ТИПОВОЙ ПРОЕКТ

503-1-78.90

ПРОИЗВОДСТВЕННЫЙ КОРПУС

АВТОТРАНСПОРТНОГО ПРЕДПРИЯТИЯ „АГРОПРОМТРАНС"

НА 250 ГРУЗОВЫХ АВТОМОБИЛЕЙ

Альбом 2

24475-02
ЦЕНА 13-22

gost.e-ecolog.ru

ЦЕНТРАЛЬНЫЙ ИНСТИТУТ ТИПОВОГО ПРОЕКТИРОВАНИЯ
ГОССТРОЯ СССР

Москва. А-445. Смольная ул., 22

Сдано в печать IX 1991 года

Заказ № 7806 Тираж 130 экз.

Альбом 2

Лист	Наименование	Стр.
	Содержание альбома СА	2
	Архитектурно-строительные решения АР	
1	Общие данные (начало)	3
2,3	Общие данные (продолжение)	4,5
4	Общие данные (окончание)	6
5	План кровли	7
6	Фасады 1-13, 13-1	8
7	Фасады А-Л, Л-А	9
8	План на отм. 0,000	10
9	План на отм. 0,000	11
10	Фрагменты 1,2,3	12
11	Разрезы 1-1, 2-2	13
12	Разрезы 3-3÷7-7. Сечение а-а	14
13	Узлы 1÷8	15
14	Венткамеры 1,2 на отм. 3,600	16
15	Венткамера 3 на отм. 3,400	17
16	Фрагменты 4,5. Схемы перекрытий вентшахт. Сечения 7-7÷11-11. Виды А-А, Б-Б. Узлы 1÷9.	18
17	Кирпичные перегородки. Схемы 1÷9. Сечения 1-1, 2-2.	19
18	Узлы 10÷13. Установка закладных изделий в кирпичных стенах.	20
19	Схемы заполнения оконных проёмов (начало)	21
20	Схемы заполнения оконных проёмов (продолжение)	22
21	Схемы заполнения оконных проёмов (окончание)	23
22	Планы полов на отм. 0,000; 3,400; 3.600. Фрагменты 1,2. Узлы 1,2,3	24
23	План отверстий на отм. 0,000	25
24	План отверстий на отм. 0,000	26
	Конструкции железобетонные КЖ	
1	Общие данные (начало)	27
2	Общие данные (продолжение)	28
3	Общие данные (окончание)	29
4	Схема расположения элементов фундаментов и фундаментных балок.	30
5	Схема расположения элементов фундаментов и фундаментных балок. Сечения 1-1÷7-7	31
6	Узлы 1÷7	32
7	Узлы 8÷13	33
8	Узлы 14÷21.	34
9	Фундаменты Фм1÷Фм4	35
10	Фундаменты Фм5÷Фм8, Фм10, Фм19	36
11	Фундаменты Фм9, Фм11, Фм12	37
12	Фундаменты Фм13÷Фм18, Фм20.	38
13	Таблица нагрузок на фундаменты (начало)	39
14	Таблица нагрузок на фундаменты (окончание)	40
15	Выборка металла на фундамент, кг	41
16	Схема расположения элементов подземного хозяйства в осях 1-13; А-В	42
17	Схема расположения элементов подземного хозяйства в осях 1-7; В-Л	43
18	Спецификация элементов подземного хозяйства	44
19	Смотровая канава СК1. План на отм.-0,500. Фрагменты 1,2,3	45
20	Смотровая канава. СК1 Сечения 1-1÷4-4. Узел 1.	46
21	Смотровая канава. СК1. Сечения 5-5. Узлы 2÷6.	47
22	Смотровые канавы СК2÷СК4. Сечения 6-6, 7-7. Узлы 7,8.	48
23	Фундаменты под оборудование. Ф01, Ф02, Ф03	49
24	Фундамент под оборудование. Ф04. План. Сечения 1-1÷3-3. Узел 1.	50
25	Армирование фундаментного короба Ф04-а, Ф04-б	51
26	Фундамент под оборудование Ф05	52
27	Фундамент под оборудование Ф06	53
28	Армирование фундамента Ф06	54
29	Фундамент под оборудование Ф07	55
30	Фундаменты под оборудование Ф08, Ф09	56
31	Фундаменты под оборудование Ф010÷Ф016	57
32	Фундаменты под оборудование Ф017÷Ф025	58
33	Фундаменты под оборудование. Ф026÷Ф028 Приямок 1	59
34	Приямок 2. Каналы 13,14. Фундамент под оборудование Ф029.	60
35	Трансформаторная подстанция	61
36	Подпольные каналы 1, 2	62
37	Подпольные каналы 3÷9	63
38	Подпольные каналы 10,11	64
39	Подпольный канал 12 Сечения 1-1÷14÷14. Узел „А"	65
40	Схема расположения сетчатой перегородки	66
	Приямок 3. Сечения	
41	Схема расположения колонн, стропильных и подстропильных балок.	67
42	Схема расположения колонн перегородок	68
43	Схема расположения плит покрытия в осях А-В.	69
44	Схемы расположения плит покрытия в осях Г-Л, листов шарнирного крепления плит к подстропильным балкам. Узел А	70
45	Схемы расположения плит покрытия. Спецификация	71
46	Схема расположения зенитных фонарей	72
47	Схемы расположения панелей стен, элементов торцового фахверка: Узел А	73
48	Схемы расположения панелей стен, элементов торцового фахверка	74
49	Схема расположения плит перекрытия на отм. 3,600 и 3,000	75
50	Схема расположения плит перекрытия на отм. 3,400 и низ на отм. 2,400	76
51	Перегородка панельная. КОВ1÷КОВ5. Схемы расположения опорных подушек.	77
	Конструкции металлические КМ	
1	Общие данные	78
2	Техническая спецификация металла на лестницы, площадки, ограждения (начало)	79
3	Техническая спецификация металла на лестницы, площадки, ограждения (окончание)	80
4	Техническая спецификация металла (начало)	81
5	Техническая спецификация металла (окончание)	82
6	Схема расположения элементов путей подвесных кранов	83
7	Схемы расположения элементов путей подвесного крана и монорельса. Лестницы ЛМ1÷ЛМ3	84
8	Лестница ЛМ4. Схемы расположения балок, стоек, площадки под бак-регулятор	85

Инв. № подл. | Подпись и дата | Взам. инв. №

Привязан:

Инв. №

ГИП	Нажметдинов		07.90
Нач. отд.	Зильбертов		07.90
Гл. спец.	Ульянова		07.90
Нач. гр.	Легова		07.90
Инж. I кат.	Голишникова		06.90
Н. контр.	Ульянова		07.90

503 - 1 - 78.90 СА

Содержание альбома

Стадия	Лист	Листов
РП	1	

ГИПРОПРОМСЕЛЬСТРОЙ г. Саратов

24475-02 3 копировал: Ильичева Формат А2

Альбом 2

Ведомость чертежей основного комплекта АР

Лист	Наименование	Примечание
1	Общие данные (начало)	
2,3	Общие данные (продолжение)	
4	Общие данные (окончание)	
5	План кровли	
6	Фасады 1-13, 13-1	
7	Фасады А-Л, Л-А	
8	План на отм. 0,000	
9	План на отм. 0,000	
10	Фрагменты 1, 2, 3	
11	Разрезы 1-1, 2-2	
12	Разрезы 3-3÷7-7. Сечение а-а	
13	Узлы 1÷8	
14	Вентканеры 1,2 на отм. 3,600	
15	Вентканера 3 на отм. 3,400	
16	Фрагменты 4,5. Схемы перекрытий вентшахт	
	Сечения 7-7÷11-11. Виды А-А, Б-Б. Узлы 1÷9	
17	Кирпичные перегородки. Схемы 1÷9. Сечения 1-1, 2-2	
18	Узлы 10÷13. Установка закладных изделий	
	в кирпичных стенах	
19	Схемы заполнения оконных проемов (начало)	
20	Схемы заполнения оконных проемов (продолжение)	
21	Схемы заполнения оконных проемов (окончание)	
22	Планы полов на отм. 0,000; 3,400; 3,600. Фрагменты 1,2. Узлы 1,2,3.	
23	План отверстий на отм. 0,000	
24	План отверстий на отм. 0,000	

Типовой проект разработан в соответствии с действующими нормами и правилами и предусматривает мероприятия, обеспечивающие взрывную, взрывопожарную и пожарную безопасность при эксплуатации здания.

Главный инженер проекта: [подпись] (Нажметдинов)

Ведомость ссылочных и прилагаемых документов

Продолжение

Обозначение	Наименование	Примечание
	Ссылочные документы	
ГОСТ 6629-88	Двери деревянные внутренние для жилых и общественных зданий	
ГОСТ 14624-84	Двери деревянные для производственных зданий	
ГОСТ 12506-81	Окна деревянные для производственных зданий	
ГОСТ 11214-86	Окна и балконные двери деревянные с двойным остеклением для жилых и общественных зданий	
ГОСТ 6785-80**	Плиты подоконные железобетонные	
ГОСТ 6665-82*	Камни бортовые бетонные и железобетонные	
2.236-2, вып.1	Детали примыкания оконных и дверных блоков в общественных зданиях: -примыкание оконных и дверных блоков к стенам и перегородкам каркасно-панельных и кирпичных зданий	
1.038.1-1 выпуск 1	Перемычки железобетонные для зданий с кирпичными стенами: -перемычки брусковые для жилых и общественных зданий	
1.435.9-25 выпуск 0 выпуск 1	Ворота подъемно-складчатые с полотном из различных материалов: -материалы для проектирования; -ворота. Рабочие чертежи	
1.431.6-28 выпуск 1 выпуск 2	Перегородки кирпичные зданий промышленных предприятий: -узлы. Рабочие чертежи; -изделия стальные. Рабочие чертежи	
2.435-6 выпуск 1 выпуск 2	Противопожарные двери и ворота промышленных зданий: -противопожарные двери; -противопожарные двери искронедающие	
1.494-27 выпуск 7	Воздухоприемные устройства с подвесными утепленными клапанами: -воздухоприемные устройства к окнам деревянным для зданий промышленных предприятий по ГОСТ 12506-67	
1.400-15 выпуск 1	Унифицированные закладные изделия железобетонных конструкций для крепления технологических коммуникаций и устройств: -рабочие чертежи унифицированных закладных изделий	
2.160-4 выпуск 1	Детали крыш жилых зданий: -сборные железобетонные бесчердачные крыши с кровлей из рулонных материалов	
2.430-20 выпуск 1 выпуск 2 выпуск 3 выпуск 4	Узлы стен из кирпича одноэтажных зданий промышленных предприятий: -узлы цоколя и деформационных швов в стенах. Рабочие чертежи; -узлы сопряжения стен с покрытиями-парапетов, карнизов, деформационных швов в местах перепада высот кровли. Рабочие чертежи; -узлы сопряжения стен из кирпича с железобетонным каркасом. Рабочие чертежи; -соединительные изделия. Рабочие чертежи	

Гл.спец.технол. Дубровский

Инв.N подл. | Подпись и дата | Взам. инв.N

Привязан:

Инв.N			
ГИП	Нажметдинов	[подпись]	07.90
Нач.отд.	Зильберто	[подпись]	07.90
Гл.спец.	Ульянова	[подпись]	07.90
Нач.груп.	Пегова С.	[подпись]	07.90
Инж.	Галишникова	[подпись]	05.90
Н.контр.	Ульянова	[подпись]	07.90

503 - 1 - 78.90 - АР

Производственный корпус автотранспортного предприятия „Агропромтранс" на 250 грузовых автомобилей

Стадия	Лист	Листов
РП	1	24

Общие данные (начало)

ГИПРОДРОМСЕЛЬСТРОЙ г. Саратов

24475-02 4 Копировал: Леденева [подпись] Формат А2

Альбом 2

Ведомость ссылочных и прилагаемых документов

продолжение

Обозначение	Наименование	Примечание
2.244-1 выпуск 4	Детали полов общественных зданий: - полы.	
2.435-7 выпуск 1	Узлы сопряжения стен и ворот: - архитектурные и монтажные узлы. Рабочие чертежи	
2.436-17 выпуск 0 выпуск 1	Узлы окон с деревянными переплетами по ГОСТ 12506-81: - материалы для проектирования; - узлы. Рабочие чертежи	
2.460-11 дополнение 1	Типовые детали покрытий унифицированных зданий (секций) из легких металлических конструкций. Покрытия со структурными блоками из прокатных профилей (типа ЦНИИСК)	
2.460-14 выпуск 1	Типовые узлы покрытий промышленных зданий в местах пропуска вентиляционных шахт: - указания по применению типовых узлов	
2.460-15 выпуск 1	Типовые узлы покрытий промышленных зданий в местах установки крышных вентиляторов; - рабочие чертежи типовых узлов	
2.460-18 выпуск 1 выпуск 2 выпуск 3	Узлы покрытий одноэтажных производственных зданий с рулонными кровлями и железобетонными плитами: - узлы при уклонах кровель до 10%. Рабочие чертежи; - узлы при уклонах кровель более 10%. Рабочие чертежи; - изделия. Рабочие чертежи.	
2.460-19	Узлы легкосбрасываемых покрытий одноэтажных зданий промышленных предприятий со взрывоопасными производствами. Материалы для проектирования и рабочие чертежи.	
1.444-1 выпуск 1	Конструкции полов производственных зданий автомобильной промышленности: - конструкции полов	

Инв.№ подл. | Подпись и дата | Взам.инв.№

Продолжение

Обозначение	Наименование	Примечание
	Прилагаемые документы	
ТП 503-1-78.90-И	Изделия заводского изготовления	Альбом 5
ТП 503-1-78.90-АРВМ	Ведомость потребности в материалах	Альбом 7
ТП 503-1-78.90-С	Сметы часть 1, 2	Альбом 8

Общие указания

1. Рабочая документация архитектурно-строительной части проекта разработана для строительства в районах со следующими характеристиками природных условий:

- расчётная зимняя температура наружного воздуха $t_н$ = -30°С, что условно соответствует средней температуре наиболее холодной пятидневки обеспеченностью 0,92;
- нормативное значение веса снегового покрова - для III снегового района СССР и равно S = 1,00 кПа (100 кгс/м²);
- нормативное значение ветрового давления - для I ветрового района СССР и равно W = 0,23 кПа (23 кгс/м²) тип местности - А;
- зона влажности территории СССР по СНиП II-3-79** „Строительная теплотехника" - нормальная;
- сейсмичность района - не выше 6 баллов;
- рельеф местности - спокойный;
- грунтовые воды - отсутствуют;
- геологические условия площадки строительства приведены в документе ТП 503-1-78.90-КЖ, лист 4;
- строительство на территориях с просадочными и набухающими грунтами не предусматривается.

2. Здание производственного корпуса запроектировано в соответствии с требованиями ГОСТ 23838-89 „Здания предприятий". Параметры и имеет следующие характеристики:

- степень огнестойкости - II;
- категория по взрывопожарной и пожарной опасности - В;
- класс ответственности - II;
- коэффициент надежности по назначению - γ_n = 0,95.

Параметры здания: в осях 1-13, А-Б
- размеры в плане 72,0 х 36,0;
- высота до низа несущих конструкций покрытия - 7,2 м;
- шаг крайних колонн - 6 м, средних колонн - 12 м;

в осях 1-7, Г-Л;
- размеры в плане 36,0 х 36,0;
- высота до низа несущих конструкций покрытия - 4,8 м;
- шаг крайних и средних колонн - 6 м.

3. Бытовое и санитарное обслуживание работающих на предприятии предусмотрено в пристроенном двухэтажном здании бытовых помещений (альбом 5, т.п. 816-1-177.89). При привязке проекта руководствоваться письмом Госкомархитектуры от 14.04.89 № Ю-2-585.

4. За условную отметку 0,000 принят уровень чистого пола производственного корпуса, которому соответствует абсолютная отметка [ ].

5. Планировочная отметка земли вокруг здания - 0,150.

6. Наружные стены - самонесущие керамзитобетонные панели с маркой по средней плотности D = 900.

Кирпичные участки стен выполнить сплошной кладкой из керамического эффективного кирпича КРЭ 75/1400/25 ГОСТ 530-80 на растворе марки 25, на участке наружной мойки, цоколь - из керамического рядового полнотелого обыкновенного пластического прессования кирпича КР 100/1800/25 ГОСТ 530-80 на растворе марки 50. Цоколь оштукатурить цементным раствором состава 1:2.

Толщины стен и утеплителя в покрытии запроектированы по СНиП II-3-79** для условий эксплуатации ограждающих конструкций Б, при этом приняты следующие расчетные данные:

- расчетная температура внутреннего воздуха 18°;
- влажность внутреннего воздуха 60%;

7. Внутренние кирпичные стены и перегородки выполнить из керамического рядового пустотелого кирпича КРП 75/1480/10 ГОСТ 530-80 на растворе марки 50.

На участке наружной мойки - из керамического рядового полнотелого обыкновенного пластического прессования кирпича КР100/1800/25 ГОСТ 530-80 на растворе марки 50.

8. Перегородки - панельные железобетонные из легкого бетона марки по средней плотности D = 1600.

ГИП	Каймердинов		
Нач.отд.	Зильбертов		
Гл.спец.	Ульянова		
Нач.гр.	Перова		
Инж.к.	Голицынкова		
Инж.т.к.	Кудряшова		
Н.контр.	Ульянова		

Привязан :

Инв. №

503-1-78.90-АР

Производственный корпус автотранспортного предприятия Агропромтранса на 250 грузовых автомобилей	Стадия	Лист	Листов
	РП	2	
Общие данные (продолжение)	Гипропромсельтрой г. Саратов		

Копировал: Матвеева формат А2

Альбом 2

9. Кровля - рулонная с внутренним водостоком.

10. В процессе возведения кирпичных стен и перегородок необходимо выполнить следующие мероприятия не указанные на чертежах:

А. Зазоры между перегородками и несущими конструкциями, а также в местах прохода подкрановых балок, проконопатить минеральной ватой и зачеканить с двух сторон цементным раствором.

Б. Установить анкера и закладные элементы по соответствующим чертежам проекта.

В. Выполнить отверстия по соответствующим чертежам

Г. В откосы оконных проёмов заложить деревянные антисептированные пробки по чертежам на листах 19, 20 в откосы дверных проёмов - через 600, но не менее двух на откос.

Д. Над отверстиями шириной менее 900мм в стенах и перегородках выполнить рядовые кирпичные перемычки высотой не менее четырех рядов кладки: под нижним рядом перемычки в слое раствора толщиной 30мм уложить арматуру ф6AI на каждые 130мм толщины стены; но не менее трёх стержней, арматуру завести за грани проёма на 250мм.

Е. Монтажные проемы заложить кирпичом на гипсовом растворе марки 4.

11. Горизонтальную гидроизоляцию на отм. -0,030 выполнить по фундаментным балкам из цементного раствора состава 1:2 толщиной 30мм; по ленточным фундаментам - из двух слоёв толя с покровным слоем, укладываемых насухо по выровненной поверхности.

12. По периметру здания выполнить асфальтовую отмостку шириной 500мм по щебёночному основанию.

13. Отделочные работы.

Отделку наружных поверхностей стеновых панелей выполнить в процессе формования в соответствии с указаниями документа ТП 503-1-78.90-КЖ, лист 48.

Цветовое решение фасадов разработать при привязке проекта к местным условиям с учетом архитектурных особенностей существующих зданий и требований местных управлений (отделов) архитектуры.

Виды внутренней отделки помещений приведены в ведомости отделки помещений на листе 4, цветовое решение окраски внутренних поверхностей стен, перегородок, конструкций разработать при привязке проекта в соответствии с СН 181-70 „Указания по проектированию цветовой отделки интерьеров производственных зданий промышленных предприятий".

Сигнально-предупреждающую окраску элементов технологического оборудования и внутрицехового транспорта, а также цветовое решение знаков безопасности выполнить в соответствии с требованиями ГОСТ 12.4.026-76* „Цвета сигнальные и знаки безопасности".

14. Защита строительных конструкций от коррозии запроектирована в соответствии с требованиями СНиП 2.03.11-85 „Защита строительных конструкций от коррозии".

Столярные изделия окрасить пентафталевой эмалью ПФ-115 (ГОСТ 6465-76*) в два слоя.

Все деревянные элементы, соприкасающиеся с бетоном и кирпичной кладкой, антисептировать.

Наружные поверхности ребер плит покрытия, прымыкающие к наружным стенам, окрасить в один слой эмалью пф 115 по слою грунта ПФ-170 (ГОСТ 15907-70*),

На участках наружной мойки предусмотреть защиту: несущие и ограждающие (железобетонные и кирпичные конструкции окрасить лакокрасочными материалами III группы покрытия (см. ведомость отделки помещений на листе 4);

клеефанерные полотна ворот и окна окрасить с обеих сторон химически стойкими, влагостойким лакокрасочным покрытием - уретановой эмалью УР-49 (ТУ6-10-1379-76) толщиной 120 мкм.

На участках с нормальной влажностью наружные поверхности полотен ворот и дверей окрасить атмосферостойкой эмалью ХВ-110 (ГОСТ 18374-79*); металлические с наружной стороны в два слоя толщиной 40 мкм, деревянные и клеефанерные с обеих сторон в два слоя толщиной 90 мкм по грунтовке АК-070 (ОСТ 6-10-401-76)

Все металлические конструкции, необетонируемые стальные закладные детали и соединительные элементы железобетонных и каменных конструкций окрасить двумя слоями эмали ПФ-115 (ГОСТ 6465-76*) по грунтовке ГФ-021 ГОСТ 25129-82*) или любым другим лакокрасочным покрытием групп I п. Закладные детали и соединительные элементы в стыках наружных ограждающих конструкций должны иметь заводское цинковое покрытие толщиной 50 мкм; Нарушенные при сварке поверхности оцинковать.

15. Мероприятия по взрыво- и пожаробезопасности.

Безопасная эвакуация всех людей находящихся в помещениях здания обеспечена по эвакуационным путям через необходимое количество эвакуационных выходов запроектированных согласно требованиям СНиП 2.09.02-85 „Производственные здания" и СНиП 2.01.02-85 „Противопожарные нормы".

Помещения с категориями по взрывопожарной и пожарной опасности А, Б (номера помещений по экспликации - 1, 2, 3, 4, 16, 17, 18, 19, 22, 24, 25, 29) выгорожены противопожарными перегородками первого типа и противопожарными перекрытиями третьего типа с пределами огнестойкости > 0,75 часа. Дверные проёмы в противопожарных перегородках заполнить противопожарными дверями с пределом огнестойкости 1,0 час. Элементы крепления противопожарных перегородок покрыть огнезащитным составом вфл-НМ (ГОСТ 23791-79) толщиной 20мм по грунтовке ГФ-021 (ГОСТ 25129-82*), после чего окрасить эмалью ПФ-115 в 2 слоя.

В помещения с категорией А (номера помещений 18, 19, 29) запроектированы следующие мероприятия:

кирпичные перегородки толщиной 250 мм оштукатурены с внутренней стороны цементно-песчаным раствором толщиной 20 мм, перегородки толщиной 120 мм оштукатурены с двух сторон.

16. Мероприятия по снижению шумов и вибрации

Участки с особо шумящими агрегатами и установками размещены в выгороженных помещениях.

Стены участка обработки и проверки двигателей облицевать звукопоглощающим материалом (см. ведомость отделки помещений на листе 4),

Агрегаты и установки с повышенной вибрацией установить на виброизолирующее основание.

17. Проект разработан для производства работ в летнее время, работы в зимнее время необходимо выполнять в соответствии с требованиями действующих норм и правил и технических условий по производству работ в зимнее время.

18. Все работы по строительству необходимо выполнить в соответствии с требованиями действующих норм и правил по производству каждого вида работ.

Правил по технике безопасности, указаниями соответствующих серий и в соответствии с „Правилами пожарной безопасности при производстве строительно-монтажных работ".

ГИП	Нажметдинов		07.90
Нач. отд.	Зильбертов		07.90
Гл. спец.	Ульянова		07.90
Нач. гр.	Пегова		05.90
Инж. техн.	Кудряшова		05.90

503 - 1 - 78.90 - АР

Привязан.:

Инв. №

Производственный корпус автотранспортного предприятия Агропромтрянс на 250 грузовых автомашин.

Стадия	Лист	Листов
РП	3	

Общие данные (продолжение)

Гипропромсельстрой г. Саратов

Н. контр. Ульянова 07.90

24475-02 6 копировал: Ильичева Формат А2

Инв. № подл. | Подпись и дата | Взам. инв. №

Альбом 2

Ведомость отделки помещений, площадь, м²

Наименование или номер помещения	Потолок: Площадь	Потолок: Вид отделки	Стены или перегородки: Площадь	Стены или перегородки: Вид отделки	Низ стен или перегородок (панель): Площадь	Низ стен или перегородок (панель): Вид отделки	Низ стен или перегородок (панель): Высота мм	Примечание
7, 20	450,0	Затирка швов ж.-б. панелей. Окраска кремнии-органическими эмалями КО-174 (ТУ6-02-576-75) по грунтовке разбавленной краской	437,4 208,3 546,7	Штукатурка кирпичных участков. Затирка стеновых панелей. Окраска кремнии-органическими эмалями КО-174 (ТУ6-02-576-75) по грунтовке разбавленной краской	410,3	Керамическая глазурованная плитка (ГОСТ 6141-82)*	1,8 м	
1, 2, 3, 12, 14, 18, 18а, 19, 24, 33	946,0	Затирка швов ж.-б. панелей. Известковая окраска	304 417,6 966,4	Штукатурка кирпичных стен*. Затирка стеновых панелей. Известковая окраска	611,0	Керамическая глазурованная плитка (ГОСТ 6141-82)*	1,8 м	
9	59,2	Затирка швов ж.-б. панелей. Известковая окраска	59,6	Звукопоглощающая конструкция (см. эскиз на данном листе)	72,0	Керамическая глазурованная плитка (ГОСТ 6141-82)*	1,8 м	
4, 11, 13, 15, 16, 17, проходы	1780,0	Затирка швов ж.-б. панелей. Известковая окраска	481,0 1125,5	Затирка швов стеновых панелей. Известковая окраска	470,4	Окраска полимерцементными красками	2 м	
5	13,1	Затирка швов ж.-б. панелей. Клеевая окраска	34,7	Штукатурка кирпичных стен. Водоэмульсионная окраска				На всю высоту
32	5,0	Затирка швов ж.-б. панелей. Клеевая окраска	19,4	Звукопоглощающая конструкция				На всю высоту
30, 31	13,6	Затирка швов ж.-б. панелей. Водоэмульсионная окраска	22,0	Штукатурка. Водоэмульсионная окраска	59,7	Керамическая глазурованная плитка	2 м	
8, 10, 22, 23, 25, 26, 27, 28, 29, 21, венткамеры	770,2	Затирка швов ж.-б. панелей. Известковая окраска	2541,0 496,0	Известковая окраска. Затирка швов стеновых панелей. Штукатурка кирпичных стен *)				На всю высоту

*) Указания о штукатурке стен на участках 18, 19, 23 и 29 см. на листе 3. Общие указания п. 15

Звукопоглощающая конструкция

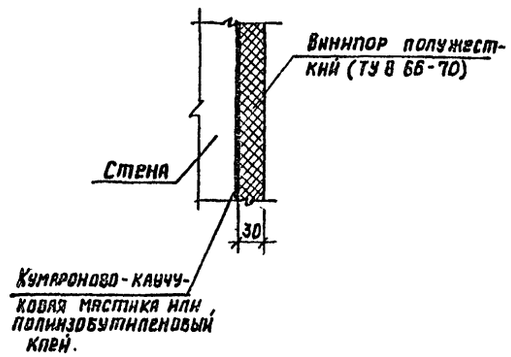

Условное графическое изображение материала в сечении

 Железобетон

Условное сокращение слов

п.с.	по соображению
отм.	отметка
ж.-б.	железобетон
см.	смотри
ж.р.	жалюзийна решетка

Ведомость спецификаций

Лист.	Наименование	Примечание
5	Спецификация металлических элементов кровли	
10	Спецификация заполнения проемов	
13	Спецификация перемычек	
13	Спецификация металлических элементов	
16	Спецификация элементов вентшахт	
18	Спецификация элементов крепления кирпичных перегородок	
21	Спецификация заполнения оконных проемов	
21	Спецификация элементов к схемам заполнения оконных проемов	
22	Спецификация элементов на полы	

Указания по привязке проекта

При применении типового проекта должны быть выполнены работы по его привязке к конкретному району и площадке строительства согласно разделаб СН 227-82 „Инструкции по типовому проектированию".

Характеристики ограждающих конструкций

Наименование и характеристики ограждающих конструкций	Толщина, мм	Термическое сопротивление $R_к$ м²°С/вт	Пределы применения проекта $t_н^*$
Стеновые панели из легкого бетона $D = 900$ кг/м³, $\lambda = 0,36$ вт/м.°С (0,31 ккал/м.ч.°С)	250	0,635	-34°С
Утеплитель в покрытии-ячеистый бетон $D = 350$ кг/м³, $\lambda = 0,14$ вт/м.°С (0,12 ккал/м.ч.°С)	140	1,000	-34°С

* Средняя температура наиболее холодных трех суток

Основные строительные показатели

NN пп	Наименование	Ед. изм.	Количество
1	Площадь застройки	м²	4000,0
2	Общая площадь	м²	4209,0
3	Строительный объем	м³	30033,0

ГИП	Нажмединов	[подпись]	07.90
Нач. отд.	Зильбертов	[подпись]	07.90
Гл. спец.	Ульянова	[подпись]	07.90
Нач. груп	Пегова	[подпись]	07.90
Инж.	Голишникова	[подпись]	05.90
Инж.	Кудряшова	[подпись]	05.90
Н. контр.	Ульянова	[подпись]	07.90

503 - 1 - 78.90 - АР

Производственный корпус автотранспортного предприятия агропромтранс на 250 грузовых автомобилей

Стадия	Лист	Листов
РП	4	

Общие данные (окончание)

ГИПРОПРОМСЕЛЬСТРОЙ г. Саратов

Привязан:

Инв. №

Инв. № подл. | Подпись и дата | Взам. инв. №

24475-02 7 Копировал: Савина Сол формат А2

Альбом 2

План кровли

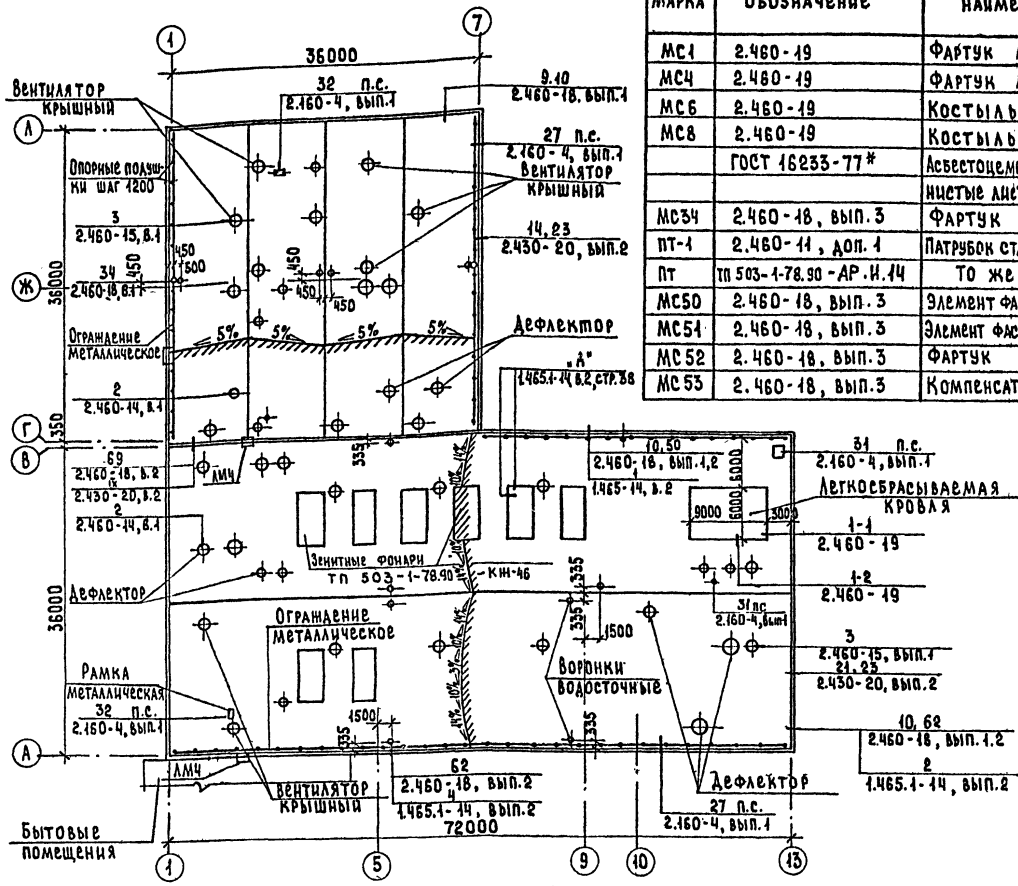

Спецификация металлических элементов кровли

Марка	Обозначение	Наименование	Кол.	Масса ед. кг	Примечание
МС1	2.460-19	Фартук МС1		3.2	12 м
МС4	2.460-19	Фартук МС4		1.52	18 м
МС6	2.460-19	Костыль МС6	48		
МС8	2.460-19	Костыль МС8	54		
	ГОСТ 16233-77*	Асбестоцементные волнистые листы δ=75 мм			54 м²
МС34	2.460-18, вып.3	Фартук МС34	5	4.3	
ПТ-1	2.460-11, доп.1	Патрубок стальной ПТ-1	1	11.6	
ПТ	ТП 503-1-78.90-АР.И.14	То же ПТ	1	64.7	
МС50	2.460-18, вып.3	Элемент фасонный МС50	5	1.8	
МС51	2.460-18, вып.3	Элемент фасонный МС51	5	2.6	
МС52	2.460-18, вып.3	Фартук МС52	5	4.3	
МС53	2.460-18, вып.3	Компенсатор МС53	5	4.0	

Продолжение

Марка	Обозначение	Наименование	Кол.	Масса ед. кг	Примечание
МС3	2.460-18, вып.3	Фартук МС3	170	4.1	
МС7	2.460-18, вып.3	Костыль МС7	2400	0.38	
МС33	2.460-18, вып.3	Фартук МС33	144	2.8	
МС8	2.460-14, вып.1	Стяжное кольцо КС8	8	0.50	
КС8	2.460-14, вып.1	То же КС8	2	0.76	
КС9	2.460-14, вып.1	" КС9	5	0.94	
КС12	2.460-14, вып.1	" КС12	2	1.52	
КС13	2.460-14, вып.1	" КС13	2	1.7	
КС14	2.460-14, вып.1	" КС14	2	1.88	
КС16	2.460-14, вып.1	" КС16	2	2.88	
КЛ1	2.460-14, вып.1	Стальной колпак КЛ1	8	5.67	
КЛ3	2.460-14, вып.1	То же КЛ3	2	5.29	
КЛ4	2.460-14, вып.1	" КЛ4	5	10.9	
КЛ7	2.460-14, вып.1	" КЛ7	2	11.34	
КЛ8	2.460-14, вып.1	" КЛ8	2	10.65	
КЛ9	2.460-14, вып.1	" КЛ9	2	9.89	
КЛ11	2.460-14, вып.1	" КЛ11	1	14.68	
ПП1	2.460-14, вып.1	Прижимная полоса ПП1	10	1.08	
ПП2	2.460-14, вып.1	То же ПП2	6	1.69	
ПП3	2.460-14, вып.1	" ПП3	7	1.88	
ПП5	2.460-14, вып.1	" ПП5	1	2.54	
КФ1	2.460-14, вып.1	Кольцо-фланец КФ1	15	1.36	
КФ3	2.460-14, вып.1	То же КФ3	5	4.38	
КФ6	2.460-14, вып.1	" КФ6	2	8.16	
КФ7	2.460-14, вып.1	" КФ7	2	6.18	
КФ8	2.460-14, вып.1	" КФ8	2	4.60	
КФ10	2.460-14, вып.1	" КФ10	1	6.60	
ФЭ3	2.460-14, вып.1	Фасонный элемент ФЭ3	15	1.36	
ФЭ4	2.460-14, вып.1	То же ФЭ4	6	9.5	
ФЭ10	2.460-14, вып.1	" ФЭ10	7	15.2	
ФЭ12	2.460-14, вып.1	" ФЭ12	1	26.2	
КР2	2.460-15, вып.1	Стальной козырек КР2	1	6.51	
КР3	2.460-15, вып.1	То же КР3	1	4.73	
ЭФ29	2,430-20, вып.4	Элемент фасонный ЭФ29	64	0.05	
ЭФ26	2.430-20, вып.4	То же ЭФ26	61	2.4	
ЭФ27	2.430-20, вып.4	" ЭФ27	61	2.2	
ЭФ39	2.430-20, вып.4	" ЭФ39	61	3.7	
ЭФ38	2.430-20, вып.4	" ЭФ38	162	0.41	
		Лист 4×40, ГОСТ 19903-74*		1.26	240 м
		Ф16 АI, ГОСТ 2590-88 l=806	154	1.8	
		Ф14 АI, ГОСТ 2590-88	360		
		Уголок 100×8 ГОСТ 8509-86, l=100 / С245 ГОСТ 27772-88	308	1.2	
ОП4-5	1.869.1-1	Подушка опорная ОП4-5	154	68.0	

1. Состав кровли см разрез 1-1 на листе 11. Основной водоизоляционный ковер кровли в осях Г-Л выполняется по комплексным плитам из 2х слоев рубероида марки РКП-350Б ГОСТ 10923-82* на горячей битумной мастике марки МБК-Г-65 ГОСТ 2889-80.

2. Состав кровли в осях А-В:

а). защитный слой - гравий толщиной 10мм с размером зерен 5-10мм на кровельной горячей битумной мастике;

б). основной водоизоляционный ковер - один слой верхний - рубероида РКП 350Б и два слоя рубероида марки РПП 300Б ГОСТ 10923-82* на кровельной битумной мастике марки МБК-Г-65 ГОСТ 2889-80;

в). стяжка - цементно-песчаный раствор марки 50, толщиной 15мм.

д). теплоизоляция - плиты из ячеистых бетонов плотностью 350 кг/м³ ГОСТ 5742-76, толщиной 140мм;

е). пароизоляция - рубероид марки РКП-350Б ГОСТ 10923-82*, наклеенный на горячем битуме:

3. Состав легкосбрасываемой кровли:

а). основной водоизоляционный ковер - один слой - верхний - рубероида РКП-350Б и два слоя рубероида марки РПП-300Б ГОСТ 10923-82* на кровельной битумной мастике марки МБК-Г-65 ГОСТ 2889-80;

б). утеплитель - плиты из ячеистых бетонов плотностью 350кг/м³ ГОСТ 5742-76, толщиной 140мм;

в). асбестоцементные листы - ГОСТ 16233-77* δ=7.5мм;

д). арматурная сетка (ГОСТ 8478-81*) см. ТП 503-1-78.90-КЖ, лист 43

е). сборные ж.б. плиты для легкосбрасываемой кровли.

4. Заделку стыков между комплексными плитами выполнить по узлам документа 1.465.1-10/82.0-01У с термовкладышами из плотного ячеистого утеплителя.

5. Усилить следующие участки кровли рубероидом марки РПП-300Б ГОСТ 10923-82* на битумной мастике марки МБК-Г-65, ГОСТ 2889-80;

а). ендовы - двумя слоями;

б). конек - одним слоем на ширину 250мм с каждой стороны;

в). места примыкания к парапетам и пропуска через кровлю вентшахт и крышных вентиляторов - тремя слоями.

ГИП	Нажметанов		07.90
Нач. отд.	Зильбертов		07.90
Гл. спец.	Ульянова		07.90
Нач. гр.	Пегова		05.90
Инж. III	Левкевич		04.90
Н. контр.	Ульянова		07.90

503-1-78.90 - АР

Производственный корпус автотранспортного предприятия, агропромтранс на 250 грузовых автомобилей

Стадия	Лист	Листов
РП	5	

План кровли

ГИПРОПРОМСЕЛЬСТРОЙ г. Саратов

Привязан:

Инв. №

Нач. отд. ВК Свирепов 07.90
Гл. спец. отд. ЭН Федоркин 07.90
Взам. инв. №
Подпись и дата
Инв. № подл.

24475-02 8 Копировал: Сырова, Спрод. Формат А2

Альбом 2

ФАСАД 1 – 13

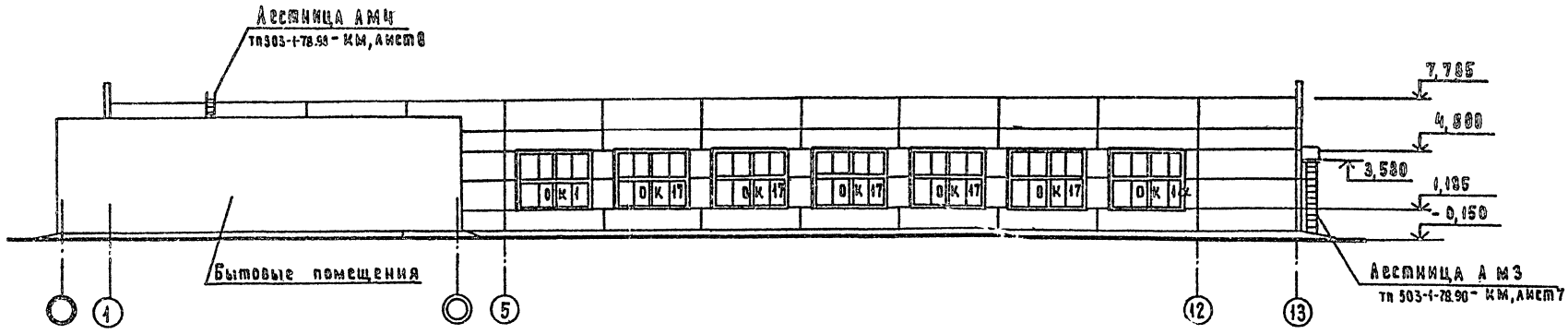

ФАСАД 13-1

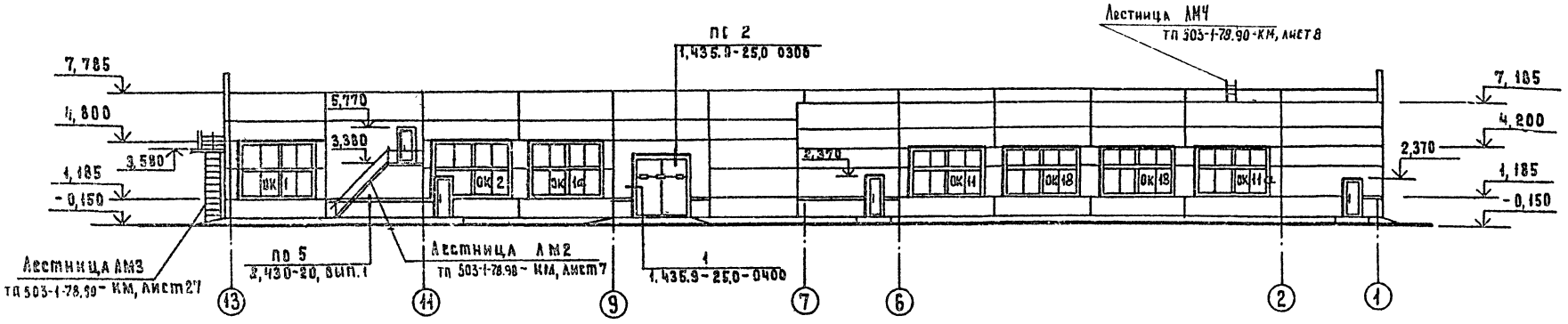

Спецификация заполнения проемов окон дана на листе 21.

ГИП	Нажметдинов			503 – 1 – 78.90 – АР
Нач. отд.	Зильбертов			
Гл. спец.	Ульянова			
Нач. гр.	Пегова			
Инж. I к.	Чушкина			
Инж. I к.	Кудряшова			
Н. контр.	Ульянова			

Привязан:

Инв. №

Производственный корпус автотранспортного предприятия „Агропромтранс" на 250 грузовых автомобилей

Стадия	Лист	Листов
РП	6	

Фасады 1-13, 13-1

ГИПРОПРОМСЕЛЬСТРОЙ г. Саратов

24475-02 9

Копировал: Матвеева Формат

Альбом 2

Фасад А-А

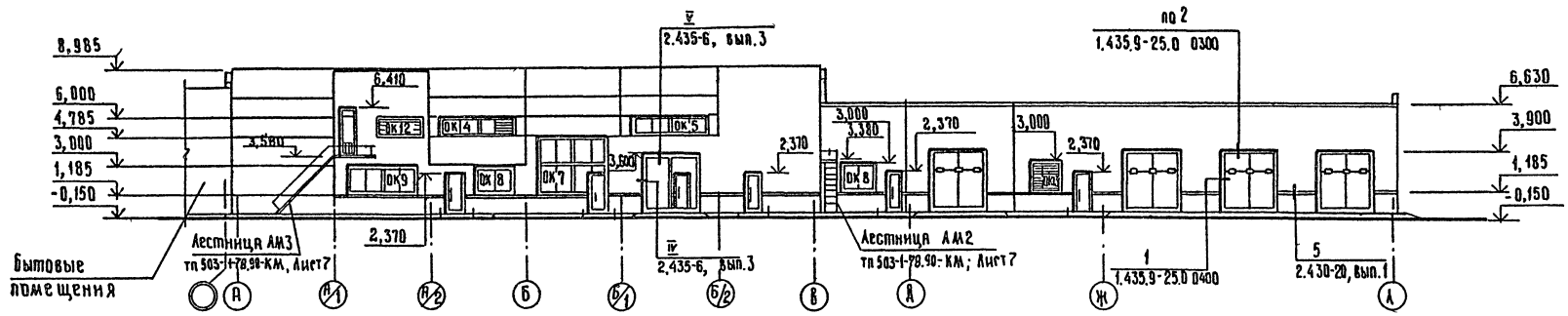

Фасад А-А

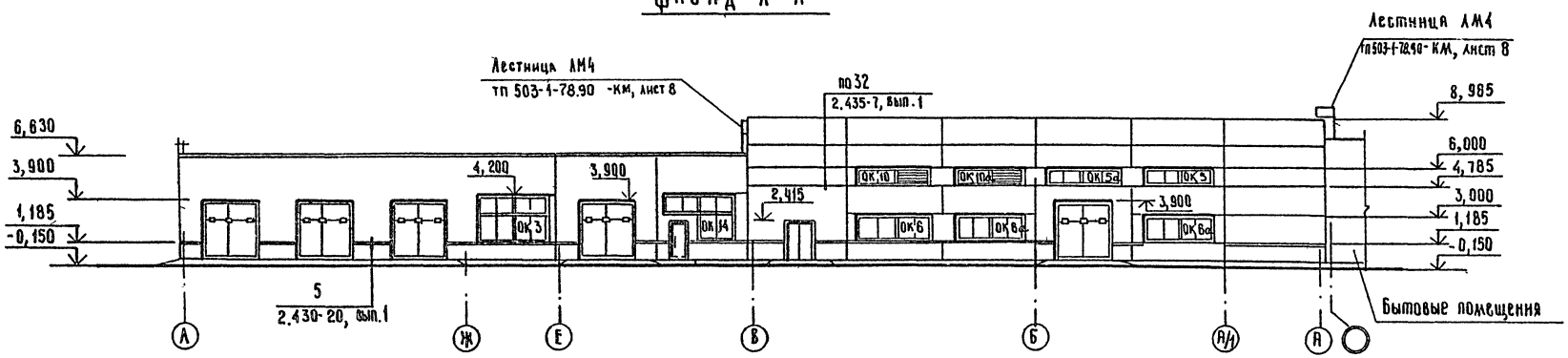

Спецификация заполнения оконных проёмов дана на листе 21

ГИП	Нажметдинов		07.90	503 - 1 - 78.90 - АР	
Нач.отд.	Зильбертов		07.90		
Гл.спец.	Ульянова		07.90		
Нач.гр.	Петова		07.90		
Инж.1кат	Чушкина		07.90		
Инж.1кат	Кудряшова		11.90	Производственный корпус автотранспортного предприятия "Агропромтранс" на 250 грузовых автомобилей.	Стадия: РП; Лист: 7; Листов:
Привязан:				Фасады А-А, А-А	Гипропромсельстрой г. Саратов
Инв.№		Н.контр	Ульянова		

24475-02 10 копировал: Ильичева

формат А2

Инв.№ подл. | Подпись и дата | Взам.инв.№

Альбом 2

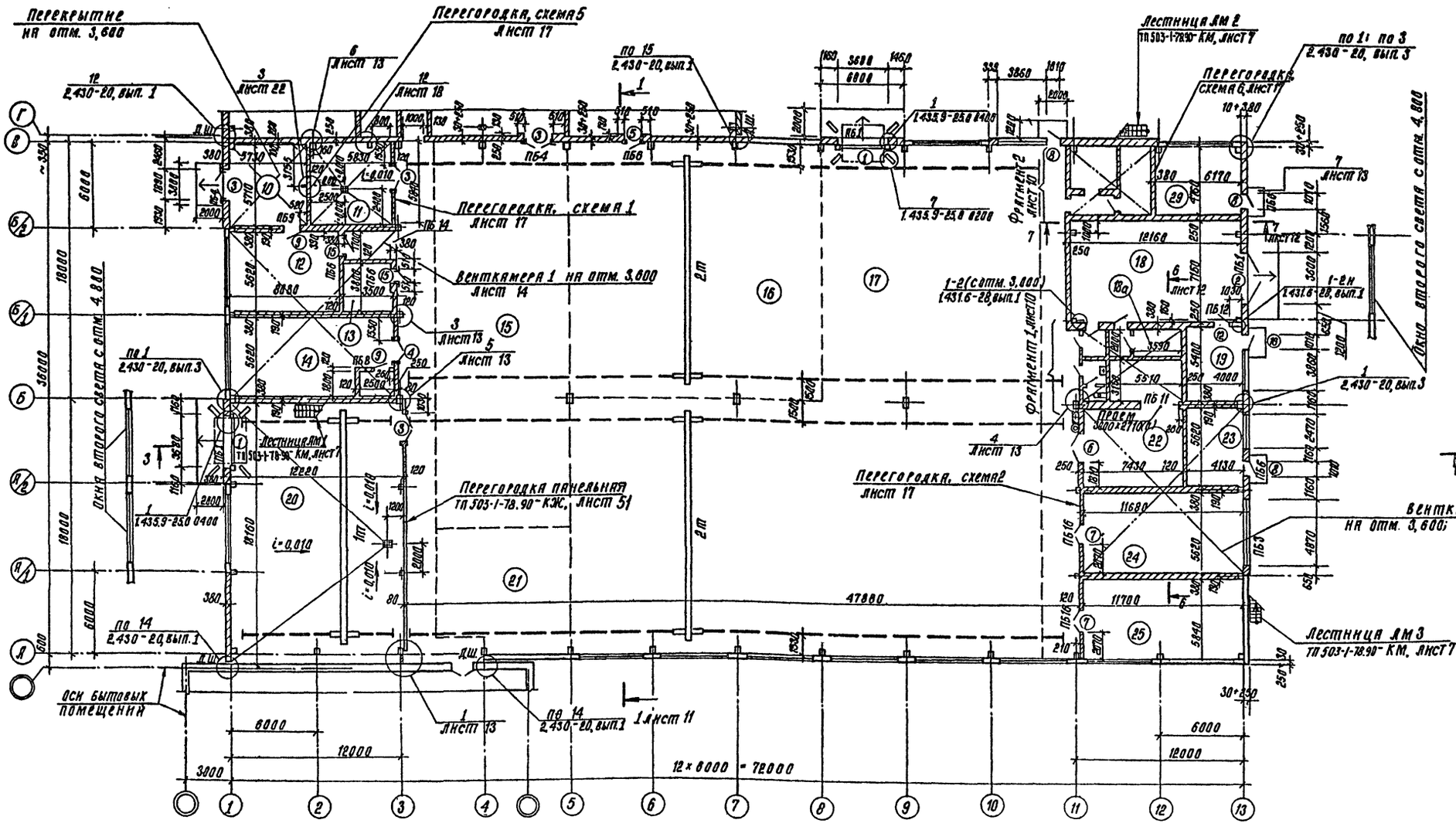

Схематический план корпуса

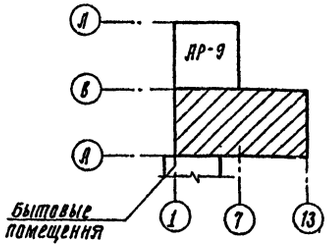

Ведомость проемов ворот и дверей

Марка, поз.	Размеры проема, мм
1	3680 × 3900
2	3600 × 3600
3	1890 × 2415
4	1490 × 2415
15	960 × 2050
6	1910 × 2070
7	1510 × 2070

Ведомость проемов ворот и дверей (продолжение)

Марка, поз.	Размеры проема, мм
8	1010 × 2370
9	1010 × 2070
12	1010 × 2070

1. Спецификация заполнения проемов, ведомость перемычек даны на листе 10, спецификация перемычек – на листе 13.
2. Спецификация металлических элементов см. лист 13.
3. Привязку каналов, канав, приямков см. ТП 503-1-78.90-КЖ, лист 18
4. Экспликация помещений дана на листе 9.

Привязан :

Инв. №

ГИП	Нашмединов		
Нач. отд.	Зильбертов		
Гл. спец.	Ульянова		
Нач. груп.	Пегова		
Инж. I кат.	Чучкина		
Инж. I кат.	Кудряшова		
Н. контр.	Ульянова		

503 – 1 – 78.90 – АР

Производственный корпус АТП транспортного предприятия Агропромтранс на 250 грузовых автомобилей

Стадия	Лист	Листов
РП	8	

План на отм. 0,000

ГИПРОПРОМСЕЛЬСТРОЙ г. Саратов

Копировал: Сидорова 24475-02 11 Формат А2

Инв. № подл. | Подпись и дата | Взам. инв. №

Гл. инж. отд. Клебанов
Гл. спец. Ульянова
Нач. отд. Кантаров
Нач. отд. Скворцов

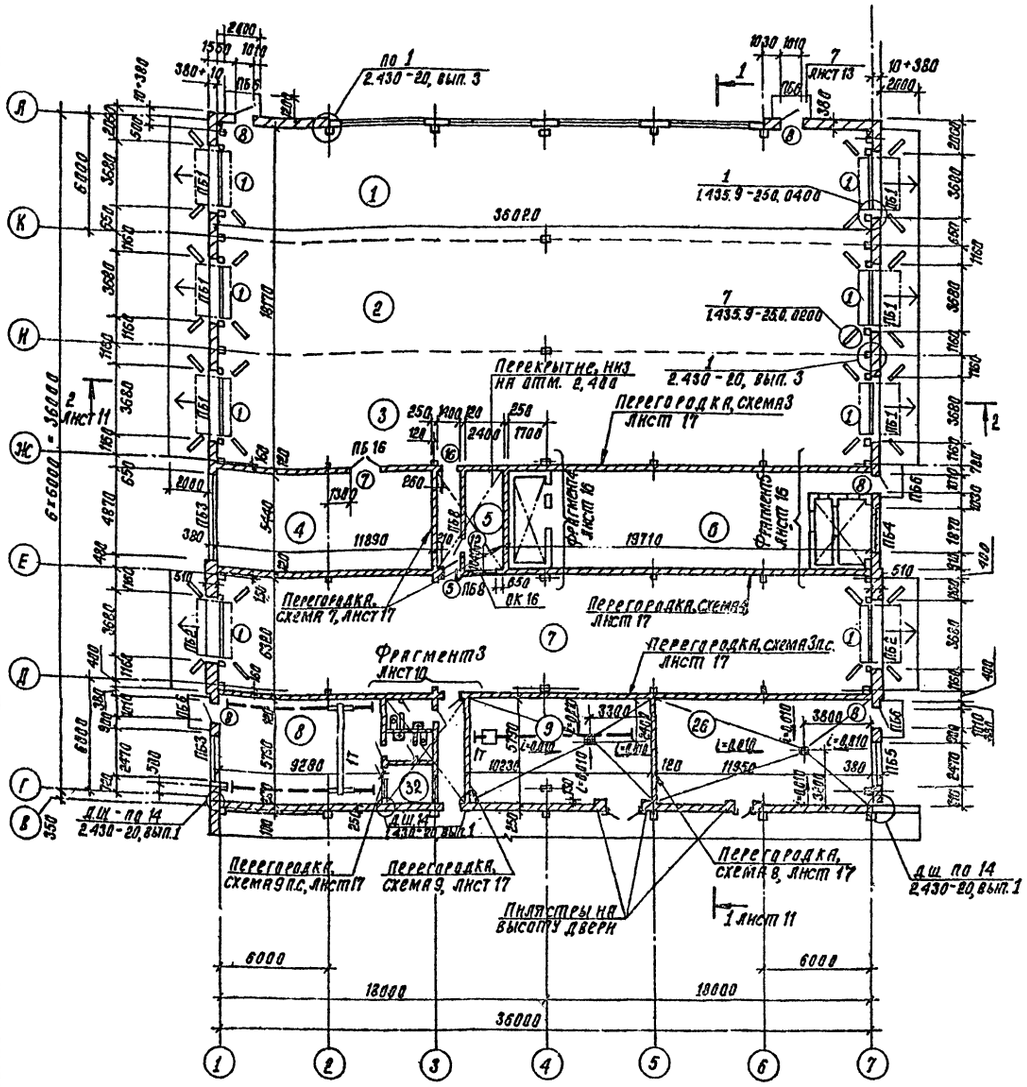

Схематический план корпуса

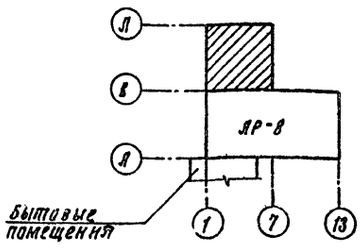

Ведомость проёмов ворот и дверей

Марка, поз.	Размеры проёма, мм
1	3680 × 3900
5	980 × 2415
7	1510 × 2070
8	1010 × 2370
12	1010 × 2070
16	1000 × 2415

Экспликация помещений

Номер по плану	Наименование	Площадь, м²	Категория производства по взрывной, взрыво-пожарной и пожарной опасности
1	Участок диагностирования автомобилей	217,0	В
	Участок ТО-1 автомобилей	216,1	В
3	Участок замены шин	221,9	В
4	Шиномонтажный участок	64,7	В
5	Операторская	13,1	Д
6	Венткамера	107,2	Д
7	Участок наружной мойки автомобилей	227,7	Д
8	Компрессорная	52,7	—
9	Участок обкатки и проверки двигателей	58,4	Г
10	Трансформаторная подстанция	33,4	Г
11	Помещение очистных сооружений	34,0	Д
12	Участок проверки электрооборудования	45,4	Д
13	ИРК	13,3	Д
14	Участок проверки и зарядки аккумуляторов	60,72	Д
15	Участок текущего ремонта агрегатов	256,6	Д
16	Участок ТО-2 автомобилей	324,2	В
17	Участок текущего ремонта автомобилей	886,8	В
18	Участок окраски и сушки	87,1	А

Продолжение

Номер по плану	Наименование	Площадь, м²	Категория производства по взрывной, взрыво-пожарной и пожарной опасности
18а	Участок окраски и сушки	7,2	Д
19	Участок приготовления лакокрасочных материалов	21,6	А
20	Кузнечно-сварочный и медницко-радиаторный участок	222,3	Г
21	Слесарно-механический участок	85,0	Д
22	Склад агрегатов и запасных частей	59,1	В
23	Помещение автоматического пожаротушения	23,2	—
24	Участок проверки топливной аппаратуры и гидросистем	65,64	В
25	Деревообрабатывающий и обойный участок	68,3	В
26	Индивидуальный тепловой пункт	67,9	—
27	Щитовая	10,5	—
28	Насосная	9,5	—
29	Венткамера	29,5	А
30	Уборная	4,0	—
31	Уборная	5,5	—
32	Комната компрессорщика	5,0	—
33	Тамбур-шлюз	3,6	—
	Проезды, проходы	201,7	—

1. Спецификация заполнения проемов, ведомость перемычек даны на листе 10, спецификация перемычек – на листе 13.
2. Спецификация металлических элементов см. лист 13.
3. Привязку каналов, канав, приямков см. Лист 17, ТА503-1-78.90-КИ

ГИП	Нажметдинов		11.90
Нач. отд.	Зильбертов		11.90
Гл. спец.	Ульянова		11.90
Нач. гр.	Пегова		11.90
Инж. I кат.	Чушкина		11.90
Инж. I кат.	Кудряшова		11.90
Н. контр.	Ульянова		11.90

503-1-78.90-АР

Производственный корпус автотранспортного предприятия „Агропромтранс" на 250 грузовых автомобилей.

Стадия	Лист	Листов
РП	9	

План на отм. 0,000

ГИПРОПРОМСЕЛЬСТРОЙ г. Саратов

Привязан:

Инв. №

Копировал: Сидорова Ж-24475-02 12 формата 2

Инв. № подл. | Подпись и дата | Взам. инв. №

Гл. инж. отд. ТХ Кабанов
Гл. спец. ЭН Федоркин
Нач. отд. ЭТ Калганов
Нач. отд. ВК Свирепов

Альбом 2

Фрагмент 1

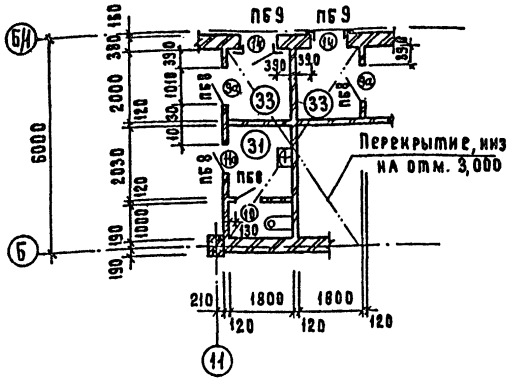

Фрагмент 2

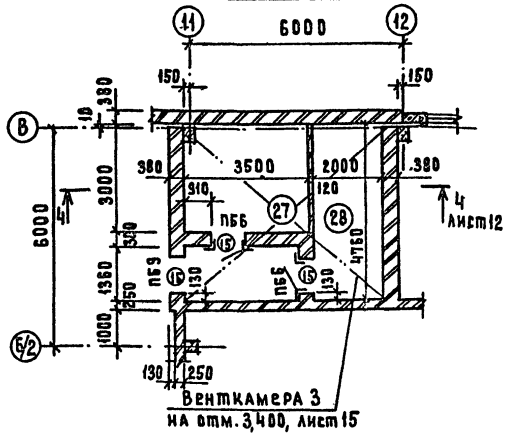

Фрагмент 3

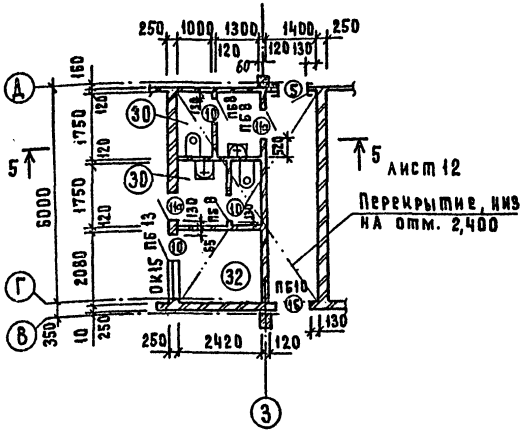

Ведомость проемов ворот и дверей

Марка, поз.	Размер проема, мм
5	960 x 2415
9	1010 x 2070
10	710 x 2070
11	810 x 2070
14	960 x 2050
15	960 x 2050
16	1000 x 2415

Ведомость перемычек

Продолжение

Марка, поз.	Схема сечения	Марка, поз.	Схема сечения
ПБ1	4, 1	ПБ11	5
ПБ2	4, 1	ПБ12	11
ПБ3	2, 3	ПБ13	5
ПБ4	9	ПБ14	10
ПБ5	8	ПБ15	13
ПБ6	12	ПБ16	9
ПБ7	6, 7		
ПБ8	12		
ПБ9	11		
ПБ10	12		

Спецификация перемычек дана на листе 13.

Спецификация заполнения проемов

Марка, поз.	Обозначение	Наименование	Кол.	Масса ед. кг.	Примечание
1	1.435.9-25, вып. 1	Ворота ВПС 36x36 к	10		
2	2.435-6, вып. 3	Ворота противопожарные ПВ-3,6x3,6	1		
3	2.435-6, вып. 1	Дверь противопожарная ПД-4	4		
4	2.435-6, вып. 1	Дверь противопожарная ПД-3	1		
5	2.435-6 вып. 1	Дверь противопожарная ПД-1	2		
6	ГОСТ 14624-84	Дверной блок ДВГ 21-9 ГОСТ 14624-84	1		

Продолжение

Марка, поз.	Обозначение	Наименование	Кол.	Масса ед. кг	Примечание
7	ГОСТ 14624-84	Дверной блок ДВГ 21-15 ГОСТ 14624-84	3		
8	ГОСТ 14624-84	Дверной блок ДНГ 24-10 ГОСТ 14624-84	9		
9	ГОСТ 6629-88	Дверной блок ДГ 21-10 ГОСТ 6629-88	4		
10	ГОСТ 6629-88	Дверной блок ДГ 21-7 ГОСТ 6629-88	4		
11а	ГОСТ 6629-88	Дверной блок ДГ 21-8П ГОСТ 6629-88	3		
12	ГОСТ 6629-88	Дверной блок ДГ 21-10 Л ГОСТ 6629-88	1		
13	ГОСТ 11214-86	Дверной блок БС28-9 ГОСТ 11214-86	1		
14	2.435-6, вып. 2	Дверь противопожарная искронедающая ПДи-6	2		
15	2.435-6, вып. 1	Дверь противопожарная ПД-6	8		
9а	ГОСТ 6629-88	Дверной блок ДГ 21-10 ГОСТ 6629-88	2		
16	ГОСТ 14624-84	Дверной блок ДНГ 24-10 ГОСТ 14624-84	1		
ОК15	лист 20	Оконный проем ОК15	1		
ОК16	лист 20	Оконный проем ОК16	1		

Двери с индексом „а" должны иметь приспособления для самозакрывания и уплотнения в притворах.

Привязан:

Инв. №

ГИП	Нажметдино		11.90
Нач. отд.	Зильбертов		11.90
Гл. спец.	Ульянова		11.90
Нач. гр.	Пегова		11.90
Инж. I к.	Кудряшова		11.90
Н. контр.	Ульянова		11.90

503 - 1 - 78.90 - АР

Производственный корпус автотранспортного предприятия „Агропромтранс" на 250 грузовых автомобилей

Фрагменты 1, 2, 3

Стадия	Лист	Листов
РП	10	

ГИПРОПРОМГЕЛЬСТРОЙ г. Саратов

24475-02 13 Копировал: Матвеева формат А2

Инв. № подл. | Подпись и дата | Взам. инв. №

Альбом 2

Разрез 1-1

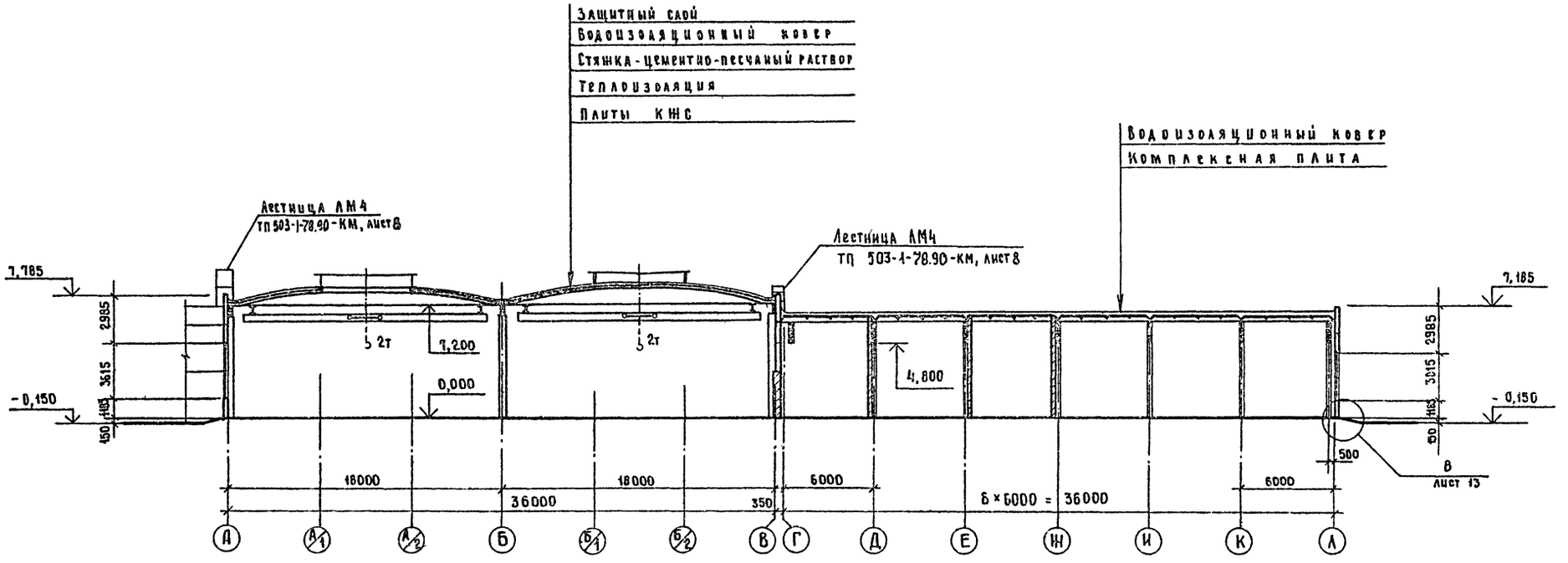

Разрез 2-2

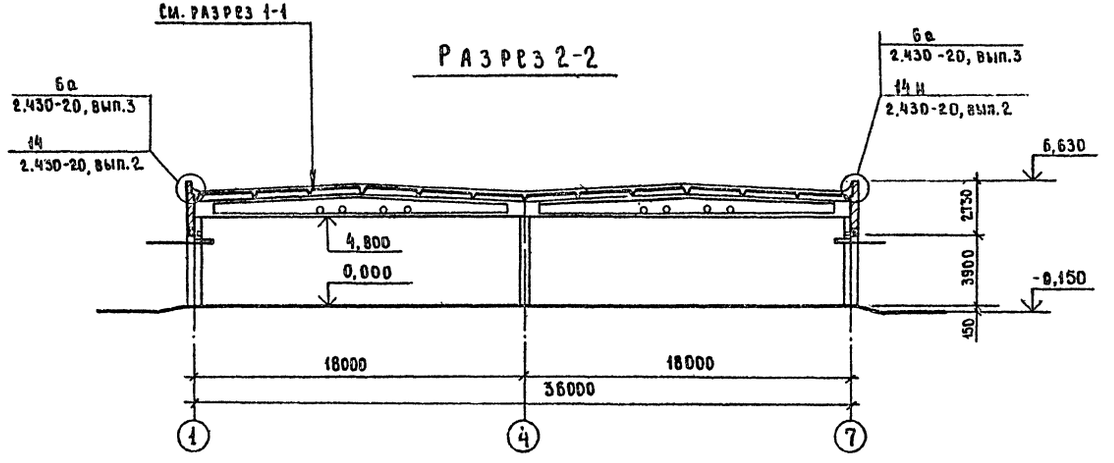

ГИП	Нажметдинов		
Нач.отд.	Зильбертов		
Гл.спец.	Ульянова		
Нач.гр.	Пегова		
Инж.Т.кат.	Чушкина		
Н.контр.	Ульянова		

Привязан:

Инв.№

503 - 1 - 78.90 - АР

Производственный корпус автотранспортного предприятия „Агропромтранс" на 250 грузовых автомобилей

Стадия	Лист	Листов
РП	11	

Разрезы 1-1, 2-2

ГИПРОПРОМСЕЛЬСТРОЙ г. Саратов

24475-02 14 Копировал Евстегнеева

Формат А2

Гл.инж.отд.ТХ Кабанов

Взам.инв.№

Подпись и дата

Инв.№ подл.

Альбом 2

Разрез 3-3

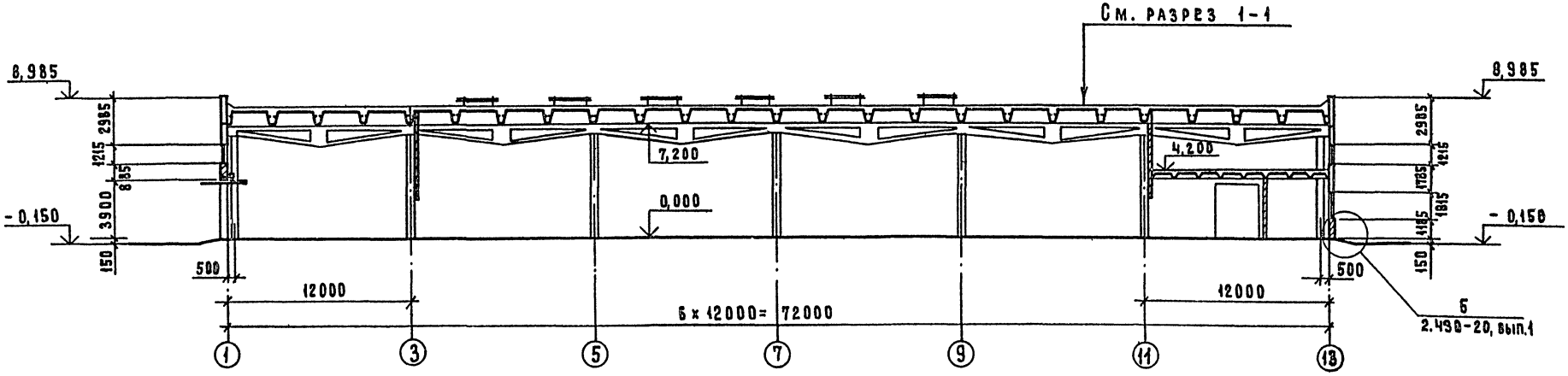

Разрез 4-4

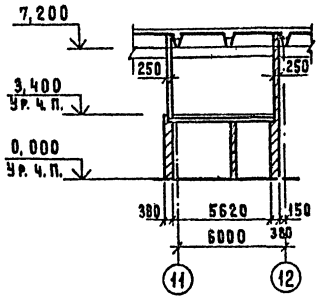

Разрез 5-5

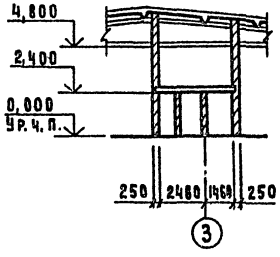

Разрез 6-6

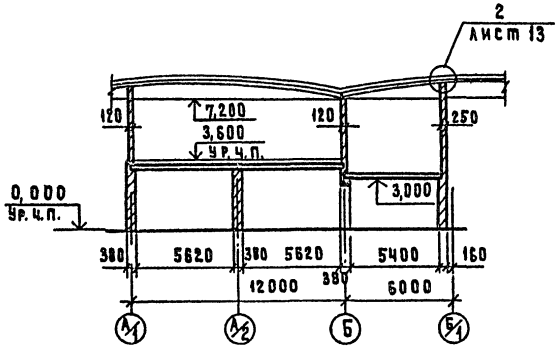

Разрез 7-7

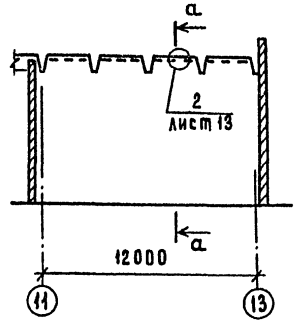

а-а

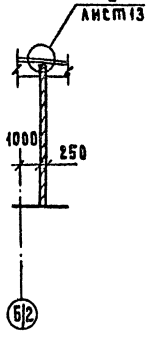

ГИП	Камметдинов		
Нач. отд.	Зильбертов		
Гл. спец.	Ульянова		
Нач. гр.	Пегова		
Инж. I к.	Чушкина		
Инж. I к.	Кудряшова		
Н. контр.	Ульянова		

503-1-78.90 -АР

Производственный корпус автотранспортного предприятия "Агропромтранс" на 250 грузовых автомобилей

Стадия	Лист	Листов
РП	12	

Разрезы 3-3 ÷ 7-7. Сечение а-а

ГИПРОПРОМСЕЛЬЭЛЕКТРО г. Саратов

Привязан:

Инв. №

Инв. № подл. | Подпись и дата | Взам. инв. №

Гл. инж. отд. тх. Кабачев

24475-02 15 Копировал: Матвеева Формат А2

Альбом 2

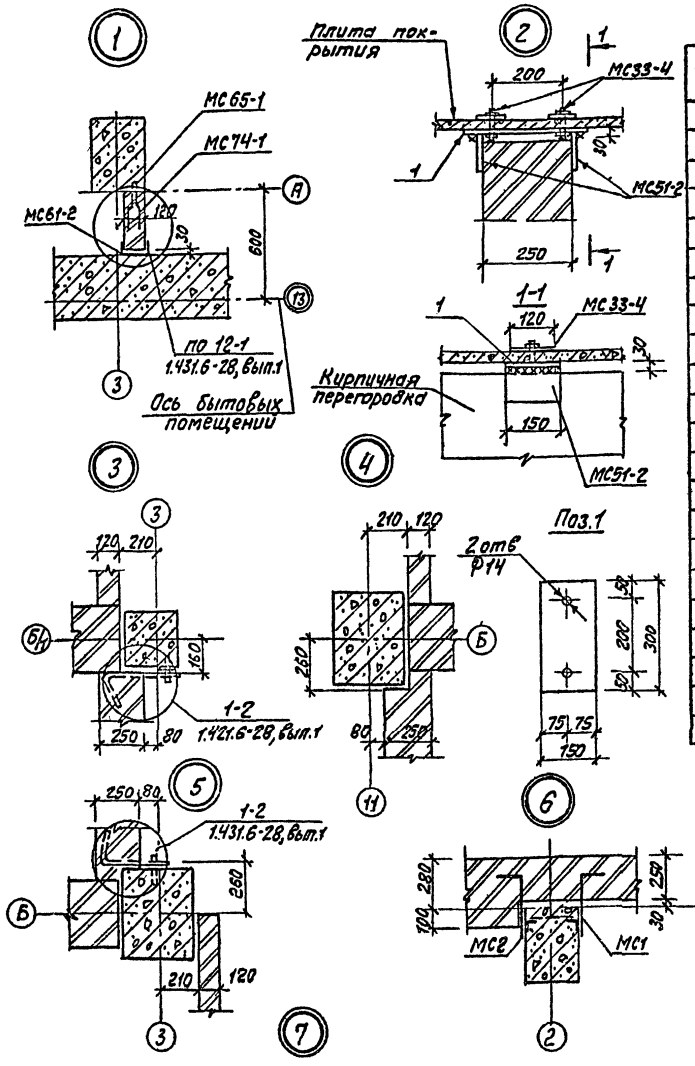

Крепление перегородок по узлам 3÷5 см. лист 17

8

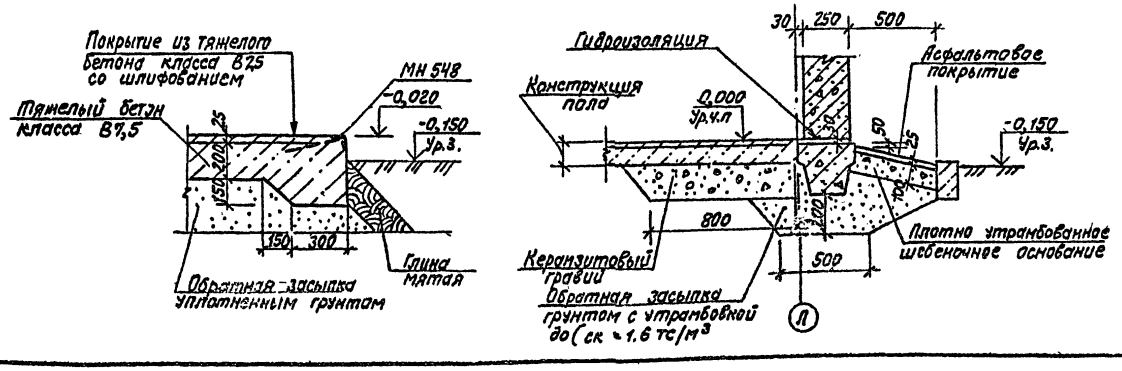

Спецификация перемычек

Марка, поз.	Обозначение	Наименование	Кол.	Масса ед.кг	Примечание
1	ТП 503-1-78.90-АР.И.2	4ПБ 44-8-1	11	384	
2	1.038.1-1, вып.1	4ПБ 60-8	6	519	
3	ТП 503-1-78.90-АР.И.3	4ПБ 60-8-1	3	519.0	
4	1.038.1-1, вып.1	4ПБ 44-8	24	384	
5	1.038.1-1, вып.1	3ПБ 39-8	5	257	
6	1.038.1-1, вып.1	3ПБ 34-4	2	222	
7	ТП 503-1-78.90-АР.И.3	3ПБ 34-4-1	1	222	
8	1.038.1-1, вып.1	2ПБ 29-4	3	120	
9	1.038.1-1, вып.1	2ПБ 22-3	12	92	
10	1.038.1-1, вып.1	2ПБ 19-3	3	81	
11	1.038.1-1, вып.1	3ПБ 16-37	14	102	
12	1.038.1-1, вып.1	2ПБ 13-1	63	54	
13	1.038.1-1, вып.1	2ПБ16-2	3	65	

Спецификация металлических элементов

Марка, поз.	Обозначение	Наименование	Кол.	Масса ед.кг	Примечание
		Сборочные единицы			
		Изделия соединительные			
МС1	2.430-20, вып.4	МС1	116	0,52	
МС2	2.430-20, вып.4	МС2	116	0,52	
МС33-4	1.431.6-28, вып.2	МС33-4	48	0,71	
МС51-2	1.431.6-28, вып.2	МС51-2	48	0,94	
МС54	1.431.6-28, вып.2	МС54	10	0.34	
МС64-2	1.431.6-28, вып.2	МС64-2	10	0.31	
МС61-2	1.431.6-28, вып.2	МС61-2	4	3.32	
МС65-1	1.431.6-28, вып.2	МС65-1	4	0.22	
МС74-1	1.431.6-28, вып.2	МС74-1	4	0.07	
		Изделия закладные:			
Э2	1.435.9-25.0 5500-01	Э2	20	3,50	
МН548	1.400-15, вып.1	МН 548		4,2	40,0м
МН2	ТП 503-1-78.90-АР.И.13	МН2		14,32	4,6м
		Детали			
СЛ4	2.435-7, вып.1	Слив СЛ4		2,3	66,0м
У5.36	1.435.9-25.0 300	Уголок У5.36	10	73,88	
	1.435.9-25.0. 0301	Уголок 40х25х25 ГОСТ 19772-74* / С235 ГОСТ 27772-88*			
		L = 3600	20	4,28	
		Лист 4х40х100-Б ГОСТ 19903-74* / С235 ГОСТ 27772-88*	66	1,30	
		Лист 4х40х120-Б ГОСТ 19903-74* / С235 ГОСТ 27772-88*	33	0,15	
1	лист 13	Лист 8х150х300-Б ГОСТ 19903-74* / С235 ГОСТ 27772-88*	24	2,8	
13		Сетка 5Вр1-100 / 5Вр1-100 1040 ГОСТ 8478-81*		3.4	14.0м

ГИП	Нажметдинов		11.90
Нач.отд.	Зильбертов		11.90
Гл.спец.	Ульянова		11.90
Нач.гр.	Пегова		11.90
Инж.1кат.	Кудрящева		11.90
Н.контр.	Ульянова		11.90

503 - 1 - 78.90-АР

Производственный корпус автотранспортного предприятия „Агропромтранс" на 250 грузовых автомобилей

Узлы 1÷8

Стадия	Лист	Листов
РП	13	

ГИПРОПРОМСЕЛЬСТРОЙ г.Саратов

Привязан :

Инв.N

Инв.N подл. | Подпись и дата | Взам.инв.N

24475-02 16 Копировал: Леденева Формат А2

Альбом 2

Венткамера 1 на отм. 3.600

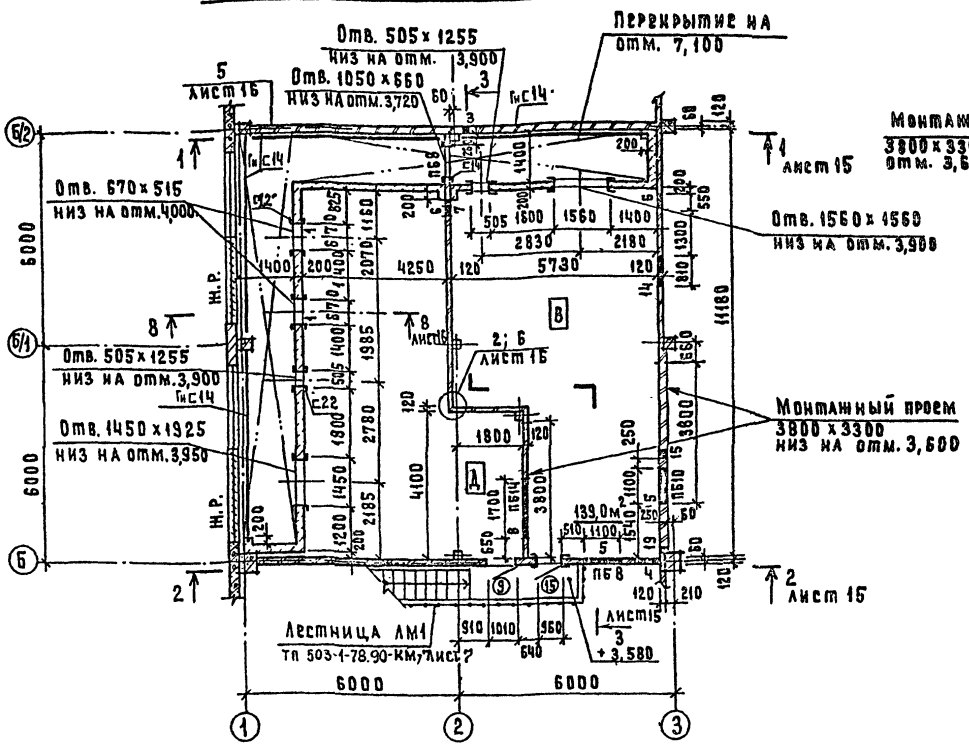

Венткамера 2 на отм. 3,600

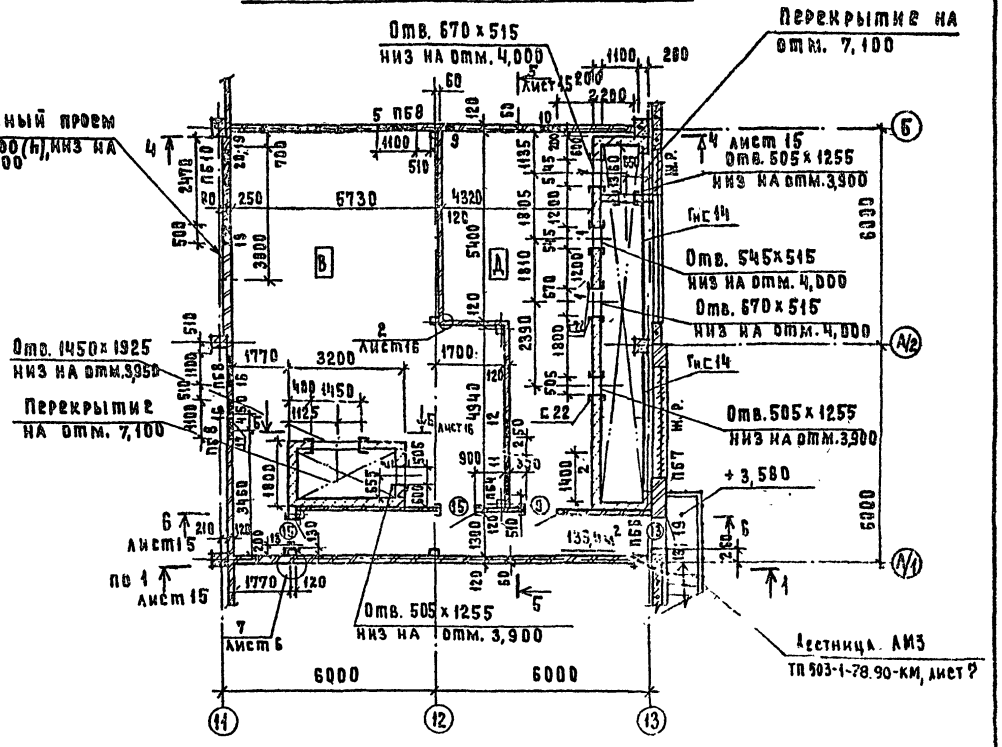

Экспликация отверстий

Тип отв.	Размеры, мм В	Размеры, мм Н	Отм. низа отв. м	Назначение
1	350	350	5,915	Энергетическое
2	1400	1400	5,710	То же
3	200	200	7,200	"
4	810	890	5,710	"
5	1100	1100	3,850	"
6	550	550	5,830	"
7	100	100	6,960	"
8	1700	900	5,960	"
9	350	350	5,710	"
10	500	500	5,710	"
11	1350	1350	5,710	"
12	460	460	6,600	"
13	350	350	6,770	"
14	810	810	4,230	"
15	300	300	5,960	"

Продолжение

Тип отв.	Размеры, мм В	Размеры, мм Н	Отм. низа отв. м	Назначение
16	1100	1100	5,100	Энергетическое
17	460	460	4,370	То же
18	500	500	6,400	"
19	80	80	5,710	Электротехническое
20	1000	1000	3,900	Энергетическое

Ведомость проёмов ворот и дверей

Марка поз.	Размер проема, мм
15	960×2050
9	1010×2070
13	910×2810

1. Материал кирпичных перегородок – см. лист 2, п. 8.
2. Материал стен венткамер – стеновые мелкие блоки марок I-Б3,5D700F25-2, IV-Б3,5D700F25-2, X-Б3,5D700F25-2 (ГОСТ 21520-89) на цементно-песчаном растворе марки 25.
3. Спецификация элементов крепления кирпичных перегородок и спецификация элементов венткамер даны на листах 18 и 16 соответственно.
4. Спецификация заполнения проемов дверей, ведомость перемычек, спецификация перемычек даны на листах 10, 13.
5. Все отверстия венткамер обрамить С22, см. лист 16, вид Б-Б п.с.

ГИП	Нанмедиков		07.90
Нач.отд.	Зильбертов		07.90
Гл.спец.	Ульянова		07.90
Рук.гр.	Петрова		07.90
Инж.ТК.	Кудряшова		07.90
Н.контр.	Ульянова		07.90

503 – 1 – 78.90 – АР

Привязан:

Инв. №

Производственный корпус автотранспортного предприятия "Агропромтранс" на 250 грузовых автомобилей

Стадия	Лист	Листов
РП	14	

Венткамеры 1, 2 на отм. 3,600

ГИПРОПРОМСЕЛЬСТРОЙ г. Саратов

Нач.отд. Зильбертов 07.90; Гл.спец. Ульянова 07.90; Рук.гр. Петрова 07.90; Инж.ТК. Кудряшова 07.90

Инв. № подл. | Подпись и дата | Взам. инв. №

Альбом 2

Венткамера 3 на отм. 3,400

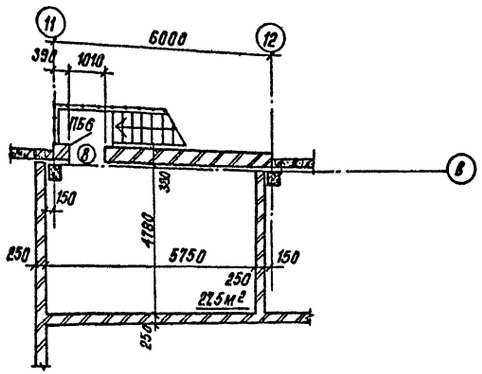

1 - 1

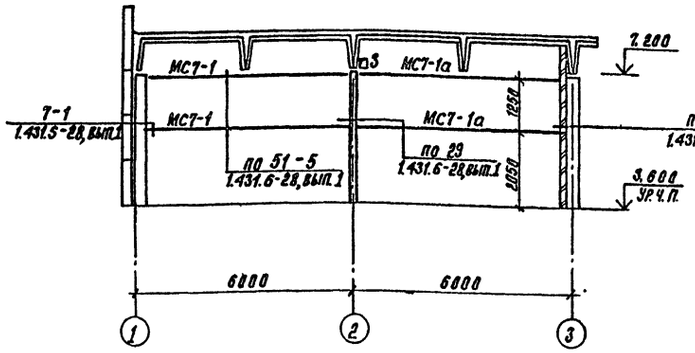

2 - 2

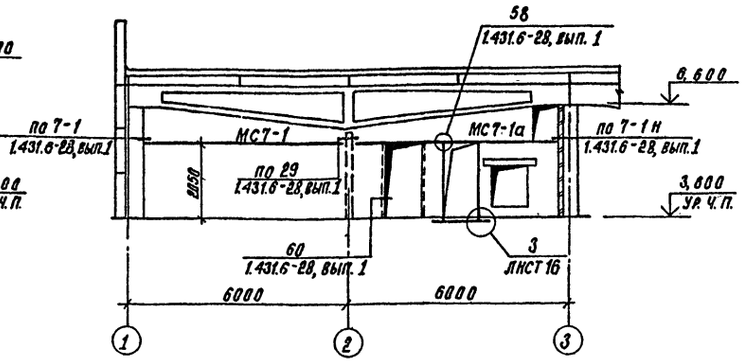

3 - 3

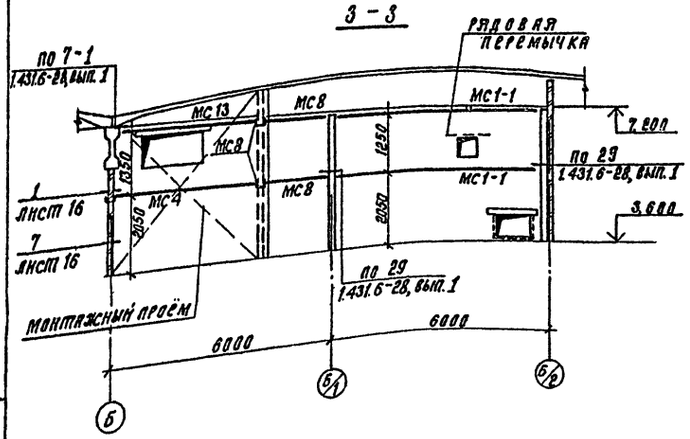

4 - 4

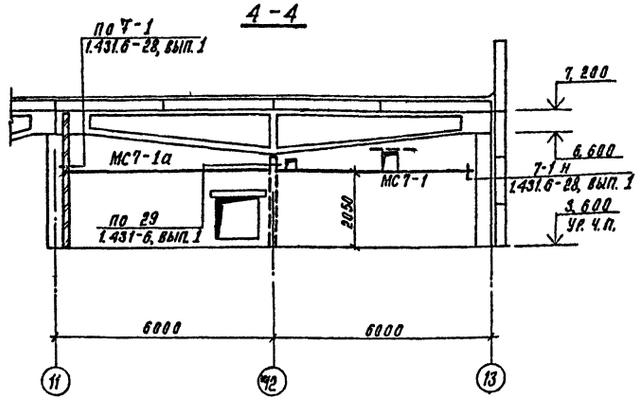

5 - 5

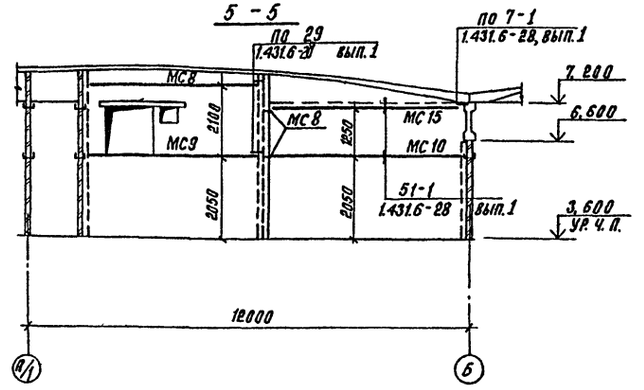

6 - 6

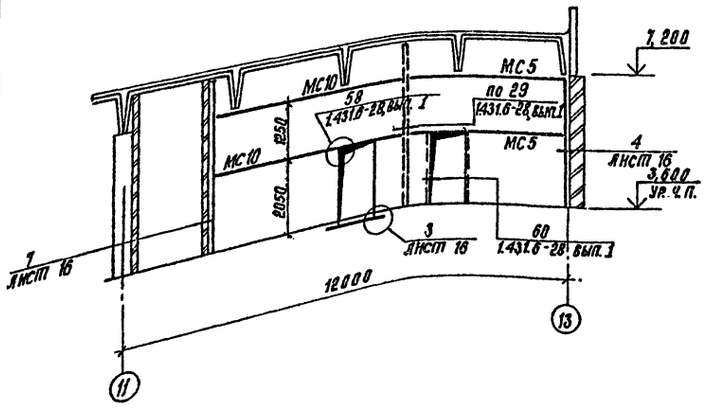

Ведомость проемов ворот и дверей

Марка поз.	Размер проема, мм
8	1010 × 2370

1. Схема расположения металлических стоек перегородок и их крепление см. ТП 503-1-78.90-КМ, лист 8.
2. Спецификация элементов крепления кирпичных перегородок дана на листе 18.
3. Указания по защите металлических элементов от коррозии см. лист 3, п. 14.
4. Спецификация заполнения проемов, ведомость перемычек даны на листе 10, спецификация перемычек на листе 13.

ГИП	Нахметдинов		III.90
Нач.отд.	Зильбертов		III.90
Гл.спец.	Ульянова		III.90
Нач.гр.	Пегова		I.90
Инж.I кат.	Кудряшова		III.90
Н.контр.	Ульянова		III.90

503 - 1 - 78.90 - АР

Производственный корпус автотранспортного предприятия „Агропромтранс" на 250 грузовых автомобилей

Стадия	Лист	Листов
РП	15	

Венткамера 3 на отм. 3,400.

ГИПРОПРОМСЕЛЬСТРОЙ г. Саратов

Привязан:

Инв. №

Копировал: Сидорова 24475-02 18 Формат А2

Гл. инж. отд. ТХ Кабанов

№ подл. | Подпись и дата | Взам. инв. №

Альбом 2

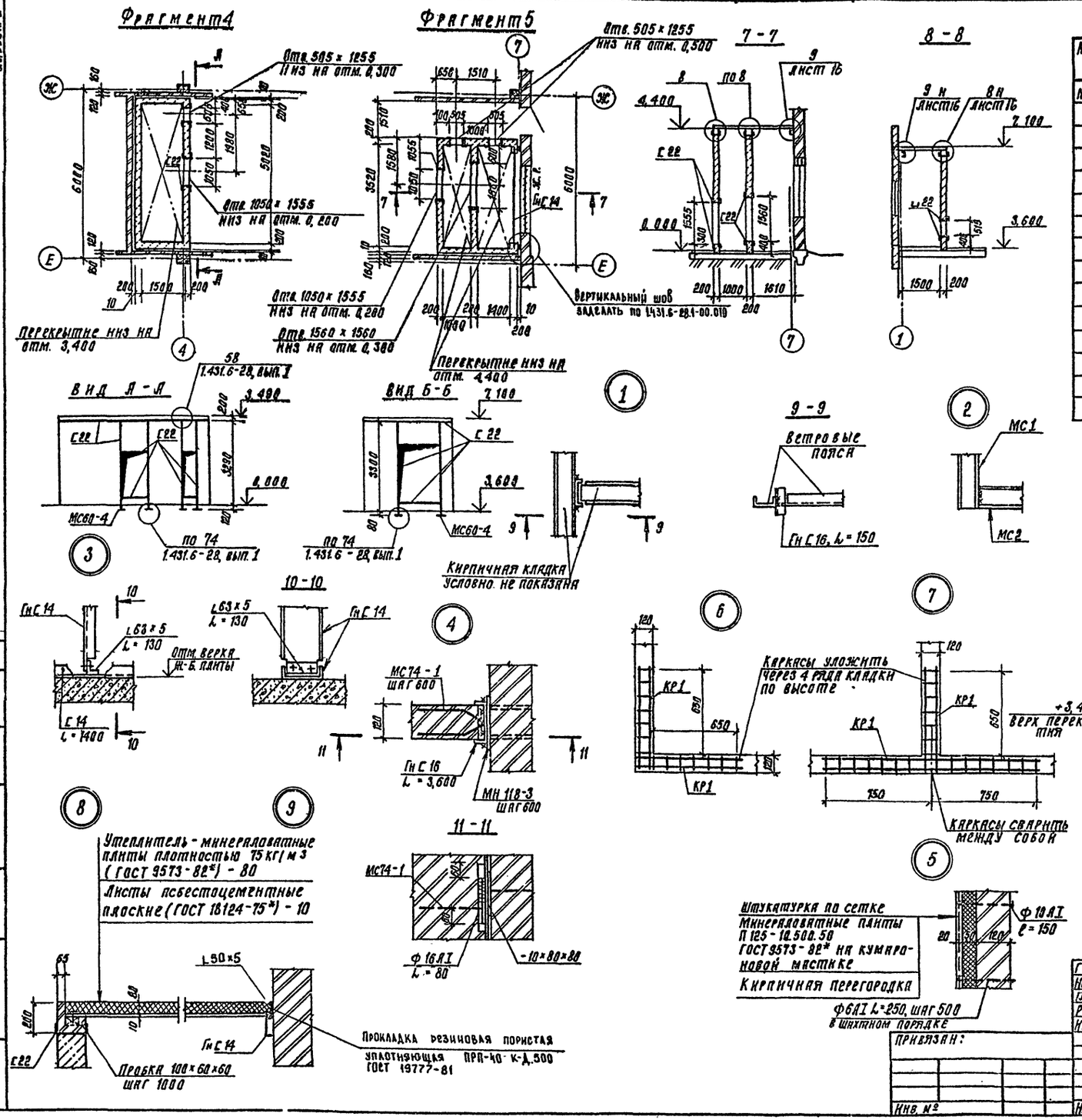

Спецификация элементов вентшахт

Марка, поз.	Обозначение	Наименование	Кол.	Масса, ед., кг	Примечание
МС60-4	1.431.6-28, вып. 2	Изделие соединительное МС60-4	36	5,64	
		Детали			
		Швеллер 22 ГОСТ 8240-89 / С235 ГОСТ 27772-88*	–	21,0	227,3 м
		Швеллер 140×60×4 ГОСТ 8278-83* / С235 ГОСТ 27772-88*	–	7,7	35 м
		Уголок 50×5 ГОСТ 8509-86 / С235 ГОСТ 27772-88*	–	3,77	3,5 м
		Материалы			
		Листы асбестоцементные плоские толщиной 10 мм			
		ГОСТ 18124-75*	–	–	52,0 м²

1. Все отверстия вентшахт обрамить С22 см. вид А-А п.с.
2. Стены вентшахт — блоки из ячеистых бетонов, см. указание п. 2, лист 14.

ГИП	Нажметдинов		07.90
Нач. отд.	Зильбертов		07.90
Гл. спец.	Ульянова		07.90
Рук. гр.	Пегова		05.90
Инж. I кат.	Кудряшова		03.90
Н. контр.	Ульянова		07.90

503 - 1 - 78.90 - АР

Производственный корпус автотранспортного предприятия „Агропромтранс" на 250 грузовых автомобилей

Фрагменты 4, 5. Схемы перекрытий вентшахт. Сечения 7-7 ÷ 11-11. Виды А-А, Б-Б. Узлы 1 ÷ 9.

Стадия	Лист	Листов
РП	16	

ГИПРОПРОМСЕЛЬСТРОЙ г. Саратов

Привязан:

Инв. №

Гл. спец. ЭН Федоркин

Взам. инв. №

Подпись и дата

Инв. № подл.

Копировал Сидорова 24475-02 19 Формат А2

Альбом 2

Схема 1

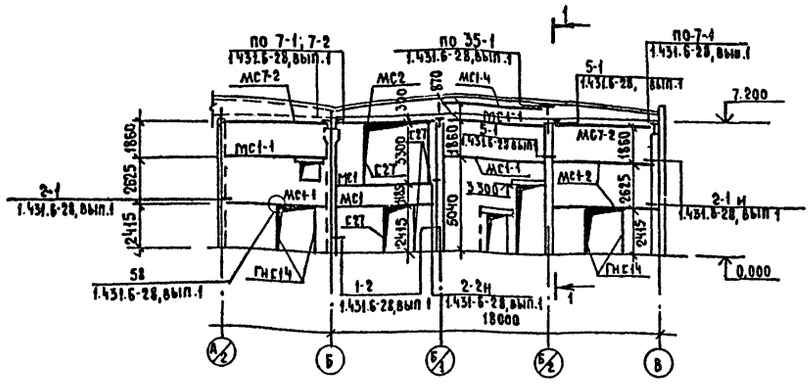

Схема 2

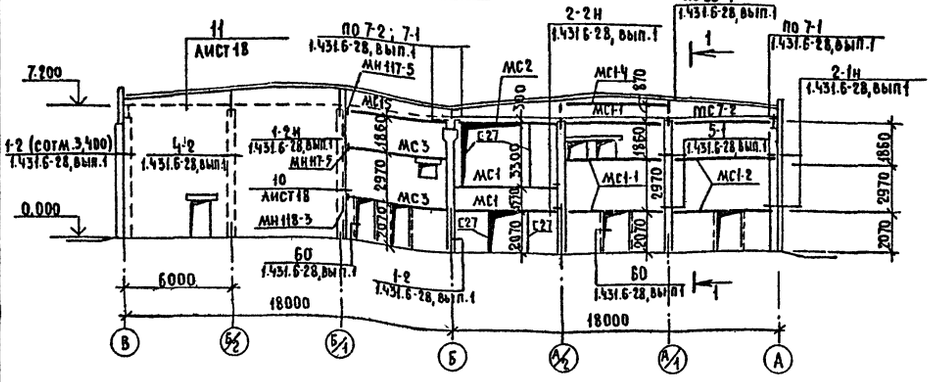

Схема 3

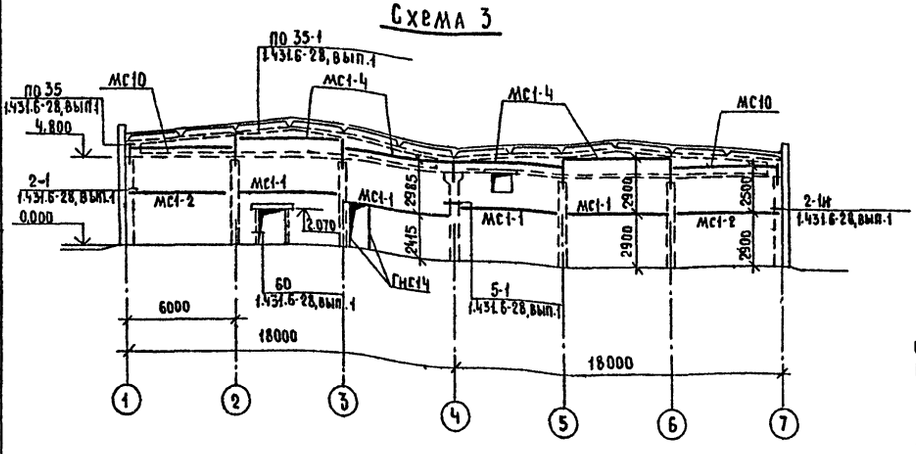

Схема 4

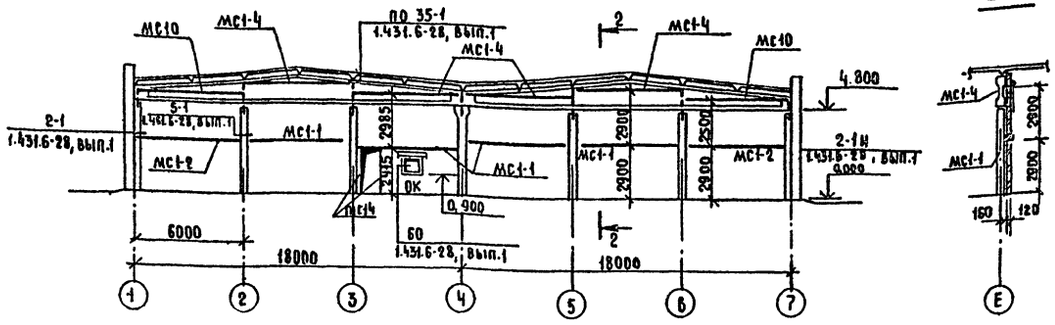

2-2

1-1

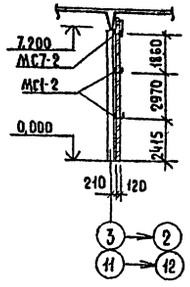

Схема 5

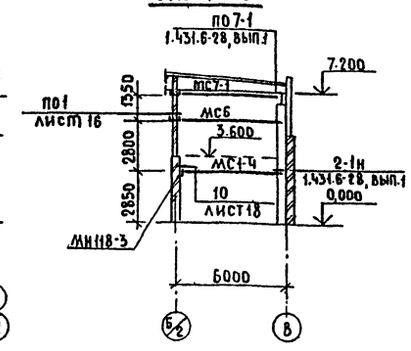

Схема 6

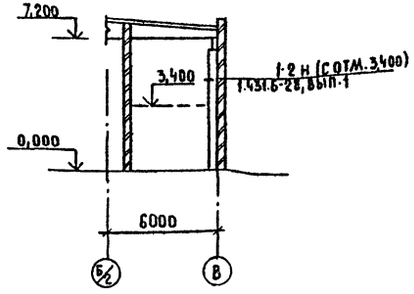

Схема 7

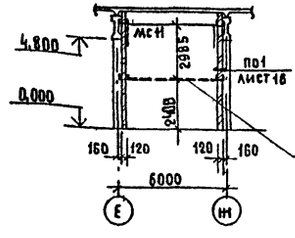

Схема 8

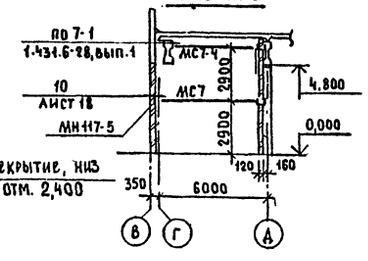

Схема 9

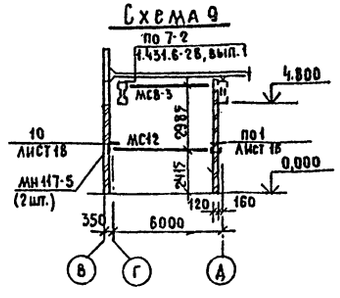

1. Материал кирпичных перегородок - см. лист 2, п. 8
2. Заполнение горизонтальных и вертикальных швов между конструкциями каркаса здания и кирпичными перегородками выполнить по документу 1.431.6-28.1-00, ОТО.
3. Спецификация элементов крепления кирпичных перегородок дана на листе 18

Привязан:

Инв. №

ГИП	Наймушин		07.90
Нач. ОТД	Зильбертов		07.90
Гл. спец.	Ульянова		07.90
Нач. гр.	Негова		05.90
Инж. кат.	Кудряшова		03.90
Н. контр.	Ульянова		07.90

503 - 1 - 78.90 - АР

Производственный корпус автотранспортного предприятия "Агропромтранс" на 250 грузовых автомобилей

Стадия	Лист	Листов
РП	17	

Кирпичные перегородки
Схемы 1÷9. Сечения 1-1

ГИПРОПРОМЭЛЕКТРОСТРОЙ
г. Саратов

Копировал: Нестеянова, Тир. 24475-02 20 Формат А2

Инв. № подл. | Подпись и дата | Взам. инв. №

Альбом 2

Спецификация элементов крепления кирпичных перегородок.

Продолжение

Марка, поз.	Обозначение	Наименование	Кол.	Масса ед. кг.	Примечание
		Сборочные единицы			
		Изделия соединительные			
МС1-1	1.431.6-28, вып.1	МС 1-1	15	74,03	
МС1-2	1.431.6-28, вып.1	МС 1-2	10	73,91	
МС1-4	1.431.6-28, вып.1	МС1-4	15	71,33	
МС7-1	1.431.6-28, вып.1	МС 7-1	7	70,22	
МС7-2	1.431.6-28, вып.1	МС 7-2	3	69,0	
МС10-1	1.431.6-28, вып.1	МС 10-1	16	3,04	
МС32-1	1.431.6-28, вып.1	МС32-1	95	0,29	
МС 52	1.431.6-28, вып.1	МС 52	75	0,68	
МС 54	1.431.6-28, вып.1	МС 54	43	0,34	
МС64-2	1.431.6-28, вып.1	МС 64-2	43	0,31	
МС65-2	1.431.6-28, вып.1	МС 65-2	14	3,32	
МС77-2	1.431.6-28, вып.1	МС 77-2	14	0,43	
МС 73	1.431.6-28, вып.1	МС 73	208	0,10	
МС32-2	1.431.6-28, вып.1	МС 32-2	10	0,80	
МС65-3	1.431.6-28, вып.1	МС 65-3	4	0,70	
МС7-4	1.431.6-28, вып.1	МС 7-4	1	62,76	
МС8-3	1.431.6-28, вып.1	МС 8-3	2	153,77	
МС7-10	1.431.6-28, вып.1	МС 7-1	6	70,22	L=5720
МС74-1	1.431.6-28, вып.1	МС74-1	6	0,07	
МС1	ТП 503-1-78.90 — АР.И.4	МС1	4	166,12	
МС2	ТП 503-1-78.90 — АР.И.5	МС2	2	158,92	
МС3	ТП 503-1-78.90 — АР.И.6	МС3	2	42,87	
МС4	ТП 503-1-78.90 — АР.И.6	МС4	1	32,74	
МС5	ТП 503-1-78.90 — АР.И.7	МС5	2	33,51	
МС6	ТП 503-1-78.90 — АР.И.7	МС6	1	45,16	

Марка, поз.	Обозначение	Наименование	Кол	Масса ед. кг.	Примечание
МС7	ТП 503-1-78.90 — АР.И.7	МС 7	1	44,83	
МС8	ТП 503-1-78.90 — АР.И.8	МС 8	6	14,25	
МС9	ТП 503-1-78.90 — АР.И.8	МС 9	2	38,28	
МС10	ТП 503-1-78.90 — АР.И.8	МС 10	9	43,14	
МС11	ТП 503-1-78.90 — АР.И.9	МС 11	4	150,08	
МС12	ТП 503-1-78.90 — АР.И.9	МС 12	2	160,03	
МС13	ТП 503-1-78.90 — АР.И.10	МС 13	1	31,24	
МС14	ТП 503-1-78.90 — АР.И.10	МС 14	1	41,40	
МС15	ТП 503-1-78.90 — АР.И 11	МС 15	1	41,37	
		Изделия закладные:			
А	2.435-6, вып.1	Анкер А	36	1,45	
МН117-5	1.400-15, вып.1	МН 117-5	7	2,70	
МН118-3	1.400-15, вып.1	МН 118-3	10	3,50	
МН1	ТП 503-1-78.90 — АР.И.12	МН 1	2	55,2	
КР1	ТП 503-1-78.90 — АР.И.15	Каркас КР1	—	1,34	80м
		Детали:			
		ф6АI, L=250 ГОСТ 5781-82*	75	0,05	
		ф10АI, L=150 ГОСТ 5781-82*	75	0,1	
		ф16АI, L=80 ГОСТ 5781-82*	6	0,13	
		Лист 8х100х160-Б ГОСТ 19903-74* / С235 ГОСТ 27772-88*	38	1,0	
		Лист 10х80х80-Б ГОСТ 19903-74* / С245 ГОСТ 27772-88*	6	0,4	
		Уголок 100х100х8-Б ГОСТ 8509-86 / С245 ГОСТ 27772-88*	38	1,22	L=100
		Уголок 63х63х5 ГОСТ 8509-86 / С235 ГОСТ 27772-88*	4	0,60	L=130
		Швеллер 30 ГОСТ 8240-89 / С245 ГОСТ 27772-88*	14	4,77	L=150
		Швеллер 27 ГОСТ 8240-89 / С245 ГОСТ 27772-88*	—	27,7	12,0м
		Швеллер 160х80х4 ГОСТ 8278-83* / С235 ГОСТ 27772-88*	10	1,44	L=150
		Швеллер 140х60х4 ГОСТ 8278-83* / С235 ГОСТ 27772-88*	—	7,70	19,0м
		Швеллер 160х80х4 ГОСТ 8278-83* / С235 ГОСТ 27772-88*	—	9,58	3,6м

Разбивку соединительных изделий МС6 (серия 1.465.1-14, вып.2) см. лист КЖ-43

Установка закладных изделий в кирпичных стенах

Дверь ПД-6, ПДи-6

Ворота ВП-3,6х3,6

Каркасы сварить между собой

КР1 уложить через 4 ряда кладки по высоте

Гн Ø16, L=150 (Ø30, L=150)

Стальной ветровой пояс - МС

МН118-3 (МН117-5)

МС77-2 шаг 750

МС6 см. указ.

-8х240х240

Бетон тяжелый класса В15

ГИП	Нажмеденков			07.94	503-1-78.90 — АР
Нач.отд.	Зильбертов			07.94	
Гл.спец.	Ульянова			07.94	
Нач.групп.	Легова			07.94	
Инж.I кат	Кудряшова			03.94	
Н.контр.	Ульянова			07.94	

Производственный корпус автотранспортного предприятия Агропромтранс на 250 грузовых автомобилей

Стадия: РП | Лист: 18 | Листов:

Узлы 10÷13. Установка закладных изделий в кирпичных стенах

Гипропромсельстрой г. Саратов

Привязан:

Инв. №

Инв.№ подл. | Подпись и дата | Взам.инв.№

24475-02 21 копировал: Ильичева

Формат А2

Альбом 2

ОК1; ОК1а

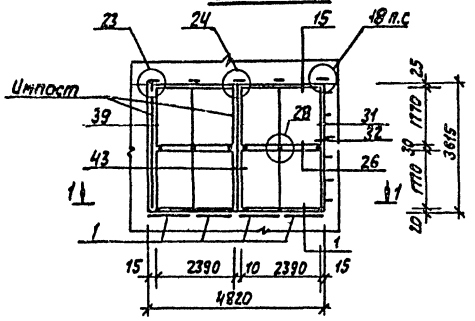

ОК2

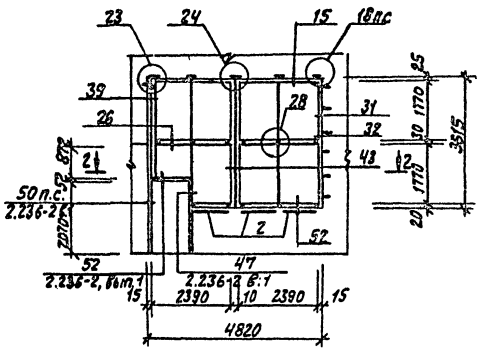

ОК3

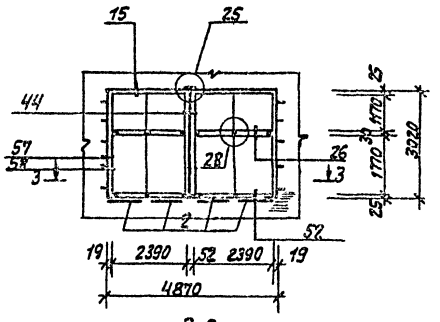

ОК4

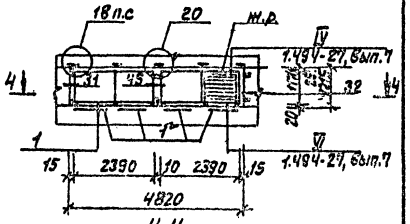

1-1

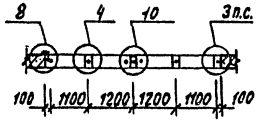

2-2

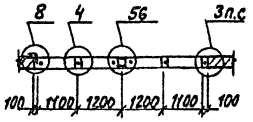

3-3

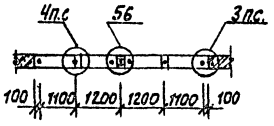

4-4

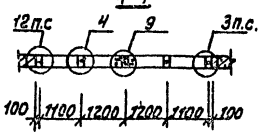

ОК8

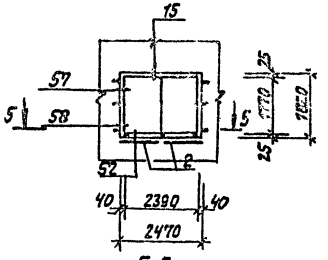

5-5

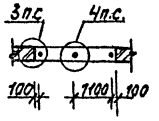

ОК5

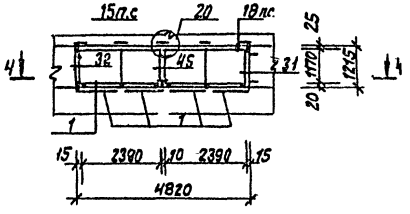

ОК6; ОК6а

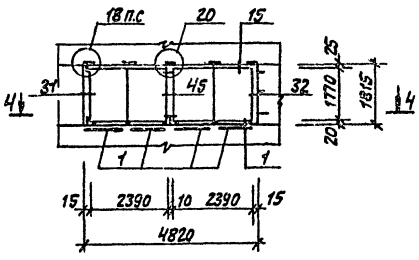

ОК7

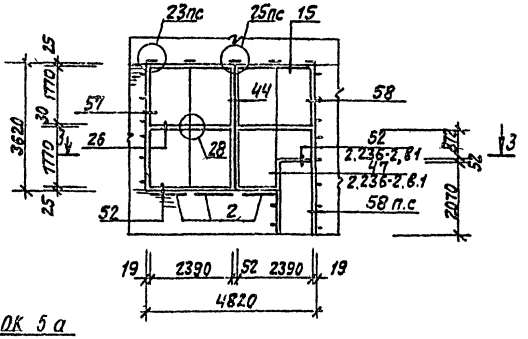

ОК 5а

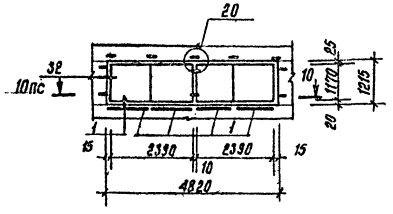

1. Маркировка оконных проемов дана на листах 6,7
2. Узлы, замаркированные на схемах заполнения оконных проемов, приняты по серии 2.436-17, вып.1
3. Спецификация элементов к схемам заполнения оконных проемов дана на листе 21.
4. Жалюзийные решетки, установленные в проемах учтены в части проекта ОВ.
5. ОК1а и ОК6а - зеркальное изображение ОК1 и ОК6.

ГИП	Нагметдинов		01.90
Нач.отд.	Зильберговна		01.90
Гл.спец.	Ульянова		01.90
Нач.гр.	Легова		01.90
Инж.III к.	Левксевич		01.90
Н.контр.	Ульянова		01.90

503 - 1 - 78.90 - АР

Привязан

Производственный корпус автотранспортного предприятия „Агропромтранс" на 250 грузовых автомобилей

Стадия	Лист	Листов
РП	19	

Схемы заполнения оконных проемов (начало)

ГИПРОПРОМСЕЛЬСТРОЙ г.Саратов

Инв.№ подл. | Подпись и дата | Взам.инв.№

Альбом 2

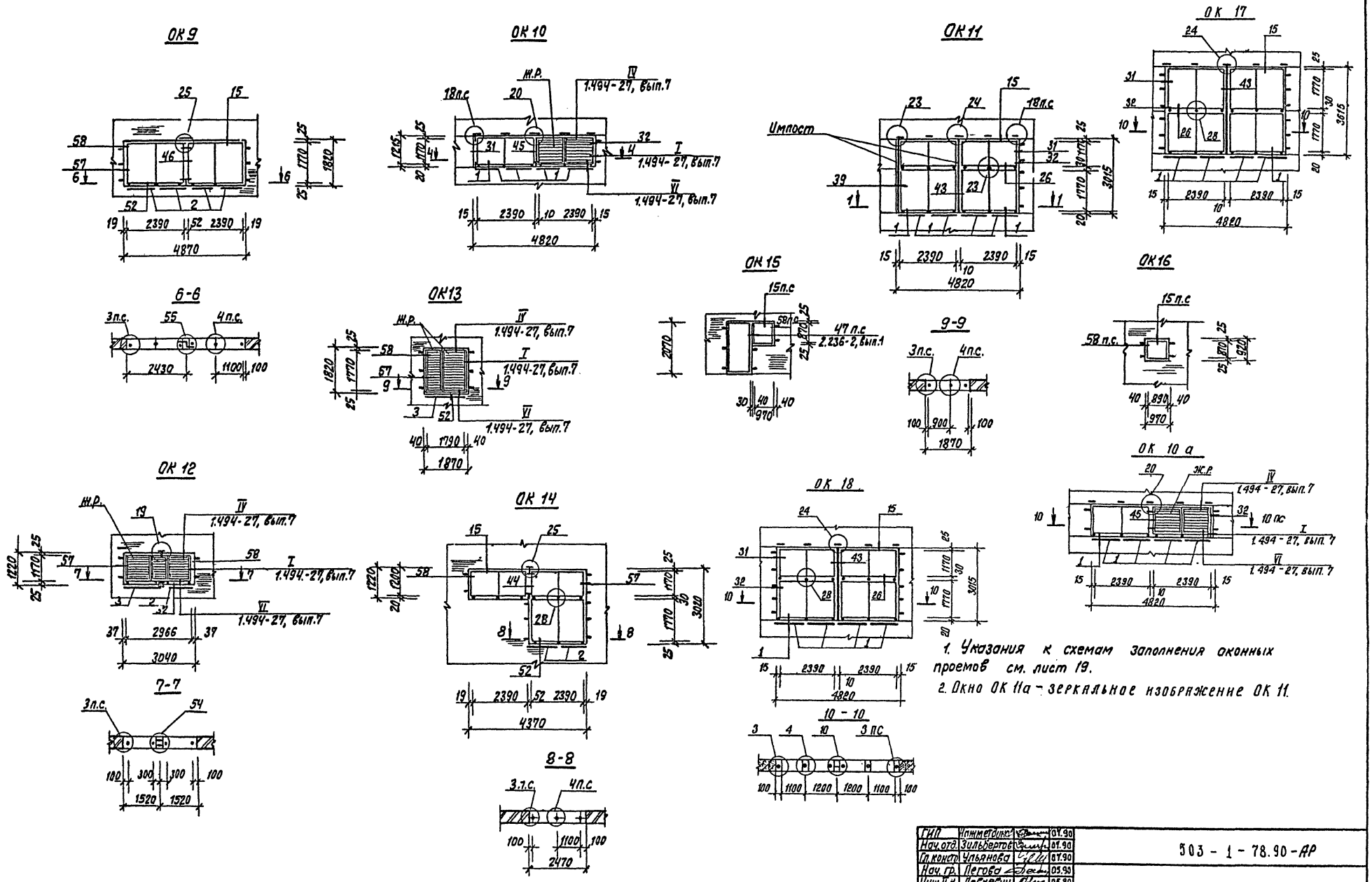

1. Указания к схемам заполнения оконных проемов см. лист 19.
2. Окно ОК 11а – зеркальное изображение ОК 11.

ГИП	Нижметдинов		07.90
Нач. отд.	Зильбертов		07.90
Гл. констр.	Ульянова		07.90
Нач. гр.	Легова		05.90
Инж. II к.	Левкевич		05.90
Н. контр.	Ульянова		07.90

503 - 1 - 78.90 - АР

Привязан:

Инв. N

Производственный корпус автотранспортного предприятия „Агропромтранс" на 250 грузовых автомобилей

Схемы заполнения оконных проемов (продолжение)

Стадия	Лист	Листов
РП	20	

ГИПРОПРОМСЕЛЬСТРОЙ г. Саратов

24475-02 23 Копировал: Леденева Формат А2

Инв. N подл. | Подпись и дата | Взам. инв. N

Альбом 2

Спецификация заполнения оконных проемов

Марка, поз.	Обозначение	Наименование	Кол.	Масса ед. кг.	Примечание
ОК1, (ОК1а)	лист 19	Оконный проем ОК1, (ОК1а)	2, (6)		
ОК2	лист 19	Оконный проем ОК2	1		
ОК3	лист 19	Оконный проем ОК3	1		
ОК4	лист 19	Оконный проем ОК4	1		
ОК5, (ОК5а)	лист 19	Оконный проем ОК5, (ОК5а)	2, (1)		
ОК6, (ОК6а)	лист 19	Оконный проем ОК6, (ОК6а)	1, (2)		
ОК7	лист 19	Оконный проем ОК7	1		
ОК8	лист 19	Оконный проем ОК8	2		
ОК9	лист 20	Оконный проем ОК9	1		
ОК10, (ОК10а)	лист 20	Оконный проем ОК10, (ОК10а)	1, (1)		
ОК11, (ОК11а)	лист 20	Оконный проем ОК11, (ОК11а)	1, (1)		
ОК12	лист 20	Оконный проем ОК12	1		
ОК13	лист 20	Оконный проем ОК13	1		
ОК14	лист 20	Оконный проем ОК14	1		
ОК17	лист 20	Оконный проем ОК17	5		
ОК18	лист 20	Оконный проем ОК18	2		

Схемы заполнения оконных проемов даны на листах 19, 20.

Спецификация элементов к схемам заполнения оконных проемов

Марка, поз.	Обозначение	Наименование	Количество на исполнение																Примечание
			ОК1 ОК1а	ОК2	ОК3	ОК4	ОК5 ОК5а	ОК6 ОК6а	ОК7	ОК8	ОК9	ОК10 ОК10а	ОК11 ОК11а	ОК12	ОК13	ОК14	ОК15	ОК16	ОК17	ОК18	
1	ГОСТ 12506-81	Окно ПКД 18.24.1	4	4	2	—	—	2	4	1	2	—	2	—	—	1	—	—	4	2	
2	ГОСТ 12506-81	Окно ПКД 12.24.1	—	—	2	2	2	—	—	—	—	2	2	—	—	2	—	—	—	2	
3	ГОСТ 12506-81	Окно ПКД 18.18.1	—	—	—	—	—	—	—	—	—	—	—	—	1	—	—	—	—	—	
4	ГОСТ 12506-81	Окно ПКД 12.30.1	—	—	—	—	—	—	—	—	—	—	—	1	—	—	—	—	—	—	
5	ГОСТ 11214-86	Окно ОСЭ-9	—	—	—	—	—	—	—	—	—	—	—	—	—	—	1	1	—	—	
1	ГОСТ 6785-80**	Плита подоконная ПО012.20.35Т	4	—	—	4	4	4	—	—	—	4	4	—	—	—	—	—	4	4	
2	ГОСТ 6785-80**	Плита подоконная ПО012.25.35Т	—	3	4	—	—	—	3	2	4	—	—	1	—	2	—	—	—	—	
3	ГОСТ 6785-80**	Плита подоконная ПО018.25.35Т	—	—	—	—	—	—	—	—	—	—	—	1	1	—	—	—	—	—	
фс1.48	2.436-17, вып.1	Слив фс 1.48	1	—	—	1	1	1	—	—	—	1	1	—	—	—	—	—	1	1	
фс 3.18	2.436-17, вып.1	Слив фс 3.18	—	—	—	—	—	—	—	—	—	—	—	—	1	—	—	—	—	—	
фс 3.24	2.436-17, вып.1	Слив фс 3.24	—	—	—	—	—	—	—	1	—	—	—	—	—	1	—	—	—	—	
фс 3.30	2.436-17, вып.1	Слив фс 3.30	—	—	—	—	—	—	—	—	—	—	—	1	—	—	—	—	—	—	
фс 3.48	2.436-17, вып.1	Слив фс 3.48	—	1	1	—	—	—	1	—	1	—	—	—	—	—	—	—	—	—	
МС1	2.436-17, вып.1	Костыль МС1	5	5	3	4	6	4	3	3	2	6	6	2	3	3	—	—	5	6	
МС3	2.436-17, вып.1	Костыль МС3	—	—	2	—	—	—	2	—	2	—	—	1	—	—	—	—	—	—	
МС5	2.436-17, вып.1	Изделие закладное МС5	—	—	1	—	—	—	1	—	1	—	—	1	—	—	—	—	—	—	
МС8	2.436-17, вып.1	Кронштейн МС8	5	5	3	4	5	4	3	3	2	5	6	2	3	3	—	—	5	6	
	ГОСТ 8486-86*Е	Наличник тип 1 сеч. 53×13	30,0	16,0	34,2	16,8	16,8	20,4	29,6	12,0	19,8	16,8	31,2	10,8	10,8	34,0	14,0	5,4	30,0	31,2	М
		Уголок 2 L 20×50×6, ГОСТ 8510-86 / Ст3кп2, ГОСТ 535-79*	3,6	3,6	—	—	—	—	—	—	—	—	3,0	—	—	—	—	—	3,6	3,0	М
		Уголок 63×40×6, ГОСТ 8510-86 / Ст3кп2, ГОСТ 535-79*	3,6	4,5	—	—	—	—	—	—	—	—	3,0	—	—	—	—	—	—	—	М
		Уголок 63×40×5, ГОСТ 8510-86 Е-40 / Ст3кп2, ГОСТ 535-79*	8	8	—	2	4 (—)	2	—	—	—	4 (—)	7	4	—	—	—	—	—	—	
		Уголок 75×6, ГОСТ 8509-86 Е-40 / Ст3кп2, ГОСТ 535-79*	—	—	2	4	4	4	4	—	4	2	—	—	—	2	—	—	—	—	
		Полоса 6×80, ГОСТ 103-76*Е-80 / Ст3кп2 ГОСТ 535-79*	3	3	—	—	—	—	1	—	—	—	3	—	—	—	—	—	—	—	
		Пробка 130×140×160, ГОСТ 8486-86Е	—	—	10	—	—	—	14	6	6	—	—	4	6	10	7	4	—	—	
		Доска 40×130×235, ГОСТ 8486-86Е	6	6	6	—	—	—	6	—	—	—	6	—	—	—	—	—	—	—	
		Доска 30×80×130, ГОСТ 8486-86Е	6	6	—	2	2 (4)	3	—	—	—	2 (4)	5	—	—	—	—	—	12	10	
		Доска 40×160×80, ГОСТ 8486-86Е	—	—	10	—	—	—	14	6	6	—	—	4	6	10	7	4	—	—	
		Доска 25×130×30, ГОСТ 8486-86Е	5	5	5	5	5	5	5	3	4	6	3	3	3	3	—	—	—	—	
		Доска 50×30, ГОСТ 8486-86Е	—	—	—	—	—	—	—	—	18	—	—	—	—	—	—	—	—	—	М
		Доска 30×100, ГОСТ 8486-86Е	—	20	—	—	—	—	20	—	—	—	—	—	—	—	20	20	—	—	М
		Импост 50×150, ГОСТ 8486-86Е	—	—	30	—	—	—	36	—	—	—	—	—	—	—	—	—	—	—	М
		Брус 50×50×150, ГОСТ 8486-86Е	6	6	—	2	2 (4)	3	—	—	—	2 (4)	5	—	—	—	—	—	12	10	

ГИП	Ахметдинов		07.90
Нач. отд.	Зильбертов		07.90
Гл. констр.	Ульянова		07.90
Нач. гр.	Петова		06.90
Инж. III к.	Левкевич		06.90

503-1-78.90-АР

Привязан:

Инв. №

Н. контр.	Ульянова		07.90

Производственный корпус автотранспортного предприятия агропромтранса на 250 грузовых автомобилей

Стадия	Лист	Листов
РП	21	

Схемы заполнения оконных проемов (окончание)

ГИПРОПРОМСЕЛЬСТРОЙ г. Саратов

Инв. № подл. | Подпись и дата | Взам. инв. №

24475-02. 24 Копировал: Савина

Формат А2

Альбом 2

План полов на отм. 0,000

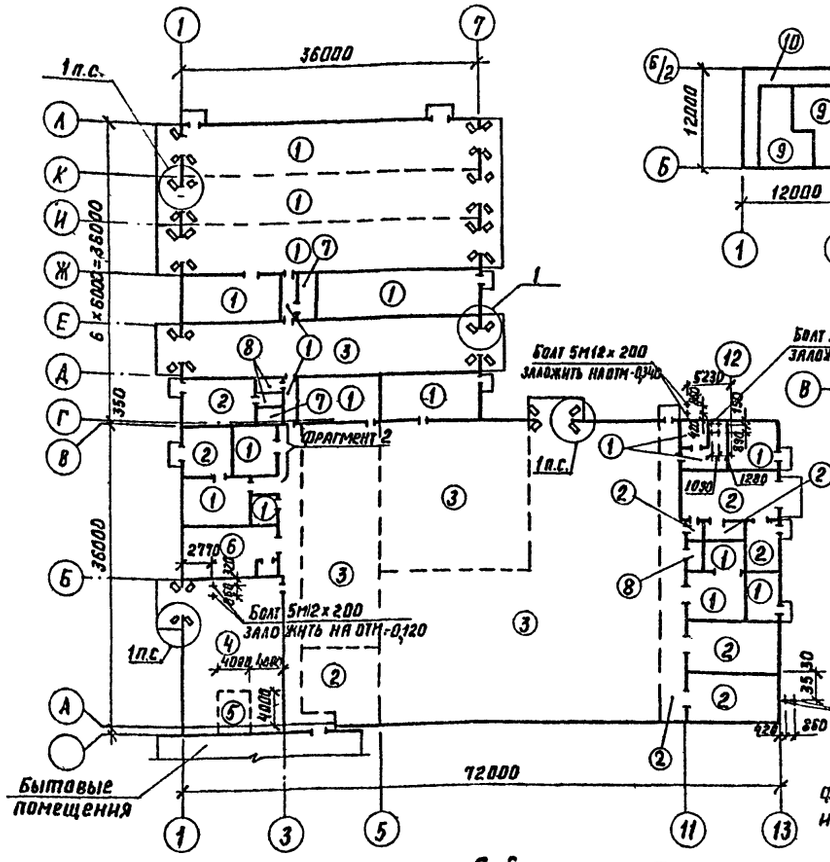

Планы полов на отм. 3,600

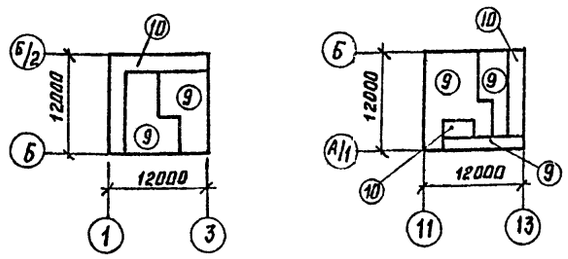

План полов на отм. 3,400

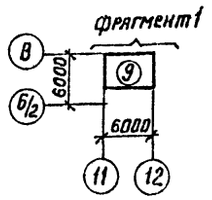

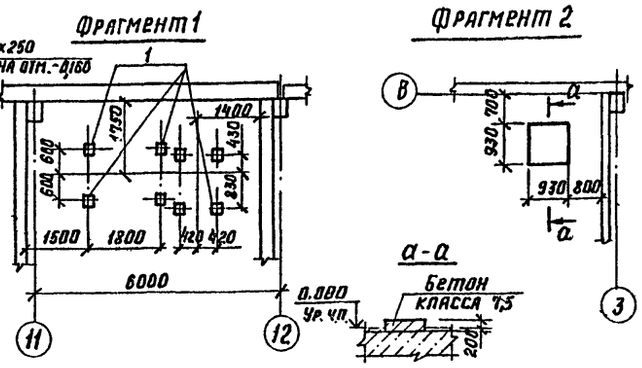

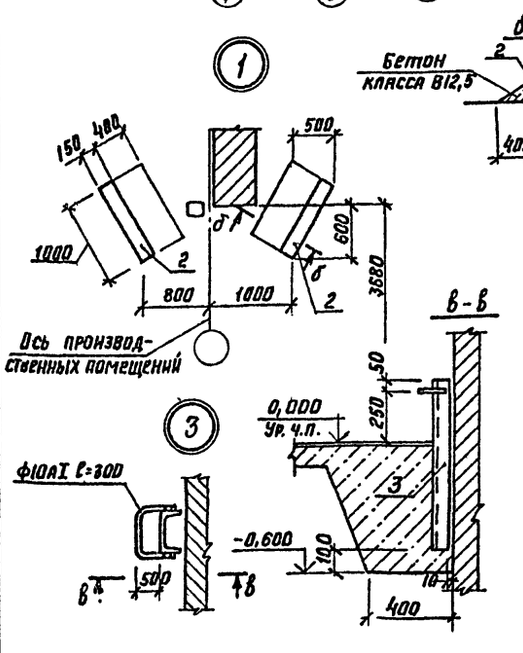

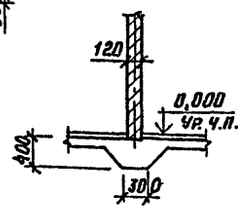

1. Работы по устройству полов начинать после выполнения фундаментов под оборудование, подпольных каналов, прокладки инженерных сетей.

2. По контуру здания у наружных стен под конструкцию пола уложить по грунту основания слой керамзитового гравия плотностью 800 кгс/м³ шириной 800мм, толщиной 200мм.

3. Под кирпичные перегородки толщиной 120мм выполнять уширенную бетонную подготовку по узлу 2.

4. При устройстве полов заложить обрамляющие закладные изделия в местах примыкания полов к каналам, приямкам по чертежам марки КЖ.

5. Ребристые участки перекрытия на отм. 3,600 засыпать керамзитом плотностью 400 кгс/м³,

6. Плинтусы для полов типов 7, 8, 5 выполнять соответственно по деталям 139, 141, 138 серии 1.444-1, вып.1, для остальных типов плинтусы выполнять по детали 140.

7. При устройстве полов предусмотреть закладные поз.10 под трансформатор по черт. КЖ-35.

Экспликация полов *)

Наименование или номер помещения по проекту	Тип пола по проекту	Схема пола или номер узла по серии	Элементы пола и их толщина	Площадь пола **) м²
6, 9, 11, 13, 22, 23, 27, 28, 29, 26	1		Покрытие-цементно-песчаный раствор М200 -20мм Подстилающий слой - бетон класса В7,5 -100мм Основание-слой щебня крупностью 40÷60мм, вдавленный в грунт	412,6
Проезды, проходы, 4 8, 10, 18, 18а 19, 21, 24, 25, 33, 12	2	14 1,444-1, вып.1	Покрытие-мозаичное (терраццо) с известковым щебнем, бетон класса В25 -25мм Подстилающий слой - бетон класса В25 -100мм Основание - см. тип пола 1	730,4
7, 15÷17 1, 2, 3	3	10 1,444-1, вып.1	Покрытие - бетон класса В22,5 по водонепроницаемости марка W6-25мм Подстилающий слой - бетон класса. В22,5 по водонепроницаемости марка W6 -100мм Основание - см. тип пола 1	2350,0
20	4	11 1,444-1, вып.1	Покрытие - асфальтобетонное-40мм Подстилающий слой-бетон класса В15. -100мм Основание - см. тип пола 1	48,7
20	5	8 1,444-1, вып.1	Покрытие - плиты из жароупорного бетона -120мм Подстилающий слой - см. тип. пола 4 Основание - см. тип пола 1	16,0
14	6		Покрытие - кислотоупорный бетон на жидком стекле уплотняющей добавкой класса В15 -20мм Подстилающий слой - кислотоупорный бетон, на жидком стекле с уплотняющей добавкой, класса В22,5-100мм Основание - см. тип пола 1	60,7
5, 32	7	226 2,244-1, вып.4	Покрытие-линолеум резиновый многослойный-релин типа А ГОСТ 16914-71 -3мм	18,1
30, 31	8	240 2,244-1, вып.4	Покрытие-керамические плитки ГОСТ 6787-80* -13мм	9,5
Венткамеры на площадках	9		Покрытие - бетон класса В15-20мм стяжка - легкий бетон класса В5 D = 1100 кгс/м³ -60мм Основание - ж.-б. плита	224,9
Вентшахты на площадках	10		Покрытие - бетон класса В15 со шлифованием и пропиткой флюатами -20мм Стяжка-цементно-песчаный раствор марки 150 -40мм Плиты из ячеистого бетона D = 350 кгс/м³ (ГОСТ 5742-76) - 80мм Основание - ж.-б. плита	47,7

*) В экспликации полов в графе „элементы пола" указаны только недостающие данные, остальные - принимать по соответствующему узлу серии.

**) Площади помещений указаны без вычета элементов подземного хозяйства

Спецификация элементов на полы

Марка, поз.	Обозначение	Наименование	Кол.	Масса ед.кг.	Примечание
1	1.400-15, вып.1	Изделие закладное МН111-6	8	1,6	
		То же МН4-46			110,0м
2		Бортовой камень			
		БР-100.30.15 ГОСТ 6665-82*	39	100	
3		Швеллер С10 ГОСТ 8240-89 ℓ=800 С 235 ГОСТ 27772-88*	1	6,9	

ГИП	Нажметдинов		07.90
Нач.отд	Зильбертов		07.90
Гл.спец	Ульянова		05.90
Нач.груп	Пегова		05.90
Инж.I кат	Голишникова		05.90
Н.контр.	Ульянова		07.90

Привязан

Инв.№

503 - 1 - 78.90 - АР

Производственный корпус автомат спортного предприятия Агропромтранс на 250 грузовых автомобилей

Стадия	Лист	Листов
РП	22	

Планы полов на отм. 0,000, 3,400; 3,600. Фрагменты 1, 2. Узлы 1, 2, 3.

ГИПРОПРОМСЕЛЬСТРОЙ г. Саратов

24475-02 25 Копировал: Савина Сол формат А2

Инв.№ подл. | Подпись и дата | Взам. инв.№

Альбом 2

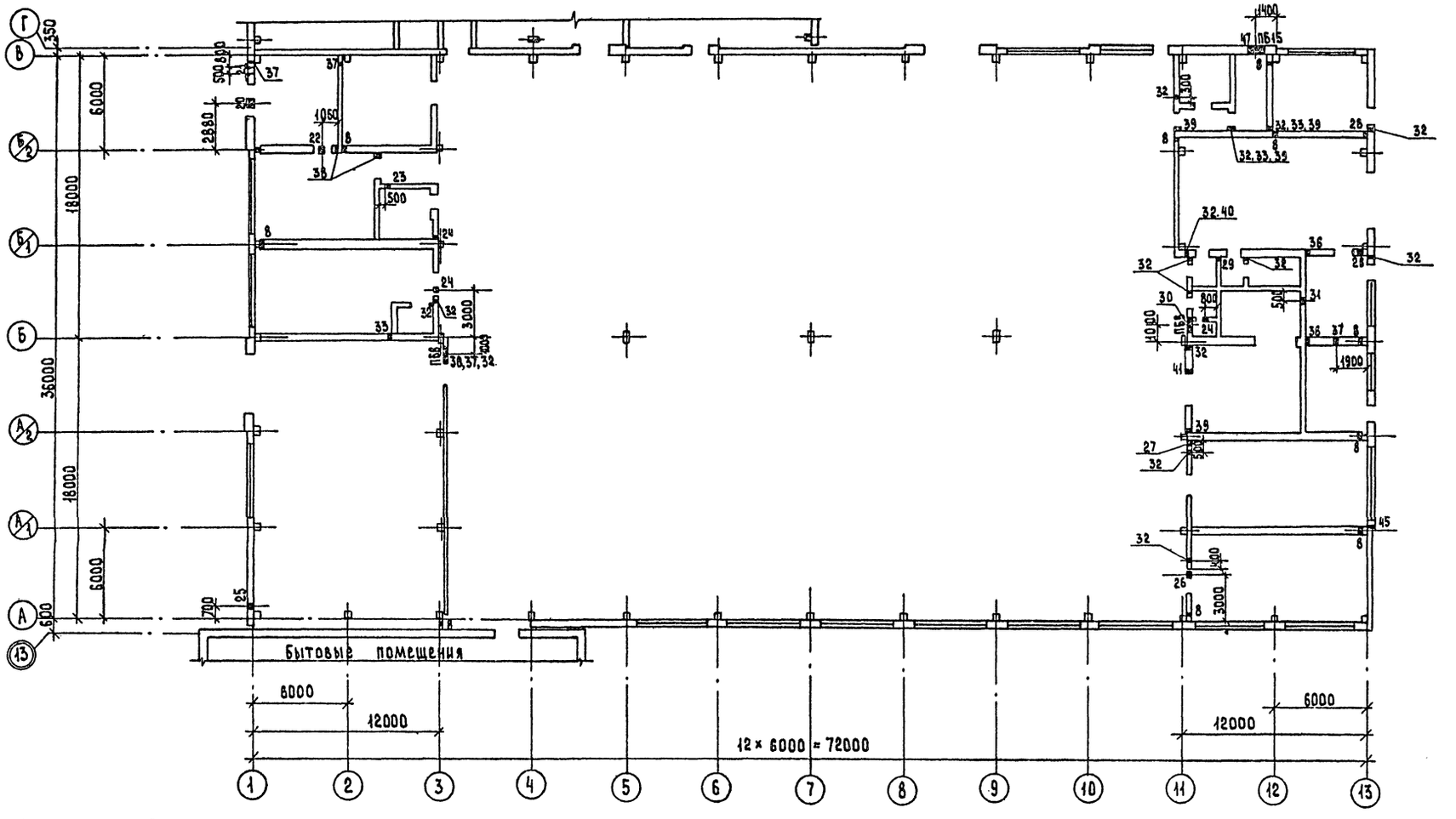

Схематический план корпуса

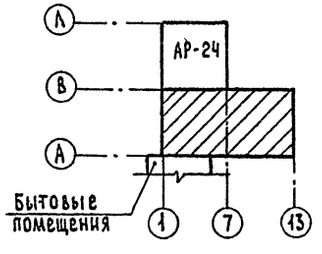

1. Экспликация отверстий дана на листе 24
2. Отверстие тип 21 обрамить по контуру закладным изделием МН2.
МН2 учтено в спецификации на листе 13.
3. Ведомость перемычек дана на листе 10, спецификация перемычек - на листе 13.

ГИП	Нажметдинов		07.90
Нач. отд.	Зильбертов		07.90
Гл. спец.	Ульянова		06.90
Нач. гр.	Пегова		05.90
Инж. I кат.	Кудряшова		05.90
Арх. II кат.	Яфарова		05.90
Н. контр.	Ульянова		05.90

Привязан:

Инв. №

503 - 1 - 78.90 - АР

Производственный корпус автотранспортного предприятия „Агропромтранс" на 250 грузовых автомобилей

Стадия	Лист	Листов
РП	23	

План отверстий на отм. 0,000

ГИПРОПРОМСЕЛЬСТРОЙ г. Саратов

24475-02 26 Копировал: Сырова, Спрог.

Формат А2

Нач. отд. ВК	Свирепов		05.90
Гл. спец. ЭН	Федоркин		05.90
Нач. отд. ЭТ	Калганов		05.90
Гл. инж. отд. ТХ	Кабанов		05.90

Инв. № подл. | Подпись и дата | Взам. инв. №

Альбом 2

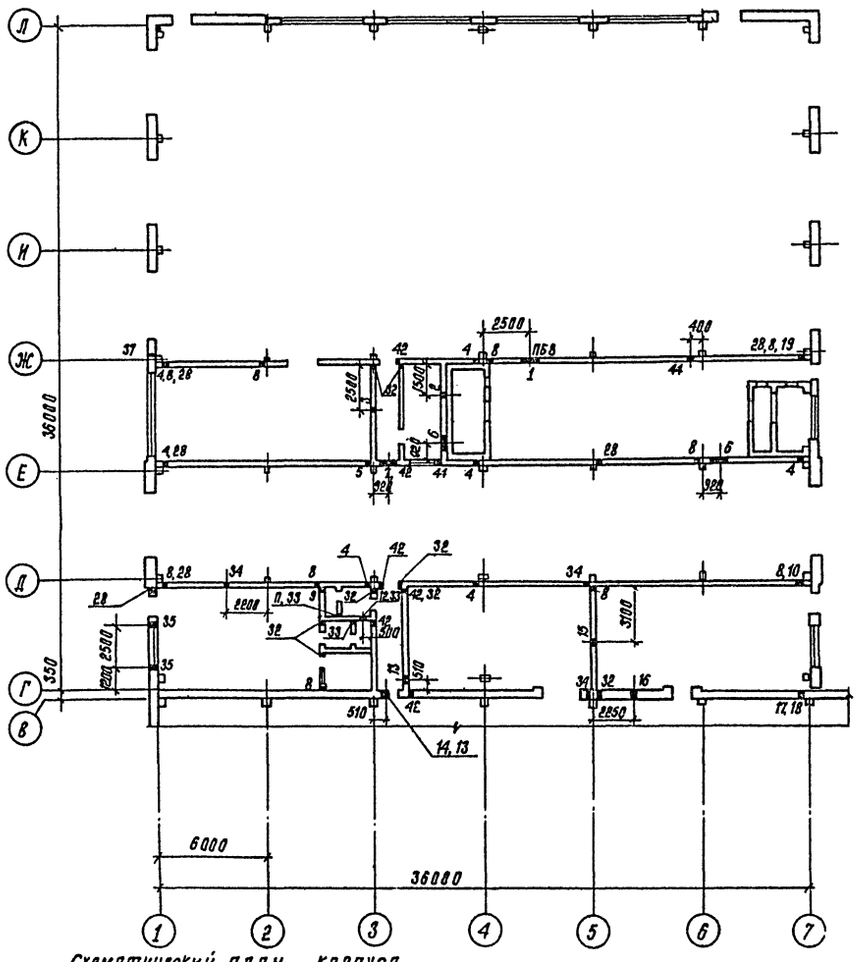

Схематический план корпуса

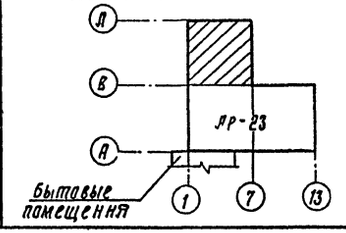

Экспликация отверстий

Тип отв.	Размеры, мм В	Размеры, мм Н	Отм низа отв. м	Назначение
1	1000	1000	3,800	Энергетическое
2	350	350	4,120	То же
3	250	250	4,170	—"—
4	200	200	4,600	—"—
5	200	200	0,050	—"—
6	810	810	3,600	—"—
7	810	810	4,000	—"—
8	100	100	0,050	—"—
9	300	300	5,650	—"—
10	300	300	4,500	—"—
11	250	350	1,850	—"—
12	150	150	1,900	—"—
13	500	500	2,900	—"—
14	500	700	2,650	—"—
15	500	500	0,290	—"—
16	550	550	1,830	—"—
17	400	400	4,400	—"—
18	150	150	0,050	—"—
19	100	100	4,700	—"—
20	740	740	2,550	—"—
21	500	1200	0,300	—"—
22	500	500	2,750	—"—
23	400	460	0,100	—"—
24	300	300	2,700	—"—
25	600	600	3,000	—"—
26	400	250	4,470	—"—
27	250	250	3,000	—"—
28	100	100	4,300	Энергетическое, водопровод и канализация

Продолжение

Тип отв.	Размеры, мм В	Размеры, мм Н	Отм. низа отв. м	Назначение
29	220	220	2,400	Энергетическое
30	1000	1000	3,900	То же
31	420	420	7,200	—"—
32	100	100	2,500	Энергетическое, электротехническое
33	150	150	0,000	Энергетическое, водопровод и канализация
34	150	150	4,200	Энергетическое
35	100	100	1,000	Энергетическое
36	150	150	2,700	Автоматическое пожаротушение
37	100	100	3100	Автоматическое пожаротушение, водопровод и канализация, электротехническое
38	300	300	2,500	Электротехническое
39	100	100	2,750	Водопровод и канализация
40	100	100	3,950	То же
41	100	100	1,300	—"—
42	150	150	2,250	—"—
43	400	400	1,800	—"—
44	100	100	2,000	Электротехническое
45	100	100	5,600	Электротехническое
46	100	100	3,600	Электротехническое
47	1200	1200	4,550	Технологическое

Гип	Нажметдинов		07.90
Нач отд.	Зильбертов		07.90
Гл.спец	Ульянова		06.90
Нач.гр.	Пегова		05.90
Инж.I кат.	Кудряшова		05.90
Арх.III к.	Яфарова		05.90
Н.контр.	Ульянова		05.90

503 - 1 - 78.90 - АР

Производственный корпус автотранспортного предприятия „Агропромтранс" на 250 грузовых автомобилей.

Стадия	Лист	Листов
РП	24	

План отверстий на отм. 0,000.

ГИПРОПРОМСЕЛЬСТРОЙ г. Саратов

Привязан:

Инв. №

Нач. отд. ВК Свирепов 05.90
Гл. спец. ЭН Федоркин 05.90
Нач. отд. ЭТ Калганов 05.90
Гл. инж. отд. ТХ Кабанов 05.90

Инв. № подл. | Подпись и дата | Взам. инв. №

Копировал: Сидорова 24475-02 27 формат А2

Альбом 2

Ведомость рабочих чертежей основного комплекта КЖС

Лист	Наименование	Примечание
1	Общие данные (начало)	
2	Общие данные (продолжение)	
3	Общие данные (окончание)	
4	Схема расположения элементов фундаментов и фундаментных балок	
5	Схема расположения элементов фундаментов и фундаментных балок. Сечения.	
6	Узлы 1÷7.	
7	Узлы 8÷13.	
8	Узлы 14÷21.	
9	Фундаменты Фм 1 ÷ Фм 4	
10	Фундаменты Фм 5 ÷ Фм 8, Фм 10, Фм 19	
11	Фундаменты Фм 9, Фм 11, Фм 12	
12	Фундаменты Фм 13 ÷ Фм 18, Фм 20	
13	Таблица нагрузок на фундаменты (начало)	
14	Таблица нагрузок на фундаменты (окончание)	
15	Выборка металла на фундамент, кг	
16	Схема расположения элементов подземного хозяйства	
17	Схема расположения элементов подземного хозяйства в осях 1-13; А-В.	
18	Спецификация элементов подземного хозяйства в осях 1-7; В-Л	
19	Смотровая канава СК1. План на отм. -0,500 Фрагменты 1, 2, 3	
20	Смотровая канава СК1. Сечения 1-1÷4-4. Узел 1	
21	Смотровая канава СК1. Сечения 5-5. Узлы 2÷6.	
22	Смотровые канавы СК2÷СК4. Сечения 6-6, 7-7. Узлы 7, 8	
23	Фундаменты под оборудование Ф01, Ф02, Ф03	
24	Фундамент под оборудование Ф04. План. Сечения 1-1÷3-3. Узел 1.	
25	Армирование фундаментного короба Ф04-а, Ф04-б	
26	Фундамент под оборудование Ф05	
27	Фундамент под оборудование Ф06	
28	Армирование фундамента Ф06	

Продолжение

Лист	Наименование	Примечание
29	Фундамент под оборудование Ф07	
30	Фундаменты под оборудование Ф08, Ф09	
31	Фундаменты под оборудование Ф010÷Ф016.	
32	Фундаменты под оборудование Ф017÷Ф025	
33	Фундаменты под оборудование Ф026÷Ф028 Приямок 1	
34	Приямок 2. Каналы 13, 14. Фундамент под оборудование Ф029	
35	Трансформаторная подстанция	
36	Подпольные каналы 1, 2	
37	Подпольные каналы 3÷9	
38	Подпольные каналы 10, 11	
39	Подпольный канал 12. Сечения 1-1÷14-14. Узел А *	
40	Схема расположения сетчатой перегородки. Приямок 3. Сечения.	
41	Схема расположения колонн, стропильных и подстропильных балок	
42	Схема расположения колонн перегородок	
43	Схема расположения плит покрытия в осях А-В	
44	Схемы расположения плит покрытия в осях Г-Л, листов шарнирного крепления плит к подстропильным балкам. Узел А.	
45	Схемы расположения плит покрытия. Спецификация	
46	Схема расположения зенитных фонарей	
47	Схемы расположения панелей стен, элементов торцового фахверка. Узел А.	
48	Схемы расположения панелей стен, элементов торцового фахверка	
49	Схема расположения плит перекрытия на отм. 3,600 и 3,000.	
50	Схема расположения плит перекрытия на отм. 3,400 и низ на отм. 2,400	
51	Перегородка панельная КОВ 1÷КОВ 5. Схемы расположения опорных подушек.	

Ведомость ссылочных и прилагаемых документов

Обозначение	Наименование	Примечание
	Ссылочные документы	
ГОСТ 22701.1-77*	Плиты железобетонные ребристые предварительно напряженные размерами 6×3м для покрытий производственных зданий. Плиты типа ПГ.	
ГОСТ 22701.2-77*	Плиты железобетонные ребристые предварительно напряженные размерами 6×3м для покрытий производственных зданий. Плиты типа ПВ.	
ГОСТ 8478-81*	Сетки сварные для железобетонных конструкций. Технические условия.	
ГОСТ 24379.1-80	Болты фундаментные. Конструкции и размеры.	

Типовой проект разработан в соответствии с действующими нормами и правилами и предусматривает мероприятия, обеспечивающие взрывную, взрывопожарную и пожарную безопасность при эксплуатации здания.

Главный инженер проекта Нажметдинов

Инв. № подл. | Подпись и дата | Взам. инв. №

Привязан

Инв. №

ГИП	Нажметдинов		07.90
Нач. отд.	Зильбертов		07.90
Гл. спец.	Ульянова		07.90
Нач. груп.	Петова		07.90
Н. контр.	Ульянова		07.90

503-1-78.90-КЖС

Производственный корпус автотранспортного предприятия. Агропромтранс на 250 грузовых автомобилей.

Стадия	Лист	Листов
РП	1	51

Общие данные (начало)

ГИПРОПРОМСЕЛЬСТРОЙ г. Саратов

Копировал: Сидорова 24475-02 28 формат А2

Альбом 2

Ведомость ссылочных и прилагаемых документов

Обозначение	Наименование	Примечание
	Ссылочные документы	
1.415.1 - 2 вып. 1	Балки фундаментные железобетонные для наружных и внутренних стен производственных зданий промышленных предприятий: - балки для стен зданий с шагом колонн 6м. Указания по применению. Рабочие чертежи.	
1.162.1-18, вып. 0; 1; 2	Балки подстропильные железобетонные для одноэтажных зданий промышленных предприятий с покрытиями из плит длиной на пролет:	
1.462.1-16/88, вып. 2 вып. 3	Балки стропильные железобетонные двутавровые пролетом 18м для покрытия одноэтажных зданий промышленных предприятий: - балки из бетона классов до В45 (М600). Рабочие чертежи; - арматурные и закладные изделия. Рабочие чертежи.	
1.465.1-14	Железобетонные плиты-оболочки КЖС размером 3х18 м для покрытий одноэтажных зданий	
1.423.1-7 вып. 1 вып. 2	Колонны железобетонные предварительно напряженные одноэтажных зданий промышленных предприятий без мостовых кранов: - колонны. Рабочие чертежи; - арматурные и закладные изделия. Рабочие чертежи.	
1.427.1-5 вып 1 вып. 2	Колонны железобетонные предварительно напряженные прямоугольного сечения для продольного и торцового фахверка одноэтажных зданий промышленных предприятий: - колонны. Рабочие чертежи; - арматурные и закладные изделия, стальные элементы колонн. Рабочие чертежи.	
1.225-2 вып. 11	Железобетонные прогоны: - прогоны прямоугольного сечения длиной 598,358,318 и 278 см. армированные сварными каркасами из стали класса А-III и Ат-III и предварительно напряженный прогон длиной 598 см, армированный стержнями из стали класса Ат-V. Метод натяжения-электротермический. Опорные плиты.	

Продолжение

Обозначение	Наименование	Примечание
1.030.1-1 вып. 1-1 вып. 3-3 вып. 4-1 вып. 4-2	Стены наружные из однослойных панелей для каркасных общественных зданий, производственных и вспомогательных зданий промышленных предприятий; - панели из легких и ячеистых бетонов. - монтажные узлы одноэтажных производственных зданий. Рабочие чертежи. - изделия соединительные стальные. Рабочие чертежи. - стальные изделия элементов фахверка. Рабочие чертежи.	
1.465.1-10/82 вып. 1	Комплексные железобетонные плиты покрытий одноэтажных промышленных зданий; - комплексные плиты с несущей основой из железобетонных ребристых плит длиной 6 м	
1.030.9-2 вып. 1 вып. 4 вып. 5 вып. 6 вып. 7 часть 1 часть 2	Перегородки панельные зданий промышленных и сельскохозяйственных предприятий: - панели железобетонные. Рабочие чертежи - колонны фахверка стальные. Чертежи КМ; - колонны фахверка железобетонные. Рабочие чертежи; - узлы. Рабочие чертежи; - изделия стальные: - изделия арматурные и закладные к панелям. Рабочие чертежи. - изделия арматурные и закладные к железобетонным колоннам. Изделия соединительные. Рабочие чертежи.	

Продолжение

Обозначение	Наименование	Примечание
1.869.1-1	Железобетонные опорные подушки	
1.494-8	Решетки воздухоприточные тип РР	
1.442.1-2 вып. 1	Плиты перекрытий железобетонные ребристые высотой 400 мм, укладываемые на ригели прямоугольного сечения: - предварительно напряженные плиты шириной 1,5 м.	
1.141-1 выпуск 61 выпуск 63	Панели перекрытий железобетонные многопустотные: - предварительно напряженные панели с круглыми пустотами длиной 4180, 3580 и 2980 мм, шириной 1790, 1490 и 1190 мм, армированные стержнями из термически упрочненной стали класса Ат-V; - предварительно напряженные панели с круглыми пустотами длиной 6280, 5980, 5680, 5380, 5080 и 4780 мм, шириной 1790, 1490, 1190 и 990 мм, армированные стержнями из термически упрочненной стали класса Ат-V.	
1.494-24 вып. 1	Стаканы для крепления крышных вентиляторов, дефлекторов и зонтов - железобетонные стаканы с отверстиями диаметром 400, 700, 1000, 1200 и 1450 мм	
3.006.1-2.87 вып. 1 вып. 2 вып. 3 вып. 6 вып. 7	Сборные железобетонные каналы и тоннели из лотковых элементов: - лотки. Рабочие чертежи. - плиты. Опорные подушки. Рабочие чертежи. - лотки. Арматурные и закладные изделия. Рабочие чертежи. - узлы трасс. Лотки, плиты, балки. Рабочие чертежи. - узлы трасс. Лотки, плиты, балки. Арматурные и закладные изделия. Рабочие чертежи.	

Гип	Нажметдинов		07.90
Нач. отд.	Зильбертов		07.90
Гл. спец.	Ульянова		07.90
Нач. гр.	Пегова		05.90
Инж.	Левкевич		05.90
Н. контр	Ульянова		07.90

503-1-78.90-КЖ

Производственный корпус автотранспортного предприятия Агропромтранс на 250 грузовых автомобилей

Стадия	Лист	Листов
РП	2	

Общие данные (продолжение)

ГИПРОПРОМСЕЛЬСТРОЙ г. Саратов

Привязан

Инв. №

Инв. № подл. | Подпись и дата | Взам. инв. №

24475-02 29 Копировал: Матвеева Формат А2

Альбом 2

Ведомость ссылочных и прилагаемых документов

Обозначение	Наименование	Примечание
2.240-1 выпуск 2	Детали перекрытий общественных зданий: -перекрытия кирпичных зданий	
3.400-6/76	Унифицированные закладные детали сборных железобетонных конструкций инженерных сооружений промышленных предприятий	
3.400-7 вып. 1/87	Унифицированные монтажные петли для подъема сборных бетонных и железобетонных изделий: -рабочие чертежи монтажных петель и указания по их применению	
1.400-9 вып.1	Унифицированные строповочные петли для подъема сборных железобетонных конструкций зданий и сооружений промышленных предприятий: -строповочные петли железобетонных конструкций из тяжелого бетона	
2.460-19	Узлы легкосбрасываемых покрытий одноэтажных зданий промышленных предприятий со взрывоопасными производствами. Материалы для проектирования и рабочие чертежи.	
2.400-7 вып.1 вып.2	Монтажные узлы сопряжений сборных железобетонных конструкций одноэтажных производственных зданий: -монтажные узлы. Рабочие чертежи -стальные изделия. Рабочие чертежи	
	Прилагаемые документы	
ТП 503-1-78.90-КЖ.И	Изделия заводского изготовления	Альбом 5
ТП 503-1-78.90-ВМ	ВМ по рабочим чертежам основного комплекта марки КЖ	Альбом 7
ТП 503-1-78.90-С	Сметы	Альбом 8

Инв.№ подл. | Подпись и дата | Взам.инв.№

Общие указания

1. Чертежи комплекта КЖ разработаны для строительства в районах с характеристиками природных условий, приведенных в общих указаниях документа ТП-503-1-78.90АР, лист 2, альбома 2.
2. За условную отметку 0,000 принят уровень чистого пола, которому соответствует абсолютная отметка [ ].
3. Планировочная отметка земли вокруг здания принята минус 0,150.
4. Данные о грунтовых условиях площадки приведены на листе 4.
5. Расчёт конструкций произведен в соответствии со СНИП 2.01.07-85 „Нагрузки и воздействия", СНИП 2.03.01-84 „Бетонные и железобетонные конструкции" и СНИП 2.02.01-83 „Основания зданий и сооружений" с учётом коэффициента надежности по назначению гамма Н = 0,95.

Нагрузки на плиты покрытия и перекрытия приведены в таблице на листе 45.

Крановые нагрузки приведены в таблице КМ, лист 6.
6. Все сварочные работы выполняются в соответствии с требованиями СН 393 „Инструкции по сварке соединений арматуры и закладных деталей железобетонных конструкций" и ГОСТ 5264-80.
7. При монтаже сборных железобетонных конструкций и при возведении монолитных бетонных и железобетонных руководствоваться указаниями СНИП 3.03.01-87 „Несущие и ограждающие конструкции".
8. Работы по устройству оснований и фундаментов выполнять в соответствии с требованиями СНИП 3.02.01-87 „Земляные сооружения, основания и фундаменты."
9. Монолитные бетонные и железобетонные конструкции выполнять из тяжелого бетона (класс указан на соответствующих чертежах).
10. Расчёт фундаментов производился на ЭВМ по программе АСПФ-ЕС.

Ведомость спецификаций

Лист	Наименование	Примечание
5	Спецификация элементов фундаментов	
9÷12	Спецификация элементов на фундамент	
18	Спецификация элементов подземного хозяйства	
21	Спецификация элементов смотровой канавы СК1	
22	Спецификация элементов смотровых канав СК2, СК3, СК4	
23,26,27	Спецификация элементов на один фундамент	
24,25,34	Спецификация элементов на марку	
30÷33	Спецификация элементов на один фундамент	
28	Спецификация фундамента под оборудование ФО6	
35	Спецификация элементов на трансформаторную подстанцию	
39	Спецификация элементов каналов	
42	Спецификация элементов к схемам каркаса	
45	Спецификация элементов к схемам расположения плит покрытия.	
46	Спецификация элементов на один фонарь	
48	Спецификация элементов к схемам, расположенным на листах 47,48	
50	Спецификация элементов к схемам расположения плит перекрытия	
51	Спецификация опорных подушек	
51	Спецификация элементов панельной перегородки	

Ведомость объемов сборных бетонных и железобетонных конструкций

N п/п	Наименование группы элементов конструкций	Код	Кол. м3	Примечание
1	Балки фундаментные	582400	16,50	Материалы на изготовление сборных бетонных и железобетонных конструкций учтены в ведомости потребности в материалах и отдельно не учитываются
2	Колонны	582100	65,00	
3	Балки стропильные		41,02	
4	Балки подстропильные	582200	42,00	
5	Плиты - оболочки		199,12	
6	Плиты покрытия		81,73	
7	Плиты перекрытия	584200	43,4	
8	Панели стеновые	583100	237,1	
9	Панели перегородок		6,67	
10	Конструкции каналов	585800	19,72	
11	Стаканы	589600	5,10	
12	Перемычки	582800	13,6	
13	Опорные подушки		1,70	
14	Бортовой камень		1,56	
	Всего бетона и железобетона		774,22	

ГИП	Нажметдинов		07.90
Нач.ОГА	Зильбертов		05.90
Гл.спец	Ульянова		07.90
Нач.гр.	Пегова		07.90
Инж.	Голушникова		05.90

503-1-78.90-КЖ

Привязан

Инв.№

Производственный корпус автотранспортного предприятия „Агропромтранс" на 250 грузовых автомобилей	Стадия	Лист	Листов	
	РП	3		
Общие данные (окончание)	Гипропромсельстрой г. Саратов			
Н.контр. Ульянова				

Альбом 2

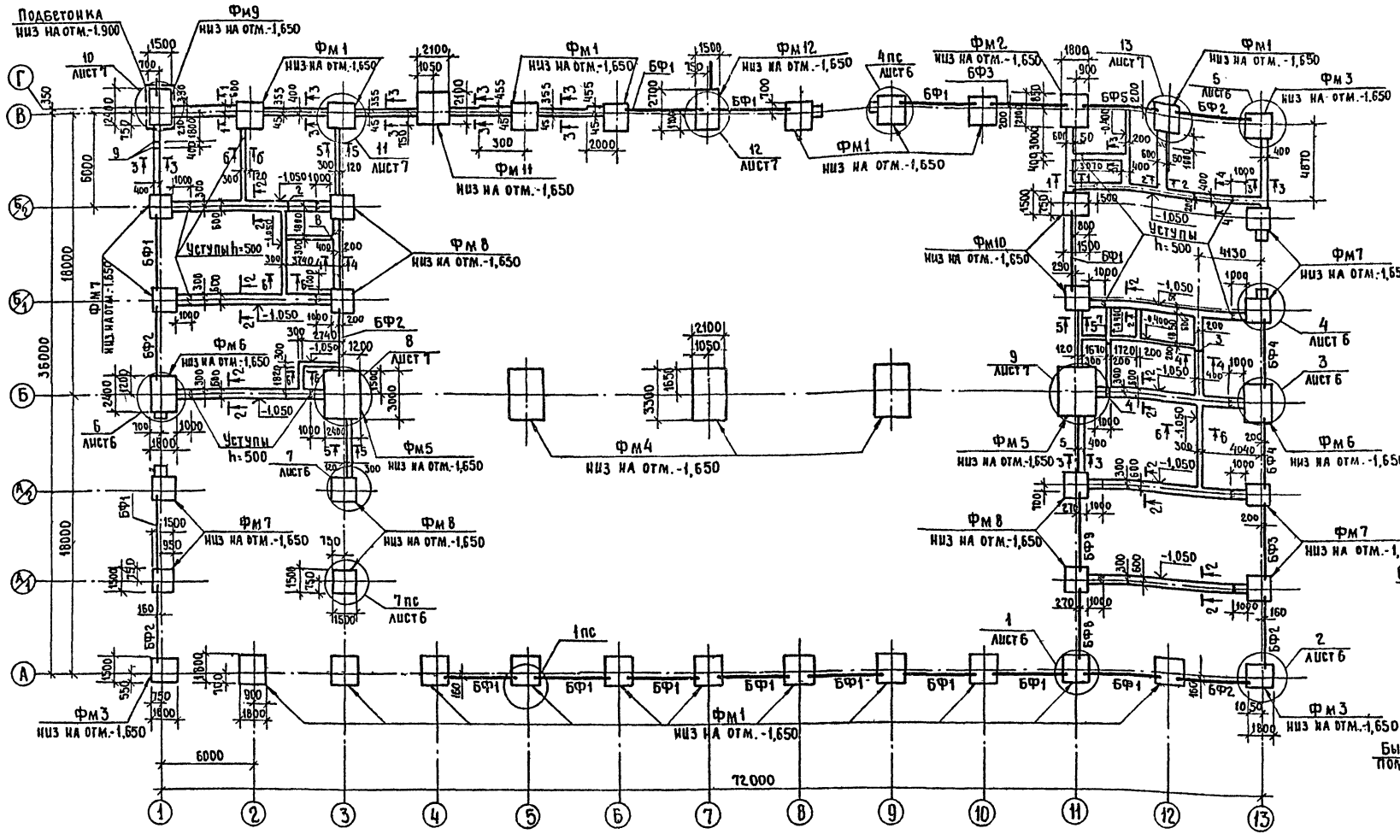

Экспликация отверстий

Тип отв.	Размер отв. (мм) b	h	Отметка низа отв.	Назначение
1	70	70	-0,800	ВК
2	70	70	-1,120	ВК
3	150	150	-0,550	ВК
4	70	70	-0,350	ВК
5	100	100	-0,300	ВК
6	400	400	+1,650	ВК
7	150	150	-0,450	ВК
8	70	70	-1,050	ВК
9	150	150	-0,720	ЭТ

Схематический план фундаментов

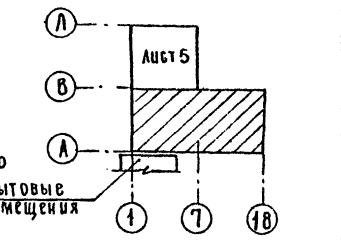

1. Основанием фундаментов служат непучинистые, непросадочные грунты со следующими расчетными характеристиками: $\varphi_{II}=28°$; $\rho=1,8$ т/м^3; $C_{II}=2$кПА (0,02кгс/см^2); $E=15$МПа (150кгс/см^2). При определении расчетного сопротивления грунта коэффициенты условия работы приняты по табл.3 СНиП 2.02.01-83 и равны $\gamma_{c1}=1,25$; $\gamma_{c2}=1,0$; коэффициент $K=1,1$. Грунтовые воды отсутствуют.

2. Под монолитные железобетонные фундаменты выполнить подготовку толщиной 100мм из тяжелого бетона класса В3,5. Под монолитные бетонные ленточные фундаменты выполнить щебеночную подготовку.

3. Ленточные фундаменты выполнить из бетона класса В10.

4. Набетонки для опор фундаментных балок выполняются из бетона класса В15. Поверхность подколонника в месте примыкания набетонки тщательно очистить и выполнить насечку глубиной ≥5мм.

5. Зазоры между фундаментами и фундаментными балками заполнить бетоном класса В15 на мелком заполнителе.

6. Фундаментные балки уложить на слой цементного раствора марки 150 толщиной 20мм.

7. Производство работ по установке арматуры и бетонированию фундаментов выполнять согласно указаний СНиП III 15-76 „Бетонные и железобетонные конструкции монолитные. Правила производства и приемки работ".

8. Сечения 1-1, 6-6 и спецификация элементов на листе 5.

9 Фундаментные балки привязаны по оси

Нач.отд. ВК Скурепов 07.90
Нач.отд. ЭТ Камынов 07.90

Инв.№подл. | Подпись и дата | Взам.инв.№

ГИП	Нанметдинов		07.90
Нач.отд.	Зильбертов		07.90
Гл.спец.	Ульянова		07.90
Нач.груп.	Петова		05.90
Вед.инж.	Муравлева		04.90
Н.контр.	Ульянова		07.90

Привязан:

Инв.№

503-1-78.90-КЖ

Производственный корпус автотранспортного предприятия Агропромтранс на 250 грузовых автомобилей	Стадия	Лист	Листов
	РП	4	
Схема расположения элементов фундаментов и фундаментных балок	ГИПРОПРОМСЕЛЬСТРОЙ г. Саратов		

Альбом 2

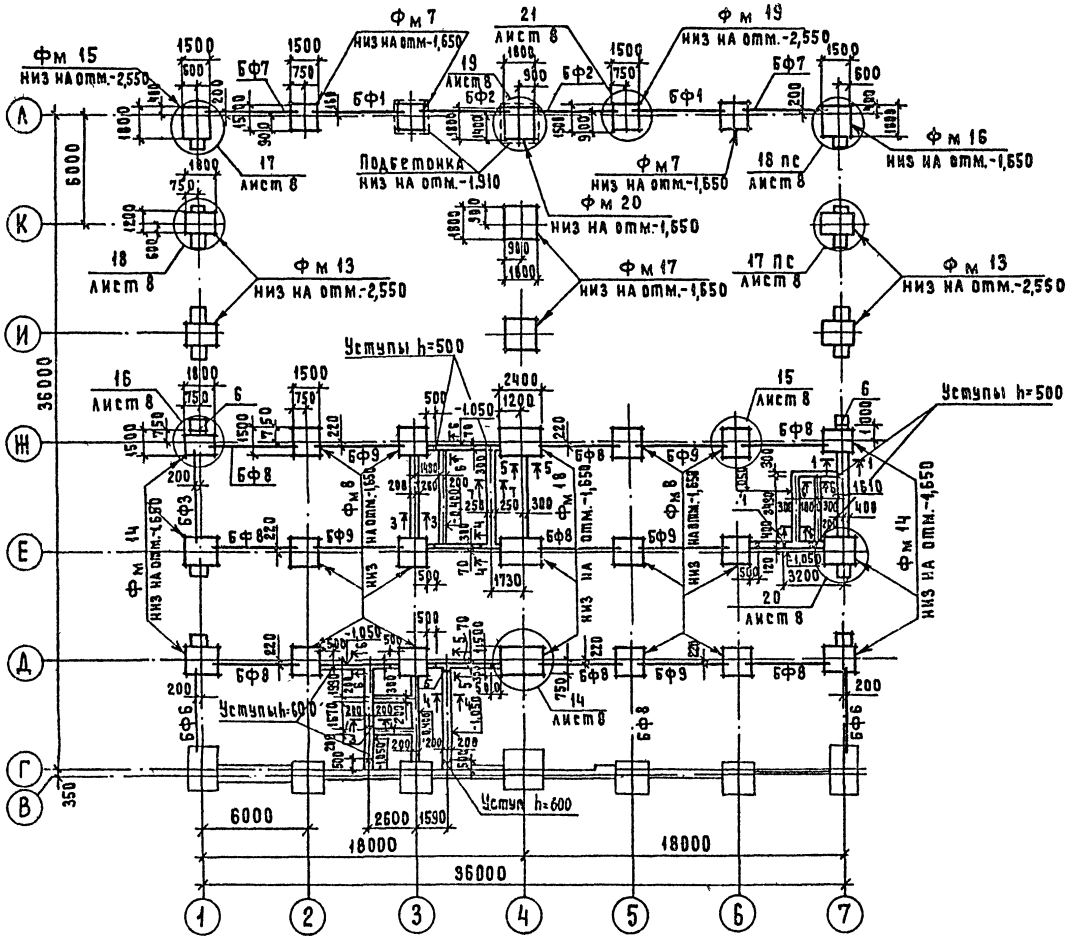

Спецификация элементов фундаментов

Марка	Обозначение	Наименование	Кол.	Масса ед. кг	Примечание
		Фундаментные балки:			
БФ1	1.415.1-2, вып. 1	2 БФ6-11 АIII В	16	850	
БФ2	1.415.1-2, вып. 1	2 БФ6-16 АIII В	8	800	
БФ3	1.415.1-2, вып. 1	3 БФ6-13 АIII В	3	1100	
БФ4	1.415.1-2, вып. 1	3 БФ6-19 АIII В	2	1000	
БФ5	1.415.1-2, вып. 1	3 БФ6-12 АIII В	1	1100	
БФ6	1.415.1-2, вып. 1	3 БФ6-26 АIII В	2	970	
БФ7	1.415.1-2, вып. 1	3 БФ6-6 АIII В	2	1200	
БФ8	1.415.1-2, вып. 1	1 БФ6-7 АIII В	10	630	
БФ9	1.415.1-2, вып. 1	1 БФ6-5 АIII В	6	680	
		Фундаменты:			
Фм 1	лист 9	Фм 1	19		
Фм 2	лист 9	Фм 2	2		
Фм 3	лист 9	Фм 3	3		
Фм 4	лист 9	Фм 4	3		
Фм 5	лист 10	Фм 5	2		
Фм 6	лист 10	Фм 6	2		
Фм 7	лист 10	Фм 7	11		
Фм 8	лист 10	Фм 8	18		
Фм 9	лист 11	Фм 9	1		
Фм 10	лист 10	Фм 10	2		
Фм 11	лист 11	Фм 11	1		
Фм 12	лист 11	Фм 12	1		
Фм 13	лист 12	Фм 13	4		
Фм 14	лист 12	Фм 14	6		
Фм 15	лист 12	Фм 15	1		
Фм 16	лист 12	Фм 16	1		
Фм 17	лист 12	Фм 17	2		
Фм 18	лист 12	Фм 18	2		
Фм 19	лист 10	Фм 19	1		
Фм 20	лист 12	Фм 20	1		
		Изделия закладные:			
1	ГОСТ 24379.1-80	Болты 1.1 М24х710 ВСТ3кп2	80	3,10	
2	лист 8	10АI ГОСТ 5781-82*, l=750	6	0,46	

Экспликация отверстий на листе 4.

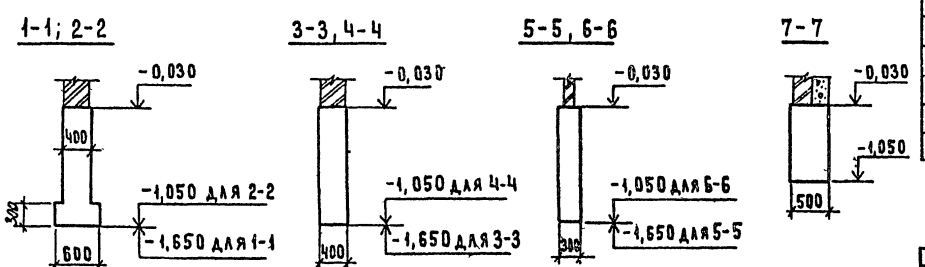

Схематический план фундаментов

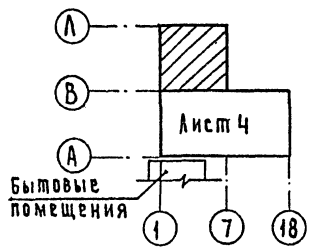

ГИП	Наммедтинов		07.90
Нач. отд.	Зильбертов		07.90
Гл. спец.	Ульянова		07.90
Нач. гр.	Пегова		05.90
Вед. инж.	Муравлева		04.90
Н. контр.	Ульянова		07.90

503-1-78.90-КЖ

Производственный корпус автотранспортного предприятия „Агропромтранс" на 250 грузовых автомобилей

Схема расположения элементов фундаментов и фундаментных балок. Сечения 1-1÷7-7

Стадия	Лист	Листов
РП	5	

ГИПРОПРОМСЕЛЬСТРОЙ г. Саратов

Привязан:

Инв. №

Нач. отд. ВК Свирепов 07.90
Нач. отд. ЗТ Калганов 07.90

Инв. № подл. | Подпись и дата | Взам. инв. №

24475-04 32 Копировал: Матвеева Формат А2

Альбом 2

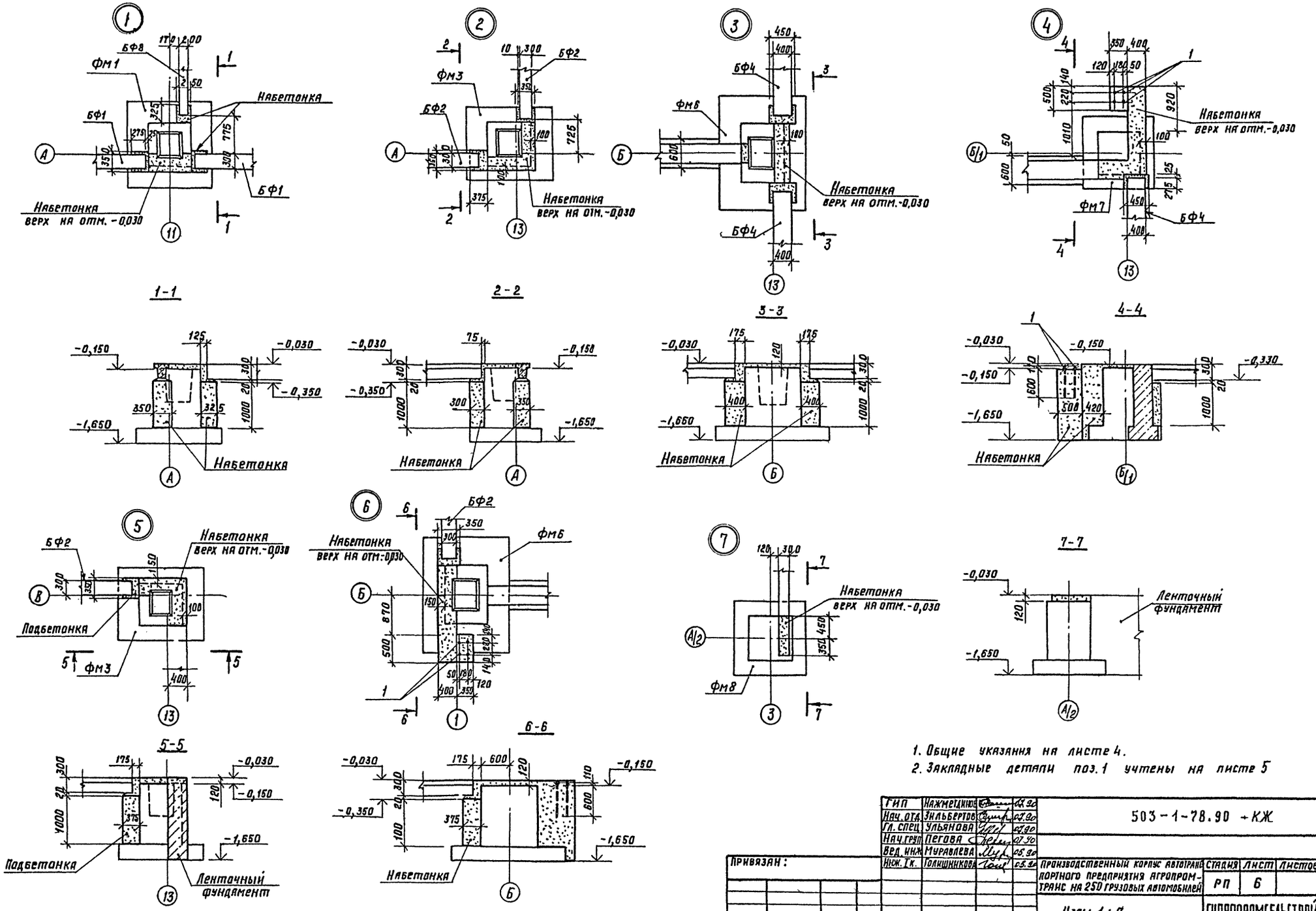

1. Общие указания на листе 4.
2. Закладные детали поз. 1 учтены на листе 5

ГИП	Нажметдинов		07.90	503-1-78.90 + КЖ
Нач. отд.	Зильбертов		07.90	
Гл. спец.	Ульянова		07.90	
Нач. груп.	Пегова		07.90	
Вед. инж.	Муравлева		05.90	
Инж. Тк.	Голишникова		05.90	Производственный корпус автотранспортного предприятия агропромтранс на 250 грузовых автомобилей
Н. контр.	Ульянова		05.90	Узлы 1÷7

Стадия	Лист	Листов
РП	6	

ГИПРОПРОМСЕЛЬСТРОЙ г. Саратов

Привязан:

Инв. №

Инв. № подл. | Подпись и дата | Взам. инв. №

24475-04 33 Копировал: Савина Сау формат А2

Альбом 2

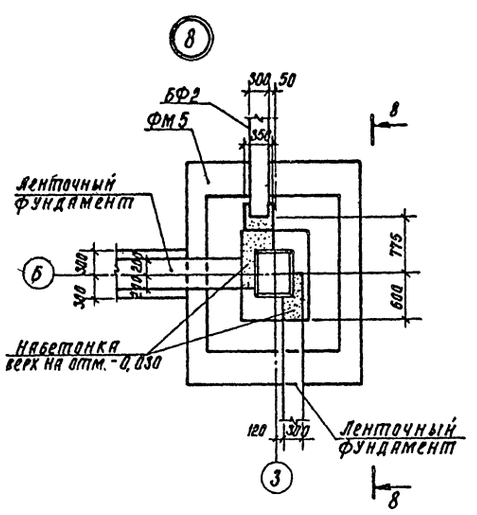

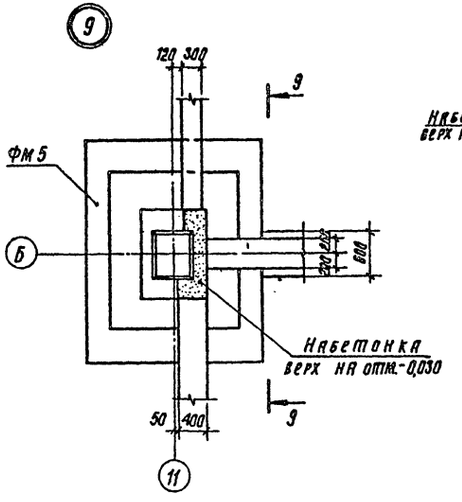

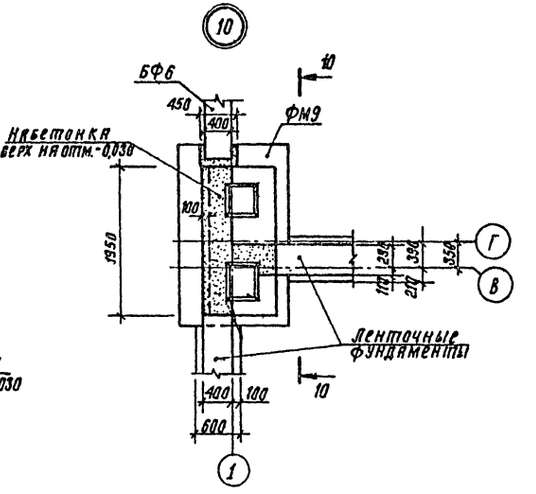

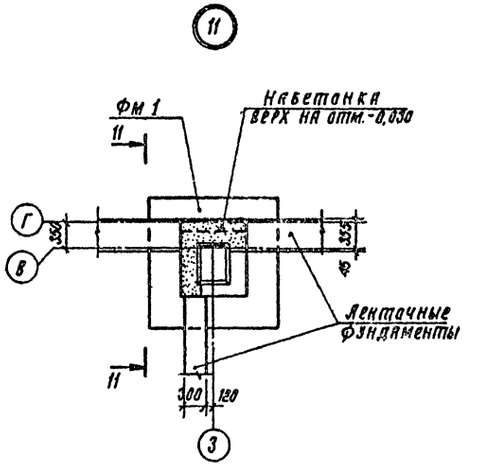

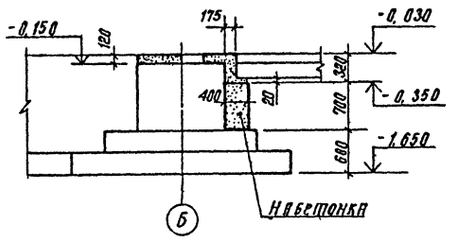

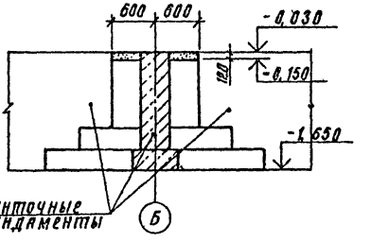

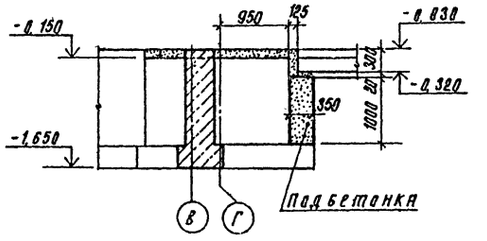

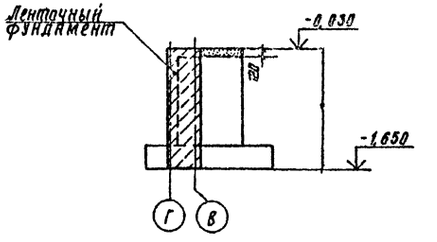

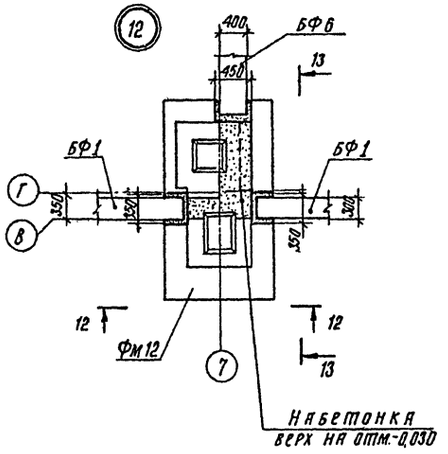

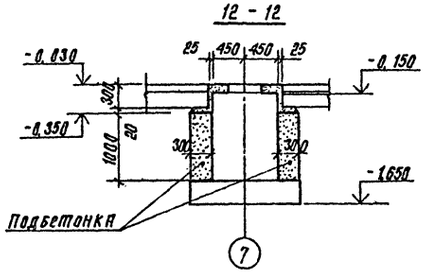

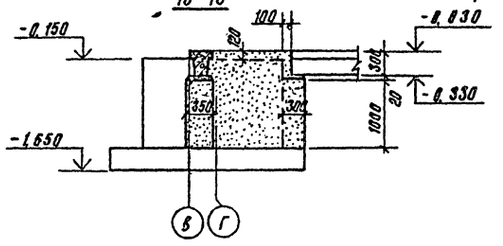

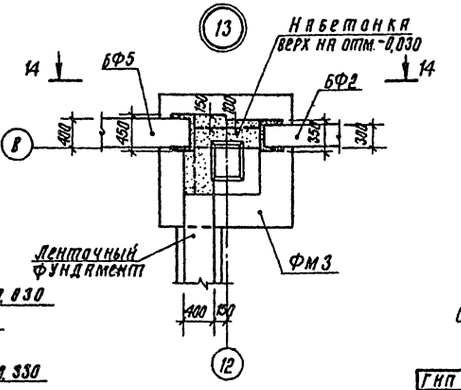

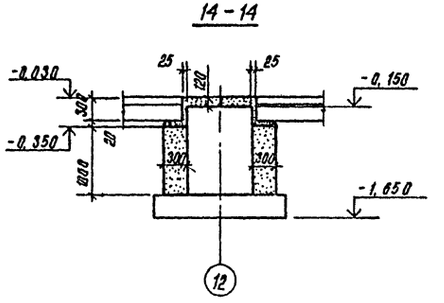

Общие указания на листе 4.

ГИП	Наименкинов		07.90	503-1-78.90-КЖ	
Нач. отд.	Эльбертов		07.90		
Гл. спец.	Ульянова		07.90		
Нач. гр.	Пегова		07.90		
Вед. инж.	Муравлева		05.90		
Инж. т. к.	Голышникова		05.90		
Привязан				Производственный корпус автотранспортного предприятия Агропромтранс на 250 грузовых автомобилей	Стадия: РП; Лист: 7; Листов:
Инв. №	Н. Контр.	Ульянова	07.90	Узлы 8÷13	ГИПРОПРОМСЕЛЬСТРОЙ г. САРАТОВ

Копировал: Сидорова К-24475-04 34 Формат А2

Инв. № подл. | Подпись и дата | Взам. инв. №

Альбом 2

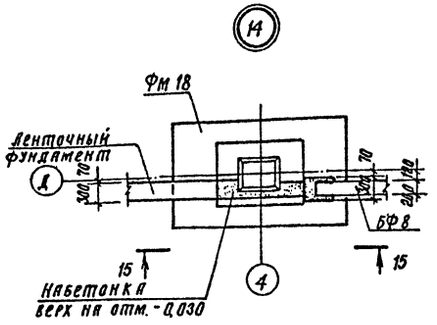

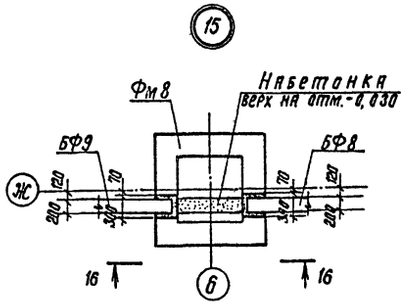

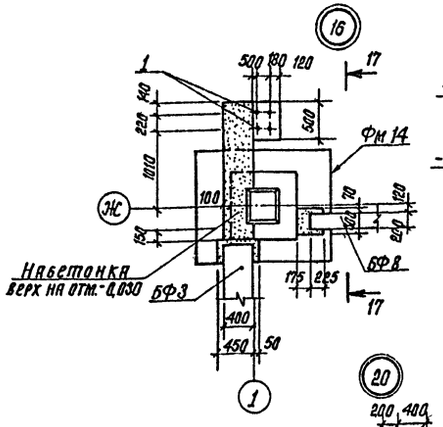

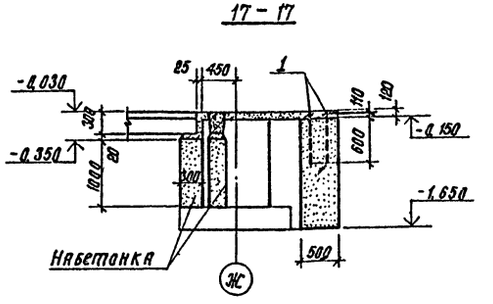

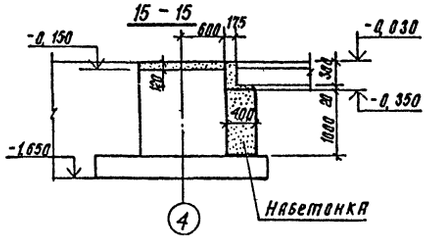

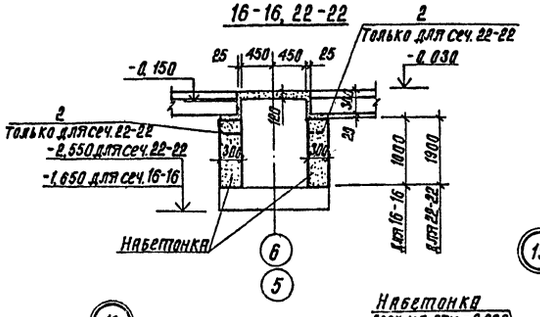

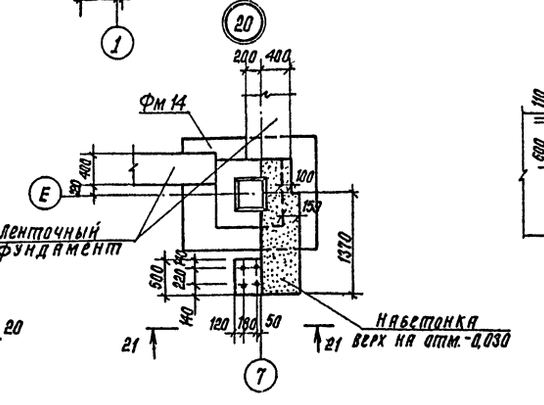

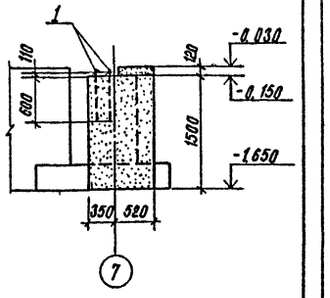

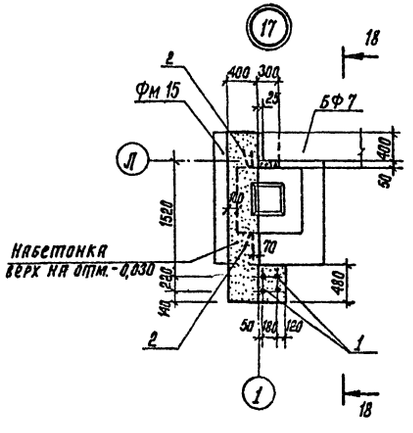

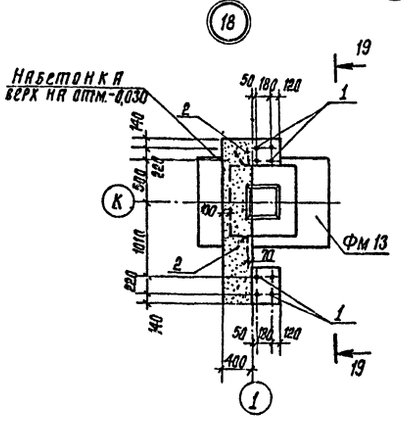

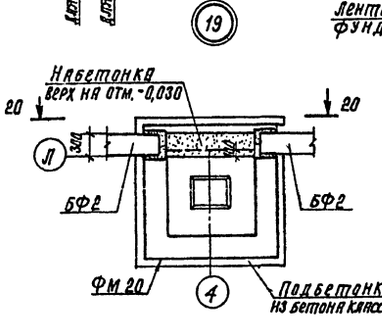

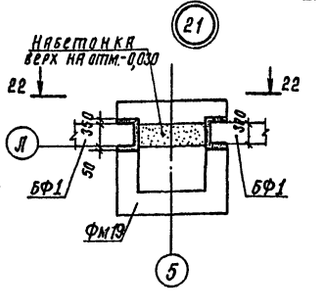

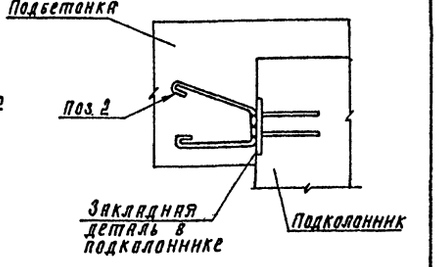

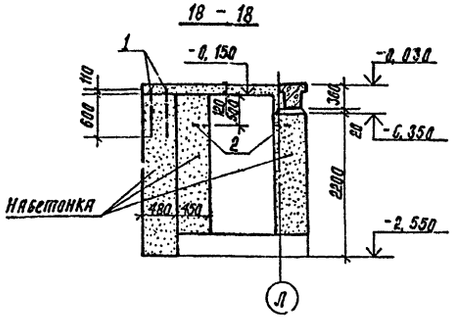

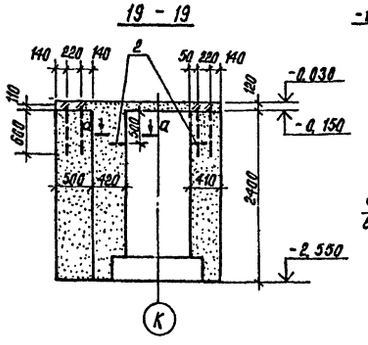

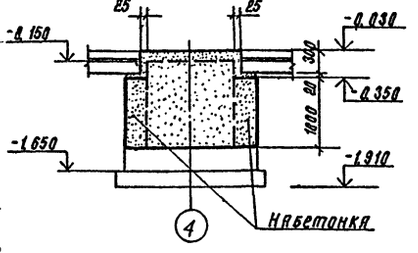

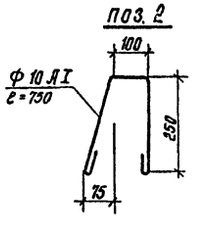

1. Общие указания на листе 4.
2. Закладные детали поз. 1, 2 учтены на листе 5.

ГИП	Каштеданов		07.90
Нач. отд.	Зильбертов		07.90
Гл. констр.	Ульянова		07.90
Рук. груп.	Петров		07.90
Вед. инж.	Муравьева		05.90
Инж.	Голышникова		05.90
Н. контр.	Ульянова		07.90

503-1-78.90 - КЖ

Производственный корпус автотранспортного предприятия Агропромтранс на 250 грузовых автомобилей.

Стадия: РП | Лист: 8 | Листов:

Узлы 14 ÷ 21.

ГИПРОПРОМСЕЛЬСТРОЙ г. Саратов

Привязан

Инв. №

Инв. № подл. | Подпись и дата | Взам. инв. №

Копировал: Сидорова 24475-04 35 Формат А2

Альбом 2

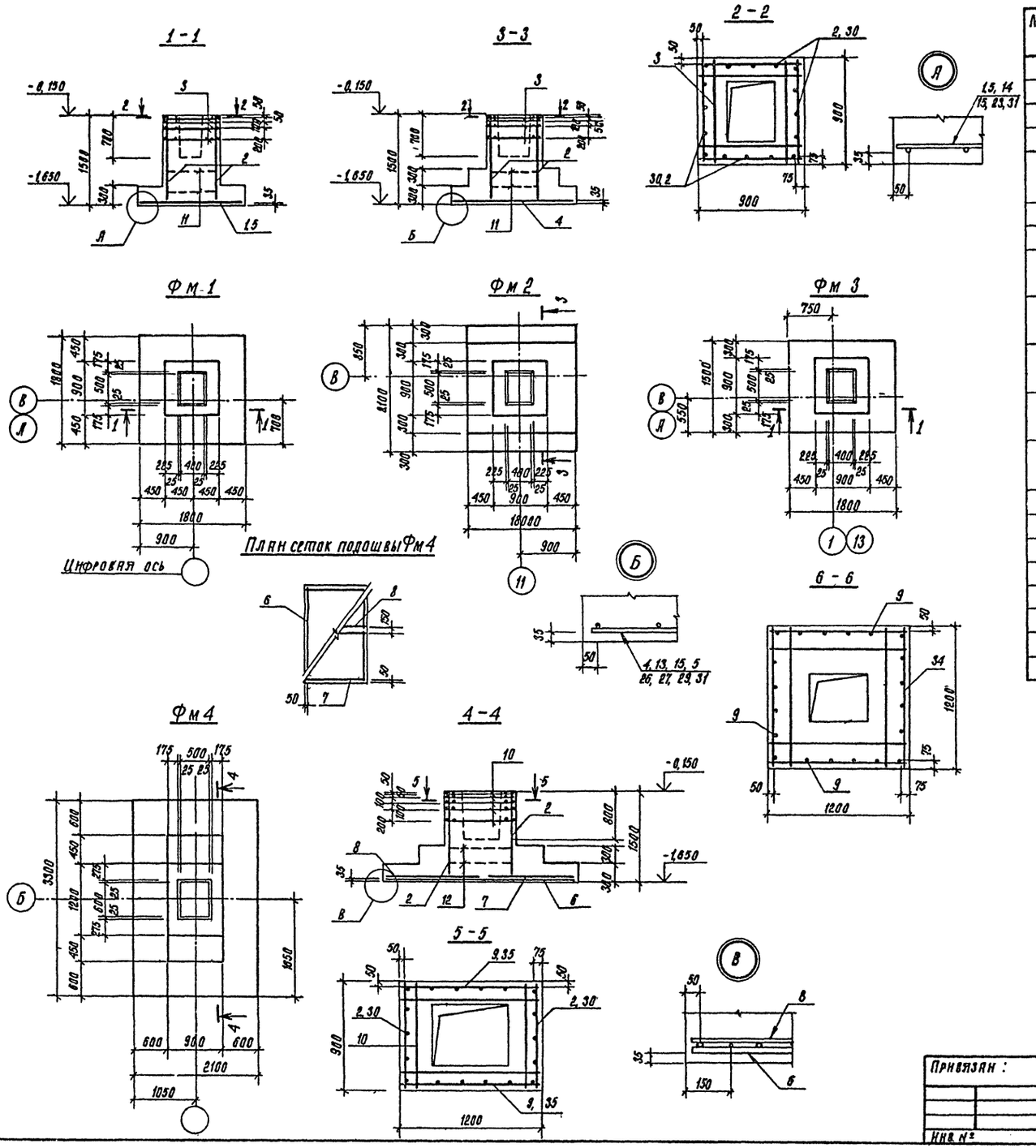

Спецификация элементов на фундамент

Марка, поз.	Обозначение	Наименование	Количество Фм1	Фм2	Фм3	Фм4	Масса ед. кг	Примечание
		Документация						
	Лист 15	Выборка металла	X	X	X	X		
		Сборочные единицы						
		Сетки арматурные:						
1	1.410-3, вып. 1	2С $\frac{10А\,III}{10А\,III}$ 175×175	1	—	—	—	19,4	
2	1.412.1-6, вып. 2-3	С2-1	4	4	4	2	5,9	
3	1.412.1-6, вып. 2-4	С3-1	4	4	4		2,7	
4	1.410-3, вып. 1	2С $\frac{10А\,III}{10А\,III}$ 205×175	—	1	—	—	23,3	
5	1.410-3, вып. 1	2С $\frac{10А\,III}{10А\,III}$ 145×175	—	—	1	—	16,7	
6	1.410-3, вып. 1	1С $\frac{14А\,III}{6А\,III}$ 205×325	—	—	—	1	48,1	
7	1.410-3, вып. 1	1С $\frac{12А\,III}{6А\,III}$ 145×205	—	—	—	1	16,6	
8	1.410-3, вып. 1	1С $\frac{12А\,III}{6А\,III}$ 165×205	—	—	—	1	17,9	
9	1.412.1-6, вып. 2-3	С2-57	—	—	—	2	7,4	
10	1.412.1-6, вып. 2-4	С3-9	—	—	—	5	3,2	
		Стержни:						
11		10А III, ℓ=1180	4	4	4	—	0,73	
12		10А III, ℓ=1400	—	—	—	4	0,86	
		Материалы						
		Тяжелый бетон класса В15	1,79	1,86	1,53	3,36		

1. Общие указания на листе 4.
2. Расчётные схемы фундаментов на листе 13.
3. Стержни поз. 11, 12 служат для сборки вертикальных сеток в пространственный каркас по схеме А документа 1.412.1-6. 0-7 см.

ГИП	Нажметдинов		07.90
Нач. отд.	Зильбертов		07.90
Гл. спец.	Ульянова		07.90
Нач. груп.	Пегова		05.90
Вед. инж.	Муравлёва		04.90
Н. контр.	Ульянова		07.90

503-1-78.90-КЖ

Привязан:

Инв. №

Производственный корпус автотранспортного предприятия „Агропромтранс" на 250 грузовых автомобилей

Фундаменты Фм 1 ÷ Фм 4

Стадия	Лист	Листов
РП	9	

ГИПРОПРОМСЕЛЬСТРОЙ г. Саратов

Копировал: Сидорова 78 24475-04 36 Формат А2

Инв. № подл. | Подпись и дата | Взам. инв. №

Альбом 2

1-1

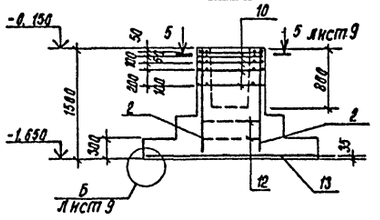

2-2

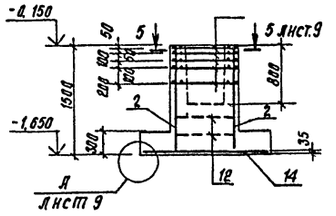

3-3

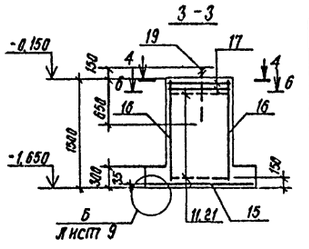

Фм 5

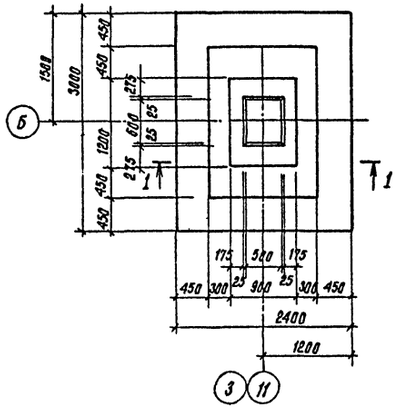

Фм 6

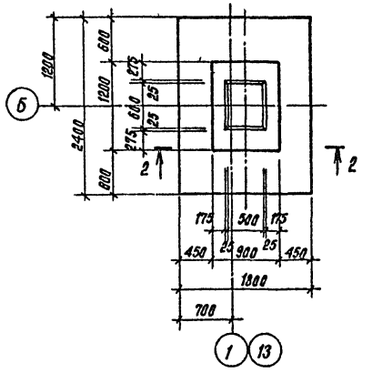

Фм 7, Фм 8, Фм 10

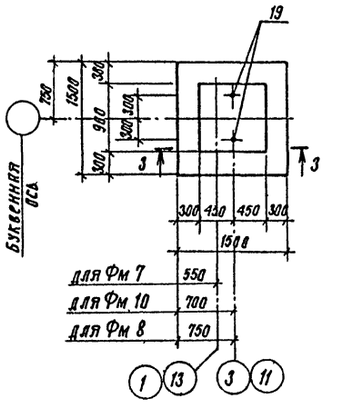

5-5

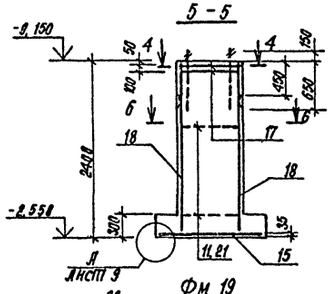

4-4

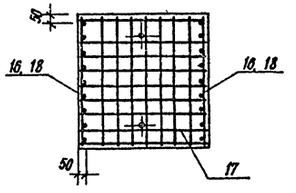

Фм 19

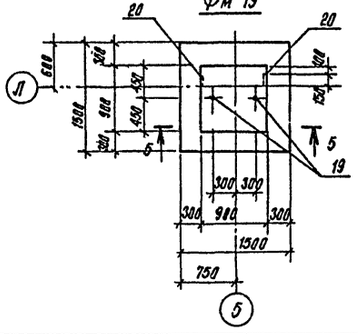

6-6

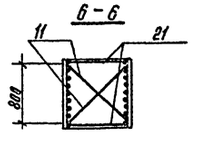

7-7

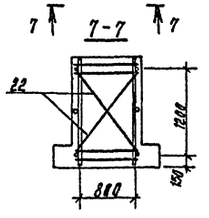

Спецификация элементов на фундамент

Марка, поз.	Обозначение	Наименование	Количество Фм5	Фм6	Фм7	Фм8	Фм9	Фм10	Масса ед. кг	Примечание
		Документация								
	лист 15	Выборка металла								
		Сборочные единицы								
		Сетки арматурные								
13	1.410-3, вып. 1	2с $\frac{12АIII}{12АIII}$ 235×295	1	—	—	—	—	—	62.7	
2	1.412.1-6, вып. 2-3	С 2-1	2	2	—	—	—	—	5.9	
9	1.412.1-6, вып. 2-3	С 2-57	2	2	—	—	—	—	7.4	
10	1.412.1-6, вып. 2-4	С 3-9	5	5	—	—	—	—	3.2	
14	1.410-3, вып. 1	2с $\frac{12АIII}{12АIII}$ 175×235	—	1	—	—	—	—	37.5	
15	1.410-3, вып. 1	2с $\frac{10АIII}{10АIII}$ 145×145	—	—	1	1	—	1	14.4	
16	1.410-3, вып. 1	1с $\frac{12АIII}{6АII}$ 85×145	—	—	2	2	—	2	7.0	
17	1.412.1-4	СН-6АI			2	2	2	2	3.5	
18	1.410-3, вып. 1	1с $\frac{12АIII}{6АIII}$ 85×235	—	—	—	—	2	—	11.2	
		Изделия закладные:								
19	1.412.1-4	МН 1	—	—	2	2	2	2	3.4	
20	3.400-6/76	МН 1-15	—	—	—	—	2	—	1.6	
		Стержни:								
12		10АIII, ℓ = 1400	4	4	—	—	—	—	0.86	
21		10АIII, ℓ = 850	—	—	8	8	8	8	0.52	
22		10АIII, ℓ = 1380	—	—	4	4	4	4	0.85	
11		10АIII, ℓ = 1180			4	4	4	4	0.73	
		Материалы								
		Тяжелый бетон класса В 15	3.81	2.33	1.65	1.65	2.38	1.65		

1. Общие указания на листе 4.
2. Расчетные схемы фундаментов на листе 13, 14.
3. Стержни поз. 12 служат для сборки вертикальных сеток в пространственный каркас по схеме А док. 1.412.1-6. 0-7см.

ГИП	Нашмединов		07.90
Нач. отд.	Зильберталь		07.90
Гл. спец.	Ульянова		07.90
Нач. сект.	Песова		07.90
Вед. инж.	Муравлёва		07.90

503-1-78.90.-КЖ

Привязан :

Инв. № подл. | Подпись и дата | Взам. инв. №

Производственный корпус автотранспортного предприятия, Агропромтранс на 250 грузовых автомобилей.	Стадия	Лист	Листов
	РП	10	
Фундаменты Фм5÷Фм8, Фм10, Фм19	ГИПРОПРОМСЕЛЬСТРОЙ г. Саратов		

Н. контр. Ульянова 07.90

Копировал: Сидорова 24475-04 37 Формат А2

Альбом 2

1-1

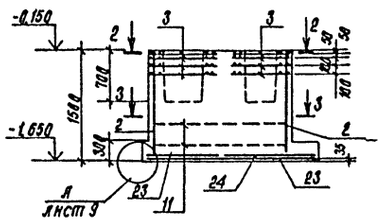

4-4

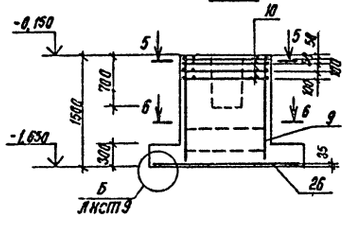

7-7

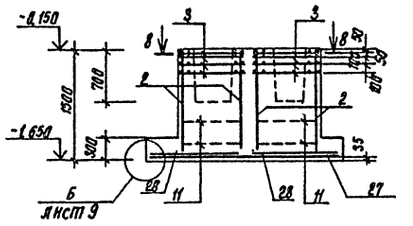

Фм 9

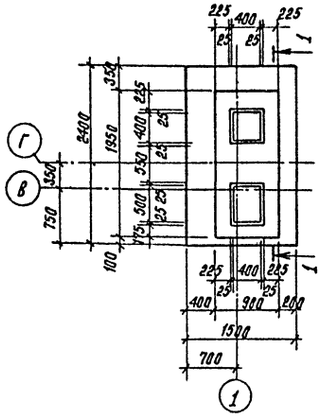

Фм 11

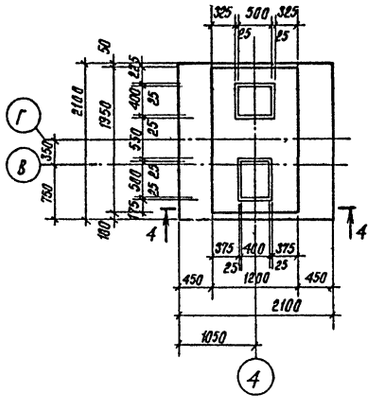

Фм 12

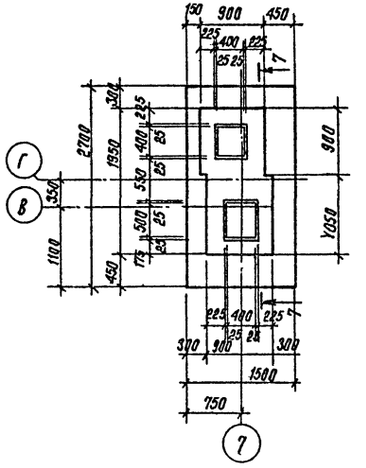

2-2

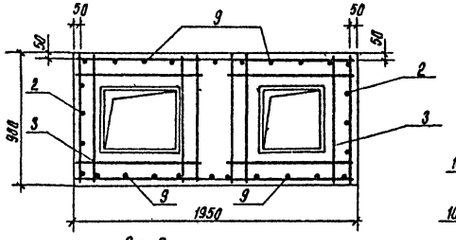

5-5

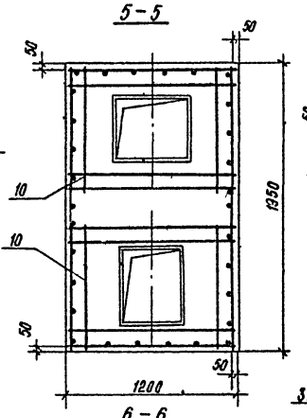

8-8

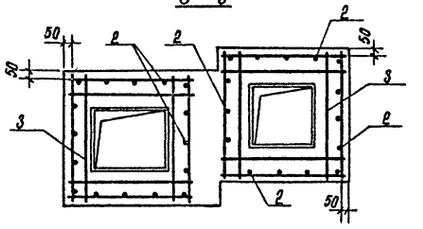

3-3

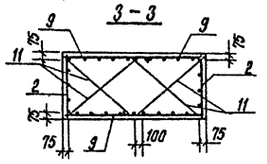

План сеток подошвы Фм 12, Фм 18

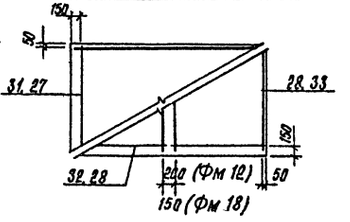

План сеток подошвы Фм 9

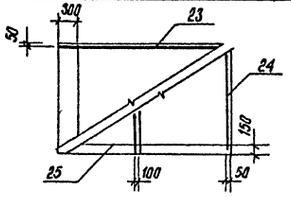

6-6

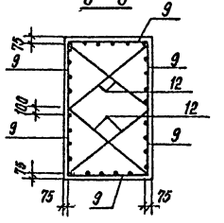

Спецификация элементов на фундамент

Марка, поз.	Обозначение	Наименование	Количество Фм 9	Фм 11	Фм 12		Масса ед., кг	Примечание
		Документация						
	лист 15	Выборка металла	X	X	X			
		Сборочные единицы						
		Сетки арматурные:						
23	1.410-3, вып. 1	1с $\frac{10\text{АIII}}{6\text{АIII}}$ 145×235	1	—	—		12,9	
24	1.410-3, вып. 1	1с $\frac{10\text{АIII}}{6\text{АI}}$ 125×145	1	—	—		10,0	
25	1.410-3, вып. 1	1с $\frac{10\text{АIII}}{6\text{АIII}}$ 105×145	1	—	—		6,1	
9	1.412.1-6, вып. 2-3	С2-57	4	6	—		7,4	
2	1.412.1-6, вып. 2-3	С2-1	2	—	8		5,9	
3	1.412.1-6, вып. 2-4	С3-1	8	—	8		2,7	
26	1.410-3, вып. 1	2с $\frac{10\text{АIII}}{10\text{АIII}}$ 205×205	—	1	—		27,8	
10	1.412.1-6, вып. 2-4	С3-9	—	8	—		3,2	
27	1.410-3, вып. 1	1с $\frac{10\text{АIII}}{6\text{АIII}}$ 145×265	—	—	1		14,7	
28	1.410-3, вып. 1	1с $\frac{10\text{АIII}}{6\text{АIII}}$ 125×145	—	—	2		7,1	
		Стержни:						
11		10АIII, ℓ=1180	8	—	8		8,73	
12		10АIII, ℓ=1400	—	8	—		8,86	
		Материалы						
		Тяжелый бетон класса В15	2,87	3,82	3,01			

1. Общие указания на листе 4.
2. Расчётные схемы фундаментов на листе 13, 14.
3. Стержни поз. 11, 12 служат для сборки вертикальных сеток в пространственный каркас по схеме А документа 1.412.1-6.0-7см.

ГИП	Нижметдинов		07.96	503-1-78.90 — КЖ
Нач. отд.	Зильберов		07.96	
Гл. спец.	Ульянова		07.96	
Нач. гр.	Пегова		07.96	
Вед. инж.	Муравлёва		07.96	

Привязан:

Инв. №

Н. контр.	Ульянова		07.96	Производственный корпус автотехнического предприятия „Агропромтранс" на 250 грузовых автомобилей	Стадия: РП; Лист: 11; Листов:
				Фундаменты Фм 9, Фм 11, Фм 12	ГИПРОПРОМСЕЛЬСТРОЙ г. Саратов

Копировал: Сидорова 88-24475-04 38 Формат А2

Инв. № подл. | Подпись и дата | Взам. инв. №

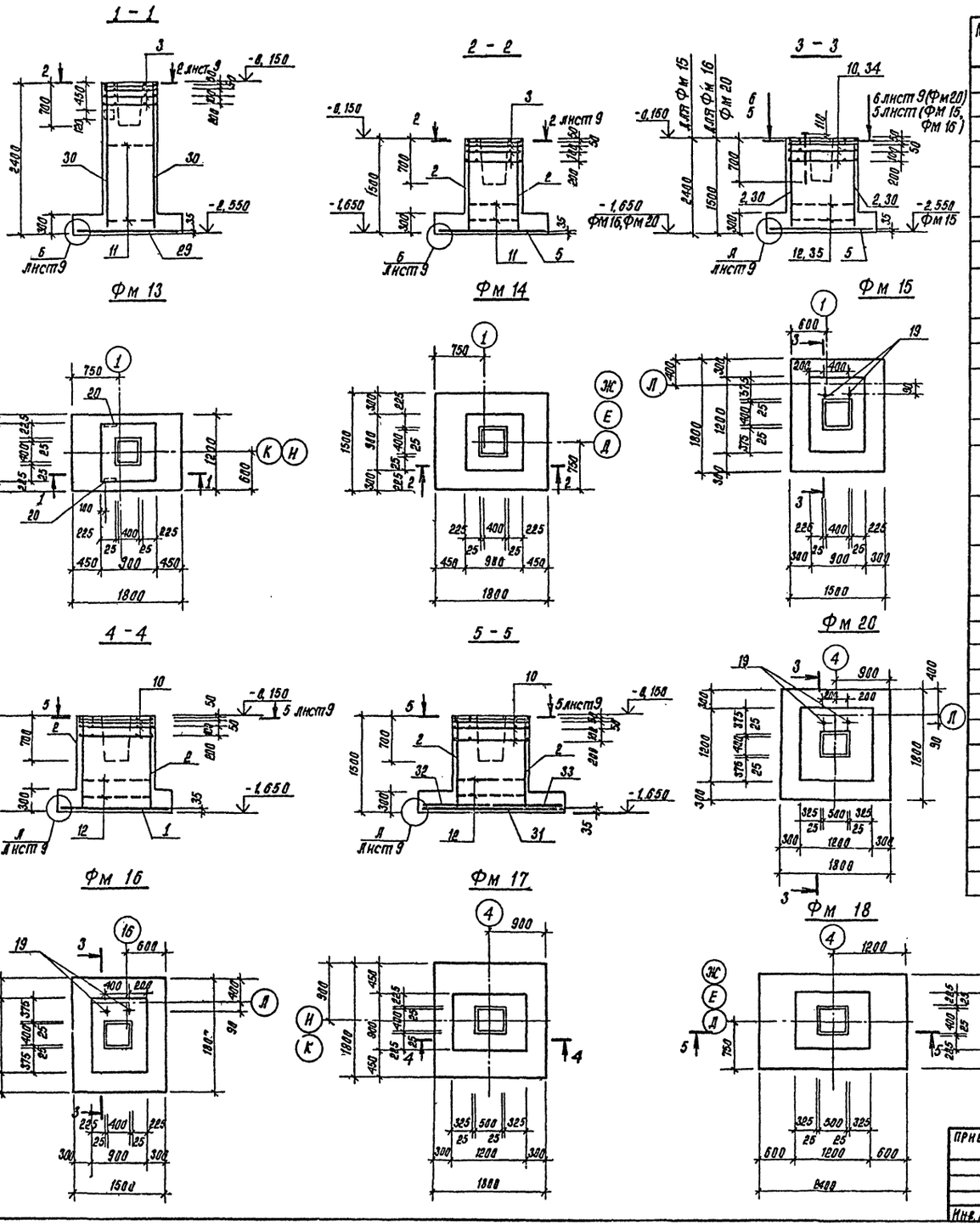

Спецификация элементов на фундамент

Марка, поз.	Обозначение	Наименование	Количество Фм 13	Фм 14	Фм 15	Фм 16	Фм 17	Фм 18	Фм 20	Масса ед., кг	Примечание
		Документация									
	Лист 15	Выборка металла									
		Сборочные единицы									
		Сетки арматурные:									
1	1.410-3, вып. 1	2с $\frac{10\,А\,III}{10\,А\,III}$ 175×175	—	—	—	—	1	—	1	19,4	
2	1.412.1-6, вып. 2-3	С2-1	—	4	—	2	2	2	—	5,9	
3	1.412.1-6, вып. 2-4	С3-1	4	4	—	—	—	—	—	2,7	
5	1.410-3, вып. 1	2с $\frac{10\,А\,III}{10\,А\,III}$ 145×175	—	1	1	1	—	—	—	16,7	
9	1.412.1-6, вып. 23	С2-57	—	—	—	2	2	2	4	7,4	
10	1.412.1-6, вып. 2-3	С3-9	—	—	4	4	4	4	—	3,2	
29	1.410-3, вып. 1	1с $\frac{10\,А\,III}{С\,А\,III}$ 105×175	1	—	—	—	—	—	—	7,2	
30	1.412.1-6, вып. 2-3	С2-22	4	—	2	—	—	—	—	9,3	
31	1.410-3, вып. 1	1с $\frac{10\,А\,III}{6\,А\,III}$ 145×235	—	—	—	—	—	1	—	12,9	
32	1.410-3, вып. 1	1с $\frac{10\,А\,III}{6\,А\,III}$ 105×145	—	—	—	—	—	1	—	6,1	
33	1.410-3, вып. 1	1с $\frac{10\,А\,III}{6\,А\,III}$ 125×145	—	—	—	—	—	1	—	10,0	
34	1.412.1-6, вып. 2-4	С3-25	—	—	—	—	—	—	4	3,6	
35	1.412.1-6, вып. 2-3	С2-78	—	—	2	—	—	—	—	11,6	
		Стержни:									
11		10 А III, ℓ = 1180	4	4	—	—	—	—	—	0,73	
12		10 А III, ℓ = 1400	—	—	4	4	4	—	—	0,86	
35		10 А III, ℓ = 1600	—	—	—	—	—	—	4	0,99	
		Изделие закладное									
19	1.412.1-4.060	МН 1	—	—	2	2	—	—	2	3,4	
20	3.400-6/76	МН 1-15	2	—	—	—	—	—	—	16	
		Материалы:									
		Тяжелый бетон класса В15	2,22	1,66	2,95	1,97	2,12	2,22	2,54		

1. Общие указания на листе 4.
2. Расчетные схемы фундаментов на листе 14.
3. Стержни поз. 11, 12, 35 служат для сборки вертикальных сеток в пространственные каркасы по схеме А док. 1.412.1-6.0-7см
4. План сеток подошвы Фм 18 на листе 11.

ГИП	Наметанков		07.90
Нач. отд.	Эльбертов		07.90
Гл. спец.	Ульянова		07.90
Нач. гр.	Петрова		07.90
Вед. инж.	Муравьева		07.90
Инж.	Левкевич		04.90
Н. контр.	Ульянова		07.90

503-1-78.90 – КЖ

Производственный корпус автотранспортного предприятия агропромтранс на 250 грузовых автомобилей

Стадия	Лист	Листов
РП	12	

Фундаменты Фм 13÷Фм 18, Фм 20.

ГИПРОПРОМСЕЛЬСТРОЙ г. Саратов

Привязан:

Инв. №

Инв. № подл. | Подпись и дата | Взам. инв. №

Копировал: Сидорова 24475-04 39 Формат А3

Марка фундамента и оси, к которым он привязан	Привязка центра подколонника к разбивочным осям, м (цифров., буквен.)	Сосредоточенные нагрузки от стен и площадок: Привязка к разбивочным осям, м (цифровым (x))	(буквенным (y))	Величина, кН при коэф-те надежности $\gamma_f=1$	$\gamma_f>1$	Колонны на фундаменте: Привязка центра к разбивочным осям, м (цифров, буквен.)	Комбинации нагрузок: для проверки основания (при коэффициенте надежности $\gamma_f=1$) N, кН	M_x, кН·м	Q_x, кН	M_y, кН·м	Q_y, кН	для расчета тела фундамента (при коэффициенте надежности $\gamma_f=1{,}0$) N, кН	M_x, кН·м	Q_x, кН	M_y, кН·м	Q_y, кН
1	2	3	4	5	6	7	8	9	10	11	12	13	14	15	16	17
ФМ10	0,05	-0,29	0,38	33,0	36,0	0,05	21,6	–	2,4	–	–	24,2	–	3,4	–	–
„14" „Б/2"	0,00	0,29	-0,66	85,7	94,0	0,00										
ФМ11	0,00	-0,52	0,13	17,0	19,0	0,00	346,0	10,4	1,4	–	–	399,6	14,2	1,9	–	–
„4" „В"	0,32	0,52	0,13	17,0	19,0	-0,20	346,0	–	–	11,0	1,4	399,6	–	–	14,0	2,0
						0,00	279,4	9,6	2,0	–	–	321,9	13,4	2,8	–	–
						0,85	279,4	–	–	7,4	1,5	321,9	–	–	10,3	2,1
							279,4	-9,6	-2,0	–	–	321,9	-13,4	-2,8	–	–
ФМ12	0,00	-0,66	0,13	52,6	58,0	0,00	335,7	10,4	1,4	–	–	388,1	14,2	1,9	–	–
„7" „8"	0,32	0,66	0,16	56,6	62,0	-0,20	335,7	–	–	17,5	3,7	388,1	–	–	24,0	5,2
		0,20	1,20	93,0	102,0	-0,15	143,4	5,2	2,0	–	–	165,0	7,3	2,8	–	–
						0,85	143,4	–	–	5,7	1,1	165,0	–	–	7,6	1,5
ФМ13	0,15	-0,20	0,45	61,0	67,0	0,15	275,7	-10,4	-3,9	–	–	317,8	-14,6	-5,5	–	–
„1" „К"	0,00	-0,20	-0,45	61,0	67,0	0,00	275,7	–	–	7,4	1,1	317,8	–	–	10,4	1,5
ФМ14	0,15	-0,20	0,45	61,0	67,0	0,15	275,7	-0,4	-3,9	–	–	317,8	-14,6	-5,5	–	–
„1" „Ж"	0,00	-0,27	-0,66	90,1	99,0	0,00	275,7	–	–	7,4	1,1	317,8	–	–	10,4	1,5
		0,95	-0,22	37,6	41,0											
ФМ15	0,15	-0,20	-0,85	78,0	86,0	0,15	174,4	-5,8	-2,0	–	–	202,2	-7,3	-2,8	–	–
„1" „Л"	-0,50	0,15	0,20	45,0	50,0	-0,50	174,4	–	–	10,7	4,5	202,2	–	–	15,0	6,0
ФМ16	-0,15	0,20	-0,85	78,0	86,0	-0,15	174,4	05,8	2,0	–	–	202,2	7,3	2,8	–	–
„7" „Л"	-0,50	-0,15	0,28	45,0	50,0	-0,50	174,4	–	–	10,7	4,5	202,2	–	–	15,0	6,0
ФМ17	0,00					0,00	554,8	-19,2	-3,9	–	–	642,7	-27,0	-5,4	–	–
„4" „Н"	0,00					0,00	554,8	19,2	3,9	–	–	642,7	27,0	5,4	–	–
							554,8	–	–	9,8	1,9	642,7	–	–	13,8	2,1
ФМ18	0,00	-0,91	-0,22	38,0	41,0	0,00	554,8	-19,2	-3,8	–	–	642,7	-27,0	-5,4	–	–
„4" „Ж"	0,00	0,91	-0,22	38,0	41,0	0,00	554,8	19,2	3,8	–	–	642,7	27,0	-5,4	–	–
							554,8	–	–	9,8	1,9	642,7	–	–	13,8	2,1
ФМ19	0,00	-0,66	0,16	36,0	40,0	0,00	39,5	–	–	–	5,4	34,1	–	–	–	7,6
„5" „Л"	-0,15	0,66	0,16	36,0	40,0	-0,15										
ФМ20	0,00	-0,66	0,16	36,0	40,0	0,00	279,4	9,6	2,0	–	–	321,9	13,5	2,7	–	–
„4" „Л"	-0,50	0,66	0,16	36,0	40,0	-0,50	279,4	–	–	12,8	5,0	321,9	–	–	18,0	7,0

Правило знаков

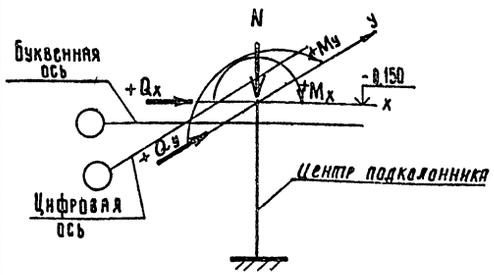

1) Привязка сосредоточенной нагрузки от стен и площадок к разбивочным осям принимается со знаком плюс, если сила приложена вправо и вверх от осей, и со знаком минус, если влево и вниз от осей

ГИП	Нажмутдинов		07.90
Нач. отд.	Зильбертов		07.90
Гл. спец.	Ульянова		07.90
Нач. груп.	Петова		05.90
Вед. инж.	Муравлева		05.90
Н. контр.	Ульянова		07.90

503-1-78.90-КЖ

Производственный корпус автотранспортного предприятия Агропромтранс на 250 грузовых автомобилей.

Стадия	Лист	Листов
РП	13	

Таблица нагрузок на фундаменты (начало)

ГИПРОПРОМСЕЛЬСТРОЙ г. Саратов

Привязан:

Инв. №

Инв. № подл. | Подпись и дата | Взам. инв. №

24475-02 40 Копировал: Ильичева

Формат А2

Альбом 2

Марка фундамента и оси, к которым он привязан	Привязка центра подколонника к разбивочным осям, м (цифров, буквен.)	Сосредоточенные нагрузки от стен и площадок: Привязка к разбивочным осям, м: цифровым (X)	буквенным (Y)	Величина, кН при коэф-те надежности: $\gamma_f=1$	$\gamma_f>1$	Колонны на фундаменте: Привязка центра к разбивочным осям, м (цифров, буквен.)	Комбинации нагрузок: для проверки основания (при коэффициенте надежности $\gamma_f=1.0$): N_1 Кн	MX_1 Кн*м	QX_1 Кн	MY_1 Кн*N	QY_1 Кн	для расчета тела фундамента (при коэффициенте надежности $\gamma_f>1.0$): N_1 Кн	MX_1 Кн*м	QX_1 Кн	MY_1 Кн*м	QY_1 Кн
1	2	3	4	5	6	7	8	9	10	11	12	13	14	15	16	17
Фм1	0.00	-0.66	-0.16	38.0	41.0	0.00	315.5	10.4	1.4	—	—	363.9	14.6	2.0	—	—
11	0.20	0.66	-0.16	38.0	41.0	0.20	315.5	—	—	-16.4	-4.9	363.9	—	—	-22.5	-6.9
А		0.21	0.62	18.3	20.0											
Фм2	0.00	0.66	0.20	102.0	110.0	0.00	327.7	10.4	1.4	—	—	377.2	14.2	1.9	—	—
11	-0.20	-0.66	0.20	39.2	43.0	-0.20	327.7	—	—	22.2	5.2	377.2	—	—	30.5	8.0
В		-0.35	-0.55	52.8	58.0											
Фм3	-0.15	-0,83	-0.16	73,1	80,4	-0.15	164.3	12.8	3.0	—	—	194.1	17.6	4.2	—	—
13	-0.20	0,16	-0,83	87,7	96,5	-0.20	164.3	—	—	9.7	2.7	194.1	—	—	13.7	3.8
А																
Фм4	0.00	—	—	—	—	0.00	1214.0	38.6	5.2	—	—	1398.0	52.7	7.1	—	—
7	0.00					0.00	1214.0	-38.6	5.2	—	—	1398.0	-52.7	-7.1	—	—
Б							1214.0	—	—	51.3	6.9	1398.0	—	—	70.2	9.5
							1214.0	—	—	-51.3	-6.9	1398.0	—	—	-70.2	-9.5
Фм5	0.00	0.27	-0.90	23.0	25.0	0.00	1214.0	38.6	5.2	—	—	1398.0	52.7	7.1	—	—
3	0.00	-0.21	0.70	69.0	75.0	0.00	1214.0	-38.6	-5.2	—	—	1398.0	-52.7	-7.1	—	—
Б		0.70	—	45.0	50.0		1214.0	—	—	51.3	6.9	1398.0	—	—	70.2	9.5
							1214.0	—	—	-51.3	-6.9	1398.0	—	—	-70.2	-9.5
Фм6	0.20	-0.20	0.66	49.0	54.0	0.20	605.5	-43.7	-8.6	—	—	719.2	-59.7	-12.0	—	—
1	0.00	-0.20	-0.45	23.0	26.0	0.00	605.5	—	—	21.6	2.9	719.2	—	—	30.3	12.0
Б		0.52	—	43.0	47.5											
Фм7	0.15	-0.20	0.45	36.0	39.0	0.15	44.8	—	4.0	—	—	52.3	—	5.6	—	—
1	0.00	-0.16	-0.66	49.0	54.0	0.00										
Б/2		0.52	—	43.0	48.0											
Фм8	0.00	-0.27	0.66	43.0	48.0	0.00	21.6	—	2.4	—	—	24.0	—	3.4	—	—
Б/2	0.00	-0.27	-0.66	38.0	41.0	0.00										
		-0.52	—	43.0	45.0											
Фм9	0.15	-0.20	1.56	74.3	82.0	0.15	204.0	-12.8	-3.0	—	—	255.6	-1.76	-4.2	—	—
1	-0.32	-0.20	-0.41	36.0	39.0	-0.20	204.0	—	—	5.0	0.7	255.6	—	—	7.0	1.0
Б		0.60	0.20	46.0	40.0	0.15	143.4	5.2	-2.0	—	—	165.0	-7.3	-2.8	—	—
						0.85	143.4	—	—	5.4	1.1	165.0	—	—	7.6	1.5

ГИП	Нажметдинов	[signature]	07.90
Нач.отд.	Зильбертов	[signature]	07.90
Гл.спец.	Ульянова	[signature]	07.90
Нач.груп.	Пегова	[signature]	05.90
Вед.инж.	Муравлева	[signature]	05.90
Н.контр.	Ульянова	[signature]	07.90

503-1-78.90 -КЖ

Привязан :

Инв.N

Производственный корпус автотранспортного предприятия „Агропромтранс" на 250 грузовых автомобилей

Стадия	Лист	Листов
РП	14	

Таблица нагрузок на фундаменты (окончание)

ГИПРОПРОМСЕЛЬСТРОЙ г. Саратов

Инв.N подл. | Подпись и дата | Взам.инв.N

Альбом 2

Марка фундамента	Арматурные изделия									Итого	Закладные изделия									Общий расход стали
	Арматура класса										Болт М24 ГОСТ 2590-88	Гайка М24* ГОСТ 5915-70	Б-8, ВСт3кп2 ГОСТ 19903-74			Арматура класса				
	AIII ГОСТ 5781-82*						AI									AIII ГОСТ 5781-82*				
	Ф6	Ф8	Ф10	Ф12	Ф14	Всего	Ф6		Всего						Всего	Ф12	Всего	Итого		
Фм 1	2,88	10,68	22,32	20,64	—	54,72	—		—	54,72	—	—	—		—	—	—	—		54,72
Фм 2	2,88	10,88	26,22	20,64	—	60,62	—		—	60,62	—	—	—		—	—	—	—		60,62
Фм 3	2,88	10,88	19,62	20,64	—	54,02	—		—	54,02	—	—	—		—	—	—	—		54,02
Фм 4	3,36	23,70	3,44	54,22	43,20	127,92	—		—	127,92	—	—	—		—	—	—	—		127,92
Фм 5	3,36	16,00	3,44	85,94	—	108,74	—		—	108,74	—	—	—		—	—	—	—		108,74
Фм 6	3,36	16,00	3,44	60,70	—	83,50	—		—	83,50	—	—	—		—	—	—	—		83,50
Фм 7	1,20	—	21,96	15,60	—	38,76	7,00		7,00	45,76	5,48	0,44	0,90		6,82	—	—	6,82		52,58
Фм 8	1,20	—	21,96	15,60	—	38,76	7,00		7,00	45,76	5,48	0,44	0,90		6,82	—	—	6,82		52,58
Фм 9	8,08	21,60	23,14	16,77	—	75,59	—		—	75,59	—	—	—		—	—	—	—		75,59
Фм 10	1,20	—	21,96	15,60	—	38,76	7,00		7,00	45,76	5,48	0,44	0,90		6,82	—	—	6,82		52,58
Фм 11	5,76	25,6	38,08	38,70	—	108,14	—		—	108,14	—	—	—		—	—	—	—		108,14
Фм 12	8,96	21,76	31,54	41,28	—	103,54	—		—	103,54	—	—	—		—	—	—	—		103,54
Фм 13	4,30	10,80	33,44	9,42	—	57,96	—		—	57,96	—	—	2,20		2,20	1,00	1,00	3,20		61,16
Фм 14	2,88	10,80	19,62	20,64	—	53,94	—		—	53,94										53,94
Фм 15	4,20	12,64	16,70	33,44	—	66,98	—		—	66,98	5,48	0,44	0,90		6,82	—	—	6,82		73,80
Фм 16	2,76	12,64	13,04	23,22	—	51,66	—		—	51,66	5,48	0,44	0,90		6,82	—	—	6,82		58,48
Фм 17	3,36	12,64	22,87	23,22	—	62,08	—		—	62,08	—	—	—		—	—	—	—		62,08
Фм 18	6,18	12,64	23,30	23,22	—	65,34	—		—	65,34	—	—	—		—	—	—	—		65,34
Фм 19	1,20	—	7,56	15,60	—	24,36	7,00		7,00	31,36	5,48	0,44	3,10		9,02	1,00	1,00	10,02		41,38
Фм 20	3,86	14,40	19,40	25,80	—	63,46	—		—	63,46	5,48	0,44	0,90		6,82	—	—	6,82		70,28

Инв. № подл.	Подпись и дата	Взам. инв. №	

ГИП	Нанметдинов		07.90
Нач. отд.	Зильбертов		07.90
Гл. спец.	Ульянова		07.90
Нач. гр.	Петова		05.90
Инж. ТК.	Левкевич		04.90
Н. контр.	Ульянова		07.90

503-1-78.90 — КЖ

Привязан:

Инв. №

Производственный корпус автотранспортного предприятия агропромтранс на 250 грузовых автомобилей.

Стадия	Лист	Листов
РП	15	

Выборка металла на фундамент, кг.

ГИПРОПРОМСЕЛЬЭЛЕКТРОЙ г. САРАТОВ

Копировал: Сидорова Ж-24475-02 42 Формат А2

Альбом 2

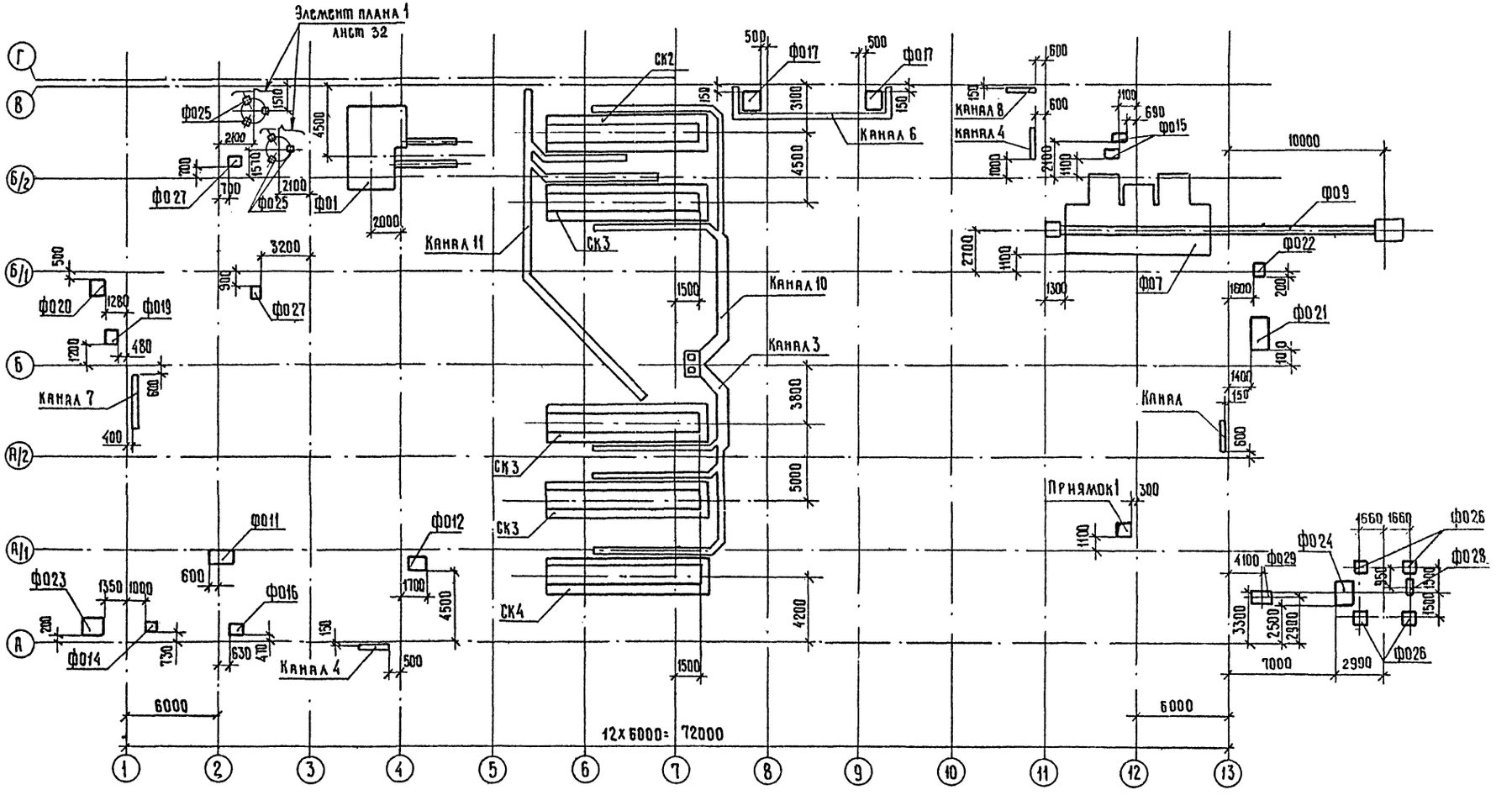

Указания и спецификация элементов подземного хозяйства даны на листе 16

ГИП	Нажметдинов		07.90
Нач.отд.	Зильбертов		07.90
Гл.спец.	Ульянова		05.90
Нач.групп	Пегова		05.90
Инж.Дкат	Лючева		05.90
Н.контр.	Ульянова		07.90

503-1-78.90-КЖ

Привязан:

Инв. №

Производственный корпус автотранспортного предприятия „Агропромтранс" на 250 грузовых автомобилей.

Схема расположения элементов подземного хозяйства в осях 1-13; А-В;

Стадия	Лист	Листов
РП	16	

ГИПРОПРОМСЕЛЬСТРОЙ г. Саратов

24475-02 43 Копировал: Ильичева Формат А2

Гл. спец. отд. ТХ	Кабанов		07.90
Гл. спец. отд. ЭН	Федоркин		07.90
Нач. отд. ЭТ	Калганов		07.90
Нач. отд. ВК	Свирепов		07.90

Инв. № подл. | Подпись и дат. | Взам. инв. №

Альбом 2

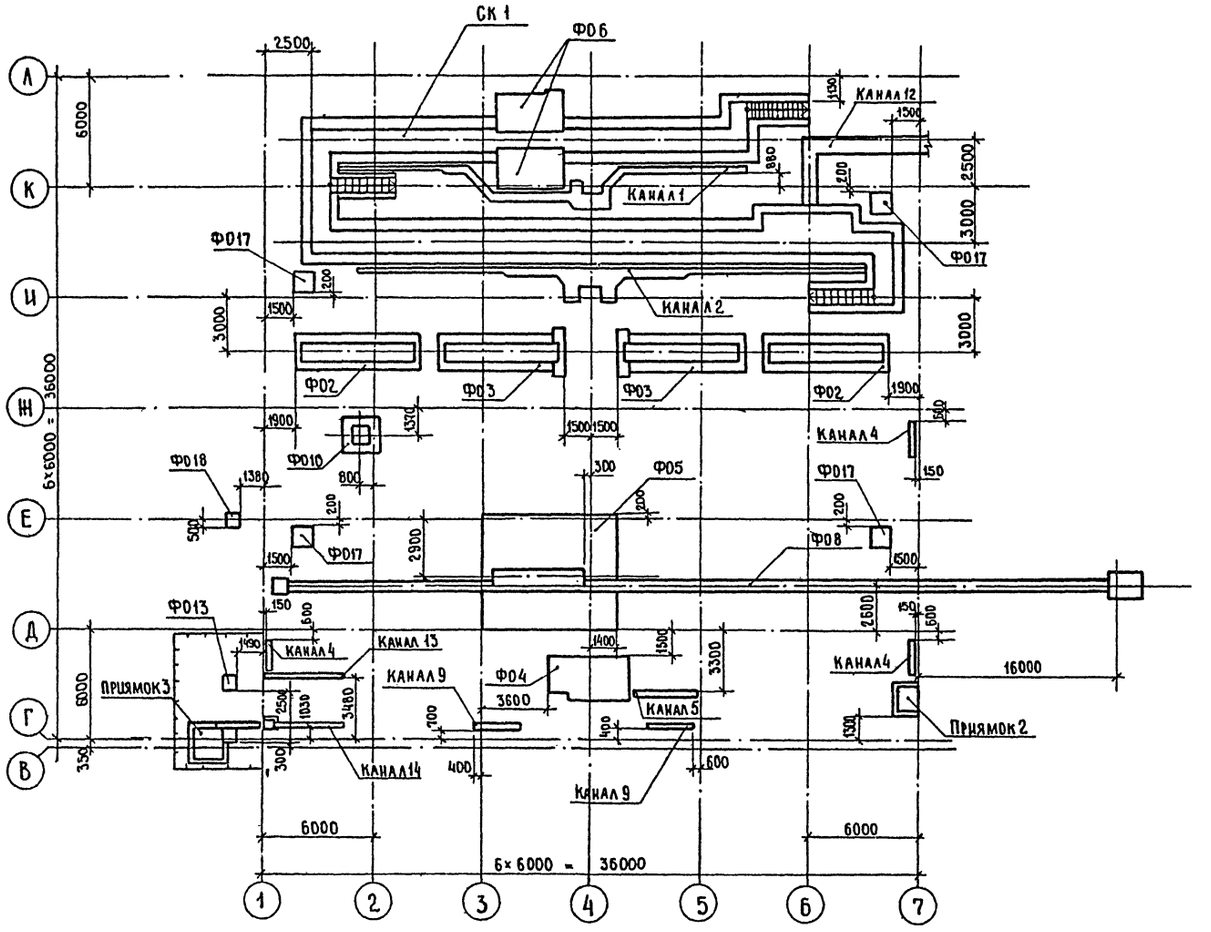
СК1
ФО6
Канал 12
Канал 1
ФО17
Канал 2
ФО2
ФО3
ФО3
ФО2
ФО10
ФО18
ФО5
Канал 4
ФО8
ФО13
Канал 4
Канал 13
Канал 9
ФО4
Канал 5
Приямок 3
Канал 14
Канал 9
Канал 4
Приямок 2
2500
6000
3000
3000
3000
6000
2900
1500
1900
1500
1500
1500

Альбом 2

Спецификация элементов подземного хозяйства

Марка, поз.	Обозначение	Наименование	Кол.	Масса ед.кг	Примечание
СК1	Лист 19	Смотровая канава СК1	1		
СК2	Лист 22	Смотровая канава СК2	1		
СК3	Лист 22	Смотровая канава СК3	3		
СК4	Лист 22	Смотровая канава СК4	1		
Ф01	Лист 23	Фундамент под моечную установку ОМ-13661-01	1		
Ф02 Ф03	Лист 23	Фундамент под электрогидравлический подъемник для шиномонтажных постов	2 2		
Ф04	Лист 24	Фундамент под стенд обкаточно-тормозной КИ-5540.00.000	1		
Ф05	Лист 26	Фундамент под установку для мойки грузовых автомобилей			
Ф06	Лист 27	Фундамент под стенд диагностики грузовых автомобилей КИ-8980	1		
Ф07 Ф015	Лист 29 Лист 31	Фундамент под установку окраски с совмещенными рабочими зонами ОРГ-9306	1 2		
Ф08 Ф09	Лист 30 Лист 30	Фундамент под устройство для перемещения тракторов ОПТ-1326А	1 1		

Продолжение

Марка, поз.	Обозначение	Наименование	Кол.	Масса ед.кг.	Примечание
Ф010	Лист 31	Фундамент под кран консольный 3632	1		
Ф011	Лист 31	Фундамент под молот пневматический М4129А	1		
Ф012	Лист 31	Фундамент под вертикально-сверлильный станок 2Н 135	1		
Ф013	Лист 31	Фундамент под воздухосборник	1		
Ф014	Лист 31	Фундамент под шкаф управления	1		
Ф016	Лист 31	Фундамент под трансформатор	1		
Ф017	Лист 32	Фундамент под воздушно-тепловую завесу	6		
Ф018	Лист 32	Фундамент под вентилятор	1		
Ф019	Лист 32	Фундамент под вентилятор	1		
Ф020	Лист 32	Фундамент под вентилятор	1		
Ф021	Лист 32	Фундамент под вентилятор	1		
Ф022	Лист 32	Фундамент под вентилятор	1		
Ф023	Лист 32	Фундамент под вентилятор	1		
Ф024	Лист 32	Фундамент под вентилятор	1		
Ф025	Лист 32	Фундамент под вертикальный аппарат с	2		

Продолжение

Марка, поз.	Обозначение	Наименование	Кол.	Масса ед.кг	Примечание
		опорами лапами			
Ф026	Лист 33	Фундамент под опору для циклона	4		
Ф027	Лист 33	Фундамент под насос	2		
Ф028	Лист 33	Фундамент под лестницу	1		
Ф029	Лист 34	Фундамент под плоскую опору ОП-6.0-2	1		
	Лист 36	Канал 1	1		
	Лист 36	Канал 2	1		
	Лист 37	Канал 3	1		
	Лист 37	Канал 4	6		
	Лист 37	Канал 5	1		
	Лист 37	Канал 6	1		
	Лист 37	Канал 7	1		
	Лист 37	Канал 8	1		
	Лист 37	Канал 9	2		
	Лист 38	Канал 10	1		
	Лист 38	Канал 11	1		
	Лист 39	Канал 12	1		
	Лист 34	Канал 13	1		
	Лист 34	Канал 14	1		
ПР1	Лист 33	Приямок 1	1		
ПР2	Лист 34	Приямок 2	1		
ПР3	Лист 40	Приямок 3	1		

Инв.№ подл. | Подпись и дата | Взам.инв.№

ГИП	Жаметдинов		07.90
Нач.отд.	Зильберго		07.90
Гл.спец.	Ульянова		05.90
Нач.груп.	Петова		05.90
Инж.I кат.	Лучева		05.90

503-1-78.90-КЖ

Привязан:

Инв.№

Производственный корпус автотранспортного предприятия „Агропромтранс" на 250 грузовых автомобилей	Стадия	Лист	Листов
	РП	18	
Спецификация элементов подземного хозяйства	ГИПРОПРОМСЕЛЬСТРОЙ г. Саратов		

Н.контр. Ульянова 07.90

24475-02 45 Копировал: Леденева Формат А2

Альбом 2

План на отм.-0,500

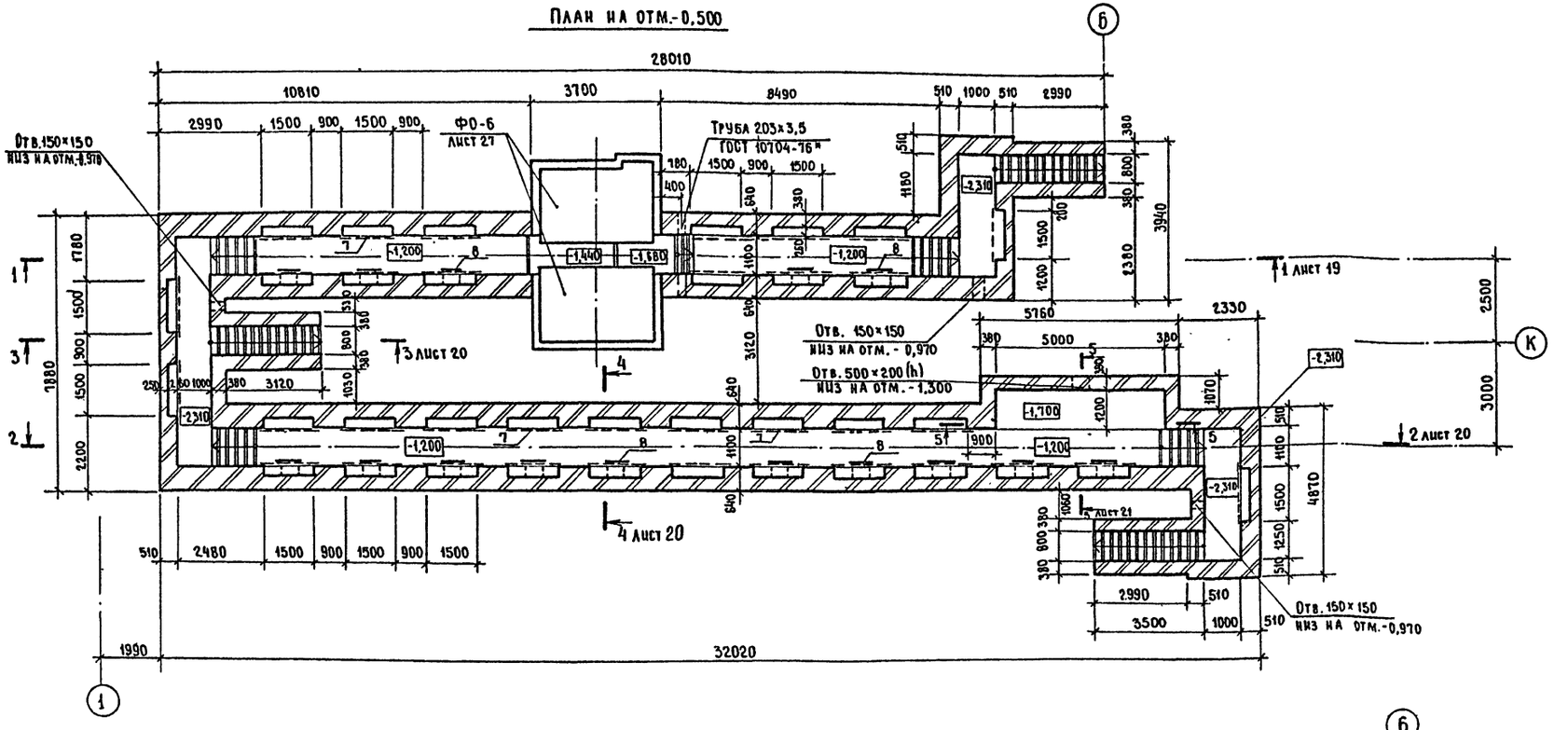

План раскладки плит на отм. 0,000

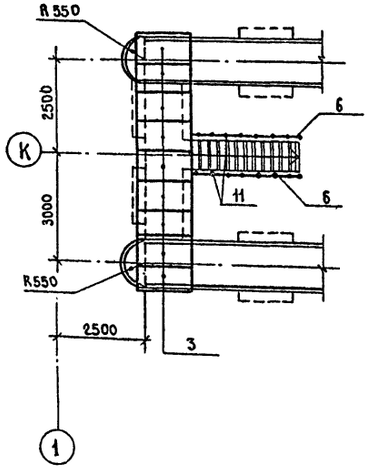

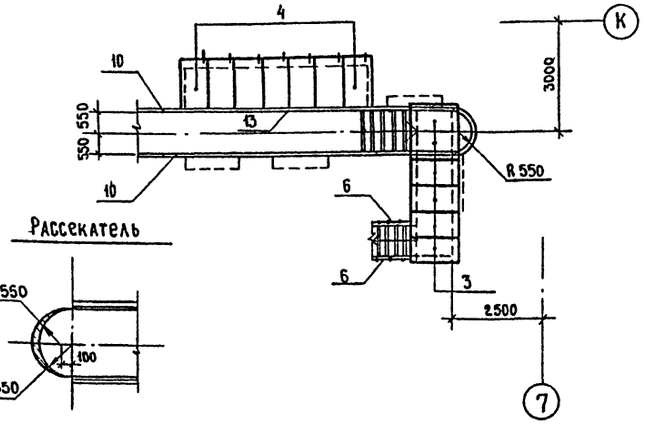

Рассекатель

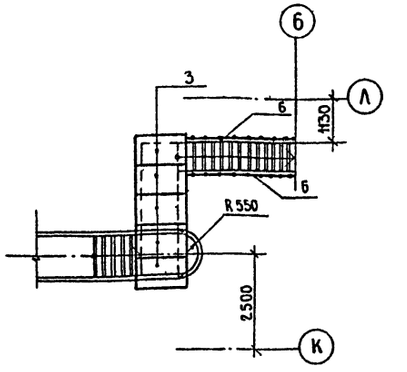

Спецификация элементов дана на листе 21
указания даны на листе 17

ГИП	Нажметдинов		07.90
Нач.отд.	Зильбертов		07.90
Гл.спец.	Ульянова		07.90
Нач.груп	Пегова		05.90
Инж.II кат.	Лючева		03.90
Н.контр.	Ульянова		07.90

503-1-78.90-КЖ

Производственный корпус автотранспортного предприятия „Агропромтранс" на 250 грузовых автомобилей

Стадия	Лист	Листов
РП	19	

Смотровая канава СК1.
План на отм.-0,500. Фрагменты 1,2,3

ГИПРОПРОМСЕЛЬСТРОЙ г. Саратов

Привязан:

Инв.№

Инв.№ подл. | Подпись и дата | Взам. инв.№

24475-02 46 Копировал Евстегнеева

формат А2

Альбом 2

1 - 1

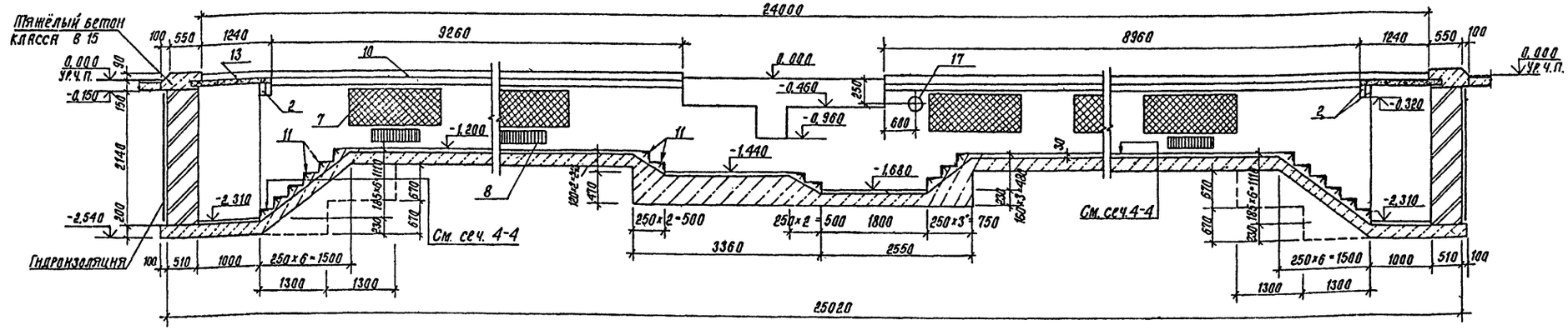

2 - 2

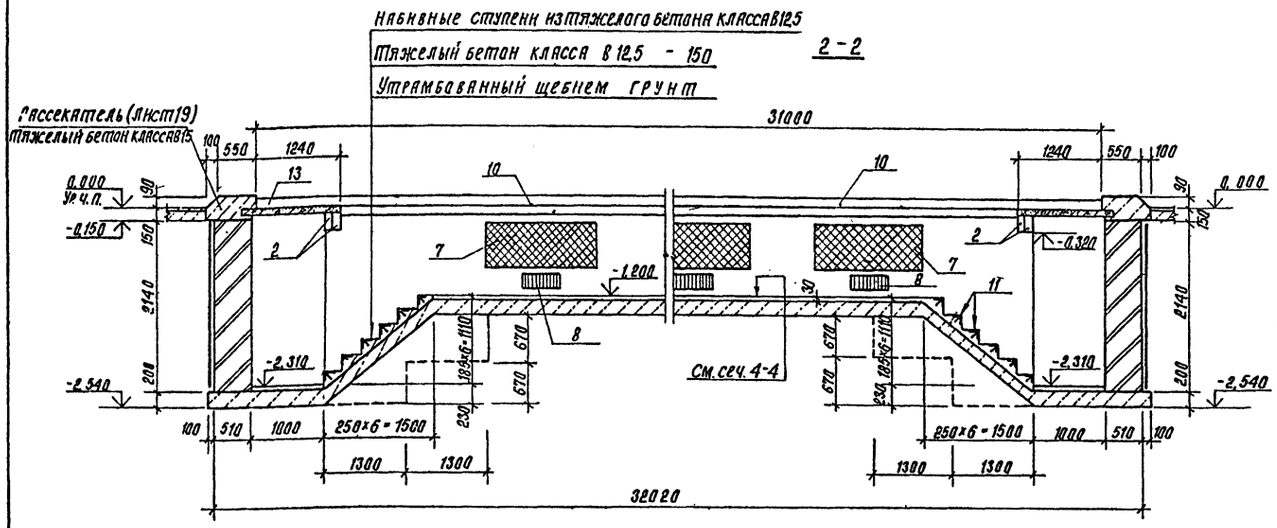

3 - 3

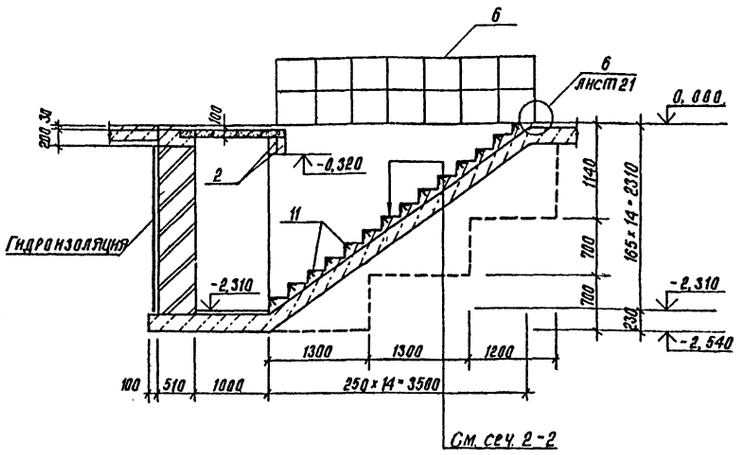

4 - 4

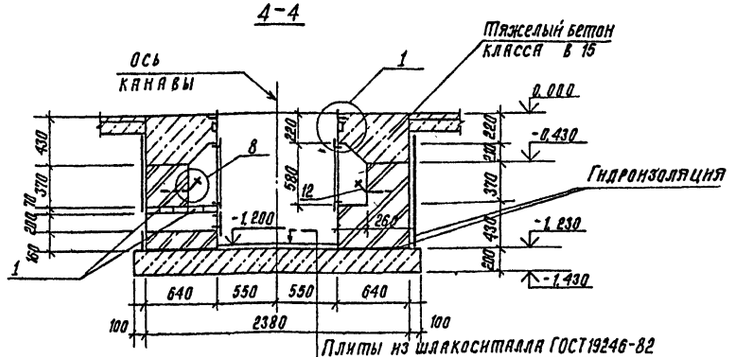

(1)

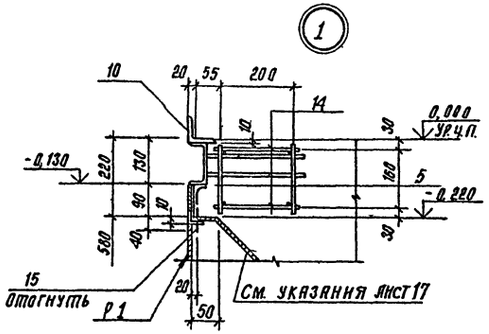

5 - 5

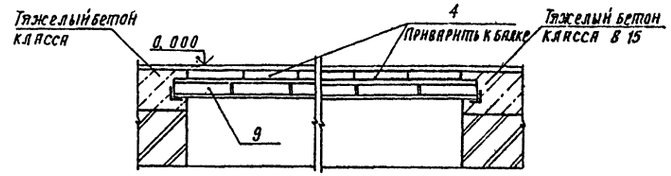

Указания даны на листе 17

Привязан:

Инв. №

ГИП	Натметанный		07.90
Нач. отд.	Зильберторт		07.90
Гл. спец.	Ульянова		05.90
Нач. груп.	Петров		05.90
Инж. II кат.	Лычева		05.90
Н. контр.	Ульянова		07.90

503-1-78.90-КЖ

Производственный корпус автотранспортного предприятия Агропромтранс на 250 грузовых автомобилей	Стадия	Лист	Листов
	РП	20	

Смотровая канава СК1. Сечения 1-1÷4-4. Узел 1.

ГИПРОПРОМСЕЛЬСТРОЙ г. САРАТОВ

Копировал: Сидорова 78-24475-02 47 формат А2

Инв. № подл. | Подпись и дата | Взам. инв. №

Альбом 2

Спецификация элементов смотровой канавы СК1

Формат	Зона	Поз.	Обозначение	Наименование	Кол.	Примечание
				Изделия железобетонные		
		1	1.038.1-1, вып.1	Перемычка 1ПБ10-1	76	
		2	1.038.1, вып.1	Перемычка 3ПБ.16-37	14	
		3	3.006.1-2/87, вып.2	Плита П10д-5	20	
		4	ТП503-1-78.90- КЖ.И. 29	Плита П13д-11б-а	7	
				Изделия металлические		
		5	ТП503-1-78.90- КЖ.И. 46	Сетка С1	72	3,26кг
		6	ТП503-1-78.90- КЖ.И. 32	Ограждение ОГ1		20м
		7	ТП503-1-78.90- КЖ.И. 31	Решетка Р1	35	18,4кг
		8	1.494-8	Решетка воздухоприточная РВ2-2	35	3,25кг
		9	ТП503-1-78.90- КЖ.И.30	Балка БМ1	1	231,31кг
				Изделия закладные		
		10	ТП503-1-78.90 - КЖ.И. 36	МН1		94,0м
		11	1.400-15, вып.1	МН553		68,0м
		12	ТП503-1-78.90- КЖ.И.37	МН2	70	1,93кг
				Детали		
		13		Уголок 140×140×10 ГОСТ 8509-86 Ст3кп2, ГОСТ 535-79*		15м
		14		ф6АI ГОСТ 5781-82*; L=240	770	0,05кг
		15		ф6АI ГОСТ 5781-82*; L=160	70	0,03кг
		16		ф10АI ГОСТ 5781-82*; L=700	7	0,43кг
		17		Труба 203×3,5 ГОСТ 10704-76*		0,65м
		18		Швеллер 12 ГОСТ 8240-89; L=5000 Ст3кп2 ГОСТ 535-88	1	52,0кг
				Материалы		
				Тяжёлый бетон класса В12,5		37,0м.
				Тяжелый бетон класса В15		24,9м

Указания даны на листе 17

5-5

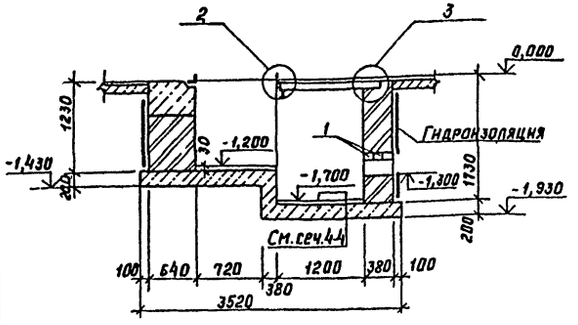

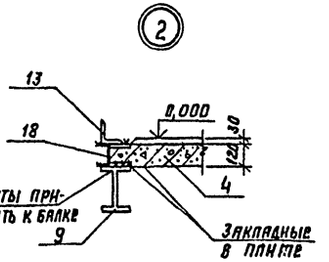

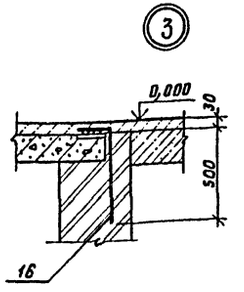

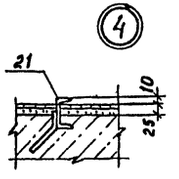

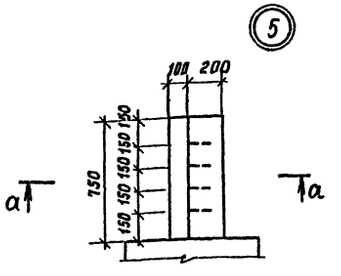

Разбивка закладных элементов в нише Н-1

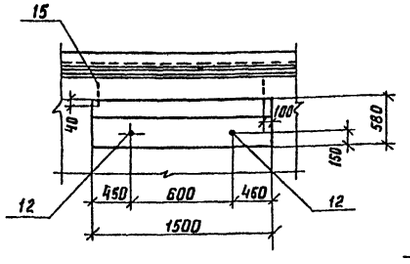

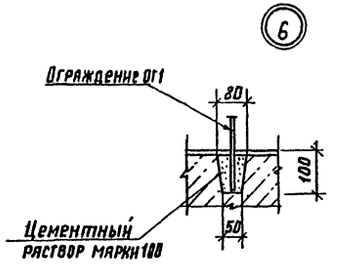

а-а

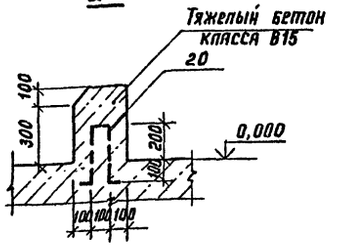

Ведомость расхода стали на элемент, кг

Марка элемента	Изделия арматурные							Изделия закладные															Общий расход
	Арматура класса						Всего	Арматура класса						Прокат марки								Всего	
	А-I			А-III				АI		А-II		А-III		ВСт3кп2		ВСт3кп2			ВСт3кп2				
	ГОСТ 5781-82*							ГОСТ 5781-82*						ГОСТ 19903-74*		ГОСТ 8509-86			ГОСТ 8240-89				
	ф6	ф10	Итого	ф8	ф12	Итого		ф10	Итого	ф10	Итого	ф8	Итого	s6		Итого	∠140×10	∠50×5	Итого	с12	Итого			
СК1	95,32	3,01	98,33	57,6	122,4	180,0	278,3	13,11	13,11	107,2	107,2	21,8	21,8	119,0	—	119,0	2343,5	2584	—	2601,9	977,6	977,6	11,2	3957,8	4136,1

Инв. № подл. | Подпись и дата | Взам. инв. №

ГИП	Нажмединов		07.90
Нач. отд.	Зильбертов		07.90
Гл. спец.	Ульянова		07.90
Нач. груп.	Петрова		05.90
Инж. пост.	Лючева		03.90

503-1-78.90-КЖ

Производственный корпус автотранспортного предприятия „Агропромтранс" на 250 грузовых автомобилей

Стадия	Лист	Листов
РП	21	

Смотровая канава СК-1. Сечения 5-5. Узлы 2÷6

Гипропромсельстрой г. Саратов

Привязан :

Инв. №

Н. контр. Ульянова

Альбом 2

План на отм. 0.000

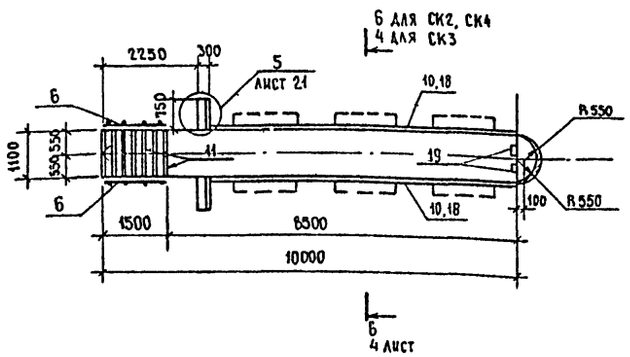

План на отм. -0,500

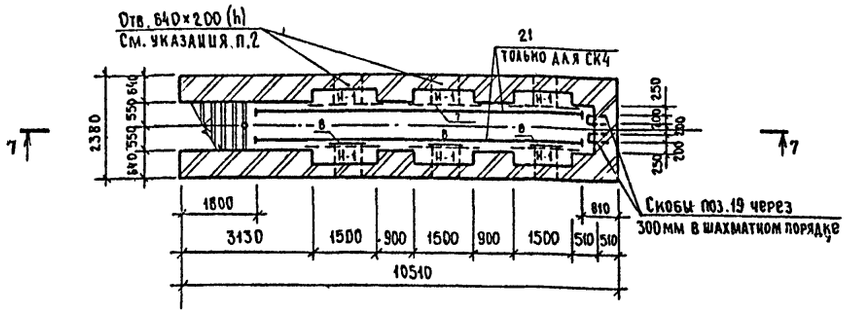

6-6

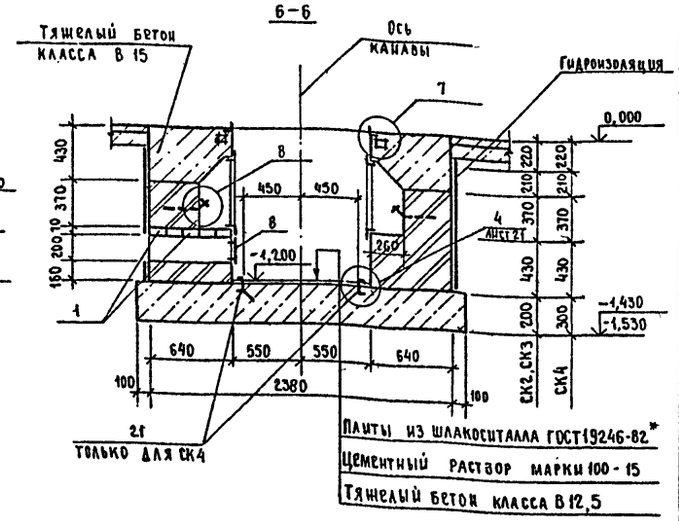

7-7

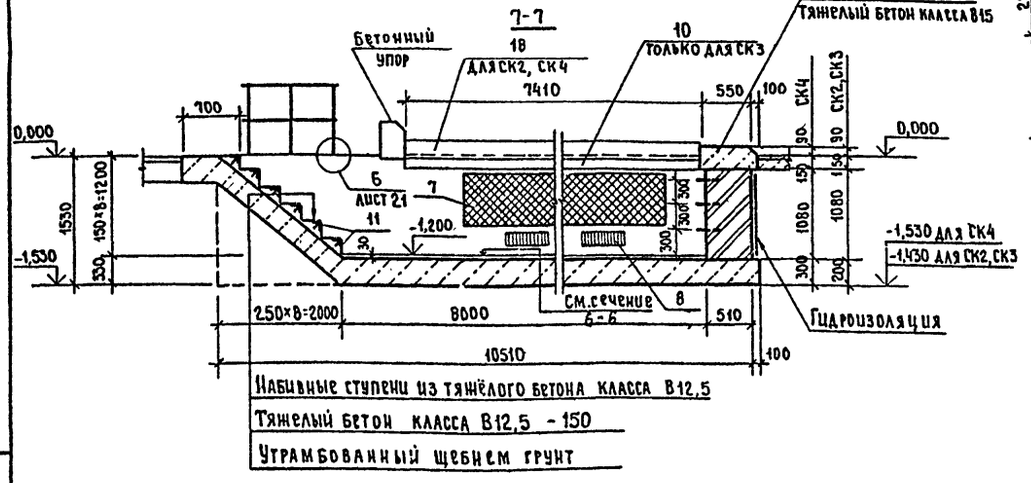

(7)

(8)

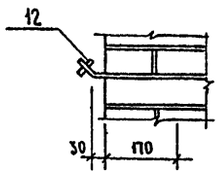

Спецификация элементов смотровых канав СК2, СК3, СК4

Формат	Зона	Поз.	Обозначение	Наименование	Кол-во на исполн. СК2	СК3	СК4		Примечание
				Изделия железобетонные					
		1	1.038.1-1, вып.1	Перемычка 1ПБ10-1	30	30	30		
				Изделия металлические					
		5	ТП 503-1-78.90-КЖ.И.46	Сетка С1	12	12	12		3,26кг
		6	ТП 503-1-78.90-КЖ.И.32	Ограждение ОГ1	3	3	3		м
		7		Решетка Р1	6	6	6		18,4 кг
		8	1.494-8	Решетка воздухоприточная РВ 2-2	9	9	9		3,25кг
				Изделия закладные					
		10	ТП 503-1-78.90-КЖ.И.36	МН1	—	15	—		м
		11	1.400-15, вып.1	МН 553	6,6	6,6	6,6		м
		12	ТП 503-1-78.90-КЖ.И.37	МН2	12	12	12		1,93кг
		18	ТП 503-1-78.90-КЖ.И.38	МН3	15	—	15		м
		19	ТП 503-1-78.90-КЖ.И.39	МН4	3	3	3		2,7кг
		20	ТП 503-1-78.90-КЖ.И.41	МН6	8	8	8		0,13кг
		21	ТП 503-1-78.90-КЖ.И.40	МН5	—	—	16		м
				Детали					
		14		ФБАI ГОСТ 5781-82*, L=240	132	132	132		0,05кг
		15		ФБАI ГОСТ 5781-82*, L=150	12	12	12		0,03кг
				Материалы					
				Тяжелый бетон класса В12,5	5,6	5,6	8,3		м³
				Тяжелый бетон класса В15	6,2	6,2	6,2		м³

1. Указания даны на листе 17.
2. Привязка отверстий к стенам канавы дана на листе 37.
3. Разбивка закладных элементов в нише Н-1 дана на листе 21.

Ведомость расхода стали на элемент, кг

Марка элемента	Изделия арматурные: Арматура класса А-I ГОСТ 5781-82* ф6	Итого	А-III ф8	ф12	Итого	Всего	Изделия закладные: Арматура класса А-I ГОСТ 5781-82* ф6	ф10	ф22	Итого	А-II ф10	Итого	А-III ф8	Итого	Прокат марки ВСт3кп2 ГОСТ 8509-86 L50×5	L140×10	Итого	ГОСТ 19903-74 Б6	Итого	ГОСТ 8240-89 С12	Итого	Всего	Общий расход
СК2	16,08	16,08	9,6	20,4	30,0	46,08	1,04	—	8,1	9,14	2,76	2,76	11,11	11,11	24,88	322,5	347,38	20,4	20,4	—	—	390,19	436,87
СК3	16,08	16,08	9,6	20,4	30,0	46,08	1,04	2,76	8,1	11,9	17,1	17,1	2,11	2,11	24,88	322,5	347,38	20,4	20,4	156,0	156,0	559,89	600,97
СК4	16,08	16,08	9,6	20,4	30,0	46,08	1,04	2,76	8,1	11,9			16,87	16,87	24,88	322,5	347,38	20,4	20,4	166,4	166,4	562,95	609,03

ГИП	Нажметдинов		07.96
Нач.отд.	Зильбертов		07.96
Гл.спец.	Ульянова		07.96
Нач.груп.	Петова		07.96
Инж.-технол.	Лючева		07.96
Н.контр.	Ульянова		07.96

505-1-78.90-КЖ

Производственный корпус автотранспортного предприятия „Агропромтранс" на 250 грузовых автомобилей

Стадия	Лист	Листов
РП	22	

Смотровые канавы СК2÷СК4. Сечения 6-6, 7-7. Узлы 7, 8.

ГИПРОПРОМСЕЛЬСТРОЙ г. Саратов

Привязан

Инв.№ подл. | Подпись и дата | Взам.инв.№

Копировал Евстегнеева
Формат А2

Альбом 2

ФО1

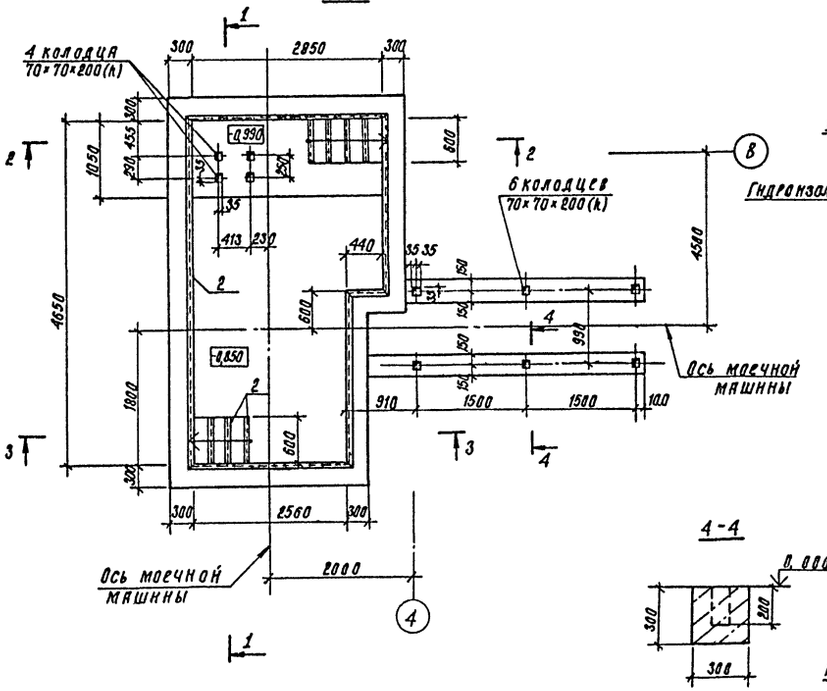

1-1

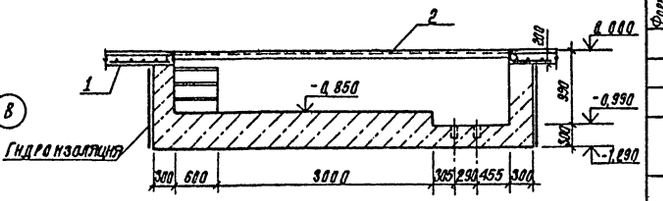

2-2

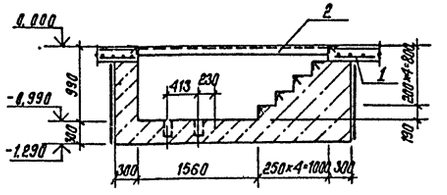

4-4

3-3

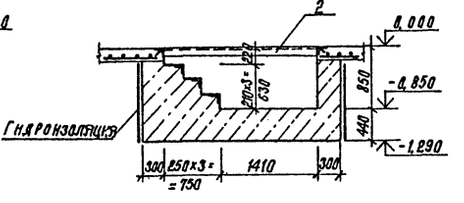

ФО2, ФО3

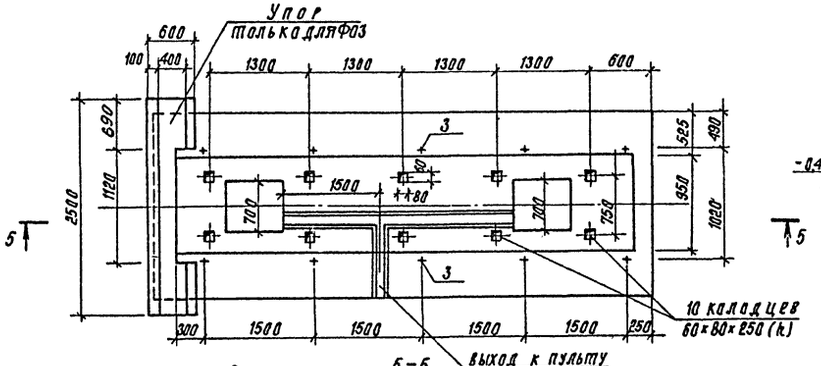

5-5

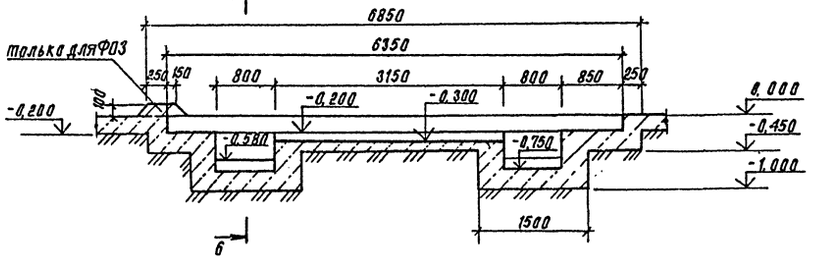

6-6

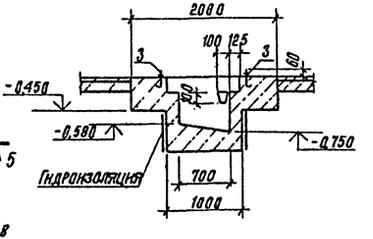

Спецификация элементов на один фундамент

Формат	Зона	Поз.	Обозначение	Наименование	Кол.	Примечание
				ФО1		
				Сборочные единицы		
				Изделия арматурные		
		1	ГОСТ 8478-81	Сетка С-5ВрI-100 5ВрI-100 1040		14,8 м
				Изделия закладные		
		2	1.400-15, вып. 1	МН 553		15,6 м
				Материалы		
				Тяжелый бетон класса В12,5		10,3 м³
				ФО2		
				Стандартные изделия		
		3		Болт 6.1м 16×250 ГОСТ 24379.1-80	10	0,63 кг
				Материалы		
				Тяжелый бетон класса В25		2,95 м³
				ФО3		
				Стандартные изделия		
		3		Болт 6.1м 16×250 ГОСТ 24379.1-80	10	0,63 кг
				Материалы		
				Тяжелый бетон класса В25		3,1 м³

Ведомость расхода стали на элемент, кг

Марка элемента	Изделия арматурные				Изделия закладные								Общий расход
	Арматура класса			Всего	Арматура класса			Прокат марки			Болт 6.1м 16×250 ГОСТ 24379.1-80	Всего	
	Вр-I ГОСТ 6727-80*				А-III ГОСТ 5781-82*			ВСт3кп2 ГОСТ 8509-86					
	Ф5		Итого		Ф8		Итого	L50×5		Итого			
ФО1	54,9	—	54,9	54,9	5,1	—	5,1	59,3	—	59,3	—	64,4	119,3
ФО2	—	—	—	—	—	—	—	—	—	—	6,3	6,3	6,3
ФО3	—	—	—	—	—	—	—	—	—	—	6,3	6,3	6,3

Привязку фундаментов ФО2, ФО3 см. лист 17.

ГИП	Наименханов		07.94
Нач. отд.	Зильбертов		07.94
Гл. спец.	Ульянова		07.94
Нач. гр.	Пегова		05.94
Инж. II кат.	Лючева		03.94

503-1-78.90-КЖ

Привязан:

Инв. №

Производственный корпус автотранспортного предприятия, агропромпредприятия на 250 грузовых автомобилей.

Стадия	Лист	Листов
РП	23	

Фундаменты под оборудование ФО1, ФО2, ФО3.

ГИПРОПРОМСЕЛЬСТРОЙ г. Саратов

Н. контр. Ульянова

24475-02 50 Копировал: Сидорова 24475-04 50 Формат А2

Взам. инв. №

Подпись и дата

Инв. № подл.

Альбом 2

План на отм. 0,000

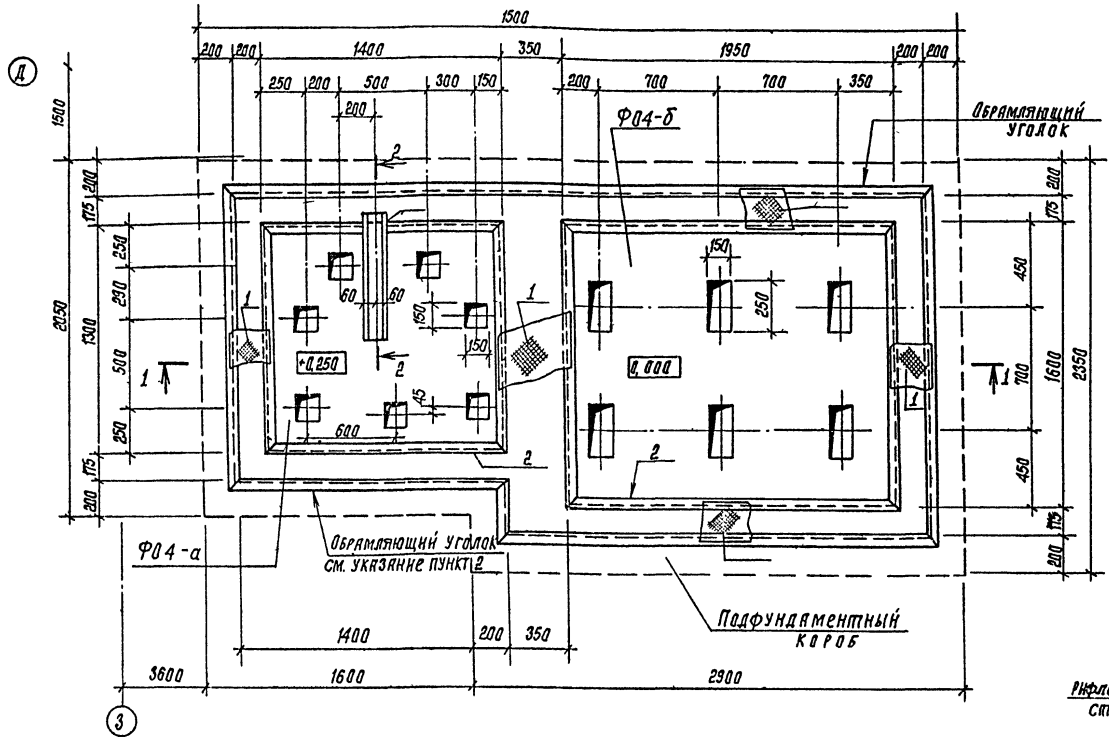

2 - 2

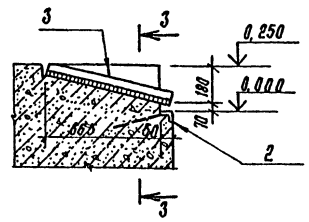

3 - 3

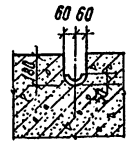

Спецификация элементов на марку

Формат	Зона	Поз.	Обозначение	Наименование	Кол.	Примечание
				Сборочные единицы		
А2			503-1-78.90 лист 25	Фундамент Ф04-а	1	
А2			503-1-78.90 лист 25	Фундамент Ф04-б	1	
А2			503-1-78.90 лист 25	Фундаментный короб	1	
				Материалы		
Б4		1	ГОСТ 8568-77*	Сталь рифлёная б=6мм		4,2 м²
			ГОСТ 6308-71*	Войлок битуминизированный		7,7 м²
			ГОСТ 8736-85	Песок		1,0 м³

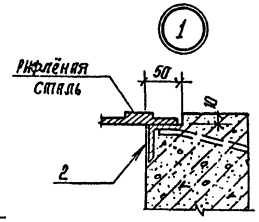

1. Сталь рифленую б=6 прикрепить к закладному изделию МН-46 винтами М8×12 ГОСТ 17475-80.* Шаг установки винтов - 600 мм.
2. Обрамляющий уголок, входящий в конструкцию пола, учтен в спецификации ТП503-1-78.90 - АР-22.
3. Армирование Ф04 смотри на листе 25.
4. Ведомость расхода стали дана на листе 25.
5. Сетка поз. 13 учтена на листе ТП503-1-78.90-АР-13.

1 - 1

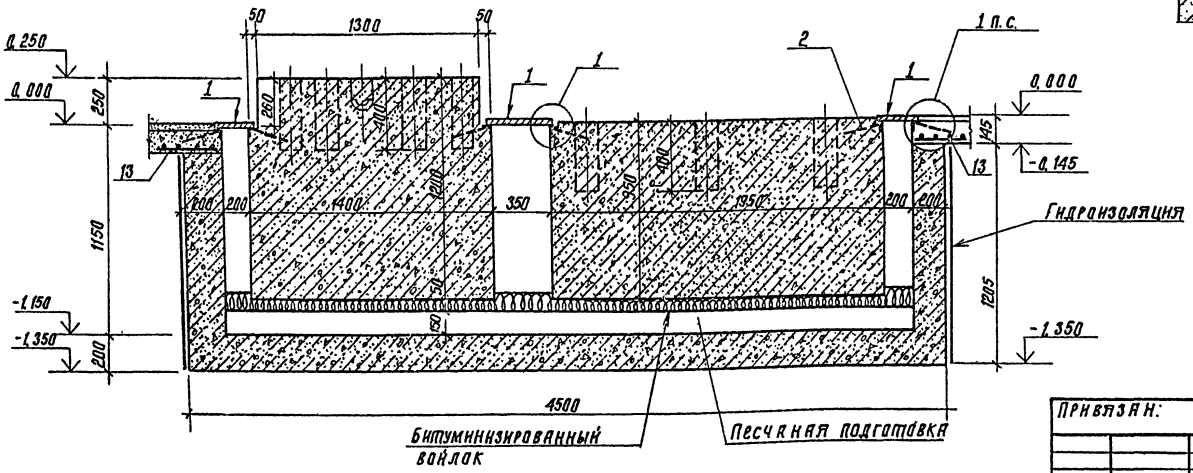

ГИП	Нашметдинов		07.90
Нач. отд.	Зильберстов		07.90
Гл. спец.	Ульянова		07.90
Нач. гр.	Песова		07.90
Инж. II кат.	Лючева		07.90
Н. Контр.	Ульянова		07.90

503-1-78.90-КЖ

Привязан:

Инв. №

Производственный корпус автотранспортного предприятия „Агропромтранс" на 250 грузовых автомобилей.

Фундамент под оборудование Ф04. План. Сечения 1-1÷3-3

Стадия	Лист	Листов
РП	24	

ГИПРОПРОМСЕЛЬСТРОЙ г. Саратов

Копировал: Сидорова 24475-02 51 формата 2

Инв. № подл. | Подпись и дата | Взам. инв. №

Альбом 2

План под фундаментного короба

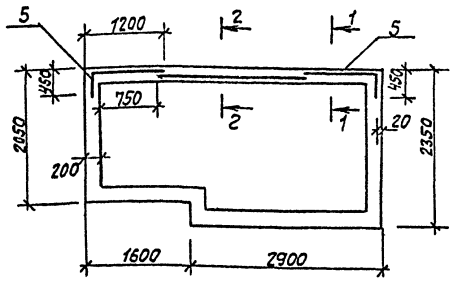

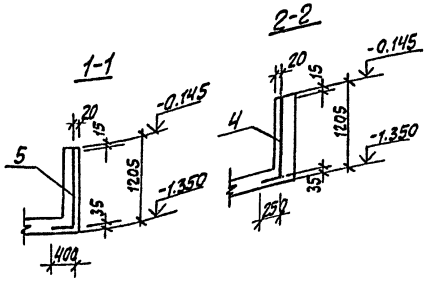

План Ф04-а

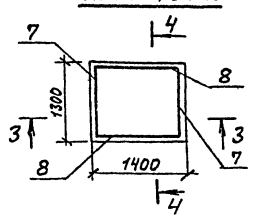

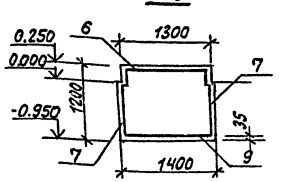

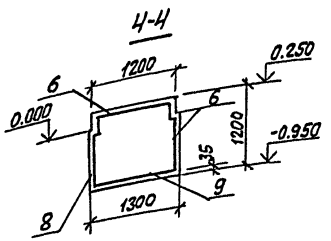

План Ф04-б

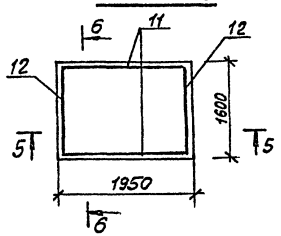

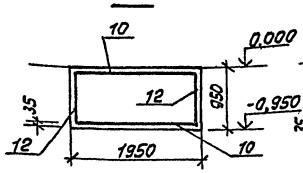

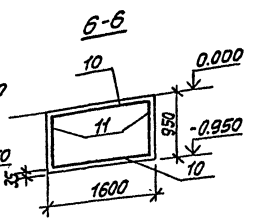

Спецификация элементов на марку

Формат	Зона	Поз.	Обозначение	Наименование	Кол.	Примечание
				Под фундаментный короб		
				Сборочные единицы		
А4		4	ТП503-1-78.90- КЖ.И.46	Сетка арматурная С2	1	21.0кг
А4		5	ТП503-1-78.90- КЖ.И.46	То же С3	2	12.9кг
				Материалы		
				Тяжелый бетон класса В12.5		5.35м³
				Фундамент Ф04-а		
				Сборочные единицы		
А4		6	ТП503-1-78.90- КЖ.И.46	Сетка арматурная С1	1	13.1кг
А3		7	ТП503-1-78.90- КЖ.И.47	То же С11	2	6.8кг
А3		8	ТП503-1-78.90- КЖ.И.47	" С10	2	7.2кг
А3		9	ТП503-1-78.90- КЖ.И.47	" С11	1	7.7кг
		8	3.400-6/76	Изделие закладное МИ4-46		5.4м
Б4		3		Труба ГОСТ 8732-78* 60×3.5 е=720	1	
				Материалы		
				Тяжелый бетон класса В12.5		2.12м³
				Фундамент Ф04-б		
				Сборочные единицы		
А3		10	ТП503-1-78.90- КЖ.И.47	Сетка арматурная С5	2	13.8кг
А3		11	ТП503-1-78.90- КЖ.И.47	То же С6	2	9.2кг
А3		12	ТП503-1-78.90- КЖ.И.47	С7	2	7.2кг
				Изделие закладное		
		2	3.400-6/76	МИ4-46		7.1м
				Материалы		
				Тяжелый бетон класса В12.5		2.96м³

Ведомость расхода стали на элемент, кг

Марка элемента	Изделия арматурные: Арматура класса AI, ГОСТ 5781-82* Ф8	Итого	Арматура класса AIII, ГОСТ 5781-82* Ф10	Итого	Всего	Изделия закладные: Арматура класса AIII, ГОСТ 5781-82* Ф8	Итого	Прокат марки В Ст3 кп2, ГОСТ 8509-86 L50×5	Итого	ГОСТ 8732-78* Гр60×3.5	Итого	Всего	Общий расход
Под фундаментный короб	18.6	18.6	28.2	28.2	46.8	—	—	—	—	—	—		46.8
Ф04-а	48.8	48.8			46.8	3.3	3.3	20.5	20.5	3.5	3.5	27.3	76.1
Ф04-б	60.4	60.4	—	—	60.4	4.3	4.3	27.0	27.0	—	—	31.3	91.7

ГИП	Шахметдинов		07.90
Нач.отд.	Зильберг		07.90
Гл.спец.	Ульянова		07.90
Нач.груп.	Легова		05.90
Инж.ц.к.	Лючева		03.90
Н.контр.	Ульянова		

503 - 1 - 78.90 - КЖ

Привязан:

Инв. N

Производственный корпус автотранспортного предприятия „Агропромтранс" на 250 грузовых автомобилей

Армирование под фундаментного короба Ф04-а, Ф04-б

Стадия	Лист	Листов
РП	25	

ГИПРОПРОМСЕЛЬСТРОЙ г. Саратов

24475-02 52 Копировал: Леденева Формат А2

Инв. N подл. | Подпись и дата | Взам. инв. N

Альбом 2

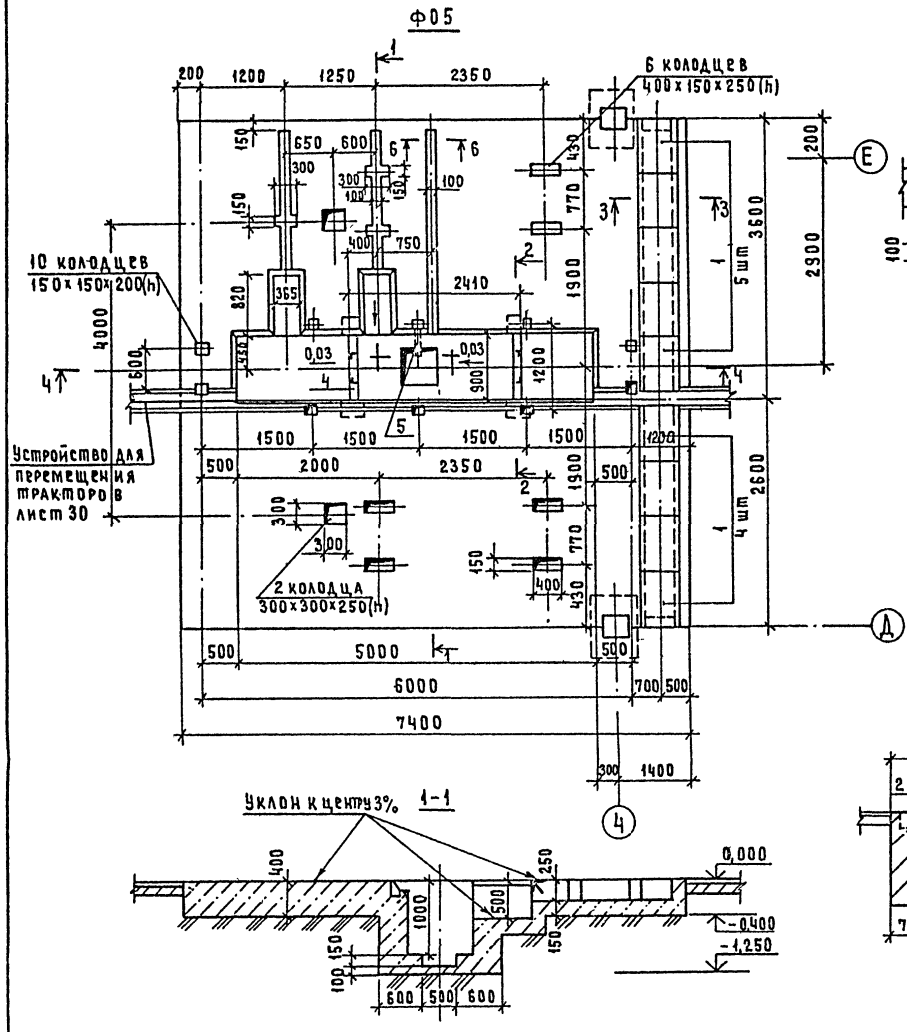

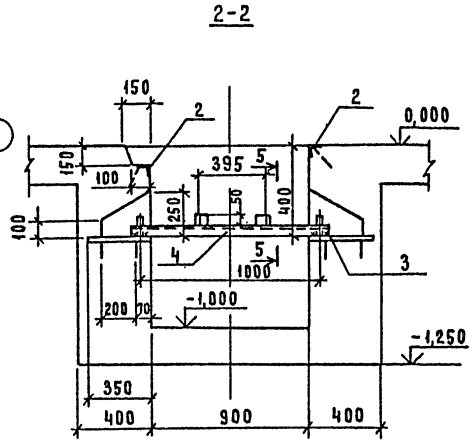

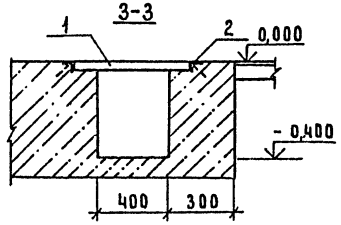

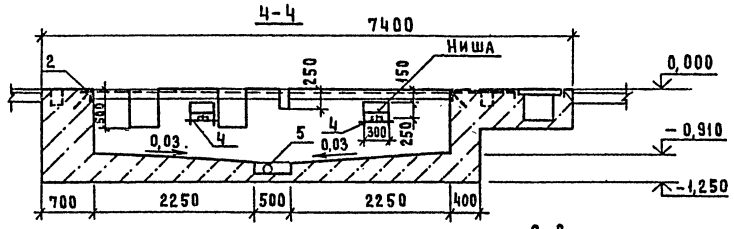

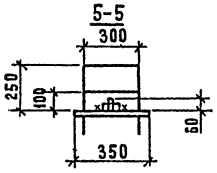

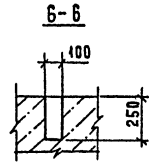

Спецификация элементов на один фундамент

Формат	Зона	Поз.	Обозначение	Наименование	Кол.	Примечание
				Ф05		
				Сборочные единицы		
				Изделия железобетонные		
		1	3.006.1-2/87, вып. 2	Плита ПЗ-8	9	
				Изделия закладные		
		2	1.400-15, вып. 1	мн 553		28,5 м
		3	ТП503-1-78.90 – кж.и. 42	мн 7	4	10,24 кг
		4	ТП503-1-78.90 – кж.и. 43	мн 8	2	9,83 кг
				Детали		
		5		Труба 152×2,5 ГОСТ10704-76*		
				ℓ = 600	1	5,5 кг
				Материалы:		
				Тяжелый бетон класса В125		12,8 м³

Указания даны на листе 17.

Ведомость расхода стали на элемент, кг

Марка элемента	Изделия закладные														Общий расход
	Арматура класса А-III			Прокат марки В ст 3 кп 2									Труба 152×2,5 ГОСТ 10704-76*	Всего	
	ГОСТ 5781-82*			ГОСТ 2590-71*		ГОСТ 19903-74*		ГОСТ 8240-88		ГОСТ 8509-86					
	ф 8		Итого	В16	Итого	S10	Итого	С10	Итого	L50×5	Итого				
Ф05	6,3		6,3	0,124	0,124	39,6	39,6	18,9	18,9	59,7	59,7		5,5	130,12	130,12

ГИП	Нажметдинов		07.90
Нач. отд.	Зильбертов		07.90
Гл. спец.	Ульянова		05.90
Нач. гр.	Пегова		05.90
Инж. II к.	Лючева		05.90
Н. контр.	Ульянова		07.90

503-1-78.90 - КЖ

Привязан:

Инв. №

Производственный корпус автотранспортного предприятия „Агропромтранс" на 250 грузовых автомобилей

Фундамент под оборудование Ф05

Стадия	Лист	Листов
	26	

ГИПРОПРОМСЕЛЬСТРОЙ г. Саратов

Инв. № подл. | Подпись и дата | Взам. инв. №

Копировал: Матвеева Формат А2

Альбом 2

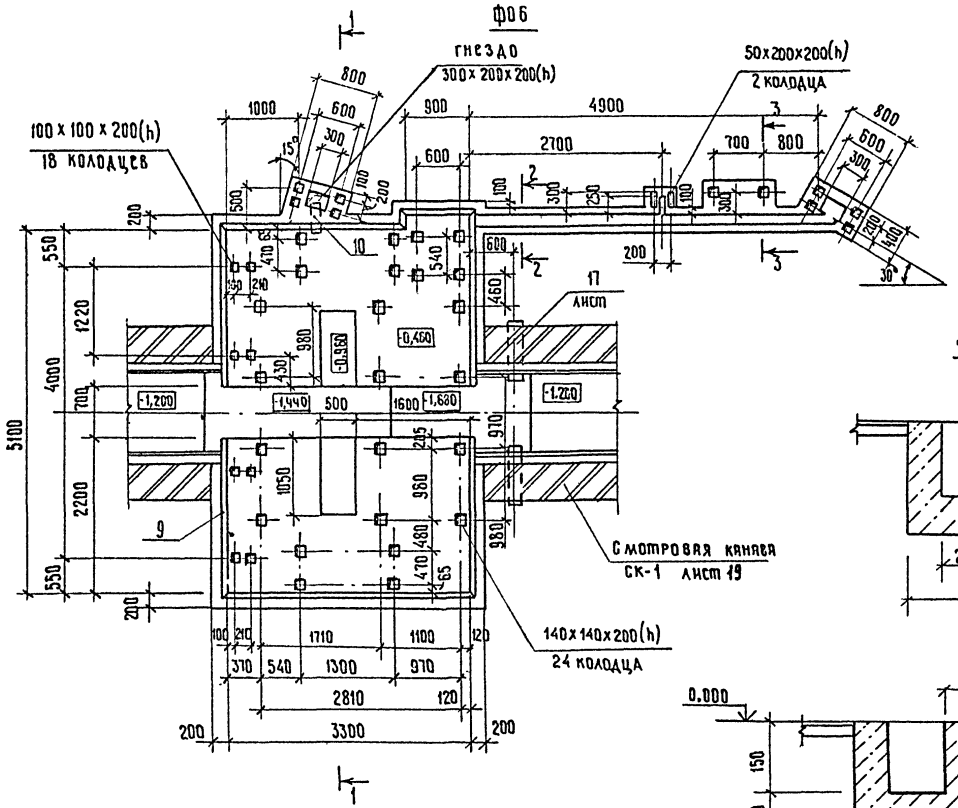

1-1

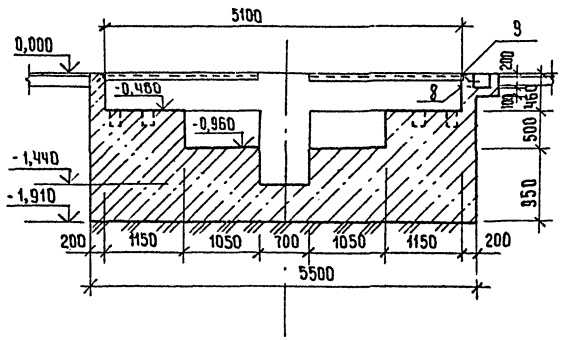

2-2

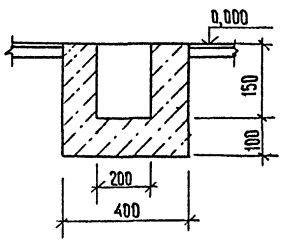

3-3

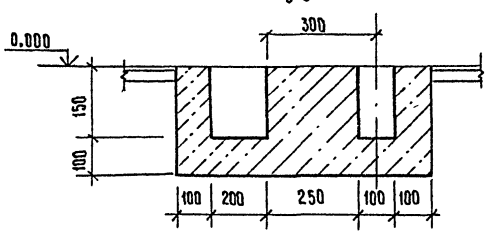

Спецификация элементов на один фундамент

Формат	Зона	Поз	Обозначение	Наименование	Кол.	Примечание
				Ф07		
				Сборочные единицы		
		1	1.400-15, вып.1	Изделие закладное МН553		74,0м
				Детали		
		3		⌀10AI ГОСТ 5781-82*, ℓ=180	12	0,11кг
		4		⌀10AI ГОСТ 5781-82*, ℓ=1750	8	1,08кг
		5		⌀6AI ГОСТ 5781-82*, ℓ=320	18	0,07кг
				Материалы		
				Тяжёлый бетон класса В12,5		22,0м³

Ведомость расхода стали на элемент, кг

Марка элемента	Изделия арматурные				Изделия закладные						Всего	Общий расход
	Арматура класса				Арматура класса			Прокат марки				
	AI			Всего	AIII			Вст3кп2				
	ГОСТ 5781-82*				ГОСТ 5781-82*			ГОСТ 8509-86				
	⌀6	⌀10	Итого		⌀8		Итого	L50×5	Итого			
Ф07	1,3	10,0	11,3	11,3	22,2		22,2	279,0	279,0		301,2	312,5

1. Указания даны на листе 17
2. Армирование фундамента Ф06 см. на листе 28

ГИП	Нажметдинов		07.90	503-1-78.90-КЖ	
Нач.отд	Ульбертов		07.90		
Гл.спец.	Ульянова		05.90		
Нач.груп.	Петова		05.90		
Инж.I кат	Лючева		05.90		
Привязан:				Производственный корпус автотранспортного предприятия Агропромтранс на 250 грузовых автомобилей	Стадия: РП; Лист: 27; Листов:
Инв. №		Н.контр.	Ульянова	05.90	Фундамент под оборудование Ф06 — Гипропромсельстрой г. Саратов

24475-02 54 копировал: Ильичева

Формат А2

Инв.№подл. | Подпись и дата | Взам.инв.№

Альбом 2

План на отм. а-а

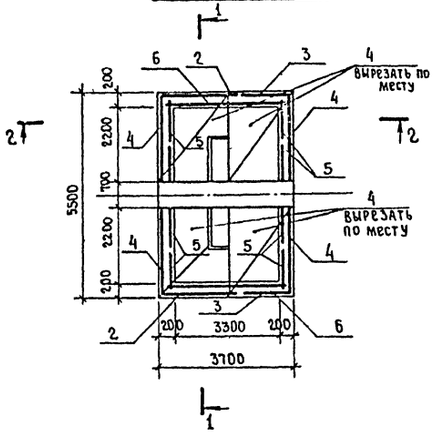

План на отм. б-б

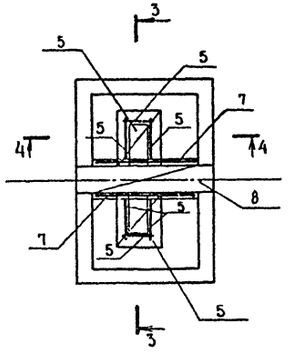

Раскладка нижних арматурных сеток

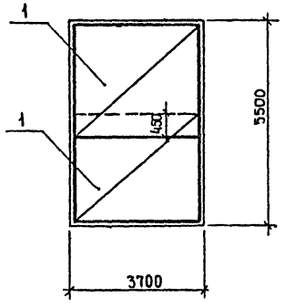

1-1

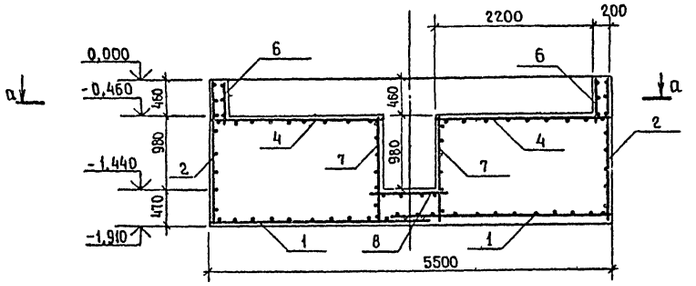

3-3

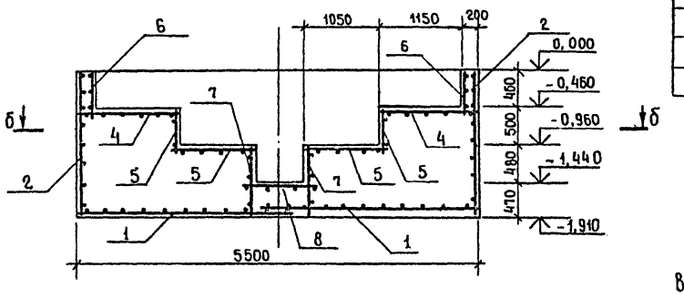

2-2

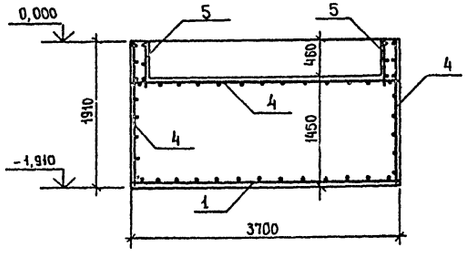

4-4

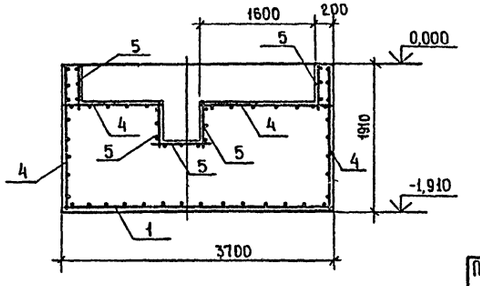

Спецификация фундамента под оборудование ФОБ

Формат	Зона	Поз.	Обозначение	Наименование	Кол.	Примечание
				Сборочные единицы		
				Сетки		
		1	1.410-3, вып.1	Сетка 2С $\frac{12А\,III}{12А\,III}$ 295×355	2	
		2	1.410-3, вып.1	Сетка 2С $\frac{12А\,III}{12А\,III}$ 175×205	2	
		3	1.410-3, вып.1	Сетка 2С $\frac{12А\,III}{12А\,III}$ 175×175	2	
		4	1.410-3, вып.1	Сетка 2С $\frac{12А\,III}{12А\,III}$ 175×235	8	
		5	ТП 503-1-78.90-КЖ.И.50	Сетка С16	16	
		6	ТП 503-1-78.90-КЖ.И.50	Сетка С17	2	
		7	1.410-3, вып.1	Сетка 2С $\frac{12А\,III}{12А\,III}$ 295×355	1	1)
		8	ТП 503-1-78.90-КЖ.И.50	Сетка С18	1	
		9	1.400-15, вып.1	Изделие закладное МН553		15,5 м
				Детали		
		10		Труба 152×2,5 ГОСТ 10704-63*		0,5 м
				Материалы		
				Тяжелый бетон класса В7,5		9,5 м³

1) Из типовой сетки размером 295×355 делаем две сетки размером 147×355

Ведомость расхода стали на элемент, кг

Марка элемента	Изделия арматурные			Изделия закладные								Общий расход
	Арматура класса А III ГОСТ 5781-82*		Всего	Арматура класса А III ГОСТ 5781-82*			Прокат марки В Ст 3 кп 2 ГОСТ 8509-86			Труба 152×2,5 ГОСТ 10704-76*	Всего	
	ф12	Итого		ф8		Итого	∟50×5		Итого			
ФОБ	836,7	836,7		4,65		4,65	48,9		48,9	4,6	894,85	894,85

ГИП	Нажметдинов		07.90
Нач. отд.	Зильбертов		07.90
Гл. спец.	Ульянова		05.90
Нач. груп.	Пегова		05.90
Инж. II кат.	Лючева		05.90
Н. контр.	Ульянова		07.90

503-1-78.90-КЖ

Привязан:

Инв. №

Производственный корпус автотранспортного предприятия „Агропромтранс" на 250 грузовых автомобилей

Стадия	Лист	Листов
РП	28	

Армирование фундамента ФОБ

ГИПРОПРОМСЕЛЬСТРОЙ г. Саратов

Инв. № подл. | Подпись и дата | Взам. инв. №

Альбом 2

Ф07

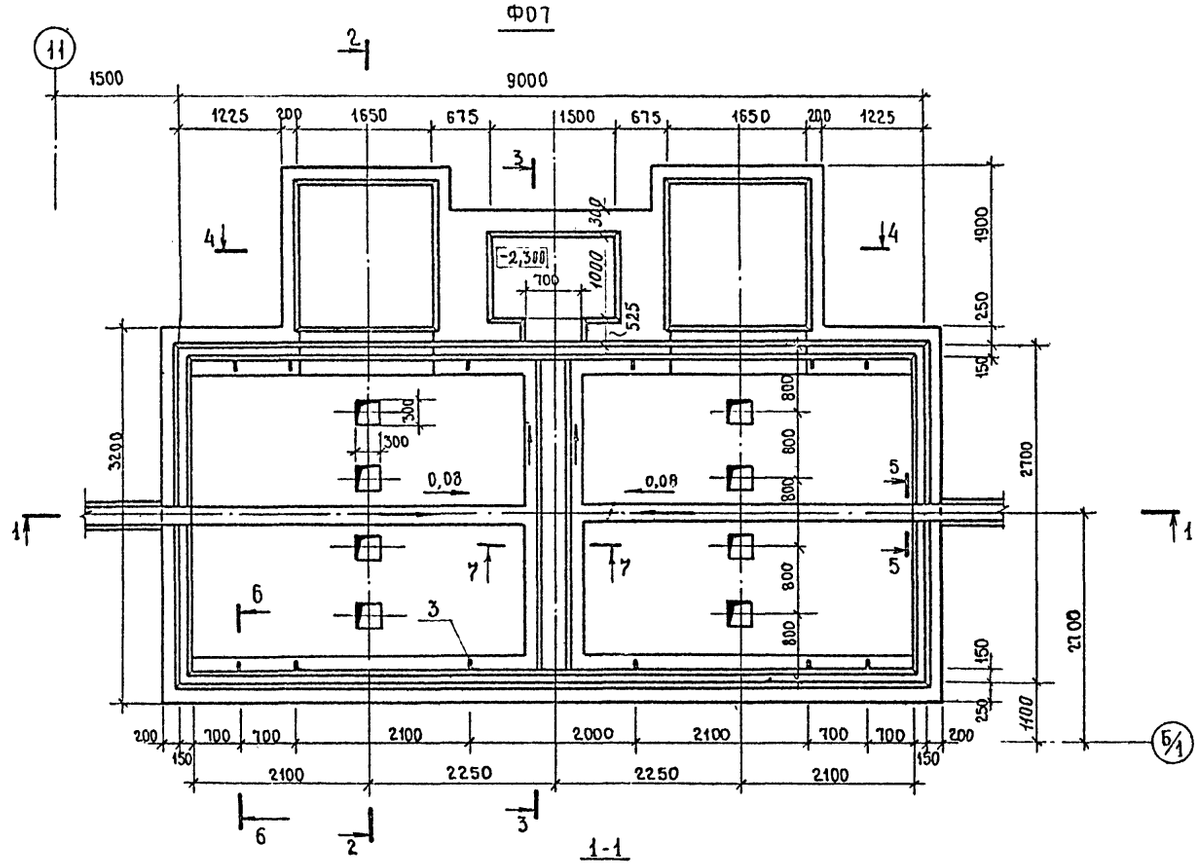

1-1

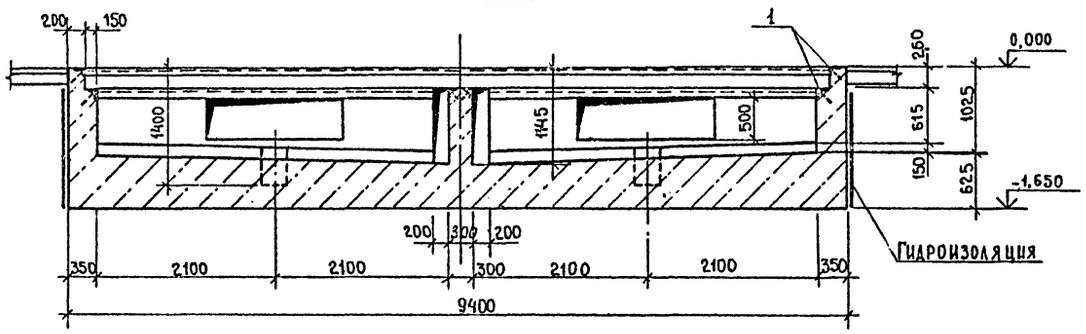

2-2

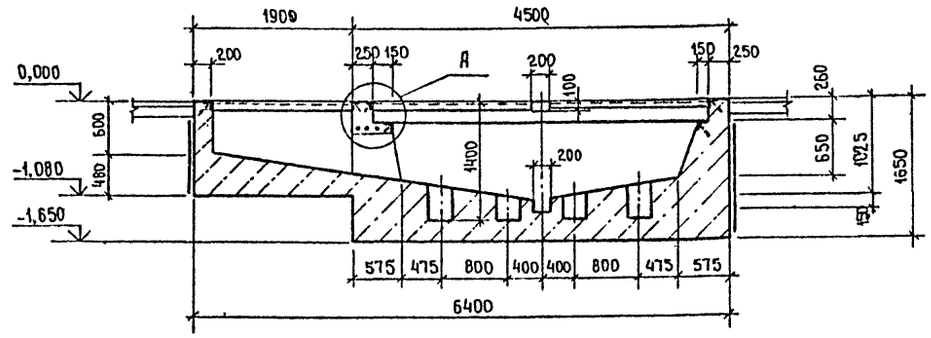

3-3

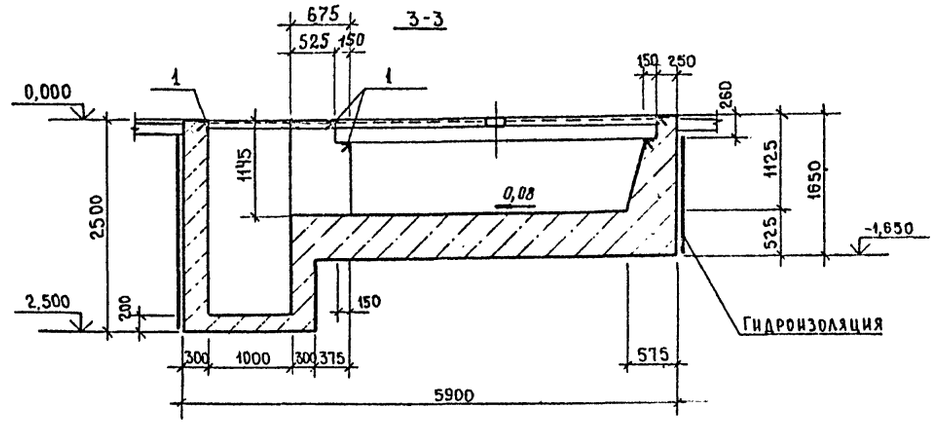

4-4

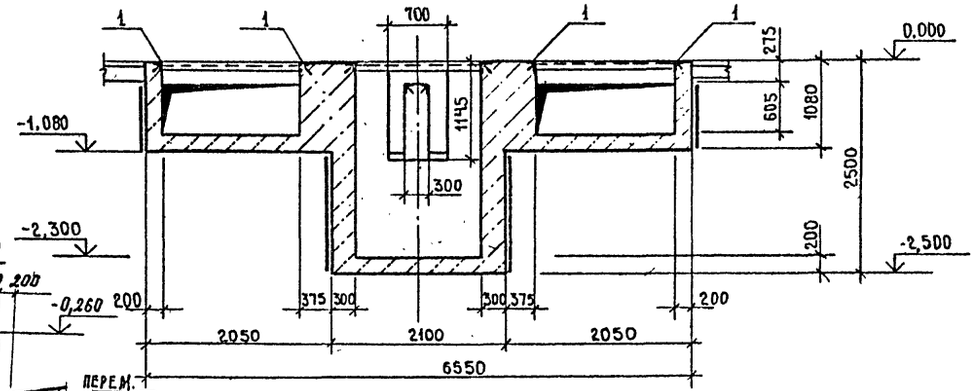

5-5

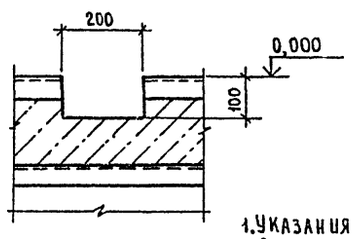

6-6

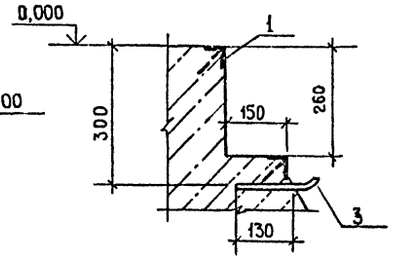

7-7

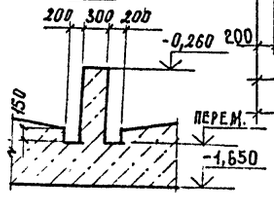

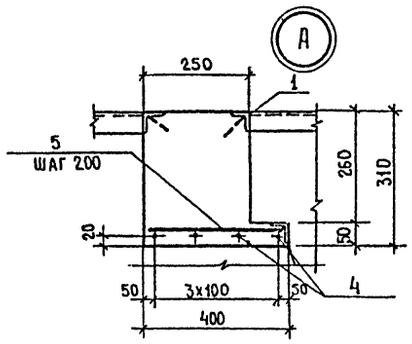

1. Указания даны на листе 17.
2. Спецификация и ведомость расхода стали на фундамент Ф07 дана на листе 27.

ГИП	Нашметдинов		07.90
Нач.отд.	Зильбертов		07.90
Гл.спец.	Ульянова		05.90
Нач.груп.	Пегова		05.90
Инж.-конст.	Лючева		05.90

503-1-78.90-КЖ

Привязан :

Инв.№

Н.контр.	Ульянова	07.90

Производственный корпус автотранспортного предприятия „Агропромтранс" на 250 грузовых автомобилей

Фундамент под оборудование Ф07

Стадия	Лист	Листов
РП	29	

Гипропромсельстрой г. Саратов

Инв.№ подл. | Подпись и дата | Взам. инв.№

Копировал Евстегнеева

Формат А2

Альбом 2

ФОВ

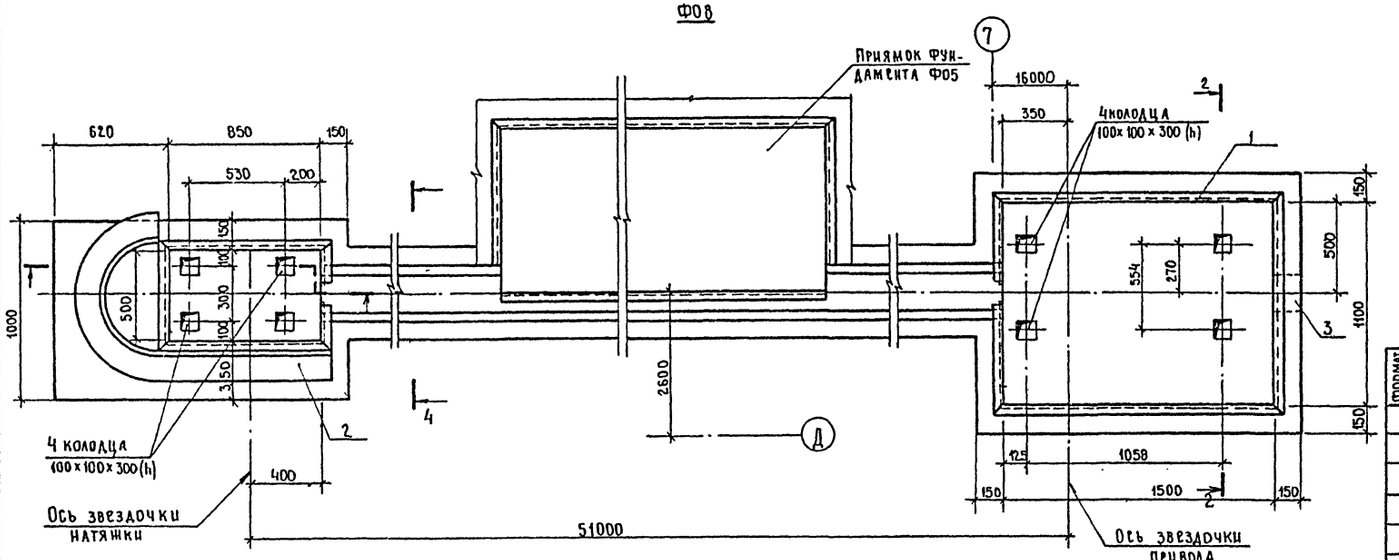

ФОВ

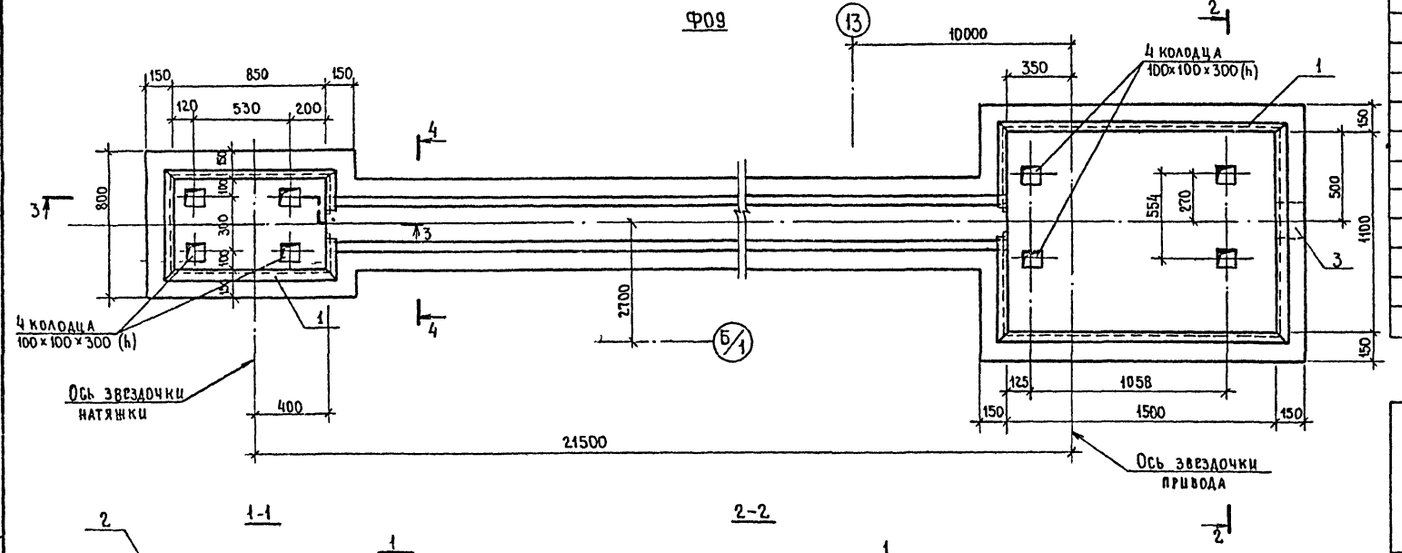

1-1

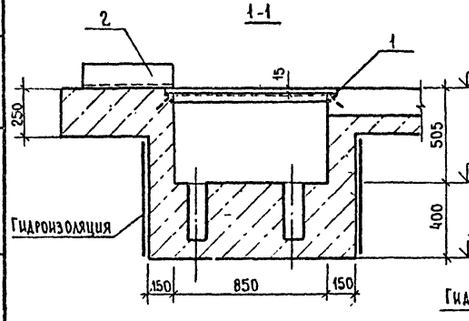

2-2

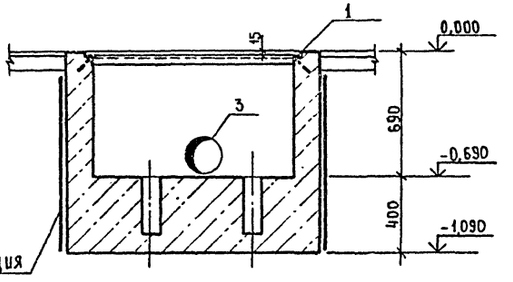

3-3

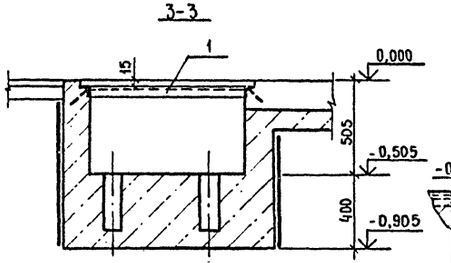

4-4

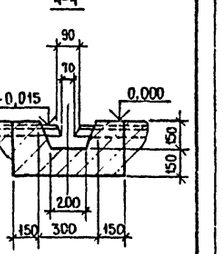

Спецификация элементов на один фундамент

Формат	Зона	Поз.	Обозначение	Наименование	Кол.	Примечание
				ФОВ		
				Сборочные единицы		
				Изделия закладные		
		1	1.400-15, вып.1	МН 553		8,0 м
		2	ТП 503-1-78.90-КЖ.И.38	МН 3		2,0 м
				Детали		
		3		Труба 219×3,5 ГОСТ 10704-76*		0,2 м
				Материалы		
				Тяжелый бетон класса В7,5		9,0 м³
				ФОД		
				Сборочные единицы		
				Изделия закладные		
		1	1.400-15, вып.1	МН 553		8,0 м
				Детали		
		3		Труба 219×6 ГОСТ 8732-78*		0,2 м
				Материалы		
				Тяжелый бетон класса В7,5		5,9 м³

Ведомость расхода стали на элемент, кг

Марка элемента	Изделия закладные							Всего	Общий расход
	Арматура класса		Прокат марки				Труба 219×3,5 ГОСТ 10704-76*		
	А-III		Ст3кп2						
	ГОСТ 5781-82*		ГОСТ 8509-86						
	ф8	Итого	L 50×5	L 140×10		Итого			
ФОВ	3,6	3,6	30,4	43,0		73,4	3,72	80,12	80,12
ФОД	2,4	2,4	30,4			30,4	3,72	36,52	36,52

ГИП	Нашкетдинов		07.90
Нач. отд.	Зильбертов		07.90
Гл. спец.	Ульянова		05.90
Нач. груп.	Петова		05.90
Инж. II кат.	Лючева		05.90
Н. контр.	Ульянова		07.90

503,-1-78.90-КЖ

Производственный корпус автотранспортного предприятия Агропромтранс на 250 грузовых автомобилей

Стадия: РП | Лист: 30 | Листов:

Фундаменты под оборудование ФОВ; ФОД

ГИПРОПРОМСЕЛЬСТРОЙ г. Саратов

Привязан:

Инв. №

Взам. инв. №

Подпись и дата

Инв. № подл.

Альбом 2

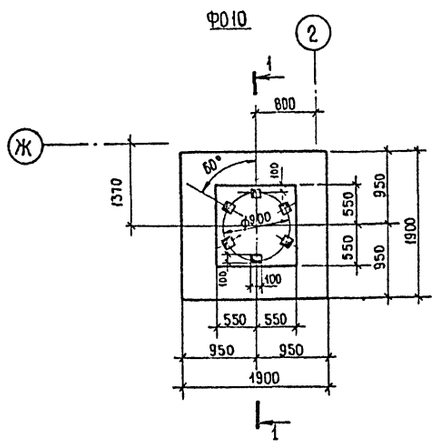

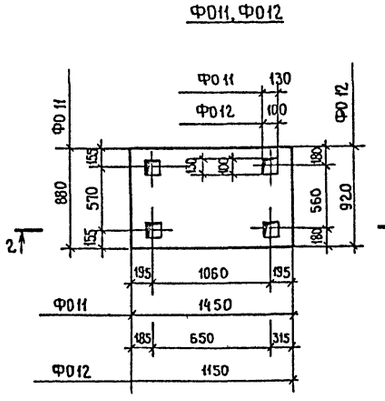

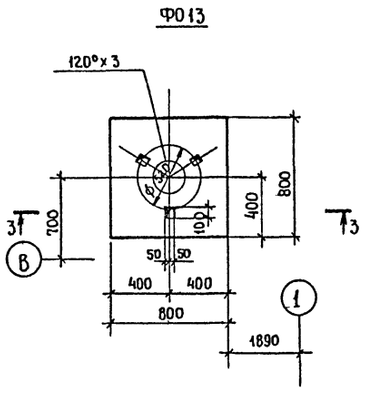

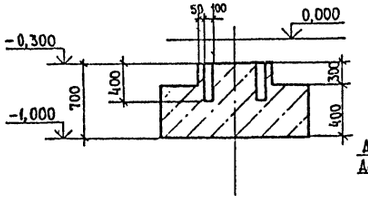

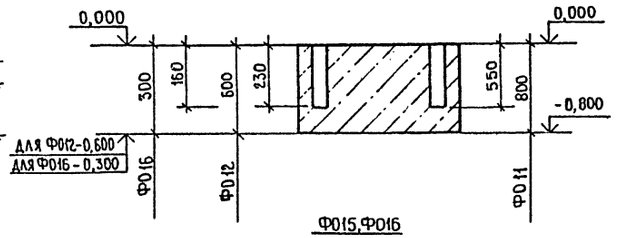

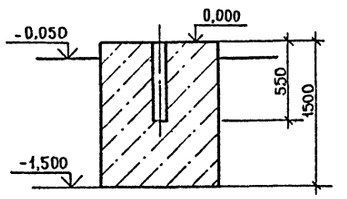

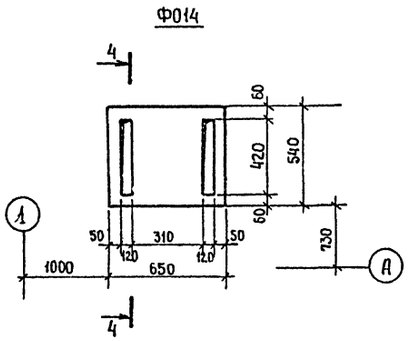

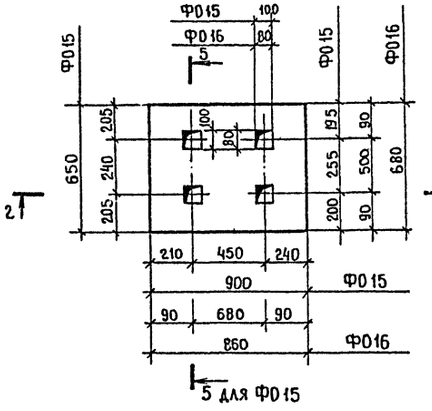

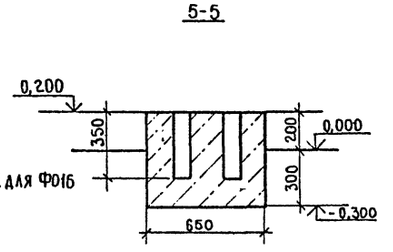

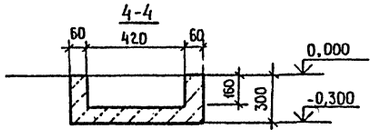

Спецификация элементов на один фундамент

Формат	Зона	Поз.	Обозначение	Наименование	Кол.	Примечание
				ФО 10		
				Материалы:		
				Тяжелый бетон класса В7,5	1	1,8 м³
				ФО 11		
				Материалы:		
				Тяжелый бетон класса В7,5	1	1,02 м³
				ФО 12		
				Материалы:		
				Тяжелый бетон класса В7,5	1	0,64 м³
				ФО 13		
				Материалы:		
				Тяжелый бетон класса В7,5	2	0,96 м³
				ФО 14		
				Материалы:		
				Тяжелый бетон класса В7,5	1	0,11 м³
				ФО 15		
				Материалы		
				Тяжелый бетон класса В7,5	2	0,29 м³
				ФО 16		
				Материалы:		
				Тяжелый бетон класса В7,5	1	0,175 м³

1. Указания даны на листе 17.
2. Привязку фундаментов ФО11, ФО12, ФО15, ФО16 к осям см. лист 16, 17.

ГИП	Наймединов		07.90
Нач.отд.	Зильбертов		07.90
Гл.спец.	Ульянова		05.90
Нач.груп	Петрова		05.90
Инж.-кат.	Лючева		05.90
Н.контр	Ульянова		07.90

503-1-78.90-КНН

Привязан:

Инв.№

Производственный корпус автотранспортного предприятия „Агропроитранс" на 250 грузовых автомобилей	Стадия	Лист	Листов
	РП	31	
Фундаменты под оборудование ФО 10 ÷ ФО 16	ГИПРОПРОМСЕЛЬСТРОЙ г. Саратов		

Инв.№ подл. | Подпись и дата | Взам. инв.№

Альбом 2

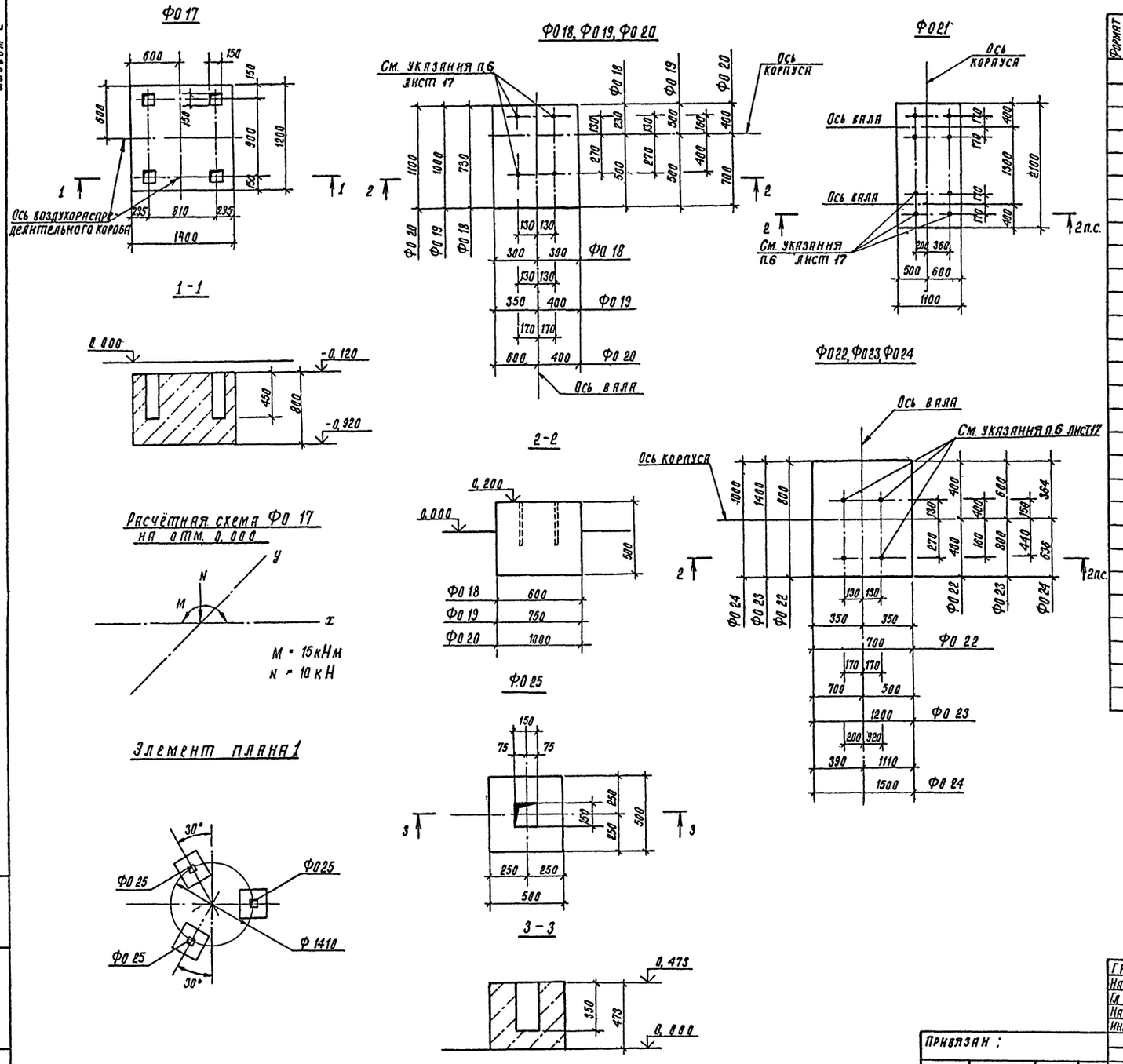

Спецификация элементов на один фундамент

Формат	Зона	Поз.	Обозначение	Наименование	Код	Примечание
				Ф0 17		
				Материалы		
				Тяжелый бетон класса В 7,5	6	1,15
				Ф0 18		
				Материалы		
				Тяжелый бетон класса В 7,5	1	2,1
				Ф0 19		
				Материалы		
				Тяжелый бетон класса В 7,5	1	0,38
				Ф0 20		
				Материалы		
				Тяжелый бетон класса В 7,5	1	0,55
				Ф0 21		
				Материалы		
				Тяжелый бетон класса В 7,5	1	1,155
				Ф0 22		
				Материалы		
				Тяжелый бетон класса В 7,5	1	0,28
				Ф0 23		
				Материалы		
				Тяжелый бетон класса В 7,5	1	0,84
				Ф0 24		
				Материалы		
				Тяжелый бетон класса В 7,5	1	0,75
				Ф0 25		
				Материалы		
				Тяжелый бетон класса В 7,5	6	0,12

1. Указания даны на листе 17.
2. Привязку фундаментов Ф0 17 ÷ Ф0 25 к осям см. лист 16, 17.

ГИП	Нажметдинов		06.90
Нач. отд.	Зильбертов		03.90
Гл. спец.	Ульянова		03.90
Нач. груп.	Пегова		03.90
Инж. II кат.	Лючева		03.90
Н. контр.	Ульянова		06.90

503-1-78.90-КЖ

Привязан:

Инв. №

Производственный корпус автотранспортного предприятия „Агропромтранс" на 250 грузовых автомобилей.

Стадия	Лист	Листов
РП	32	

Фундаменты под оборудование Ф0 17 ÷ Ф0 25

ГИПРОПРОМСЕЛЬСТРОЙ г. Саратов

Копировал: Сидорова 24475-02 59 Формат А2

Инв. № подл. | Подпись и дата | Взам. инв. №

Альбом 2

1-1

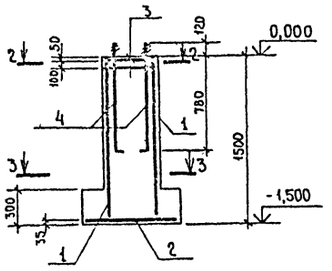

ФО 27

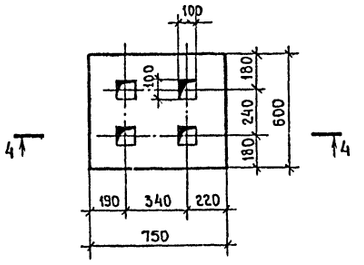

ФО 28

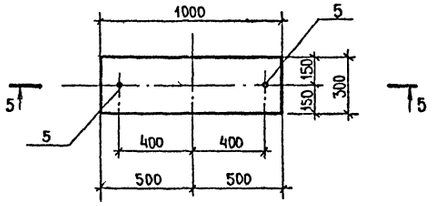

4-4

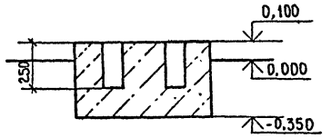

5-5

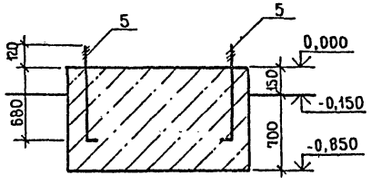

ФО 26

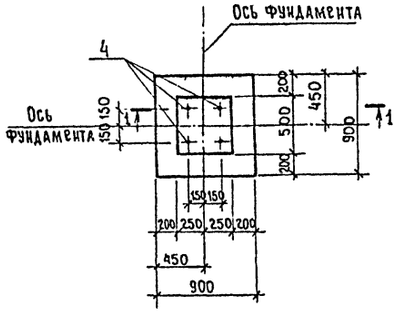

Приямок 1

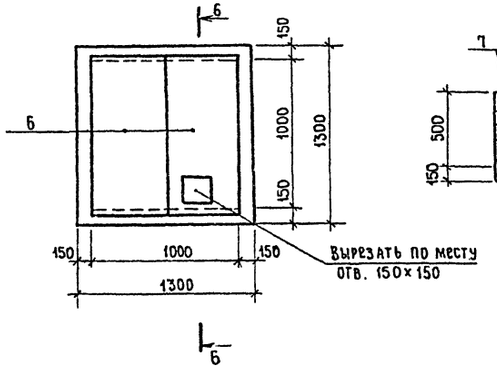

6-6

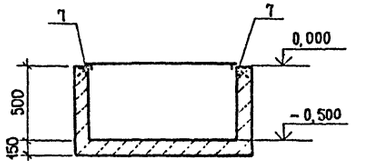

2-2

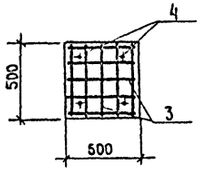

3-3

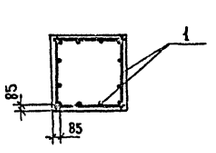

Расчетная схема ФО 26
на отм. 0,000

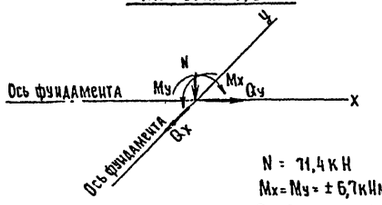

N = 71,4 кН
Mx = My = ± 6,7 кНм
Qx = Qy = ± 2,5 кНм

Спецификация элементов на один фундамент

Формат	Зона	Поз.	Обозначение	Наименование	Кол.	Примечание
				ФО 26		
				Сборочные единицы		
		1	тп. 503-1-78.90 - кн. и. 48	Сетка С13	4	5,8 кг
		2	тп 503-1-78.90 - кн. и. 47	Сетка С8	1	9,7 кг
		3	тп 503-1-78.90 - кн. и. 47	Сетка С9	2	1,1 кг
				Изделия закладные		
		4	ГОСТ 24379.1-80	Болт 1.1 М24×900 ВСт 3 пс 2	4	3,77 кг
				Материалы		
				Тяжелый бетон класса В15		0,54 м³
				ФО 27		
				Материалы:		
				Тяжелый бетон класса В7,5		0,16 м³
				ФО 28		
				Сборочные единицы		
				Изделия закладные		
		5	ГОСТ 24379.1-80	Болт 1.1 М20×800 ВСт 3 пс 2	2	2,31 кг
				Материалы:		
				Тяжелый бетон класса В15		0,26 м³
				Приямок 1		
				Сборочные единицы		
		6	тп 503-1-78-90 - кн. и. 34	Щит Щ1	2	36,6 кг
				Изделие закладное		
		7	1.400-15, вып. 1	МК 548		
				Материалы		
				Тяжелый бетон класса В7.5		0,95 м³

Указания даны на листе 17

Ведомость расхода стали на элемент, кг

Марка элемента	Изделия арматурные							Изделия закладные							Общий расход
	Арматура класса						Всего	Арматура класса		Прокат марки		Болт 1.1 М20×800 ГОСТ 24379.1-80	Болт 1.1 М24×900 ГОСТ 24379.1-80	Всего	
	А-I		А-III					А-III		Вст3кп2					
	ГОСТ 5781-82*							ГОСТ 5781-82*		ГОСТ В509-86					
	ф6	Итого	ф6	ф10	ф12	Итого		ф8	Итого	L 50×5	Итого				
ФО 26	2,2	2,2	2,56	9,72	20,64	32,92	35,12	—	—	—	—	—	15,08	15,08	50,2
ФО 28	—	—	—	—	—	—	—	—	—	—	—	4,62	—	4,62	4,62
Приямок 1	—	—	—	—	—	—	—	2,24	—	15,08	—	—	—	17,32	17,32

Привязан :

Инв. №

ГИП	Нажметдинов		07.90
Нач. отд.	Зильбертов		07.90
Гл. спец.	Ульянова		07.90
Нач. груп.	Петова		07.90
Конс. 1 кат.	Лючева		07.90
Н. контр.	Ульянова		07.90

503-1-78.90-КЖИ

Производственный корпус автотранспортного предприятия Агропромтранс на 250 грузовых автомобилей

Стадия	Лист	Листов
РП	33	

Фундаменты под оборудование ФО26÷ФО28. Приямок 1.

ГИПРОПРОМСЕЛЬСТРОЙ г. Саратов

Инв. № подл. | Подпись и дата | Взам. инв. №

24475-02 60 Копировал Евстегнеева

Формат А2

Альбом 2

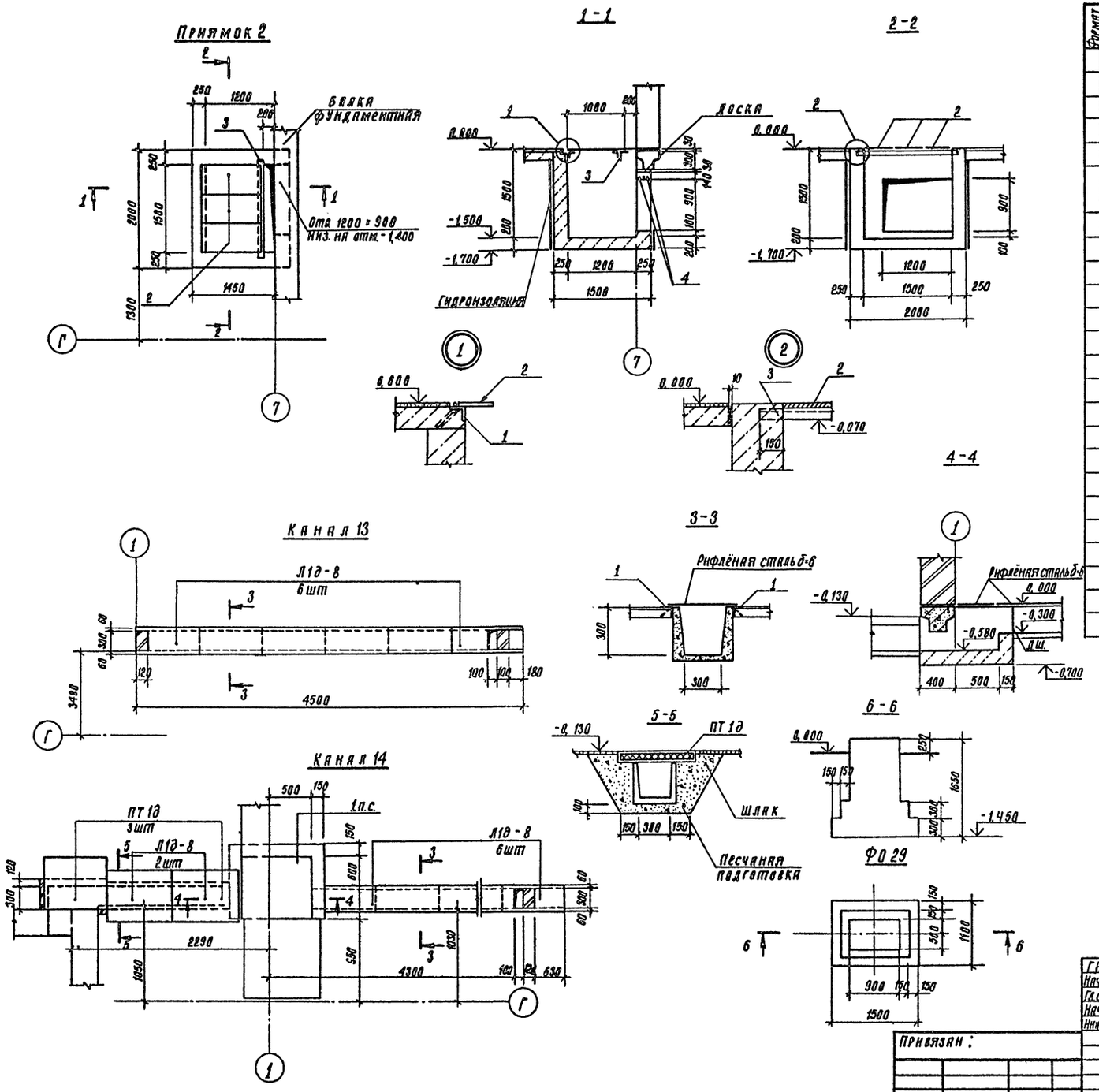

Спецификация элементов на марку

Формат	Зона	Поз.	Обозначение	Наименование	Кол.	Примечание
				Приямок 1		
				Сборочные единицы		
		1	1.400-15, вып. 1	Изделие закладное МН555	–	1,5 м
		2	ТП 503-1-78-90- КЖ. Н. 34	Щит Щ 2	3	62,1 кг
				Детали		
		3		Уголок 75×6 ГОСТ 8509-86, ℓ=1900 / В ст 3 кп 2 ГОСТ 535-79*	1	13,1 кг
		4		ф12 АIII ГОСТ 5781-82*, ℓ=1900	3	1,7 кг
				Материалы		
				Тяжелый бетон класса В 12,5		2,3 м³
				ФО 29		
				Материалы		
				Тяжёлый бетон класса В 15		1,28 м³
				Канал 13, 14		
				Изделия железобетонные		
				Лотки		
			3.006.1-2.87, вып. 6	Л1д-8	14	
				Плиты		
			3.006.1-2.87, вып. 6	ПТ1д	3	
		1	1.400-15, вып. 1	Изделие закладное МН555		10,0 м
				Материалы		
			ГОСТ 8568-77**	Сталь рифленая δ=6 мм		4,2 м²
				Тяжелый бетон класса В 12,5		0,3 м³

Указания даны на листе 16

ГИП	Нажметдинов		06.90
Нач. отд.	Зильбертов		03.90
Гл. спец.	Ульянова		03.90
Нач. груп.	Пегова		03.90
Инж. II кат.	Лючева		03.90
Н. Контр.	Ульянова		06.90

503-1-78.90-КЖ

Производственный корпус автотранспортного предприятия „Агропромтранс" на 250 грузовых автомобилей

Стадия	Лист	Листов
РП	34	

Приямок 2. Каналы 13, 14. Фундамент под оборудование ФО29.

ГИПРОПРОМСЕЛЬСТРОЙ г. Саратов

Привязан:

Инв. №

Инв. № подл. | Подпись и дата | Взам. инв. №

Копировал: Сидорова 24475-02 61 Формат А2

Альбом 2

Трансформаторная подстанция

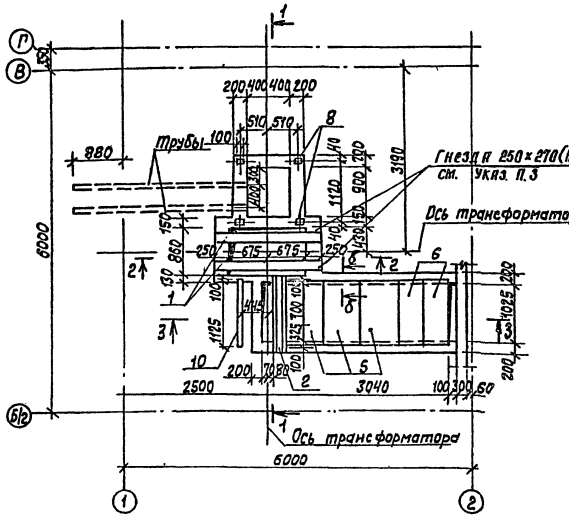

2-2

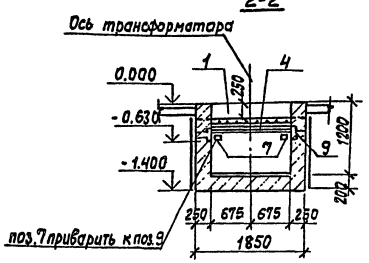

3-3

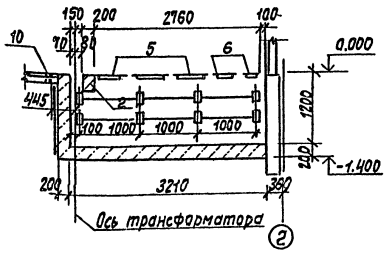

1-1

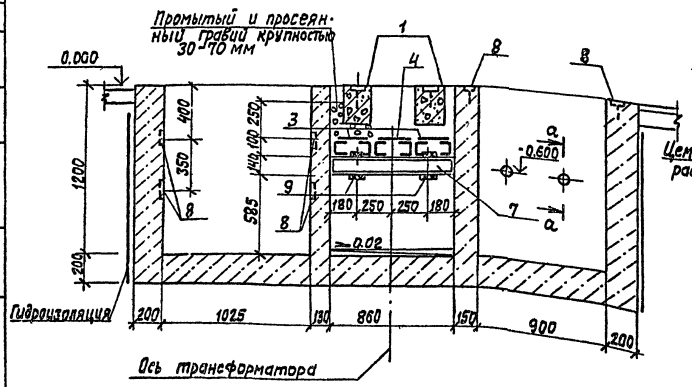

а-а

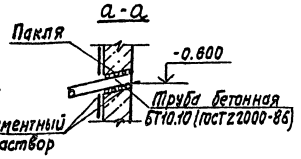

б-б

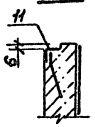

Спецификация элементов на трансформаторную подстанцию

Формат	Зона	Поз.	Обозначение	Наименование	Кол.	Примечание
				Сборочные единицы		
		1	ТП 503-1-76.90-КЖ.И.28	Балка Б1	2	225кг
		2	ТП 503-1-78.90-КЖ.И.28	Балка Б2	1	175кг
				Изделия металлические		
		3	ТП 503-1-78,90-КЖ.И.33	Решетка Р2	2	26.9кг
		4	ТП 503-1-78,90-КЖ.И.33	Решетка Р3	1	29.3кг
		5	ТП 503-1-78,90-КЖ.И.35	Щит Щ3	3	46.3кг
		6	ТП 503-1-78.90-КЖ.И.35	Щит Щ4	2	34.04кг
				Изделия закладные		
		8	1.400-15, вып.1	МН 101-6	20	0.6кг
		9	3.400-6/76	МН 1-18	4	1.7кг
		10	1.400-15, вып.1	МН 104-6	—	1.23м
		11	1.400-15, вып.1	МН 548	—	7.5м
				Детали		
		7		Швеллер 14 ГОСТ 8240-89 Е=800 / С235 ГОСТ 27772-88*	2	9.8
				Материалы		
				Тяжелый бетон класса В12.5		5.2м³

1. Указания даны на листе 17
2. Балки поз. 1,2 укладываются на цементном растворе марки 150, толщиной 20мм
3. При устройстве приямка в монолитных стенках предусмотреть гнезда размером 250×270(h) для установки сборных балок.

ГИП	Нажмегдинов		07.90
Нач.отд.	Зильбертов		07.90
Гл.спец.	Ульянова		07.90
Нач.гр.	Пегова		07.90
Инж.	Голишникова		07.90
Н.контр.	Ульянова		07.90

503-1-78.90-КЖ

Производственный корпус авто транспортного предприятия "Агропромтранс" на 250 грузовых автомобилей

Стадия	Лист	Листов
Р	35	

Трансформаторная подстанция

ГИПРОПРОМСЕЛЬСТРОЙ г.Саратов

Привязан

Инв.N

24475-02 62 Копировал: Леденева Формат А2

Нач.отд. ЭТ Калганов

Инв.N подл. | Подпись и дата | Взам.инв.N

Альбом 2

Канал 1

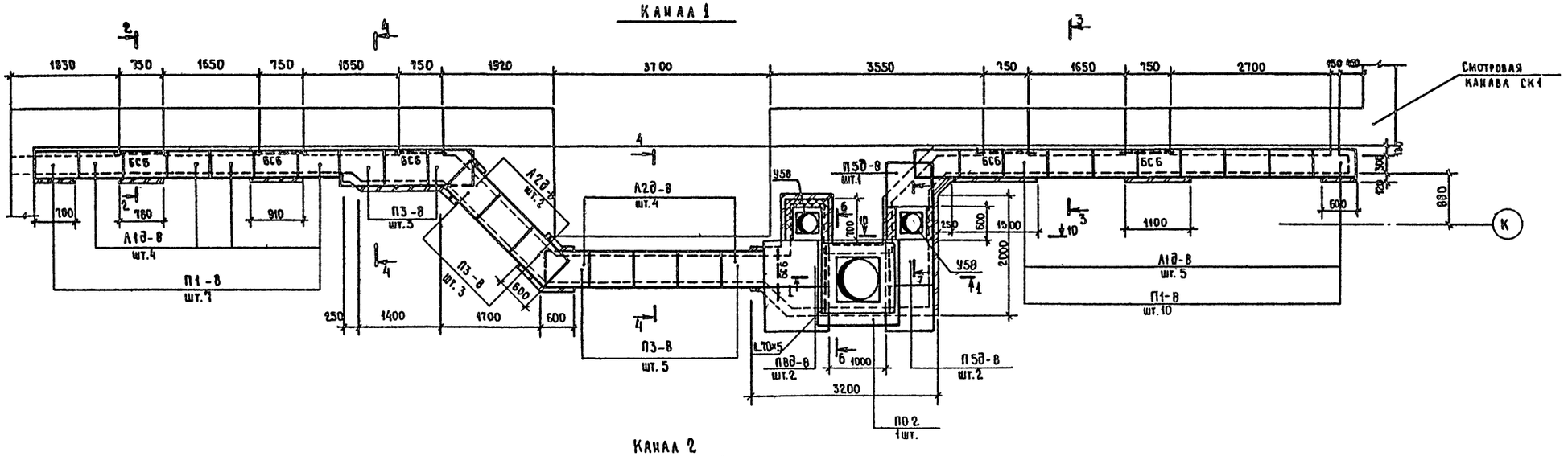

Канал 2

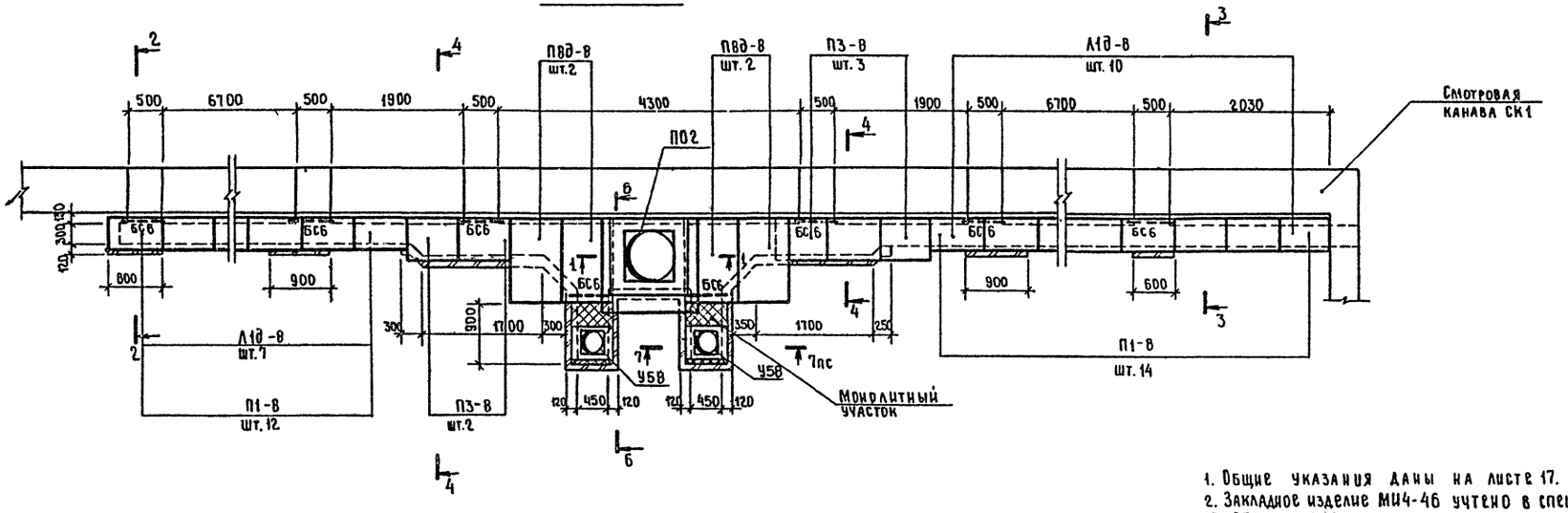

1. Общие указания даны на листе 17.
2. Закладное изделие МИ4-46 учтено в спецификации на листе ТП503-1-78.91АР-12.
3. Спецификация элементов каналов дана на листе 39.
4. Сечения 1-1÷4-4, 6-6, 7-7 даны на листе 39.

ГИП	Нанметанов		07.90
Нач.отд.	Зильбертов		07.90
Гл.спец.	Ульянова		05.90
Нач.груп.	Петова		05.90
Инж.кат.	Лючева		05.90
Привязан			
Инв.№		Н.контр.	Ульянова 07.90

503-1-78.90-КЖ

Производственный корпус автотранспортного предприятия "Агропромтранс" на 250 грузовых автомобилей

Подпольные каналы 1,2

Стадия	Лист	Листов
РП	36	

Гипропромсельстрой г. Саратов

Инв.№ подл. | Подпись и дата | Взам. инв.№

Копировал Евстегнеева

Формат А2

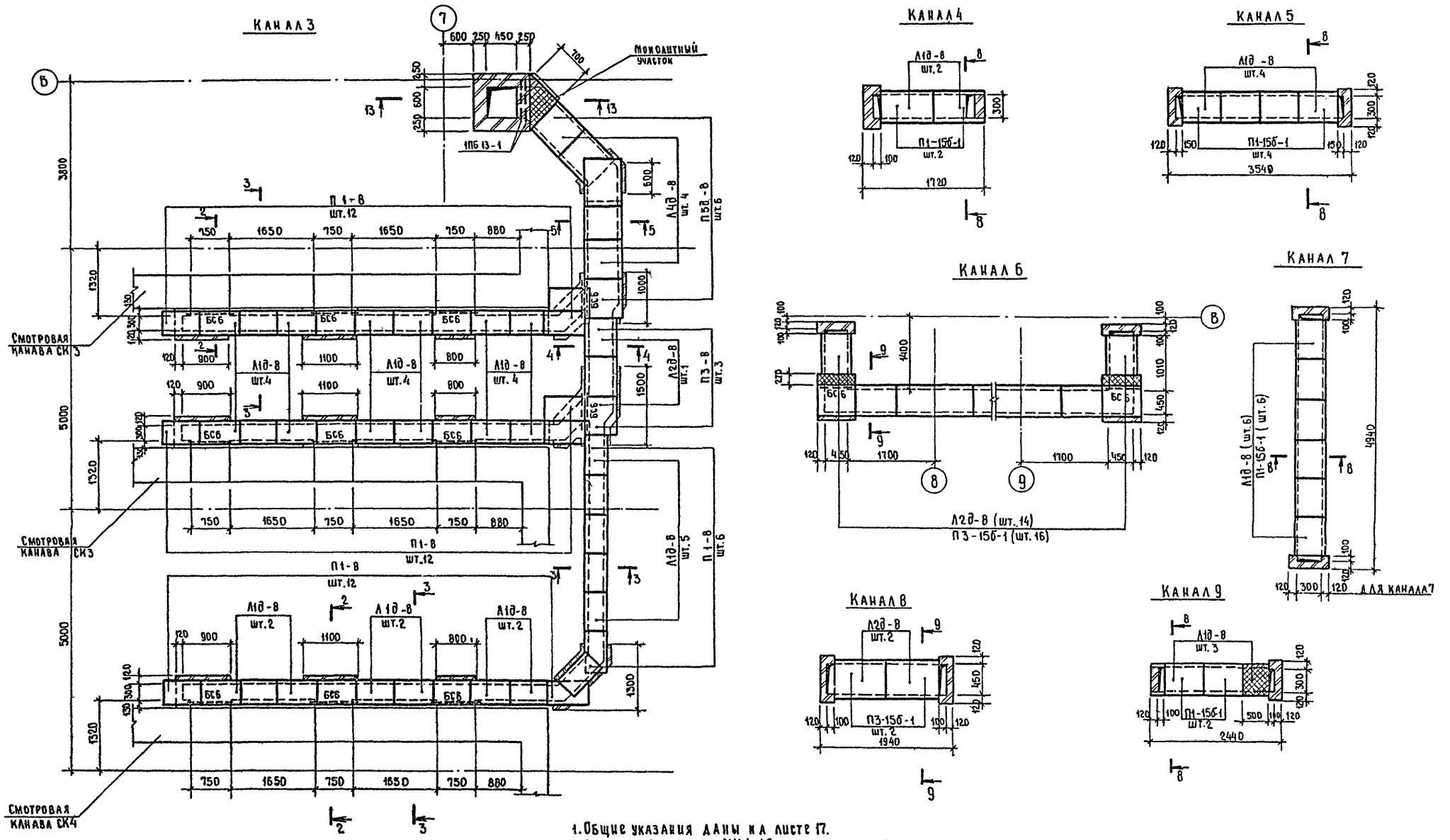

1. Общие указания даны на листе 17.
2. Закладное изделие МИ 4-46 учтено в спецификации на листе ТП503-1-78-90, АР-22.
3. Сечения 2-2÷5-5; 13-13 даны на листе 39.
4. Спецификация элементов каналов дана на листе 39.

ГИП	Нажметдинов		07.90
Нач.отд.	Зильбертов		07.90
Гл.спец.	Ульянова		05.90
Нач.груп.	Пегова		05.90
Инж.II кат.	Лючева		05.90
Н.контр.	Ульянова		07.90

503-1-78.90-КЖ

Производственный корпус автотранспортного предприятия „Агропромтранс" на 250 грузовых автомобилей

Стадия	Лист	Листов
РП	37	

Подпольные каналы 3÷9

ГИПРОПРОМСЕЛЬСТРОЙ г.Саратов

Привязан:

Инв.№

Инв.№ подл. | Подпись и дата | Взам. инв.№

24475-02 64 Копировал Евстегнеева

формат А2

Альбом 2

Канал 10

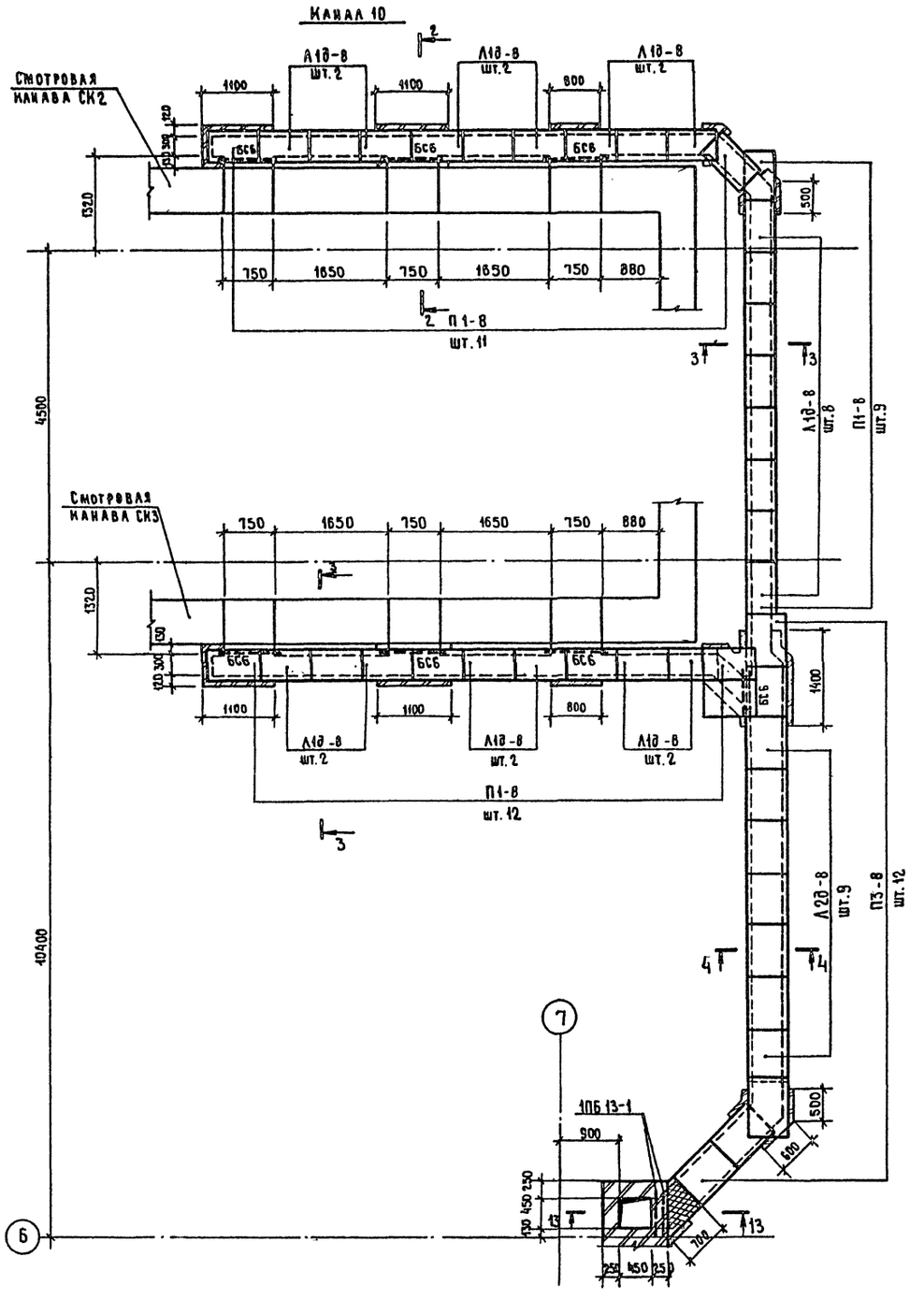

Канал 11

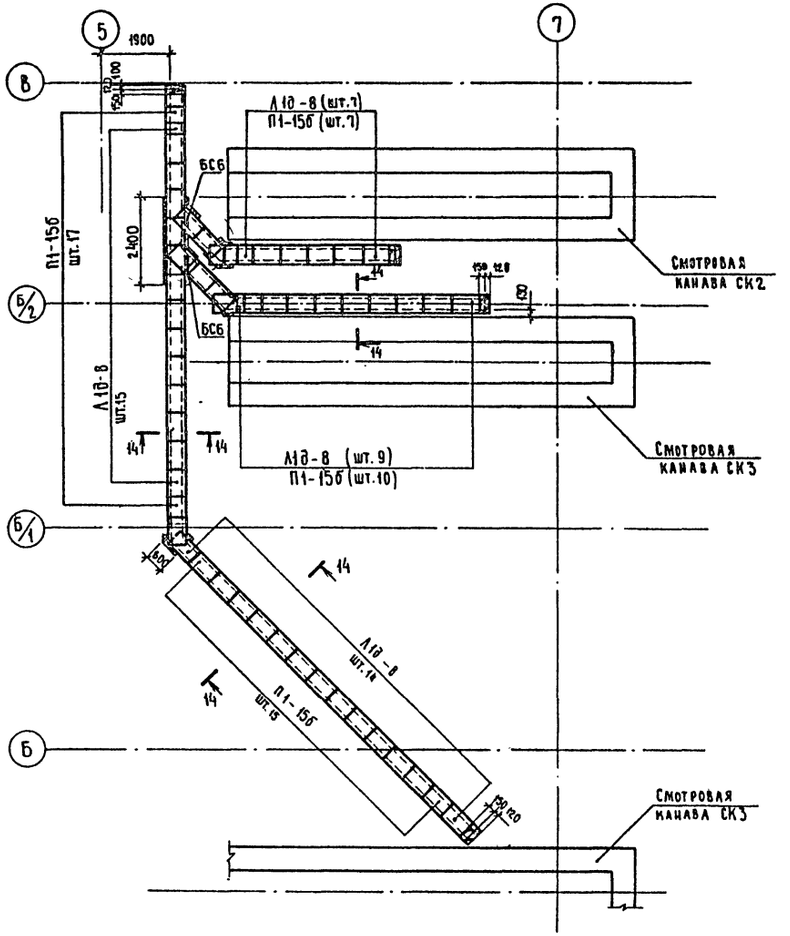

1. Общие указания даны на листе 17.
2. Закладное изделие МИ4-46 учтено в спецификации на листе АР 22, ТП 503-1-78.90
3. Сечения 2-2÷4-4; 13-13; 14-14 даны на листе 39.

ГИП	Нашметдинов		07.90	503-1-78.90-КН
Нач.отд.	Зильбертов		07.90	
Гл.спец.	Ульянова		05.90	
Нач.груп.	Пегова		05.90	
Инж.кат.	Лючева		05.90	

Привязан :

Инв.№

Производственный корпус автотранспортного предприятия "Агропромтранс" на 250 грузовых автомобилей		Стадия	Лист	Листов
		РП	38	
Подпольные каналы 10,11	Н.контр. Ульянова 07.90	ГИПРОПРОМСЕЛЬСТРОЙ г.Саратов		

Инв.№подл. | Подпись и дата | Взам.инв.№

24475-02 65 Копировал Евстигнеева

формат А2

Альбом 2

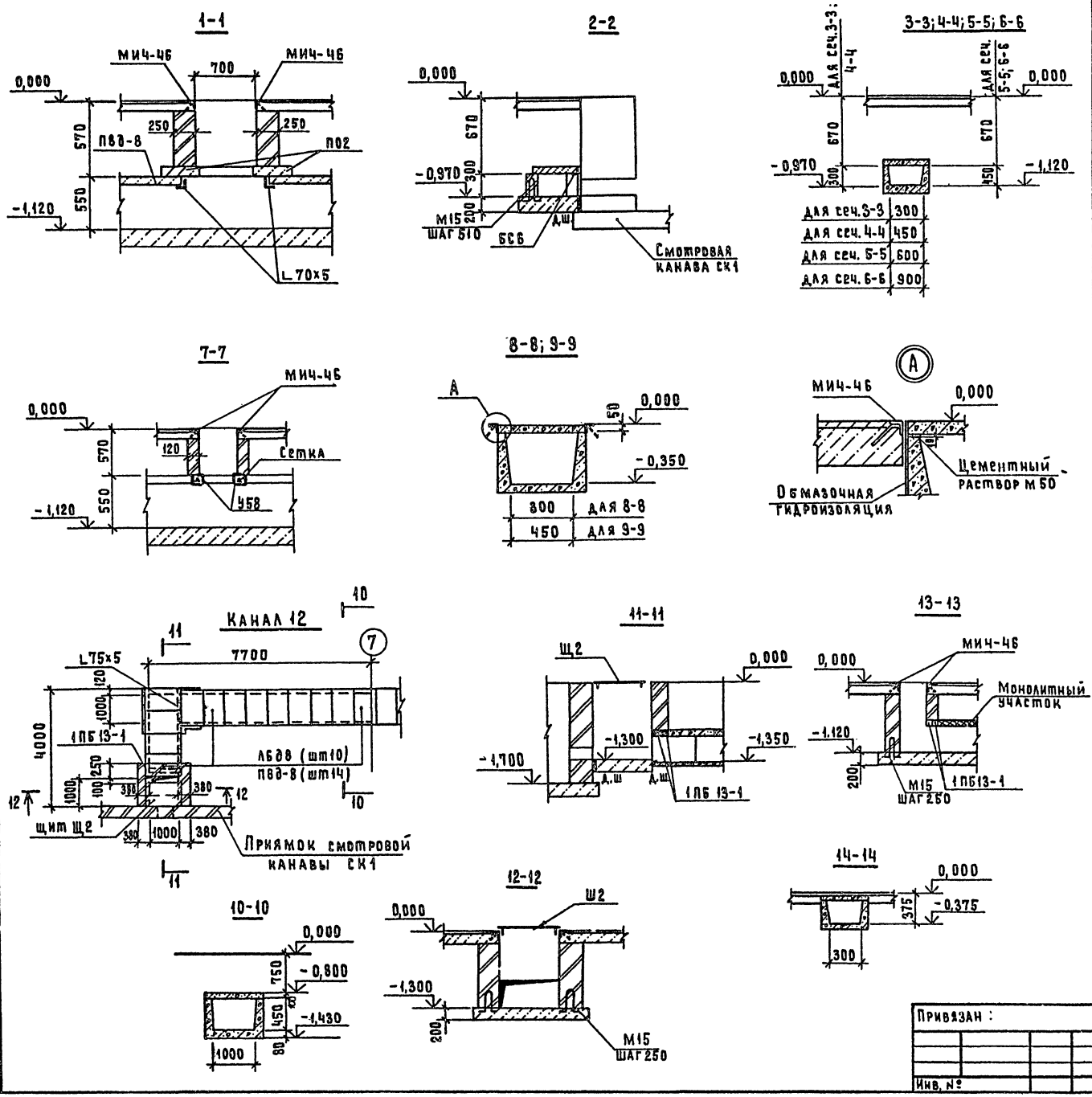

Спецификация элементов каналов

Марка	Обозначение	Наименование	Кол.	Масса ед. кг	Примечание
		Изделия железобетонные			
		Лотки			
Л1д-8	3.006.1-2.87, вып.1	Л1д-8	144	110,0	
Л2д-8	3.006.1-2.87, вып.1	Л2д-8	31	40,0	
Л4д-8	3.006.1-2.87, вып.1	Л4д-8	4	230,0	
Л6д-8	3.006.1-2.87, вып.1	Л6д-8	10	280,0	
		Плиты			
П1-8	3.006.1-2.87, вып.2	П1-8	117	40,0	
П3-8	3.006.1-2.87, вып.2	П3-8	31	50,0	
П5д-8	3.006.1-2.87, вып.2	П5д-8	9	100,0	
П8д-8	3.006.1-2.87, вып.2	П8д-8	20	210,0	
П02	3.006.1-2.87, вып.6	П02	2	550,0	
П1-15б-1	ТП 503-1-78.90-КЖ.И.27	П1-15б-1	26	40,0	
П3-15б-1	ТП 503-1-78.90-КЖ.И.27	П3-15б-1	18	50,0	
П1-15б	3.006.1-2.87, вып.2	П1-15б	49	50,0	
1ПБ13-1	1.038.1-1, вып.1	Перемычка 1ПБ13-1	6	25,0	
БС6	3.006.1-2.87, вып.7	БС6	41	4,8	
У-58	1.400-15, вып.1	У-58	4	5,1	
М15	3.006.1-2.87 вып.3	М15	230	0,6	
		Уголок 70×5 ГОСТ 8509-86, ℓ=1200 / в ст3кп2 ГОСТ 380-71*	3	6,46	
		Сетка 5Вр1-100 / 5Вр1-100 2350 ГОСТ 8478-81*		23,0	3,0 м
Щ2	ТП 503-1-78.90-КЖ.И.34	Щит Щ2	1	62,1	
		Материалы			
		Тяжелый бетон класса В12,5			
		на днище каналов			10 м³
		на перекрытие каналов			1,0 м³

1. Общие указания даны на листе 17.
2. Закладное изделие МИЧ-46 учтено в спецификации на листе ТП-503-1-78-90-АР22

ГИП	Нажметдинов		07.90
Нач. отд.	Зильбертов		07.90
Гл. спец.	Ульянова		05.90
Нач. гр.	Пегова		05.90
Инж. II к.	Лючева		05.90
Н. контр.	Ульянова		07.90

503-1-78.90-КЖ

Привязан:

Инв. №

Производственный корпус автотранспортного предприятия „Агропромтранс" на 250 грузовых автомобилей

Подпольный канал 12. Сечения 1-1 ÷ 14-14. Узел „А"

Стадия	Лист	Листов
РП	39	

ГИПРОПРОМСЕЛЬСТРОЙ г. Саратов

24475-02 66 Копировал: Матвеева Формат А2

Инв. № подл. | Подпись и дата | Взам. инв. №

Альбом 2

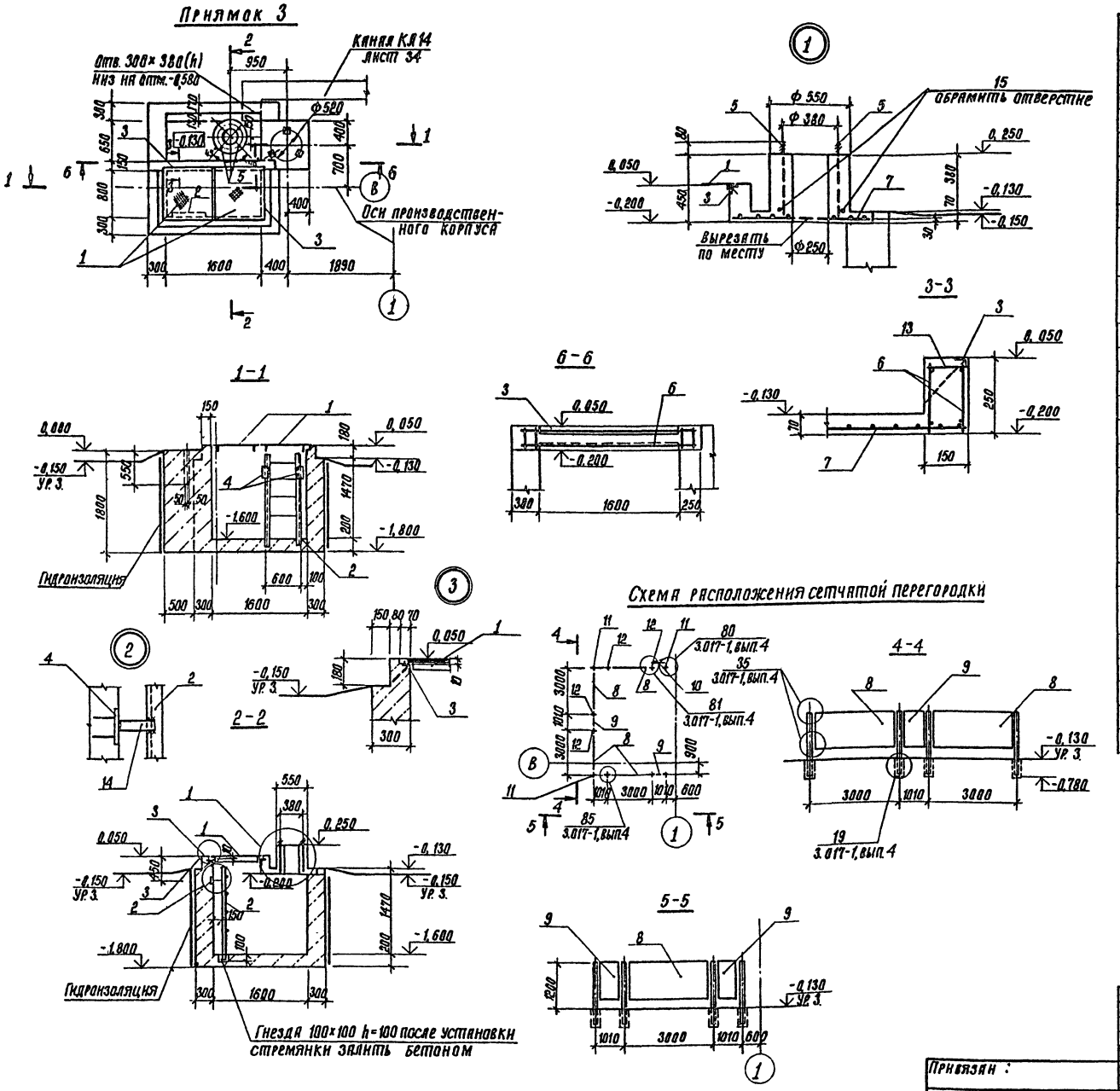

Спецификация элементов на приямок 3 и сетчатую перегородку

Марка	Обозначение	Наименование	Кол.	Масса ед., кг	Примечание
		Сборочные единицы			
1	ТП 503-1-78.90-КЖ.И. 35	Щит стальной Щ 5	2	48,4	
2	1.450.3-6, вып. 1	Стремянка СХ 28	1	31,0	Укоротить на 1200
3	1.400-15, вып. 1	Изделие закладное МН555		5,3	4,8 м
4	1.400-15, вып. 1	То же МН 107-2	2	1,3	
5	ГОСТ 24379.1-80	Болт 1,1М16×500 ВСт3кп2	4	0,79	
6	ТП 503-1-78.90-КЖ.И. 48	Сетка арматурная С19	2	5,09	
7	ГОСТ 8478-81*	" $\frac{5ВР1-100}{5ВР1-100}$ 1040×1900	1	6,27	
15		ф10 А III, ГОСТ 5781-82* ℓ=850	4	0,53	
8	3.017-1, вып. 2	Панель ПМ1	4	25,7	
9	3.017-1, вып. 5	Ложная калитка КМ1А	4	16,3	
10	3.017-1, вып. 5	Калитка КМ 1 А	1	23,25	
11	3.017-1, вып. 1	Сталь С3Аб	4	60,0	
12	3.017-1, вып. 1	То же С3Ав	6	60,0	
	3.017-1, вып. 2	Изделие закладное МС9	20	0,44	
	3.017-1, вып. 2	То же МС 10	8	0,15	
	3.017-1, вып. 2	" МС 11	20	0,44	
		Детали			
13		ф6 А I, ГОСТ 5781-82*, ℓ=130	6	0,29	
14		Лист $\frac{6×40×210\ ГОСТ\ 19903-74*}{ВСт3кп2\ ГОСТ\ 535-88}$	2	0,5	
		Материалы			
		Тяжелый бетон класса В12,5			5,0 м³

1. Общие указания даны на листе 17.
2. В узле 1 сетки поз. 6 условно не показаны.

ГИП	Нажметдинов		07.90
Нач. отд.	Зильбертов		07.90
Гл. спец.	Ульянова		05.90
Нач. груп.	Пегова		05.90
Инж.	Лючева		05.90
Н. Контр.	Ульянова		07.90

503-1-78.90-КЖ

Привязан:

Инв. №

Производственный корпус автотранспортного предприятия „Агропромтранс" на 250 грузовых автомобилей

Стадия	Лист	Листов
РП	40	

Схема расположения сетчатой перегородки. Приямок 3. Сечения

ГИПРОПРОМСЕЛЬСТРОЙ г. Саратов

Копировал: Сидорова 24475-02 67 формат А2

Инв. № подл. | Подпись и дата | Взам. инв. №

Альбом 2

Схема расположения колонн, стропильных и подстропильных балок

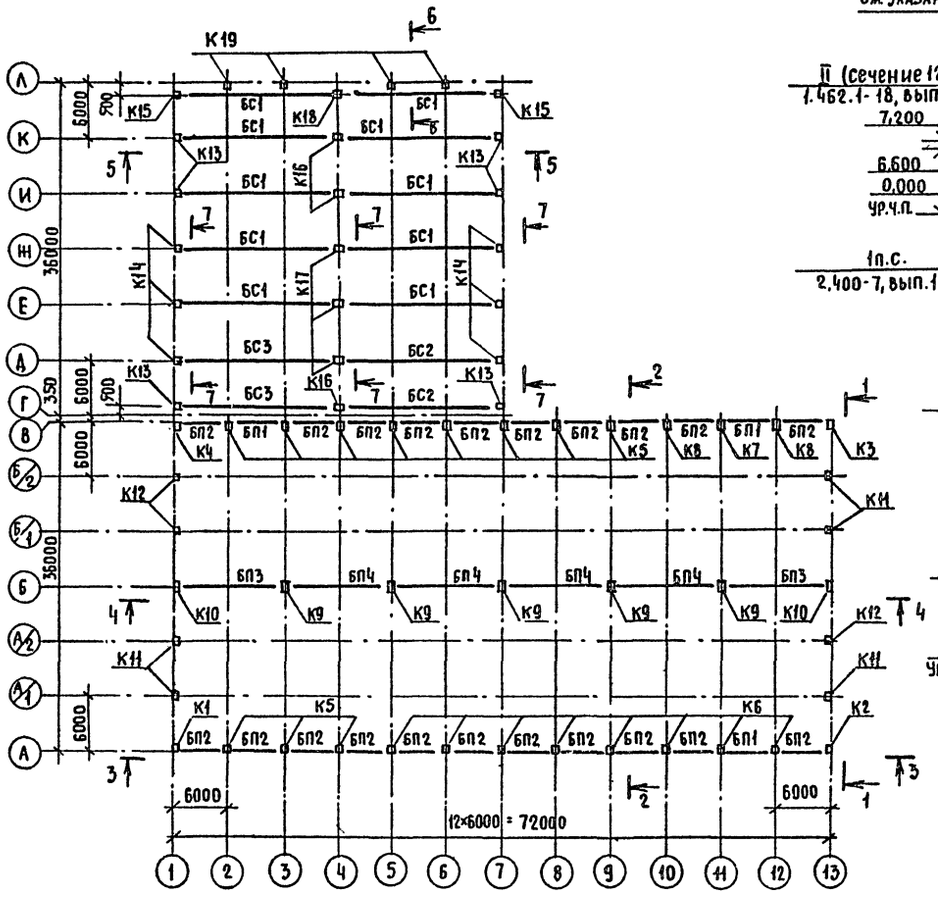

1-1

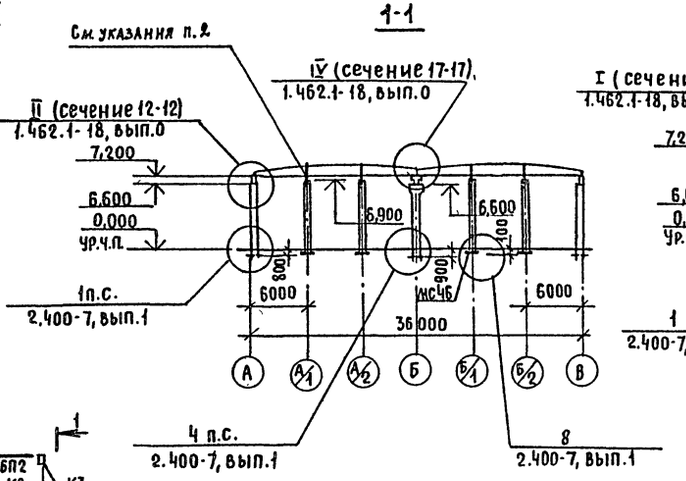

2-2

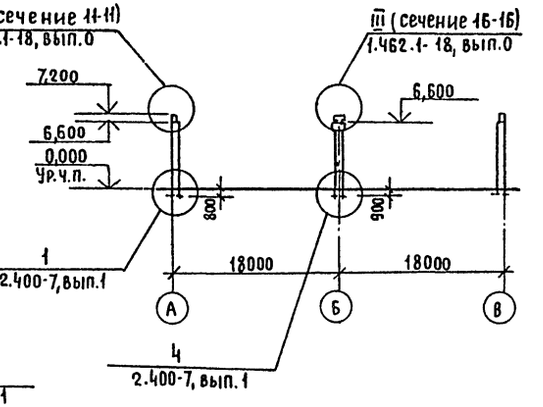

3-3

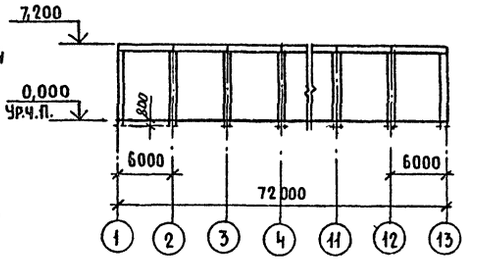

4-4

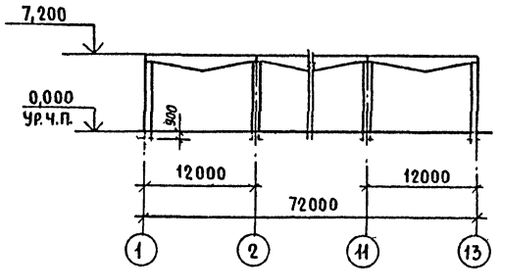

5-5

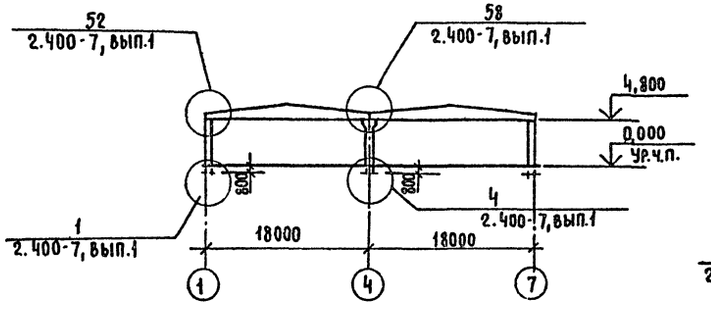

6-6

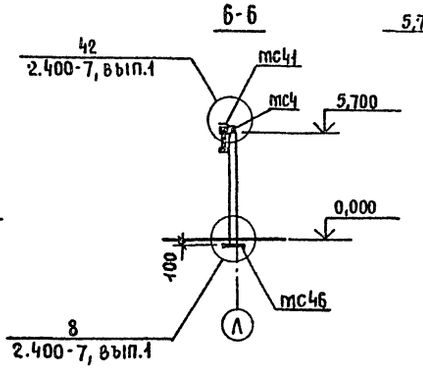

7-7

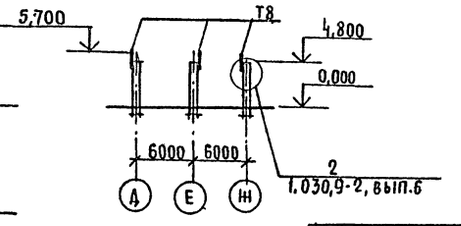

1. Спецификация элементов к схемам и указания даны на листе 42.
2. Узел крепления фахверковых колонн к плитам покрытия дан на листе 47.

ГИП	Нашметдинов		07.90	503-1-78.90-КМ	
Нач.отд.	Зильбертов		07.90		
Гл.спец.	Ульянова		07.90		
Нач.груп	Петова		04.90		
Инж.ТКАТ	Чушкина		04.90		
Привязан				Производственный корпус автотранспортного предприятия „Агропромтранс" на 250 грузовых автомобилей	Стадия: РП; Лист: 41; Листов:
Инв.№	Н.контр.	Ульянова	07.90	Схема расположения колонн, стропильных и подстропильных балок	ГИПРОПРОМСЕЛЬСТРОЙ г.Саратов

Инв.№ подл. | Подпись и дата | Взам.инв.№

Копировал: Нестеянова
Формат А2

Схемы расположения колонн перегородок

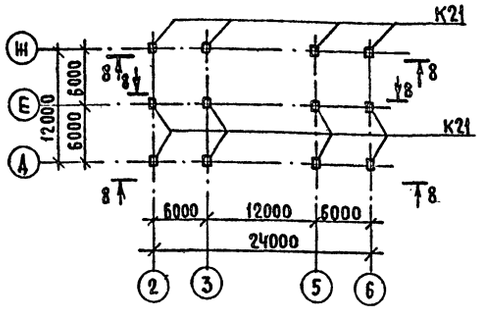

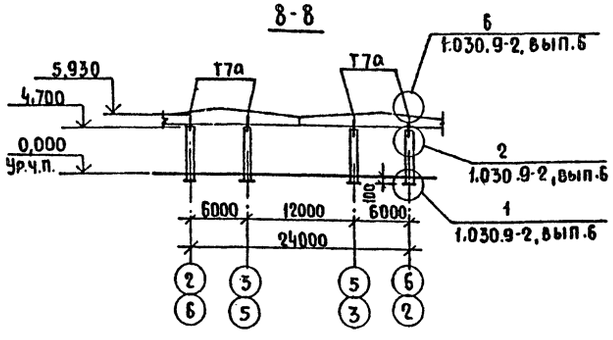

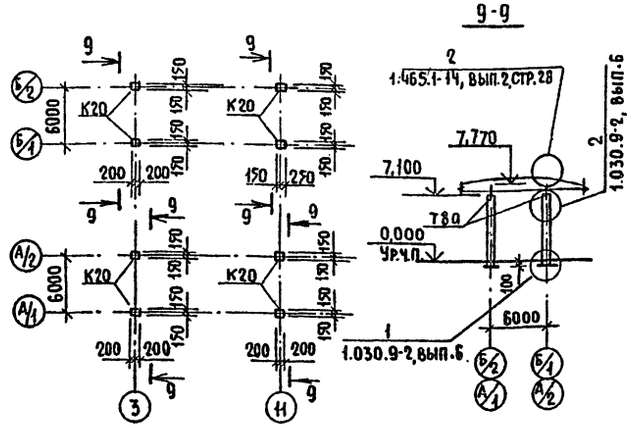

Спецификация элементов к схемам каркаса

Марка, поз.	Обозначение	Наименование	Кол	Масса ед.кг	Примечание
		Колонны:			
К1	ТП 503-1-78.90 — КН.И.1	2К74-2АV М3-а	1	2200	1.423.1-7, вып.1
К2	ТП 503-1-78.90 — КН.И.2	2К74-2АV М3-б	1	2200	
К3	ТП 503-1-78.90 — КН.И.2	2К74-2АV М3-в	1	2200	
К4	ТП 503-1-78.90 — КН.И.3	2К74-2АV М3-г	1	2200	
К5	ТП 503-1-78.90 — КН.И.3	2К74-2АV М3-д	11	2200	
К6	ТП 503-1-78.90 — КН.И.4	2К74-2АV М3-е	8	2200	
К7	ТП 503-1-78.90 — КН.И.4	2К74-2АV М3-ж	1	2200	
К8	ТП 503-1-78.90 — КН.И.5	2К74-2АV М3-и	2	2200	
К9	ТП 503-1-78.90 — КН.И.5	12К75-2АV М4-а	5	3800	
К10	ТП 503-1-78.90 — КН.И.6	12К75-2АV М4-б	2	3800	
К11	ТП 503-1-78.90 — КН.И.7	КФ70-1АV-1	5	1700	1.427.1-5, вып.1
К12	ТП 503-1-78.90 — КН.И.7	КФ70-1АV-2	3	1700	
К13	ТП 503-1-78.90 — КН.И.8	1К56-1АV М3-а	6	1300	1.423.1-7, вып.1
К14	ТП 503-1-78.90 — КН.И.8	1К56-1АV М3-б	6	1300	
К15	ТП 503-1-78.90 — КН.И.8	1К56-1АV М3-в	2	1300	
К16	ТП 503-1-78.90 — КН.И.9	10К56-1АV М3-а	3	1700	
К17	ТП 503-1-78.90 — КН.И.9	10К56-1АV М3-б	3	1700	
К18	ТП 503-1-78.90 — КН.И.9	10К56-1АV М3-в	1	1700	
К19	ТП 503-1-78.90 — КН.И.10	КФ58-1АV-1	4	1300	1.427.1-5, вып.1
К20	ТП 503-1-78.90 — КН.И.10	К611-1а	8	2160	1.030.9-2, вып.5
К21	ТП 503-1-78.90 — КН.И.10	К65-1а	12	1080	
		Балки стропильные:			
БС1	ТП 503-1-78.90 — КН.И.12	1БСД 18.2.1-6АV-1	10	7300	1.462.1-16/88 вып.1
БС2	ТП 503-1-78.90 — КН.И.12	1БСД 18.2.1-8АV-1	2	7300	
БС3	ТП 503-1-78.90 — КН.И.12	1БСД 18.2.1-8АV-2	2	7300	
		Балки подстропильные			
БП1	1.462.1-18, вып.1	1Б16-2АV	3	2200	
БП2	1.462.1-18, вып.1	1Б16-3АV	21	2200	
БП3	1.462.1-18, вып.2	БП12-4АV	4	8500	
БП4	1.462.1-18, вып.2	БП12-3АV	2	8500	

Продолжение

Марка, поз.	Обозначение	Наименование	Кол.	Масса ед.кг.	Примечание
		Насадки:			
Т8	1.030.9-2, вып.4	Т8	9	32	
Т8а	1.030.9-2, вып.4	Т8а	8	26	в=1070
Т7а	1.030.9-2, вып.4	Т7а	12	37	в=1630
		Стальные элементы:			
МС4	2.400-7, вып.2	МС4	4	7,8	
МС41	2.400-7, вып.2	МС41	4	6,2	
МС46	2.400-7, вып.2	МС46	12	22,0	
—		Лист $\frac{14\times270\times400\ ГОСТ\ 19903-74^{*}}{С245\ ГОСТ\ 27772-88^{*}}$	22	12,0	
—		Лист $\frac{14\times400\times900\ ГОСТ\ 19903-74^{*}}{С245\ ГОСТ\ 27772-88^{*}}$	5	22,0	
МС5	1.465.1-14, вып.2	МС5	8	6,9	
МС38	1.030.9-2, вып.7	МС38	20	22,0	
МС99	1.030.9-2, вып.7	МС99	12	7,0	

1. Колонны в стаканах фундаментов замоноличить:
   а) К9 и К10 - тяжелым бетоном класса В30,
   б) К1 ÷ К8; К13 ÷ К18 - тяжелым бетоном класса В20.
2. Листовые шарниры МС10 приварить к подстропильным балкам до монтажа. Схемы расположения шарниров даны на листе 43.
3. Стропильные балки опорой со знаком Ⓐ ставить: БС2 - к оси 7; БС3 - к оси 1.
4. Колонны стороной со знаком Ⓐ ставить:
   К1 ÷ К4 - к оси А; К10 - к осям 1,13; К18 - к оси К;
   К20 (расположенные по осям А/1, А/2) - к оси А;
   К20 (расположенные по осям Б/1, Б/2) - к оси В;
   К21 (расположенные по осям Ш, Д) - к оси 1;
   К21 (расположенные по оси Е) - к оси 7

ГИП	Наймединов		07.90
Нач.отд	Зильбертов		07.90
Гл.спец	Ульянова		04.90
Нач.груп	Пегова		04.90
Инж.I кат	Чушкина		04.90

503-1-78.90-КН

Привязан

Инв.№

Н.контр.	Ульянова		07.90	

Производственный корпус автотранспортного предприятия агропромтранс на 250 грузовых автомобилей

Стадия	Лист	Листов
РП	42	

Схемы расположения колонн перегородок

Гипропромсельстрой г. Саратов

24475-02 69 Копировал: Неемеянова, Формат А2

Инв.№ подл. | Подпись и дата | Взам.инв.№

Альбом 2

Схема расположения плит покрытия в осях А-В

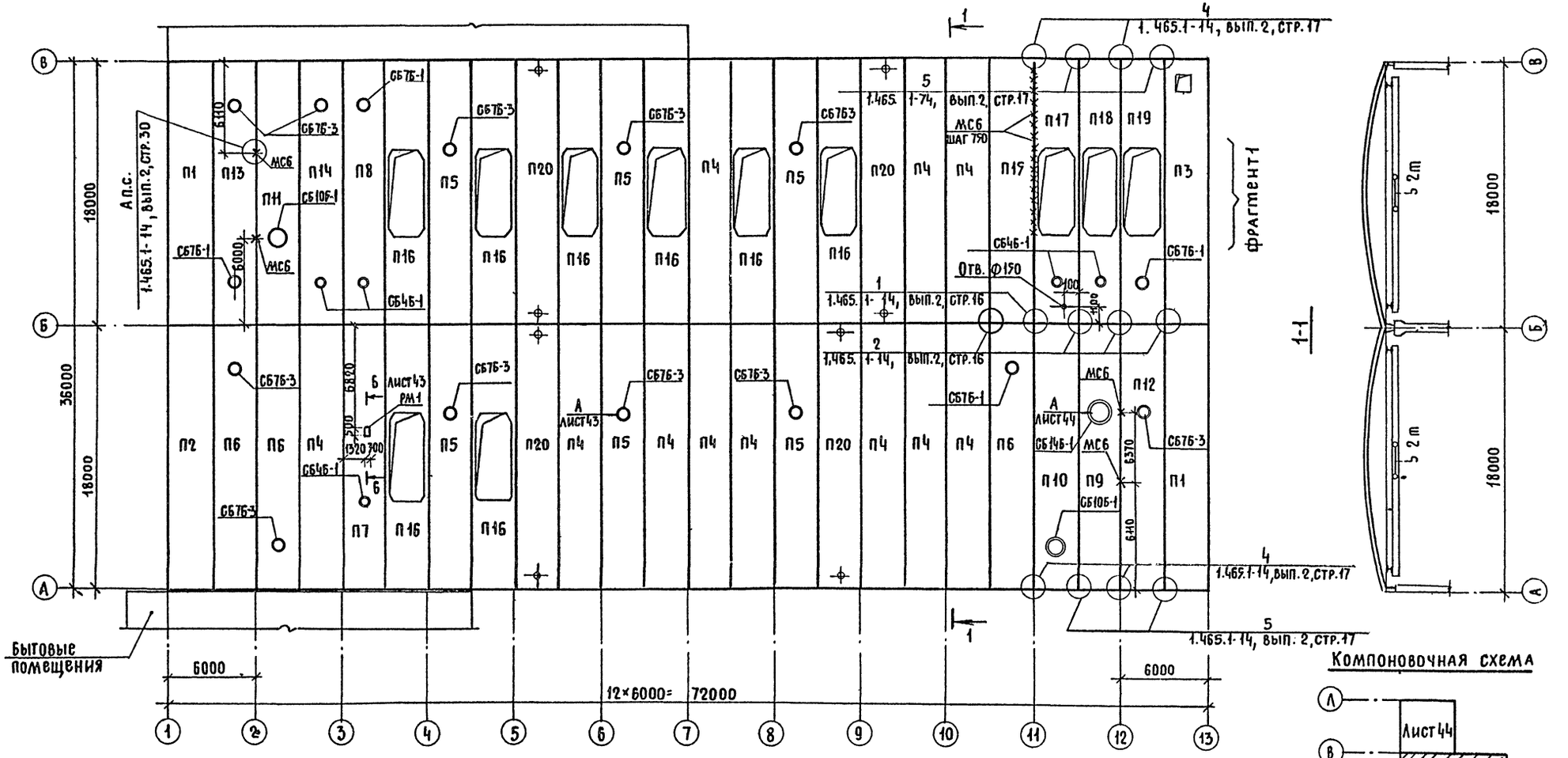

Компоновочная схема

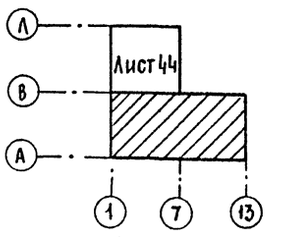

фрагмент 1

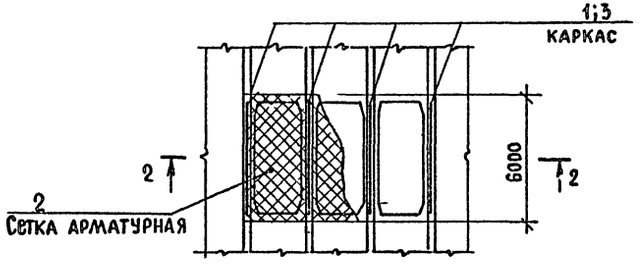

2-2

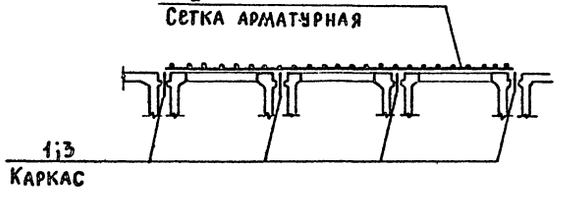

Спецификация элементов к схемам и указания даны на листе 45

ГИП	Каннетдинов		07.90
Нач.ОТА	Зильбертов		07.90
Гл.спец.	Ульянова		07.90
Нач.груп.	Пегова		04.90
Инж.ТКАТ	Чушкина		04.90

503-1-78.90-КЖ

Привязан

Инв.№

Производственный корпус автотранспортного предприятия Агропромтранс на 250 грузовых автомобилей	Стадия	Лист	Листов
	РП	43	
Схема расположения плит покрытия в осях А-В	ГИПРОПРОМСЕЛЬСТРОЙ г. Саратов		

Н.контр. Ульянова 07.90

24475-02 70 Копировал: Несмеянова, Формат А2

Гл.спец.ОТА Энгельгардт 07.90
Нач.ОТА ВК Свирепов 07.90
Гл.инж.ОТА ТХ Кабанов 07.90

Инв.№подл. | Подпись и дата | Взам.инв.№

Альбом 2

Схема расположения плит покрытия в осях Г-Л

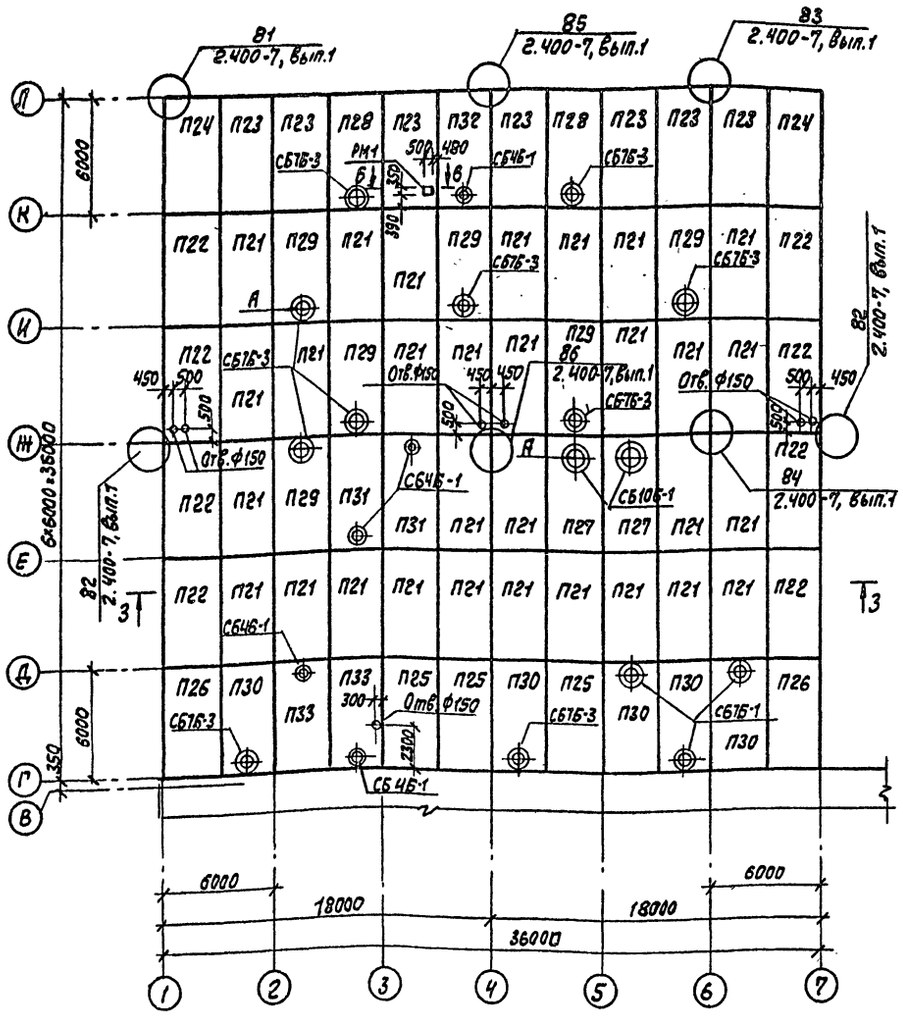

Схемы расположения листовых шарниров крепления плит к подстропильным балкам

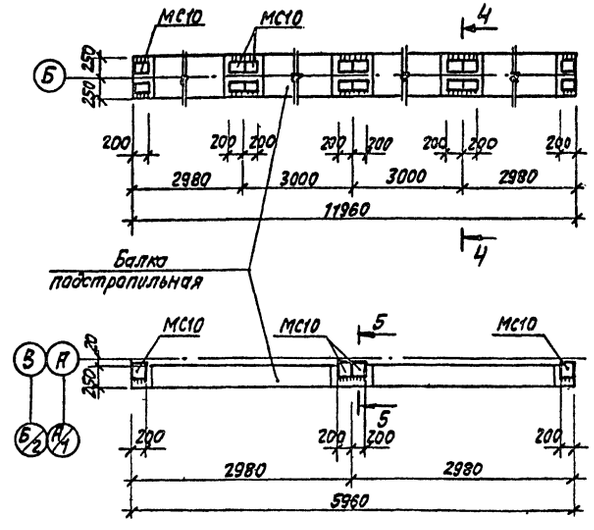

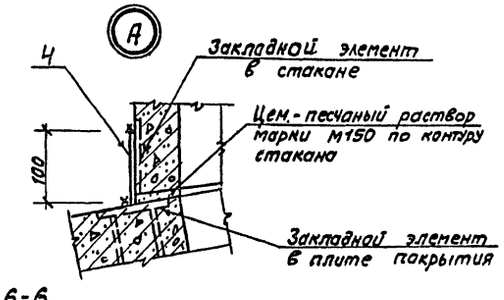

Компоновочная схема

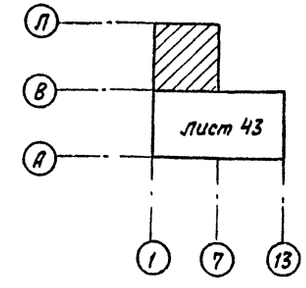

Спецификация элементов к схемам и указания даны на листе 45

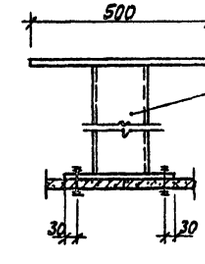

ГИП	Нанкедунов		07.90	503-1-78.90-КЖ	
Нач. отд	Зильберов		07.90		
Гл. спец	Ульянова		04.90		
Нач. гр.	Легова		04.90		
Инж. К.	Чушкина		04.90		
Привязан				Производственный корпус автотранспортного предприятия "Агропромтранс" на 250 грузовых автомобилей	Стадия: РП; Лист: 44; Листов:
Инв. N		Н. контр.	Ульянова	07.90	Схемы расположения плит покрытия в осях Г-Л, листовых шарниров крепления плит к подстропильным балкам. Узел А.
					ГИПРОПРОМСЕЛЬСТРОЙ г. Саратов

Инв. N подл. | Подпись и дата | Взам. инв. N | Нач. отд. Ефремин | Гл. спец. Ульянова | Гл. спец. отд. Зильберов

24475-02 71 Копировал: Леденева Формат А2

Альбом 2

Спецификация элементов к схемам расположения плит покрытия

Марка, поз.	Обозначение	Наименование	Кол.	Масса ед. кг	Примечание
		Плиты:			
П1	ТП 503-1-78.90-КЖ.И. 13	1КЖС 18Г-9АV-а	2	9780	1.465.1-14, вып. 3
П2	ТП 503-1-78.90-КЖ.И. 14	2КЖС 18Г-4АV К-б	1	10350	
П3	ТП 503-1-78.90-КЖ.И. 14	1КЖС 18В-9АV-в	1	10350	
П4	ТП 503-1-78.90-КЖ.И. 15	1КЖС 18Г-3АV К-г	11	9780	
П5	ТП 503-1-78.90-КЖ.И. 15	2КЖС 18В7-4АV К-д	6	11240	
П6	ТП 503-1-78.90-КЖ.И. 15	2КЖС 18В7-4АV К-е	3	11240	
П7	ТП 503-1-78.90-КЖ.И. 16	2КЖС 18В4-4АV К-Ж	1	11090	
П8	ТП 503-1-78.90-КЖ.И. 16	2КЖС 18В4/7-4АV К-И	1	11980	
П9	ТП 503-1-78.90-КЖ.И. 17	1КЖС 18В14-7АV-Л	1	10800	
П10	ТП 503-1-78.90-КЖ.И. 16	1КЖС 18В10-6АV К-М	1	10760	
П11	ТП 503-1-78.90-КЖ.И. 17	1КЖС 18В10-7АV-Н	1	10760	
П12	ТП 503-1-78.90-КЖ.И. 17	1КЖС 18В7-7АV-П	1	10670	
П13	ТП 503-1-78.90-КЖ.И. 17	1КЖС 18В7/7-7АV-Р	1	11560	
П14	ТП 503-1-78.90-КЖ.И. 18	1КЖС 18В4/7-6АV К-С	1	11410	
П15	ТП 503-1-78.90-КЖ.И. 18	1КЖС 18Г-3АV К-Т	1	9780	
П16	ТП 503-1-78.90-КЖ.И. 19	3КЖС 18Ф-7АV К-У	8	10100	
П17	ТП 503-1-78.90-КЖ.И. 19	3КЖС 18Ф-7АV К-Ф	1	10180	
П18	ТП 503-1-78.90-КЖ.И. 20	3КЖС 18Ф-5АV-Х	1	10100	
П19	ТП 503-1-78.90-КЖ.И. 20	3КЖС 18Ф-5АV-Ц	1	10100	
П20	ТП 503-1-78.90-КЖ.И. 20	1КЖС 18Г-3АV К-Ш	4	9780	
П21	1.465.1-10/82, вып. 1	1ПГ-3АV Т-180АН-350П	30	4190	
П22	ТП 503-1-78.90-КЖ.И. 22	1ПГ-3АV Т-180АН-350П-а	8	4190	
П23	ТП 503-1-78.90-КЖ.И. 22	1ПГ-3АV Т-180АН-350П-б	7	4190	
П24	ТП 503-1-78.90-КЖ.И. 22	1ПГ-3АV Т-180АН-350П-в	2	4190	
П25	ТП 503-1-78.90-КЖ.И. 22	1ПГ-5АV Т-180АН-350П-а	3	4190	
П26	ТП 503-1-78.90-КЖ.И. 22	1ПГ-5АV Т-180АН-350П-б	2	4190	
П27	1.465.1-10/82, вып. 1	1ПВ10-3АV Т-180АН-350П	2	4650	
П28	ТП 503-1-78.90-КЖ.И. 22	1ПВ7-3АV Т-180АН-350П-а	2	4250	
П29	1.465.1-10/82, вып. 1	1ПВ7-3АV Т-180АН-350П	6	4250	
П30	ТП 503-1-78.90-КЖ.И-22	1ПВ7-3АV Т-180АН-350П-а	5	4250	
П31	1.465.1-10/82, вып. 1	1ПВ4-3АV Т-180АН-350П	2	4350	
П32	ТП 503-1-78.90-КЖ.И. 22	1ПВ4-3АV Т-180АН-350П-а	1	4350	
П33	ТП 503-1-78.90-КЖ.И. 22	1ПВ4-5АV Т-180АН-350П-а	2	4350	

Продолжение

Марка, поз.	Обозначение	Наименование	Кол.	Масса ед. кг	Примечание
		Стаканы:			
СБ7б-3	1.494-24, вып. 1	СБ7б-3	21	340	
СБ14б-1	1.494-24, вып. 1	СБ14б-1	1	480	
СБ10б-1	1.494-24, вып. 1	СБ10б-1	4	280	
СБ7б-1	1.494-24, вып. 1	СБ7б-1	7	320	
СБ4б-1	1.494-24, вып. 1	СБ4б-1	10	160	
		Стальные изделия			
МС10	1.465.1-14, вып. 2	МС10	192	1,6	
МС6	1.465.1-14, вып. 2	МС6	20	2,8	
РМ1	ТП 503-1-78.90-КЖ.И.	РМ1	2	25,46	
1	2.460-19	Каркас Кр1	4	0,9	
2	ГОСТ 8478-81*	Сетка арматурная 5ВрI $\frac{200}{200}$ 2350	—	3,8	27м
3	2.460-19	Крюк МС8	72	0,12	
4		Лист $\frac{6\times80\times100\ ГОСТ\ 19903-74^*}{С\ 245\ ГОСТ\ 27772-88^*}$	172	0,4	

Нагрузки на плиты покрытия

Вид нагрузки	Расчётная равномерно-распределенная нагрузка, кПа (кгс/м²)			
	покрытие в осях А-В		покрытие в осях Г-Л	
	при коэффициенте надежности по нагрузке			
	$\gamma_f = 1$	$\gamma_f > 1$	$\gamma_f = 1$	$\gamma_f > 1$
Общая	$\frac{4,54\ (454,0)}{2,64\ (264,0)}$	$\frac{5,2\ (520,0)}{3,21\ (321,0)}$	$\frac{4,38\ (438,0)}{2,78\ (278,0)}$	$\frac{4,99\ (499,0)}{3,33\ (333,0)}$
Постоянная	$\frac{3,04\ (304,0)}{1,14\ (114,0)}$	$\frac{3,36\ (336,0)}{1,37\ (137,0)}$	$\frac{2,88\ (288,0)}{1,28\ (128,0)}$	$\frac{3,15\ (315,0)}{1,49\ (149,0)}$
Временная длительная	0,5 (50,0)	0,51 (51,0)	0,5 (50,0)	0,51 (51,0)
Временная кратковременная	1,0 (100,0)	1,33 (133,0)	1,0 (100,0)	1,33 (133,0)

1. В числителе даны нагрузки с учётом массы плиты, в знаменателе - нагрузки без учета массы плиты.
2. Расчётные нагрузки приняты с учётом коэффициента надежности по назначению $\gamma_n = 0,95$.
3. Снеговая нагрузка учтена с коэффициентом $\mu = 1$.

1. Покрытие в осях А-В:

а) Крепление плит к подстропильным балкам осуществлять с обязательной установкой плит на листовые шарниры МС10;

б) сварной шов приварки листового шарнира защитить от коррозии цементным раствором по детали „А" серии 1.465.1-14, вып. 2, стр. 16;

в) швы между плитами заделать тяжелым бетоном класса В15 по узлам серии 1.465.1-14, вып. 2, стр. 18.

2. Покрытие в осях Г-Л:

а) плиты приварить во всех опорных углах, доступных для наложения швов;

б) швы между плитами заделать тяжелым бетоном класса В15;

в) установку и крепление железобетонных стаканов к плитам покрытия осуществлять в соответствии с указаниями серий 2.460-14, вып. 0, 2.460-15, вып. 0;

г) отверстия ф150 и менее пробивать по месту с предварительной рассверловкой по контуру и вырезкой арматуры.

3. Состав комплексной плиты:

а) слой рубероида марки РПП-300Б на битумной мастике;

б) стяжка из цементно-песчаного раствора марки 50 - 15мм;

в) плитный утеплитель - см. марку комплексной плиты;

г) пароизоляция - слой рубероида марки РПП-300Б на битумной мастике;

д) железобетонная плита - см. марку комплексной плиты.

4. Плиты покрытия опорой со знаком Ⓐ при монтаже ставить: П15 по оси 11; П23, П24 - по оси Л; П25, П26 - по оси Г.

Привязан

Инв. №

Инв. № подл. | Подпись и дата | Взам. инв. №

ГИП	Нахметанков		06.90	503-1-78.90-КЖ
Нач. отд.	Зильберглейт		03.90	
Гл. спец.	Ульянова		03.90	
Нач. груп.	Петрова		03.90	
Инж. Т.контр.	Чушкина		03.90	
Н. контр.	Ульянова		06.90	

Производственный корпус автотранспортного предприятия. Агропромтранс на 250 грузовых автомобилей.	Стадия	Лист	Листов
	РП	45	
Схемы расположения плит покрытия. Спецификация.	ГИПРОПРОМСЕЛЬСТРОЙ г. Саратов		

Копировал: Сидорова 24475-02 72 Формат А2

Альбом 2

Схема расположения зенитных фонарей

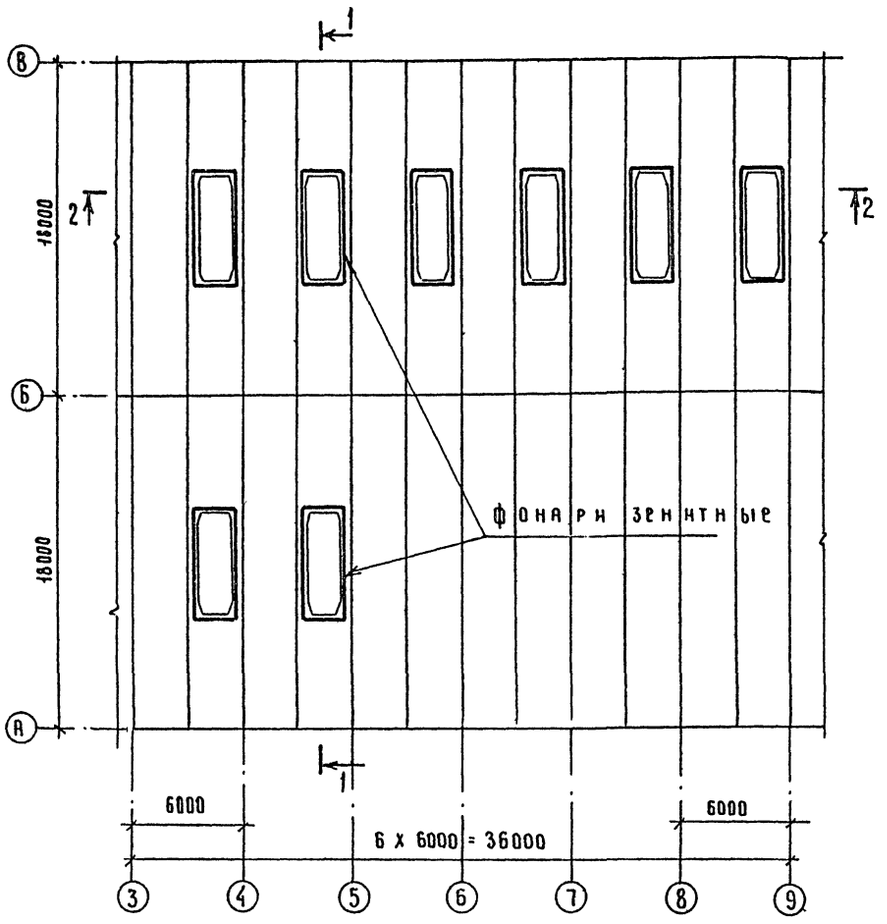

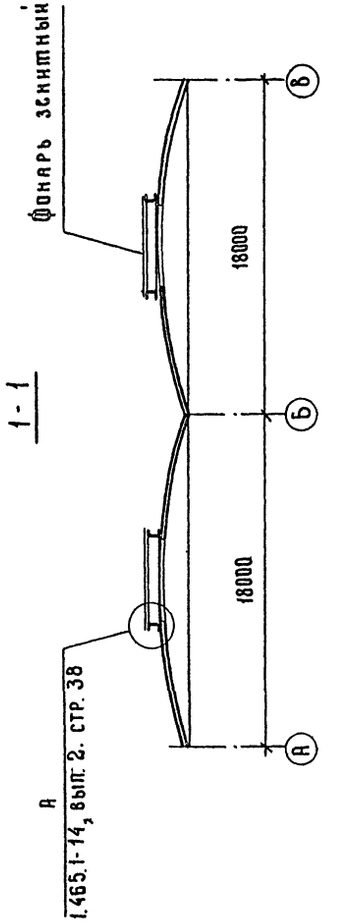

Спецификация элементов на один фонарь

Марка, поз.	Обозначение	Наименование	Кол.	Масса ед. кг.	Примечание
		Фонарь зенитный (шт. 8)			
РП	1.465.1-14, вып. 7, лист 26	Рама плафона РП остеклённая	1	—	
СТ	1.465.1-14, вып. 7, лист 27	Стакан фонаря СТ с защитной сеткой	1	—	
—		Фартук из оцинкованной кровельной стали δ=0,7 ГОСТ 14918-80*	—	5,5	9 м²
—		Плиты минераловатные повышенной жёсткости толщиной 60 мм ГОСТ 22950-78*	—	—	9 м²

1. Фонари зенитные устанавливаются на плиту покрытия и привариваются к её закладным деталям по узлу 40 серии 1.465.1-14, вып. 7, лист 33.

2. В узле А серии 1.465.1-14, вып. 2, стр. 38 утеплитель — плиты минераловатные повышенной жесткости.

2-2

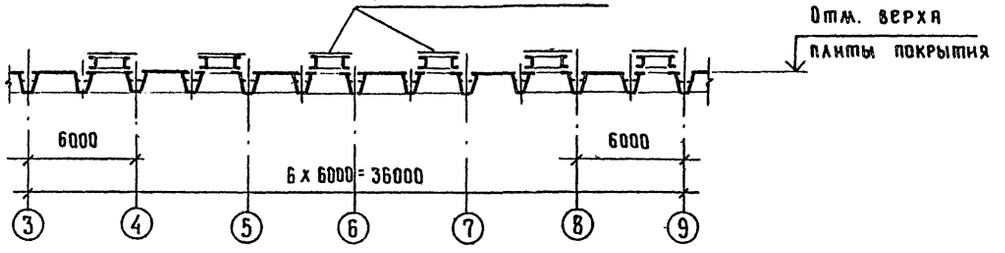

Инв. № подл. | Подпись и дата | Взам. инв. №

ГИП	Нажметдинов		07.90	503-1-78.90-КЖ	
Нач. отд.	Знаббертов		07.90		
Гл. спец.	Ульянова		03.90		
Нач. групп	Петова		03.90		
Инж. Ткач	Чушкина		03.90		
Привязан:				Производственный корпус автотранспортного предприятия „Агропромтранс" на 250 грузовых автомобилей	Стадия: РП; Лист: 46; Листов:
Инв. №		Н. контр.	Ульянова	07.90	Схема расположения зенитных фонарей — ГИПРОПРОМСЕЛЬСТРОЙ г. Саратов

24475-02 73 копировал: Ильичева

Формат А2

Альбом 2

Схема расположения панелей стены по оси А

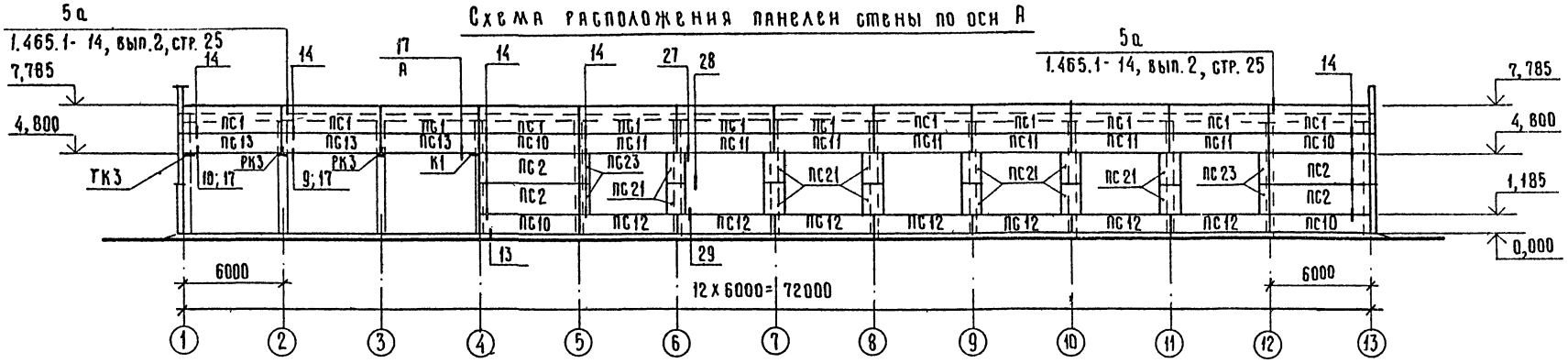

Схема расположения панелей стены по оси В

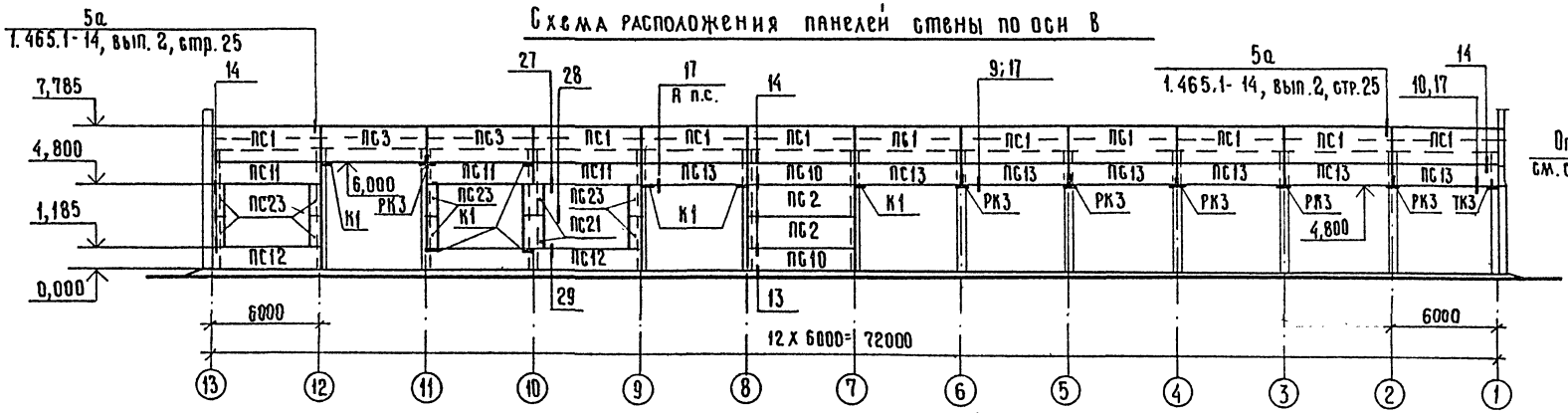

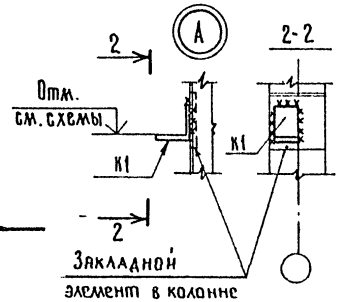

Схема расположения панелей стены по оси 13

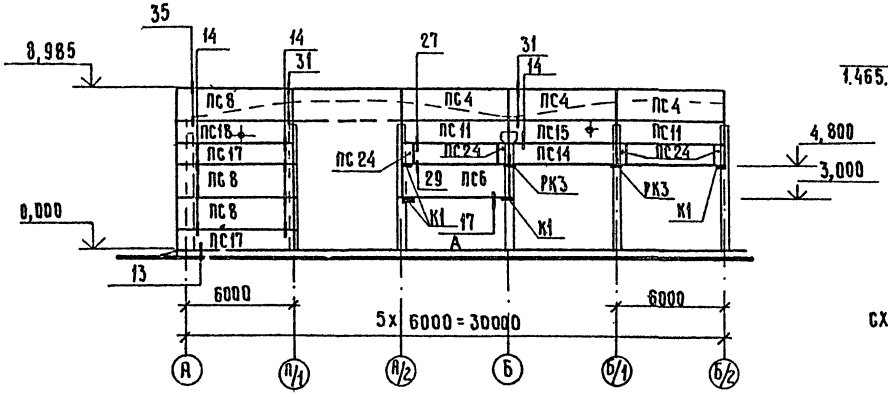

Схема расположения элементов торцового фахверка по оси 1 и 13

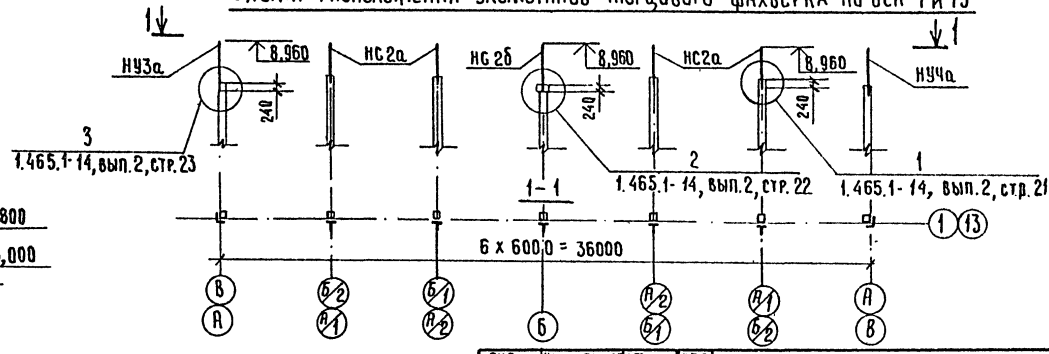

Спецификация элементов к схемам и указания даны на листе 48.

Привязан:

Инв. N

ГИП	Кажметдинов		07.90
Нач. отд.	Зильбертов		07.90
Гл. спец.	Ульянова		03.90
Нач. гр.	Петрова		03.90
Инж. кат.	Чушкина		03.90
Н. контр	Ульянова		07.90

503-1-78.90-КЖ

Производственный корпус автотранспортного предприятия Агропромтранс на 250 грузовых автомобилей.	Стадия	Лист	Листов
	РП	47	
Схемы расположения панелей стен, элементов торцового фахверка. Узел А	ГИПРОПРОМСЕЛЬСТРОЙ г. Саратов		

24475-02 74 Копировал: Ильичёва

Формат А2

Инв. № подл. | Подпись и дата | Взам. инв. N

Альбом 2

Схема расположения панелей стены по оси 1

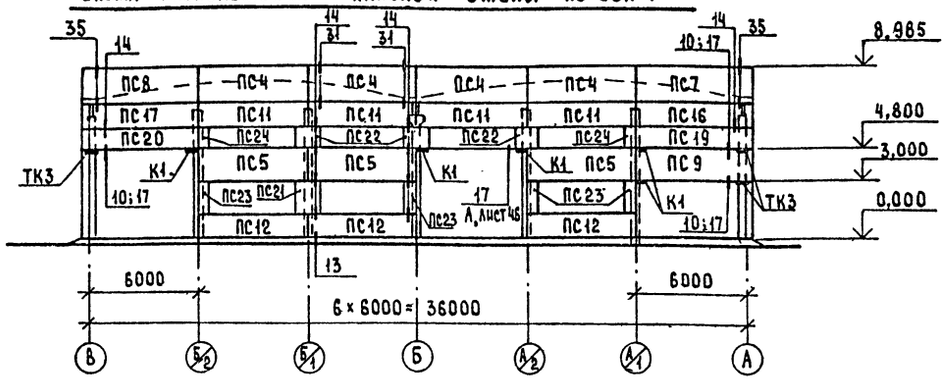

Схема расположения панелей стены по оси А

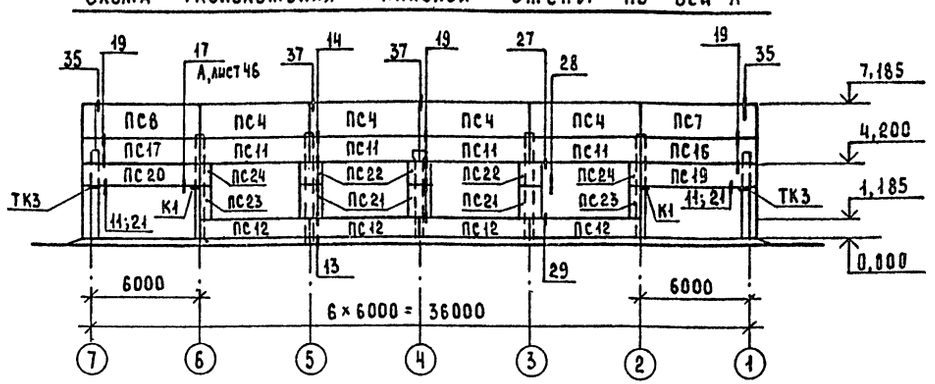

Спецификация элементов к схемам, расположенным на листах 47,48

Марка, поз.	Обозначение	Наименование	Кол.	Масса ед.кг	Примечание
		Панели:			
ПС1	1.030.1-1, вып. 1-1	ПС60.18.2,5-2.А-34	22	3190	Панели приняты из легкого бетона средней плотности Д900
ПС2	1.030.1-1, вып. 1-1	ПС60.18.2,5-2.А-31	6	3190	
ПС3	1.030.1-1, вып. 1-1	ПС60.18.2,5-2.А-32,34	2	3190	
ПС4	1.030.1-1, вып. 1-1	ПС60.18.2,5-2.А-31	11	3190	
ПС5	1.030.1-1, вып. 1-1	ПС60.18.2,5-2.А-38	3	3190	
ПС6	1.030.1-1, вып. 1-1	ПС60.18.2,5-2.А-32,36	1	3190	
ПС7	1.030.1-1, вып. 1-1	ПС63.18.2,5-2.А-1-31	2	3350	
ПС8	1.030.1-1, вып. 1-1	ПС63.18.2,5-2.А-2-31	5	3350	
ПС9	ТП503-1-78.90- КЖ.И.24	ПС63.18.2,5-2.А-1-33а	1	3350	
ПС10	1.030.1-1, вып. 1-1	ПС60.12.2,5-3.А-31	6	2120	
ПС11	1.030.1-1, вып. 1-1	ПС60.12.2,5-3.А-37	20	2120	
ПС12	1.030.1-1, вып. 1-1	ПС60.12.2,5-3.А-36	16	2120	
ПС13	1.030.1-1, вып. 1-1	ПС60.12.2,5-3.А-32	10	2120	
ПС14	1.030.1-1, вып. 1-1	ПС60.12.2,5-3.А-32,37	1	2120	
ПС15	ТП503-1-78.90- КЖ.И.24	ПС60.12.2,5-3,А-31а	1	2120	
ПС16	1.030.1-1, вып. 1-1	ПС63.12.2,5-3.А-1-31	2	2230	
ПС17	1.030.1-1, вып. 1-1	ПС63.12.2,5-3.А-2-31	4	2230	
ПС18	ТП503-1-78.90- КЖ.И.24	ПС63.12.2,5-3.А-2-31а	1	2230	
ПС19	ТП503-1-78.90- КЖ.И.24	ПС63.12.2,5-3.А-1-33а	2	2230	
ПС20	1.030.1-1, вып. 1-1	ПС63.12.2,5-3.А-2-33	2	2230	
ПС21	1.030.1-1, вып. 1-1	2ПС12.18.2,5-А-59	18	630	
ПС22	1.030.1-1, вып. 1-1	2ПС12.12.2,5-А-59	6	420	
ПС23	1.030.1-1, вып. 1-1	2ПС6.18.2,5-А-60	18	320	
ПС24	1.030.1-1, вып. 1-1	2ПС6.12.2,5-А-60	8	210	
СФ2	1.030.1-1, вып. 4-2	Стойка СФ2	3	300,4	
		Насадки:			
НУ3а	1.030.1-1, вып. 4-1	НУ3	2	51.5	ℓ=2600
НУ4а	1.030.1-1, вып. 4-1	НУ4	2	51.5	ℓ=2600
НУ5	1.030.1-1, вып. 4-1	НУ5	1	37.2	

Продолжение

Марка, поз.	Обозначение	Наименование	Кол.	Масса ед., кг	Примечание
НУ6	1.030.1-1, вып. 4-1	НУ6	1	37.2	
НС2а	1.030.1-1, вып. 4-1	НС2	8	101.1	ℓ=2300
НС2б	1.030.1-1, вып. 4-1	НС2	2	114.3	ℓ=2600
НФ2	1.030.1-1, вып. 4-1	НФ2	1	49.9	
НФ2а	1.030.1-1, вып. 4-1	НФ2	4	47.1	ℓ=1760
		Консоли:			
РК3	1.030.1-1, вып. 4-1	РК3	10	13.3	
ТК3	1.030.1-1, вып. 4-1	ТК3	7	17.6	ℓ=260
К1		Уголок 200×200×14 ГОСТ 8509-86, ℓ=130 С345 ГОСТ 27772-88*	18	9.9	
		Изделия соединительные			
Т3	1.030.1-1, вып. 4-1	Т3	204	0.4	
Т8	1.030.1-1, вып. 4-1	Т8	22	0.5	
Т17	1.030.1-1, вып. 4-1	Т17	50	0.3	
Т24	1.030.1-1, вып. 4-1	Т24	12	1.7	
Т25	1.030.1-1, вып. 4-1	Т25	34	1.0	
поз.16	1.030.1-1, вып. 3-3	поз.16	2	0.1	
поз.19	1.030.1-1, вып. 3-3	поз.19	91	0.7	
поз.22	1.030.1-1, вып. 3-3	поз.22	28	1.2	
МС1	1.465.1-14, вып. 2	МС1	8	1.9	
МС2	1.465.1-14, вып. 2	МС2	8	1.6	
МС3	1.465.1-14, вып. 2	МС3	52	0.8	

Схемы установки деревянных пробок в панелях

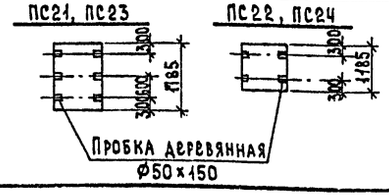

Схема расположения элементов торцового фахверка по оси А

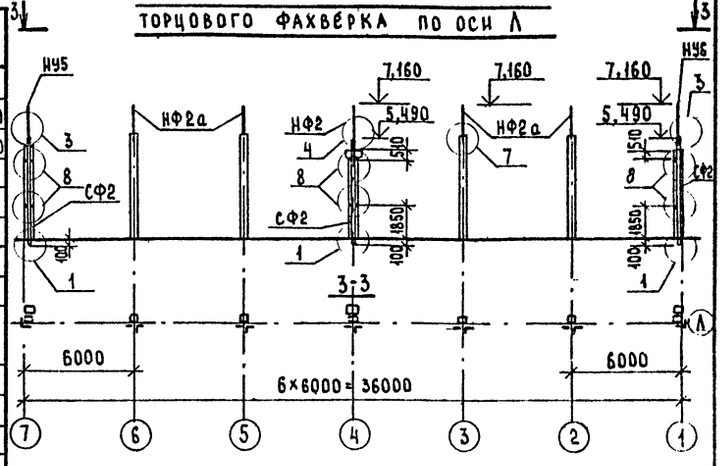

1. Узлы на схемах замаркированы по серии 1.030.1-1, вып. 3-3.
2. Швы между стеновыми панелями заделать по узлам 56, 57 серии 1.030.1-1, вып. 3-3.
3. В процессе формования панелей произвести отделку поверхности цементно-песчаного раствора с фасадной стороны рельефом с помощью специальных матриц, уложенных на дно формы. После распалубки наружную поверхность панелей окрасить цементно-перхлорвиниловыми красками ЦПХВ.
4. В панелях ПС21÷ПС24 предусмотреть установку деревянных пробок по узлу 32 серии 2.436-17, вып. 1.
5. Указания об антикоррозионной защите даны в документе ТП503-1-78.90.АР-3

ГИП	Наименьшов		07.90
Нач.отд.	Зильбертов		07.90
Гл.спец.	Ульянова		03.90
Нач.гр.	Петова		03.90
Инж.-техн.	Чушкина		03.90

503-1-78.90-КЖ

Произ водственный корпус автотранспортного предприятия Агропромтранс на 250 грузовых автомобилей	Стадия	Лист	Листов
	РП	48	
Схемы расположения панелей стен, элементов торцового фахверка.	Гипропромсельстрой г. Саратов		

Привязан:

Инв. №

Н. контр. Ульянова 07.90

Инв. № подл. | Подпись и дата | Взам. инв. №

24475-02 75 Копировал: Сырова, Сорок- Формат А2

Альбом 2.

Схема расположения плит перекрытия на отм. 3,600

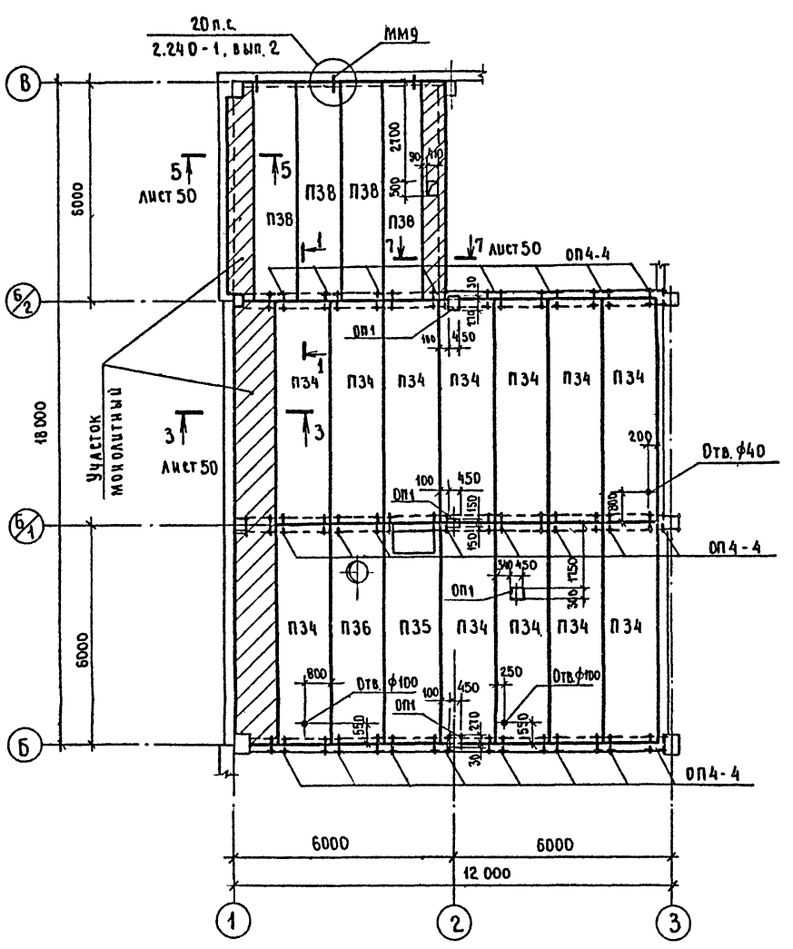

Схема расположения плит перекрытия на отм. 3,000 и 3,600

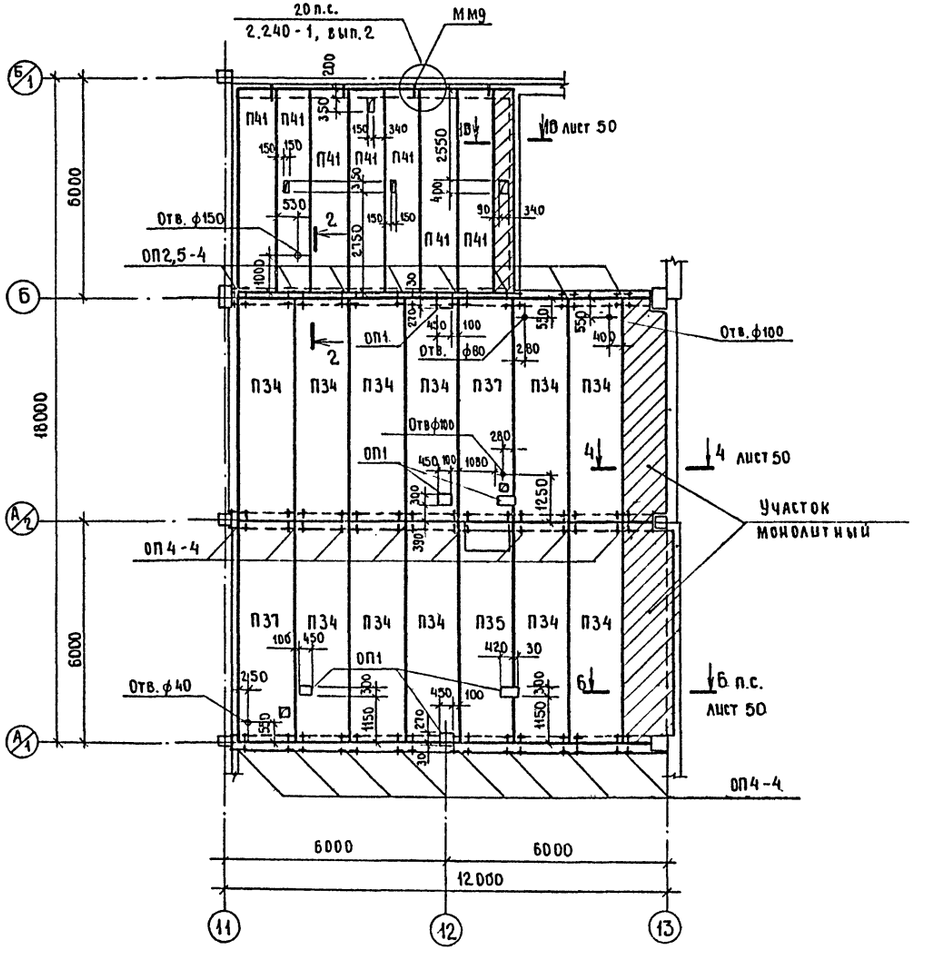

1-1

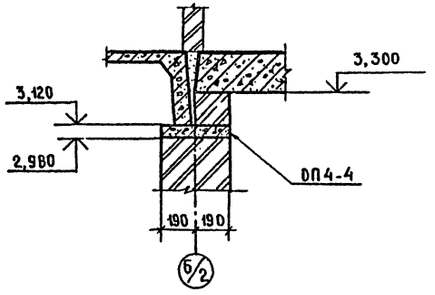

2-2

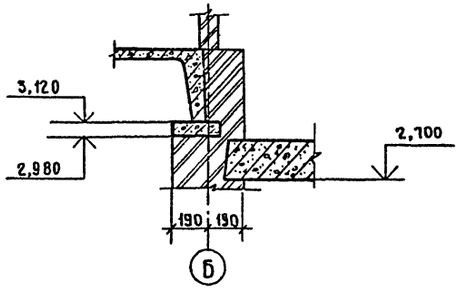

Спецификация элементов к схемам и указания даны на листе 50.

ГИП	Наймедиков		07.90	503-1-78.90-КЖ
Нач. отд.	Зильбертов		07.90	
Гл. спец.	Ульянова		05.90	
Нач. груп.	Пегова		05.90	
Инж. I кат	Чушкина		05.90	
Привязан				Производственный корпус автотранспортного предприятия Агропромтранс на 250 грузовых автомобилей
Инв. №	Н. контр.	Ульянова	07.90	Схемы расположения плит перекрытия на отм. 3,600 и 3,000

Стадия	Лист	Листов
РП	49	

Гипропромсельстрой г. Саратов

Нач. отд. ВК Свиридов 07.90
Гл. спец. отд. ЭН Федоркин 07.90
Гл. инж. отд. ЭТ Пашкин 07.90
Взам. инв. № | Подпись и дата | Инв. № подл.

Альбом 2

Схема расположения плит перекрытия на отм. 3,400

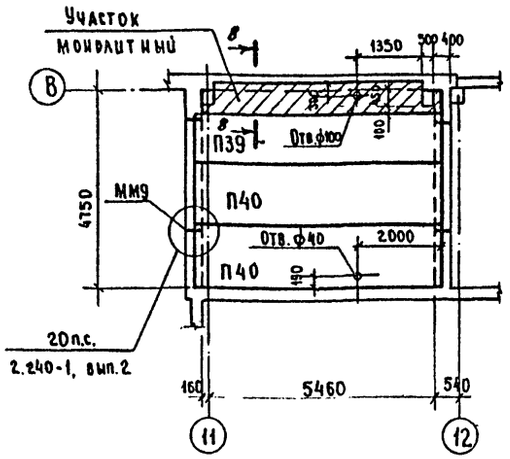

Схемы расположения плит перекрытия низ на отм. 2,400

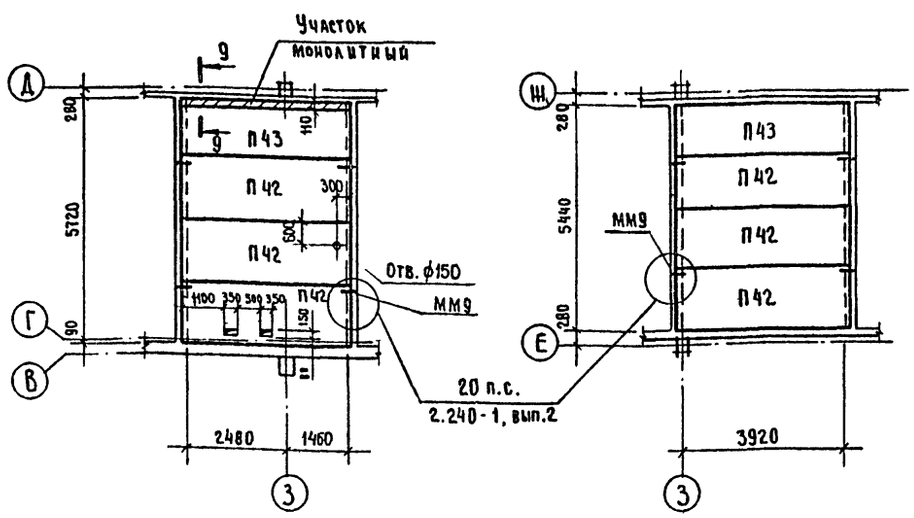

3-3; 4-4

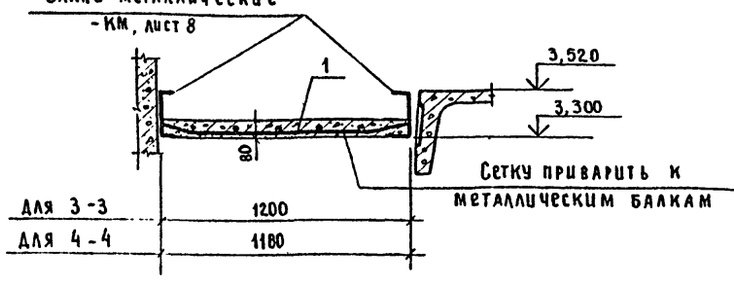

5-5; 6-6; 7-7; 8-8

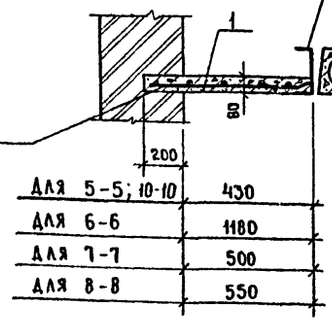

9-9

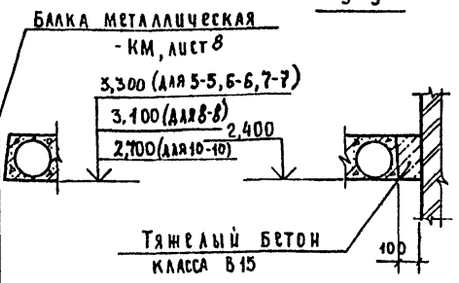

Спецификация элементов к схемам расположения плит перекрытия

Марка, поз.	Обозначение	Наименование	Кол.	Масса ед. кг	Примечание
		Плиты:			
П34	1.442.1-2, вып.1	2П1-2АтV̄т	23	2400	
П35	1.442.1-2, вып.1	2П1-2АтV̄т-3	2	2200	
П36	ТП503-1-78.90-КЖ.И.25	2П1-2АтV̄т-7	1	2400	
П37	ТП503-1-78.90-КЖ.И.25	2П1-2АтV̄т-8	2	2400	
П38	1.141-1, вып.63	ПК60.12-3АтV̄т	4	2100	
П39	1.141-1, вып.63	ПК60.12-8АтV̄т	1	2100	
П40	1.141-1, вып.63	ПК60.15-8АтV̄т	2	2800	
П41	1.141-1, вып.63	ПК57.10-4АтV̄т	7	1650	
П42	1.141-1, вып.61	ПК42.15-8АтV̄т	6	1970	
П43	1.141-1, вып.61	ПК42.12-8АтV̄т	2	1490	
		Подушки опорные:			
ОП1	1.030.9-2, вып.1	ОП1	9	27	
ОП4-4	1.869.1-1	ОП4-4	48	50	
		Металлические детали			
ММ9	2.240-1, вып.2	ММ9	19	0,6	ℓ=500
		Участки монолитные			
		Сборочные единицы			
		Сетка арматурная			
1	ГОСТ 8478-81*	5ВрI $\frac{150}{150}$ 2350	–	4,54	24,0 м
		Материалы			
		Тяжелый бетон класса В15			3,8 м³

1. Замоноличивание швов между плитами осуществлять тяжелым бетоном класса В15.
2. Отверстия в плитах ф150 и менее пробивать по месту с предварительной рассверловкой по контуру и вырезкой сеток в плитах, не нарушая ребер.
3. Толщина защитного слоя бетона в плитах монолитных участков принята 10 мм.
4. Опорные подушки ОП1 крепить к плитам перекрытия при помощи клея. Состав клея дан в техническом описании п.4 серии 1.431.6-28, вып.1

Нагрузки на перекрытия

Вид нагрузки	Расчетная равномерно-распределенная нагрузка, кПа (кгс/м²)					
	перекрытия на отм. 3,600 в осях Б-Б/2 и А/1-Б		перекрытие на отм. 3,400		Перекрытия на отм. 3,600 в осях Б/2-В; на отм. 3,000; низ на отм. 2,400	
	при коэффициенте надежности по нагрузке					
	$\gamma_f = 1$	$\gamma_f > 1$	$\gamma_f = 1$	$\gamma_f > 1$	$\gamma_f = 1$	$\gamma_f > 1$
Общая	10,97 (1097,0) / 8,02 (802,0)	11,98 (1198,0) / 8,89 (889,0)	9,14 (914,0) / 6,14 (614,0)	9,84 (984,0) / 6,70 (670,0)	4,5 (450,0) / 1,5 (150,0)	4,99 (499,0) / 1,85 (185,0)
Постоянная	4,09 (409,0) / 1,14 (114,0)	4,42 (442,0) / 1,33 (133,0)	4,14 (414,0) / 1,14 (114,0)	4,47 (447,0) / 1,33 (133,0)	3,0 (300,0) / —	3,14 (314,0) / —
Временная длительная	5,38 (538,0)	5,71 (571,0)	3,5 (350,0)	3,52 (352,0)	—	—
Временная кратковременная	1,5 (150,0)	1,85 (185,0)	1,5 (150,0)	1,85 (185,0)	1,5 (150,0)	1,85 (185,0)

1. В числителе даны нагрузки с учётом массы плиты, в знаменателе - нагрузки без учёта массы плиты.
2. Расчётные нагрузки приняты с учётом коэффициента надежности по назначению $\gamma_н = 0,95$

Ведомость расхода стали на монолитные участки, кг

Марка элемента	Изделия арматурные			Общий расход
	Арматура класса Вр-I ГОСТ 6727-80*			
	ф5		Итого	
Монолитные участки	109,0		109,0	109,0

ГИП	Нажметдинов		07.90
Нач. отд.	Зильбертов		07.90
Гл. спец.	Ульянова		05.90
Нач. груп.	Пегова		05.90
Инж. I кат.	Чушкина		05.90
Н. контр.	Ульянова		07.90

503-1-78.90-КЖ

Производственный корпус автотранспортного предприятия „Агропромтранс" на 250 грузовых автомобилей

Стадия	Лист	Листов
РП	50	

Схемы расположения плит перекрытия на отм. 3,400 и низ на отм. 2,400

ГИПРОПРОМСЕЛЬСТРОЙ г. Саратов

Привязан

Инв. №

Нач. отд. ВК | Гл. спец. отд. ЭН | Гл. инж. отд. ЭТ | Свирепов | Федоркин | Пайкин | 07.90 | 07.90 | 07.90

Взам. инв. № | Подпись и дата | Инв. № подл.

Альбом 2

Перегородка панельная

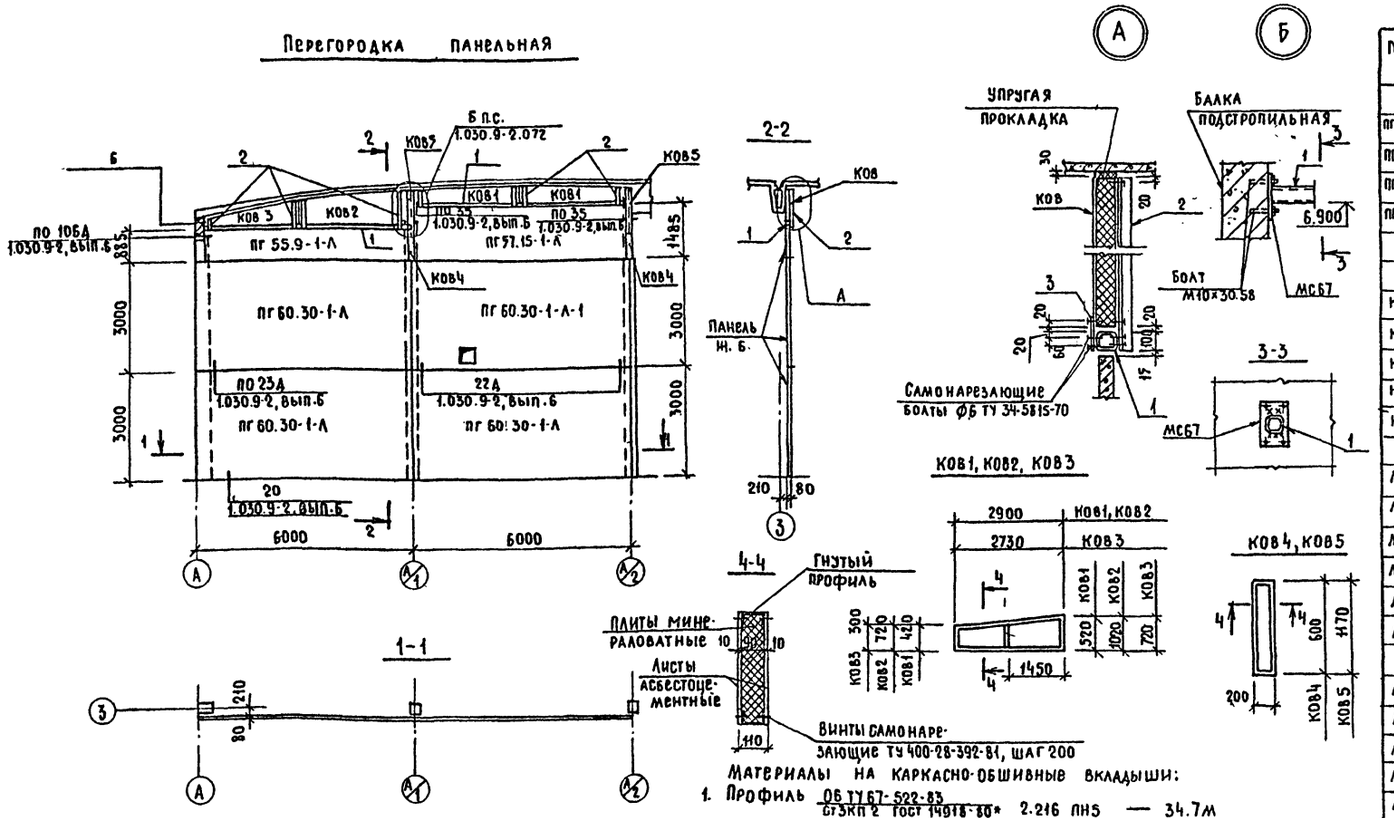

Схемы расположения опорных подушек

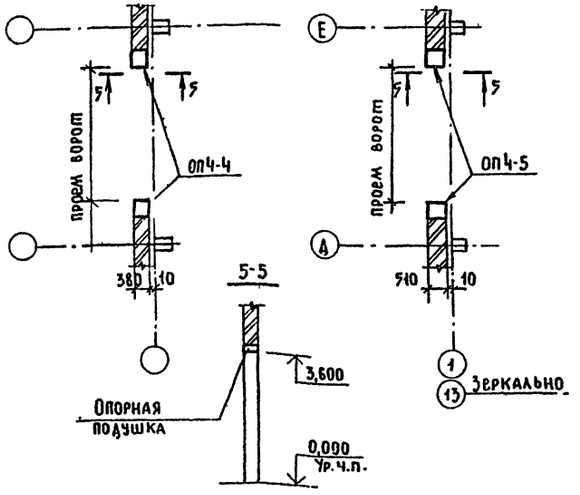

Спецификация элементов панельной перегородки

Марка, поз.	Обозначение	Наименование	Кол	Масса ед.кг	Примечание
		Панели:			
пг60.30-1-л	1.030.9-2, вып.1	ПГ 60.30-1-Л	3		
пг57.15-1-л	1.030.9-2, вып.1	ПГ 57.15-1-Л	1		
пг55.9-1-л	1.030.9-2, вып.1	ПГ-55.9-1-Л	1		
пг60.30-1-л-1	ТП 503-1-78.90 - КЖ.И.25	ПГ 60.30-1-Л-1	1		
		Каркасно-обшивные			
		вкладыши:			
ков1	лист 50	ков1	2		
ков2	лист 50	ков2	1		
ков3	лист 50	ков3	1		
ков4	лист 50	ков4	2		
ков5	лист 50	ков5	2		
		Изделия соединительные			
мс4	1.030.9-2, вып.7, часть2	мс4	6	0,3	
мс9	1.030.9-2, вып.7, часть2	мс9	2	0,5	
мс9а	1.030.9-2, вып.7, часть2	мс9а	4	0,5	
мс14	1.030.9-2, вып.7, часть2	мс14	8	0,2	
мс30	1.030.9-2.7.2-0260-03	мс30	2	1,1	
мс31	1.030.9-2, вып.7, часть2	мс31	1	0,4	
мс36	1.030.9-2, вып.7, часть2	мс36	3	1,1	
мс37	1.030.9-2, вып.7, часть2	мс37	3	0,5	
мс53	1.030.9-2, вып.7, часть2	мс53	2	0,6	
мс67	1.030.9-2, вып.7, часть2	мс67	1	1,4	
мс68	1.030.9-2, вып.7, часть2	мс68	6	0,5	
		Детали:			
1		Гн□ 100×100×4 ТУ36-2287-80			
		В Ст3сп2 ГОСТ 16523-89		11,5	11,45м
2		Швеллер 120×60×4 ГОСТ 8278-83* / С255 ГОСТ 27772-88*			
				7,1	6,8м
3		Лист 4×180×60-Б ГОСТ 19903-74* / С235 ГОСТ 27772-88*	20	0,34	
—		Лист 4×60×400-Б ГОСТ 19903-74* / С235 ГОСТ 27772-88*	2	0,75	

Материалы на каркасно-обшивные вкладыши:

1. Профиль ОБ ТУ 67-522-83 / Ст3кп2 ГОСТ 14918-80* 2.216 пн5 — 34.7м
2. Листы асбестоцементные плоские δ=10 ГОСТ 18124-75* — 15,2 м²
3. Плиты минераловатные марки 75 δ=90 ГОСТ 9573-82* — 0,7м³

Спецификация опорных подушек

Марка, поз.	Обозначение	Наименование	Кол.	Масса, ед.кг	Примечание
		Опорные подушки:			
ОП4-4	1.869.1-1	ОП4-4	18	50,0	
ОП4-5	1.869.1-1	ОП4-5	4	68,0	

1. Монтаж железобетонных панелей производить согласно указаний серии 1.030.9-2, вып. 6.
2. Для крепления панелей в колоннах просверлить отв ϕ 12, глубиной 60мм согласно монтажных узлов.

ГИП	Нашметдинов		07.90
Нач.отд.	Зильбертов		07.90
Гл.спец.	Ульянова		07.90
Нач.груп.	Негова		07.90
Инж.1кат	Кудрящова		07.90
Привязан :			
Инв.№			
Н.контр.	Ульянова		07.90

503-1-78.90-КЖ

Производственный корпус автотранспортного предприятия „Агропромтранс" на 250 грузовых автомобилей

Стадия	Лист	Листов
РП	51	

Перегородка панельная КОВ1-КОВ5 Схемы расположения опорных подушек.

ГИПРОПРОМСЕЛЬСТРОЙ г. Саратов

Инв.№ подл. | Подпись и дата | Взам.инв.№

Альбом 2

Ведомость чертежей основного комплекта КМ

Лист	Наименование	Примечание
1	Общие данные.	
2	Техническая спецификация металла на лестницы, площадки, ограждения (начало).	
3	Техническая спецификация металла на лестницы, площадки, ограждения (окончание).	
4	Техническая спецификация металла (начало).	
5	Техническая спецификация металла (окончание).	
6	Схема расположения элементов путей подвесных кранов.	
7	Схемы расположения элементов путей подвесного крана и монорельса. Лестницы ЛМ1 ÷ ЛМ3.	
8	Лестница ЛМ4. Схемы расположения балок, стоек, площадки под бак-регулятор.	

Ведомость ссылочных и прилагаемых документов

Обозначение	Наименование	Примечание
	Ссылочные документы	
1.465.1-14, вып.6	Железобетонные плиты-оболочки КЖС размером 3×18м для покрытий одноэтажных зданий: Пути подвесного транспорта	
1.450.3-6, вып 0-1, вып.1	Стальные лестницы, площадки, стремянки и ограждения стальные производственных зданий промышленных предприятий: -материалы для проектирования -конструкции из холодногнутых профилей	
2.440-1, вып.1 вып.6	Узлы стальных конструкций производственных зданий: -рамные и шарнирные узлы балочных клеток и примыкания ригелей к колоннам, -узлы площадок под оборудование	
1.426.2-3, вып 1	Балки путей подвесного транспорта, балки пролетами 3,4 и 6м	
1.030.9-2, вып.6	Перегородки панельные зданий промышленных и сельскохозяйственных предприятий; -узлы	
	Прилагаемые документы	
тп 503-1-78.90-С	Сметы	

Типовой проект разработан в соответствии с действующими нормами и правилами и предусматривает мероприятия, обеспечивающие взрывную, взрывопожарную и пожарную безопасность при эксплуатации зданий.

Главный инженер проекта: /Нажметдинов/

Ведомость металлоконструкций по видам профилей

Наименование конструкций по номенклатуре прейскуранта N01-09	Позиции по прейскуранту N01-09	N п/п	Код конструкций	Масса конструкций, т: Всего стали повышенной и высокой прочности	по видам профилей стали: Балки и швеллеры	Широкополочные двутавры	Крупносортная сталь	Среднесортная сталь	Мелкосортная сталь	Толстолистовая сталь	Универсальная сталь	Тонколистовая сталь	Гнутые и гнутосварные	Трубы	Прочие	Всего	Количество, шт.	Серия типовых конструкций
1	2	3	4	5	6	7	8	9	10	11	12	13	14	15	16	17	18	19
Типовые конструкции																		
Лестницы, площадки, ограждения							0,01		0,01	0,03		0,02	1,01			1,09		1.450.3-6, вып.1
Встраиваемые конструкции																		
Балки путей подвесного транспорта					0,10		0,24			3,86						13,33		
Элементы монорельсовых путей					1,58		0,13			0,12						1,85		
Элементы крепления лестниц					0,08		0,26		0,02	0,01						0,37		
Балки под оборудование, перекрытие					2,19		0,04			0,01			0,01			2,27		
Стойки площадок							0,05			0,02						0,07		
Стойки перегородок								0,01	0,01	0,04			0,46			0,53		
Итого					12,95		0,73	0,01	0,04	4,09		0,02	1,48			19,51		
Итого с К=1,033 на изготовление стальных конструкций					13,43		0,76	0,01	0,04	4,24		0,02	1,53			20,23		
Контрольная сумма																		
Всего масса металла, приведенная к Ст.3					13,43		0,76	0,01	0,04	4,24		0,02	2,02			20,72		

1. Металлоконструкции запроектированы в соответствии со СНиП 2.01.07-85 „Нагрузки и воздействия" и СНиП II-23-81 „Стальные конструкции" для условий, оговоренных на листе комплекта АР.

2. Защита от коррозии выполняется согласно СНиП 2.03.11-85 „Защита строительных конструкций от коррозии". Степень агрессивного воздействия среды на наружные конструкции - среднеагрессивная. Группа лакокрасочного покрытия II А-3(80) - эмаль ХВ-110 (ГОСТ 18374-79*) по 2 слоям грунтовки ГФ-021 (ГОСТ 25129-82*).

Встроенные металлические конструкции работают в неагрессивной среде. Группа лакокрасочного покрытия для них I п-2(55). Все металлоконструкции, кроме ездовых поверхностей крановых и монорельсовых путей, окрасить ПФ-115 (ГОСТ 6465-76*) по грунтовке ГФ-021 (ГОСТ 25129-82).

Качество лакокрасочных покрытий должно соответствовать V классу по ГОСТ 9.032-74*.

3. Все заводские соединения - сварные, монтажные - на болтах нормальной и грубой точности. Материалы для сварки принимать по табл. 55 СНиП II-23-81.

Размеры сварных швов определять по расчетным усилиям, указанным в ведомостях элементов. Конструктивные элементы, для которых не приведены усилия, крепить на сварке с толщиной шва, равной наименьшей толщине свариваемых элементов.

5. Изготовление и монтаж конструкций должен производиться в соответствии с требованиями СНиП III-18-75 „Металлические конструкции", „Правила производства и приёмки работ".

Примечание 1. В графе 17 масса конструкций дана по технической спецификации с учетом массы наплавленного металла в размере 1% массы профилей и уточнения массы конструкций в деталировочных чертежах (КМД) в размере 30% массы профилей.

2. В графах 5÷16 масса конструкций определена только с учётом уточнения массы конструкций в деталировочных чертежах.

Инв №			
ГИП	Нажметдинов		07.90
Нач.отд.	Зильбертов		07.90
Гл.спец.	Ульянова		07.90
Нач.груп.	Пегова		05.90
Вед.инж.	Муравлева		04.90
Н контр.	Ульянова		07.90

Привязан:

503-1-78.90 -КМ

Производственный корпус автотранспортного предприятия „Агропромтранс" на 250 грузовых автомобилей	Стадия	Лист	Листов
	РП	1	8
Общие данные	ГИПРОПРОМСЕЛЬСТРОЙ г.Саратов		

Инв. № подл. | Подпись и дата | Взам. инв. №

24475-02 79 Копировал Евстегнеева Формат А2

Альбом 2

Вид профиля и ГОСТ, ТУ	Марка металла и ГОСТ	Обозначение и размер профиля	NN п.п.	Код			Количество, шт.	Длина, мм	Масса металла по элементам конструкций, т								Общая масса, т		Масса потребности в металле по кварталам (заполняется заказчиком), т				Заполняется ВЦ
				Марки металла	Вид профиля	Размера профиля			Лестницы	Площадки	Ограждения								I	II	III	IV	
									Код элемента конструкций														
1	2	3	4	5	6	7	8	9															
Швеллеры стальные	С235	Гн С100×50×3	1							0,05							0,05						
гнутые равнополочные	ГОСТ 27772-88*	Гн С160×50×4	2						0,23								0,23						
ГОСТ 8278-83*																							
Технические условия																							
ГОСТ 11474-76*	Итого		3						0,23	0,05							0,28						
Швеллеры стальные	С235	Гн L 50×40×12×2,5	4								0,16						0,16						
гнутые неравнополочные	ГОСТ 27772-88*																						
ГОСТ 8281-80*																							
Технические условия																							
ГОСТ 11474-76*																							
Уголки стальные гну-	С235	Гн L 70×70×4	5						0,01	0,02							0,03						
тые равнополочные	ГОСТ 27772-88*	Гн L 80×80×5	6						0,08								0,08						
ГОСТ 19771-74*																							
Технические условия																							
ГОСТ 11474-76*	Итого		7						0,09	0,02							0,11						
Профили стальные гну-	С235	Гн ⊊ 32×20×17×2	8								0,06						0,06						
тые корытные равнопо-	ГОСТ 27772-88*	Гн ⊊ 90×30×20×2	9								0,02						0,02						
лочные ГОСТ 8283-77*																							
Технические условия																							
ГОСТ 11474-76*	Итого		10								0,08						0,08						
Профиль гнутый	С235	ГЛЗ-150	11						0,01	0,10							0,11						
ТУ 14-2-814-88	ГОСТ 27772-88*	ГЛЗ-151	12							0,01							0,01						
Технические условия																							
ГОСТ 16523-89	Итого		13						0,01	0,11							0,12						
Профиль гнутый	С235	ГС-280	14						0,22								0,22						
ТУ 14-2-815-88	ГОСТ 27772-88*																						
Технические условия																							
ГОСТ 16523-89																							
Уголки стальные	С235	Гн L 40×32×2,5	15								0,01						0,01						
гнутые неравнополоч-	ГОСТ 27772-88*																						
ные ГОСТ 19772-86																							
Технические условия																							
ГОСТ 11474-76*																							

Инв. № подл. | Подпись и дата | Взам. инв. №

ГИП	Нанметдинов		07.90
Нач. отд.	Зильбертов		07.90
Гл. констр.	Ульянова		07.90
Рук. бриг.	Петова		07.90
Вед. инж.	Муравлёва		04.90

503-1-78.90 -КМ

Привязан:

Инв. №

Производственный корпус автотранспортного предприятия Агропромтранс на 250 грузовых автомобилей	Стадия	Лист	Листов
	РП	2	
Техническая спецификация металла на лестницы, площадки, ограждения (начало).	ГИПРОПРОМСЕЛЬСТРОЙ г. Саратов		
Н. контр. Ульянова			

24475-02 80 Копировал Евстеричева

Формат А2

Альбом 2

Вид профиля и ГОСТ, ТУ	Марка металла и ГОСТ	Обозначение и размер профиля	NN пп	Код: Марки металла	Код: Вид профиля	Код: Размера профиля	Количество, шт	Длина, мм	Масса металла по элементам конструкций, т: Лестницы	Площадки	Ограждения						Общая масса, т		Масса потребности в металле по кварталам (заполняется заказчиком), т: I	II	III	IV	Заполняется ВЦ
									Код элемента конструкций														
1	2	3	4	5	6	7	8	9															
Сталь листовая горяче-	С 235	S2,5	16								0,01						0,01						
катаная ГОСТ 19903-74*	ГОСТ 27772-88*	S3	17							0,01							0,01						
Технические условия		S4	18						0,01								0,01						
ГОСТ 14637-79*		S6	19						0,01		0,01						0,02						
	Итого								0,02	0,01	0,02						0,05						
Прокат стальной	С 235	В ч0	20						0,01								0,01						
горячекатаный квад-	ГОСТ 27772-88*																						
ратный ГОСТ 2591-88																							
Технические условия																							
ГОСТ 535-88																							
Полоса стальная горя-	С 235	6 х 36	21								0,01						0,01						
чекатаная ГОСТ 103-76*	ГОСТ 27772-88*																						
Технические условия																							
ГОСТ 535-88																							
Всего масса металла			22						0,58	0,19	0,28						1,05						
в том числе по маркам	С 235		23						0,58	0,19	0,28												
	ГОСТ 27772-88*																						
Масса поставки эле-	I		24																				
ментов по кварталам (т)	II		25																				
/заполняется заказчиком	III		26																				
	IV		27																				

Инв. № подл. | Подпись и дата | Взам. инв. №

ГИП	Нажметдинов		07.94
Нач. отд.	Зильбертов		07.94
Гл. констр.	Ульянова		07.94
Рук. бриг.	Пегова		05.94
Вед. инж.	Муравьева		04.94

503 - 1 - 78.90 - КМ

Привязан:

Инв. №

Н. контр. Ульянова 07.94

Производственный корпус автотранспортного предприятия "Агропромтранс" на 250 грузовых автомобилей

Техническая спецификация металла на лестницы, площадки, ограждения (окончание).

Стадия	Лист	Листов
РП	3	

ГИПРОПРОМСЕЛЬСТРОЙ г. Саратов

Копировал: Матвеева

Формат: А2

Альбом 2

Вид профиля и ГОСТ, ТУ	Марка металла и ГОСТ	Обозначение и размер профиля, мм	№№ п.п.	Код: Марки металла	Код: Вида профиля	Код: Размера профиля	Количество, шт	Длина, мм	Масса металла по элементам конструкций, т: Балки путей подвесного транспорта (Код элемента конструкции)	Элементы монорельсовых путей (Код элемента конструкции)	Балки площадок (Код элемента конструкции)	Стойки площадок (Код элемента конструкции)	Элементы крепления лестниц и площадок (Код элемента конструкции)	Стойки перегородок (Код элемента конструкции)				Общая масса, т	Площадь поверхности, м²	Масса потребности в металле по кварталам (заполняется Заказчиком), т: I	II	III	IV	Заполняется ВЦ
1	2	3	4	5	6	7	8	9	526121	526235	526121		526240	526213										
Балки двутавровые	С 255	I 24м	1	087018	092501				8,39	1,08								9,47	227,2					
и швеллеры стальные	ГОСТ 27772-88*																							
специальные ГОСТ 19425-74*																								
Технические условия																								
ГОСТ 535-79*																								
Двутавры стальные	С 255	I 23Б1	2	087019	092501				0,45	0,45								0,90	34,2					
горячекатаные с парал-	ГОСТ 27772-88*																							
лельными гранями																								
полок ГОСТ 26020-83																								
Технические условия																								
ГОСТ 535-79*																								
Швеллеры ГОСТ 8240-89	С 245	[22	3	087018	092501						1,46							1,46	53,4					
Технические условия	ГОСТ 27772-88*																							
ГОСТ 535-79*	С 235	[12	4	087016	092500						0,03		0,08					0,11	4,74					
	ГОСТ 27772-88*																							
Всего профиля			5								1,49		0,08					1,57	58,1					
Балки двутавровые	С 255	I 20	6	087019	092501						0,64							0,64	24,4					
ГОСТ 8239-89	ГОСТ 27772-88*																							
Технические условия																								
ГОСТ 535-79*																								
Сталь прокатная	С 245	L63×5	7	087018	097100				0,09	0,04								0,13	6,8					
угловая равнополочная	ГОСТ 27772-88*	L80×6	8										0,08					0,08	3,5					
ГОСТ 8509-86		L90×7	9								0,02		0,02					0,04	1,5					
Технические условия		L100×7	10						0,02									0,02	0,7					
ГОСТ 535-79*		L125×8	11								0,02		0,15					0,17	5,6					
		Итого	12						0,11	0,04	0,04		0,25					0,44	18,1					
	С 235	L50×5	13	087016	097100				0,03			0,05						0,08	4,2					
	ГОСТ 27772-88*	L63×5	14						0,09	0,09								0,18	9,4					
	Итого		15						0,12	0,09		0,05						0,26	13,6					
Всего профиля			16						0,23	0,13	0,04	0,05	0,25					0,70	31,7					
Профили стальные гнутые	С 255	Гн □100×100×4	17	087019										0,45				0,45	14,8					
замкнутые сварные пря-	ГОСТ 27772-88*	Гн □160×160×6	18								0,01							0,01	0,2					
моугольные и квадратные																								
ТУ 14-2-361-79	Итого										0,01			0,45				0,46	15,0					

ГИП	Нанметдинов	[signature]	07.90
Нач. отд.	Зильберт	[signature]	07.90
Гл. констр.	Ульянова	[signature]	07.90
Нач. гр.	Пегова	[signature]	05.90
Вед. инж.	Муравлева	[signature]	04.90
Н. контр.	Ульянова	[signature]	07.90

503 - 1 - 78.90 - КМ

Привязан:

Инв. N

Производственный корпус автотранспортного предприятия „Агропромтранс" на 250 грузовых автомобилей

Техническая спецификация металла (начало)

Стадия	Лист	Листов
РП	4	

ГИПРОПРОМСЕЛЬСТРОЙ г. Саратов

Инв. N подл. | Подпись и дата | Взам. инв. N

24475-02-82 Копировал: Леденева [signature] Формат А2

Альбом 2

Вид профиля и ГОСТ, ТУ	Марка металла и ГОСТ	Обозначение и размер профиля	NN пп	Код: Марки металла	Код: Вида профиля	Код: Размера профиля	Количество, шт	Длина, мм	Масса металла по элементам конструкций, т: Балки путей подвесного транспорта	Элементы монорельсовых путей	Балки площадок	Стойки площадок	Элементы крепления лестниц и площадок	Стойки перегородок			Общая масса, т	Площадь поверхности, м²	Масса потребности в металле по кварталам (заполняется заказчиком): I	II	III	IV	Заполняется вц.
									Код элемента конструкции														
1	2	3	4	5	6	7	8	9															
			19																				
Сталь листовая горяче-	С 245	98	20	087018	097100				1,18	0,02							1,20	32,9					
катаная ГОСТ 19903-74*	ГОСТ 27772-88*	510	21						0,13	0,06							0,19	4,9					
Технические условия		516	22						0,53					0,01			0,54	8,7					
ГОСТ 14637-79*		520	23						1,87								1,87	24,3					
	Итого		24						3,71	0,08				0,01			3,80	76,4					
	С 235	56	25	087016	097100				0,04	0,04	0,01	0,01	0,01	0,02			0,13	5,6					
	ГОСТ 27772-88*	58	26									0,01		0,01			0,02	0,64					
	Итого		27						0,04	0,04	0,01	0,02	0,01	0,03			0,15	6,2					
Всего профиля.			28						3,75	0,12	0,01	0,02	0,01	0,04			3,95	82,6					
Сталь горячекатаная	С 235	818	29	087016									0,02	0,01			0,03	0,8					
круглая ГОСТ 2590-88	ГОСТ 27772-88*	825	30											0,01			0,01	0,2					
	Итого		31										0,02	0,02			0,04	1,0					
Итого масса металла			32						12,82	1,78	2,19	0,07	0,36	0,51			17,73	474,2					
Лестницы площадки,	ограждения (	лист 3)	33														1,05						
Всего масса металла			34														18,78	474,2					
В том числе по маркам	С 255		35						8,84	1,53	0,65			0,45			11,47						
металла:	ГОСТ 27772-88*																						
	С 245		36						3,82	0,12	1,50		0,25	0,01			5,70						
	ГОСТ 27772-88*																						
	С 235		37						0,16	0,13	0,04	0,07	0,11	0,09			0,56						
	ГОСТ 27772-88*																						

Инв. № подл. | Подпись и дата | Взам. инв. №

ГИП	Нанметдинов		07.90
Нач. отд.	Зильбертов		07.90
Гл. констр.	Ульянова		07.90
Нач. груп.	Пегова		05.90
Вед. инж.	Муравлева		05.90
Н. контр.	Ульянова		05.90

Привязан :

Инв. №

503 - 1 - 78.90 - км

Производственный корпус автотранспортного предприятия „Агропромтранс" на 250 грузовых автомобилей

Стадия	Лист	Листов
РП	5	

Техническая спецификация металла (окончание)

ГИПРОПРОМСЕЛЬСТРОЙ г. Саратов

Копировал: Нестеянова, Зак. 24475-02 83 Формат А2

Альбом 2

Схема расположения элементов путей подвесных кранов

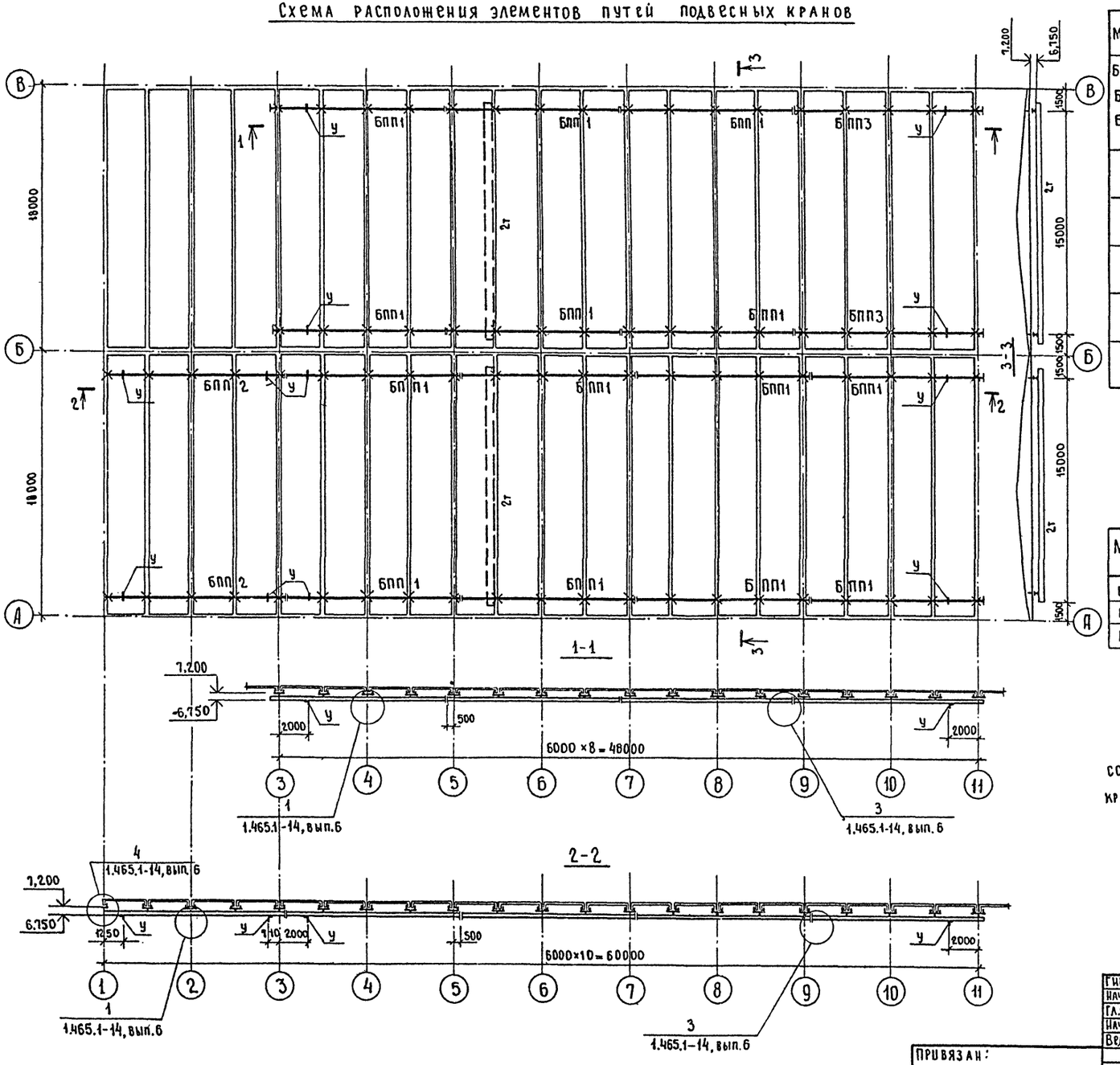

Ведомость элементов

Марка	Сечения: Эскиз	Поз.	Состав	Опорные усилия: M кНм (тсм)	Q кН (тс)	N кН (тс)	Группа констр.	Марка металла	Примечания
БПП1 БПП2 БПП3 а	I		I24М	—	23,6 (2,36)	—	1	С255 ГОСТ 27772-88*	
б	I		I23Б1	—	17,1 (1,71)	—	2	С245 ГОСТ 27772-88*	
П	⊤ 350		2L 63×5	—	—	18,0 (1,8)	2		
С	L		L 63×5	по гибкости $\lambda<400$			4	С235 ГОСТ 27772-88*	
У	L		L 100×8	—	2,6 (0,26)	—	1	С255 ГОСТ 27772-88*	

Данные для крепления путей

Марка	Эскиз	Длина L мм
БПП1	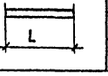	12000
БПП2		12500
БПП3		13000

Кран г.п. т	ф болтов	Число болтов на крепление	Расчетное усилие на болт кН (тс)	Толщина пластин: Спл.1	Спл.2
2,0	20	2	20,8 (2,08)	16	20
1,0	12	4	6,0 (0,61)	10	10

1. Элементы подвесных путей подобраны по серии 1.465.1-14 согласно нагрузкам от подвесных электрических однобалочных кранов общего назначения по ГОСТ 7890-84.
2. Общие указания на листе 1.
3. Крепление упора на листе 9 серии 1.465.1-14, вып. 6.

ГИП	Шаймердинов		07.90
Нач.отд.	Зильбертов		07.90
Гл.спец.	Ульянова		07.90
Нач.груп.	Петова		05.90
Вед.инж.	Муравлёва		04.90
Н.контр.	Ульянова		07.90

503-1-78.90-КМ

Производственный корпус автотранспортного предприятия Агропромтранс на 250 грузовых автомобилей

Стадия: РП | Лист: 6 | Листов:

Схема расположения элементов путей подвесных кранов.

ГИПРОПРОМСЕЛЬСТРОЙ г. Саратов

Привязан:

Инв.№:

Инв.№ подл. | Подпись и дата | Взам. инв.№ | Па.спец.отд.IX | Кабанов | 07.90

24475-02 84 Копировал Евстегнеева

Формат А2

Альбом 2

Схемы расположения элементов путей подвесного крана и монорельса

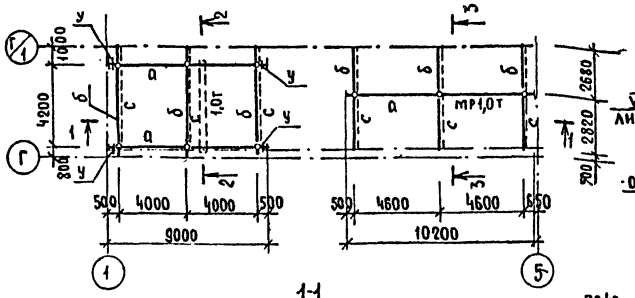

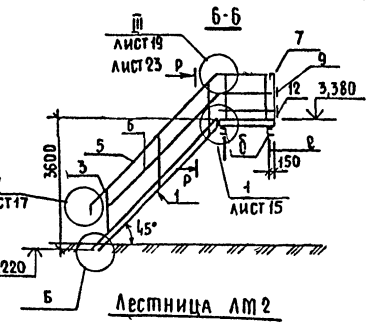

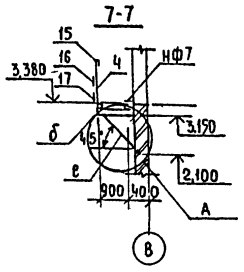

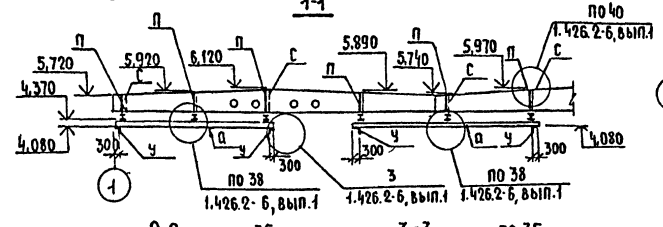

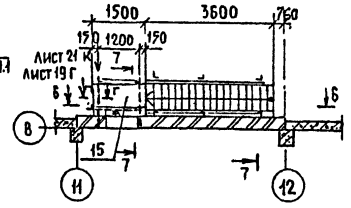

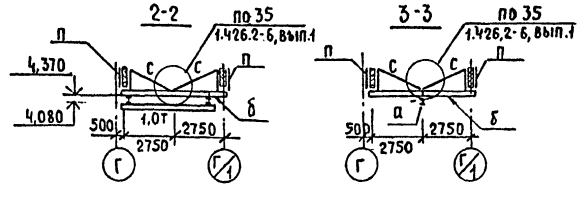

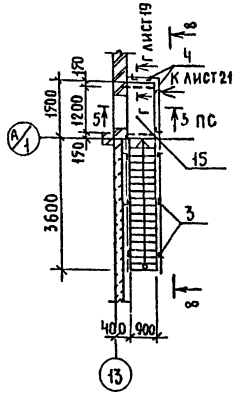

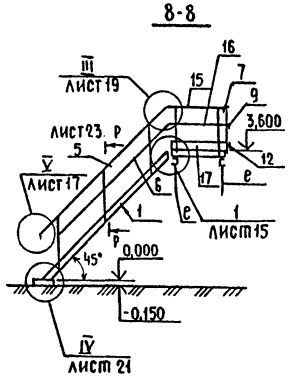

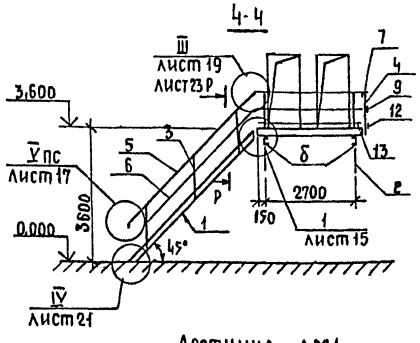

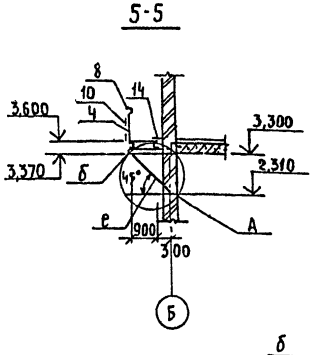

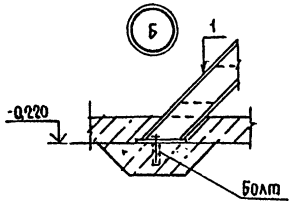

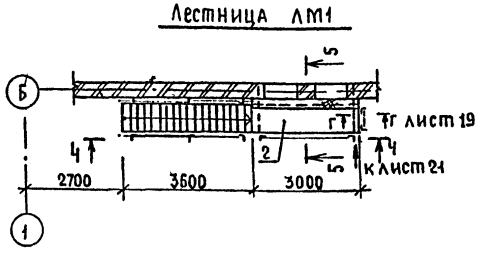

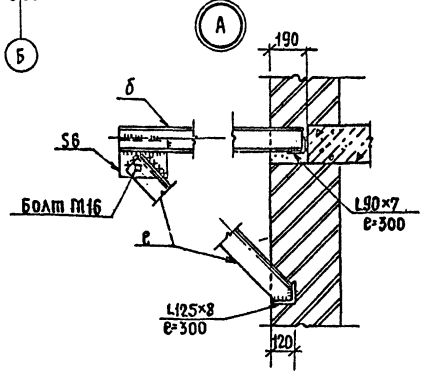

Спецификация типовых элементов лестниц (начало)

Марка, поз.	Обозначение	Наименование	Кол	Масса ед.кг	Примечание
		Лестница ЛМ1			
		Лестничный марш			
1	1.450.3-6, вып.1	ЛХФ 45-36.9	1	161,77	
2	1.450.3-6, вып.1	Площадка ПХФ 30.9	1	71,34	
		Ограждения:			
3	1.450.3-6, вып.1	Стойка СЛХ 45	6	2,18	
4	1.450.3-6, вып.1	Стойка СПХ	4	2,18	
5	1.450.3-6, вып.1	Поручень ЭПЛХ 45-36	2	9,25	
6	1.450.3-6, вып.1	Струна ЭСЛХ 45-36	2	7,88	
7	1.450.3-6, вып.1	Поручень ЭППХ-9	1	1,61	
8	1.450.3-6, вып.1	Поручень ЭППХ-30	1	5,46	
9	1.450.3-6, вып.1	Струна ЭСПХ-9	1	1,37	
10	1.450.3-6, вып.1	Струна ЭСПХ-30	1	4,65	
11	1.450.3-6, вып.1	Кронштейн КТ	1	0,58	
12	1.450.3-6 вып.1	Бордюр ЭБПХ-9	1	2,49	
13	1.450.3-6, вып.1	Бордюр ЭБПХ-30	1	8,45	
	1.450.3-6, вып.1	Доборы: ДПУХ-45	4	0,26	
	1.450.3-6, вып.1	ДСУХ-45	2	0,11	
	1.450.3-6, вып.1	ДБУХ-90	1	0,33	
	1.450.3-6, вып.1	ДПУХ-90	1	0,24	
	1.450.3-6, вып.1	ДСУХ-90	1	0,12	
	1.450.3-6, вып.1	Кронштейн торцевой КТ	1	0,58	
14	1.450.3-6, вып.1	Накладка НФ-9	3	2,4	
		Лестницы ЛМ2, ЛМ3			
		Лестничный марш			
1	1.450.3-6, вып.1	ЛХФ 45-36.9	1	161,77	
2	1.450.3-6, вып.1	Площадка ПХФ 15.9	1		
		Ограждения:			
3	1.450.3-6, вып.1	Стойка СЛХ 45	6	2,18	
4	1.450.3-6, вып.1	Стойка СПХ	4	2,18	
5	1.450.3-6, вып.1	Поручень ЭПЛХ 45-36	2	9,25	
6	1.450.3-6, вып.1	Струна ЭСЛХ 45-36	2	7,88	

1. Общие указания на листе 1.
2. Элементы подвесных путей и монорельса подобраны по серии 1.426.2-6, вып.1, ведомость элементов на листе 6.
3. Узлы лестниц по серии 1.450.3-6, вып.0, ведомость элементов на листе 8.

ГИП	Ханметдинов		07.90
Нач.отд.	Зильбертов		07.90
Гл.спец.	Ульянова		07.90
Нач.груп.	Пегова		05.90
Вед.инж.	Муравлева		04.90

503 - 1 - 78.90 - КМ

Привязан:

Инв.№

Н.контр. Ульянова 07.90

Производственный корпус автотранспортного предприятия „Агропромтранс" на 250 грузовых автомобилей

Стадия	Лист	Листов
РП	7	

Схемы расположения элементов путей подвесного крана и монорельса. Лестницы ЛМ1÷ЛМ3.

ГИПРОПРОМСЕЛЬСТРОЙ г. Саратов

24475-02 85 Копировал: Несмеянова, Формат А2

Гл. спец. отд. ТХ Кабанов 07.90
Нач. отд. ЭН Попова 07.90
Взамен. инв.№
Подпись и дата
Инв.№ подл.

Лестница ЛМ4 1-1

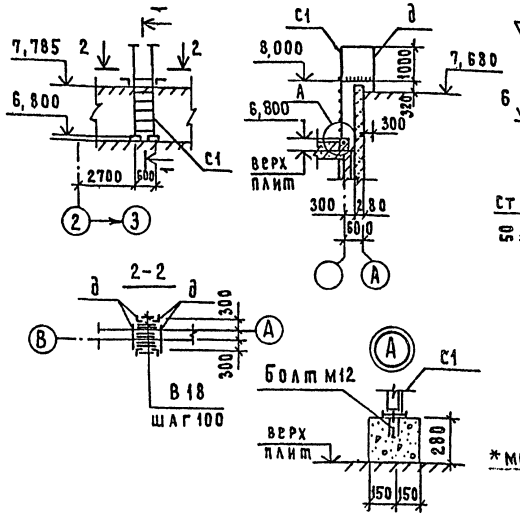

Схема расположения стоек на площадках

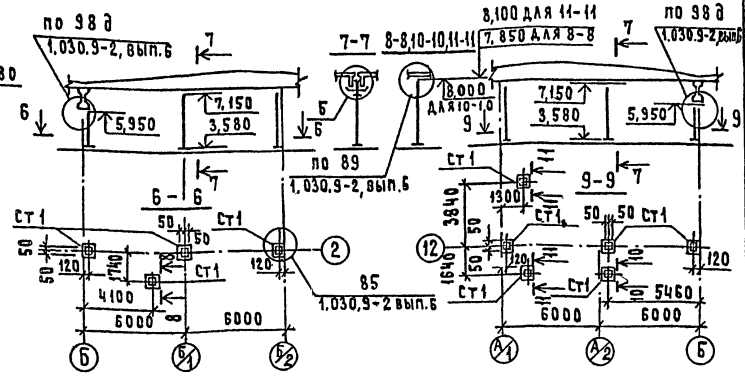

Спецификация типовых элементов лестниц (продолжение)

Марка, поз.	Обозначение	Наименование	Кол.	Масса ед. кг	Примечание
7	1.450.3-6, вып. 1	Поручень ЭППХ-9	1	1,61	
15	1.450.3-6, вып. 1	Поручень ЭППХ-15	1	2,71	
9	1.450.3-6, вып. 1	Струна ЭСПХ-9	1	1,37	
16	1.450.3-6, вып. 1	Струна ЭСПХ-15	1	2,31	
12	1.450.3-6, вып. 1	Бордюр ЭБПХ-9	1	2,49	
17	1.450.3-6, вып. 1	Бордюр ЭБПХ-15	1	4,19	
	1.450.3-6, вып. 1	Доборы: ДПУХ-45	4	0,26	
	1.450.3-6, вып. 1	ДСУХ-45	2	0,13	
	1.450.3-6, вып. 1	ДБУХ-90	1	0,25	
	1.450.3-6, вып. 1	ДПУХ-90	1	0,24	
	1.450.3-6, вып. 1	ДСУХ-90	1	0,12	
	1.450.3-6, вып. 1	Кронштейн торцевой КТ	1	0,58	
	1.450.3-6, вып. 1	Накладка НФ-7	2	1,84	
		Лестница ЛМ4 (2 шт)			
с1	1.450.3-6, вып. 1	Стремянка СХ-22	1	46,9	

Схемы расположения балок перекрытий

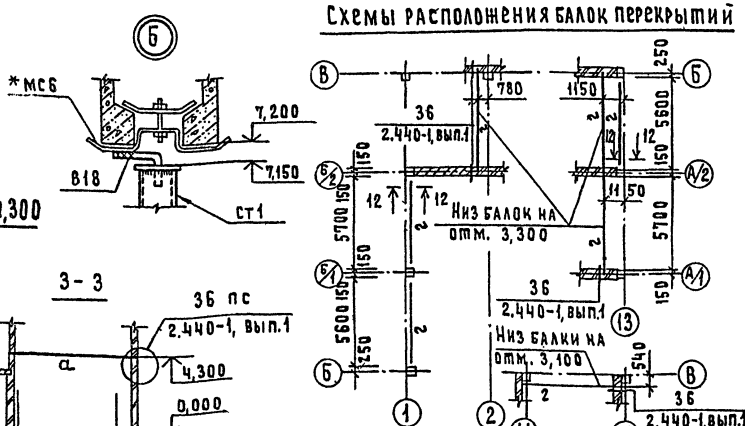

Схема расположения балок на отм. 4,300

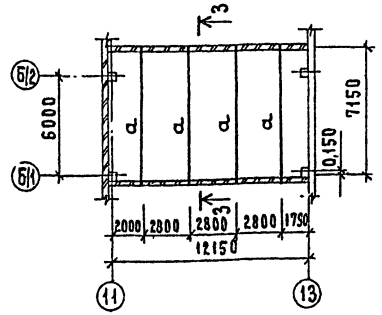

3-3

12-12

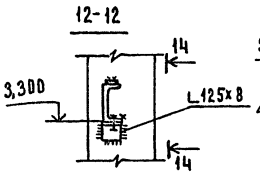

14-14

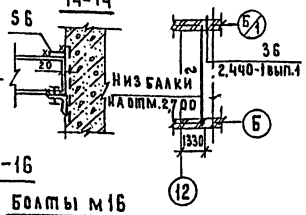

Ведомость элементов

Марка	Сечения: эскиз	Сечения: поз.	Сечения: состав	Опорные усилия: M кНм (тсм)	Опорные усилия: Q кН (тс)	Опорные усилия: N кН (тс)	Группа конструкт.	Марка металла	Примечания
а	I		I 20	—	5,0 (0,5)	—	3	С 255 ГОСТ 27772-88*	
б	C		C12	—	3,7 (0,37)	—	3	С 235 ГОСТ 27772-88*	
в	L		L 50х5	—	—	3,0 (0,3)	3	С 235 ГОСТ 27772-88*	
г	C		C22				2	С 245 ГОСТ 27772-88*	
д	L		L 80х6	конструктивно			4	С 245 ГОСТ 27772-88*	
ст1	□		Гн 100х4	по гибкости λ=116			4	С 255 ГОСТ 27772-88*	
е	L		L 125х8	—	—	5,2 (0,52)	4	С 245 ГОСТ 27772-88*	

1. Общие указания на листе 1.

* МС6 учтены в схеме расположения плит покрытия док. ТП 503-1-78.90-КМ, лист 43

Схема расположения площадки под бак-регулятор

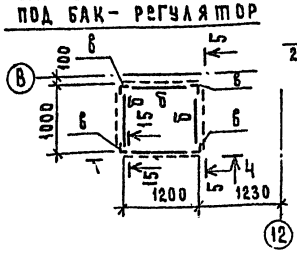

4-4, 5-5

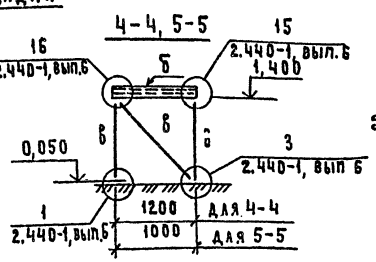

15-15

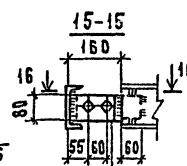

16-16

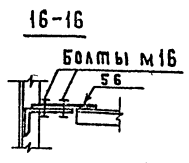

ГИП	Наймушин		07.90
Нач. отд.	Зильберов		07.90
Гл. спец.	Ульянова		07.90
Нач. гр.	Петова		05.90
Вед. инж.	Муравьева		07.90

503-1-78.90-КМ

Производственный корпус автотранспортного предприятия "Агропромтранс" на 250 грузовых автомобилей

Стадия	Лист	Листов
РП	8	

Лестница ЛМ4. Схемы расположения балок, стоек, площадки под бак-регулятор

ГИПРОПРОМСЕЛЬСТРОЙ г. Саратов

Привязан:

Инв. №

Н. контр. Ульянова 07.90

24475-02 (86) Копировал: Матвеева Формат А2

Инв. № подл. | Подп. и дата | Взам. инв. №

gost.e-ecolog.ru