НП

НОРМАЛИ ПЛАНИРОВОЧНЫХ ЭЛЕМЕНТОВ

ГОСТИНИЦЫ

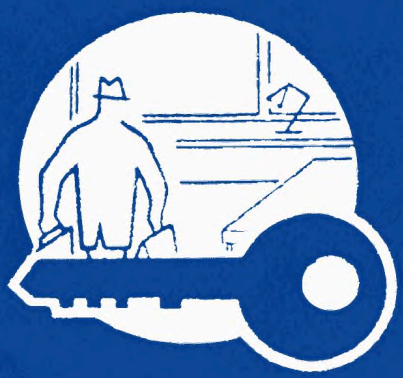

gost.e-ecolog.ru

ГОСУДАРСТВЕННЫЙ КОМИТЕТ
ПО ГРАЖДАНСКОМУ
СТРОИТЕЛЬСТВУ
И АРХИТЕКТУРЕ
ПРИ ГОССТРОЕ СССР

ЦЕНТРАЛЬНЫЙ
НАУЧНО-ИССЛЕДОВАТЕЛЬСКИЙ
И ПРОЕКТНЫЙ
ИНСТИТУТ ТИПОВОГО
И ЭКСПЕРИМЕНТАЛЬНОГО
ПРОЕКТИРОВАНИЯ
ЖИЛИЩА

НОРМАЛИ

ПЛАНИРОВОЧНЫХ ЭЛЕМЕНТОВ ЖИЛЫХ И ОБЩЕСТВЕННЫХ ЗДАНИЙ

Выпуск НП 1.2-71

ПОМЕЩЕНИЯ ЖИЛЫХ КОРПУСОВ ГОСТИНИЦ

МОСКВА — 1971

ИЗДАТЕЛЬСТВО ЛИТЕРАТУРЫ ПО СТРОИТЕЛЬСТВУ

УДК 728.5.011.8/9(083 74)

Нормали издаются отдельными выпусками по видам зданий: гостиницы, жилые дома, общежития, дома для престарелых, детские сады-ясли, школы, профессионально-технические училища, средние и высшие учебные заведения, магазины, столовые, помещения предприятий бытового обслуживания, клубы, спортивные залы и др.

Настоящий выпуск содержит чертежи и рисунки с функциональными схемами помещений жилых корпусов гостиниц, включая помещения жилого номера (комната на одного-двух человек, санитарный узел, передняя, встроенные шкафы, оборудование, мебель) и обслуживающих помещений.

Нормали основаны на действующих СНиП, стандартах и на изучении передового советского и зарубежного опыта нормализации помещений и оборудования.

Нормали предназначены для проектировщиков, архитекторов, инженерно-технических работников, преподавателей, студентов архитектурных и строительных вузов и техникумов, а также работников местных Советов, соответствующих министерств и ведомств.

3—2—3

План II—III кв. 1970 г., п. 32

В разработке нормалей принимали участие: ЦНИИЭП жилища (директор института д-р архитектуры Б. Р. Рубаненко), ЦНИИЭП учебных зданий (директор института д-р архитектуры Г. А. Градов) — ведущие организации; ЦНИИЭП зрелищных зданий и спортивных сооружений, ЦНИИЭП торговых зданий, ЦНИИЭП лечебно-курортных зданий, КиевЗНИИЭП, Гипропрос, Гипроторг, Гипротеатр, Союзспортпроект, Гипроздрав, ЦНИИЭП граждансельстрой, МНИИТЭП ГАПУ г. Москвы, Гипронии, Гипровуз.

Методическое руководство работой и общее редактирование нормалей осуществляется руководителем отдела норм, стандартов и каталогов ЦНИИЭП жилища канд. архитектуры Д. Б. Хазановым, руководителем сектора нормализации и стандартизации планировочных элементов и оборудования канд. архитектуры Е. С. Раевой, главным специалистом сектора норм, стандартов и методики типового проектирования ЦНИИЭП учебных зданий арх. Н. М. Вавировским.

Нормали планировочных элементов жилых корпусов гостиниц разработаны отделом норм, стандартов и каталогов, мастерской № 11, отделом интерьера ЦНИИЭП жилища.

Руководитель работы «Помещения жилых корпусов гостиниц» (глава НП 1.2-71) канд. архитектуры Л. П. Хохлова.

Авторы: архитекторы Ю. В. Арндт, И. Е. Гринберг (листы 11, 15, 23—31, 32—36), Т. С. Глазова (листы 11, 14, 23—25), кандидаты архитектуры В. И. Делле (лист 6), Г. И. Колчанова (листы 2—9, 15), Е. С. Раева, А. П. Седов (листы 16—22), К. Ф. Сорокин (листы 12, 13), Л. П. Хохлова (листы 1, 10, 11).

Консультанты: инж. Ю. П. Буянов, арх. Р. Н. Блашкевич, инж. Г. И. Мадера, канд. архитектуры Д. С. Меерсон.

Графическое оформление — арх. И. Е. Гринберг, А. Д. Шарикова, К. В. Бобкова, техник А. С. Коробов.

ВВЕДЕНИЕ

Нормали планировочных элементов гостиниц входят в состав серии нормалей элементов планировки и оборудования жилых домов и общественных зданий.

Нормали разработаны в соответствии с программой комплексной темы «Основные направления и единая методология типизации, унификации и стандартизации в жилищно-гражданском строительстве».

Целью разработки нормалей является внедрение в типовое проектирование и строительство прогрессивных функциональных и технических решений в соответствии с действующими нормами проектирования. Нормали должны также служить основой для уточнения типоразмеров индустриальных строительных изделий, для повышения степени их заводской готовности, определения мест расположения встроенного стационарного оборудования, приборов, трубопроводов и коммуникаций.

Настоящее издание нормалей предназначено для практического использования при проектировании жилых и общественных зданий.

Нормалями предусматривается применение планировочных элементов для полносборного строительства зданий крупнопанельной и каркасной конструкции, а также зданий с несущими стенами из кирпича или блоков. При составлении нормалей учтены действующие каталоги индустриальных строительных изделий ИИ-03, ИИ-04, параметры и изделия, принятые для наиболее распространенных серий типовых проектов жилых домов, а также перспективные крупнопанельные и каркасно-панельные конструкции, входящие в состав проекта «Общего сортамента изделий» [1]. Унифицированные планировочные решения даны для строительства в обычных условиях II—III строительно-климатического района.

Нормали разработаны на основе изучения опыта проектирования, материалов научно-исследовательских работ и практики эксплуатации зданий. При разработке нормалей учитывались:

габариты человека (групп людей) разного возраста в различных положениях (во время работы, отдыха, еды, сна и т. п.);

функциональные и технологические процессы, связанные с индивидуальными физиологическими, трудовыми и общественными функциями человека, а также с работой механизмов и оборудования;

санитарно-гигиенические нормы площади и объема помещений, естественной и искусственной освещенности, кратности обмена воздуха и т. п.;

каталоги и рекомендации по типам и габаритам технологического, санитарно-технического и электротехнического оборудования, встроенной и передвижной мебели;

противопожарные требования к ширине и длине эвакуационных путей (коридоров, проходов, лестниц, дверей); типы противопожарного оборудования и устройства;

правила техники безопасности при размещении специального оборудования;

требования видимости, акустики, звукоизоляции;

технико-экономические показатели объемно-планировочных решений, установленные нормами и программами проектирования.

В полный состав нормалей планировочных элементов входят:

номенклатура и типы необходимого оборудования и мебели с указанием габаритов;

схемы основных планировочных узлов с размещением оборудования и мебели;

габаритные схемы помещений с расположением оборудования и мебели (указываются их размеры и минимальные нормативные расстояния между предметами мебели и оборудования);

схемы планировки помещений (при необходимости также разрезы или развертки стен)

---

[1] ЦНИИЭП жилища. Отдел норм, стандартов и каталогов. Сортамент унифицированных строительных элементов жилых и общественных зданий (проект) М., 1970.

применительно к основным конструктивным системам и унифицированным модульным параметрам;

схемы санитарно-технических, технологических и электротехнических устройств.

При нормализации помещений учитывается система взаимосвязи между ними в соответствии с общей объемно-планировочной структурой здания.

Различный состав нормали (полный или неполный) принимается в зависимости от необходимой степени нормализации помещения.

На чертежах оборудования указаны основные габаритные размеры. На схемах планировочных узлов и на общих габаритных схемах даются две категории размеров: а) размеры элементов оборудования и отдельные твердо установленные параметры (например, ширина санитарного узла); б) минимальные размеры (со знаком $\geqslant$, т. е. более или равно) расстояний между предметами оборудования и проходов. На габаритных схемах приводится также минимальная ширина и длина помещений со знаком $\geqslant$. На некоторых листах минимальные размеры оговорены специальным примечанием; в этом случае знак $\geqslant$ опущен.

На схемах планировки помещений, разработанных применительно к основным конструктивным системам, указаны унифицированные модульные параметры, соответствующие главе СНиП II-А.4-62 «Единая модульная система; основные положения проектирования» с учетом опыта проектирования и рекомендаций научно-исследовательских институтов. В связи с этим здесь приводятся точные размеры всех элементов планировки и привязка конструктивных элементов к модульным разбивочным осям.

При разработке планировочных схем учтено требование СНиП о предпочтительном применении размеров продольных и поперечных шагов, кратных наиболее крупным из установленных производных модулей 60М и 30М (600 и 300 *см*), а в некоторых случаях, преимущественно для жилых зданий, кратных 12М (120 *см*). Применение модуля 6М (60 *см*) допускается в пределах до 720 *см*, а модуля 3М (30 *см*) — до 360 *см* (при обосновании — до 720 *см*). Модуль 2М (20 *см*) может допускаться лишь при условии, если проект рассчитывается на существующее массовое производство строительных изделий или оборудования для изготовления изделий с размерами, соответствующими этому модулю. Высота этажа жилых домов принимается равной 2,7 *м*, а при толщине перекрытий с полом более 25 *см* — также 2,8 *м** (для сохранения установленной нормами высоты помещений 2,5 *м* с допустимым отклонением на $\pm 2\%$). Высота этажа общественных зданий 3,3 *м*; высота залов принимается кратной 6М (60 *см*).

Размеры на чертежах планировочных нормалей указаны в *см*, размеры на чертежах оборудования — в *мм*.

Для маркировки серии нормалей приняты буквенные и цифровые обозначения: НП — нормали планировочные; следующая затем первая цифра означает порядковый номер части, включающей вид или группу видов зданий, объединяемых по однородным функциональным признакам; вторая — порядковый номер выпуска, включающего определенную разновидность зданий. За дефисом указан год издания нормалей.

Например, маркой НП 1.2-71 обозначено:

НП — нормали планировочные;

1 — нормали основных помещений жилых зданий;

1.2 — помещения жилых корпусов гостиниц;

71 — год издания.

Настоящее издание серии нормалей планировочных элементов, начатое этим выпуском, будет включать следующие нормали для различных зданий, большинство из которых разработано и издано на ротапринте в предварительной редакции ЦНИИЭП жилища и ЦНИИЭП учебных зданий в сотрудничестве с другими научно-исследовательскими институтами и проектными организациями в 1963—1971 гг.

Часть 1. **Нормали основных помещений жилых зданий**

1.1. Помещения квартирных жилых домов.

1.2. Помещения жилых корпусов гостиниц.

1.3. Помещения жилых корпусов общежитий.

1.4. Помещения жилых корпусов домов-интернатов для престарелых.

Часть 2. **Нормали основных помещений зданий учебно-воспитательного назначения**

2.1. Помещения детских яслей-садов.

2.2. Помещения общеобразовательных школ.

2.3. Помещения аудиторий высших учебных заведений и профтехучилищ.

---

* В главе СНиП II-Л.1-71 предусмотрен переход к единой высоте этажа жилых зданий 2,8 *м*.

2.4. Помещения учебных кабинетов профтехучилищ.

Часть 3. **Нормали основных помещений торговых зданий и предприятий общественного питания**

3.1. Помещения магазинов.
3.2. Помещения предприятий общественного питания.

Часть 4. **Нормали основных помещений предприятий хозяйственно-бытового и коммунального обслуживания**

4.1. Помещения предприятий бытового обслуживания.

Часть 5. **Нормали основных помещений зданий культурно-просветительного назначения**

5.1. Помещения зрелищных зданий.
5.2. Помещения спортивных сооружений.
5.3. Открытые плоскостные спортивные сооружения.
5.4. Помещения вспомогательных помещений спортивных сооружений.
5.5. Помещения, обслуживающие сцену театра, клуба.

Часть 6. **Нормали основных помещений зданий лечебно-оздоровительного назначения**

6.1. Помещения лечебных зданий.
6.2. Помещения санаториев.
6.3. Помещения учреждений массового отдыха.
6.4. Помещения пионерских лагерей.

Часть 7. **Нормали основных помещений зданий научно-исследовательских институтов, проектных организаций и административных зданий**

7.1. Помещения научно-исследовательских институтов.
7.2. Помещения административных зданий.

Внутри каждой главы листы альбома нормалей имеют свои порядковые номера.

* *
*

Выпуск «Помещения жилых корпусов гостиниц» включает три раздела.

Первый раздел «Помещения жилых корпусов, оборудование, мебель» содержит нормали следующих помещений: комнаты жилого номера, санитарного узла, передней жилого номера, встроенных шкафов.

Второй раздел «Лестницы, лифты» включает типы и параметры лестниц, обычных и скоростных пассажирских лифтов.

Третий раздел «Примеры планировки групп помещений и жилых корпусов» представлен планировкой жилых номеров обычных, люкс и туристских на 1, 2, 3, 4, 5 и 6 человек при унифицированных параметрах 270, 300, 330, 360 и 600 *см* и жилых секций с привязкой к конструктивным системам с поперечными и продольными несущими стенами, а также к каркасным системам, проектируемым на основе применения нормалей отдельных помещений, приводимых в разделе первом.

При разработке главы НП 1.2-71 учитывались нормативные требования главы СНиП II-Л.17-65.

Исходные величины площади помещений приняты в соответствии с нормой расчета 9 $м^2$ на 1 чел. и 12 $м^2$ — на 2 чел. в номерах обычного типа; 12 $м^2$ на 1 чел. и 22 $м^2$ на 2 чел. в номерах типа «люкс», 4,5 $м^2$ на 1 чел. в номерах туристских.

Главный принцип при разработке рекомендуемых планировочных решений жилых помещений номеров — расстановка нормализованных групп мебели.

Нормали групп мебели жилых помещений (лист 6) и поэтажных холлов (лист 15) созданы на основе учета минимальных проходов между предметами мебели максимальных габаритов. Эти нормали включают мебель для сна, отдыха, занятий, а также встроенную мебель для хранения одежды, обуви и тому подобных предметов туалета.

Для решений встроенной мебели в нормалях предлагаются размеры, кратные 50, 60 и 90 *см* по фронту, 60 и 45 *см* по глубине. При этом ширина накладных дверок принимается только 30, 40 и 50 *см*.

Примеры организации внутреннего пространства встроенных шкафов, а также нормы расчета их емкости приведены на листе 7.

Размещение подобных шкафов в габаритных схемах номеров принято в двух вариантах:

непосредственно в жилой комнате;
в шлюзе-передней жилого номера.

В комнатах с малой шириной (до 300 *см*) в осях поперечных стен допущена Z-образная расстановка шкафов в двух смежных номерах, что требует применения специального для этого случая конструктивного решения панели межкомнатной стены.

Габаритные схемы жилых номеров созданы на основе выявления площади, необходимой для расстановки групп мебели, сочетаемой по функциональному признаку для сна, отдыха, занятий и т. п.

На листах 8, 9 приведены габаритные схемы жилых номеров с рациональными различными приемами размещения спальных мест, определяющих возможную планировочную организацию помещений в параметрах при продольных шагах от 270 до 360 *см*.

Унифицированные планировочные варианты санитарных узлов рекомендованы в виде прикомнатных и поэтажных их решений.

Прикомнатные санитарные узлы (лист 11), размещаемые при жилых номерах гостиниц, даны как узлы простейшего типа в виде умывальника, встроенного или устраиваемого в нише либо в шлюзе, уборной, душа, а также объединенного типа.

В основе унификации объединенных прикомнатных санитарных узлов — три типа наборов оборудования (умывальник и унитаз; умывальник, унитаз и ванна; умывальник, унитаз, ванна, бидэ). Внутренние размеры санитарных узлов определяются набором оборудования:

поперечные размеры 123, 153 и 173 *см*;
продольные размеры 145, 190 и 250 *см*.

Санитарные узлы с ванной предусмотрены трех типов: с сидячей ванной 70×120 *см*, обычной ванной 70×150 *см* и ванной увеличенных размеров 75×170 *см*.

Отвод воды с пола осуществляется через трап. Санузел с душем при габаритах его 145×153 *см* — наиболее экономичное решение, одновременно обеспечивающее необходимые бытовые удобства.

Санитарные узлы с бидэ предназначены преимущественно для номеров «люкс» гостиниц. Все типы санузлов, кроме первого варианта, снабжены душем и отводом воды через трап.

Толщина стенок санитарных узлов условно принята в нормалях 5 *см* для санитарно-технических кабин и 10 *см* при строительстве санитарных узлов россыпью.

Санитарные узлы и душевые общие поэтажные иллюстрированы на листах 12, 13.

На листах 14 и 15 иллюстрированы нормали передней и поэтажного холла.

На габаритных схемах передней предложены решения по ее архитектурно-планировочной организации для жилых номеров различных типов: 1—2-местных, 2—3-местных и туристских. Рекомендации по проектированию поэтажных холлов представлены нормалями специфичных для гостиниц планировочных узлов: группы мебели дежурного администратора и мебели для отдыха.

На листах 16—22 приведены исходные нормативные данные для проектирования лестниц и лифтов.

Минимально допустимые размеры и уклоны лестничных маршей, ширины площадок указаны в соответствии со СНиП II-Л.1-71, причем для основных поэтажных маршей, которые не только служат средством пожарной эвакуации, но и довольно интенсивно используются в повседневном обиходе, минимальная ширина марша принята 105 *см*, а уклон лестницы 1 : 1,75. Это соответствует также таблице размеров железобетонных лестничных маршей и площадок по ГОСТ 9818—67 с учетом проекта изменений.

В двухэтажных зданиях гостиниц вместимостью до 100 человек допускается одна лестница при условии устройства во втором этаже эвакуационного выхода на наружную пожарную лестницу через балкон в торцовой части общего коридора.

В зданиях гостиниц в 10 этажей и более не допускается устройство лестниц, связывающих цокольные и подвальные этажи с жилыми этажами.

Общие коридоры или общие галереи устраиваются с выходами на две лестницы, при этом общие коридоры длиной 60 *м* и более должны быть разделены перегородками с самозакрывающимися дверями, расположенными на расстоянии не более 30 *м* одна от другой.

Лифты предусматриваются в зданиях гостиниц в 4 этажа и выше, а также при отметке пола верхнего этажа над уровнем тротуара или отмостки (углового входа в здание) 9 *м* и более.

Количество лифтов следует принимать по расчету, но не менее двух. Один из них должен быть грузо-пассажирским с удлиненной кабиной, чтобы обеспечить служебно-хозяйственные потребности и связь с цокольным и подвальным этажами.

Лифты располагаются, как правило, одной группой в вестибюле. Поэтажные лифтовые холлы необходимо отделять от коридоров самозакрывающимися дверями.

Номенклатура, типы и параметры пассажирских лифтов даны в нормалях на основе ГОСТ 5746—67 (лифты пассажирские обычные) и ГОСТ 13023—67 (лифты пассажирские скоростные). Основные параметры и размеры кабин, лифтовых шахт, машинных и блочных

помещений представлены в виде габаритных схем по каждому типу лифта.

При этом учтены частичные изменения некоторых цифровых данных, внесенные ЦКБ Союзлифтмаш в процессе составления рабочих чертежей новых лифтов и уточнения основных параметров в соответствии с рекомендациями комиссии СЭВ.

Ограждение шахт лифтов металлическими сетками, как правило, не рекомендуется.

Целесообразно применение сборных железобетонных элементов, тюбингов высотой на этаж, предусмотренных в проекте «Сортамента унифицированных строительных элементов жилых и общественных зданий».

Точность изготовления и монтаж сборных элементов лифтовых шахт должны соответствовать требованиям ГОСТ на пассажирские лифты: отклонения высоты стен шахты от вертикальной плоскости не должны превышать 15 *мм* при высоте подъема до 45 *м* и 20 *мм* при высоте свыше 45 до 75 *м* (30 *мм* при высоте 100 *м*). Допускается разность диагоналей шахты в плане не более 10 *мм*. Отрицательные отклонения от размеров по ширине и глубине шахт не допускаются.

Нормалями шахт предусматриваются варианты расположения противовесов в лифтовых шахтах сзади кабины и сбоку от нее. Компоновка шахт в плане может быть в виде зеркального отражения.

Примеры планировки жилых номеров в унифицированных параметрах даны на листах 23—30. В примерах планировки двухкомнатных номеров гостиниц типа «люкс» (лист 26) предусматриваются:

санитарный узел с высоким уровнем комфорта;

шкафы для хранения одежды, белья и предметов туалета с повышенной нормой емкости:

расширенная номенклатура и большее количество предметов мебели.

В примерах планировки номеров туристских гостиниц (листы 29—30) предполагается устройство одного санитарного узла на две жилые комнаты.

В туристских номерах предусматриваются откидные подставки для чемоданов или отделения для них во встроенных шкафах. На листе 31 даны примеры планировки помещений обслуживания жилого корпуса гостиницы в зданиях до 5 этажей и многоэтажных. На иллюстрации представлены архитектурно-планировочные схемы комнат для персонала и бельевой, а также чистки и глажения одежды.

На листах 23—30 цифрами 1, 2, 3 отмечены варианты, различающиеся величиной модульного продольного шага поперечных стен; буквами *а*, *б*, *в* отмечены варианты, различающиеся величиной модульного поперечного шага продольных стен. На листе 31 цифрами 1, 2 обозначены решения блока обслуживания в зданиях до 5 этажей и более 5 этажей (с лифтами); буквами *а*, *б*, *в* — решения обслуживающих помещений в различных модульных параметрах. На листах 32—36 буквами обозначены фрагменты решения жилого корпуса конкретных проектов гостиниц.

Примеры компоновки жилых корпусов гостиниц из унифицированных планировочных элементов (листы 32—36) даны для зданий с поперечными, продольными несущими стенами и зданий каркасных конструкций.

Привязка к модульным разбивочным осям внутренних граней наружных стен в зданиях с поперечными и продольными несущими стенами принята 10 *см*, во внутренних стенах — по их оси.

Привязка колонн осевая, наружные стены примыкают к колоннам с наружной их стороны.

Внутренние размеры и площади помещений должны уточняться в зависимости от применяемых конструкций и привязок.

При проектировании гостиниц с применением нормалей противопожарные требования следует принимать в соответствии со СНиП II-Л.17-65; СН 295—64; СНиП II-А.5-62; II-Л.1-71.

1

РАЗДЕЛ

ПОМЕЩЕНИЯ ЖИЛЫХ КОРПУСОВ, ОБОРУДОВАНИЕ, МЕБЕЛЬ

ЖИЛОЙ КОРПУС

вместимость (чел.)	жилые номера, м² на 1 чел.			обслуживающие помещения (поэтажные)					
	1 чел.	2 чел.	3, 4, 5, 6 чел.	гостиная, м²	комната персонала, м²	бельевая, м²	уборная		душевая (ванная)
							мужская	женская	
50	9	6		—	0,35	0,15	1 унитаз и 1 писсуар на 18 чел.	1 унитаз на 12 чел.; 1 гигиеническая кабина на 50 чел.	1 сетка (ванна) на 30 чел.
200				0,25	0,34	0,1			
400	12*	10,5*	4,5**	0,19	0,32	0,08			
600				0,17	0,29	0,075			
800				0,15	0,25	0,07			
1000				0,12	0,23	0,06			

* Для номеров типа «люкс».
** Для туристских номеров.

Продолжение

БЛОК ОБСЛУЖИВАНИЯ

вместимость (чел.)	административно-вспомогательные помещения, м²			пищеблок (количество посадочных мест)		хозяйственные помещения			
	вестибюльная группа	контора	камера хранения	ресторан (кафе)	буфет	пункт бытового обслуживания, м²	парикмахерская	склад инвентаря, м²	ремонтная мастерская, м²
50	60	12	6	50	5	14	1 рабочее место на 50 чел. 1 рабочее место на 100 чел.	20	15
200	120	26	10	200	20	22		30	25
400	190	36	16	400	40	32		40	35
600	250	40	18	600	60	40		50	45
800	300	48	20	800	80	48		60	55
1000	360	50	24	1000	100	50		70	65

Примечания: 1. Нормы проектирования даны на 1 чел. для жилого блока и суммарно для блока обслуживания.

2. Уточнение приведенных нормативов осуществляется в соответствии со СНиП II-Л.17-65.

① ширина сквозного прохода

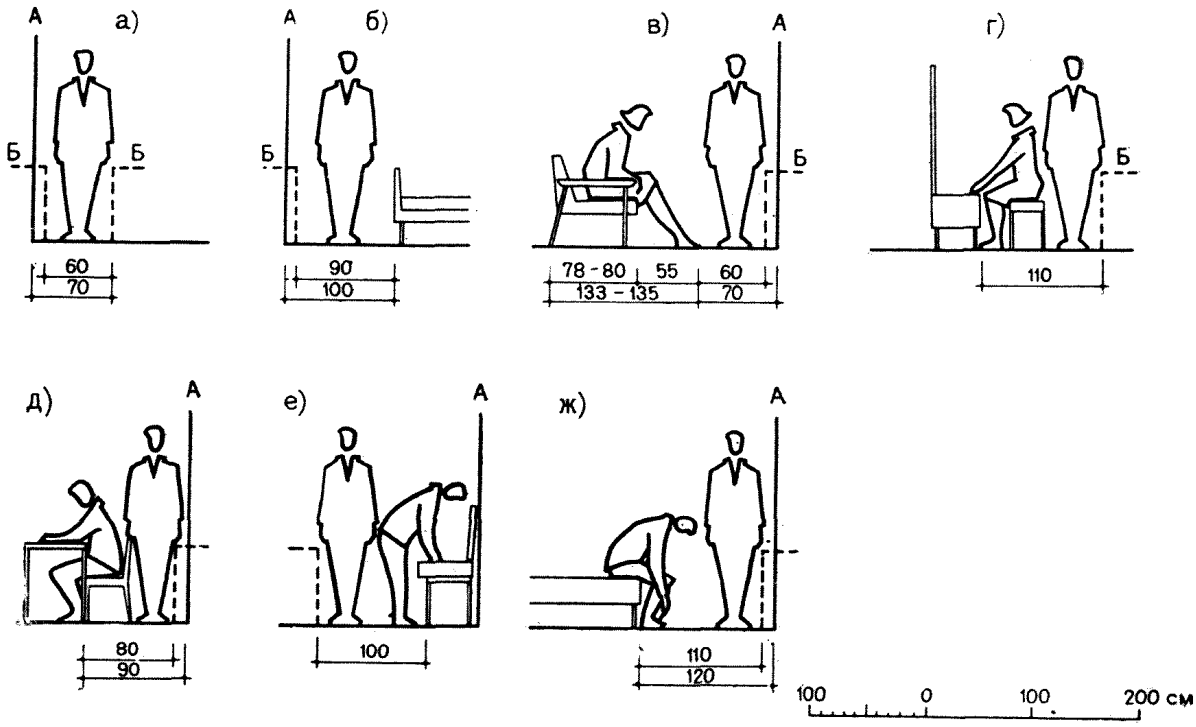

② размещение мебели

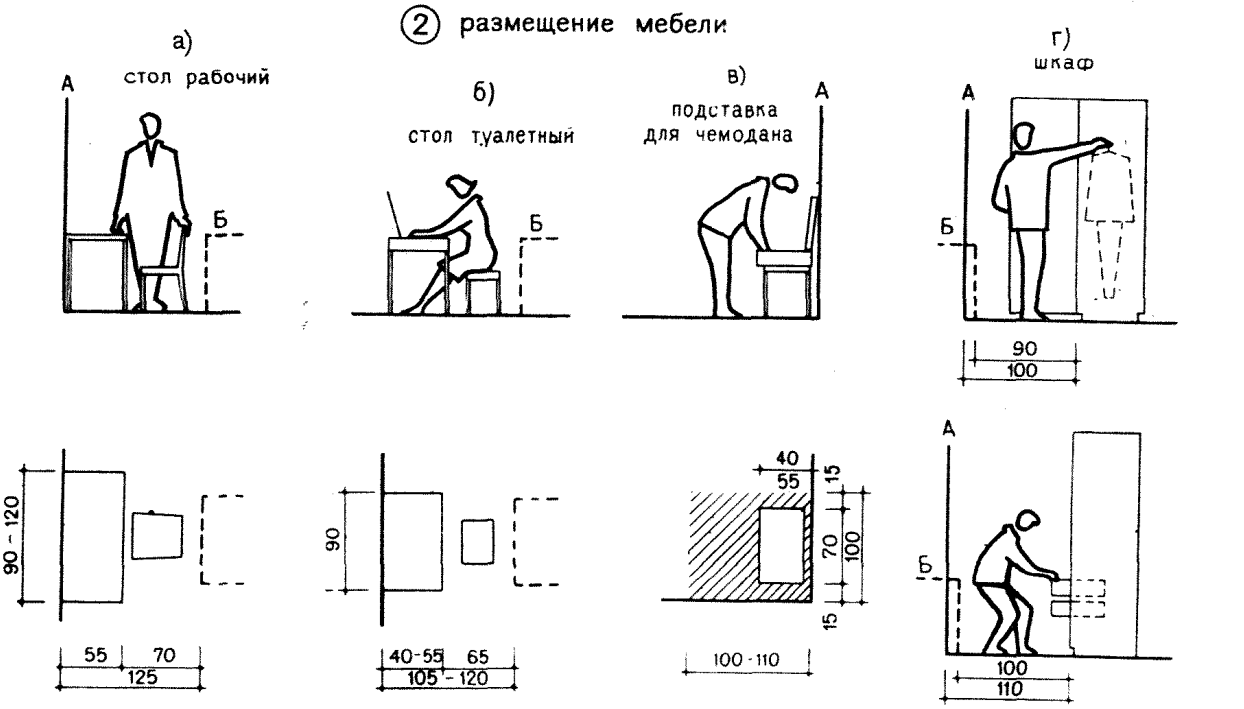

Экспликация: *А* — стена; *Б* — низкая мебель

ГОСТИНИЦЫ

ЖИЛОЙ НОМЕР. НАБОРЫ МЕБЕЛИ

3

Вид мебели	Размеры мебели в плане, *см*		Тип и вместимость номера														
			Однокомнатный												Двухкомнатный на 2—3 чел.		
			на 1 чел.			на 2 чел.			на 3 чел.			**на 4 чел.**					
	по фронту	по глубине	*n*	*s*	*v*	*n*	*s*	*v*	*n*	*s*	*v*	*n*	*s*	*v*	*n*	*s*	*v*
1. Кровать или диван-кровать	200	80	1	1,6	—	2	3,2	—	3	4,8	—	4	6,4	—	2 1	3,2 1,6	—
2. Тумбочка прикроватная	⩾40	⩾30	1	0,12	0,02	2	0,24	0,03	3	0,36	0,05	4	0,48	0,07	2	0,24	0,03
3. Тумба для постельного белья	80	40	1	0,32	0,17	2	0,64	0,34	3	0,96	0,51	4	1,28	0,68	1	0,32	0,17
4. Стол рабочий	90—120	55—70	1	0,5	—	1	0,5	—	1	0,5	—	2	1	—	1	0,66	—
5. Стол туалетный	90	40—55	1	0,5	—	1	0,5	—	—	—	—	—	—	—	1	0,36	—
6. Стол журнальный	80—120	50—60	—	—	—	1	0,6	—	1	0,6	—	1	0,72	—	1	0,72	—
7. Стол для телевизора	60	40—55	—	—	—	—	—	—	—	—	—	—	—	—	1	0,24	—
8. Бар	⩾60	⩾40	—	—	—	—	—	—	—	—	—	—	—	—	1	0,32	0,1
9. Стул	45	50	1	0,22	—	1	0,22	—	2	0,44	—	4	0,88	—	—	—	—
10. Банкетка	50	30	—	—	—	—	—	—	—	—	—	—	—	—	1	0,15	—
11. Кресло рабочее	48	60	—	—	—	—	—	—	—	—	—	—	—	—	1	0,28	—
12. Кресло для отдыха: без подлокотников	55	78	1	0,43	—	1	0,43	—	1	0,43	—	—	—	—	2	1	—
с подлокотниками	65	—		0,5	—		0,5	—		0,5	—	—	—	—			
13. Шкафы для одежды и белья	50,60	60,45	1	0,36	0,72	—	—	—	3 или 1	0,81	1,66	4 или 2	1,08	2,16	1	0,27	0,55
	90	60,45	—	—	—	1	0,54	1,1		—	—		1,08	2,16	—	—	—
	120	60,45	—	—	—	—	—	—		0,72	1,45	—	—	—	1	0,72	1,45
14. Подставка для чемодана	⩾70	40,55	1	0,28	—	1	0,28	—	1	0,28	—	2	0,56	—	1	0,32	—
15. Вешалка настенная (4 крючка)	60	35	1	—	—	1	—	—	1	—	—	1	—	—	1	—	—
16. Подставка для чистки обуви с ящиком для щеток	40	35	1	0,14	—	1	0,14	—	1	0,14	—	1	0,14	—	1	0,14	—
17. Зеркало настенное	⩾40 *h*=60; 100		—	—	—	1	—	—	—	—	—	—	—	—	1	—	—

Примечания: 1. *n* — количество предметов мебели; *s* — площадь мебели в плане ($м^2$); *v* — минимальный объем корпусной мебели ($м^3$).

2. Размеры мебели приняты в соответствии с ГОСТ на функциональные размеры бытовой мебели 13025(1—13)—67.

3. Размеры специальной мебели обусловлены эксплуатационными особенностями и планировочными параметрами номеров.

4. В туристских гостиницах допускается применение двухъярусных кроватей размером 70×200 *см* (см. нормали планировочных элементов учреждений массового отдыха М. 1965 г.).

5. К поз. 1. Выбор спального места зависит от типа номера.

6. К поз. 2 и 3. Тумбочка — в комплекте с кроватью, тумба для постельного белья — с диваном-кроватью.

① кровати

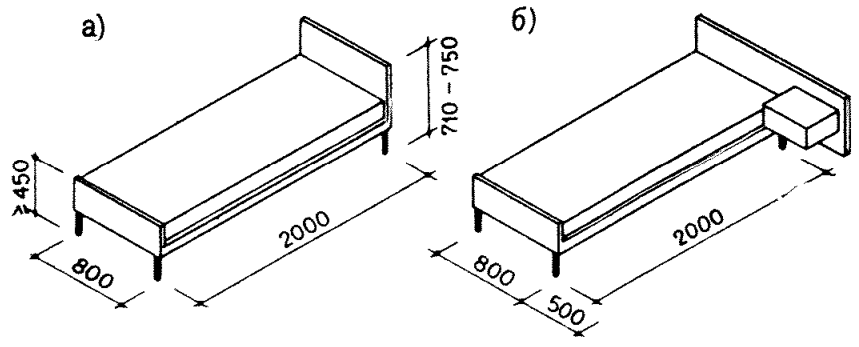

② прикроватные тумбочки

навесные

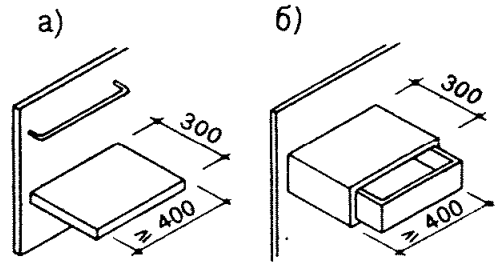

передвижная с вмонтированным радио

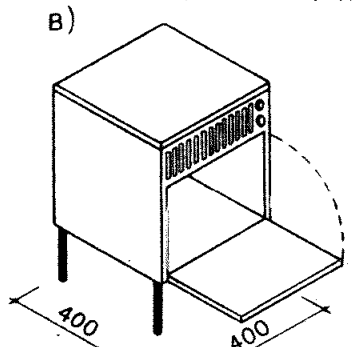

③ диваны кровати

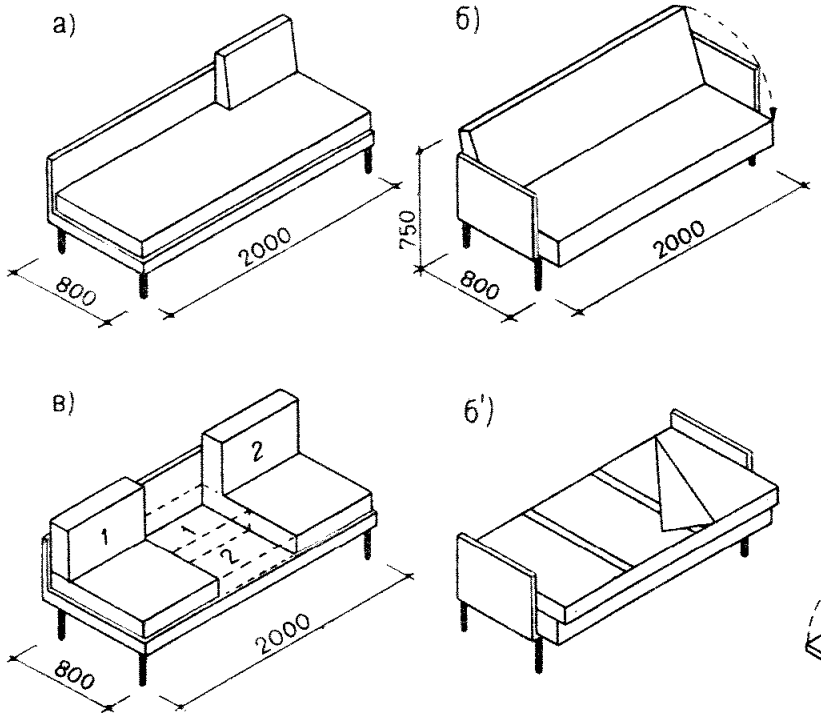

б - с откидной спинкой (где размещается постель)

в - с трансформирующейся спинкой (для постели - тумба)

④ тумбы для постельных принадлежностей

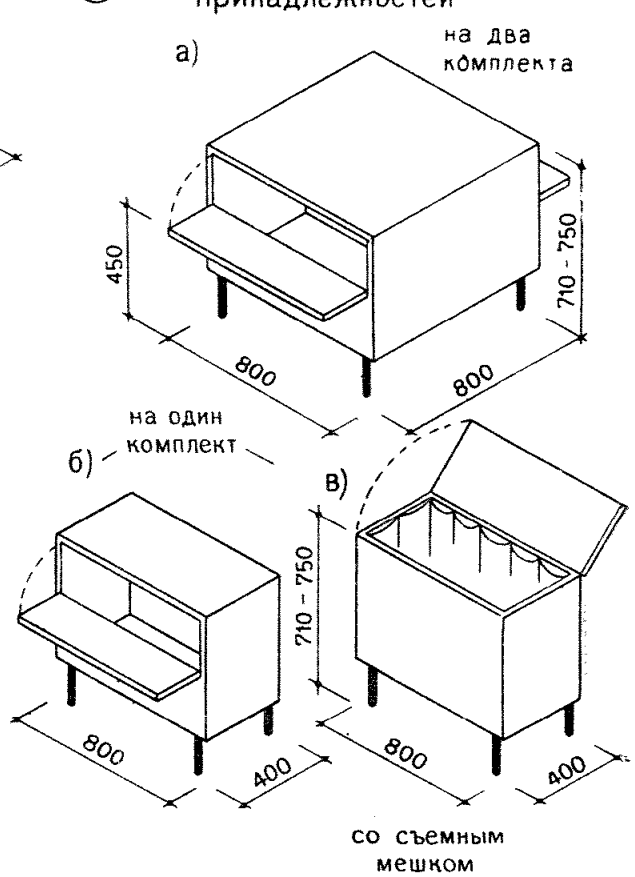

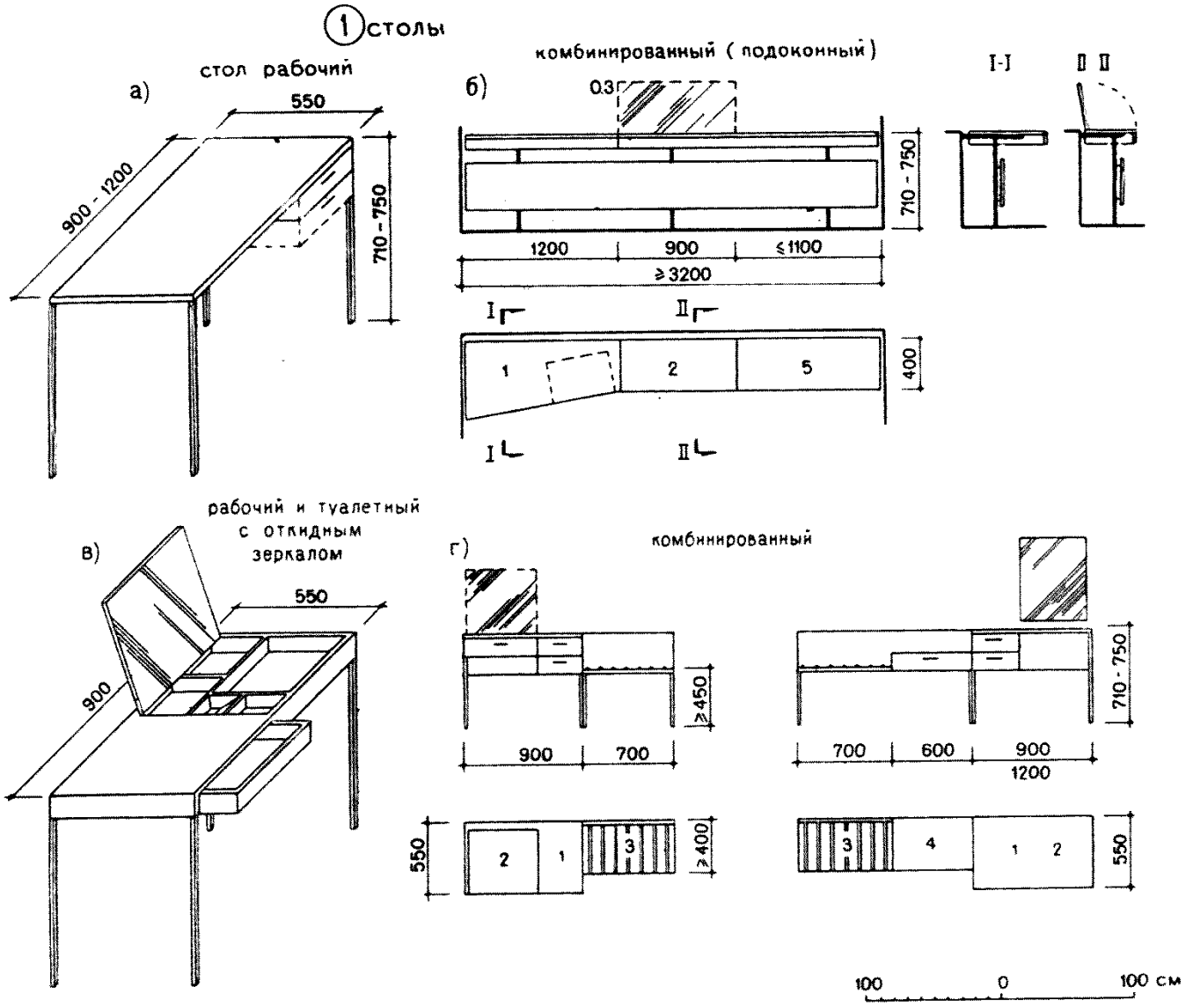

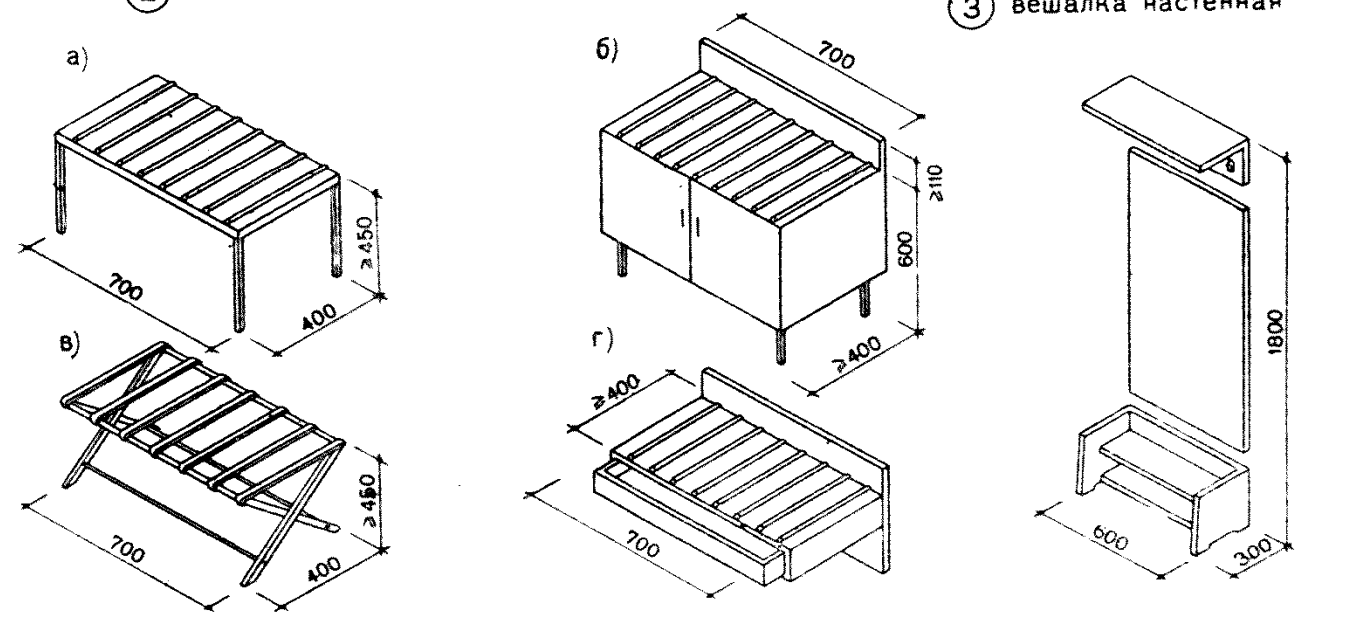

Экспликация: *1* — стол рабочий; *2* — стол туалетный; *3* — подставка для чемодана; *4* — стол для телевизора; *5* — добор

① кровати

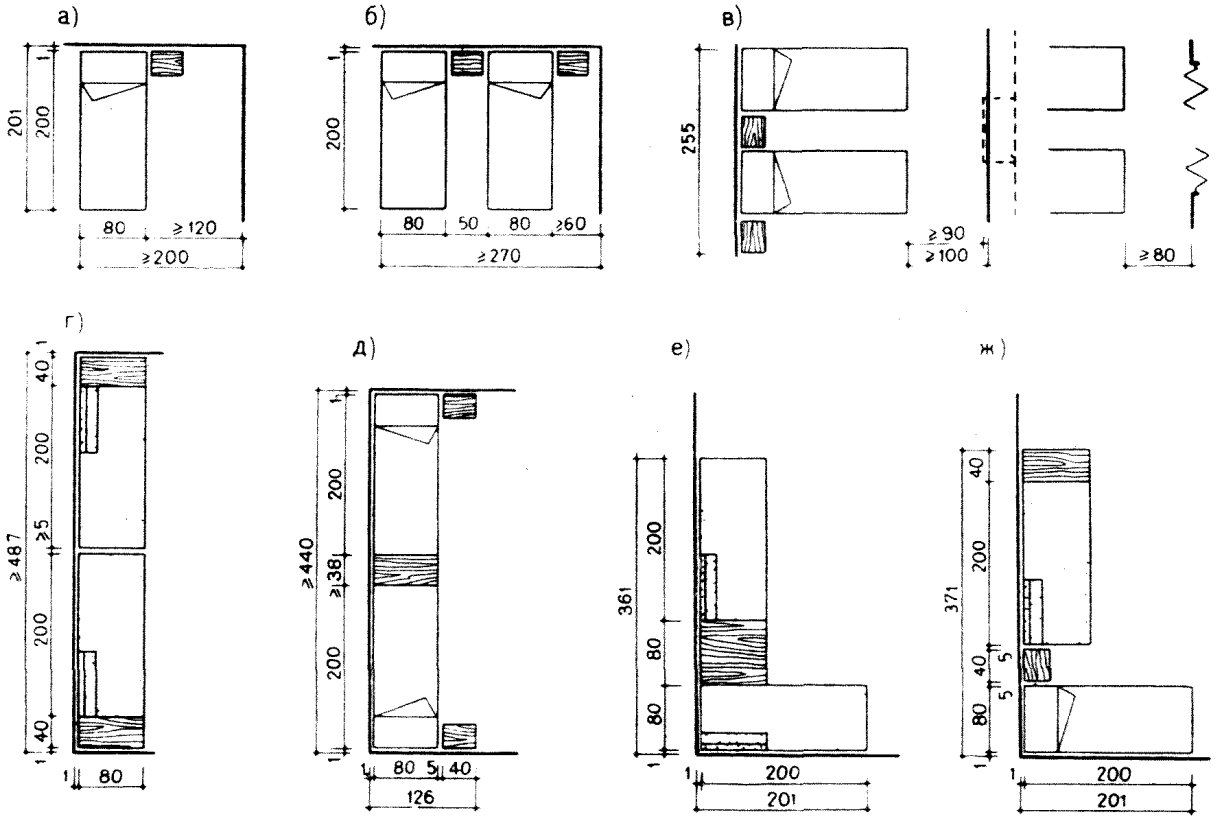

② столы

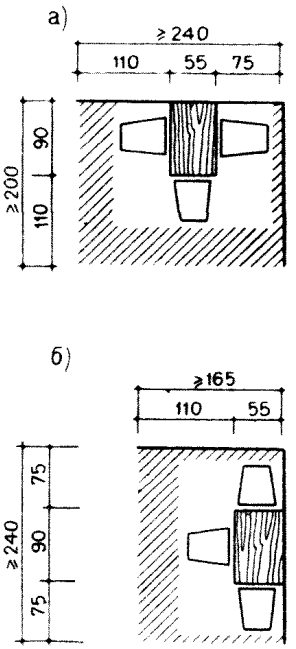

③ диваны и кресла

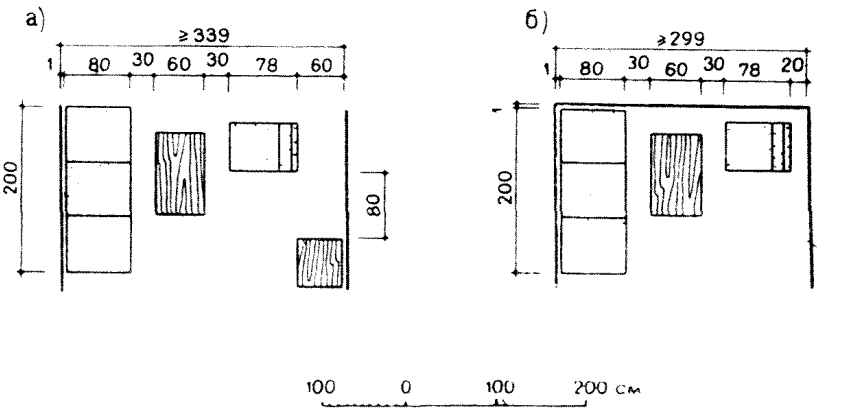

Примечания: 1. В схеме *в* показаны три варианта минимальных проходов: от торца кроватей до глухой стены, до низкой мебели и до стены с проемом.

2. В двухкомнатных номерах типа «люкс» рекомендуется принимать размер от торца кроватей до стены (схема *в*) с допуском минус 5 *см*.

① размеры отделений

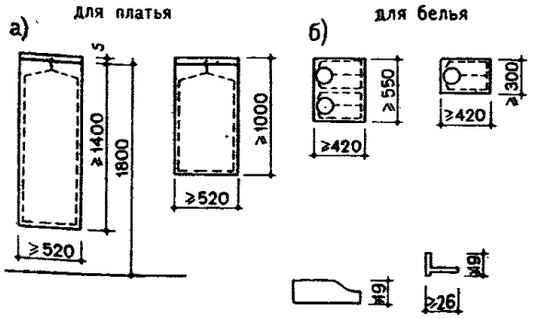

② минимально необходимые параметры встроенного шкафа

показатели	единица измерения	в однокомнатном номере на количество чел.				в 2-комнатном номере на 2-3 чел.
		1	2	3	4	
площадь	$м^2$	0,30	0,54	0,72	1,08	0,99
объем	$м^3$	0,60	1,1.	1,45	2,16	1,90
размер по фронту	см	50	90	120	180	180
глубина	см	60	60	60	60	60

③ размещение отделений в шкафах

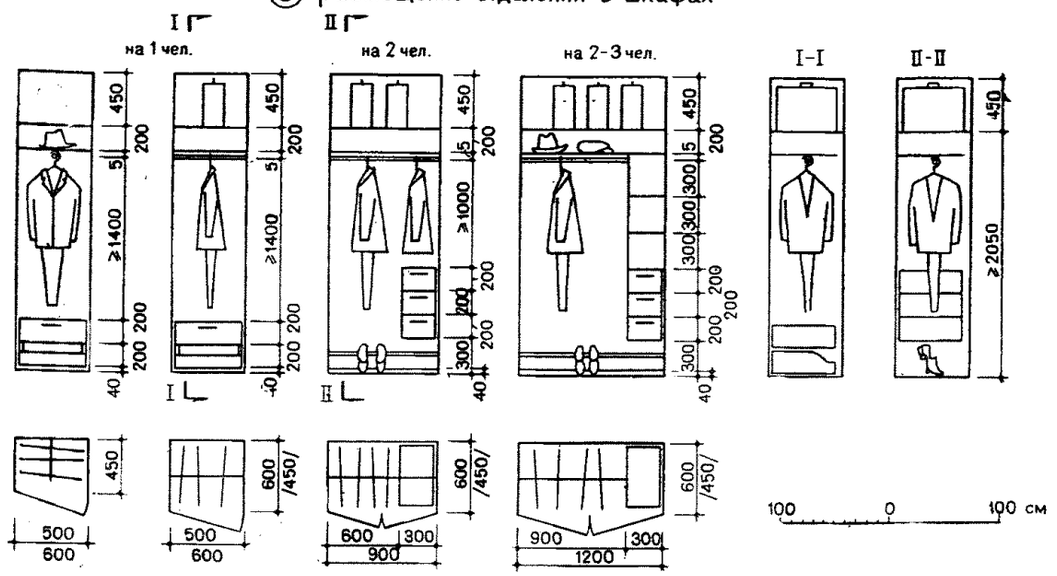

④ размещение встроенных шкафов в номерах

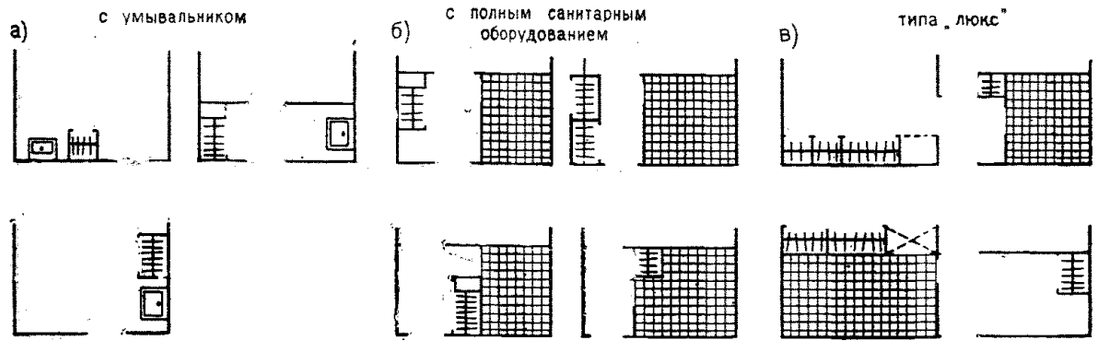

Примечания: 1. Объем встроенных шкафов дан без учета антресольной части.
2. Помещения санитарных узлов условно показаны штриховкой.


а)
≥91
≥10
70
≥10
200
≥382
≥100
45
80
≥226
б)
≥41
200
≥341
≥100
55
≥110
80
≥246
в)
≥91
200
≥332
40
45
≥135
80
261
г)
≥91
200
≥292
5
≥45
100
45
80
≥276
д)
≥56
105
≥287
45
80
≥100
200
≥301
е)
≥91
80
≥252
80
≥45
100
200
≥346
100
0
100
200 см

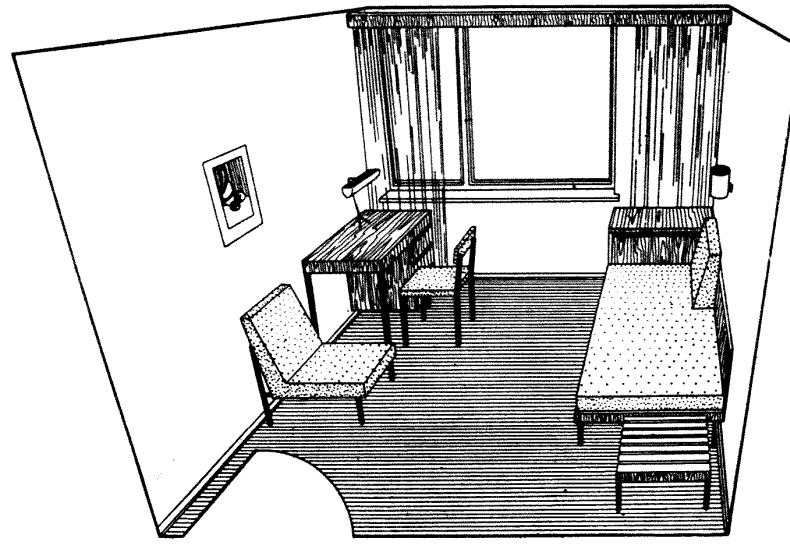


а)
б)
в)
г)
д)
е)

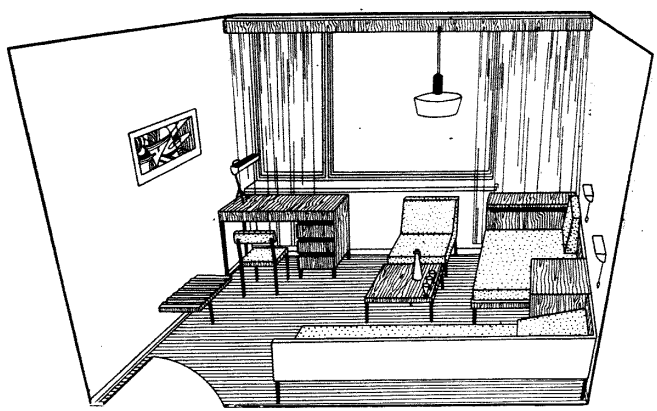

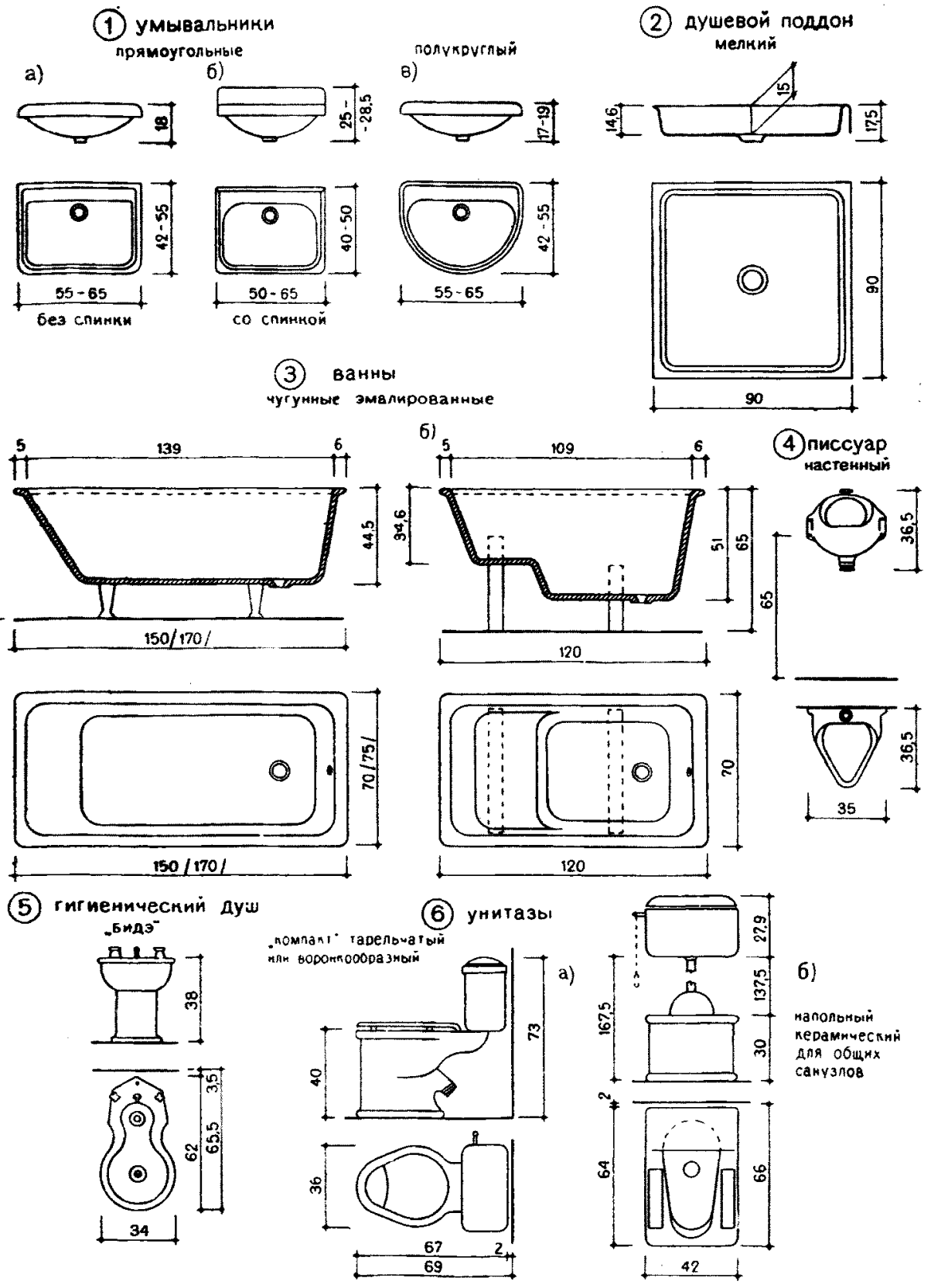

Примечание. Для помещений уборочного инвентаря предусматривается установка чугунной эмалированной мойки 60×60 *см* на высоте 60 *см* от пола.

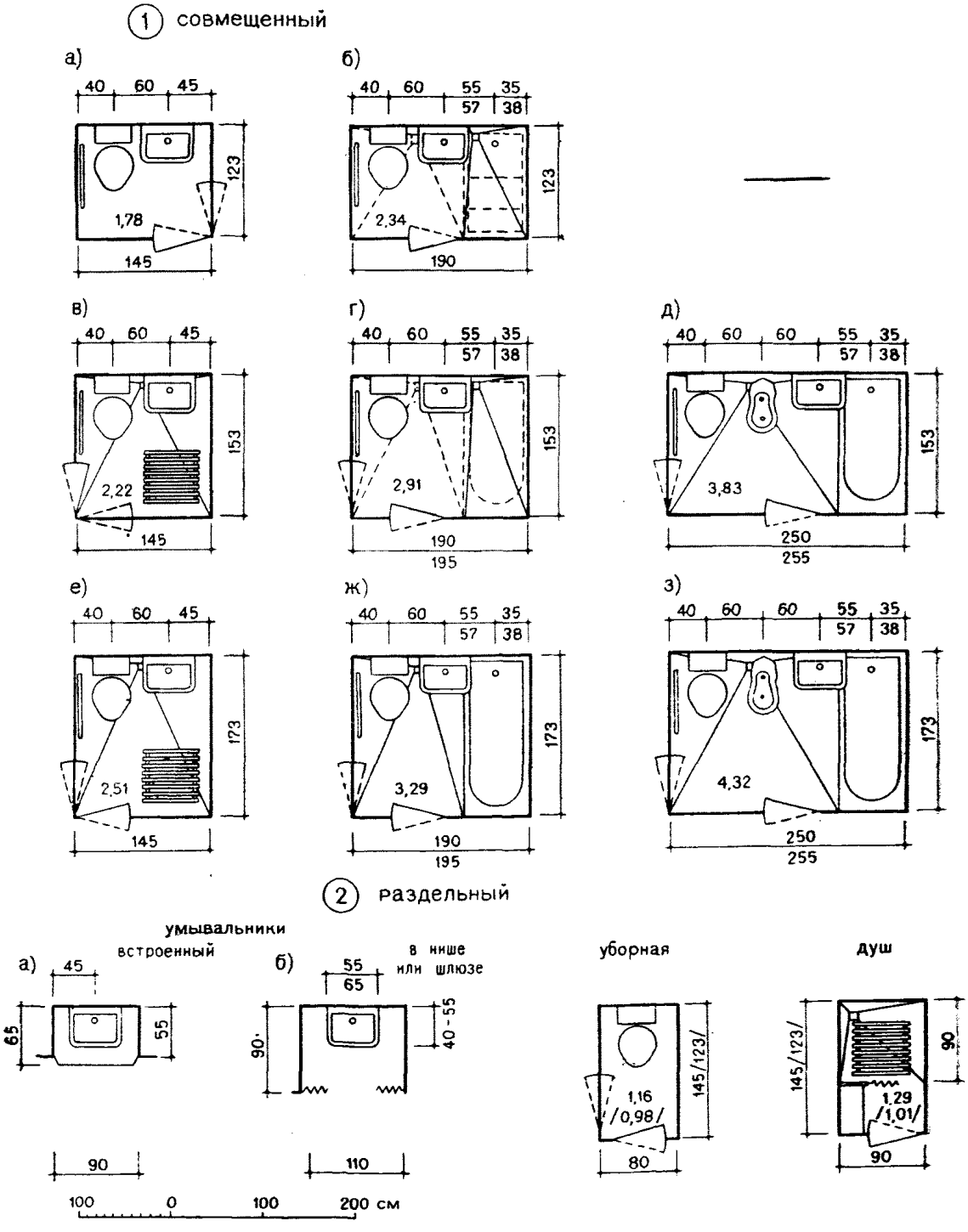

Примечания: 1. Размеры санитарных узлов даны минимальные.

2. Пунктиром на схемах показана возможная установка ванн взамен душа.

3. Совмещенный санузел размером 123×145 *см* в сочетании с душевой кабиной рекомендуется только для номеров туристского класса.

① уборные мужские

а)

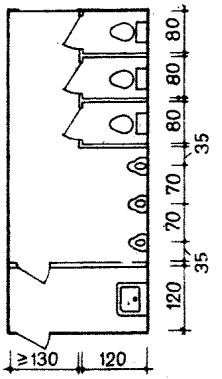

б)

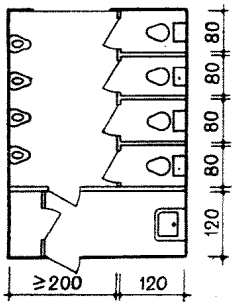

② уборные женские

в)

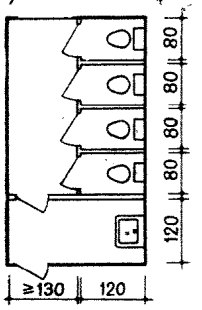

г)

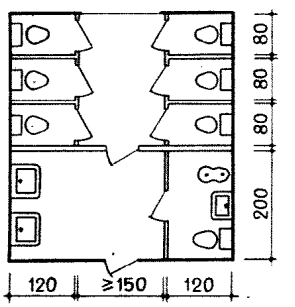

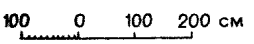

③ кабина личной гигиены женщины

д)

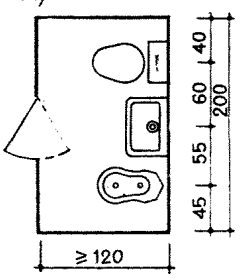

е)

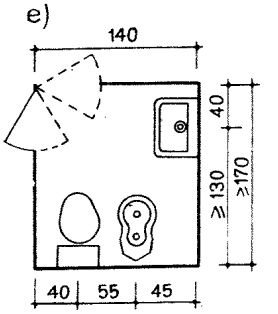

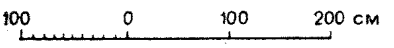

Примечание. Количество санитарных приборов определяется из расчета: для уборных мужских — 1 унитаз, 1 писсуар на 18 человек; для уборных женских — 1 унитаз на 12 человек и 1 гигиеническая кабина на 50 человек.

(1) с общими раздевальными

а)

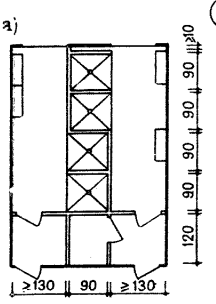

б)

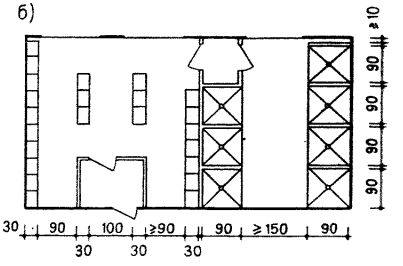

в)

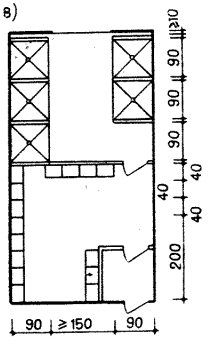

г)

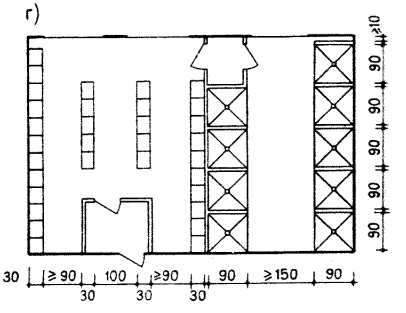

(2) с индивидуальными раздевальными

а)

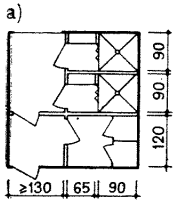

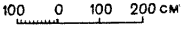

б)

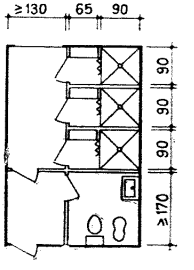

Примечание. Расчет душевых — 1 сетка на 30 человек.

(1) номер однокомнатный - 1-местный и 2-местный

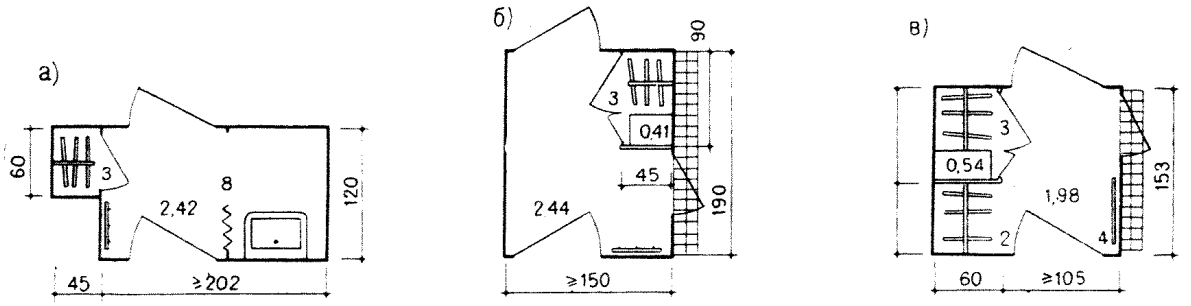

(2) номер двухкомнатный - 2-3-местный /люкс/

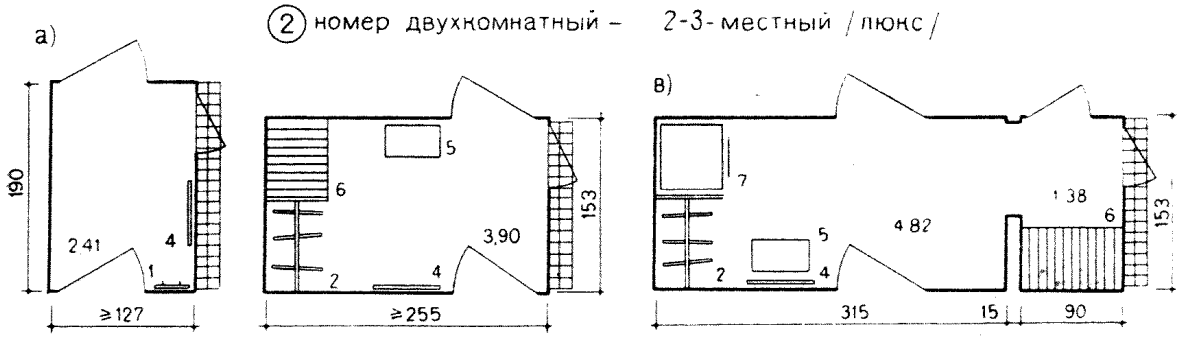

(3) номер туристский

однокомнатный 3-местный

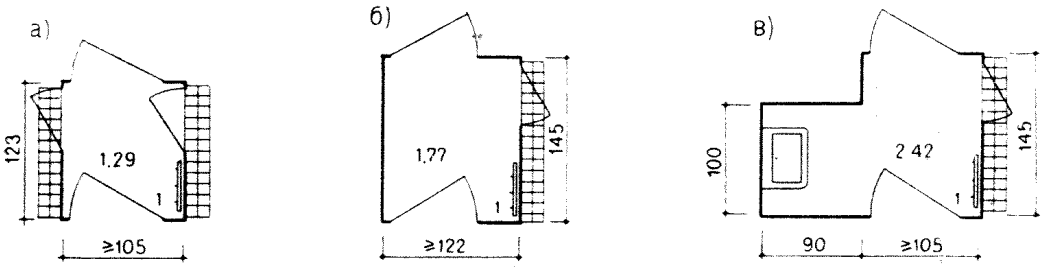

одно-двухкомнатный 4 5 6-местный

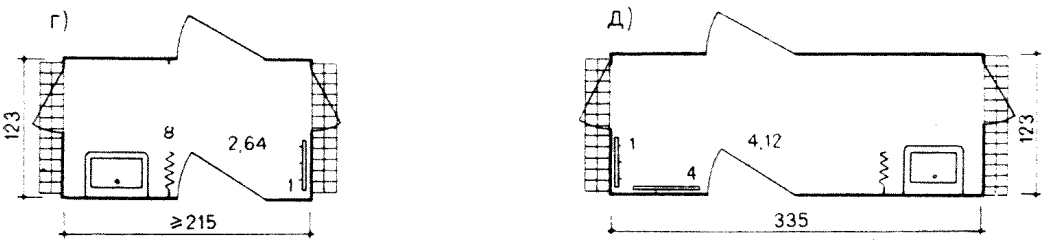

Примечания: 1. Площадь передней минимальная, дана без учета встроенных шкафов.

2. Габариты оборудования передней указаны на листе 5.

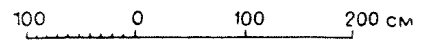

Экспликация:

1 — вешалка; *2* — ниша со штангой для верхней одежды; *3* — шкаф встроенный; *4* — зеркало; *5* — банкетка; *6* — подставка для чемоданов; *7* — холодильник; *8* — штора на штанге

① группировка мебели

а)

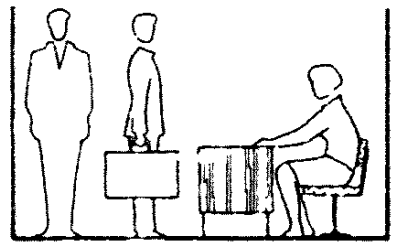

минимальная ширина холла

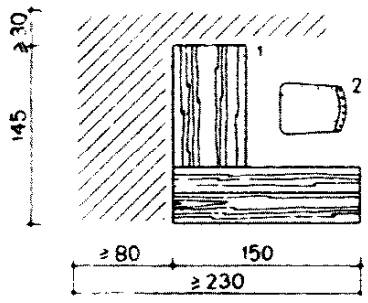

б)

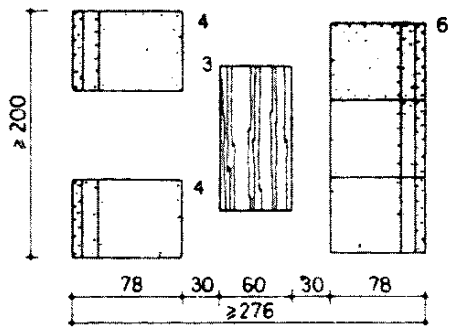

в)

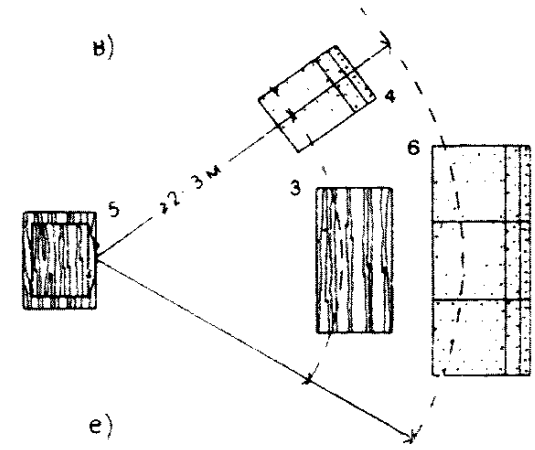

г) оборудование в рабочей зоне дежурного по этажу

	наименование предметов мебели	размеры
1	стол дежурного по этажу	145×60/150×45
2	стул вращающийся	45×50
3	стол журнальный	60×120
4	кресло для отдыха	55/65/×78
5	стол для телевизора	55×80
6	диван	180/190/×78
7	банкетка	55×55
8	цветочница	55×55

д)

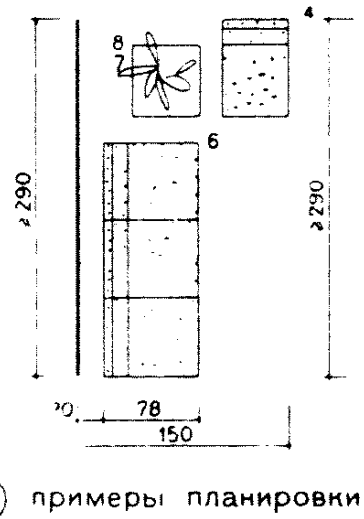

е)

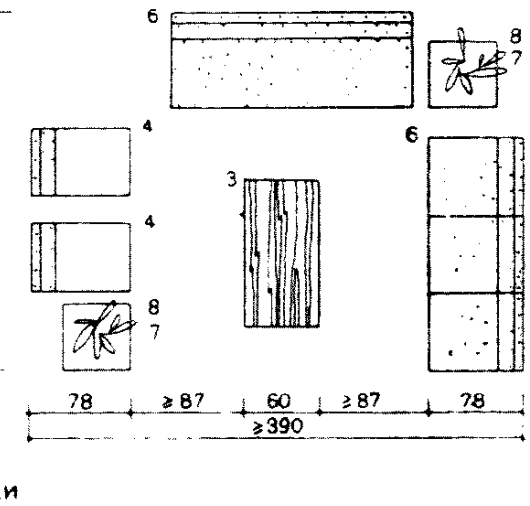



② примеры планировки

площадь 14-20 м²

а)

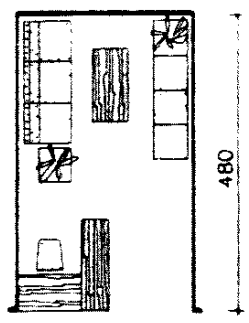

б)

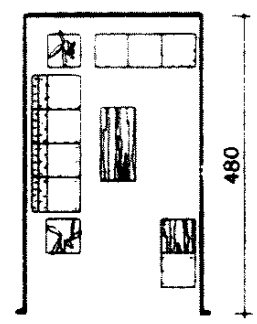

в)

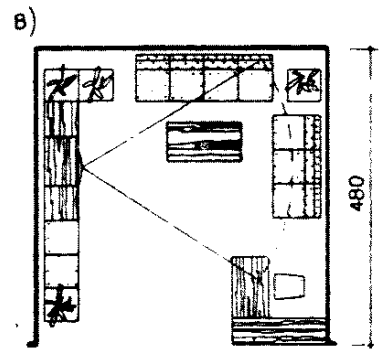

площадь 35-40 м²

г)

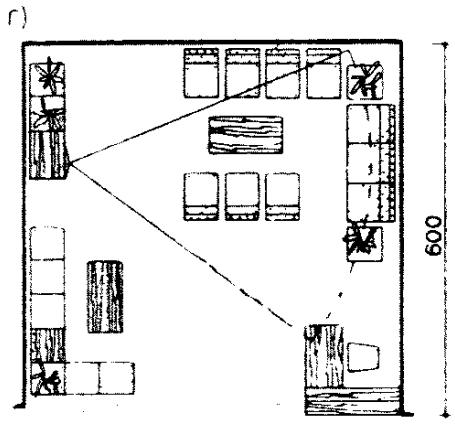

д)

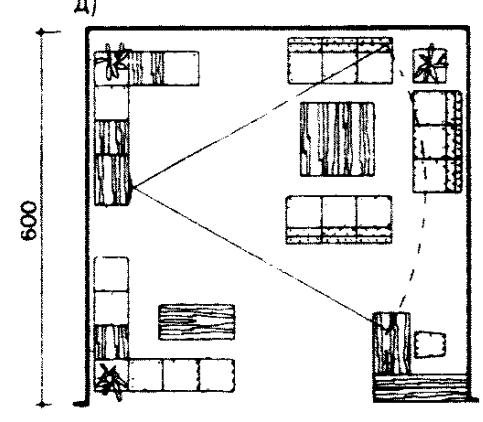



2
РАЗДЕЛ

ЛЕСТНИЦЫ, ЛИФТЫ

Размеры железобетонных лестничных маршей и площадок с учетом проекта изменений ГОСТ 9818—67

Эскиз разреза и плана лестницы	Высота этажа, *см*	Размеры марша, *см*			Размеры площадки, *см*		Примечание
		длина *L*	ширина *B*	высота *H*	длина *L'*	ширина *B'*	
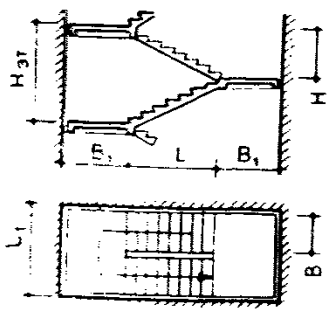	280	240	105 или 120	140	224	124	В многоэтажных жилых зданиях с лифтами допускается применение площадок других размеров
					254	154	
	270				284	184	
					314	214	
				150		244	
	300					274	

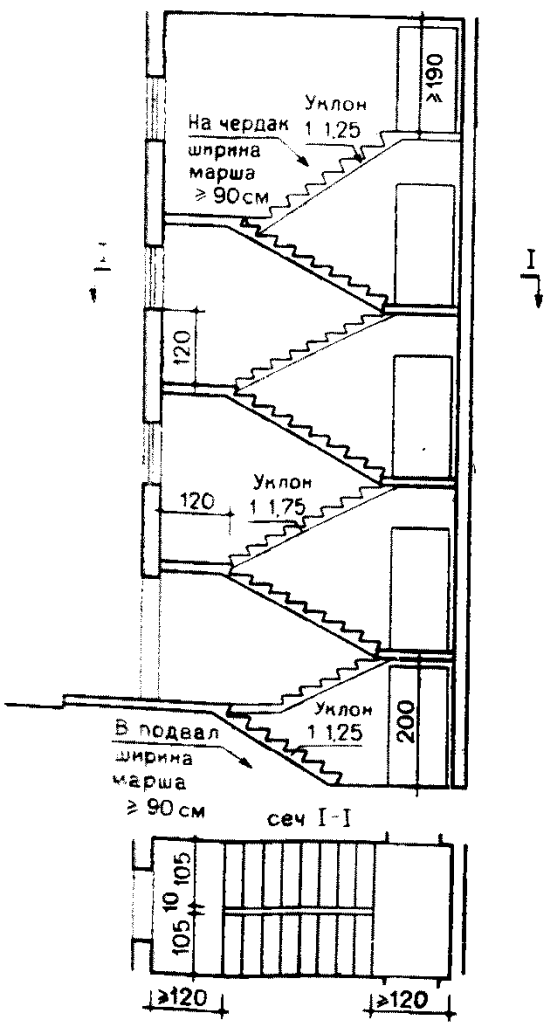

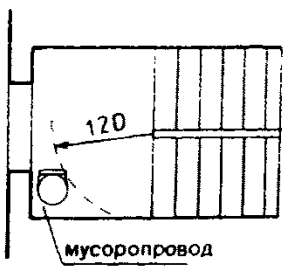

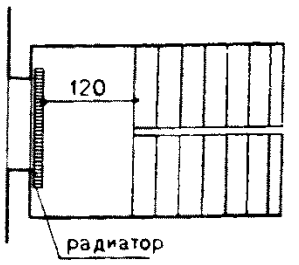

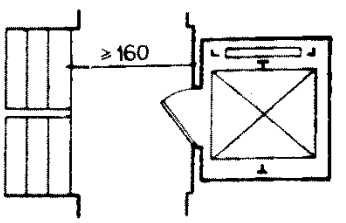

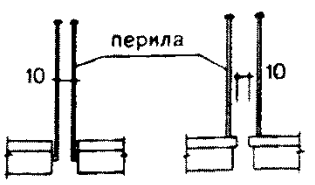

Примечания: 1. В незадымляемых лестничных клетках нижняя отметка светового проема со стеклоблоками должна быть на уровне 120 *см* от пола лестничной площадки.

2. Число ступеней (подъемов) в одном марше лестницы должно быть не менее 3 и не более 18.

3. Сборные элементы железобетонных лестниц приведены в «Сортаменте унифицированных строительных элементов жилых и общественных зданий» (ЦНИИЭП жилища. Отдел норм, стандартов и каталогов, 1970 г., проект).

4. Допускается изготовление по типовым чертежам площадок других размеров: длиной 226, 256, 286, 336 и 456 *см* соответственно модульным планировочным шагам 240, 270, 300, 360 и 480 *см* (см. таблицу).

Основные параметры лифтов	Характеристика основных параметров лифтов номинальной грузоподъемности в *кг*						Примечание
	320		500		1000		
Скорость, *м/сек*	0,71	1	1	1,4	1	1,4	Пассажирские лифты грузоподъемностью 320 и 500 *кг* со скоростью движения кабины 0,71 и 1 *м/сек* допускается изготовлять с ручными раздвижными дверями кабины и шахты
Наибольшая высота подъема, *м*	45	75	75	100	75	100	
Количество остановок кабины, не более	9	16	16	24	16	24	В величину номинальной грузоподъемности лифта вес кабины не входит
Вместимость кабины (человек)	4	4	6	6	12	12	
Тип кабины	Непроходная с раздвижными автоматическими дверями						В обоснованных случаях, если невозможно устройство глухих шахт, допускается установка пассажирских лифтов со скоростью 0,7 и 1 *м/сек* в металлокаркасных шахтах с остеклением или ограждением их металлической сеткой, но это должно быть согласовано с головной организацией по проектированию лифтов.
Тип шахты	Глухая с раздвижными автоматическими дверями						
Расположение противовеса	Сзади или сбоку кабины				Сзади кабины		В общую номенклатуру лифтов по ГОСТ 5746—67 включены грузо-пассажирские лифты с удлиненными кабинами для подъема и спуска пассажиров, мебели и др. Такие лифты имеют грузоподъемность 500 и 1000 *кг* и скорость движения кабины 1 и 1,4 *м/сек* (лист 19)
Расположение машинного помещения	Вверху над шахтой						
Система управления лифтами	Кнопочная внутренняя с вызовом порожней кабины на любой этаж		Кнопочная внутренняя с вызовом порожней кабины на любой этаж и с попутными остановками по вызовам при движении кабины вниз				
			или кнопочная внутренняя собирательная по приказам и вызовам при движении вверх и вниз				

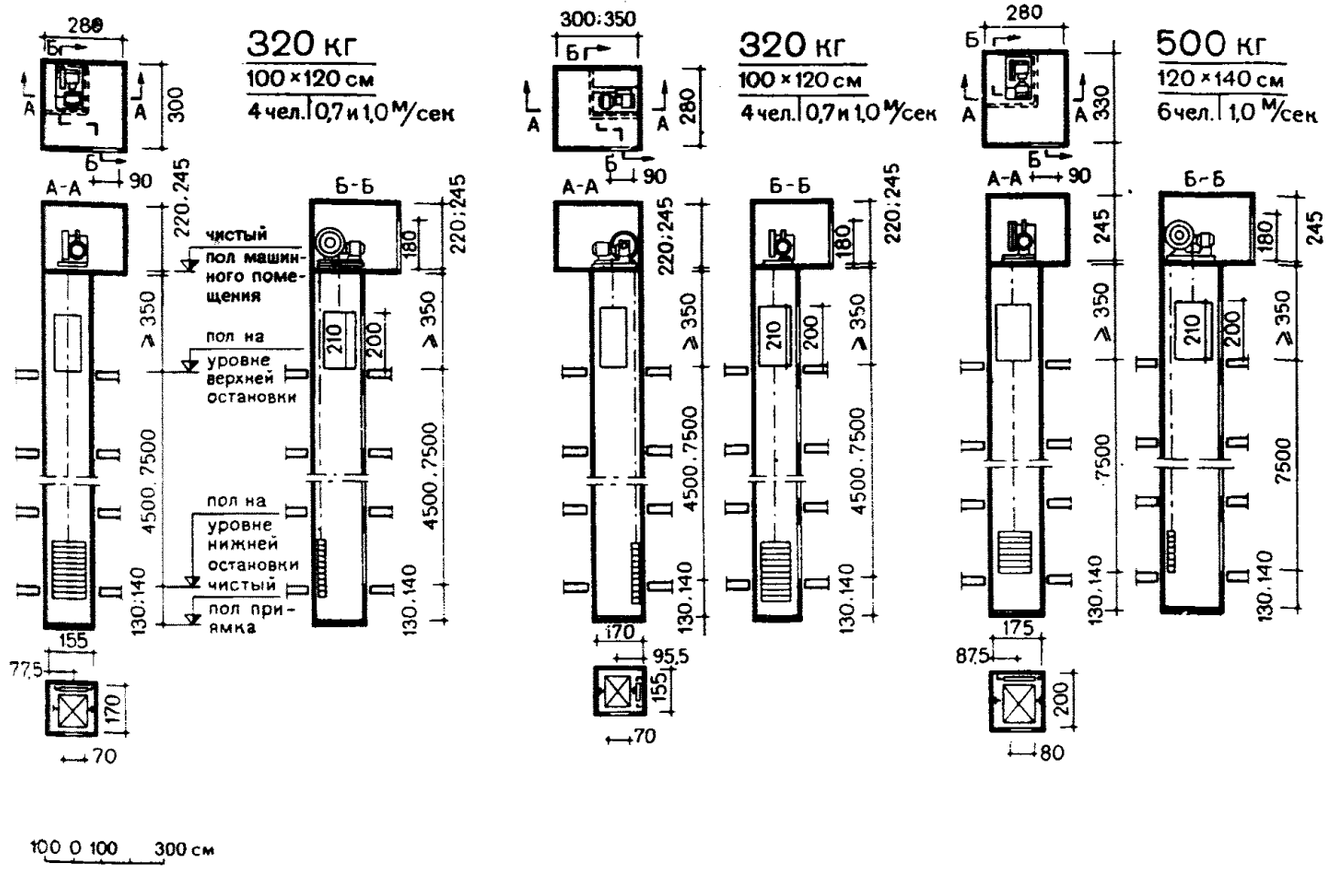

Основные размеры кабин, лифтовых шахт, машинных помещений, размеры дверей в них, глубины приямков указаны для каждого типа обычных лифтов в габаритных схемах на листах 18—20

Примечания: 1. Для каждого типа лифта указаны грузоподъемность, ширина и глубина кабины (по наружному измерению), вместимость кабины (число пассажиров, на которое рассчитан лифт) и скорость движения кабины. Размеры шахты — внутренние.

2. Размер двери машинного помещения 90×180 *см*; проемы в зависимости от конструкций стен следует принимать по МРТУ 20-6-65. В схемах указано рекомендуемое расположение дверей машинных помещений; другое расположение возможно лишь при условии согласования с головной организацией по проектированию лифтов.

3. При двух значениях размеров первое относится к лифту со скоростью 0,7 *м/сек*, второе — к лифту со скоростью 1 *м/сек*.

4. Для глухих железобетонных шахт лифтов могут быть применены сборные элементы (тюбинги высотой на этаж).

ТИПЫ И ПАРАМЕТРЫ ОБЫЧНЫХ ПАССАЖИРСКИХ ЛИФТОВ

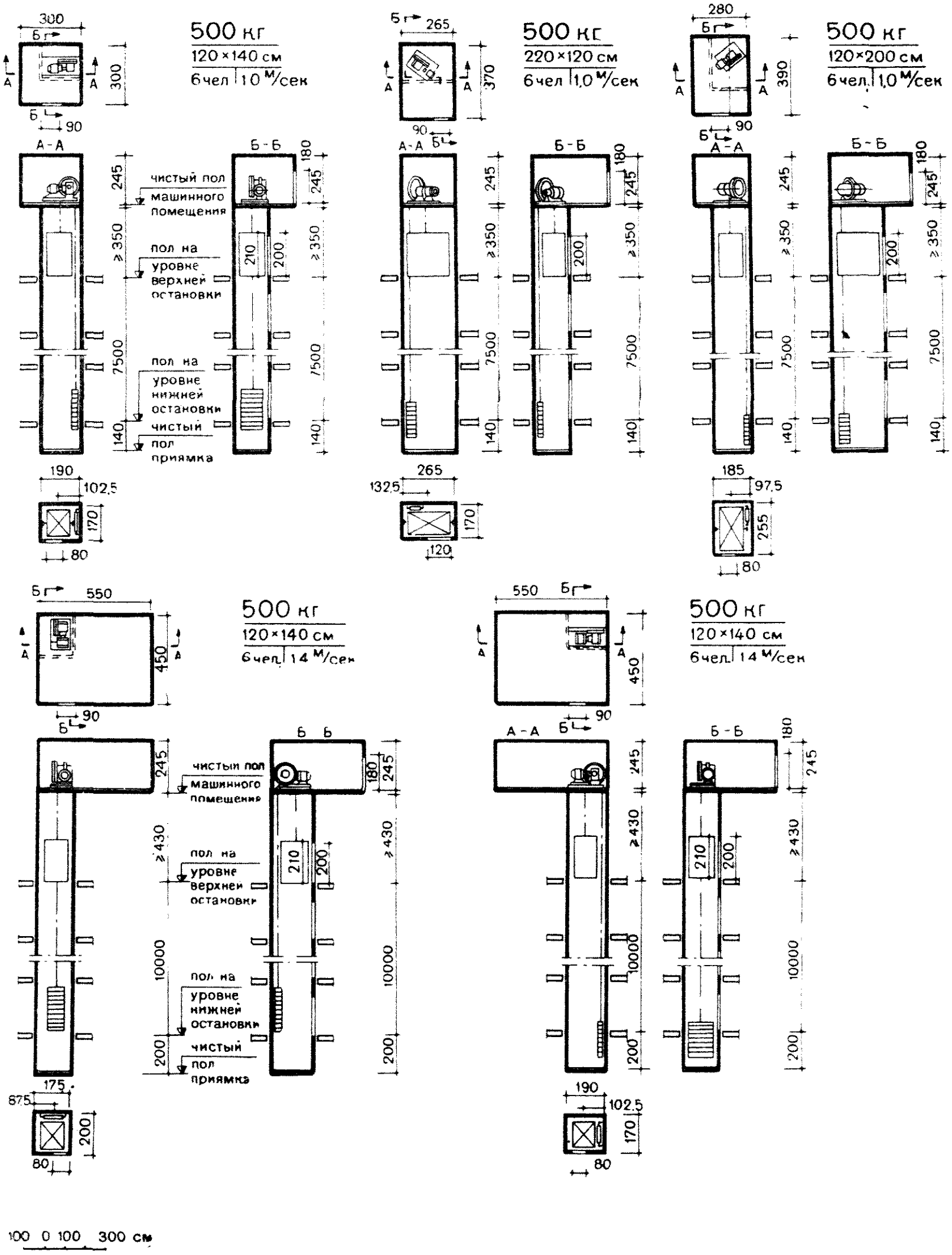

Примечание. См. текст на листе 18.

ТИПЫ И ПАРАМЕТРЫ ОБЫЧНЫХ ПАССАЖИРСКИХ ЛИФТОВ

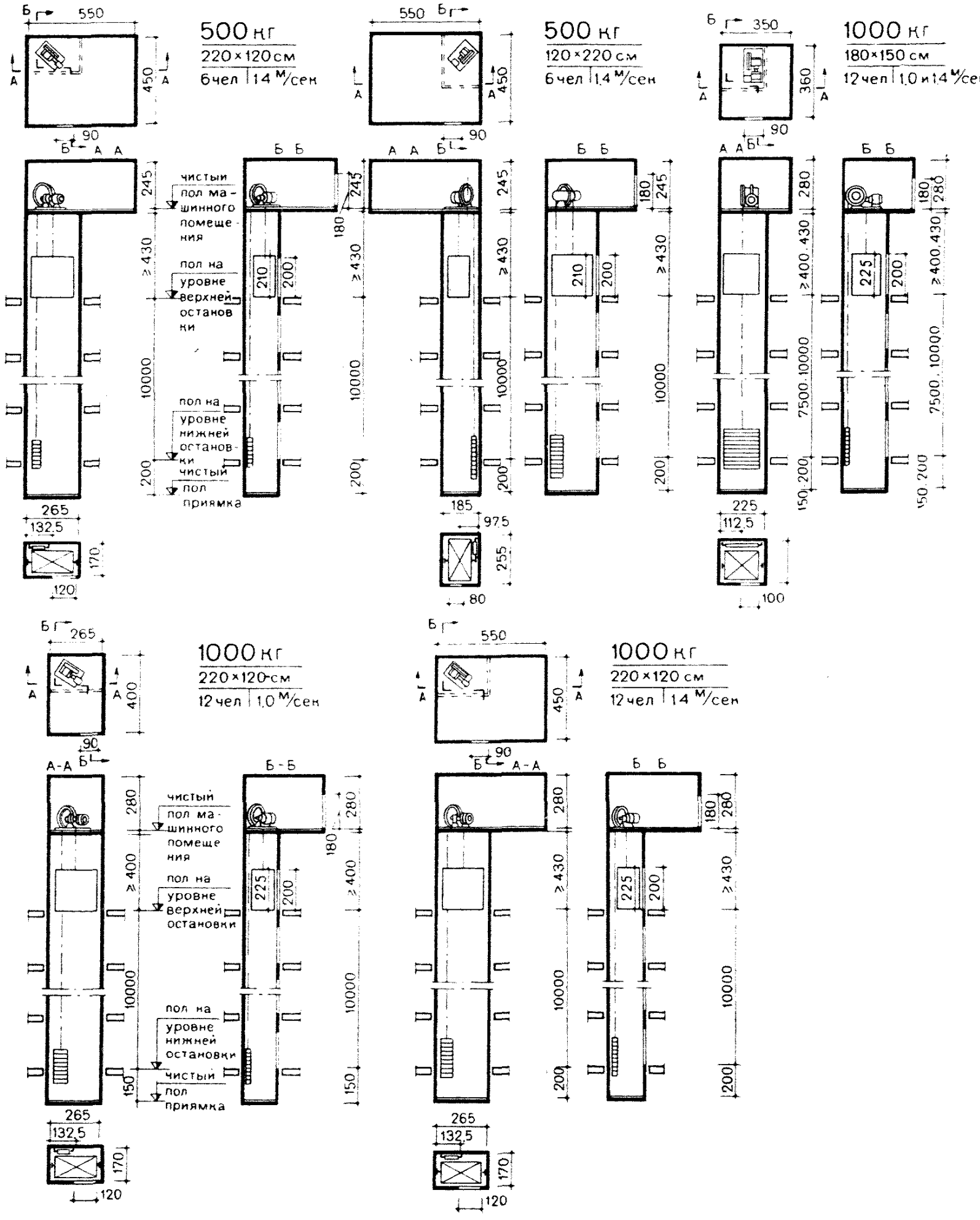

Примечание. Габариты шахты лифта 1000 *кг* (на верхнем рисунке) — 225×215 *см*.

Основные параметры лифтов	Характеристика основных параметров лифтов номинальной грузоподъемности в *кг*				Примечание
	1000		1600		
Скорость, *м/сек*	2	4	2	4	В величину номинальной грузоподъемности лифта вес кабины не входит. При установке двух и более лифтов, обслуживающих одни и те же этажи, рекомендуется предусматривать групповое управление лифтами. Ширина групповой шахты равна произведению ширины шахты для одного лифта на число лифтов в группе с прибавлением суммарной ширины балок, укладываемых между лифтами, но не более 10 *см* для каждой балки. Доступ в блочное помещение осуществляется через люк, устраиваемый в полу машинного помещения
Наибольшая высота подъема, *м*	150		150		
Количество остановок кабины, не более	40		40		
Вместимость кабины (человек)	12		20		
Тип кабины	Непроходная с раздвижными автоматическими дверями				
Тип шахты	Глухая с раздвижными автоматическими дверями				
Расположение противовеса	Сзади кабины				
Расположение машинного и блочного помещений	Вверху над шахтой				
Система управления лифтами	Кнопочная внутренняя собирательная по приказам и вызовам при движении кабины вверх и вниз или (для лифта грузоподъемностью 1000 *кг*) кнопочная собирательная с вызовом порожней кабины на любой этаж и с попутными остановками по вызовам при движении кабины вниз				

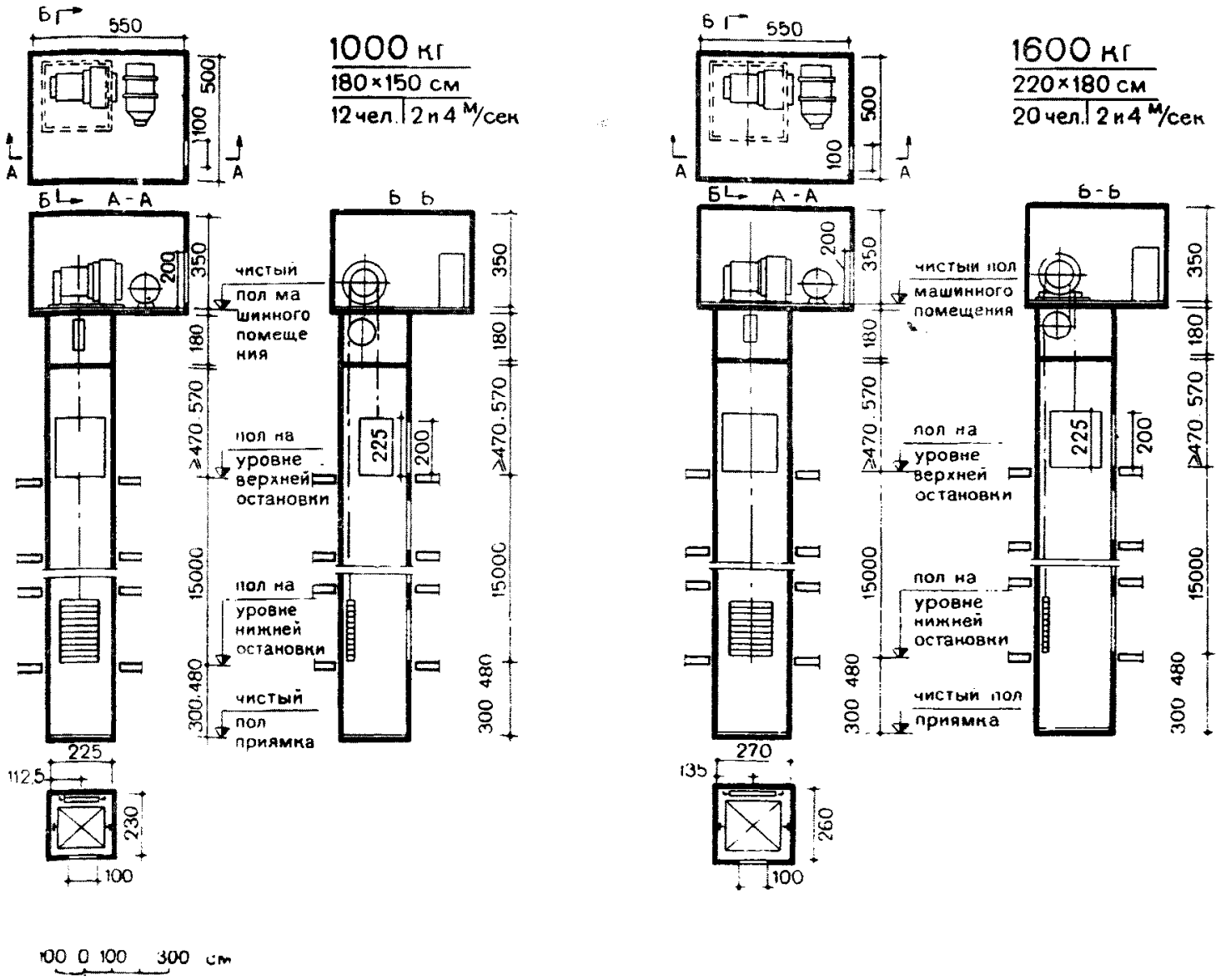

Основные размеры кабин, лифтовых шахт, машинных и блочных помещений, размеры дверей в них, глубины приямков указаны на габаритных схемах для каждого типа скоростных лифтов.

Примечания: 1. Для каждого типа лифта указаны грузоподъемность, ширина и глубина кабины (по наружному измерению), вместимость кабины (число пассажиров, на которое рассчитан лифт) и скорость движения кабины. Размеры шахты внутренние.

2. Размер двери машинного помещения 100×180 *см*; проемы в зависимости от конструкций стен следует принимать по МРТУ 20-6-65. В схемах указано рекомендуемое расположение дверей машинных помещений; другое расположение возможно лишь при условии согласования с головной организацией по проектированию лифтов.

3. При двух значениях размеров первое относится к лифту со скоростью 2 *м/сек*, второе — к лифту со скоростью 4 *м/сек*.

4. Для глухих железобетонных шахт лифтов могут быть применены сборные элементы (тюбинги высотой на этаж).

3
РАЗДЕЛ

ПРИМЕРЫ ПЛАНИРОВКИ ГРУПП ПОМЕЩЕНИЙ И ЖИЛЫХ КОРПУСОВ


а)
б)
в)
1
2
3
8,48
9,33
8,45
9,54
9,74
9,32
8,80
9,21
9,43
2,70
3,06
100 0 100 200 300 см


①
②
③
а)
8,50
1,59
9,39
1,89
9,52
2,06
б)
9,14
2,04
9,17
3,19
9,25
1,93
в)
9,14
2,13
9,17
2,59
9,49
2,15
100 0 100 200 см

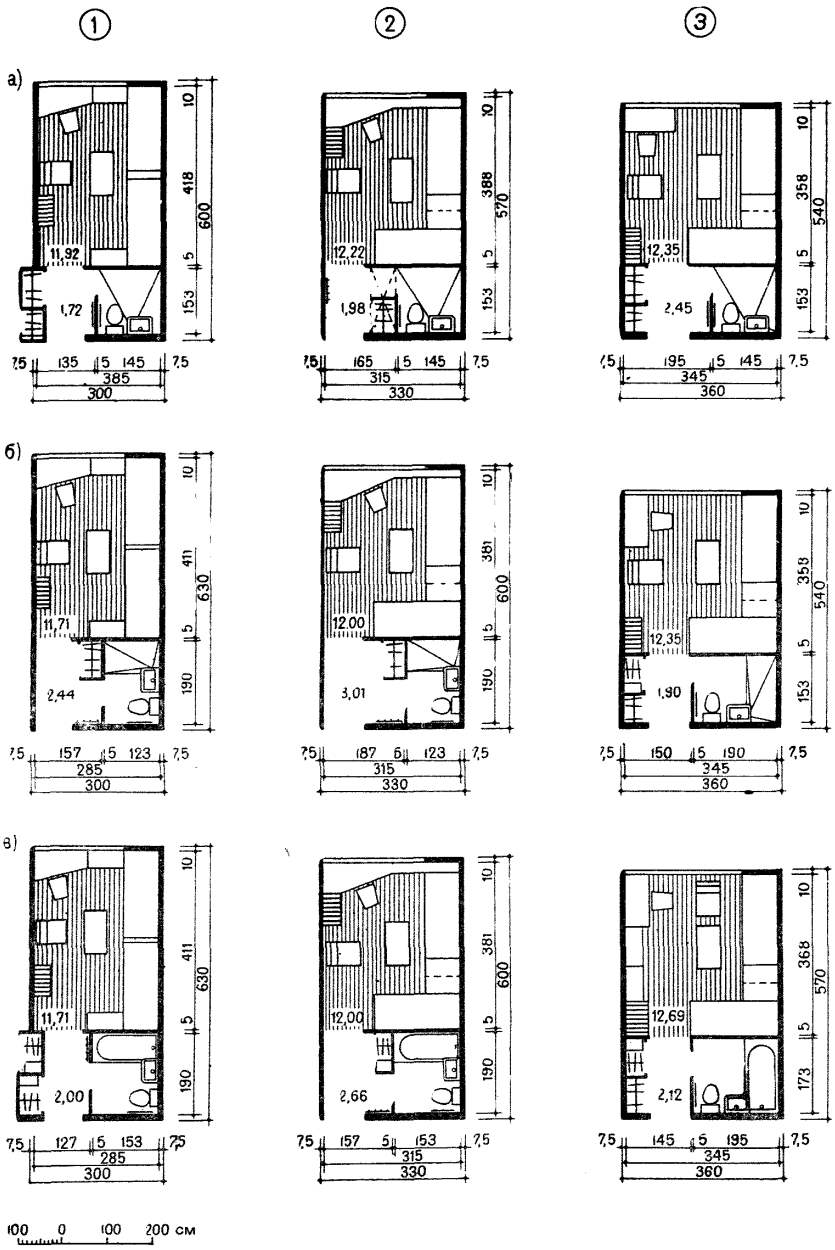
①
②
③
а)
б)
в)
11,92
1,72
12,22
1,98
12,35
2,45
11,71
2,44
12,00
3,01
12,35
1,90
11,71
2,00
12,00
2,66
12,69
2,12
100 0 100 200 см

(1) вход в санузел через переднюю, передняя и санузел – в одном поперечном шаге.

(2) вход в санузел через шлюз, санузел проходной; передняя и санузел – в двух поперечных шагах.



① ② ③

а)

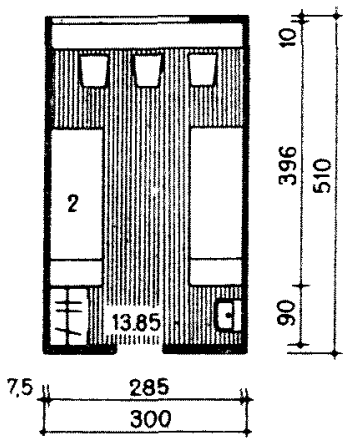

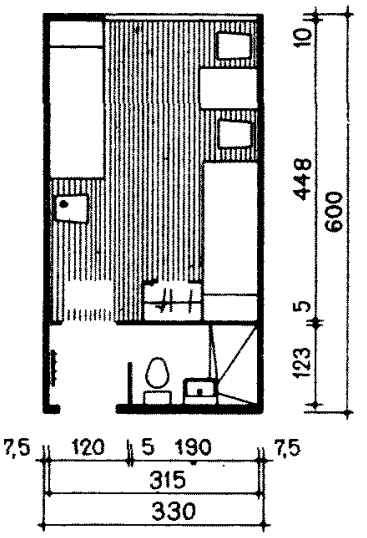

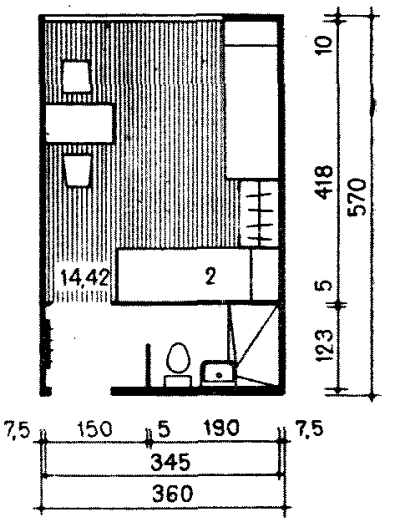

б)

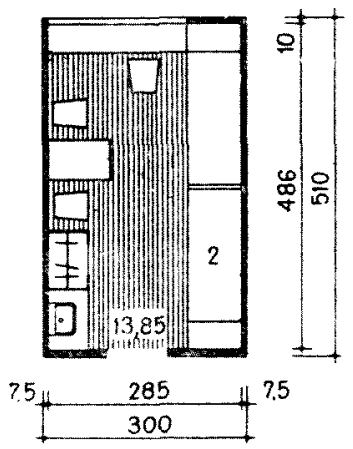

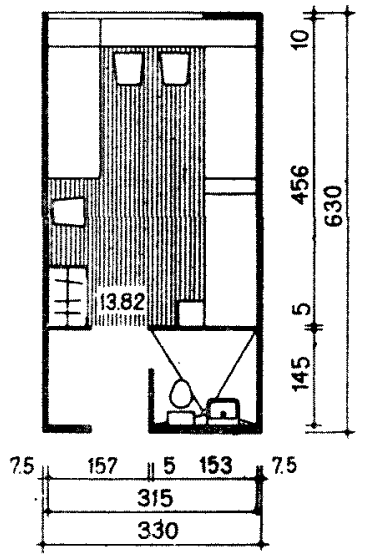

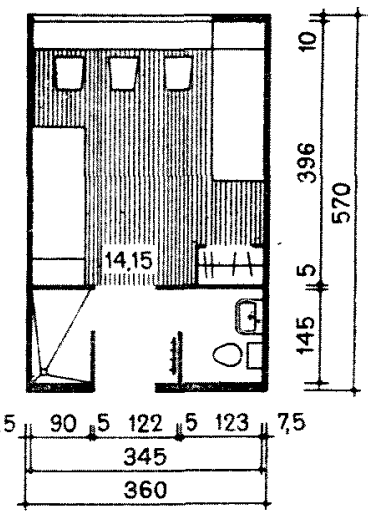

в)

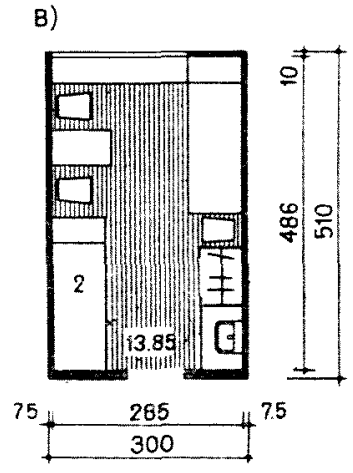

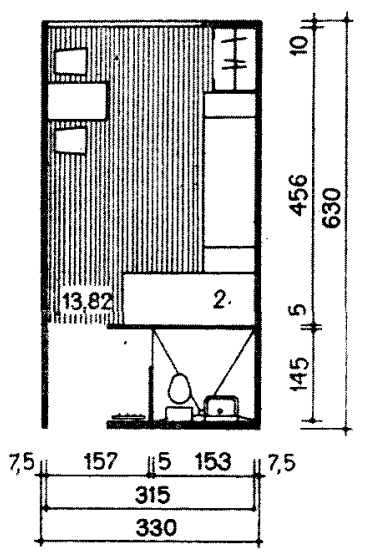

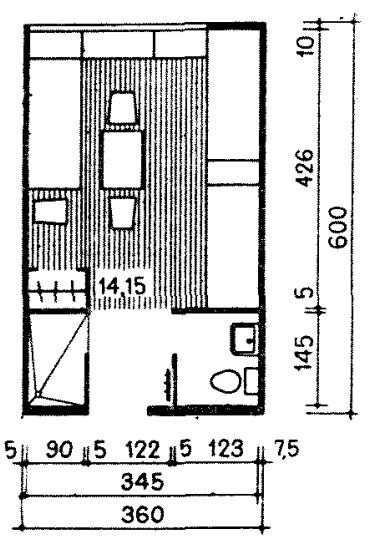

100 0 100 200 см

Примечание к листам 27, 28, 29, 30. Двухъярусные кровати допускаются в туристских гостиницах, возводимых в особых природных условиях (например, в горной местности при ограниченной площади застройки).



Примечание. См. лист 27.



Примечание. См. лист 27.

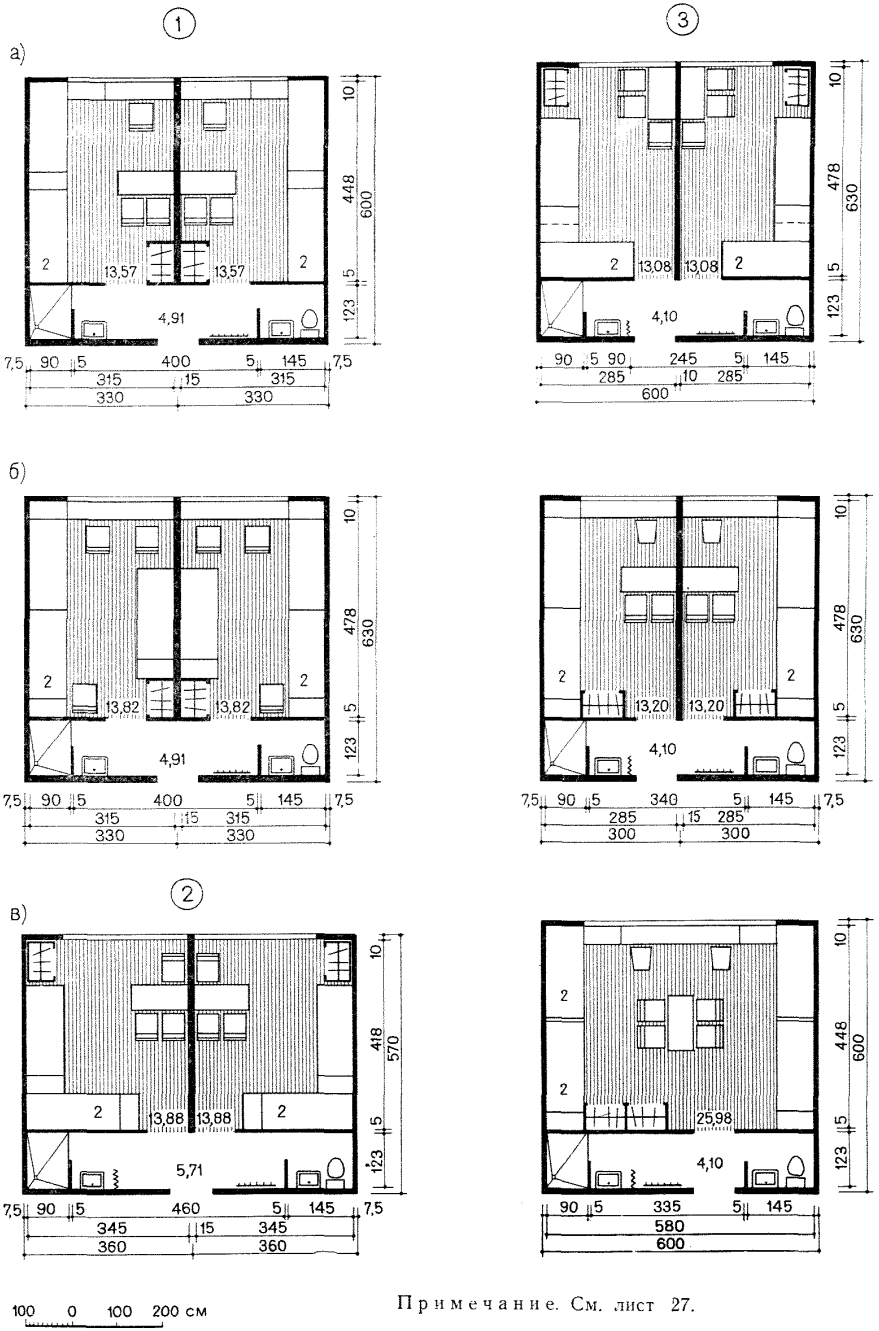

Примечание. См. лист 27.

(1) в зданиях до пяти этажей

а)

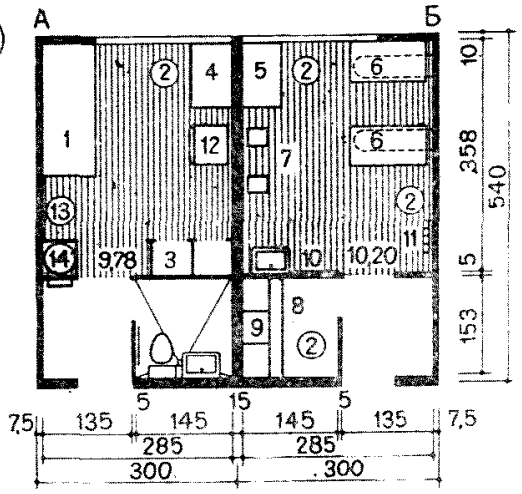

б)

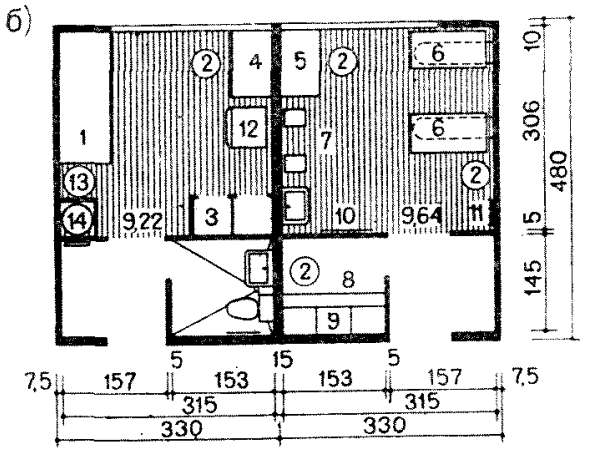

в)

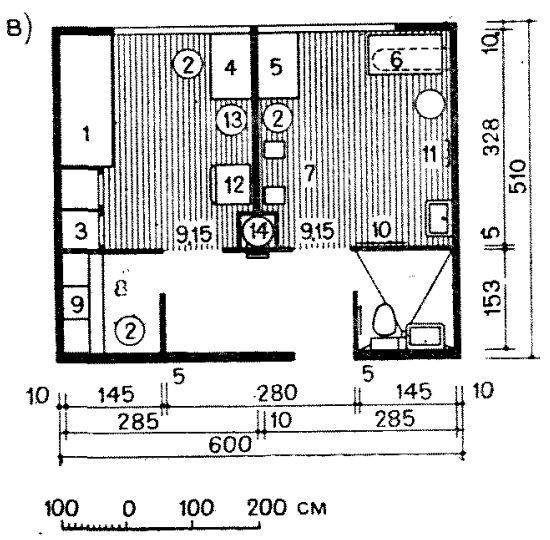

(2) в зданиях более пяти этажей

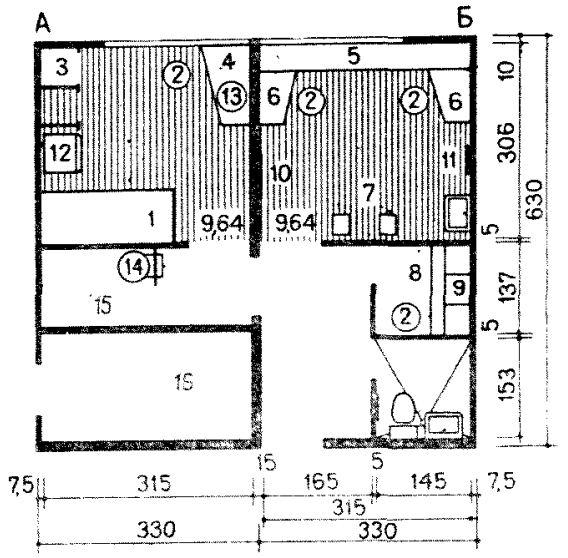

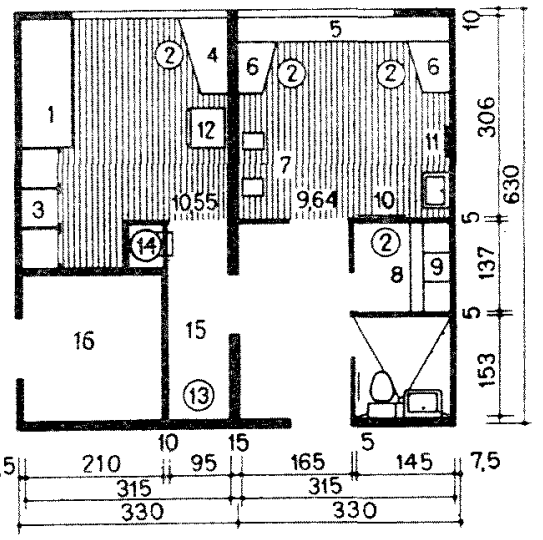

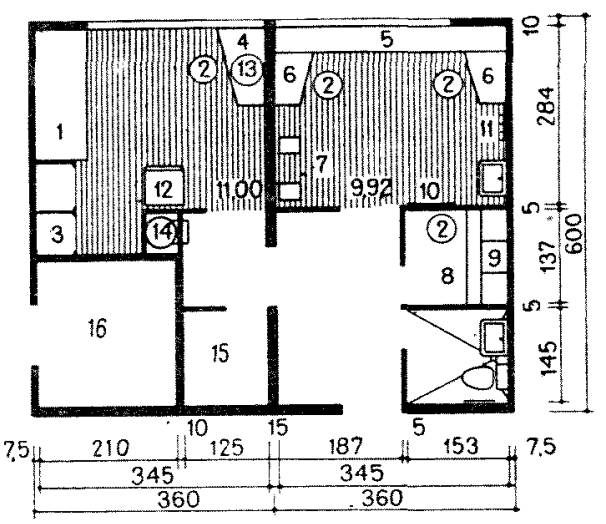

Экспликация:

А — комната-бельевая; *Б* — комната чистки и глажения одежды; *1* — диван; *2* — табурет; *3* — шкаф хозяйственный; *4* — стол-шкаф; *5* — стол-подоконная доска; *6* — стол для глажения; *7* — подставка для чистки обуви; *8* — ларь для грязного белья; *9* — полка для сортировки белья; *10* — зеркало; *11* — вешалка; *12* — холодильник; *13* — электрокипятильник; *14* — мусоропровод; *15* — инвентарная; *16* — шахта лифта

ЖИЛОЙ КОРПУС С ПОПЕРЕЧНЫМИ НЕСУЩИМИ СТЕНАМИ, ШАГ 330 *см*

а)

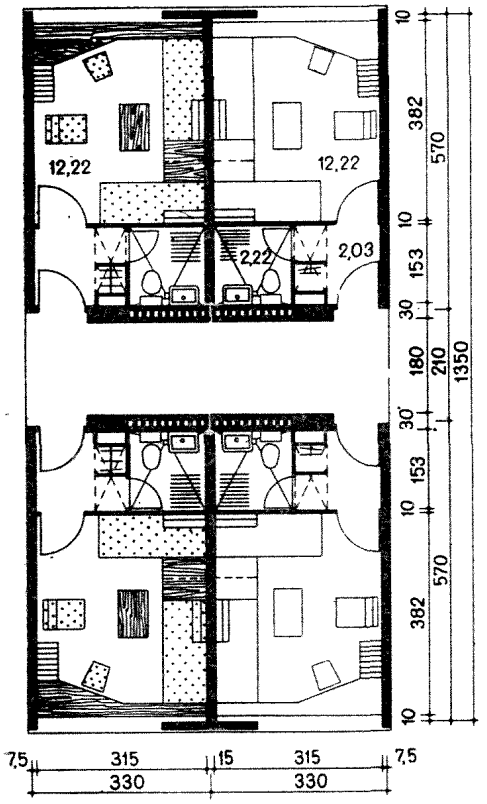

б)

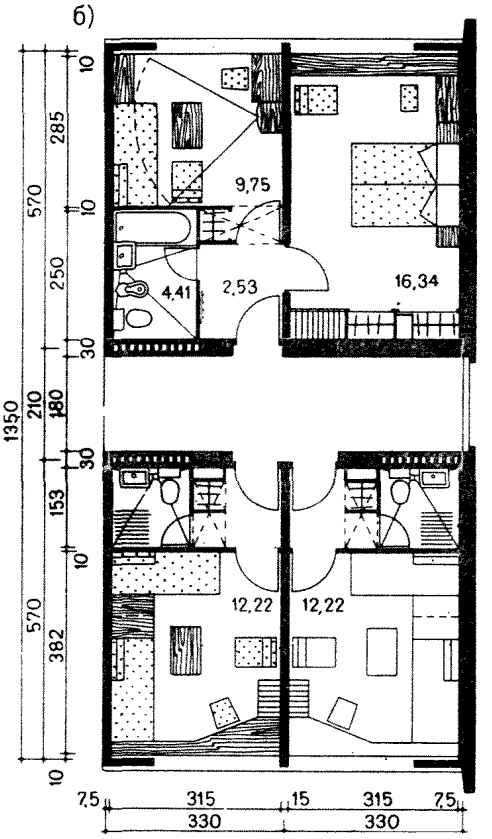

в)

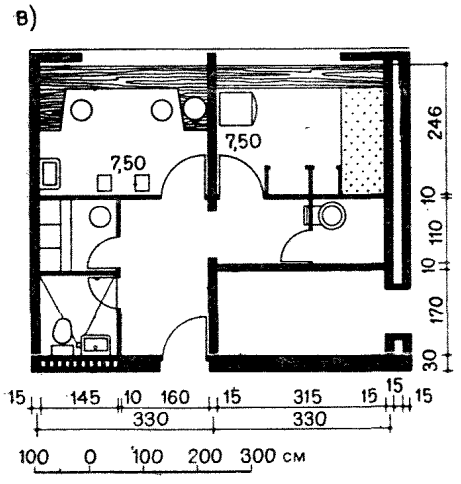

Примечания. В основе планировки — вариант 12-этажной крупнопанельной типовой гостиницы на 625 мест серии 1С-01-464-1, разработан ЦНИИЭП жилища.

Тип жилого номера	Площадь, $м^2$	
	жилая	полезная
Номер на 2 чел. «дубль»	12,22	16,83
Номер на 2—3 чел. «люкс»	26,09	33,03

ЖИЛОЙ КОРПУС С ПОПЕРЕЧНЫМИ НЕСУЩИМИ СТЕНАМИ, ШАГ 600 *см*

а)

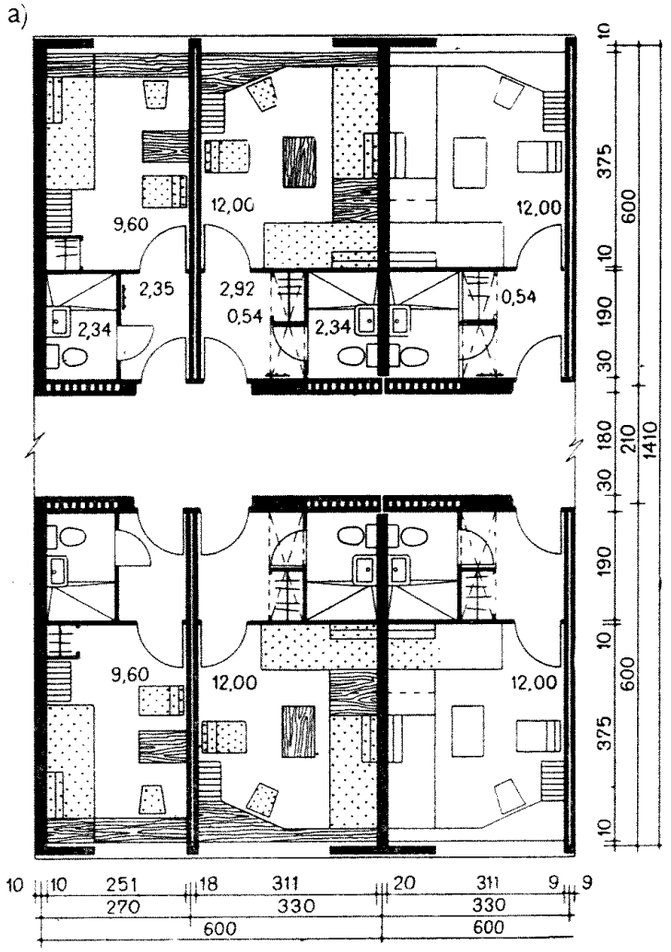

б)

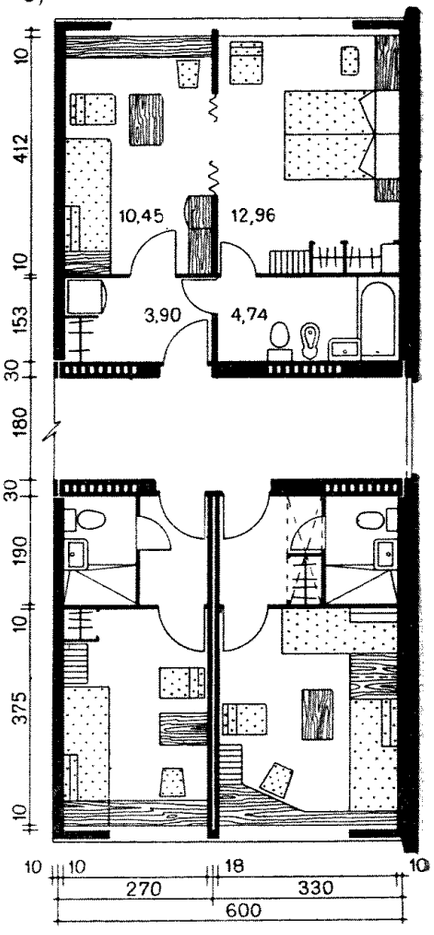

в)

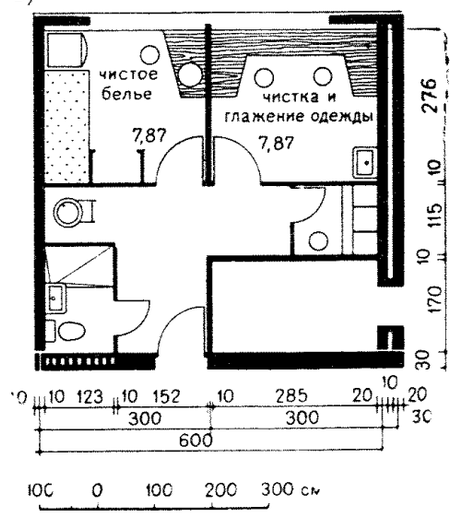

Примечание. Разработан ЦНИИЭП жилища для экспериментального строительства.

Тип жилого номера	Площадь, м²	
	жилая	полезная
Номер на 1 чел.	9,6	14,3
Номер на 2 чел. «дубль»	12	17,8
Номер на 2—3 чел. «люкс»	23,4	32

ЖИЛОЙ КОРПУС С ПРОДОЛЬНЫМИ НЕСУЩИМИ СТЕНАМИ, ШАГ 600 *см*

а)

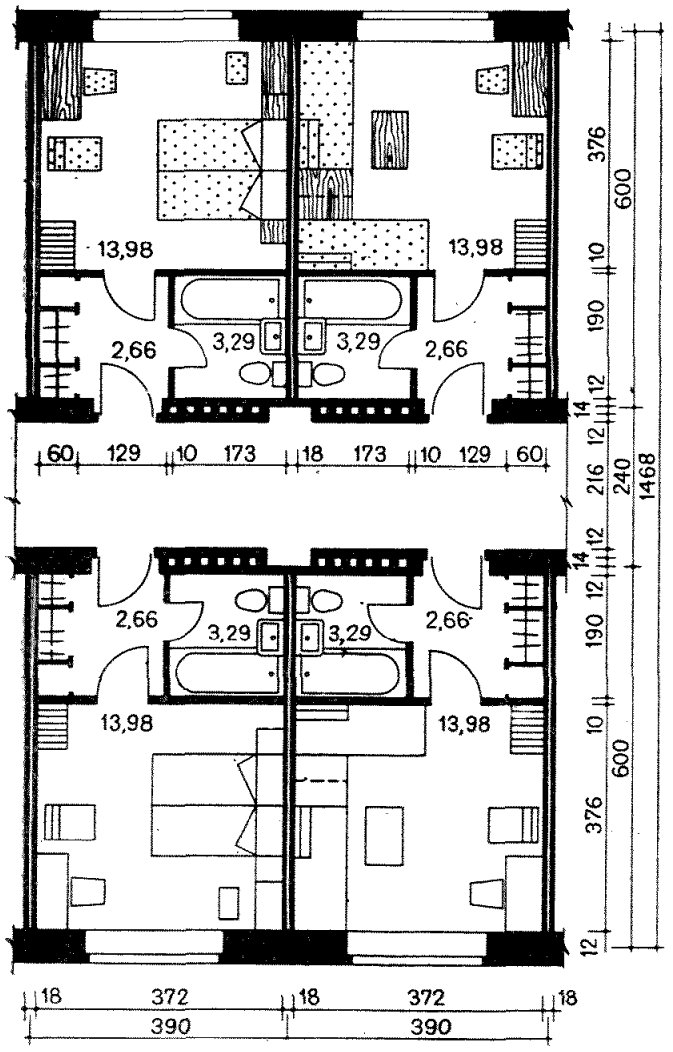

б)

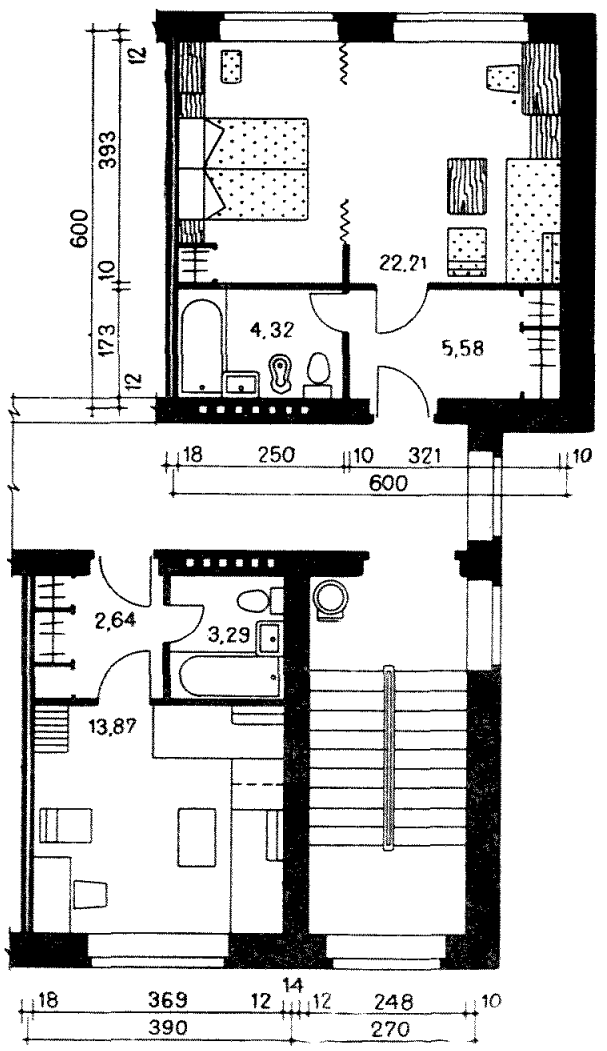

в)

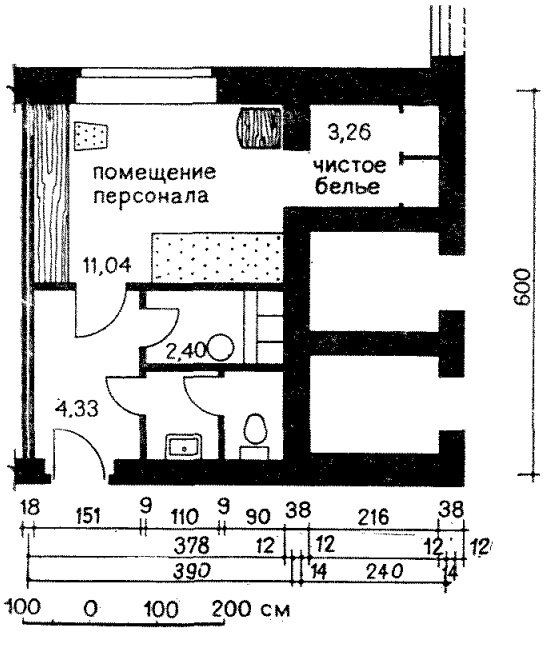

Примечание. В основе планировки — проект 6-этажной кирпичной гостиницы, разработанный Моспроектом.

Тип жилого номера	Площадь, м²	
	жилая	полезная
Номер на 2 чел.	13,86	19,81
Номер на 2 чел. «люкс»	22,47	32,39

ЖИЛОЙ КОРПУС КАРКАСНОЙ КОНСТРУКЦИИ, ШАГ 600 *см*

а)

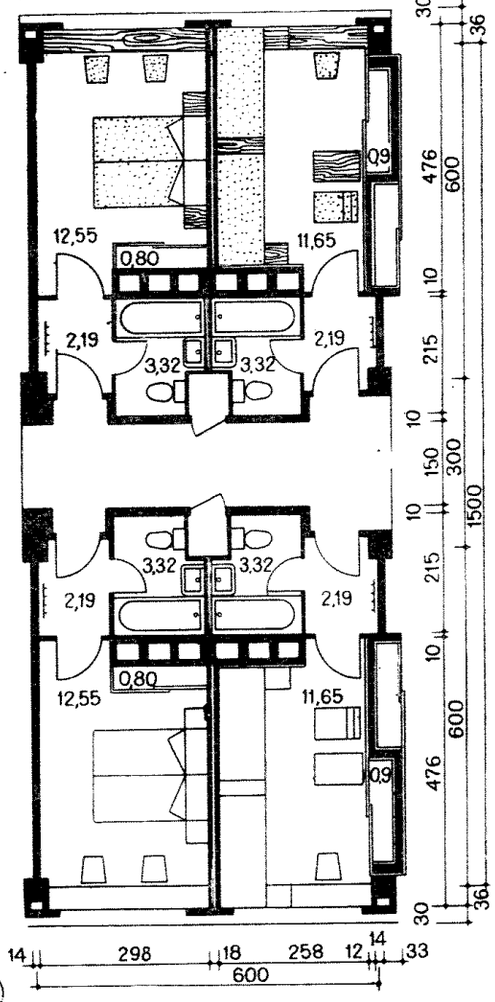

б)

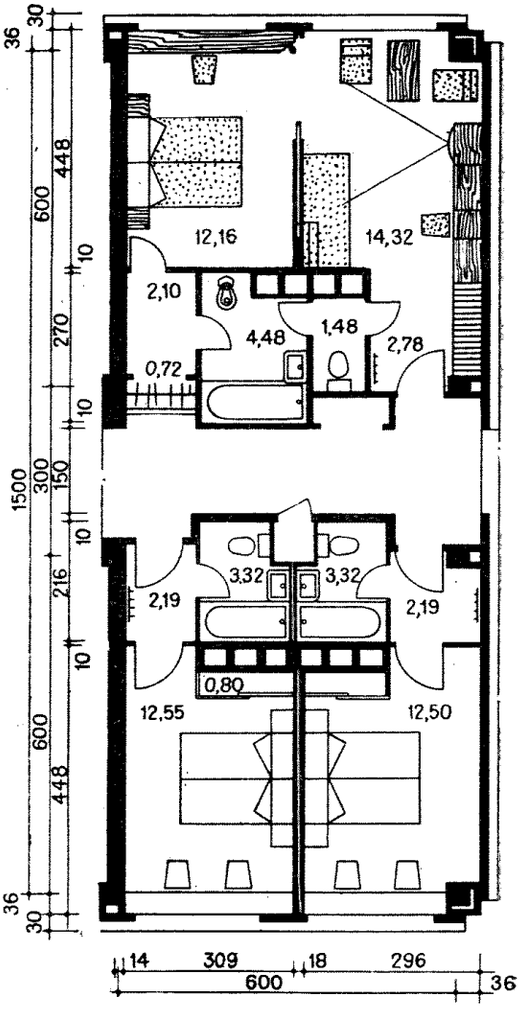

в)

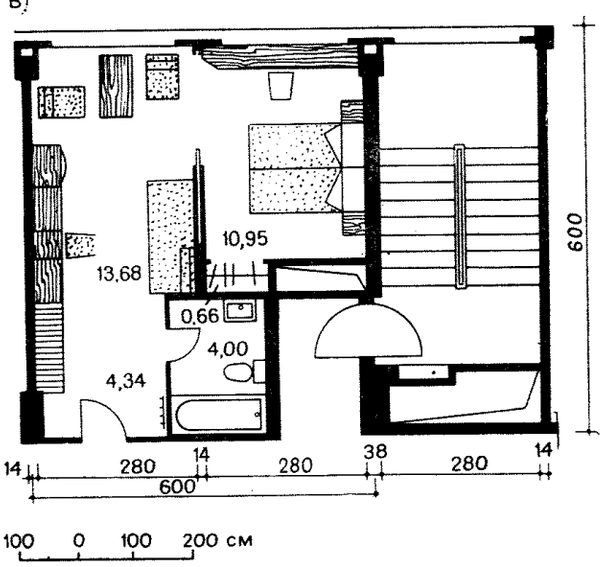

Примечание. В основе планировки проект 23-этажной гостиницы «Националь» в Москве, разработан Моспроектом.

Тип жилого номера	Площадь, $м^2$	
	жилая	полезная
Номер на 2 чел.	12,55	18,86
Номер на 2 чел.	11,65	18,06
Номер на 2—3 чел. «люкс»	24,63	33,63
Номер на 2—3 чел. «люкс»	24,48	38,04

ЖИЛОЙ КОРПУС КАРКАСНОЙ КОНСТРУКЦИИ, ШАГ 750 *см*

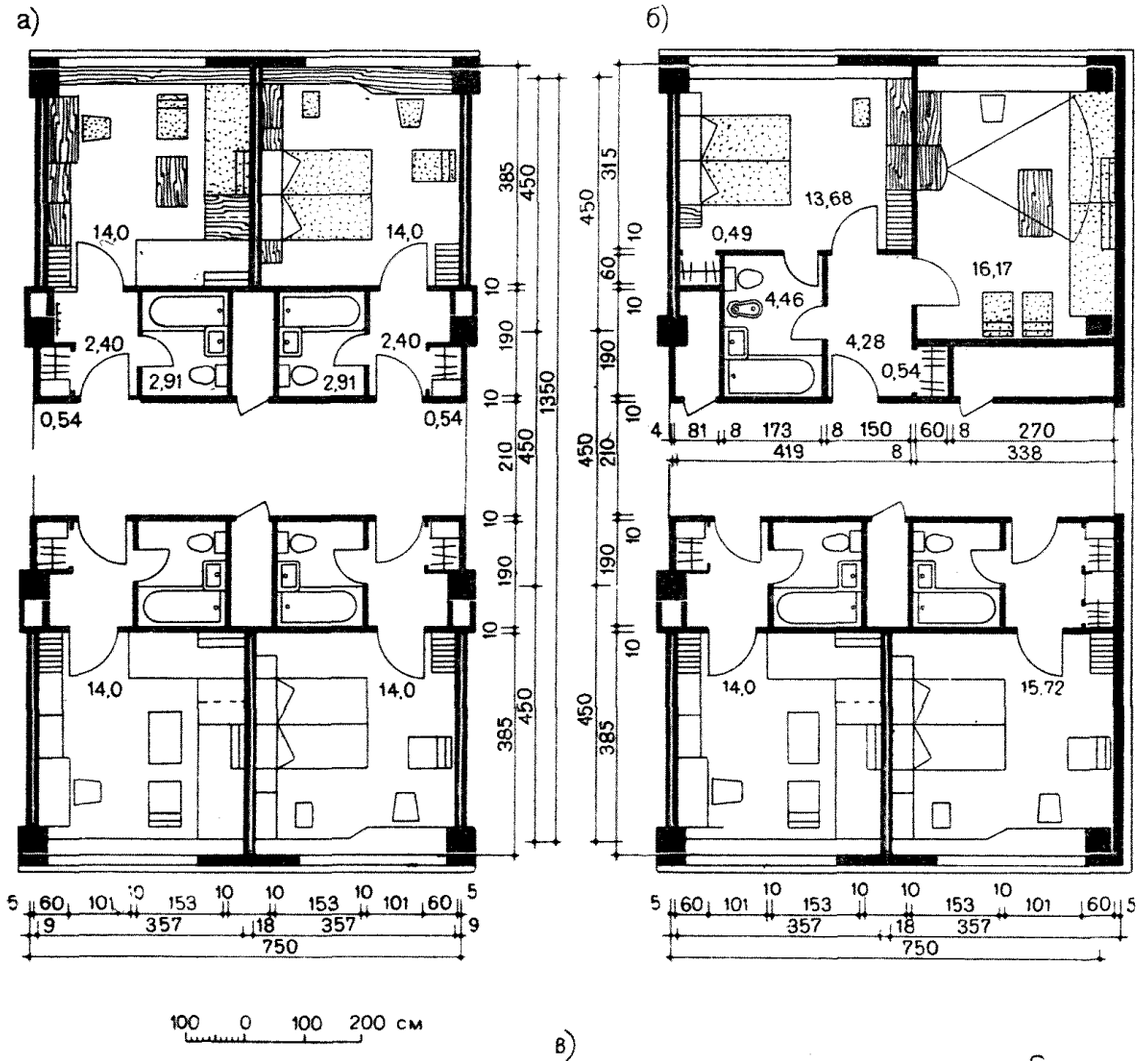

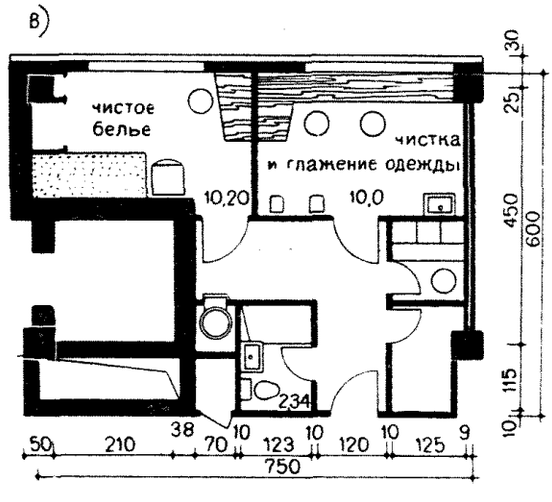

Примечание. Разработан ЦНИИЭП жилища для экспериментального строительства.

Тип жилого дома	Площадь, $м^2$	
	жилая	полезная
Номер на 2 чел.	14	19,85
Номер на 2—3 чел. «люкс»	29,31	39,62

СОДЕРЖАНИЕ

Стр

Введение 4

Раздел 1. **Помещения жилых корпусов, оборудование, мебель** . . 9

1. Исходные данные, состав и площади основных помещений 10
2. Исходные габариты 11
3. Жилой номер. Наборы мебели 12
4. Жилой номер. Типы мебели 13
5. Жилой номер. Типы мебели 14
6. Жилой номер. Группировка мебели 15
7. Жилой номер. Встроенные шкафы 16
8. Жилой номер на одного человека. Расстановка мебели 17
9. Жилой номер на двух человек. Расстановка мебели . . 18
10. Санитарный узел. Оборудование 19
11. Жилой номер. Санитарный узел 20
12. Санитарные узлы, общие поэтажные 21
13. Душевые, общие поэтажные 22
14. Передняя жилого номера 23
15. Поэтажный холл. Группировка мебели и примеры планировки 24

Раздел 2. **Лестницы, лифты** 25

16. Основные параметры лестниц 26
17. Типы и параметры обычных пассажирских лифтов . . 27
18. Типы и параметры обычных пассажирских лифтов . . 28
19. Типы и параметры обычных пассажирских лифтов . . 29
20. Типы и параметры обычных пассажирских лифтов . . 30
21. Типы и параметры скоростных пассажирских лифтов 31
22. Типы и параметры скоростных пассажирских лифтов . 32

Раздел 3. **Примеры планировки групп помещений и жилых корпусов** 33

23. Жилой номер с умывальником на одного человека . . 34
24. Жилой номер с санитарным узлом на одного человека 35
25. Жилой номер на двух человек 36
26. Жилой номер на двух-трех человек (люкс) 37
27. Туристский номер на трех человек 38
28. Туристский номер на четырех человек 39
29. Туристский номер на пять человек 40
30. Туристский номер на шесть человек 41
31. Обслуживающие помещения в зданиях гостиниц . . . 42
32. Жилой корпус с поперечными несущими стенами, шаг 330 *см* 43
33. Жилой корпус с поперечными несущими стенами, шаг 600 *см* 44
34. Жилой корпус с продольными несущими стенами, шаг 600 *см* 45
35. Жилой корпус каркасной конструкции, шаг 600 *см* . . 46
36. Жилой корпус каркасной конструкции, шаг 750 *см* . . 47

ЦНИИЭП жилища

НОРМАЛИ ПЛАНИРОВОЧНЫХ ЭЛЕМЕНТОВ ЖИЛЫХ И ОБЩЕСТВЕННЫХ ЗДАНИЙ

Стройиздат
Москва, Кузнецкий мост, 9

Редактор издательства *С. Л. Богина*
Технический редактор *Г. Д. Наумова*
Корректор *Е. И. Кудрявцева*

Сдано в набор 30/XII 1970 г. Подписано к печати 24/VI 1971 г. Бумага 84×108¹/₁₆ л. л. 1,5 бум. л. 5,04 усл. печ. л. (уч.-изд. 3,97 л.) Тираж 8.000 экз. Изд. № И-IX-1878. Зак. № 38 Цена 28 коп.

Владимирская типография Главполиграфпрома Комитета по печати при Совете Министров СССР. Гор. Владимир, ул. Победы, д. 18-б.

gost.e-ecolog.ru