ТИПОВОЙ ПРОЕКТ

503-1-74.89

ПРОИЗВОДСТВЕННЫЙ КОРПУС №1 АВТОНОМНОГО АВТОТРАНСПОРТНОГО ПРЕДПРИЯТИЯ НА 200 ГРУЗОВЫХ АВТОМОБИЛЕЙ С ЧАСТИЧНО ЗАКРЫТОЙ СТОЯНКОЙ

АЛЬБОМ 9

ЗАДАНИЕ ЗАВОДУ-ИЗГОТОВИТЕЛЮ ПО АВТОМАТИЗАЦИИ САНИТАРНО-ТЕХНИЧЕСКИХ СИСТЕМ

Нф 1614/09

gost.e-ecolog.ru

ТИПОВОЙ ПРОЕКТ

503-1-74.89

ПРОИЗВОДСТВЕННЫЙ КОРПУС № 1 АВТОНОМНОГО АВТОТРАНСПОРТНОГО ПРЕДПРИЯТИЯ НА 200 ГРУЗОВЫХ АВТОМОБИЛЕЙ С ЧАСТИЧНО ЗАКРЫТОЙ СТОЯНКОЙ

АЛЬБОМ 9

ЗАДАНИЕ ЗАВОДУ – ИЗГОТОВИТЕЛЮ ПО АВТОМАТИЗАЦИИ САНИТАРНО – ТЕХНИЧЕСКИХ СИСТЕМ

РАЗРАБОТАН
Новосибирским филиалом
института „Гипроавтотранс"
Главный инженер филиала Я.И. Вильбергер
Главный инженер проекта В.С. Корнавина

Альбом 9

Номер листа	Наименование	Стр.
	Содержание альбома	2
	Содержание альбома	3
	Перечень комплектных устройств	4
ЭМ1-1	Шкаф АВР. Чертеж общего вида	5
ЭМ1-2	Шкаф АВР. Технические данные аппаратов	6
ЭМ1-3	Шкаф АВР. Таблица перечня надписей	7
ЭМ1-4	Шкаф АВР. Схема электрическая соединений	8
АТХ1-1	Щит управления ЩУ1. Чертёж общего вида.	9
АТХ1-2	Щит управления ЩУ1. Технические данные аппаратов	10
АТХ1-3	Щит управления ЩУ1. Таблица перечня надписей	10
АТХ1-4	Щит управления ЩУ1. Схема электрическая соединений	11
АТХ1-5	Щит сигнализации ЩС. Чертёж общего вида	12
АТХ1-6	Щит сигнализации ЩС. Технические данные аппаратов	13
АТХ1-7	Щит сигнализации ЩС. Таблица перечня надписей	14
АТХ1-8	Щит сигнализации ЩС. Схема электрическая соединений	15
АТХ1-9	Щит приборов 1Щ. Чертёж общего вида	16
АТХ1-10	Щит приборов 1Щ. Технические данные аппаратов	17
АТХ1-11	Щит приборов 1Щ. Таблица перечня надписей	17
АТХ1-12	Щит приборов 1Щ. Схема электрическая соединений	18

Номер листа	Наименование	Стр.
АОВ1-1	Щит управления ЩУ1. Чертеж общего вида	19
АОВ1-2	Щит управления ЩУ1. Технические данные аппаратов	20
АОВ1-3	Щит управления ЩУ1. Таблица перечня надписей	21
АОВ1-	Щит управления ЩУ1.	
4-1	Схема электрическая соединений	22
АОВ1-	Щит управления ЩУ1.	
4-2	Схема электрическая соединений	23
АОВ1-5	Щит управления ЩУ4. Чертёж общего вида	24
АОВ1-6	Щит управления ЩУ4. Технические данные аппаратов	25
АОВ1-7	Щит управления ЩУ4. Таблица перечня надписей	26
АОВ1-	Щит управления ЩУ4.	
8-1	Схема электрическая соединений	27
АОВ1-	Щит управления ЩУ4.	
8-2	Схема электрическая соединений	28
АОВ1-	Щит управления ЩУ4.	
8-3	Схема электрическая соединений	29
АОВ1-9	Щит управления ЩУ7. Чертеж общего вида	30
АОВ1-10	Щит управления ЩУ7. Технические данные аппаратов	31
АОВ1-11	Щит управления ЩУ7. Таблица перечня надписей.	32

ГИП	Кормавина	
Рук. бр.	Боршинов	
Рук. гр.	Смирнова	
Вед. инж.	Коновалов	
Ст. т-к	Насонова	

503-1-74.89

Автономное автотранспортное предприятие на 200 грузовых автомобилей с частичной укрытой стоянкой

Производственный корпус №1

Стадия	Лист	Листов
РП	1	2

Содержание альбома (начало)

ГИПРОАВТОТРАНС Новосибирский филиал

Копировал

Формат А3

Альбом 9

Номер листа	Наименование	Стр.
АОВ1-	Щит управления ЩУ7.	
12-1	Схема электрическая соединений	33
АОВ1-	Щит управления ЩУ7.	
12-2	Схема электрическая соединений	34
АОВ1-13	Щит управления ЩУ12. Чертеж общего вида	35
АОВ1-14	Щит управления ЩУ12. Технические данные аппаратов	36
АОВ1-15	Щит управления ЩУ12. Таблица перечня надписей	37
АОВ1-	Щит управления ЩУ12.	
16-1	Схема электрическая соединений	38
АОВ1-	Щит управления ЩУ12.	
16-2	Схема электрическая соединений	39
АОВ1-17	Щит управления ЩУ15. Чертеж общего вида	40
АОВ1-18	Щит управления ЩУ15. Технические данные аппаратов	41
АОЗ1-19	Щит управления ЩУ15. Таблица перечня надписей	42
АОВ1-20	Щит управления ЩУ15. Схема электрическая соединений	43
АОВ1-21	Щит управления ЩУ22. Чертеж общего вида	44
АОВ1-22	Щит управления ЩУ22. Технические данные аппаратов	45
АОВ1-23	Щит управления ЩУ22. Таблица перечня надписей	48

Номер листа	Наименование	Стр.
АОВ1-	Щит управления ЩУ22.	
24-1	Схема электрическая соединений	47
АОВ1-	Щит управления ЩУ22.	
24-2	Схема электрическая соединений	48
АОВ1-25	Щит управления ЩУ28. Чертеж общего вида.	49
АОВ1-26	Щит управления ЩУ28. Технические данные аппаратов	50
АОВ1-27	Щит управления ЩУ28. Таблица перечня надписей	51
АОВ1-	Щит управления ЩУ28.	
28-1	Схема электрическая соединений	52
АОВ1-	Щит управления ЩУ28.	
28-2	Схема электрическая соединений	53
АПЧ1-1	Ящик управления 1Я. Чертеж общего вида	54
АПЧ1-2	Ящик управления 1Я. Схема электрическая соединений	55
АПЧ1-3	Ящик управления 1Я. Схема электрическая соединений	56
АПЧ1-4	Ящик управления 1Я. Схема электрическая соединений	57
АПЧ1-5	Ящик управления 1Я. Технические данные аппаратов	58
АПЧ1-6	Ящик управления 1Я. Перечень надписей	59

Инв. № подл. | Подп. и дата | Взам. инв. №

ГИП	Коржавина		503-1-74.89
Рук.гр.	Боринов		Автономное автотранспортное предприятие на 250 грузовых автомобилей с частично закрытой стоянкой
Рук.гр.	Смирнова		
Ведущ.	Коновалова		Производственный корпус №1
Ст.т-к	Насонова		Стадия: РП; Лист: 2; Листов:
			Содержание альбома (окончание)
			ГИПРОАВТОТРАНС, Новосибирский филиал

Копировал Севастьянова Формат А3

Альбом 9

Наименование	Кол. НКУ	Кол. приведенных панелей	Обозначение чертежа общего вида	Примечание
1. Шкаф АВР	1	1	ЭМ1-1	
2. Щит управления воротами ЩУ1... ЩУ9	9	9	АТХ1-1	
3. Щит сигнализации ЩС	1	1	АТХ1-5	
4. Щит приборов Щ1... Щ7	7	7	АТХ1-9	
5. Щит управления приточной системой ЩУ1... ЩУ14	14	14	АОВ1-1 АОВ1-5 АОВ1-9 АОВ1-13	
6. Щит управления воздушно-тепловой завесой ЩУ15... ЩУ21	7	7	АОВ1-17	
7. Щит управления вентсистемой ЩУ22... ЩУ26	5	5	АОВ1-21	
8. Щит управления вентсистемами ЩУ27	1	1	АОВ1-25	

ГИП	Коржавина	[подпись]	503-1-74.89
Рук.бр.	Бояршинов	[подпись]	Автономное автотранспортное предприятие на 200 грузовых автомобилей с частично закрытой стоянкой
Рук.гр.	Смирнова	[подпись]	
Вед.инж.	Коновалова	[подпись]	Производственный корпус № 1 — Стадия: РП; Лист; Листов: 1
			Перечень комплектных устройств. — ГИПРОАВТОТРАНС Новосибирский филиал

Инв. № подл. | Подпись и дата | Взам. инв. №

Наименование	Кол. НКУ	Кол. приведенных панелей	Обозначение чертежа общего вида	Примечание

Инв. № подл. | Подпись и дата | Взам. инв. №

Лист

Альбом 9

Вид спереди
Дверь не показана

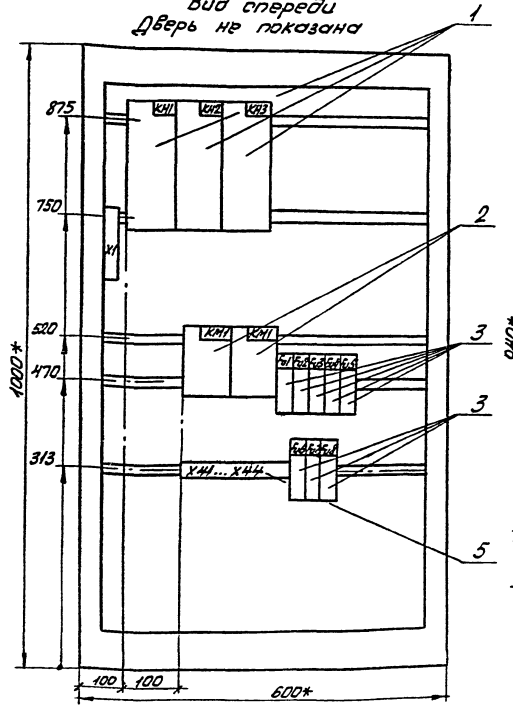

Дверь ящика
Вид спереди

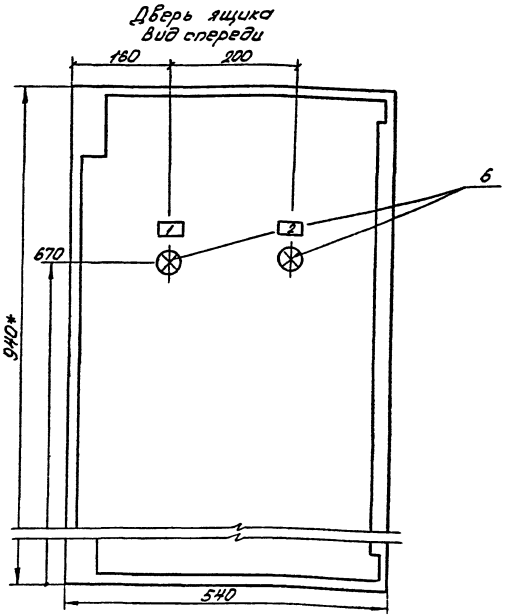

1.* Размеры для справок.
2. В контуре табличек и аппаратов указаны номера надписей по перечню надписей.
3. Глубина ящика 350 мм.

ГИП	Коржавина		
Рук. бр.	Бояршинов		
Рук. гр.	Смирнова		
Вед. инж.	Коновалова		

503-1-74.89 ЭМ1

Автономное автотранспортное предприятие на 200 грузовых автомобилей с частично закрытой стоянкой

Производственный корпус № 1

Стадия	Лист	Листов
РП	1	

Шкаф АВР.

Чертеж общего вида

ГИПРОАВТОТРАНС
Новосибирский филиал

Копировал Севастьянова Формат А3

Инв. № подл. | Подпись и дата | Взам. инв. №

Альбом 9

Форм.	Зона	Поз.	Обозначение	Наименование	Кол.	Примечание
				Документация		
А3			503-1-74.89 ЭМ1-1	Чертеж общего вида	1	
А3			503-1-74.89 ЭМ1-4	Схема электрическая соединений	1	
А4			503-1-74.89 ЭМ1-3	Таблица перечня надписей	1	
				Сборочные единицы		
				Н1 01		
		1		Реле РН-53/400 УХЛ4, ~220	3	КН1, КН2, КН3
		2		Пускатель ПМЛ7110028 200А, ~220В	2	КМ1, КМ2
		3		Предохранитель ППТ-10У3 с пл. вст. ВТ Ф 6У3	8	Fu1..., Fu8
		4		Блок зажимов БЗ24	1	Х1
		5		Зажим наборный ЗН24	4	Х41...Х44

Взам. инв. №

Подпись и дата

Инв. № подл.

ГИП	Коржавина	
Рук. бр.	Бояршинов	
Рук. гр.	Смирнов	
Вед. инж.	Коновалов	

503-1-74.89 ЭМ1

Автономное автотранспортное предприятие на 200 грузовых автомобилей с частично закрытой стоянкой

Производственный корпус №1

Стадия	Лист	Листов
РП	2-1	2

Шкаф АВР. Технические данные аппаратов

ГИПРОАВТОТРАНС Новосибирский филиал

Формат А4

Форм.	Зона	Поз.	Обозначение	Наименование	Кол.	Примечание
				Н5,1 0,1		
		6		Арматура АСЛ11У2 ~220В, зеленый	2	НL1, НL2

Взам. инв. №

Подпись и дата

Инв. № подл.

503-1-74.89 ЭМ1

Лист 2-2

Копировал Севастьянова Формат А4

Альбом 9

Панель	Надпись	Поз. обозначение	Место надписи	Текст	Кол.	Вид шрифта	Заготовка
	1	HL1	Табличка	Рабочий ввод Включен	1		
	2	HL2	То же	Резервный ввод включен	1		

ГИП	Кормавина		503-1-74.89 ЭМ
Рук. бр.	Белоцинов		Автономное автотранспортное предприятие на 300 грузовых автомобилей с частично закрытой стоянки
Рук. гр.	Смирнова		Производственный корпус №1 — Стадия: РП; Лист: 3; Листов:
Ведущий	Коновалова		Шкаф АВР. Таблица перечня надписей — ГИПРОАВТОТРАНС, Новосибирский филиал

Инв. № подл. | Подпись и дата | Взам. инв. №

Копировал Севостьянова Формат А4

Формат А4

7

Панель	Надпись	Поз. обозначение	Место надписи	Текст	Кол.	Вид шрифта	Заготовка

Лист

Инв. № подл. | Подпись и дата | Взам. инв. №

Копировал Севостьянова Формат А4

Вид спереди

Дверь (Вид со стороны монтажа)

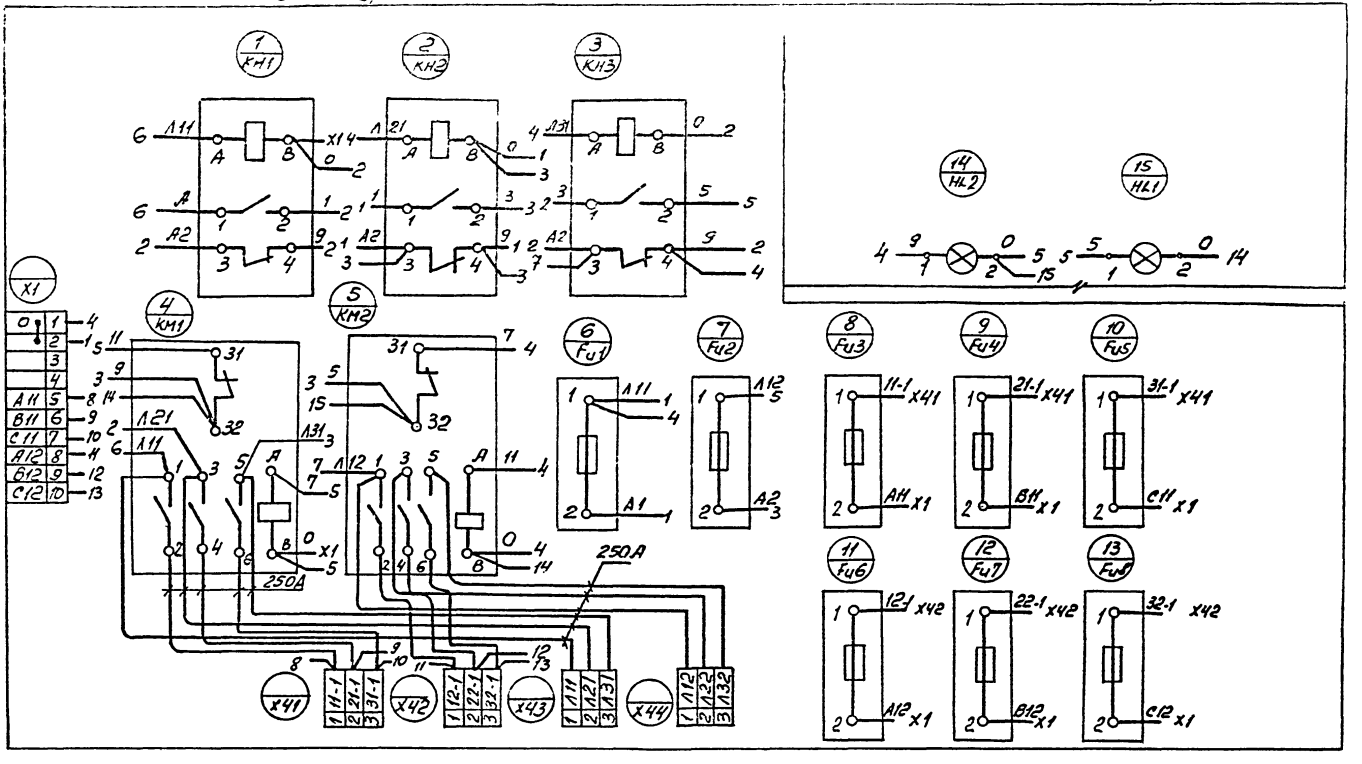

ГИП	Коржавина			503-1-74.89 ЭМ1
Рук.бр.	Бояршинов			Автономное автотранспортное предприятие на 200 грузовых автомобилей с частично закрытой стоянкой
Рук.гр.	Смирнова			Производственный корпус N 1 — Стадия: РП; Лист: 4; Листов:
Вед.инж.	Коновалова			Шкаф АВР. Схема электрическая соединений — ГИПРОАВТОТРАНС Новосибирский филиал

Альбом 9

Вид спереди
Дверь не показана

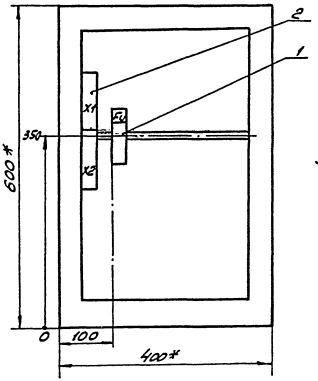

Дверь ящика
Вид спереди

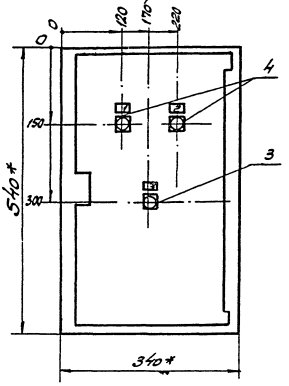

1.* Размеры для справок.
2. В контуре табличек указаны номера надписей по таблице перечня надписей
3. Глубина ящика 350мм.
4. По данному чертежу изготовить 8 ящиков.

ГИП	Коржавина		503-1-74.89 АТХ 1		
Рук. гр.	Бояршинов		Автономное автотранспортное предприятие на 200 грузовых автомобилей с частично закрытой стоянкой		
Рук. гр.	Смирнова				
Вед. инж.	Коновалова		Производственный корпус №1	Стадия	Лист	Листов
				РП	1	
			Щит управления ШУ1. Чертеж общего вида	ГИПРОАВТОТРАНС Новосибирский филиал		

Инв. № подл. | Подпись и дата | Взам. инв.

Альбом 9

Формат	Зона	Позиция	Обозначение	Наименование	Кол.	Примечание
				Документация		
А3			503-1-74.89 АТХ1-2	Чертеж общего вида		
А3			503-1-74.89 АТХ1-5	Схема электрическая соединений		
А4			503-1-74.89 АТХ1-4	Таблица перечня надписей		
				Сборочные единицы		
				Н1 01		
		1		Предохранитель ППТ-10У3, пл. вст. ВТФ 6У3	1	Fu
		2		Блок зажимов Б 324	2	X1, X2
				Н51 01		
		3		Кнопка КЕ011У3, исп5, толк, красн.	1	SB1
		4		Кнопка КЕ011У3, исп4, толк. черн.	2	SB3

ГИП	Коржавина		
Рук.Гр.	Боярщинова		
Рук.Гр.	Смирнова		
Вед.инж.	Коновалова		

503-1-74.89 АТХ1

Автономное автотранспортное предприятие на 200 грузовых автомобилей с частично закрытой стоянкой

Производственный корпус N1

Стадия	Лист	Листов
РП	2	

Щит управления ЩУ1. Технические данные аппаратов

ГИПРОАВТОТРАНС Новосибирский филиал

Взам. инв. №

Подпись и дата

Инв. № подл.

Панель	Надпись	Поз. обозначение	Место надписи	Текст	Кол.	Вид шрифта	Заготовка
	1	SB2	Табличка	Ворота „Открыть"	1		
	2	SB3	"	Ворота „Закрыть"	1		
	3	SB1	"	Ворота „Стоп"	1		

ГИП	Коржавина		
Рук.Гр.	Боярщинова		
Рук.Гр.	Смирнова		
Вед.инж.	Коновалова		

503-1-74.89 АТХ1

Автономное автотранспортное предприятие на 200 грузовых автомобилей с частично закрытой стоянкой

Производственный корпус N1

Стадия	Лист	Листов
РП	3	

Щит управления ЩУ1. Таблица перечня надписей

ГИПРОАВТОТРАНС Новосибирский филиал

Взам. инв. №

Подпись и дата

Инв. № подл.

Альбом 9

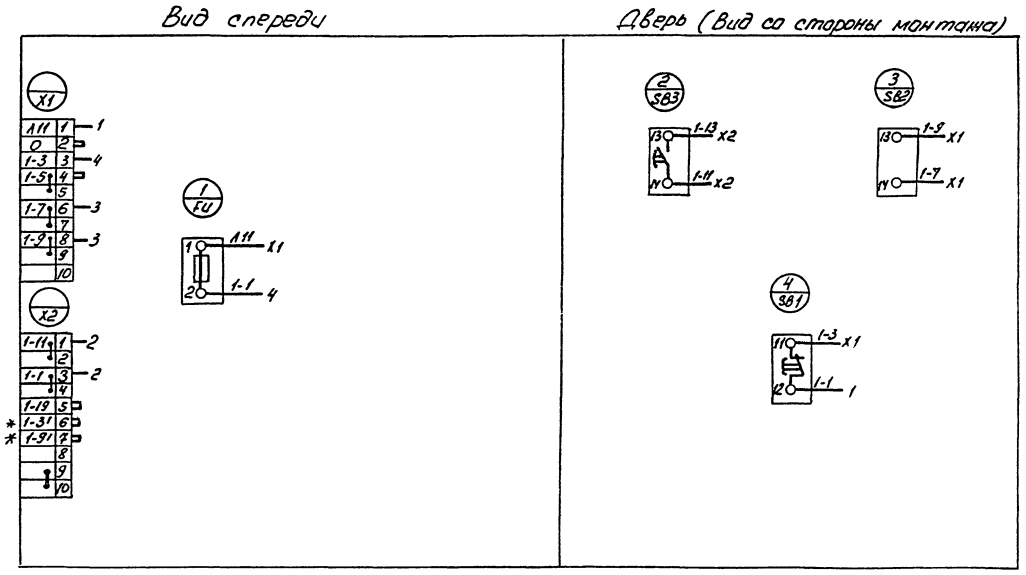

* Только для двух щитов (ЩУ8, ЩУ9).

ГИП	Коржавина		503-1-74.89 АТХ 1
Рук.бр.	Бояршинов		Автономное автотранспортное предприятие на 200 грузовых автомобилей с частично закрытой стоянкой
Рук.гр.	Смирнова		Производственный корпус №1 — Стадия: РП; Лист: 4; Листов:
Вед.инж.	Коновалова		Щит управления ЩУ1. Схема электрическая соединений. — ГИПРОАВТОТРАНС Новосибирский филиал

Инв.№ подл. | Подпись и дата | Взам. инв.№

Альбом 9

Вид спереди
Дверь не показана

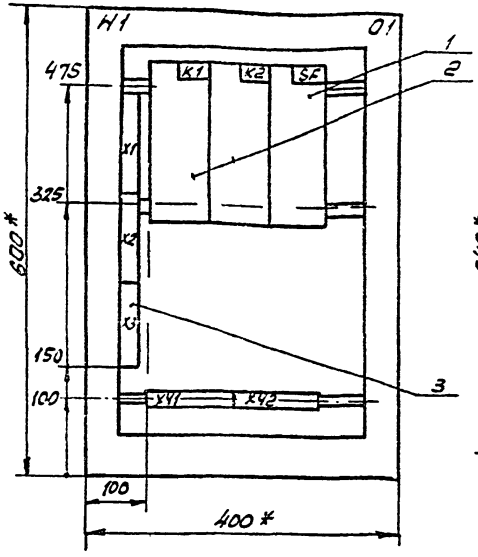

Двер ящика
Вид спереди

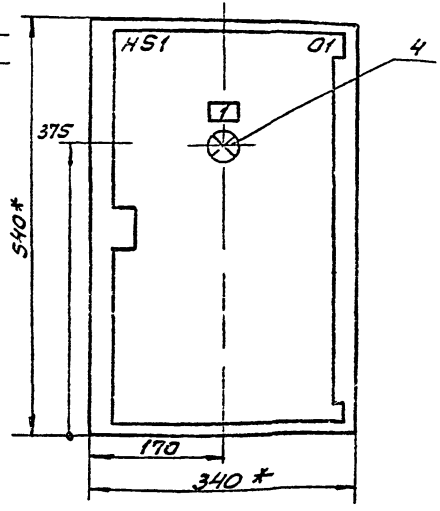

1.* Размеры для справок.
2. В контуре табличек указаны номера надписей по таблице перечня надписей
3. Глубина ящика 350 мм.

ГИП	Корнилович		503-1-74.89		АТХ1	
Рук.бр.	Боярщинов		Автономное автотранспортное предприятие на 200 грузовых автомобилей с частично закрытой стоянкой			
Рук.гр.	Смирнова					
Вед.инж.	Коновалова		Производственный корпус №1	Стадия	Лист	Листов
				РП	5	
			Щит сигнализации ЩС. Чертеж общего вида.	ГИПРОАВТОТРАНС Новосибирский филиал		

Инв.№ подл. | Подпись и дата | Взам. инв.№

Альбом 9

Формат	Зона	Позиция	Обозначение	Наименование	Кол.	Примечание
				Документация		
А3			503-1-74.89 АТХ1-5	Чертеж общего вида.		
А3			503-1-74.89 АТХ1-8	Схема электрическая соединений		
А4			503-1-74.89 АТХ1-7	Таблица перечня надписей		
				Сборочные единицы		
				Н1 01		
		1		Реле ПЭ-37-22У3		
				~220В	2	К1, К2
		2		Выключатель		
				АК63-муз, 16А,		
				отс. 12	1	SF
		3		Блок зажимов		X1,
				Б 324	3	X2, X3

Инв.№подл. | Подпись и дата | Взам.инв.№

ГИП	Кортавенко	
Рук.гр.	Бояринов	
Рук.гр.	Смирнова	
Вед.инж.	Коневалова	

503-1-74.89 АТХ1

Автономное автотранспортное предприятие на 200 грузовых автомобилей с частично закрытой стоянкой

Производственный корпус N1

Стадия	Лист	Листов
РП	6-1	2

Щит сигнализации ЩС. Технические данные аппаратов

ГИПРОАВТОТРАНС Новосибирский филиал

Формат	Зона	Позиция	Обозначение	Наименование	Кол.	Примечание
				Н51 01		
		4		Арматура АСЛ 11У2		
				~220В, зеленый	1	HL

Инв.№подл. | Подпись и дата | Взам.инв.№

Альбом 9

Панель	Надпись	Поз. обозначение	Место надписи	Текст	Кол.	Вид шрифта	Заготовка
	1.	HL	Табличка	Наличие напряжения	1		

ГИП	Коржавина	
Рук.бр.	Сорокина	
Рук.гр.	Емирнова	
Вед.инж.	Коновалова	

503-1-74.89 АТХ1

Автономное автотранспортное предприятие на 200 грузовых автомобилей с частично закрытой стоянкой

Производственный корпус №1

Стадия	Лист	Листов
РП	7	

Щит сигнализации ЩС. Таблица перечня надписей

ГИПРОАВТОТРАНС Новосибирский филиал

Инв.№ подл. | Подпись и дата | Взам.инв.№

Панель	Надпись	Поз. обозначение	Место надписи	Текст	Кол.	Вид шрифта	Заготовка

Лист

Альбом 9

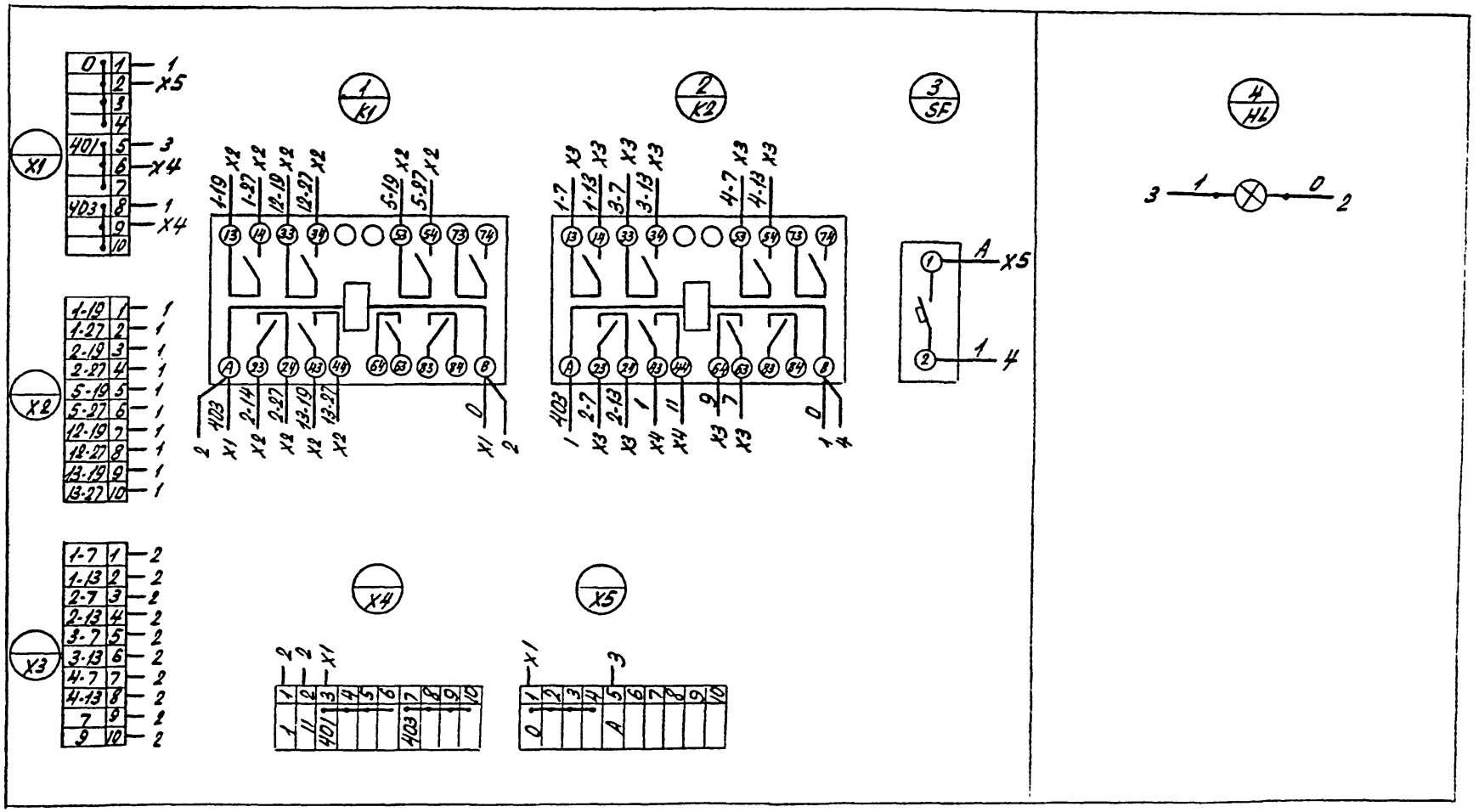

ГИП	Коржовина		503-1-74.89 АТХ
Рук. бр.	Бояршинов		Автономное автотранспортное предприятие на 200 грузовых автомобилей с частично закрытой стоянкой
Рук. гр.	Смирнова		Производственный корпус №1 — Стадия: РП; Лист: 8; Листов:
Вед. инж.	Коновалова		Щит сигнализации ЩС. Схема электрическая соединений — ГИПРОАВТОТРАНС Новосибирский филиал

Копировал Севастьянова Формат А3

Альбом 2

Вид спереди
Дверь не показана

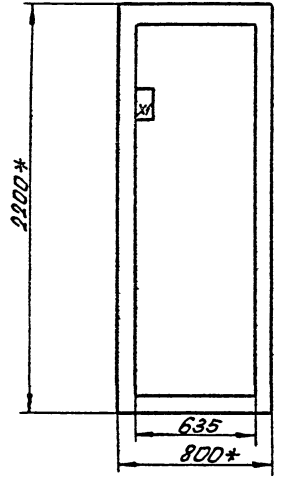

Дверь щита
вид спереди
М 1:10

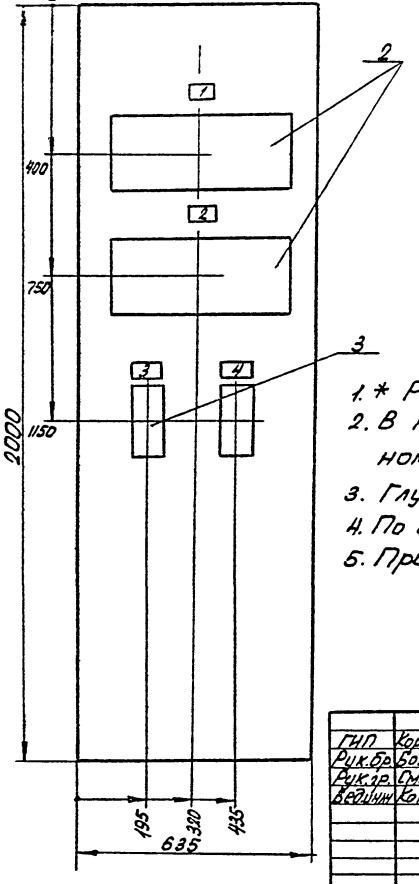

Разметка под крепление
блока сигнализации
и питания

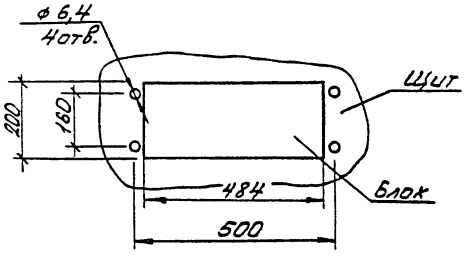

1. * Размеры для справок.
2. В контуре табличек и аппаратов указаны номера надписей по перечню надписей.
3. Глубина шкафа 600мм.
4. По данному чертежу изготовить 8 шкафов.
5. Приборы поз. 2 установит заказчик.

ГИП	Корнавлин		503-1-74.89 АТХ1		
Рук.бр.	Болгушин		Автономное автотранспортное предприятие на 200 грузовых автомобилей с частным закрытым отапливаемым		
Рук.гр.	Смирнов				
Вед.инж.	Коновалов				
			Производственный корпус N1	Стадия: РП	Лист: 9
			Щит приборов 1Щ. Чертеж общего вида	ГИПРОАВТОТРАНС Новосибирский филиал	

Копировал Севастьянова Формат А3

Инв.№ подл.

Формат	Зона	Позиция	Обозначение		Наименование	Кол.	Примечание
					Документация		
А3			503-1-74.89	АТХ1-9	Чертеж общего вида		
А3			503-1-74.89	АТХ1-12	Схема электрическая соединений		
А4			503-1-74.89	АТХ1-11	Таблица перечня надписей		
					Сборочные единицы		
					Н1 01		
		1			Блок зажимов		
					Б3-24	1	Х1
					HS1 01		
		2			Сигнализатор		Р1
					СТМ-1Д, ~220В	2	Р2
		3			Выключатель		
					АК63-МУ3, ~220В		
					0,6 х 12	2	SF1, SF2

ГИП	Корнавина	
Рук.бр.	Боршинов	
Рук.гр.	Смирнова	
Вед.инж.	Коноплева	

503-1-74.89 АТХ1

Автономное автотранспортное предприятие на 200 грузовых автомобилей с частично закрытой стоянкой

Производственный корпус №1 | Стадия: РП | Лист: 1С | Листов:

Щит приборов 1Щ. Технические данные аппаратов

ГИПРОАВТОТРАНС Новосибирский филиал

Инв.№ подл. | Подпись и дата | Взам.инв.№

Пан-нем	Надпись	Поз. обозначение	Место надписи	Текст	Кол.	Вид шрифта	Заготовка
	1	Р1	Табличка	Сигнализатор Р1	1		
	2	Р2	"	Сигнализатор Р2	1		
	3	SF1	"	Питание Р1 „~220В"	1		
	4	SF2	"	Питание Р2 „~220В"	1		

ГИП	Корнавина	
Рук.Бр.	Боршинов	
Рук.Гр.	Смирнова	
Вед.инж.	Коноплева	

503-1-74.89 АТХ

Автономное автотранспортное предприятие на 200 грузовых автомобилей с частично закрытой стоянкой

Производственный корпус №1 | Стадия: РП | Лист: 11 | Листов:

Щит приборов 1Щ. Таблица перечня надписей

ГИПРОАВТОТРАНС Новосибирский филиал

Альбом 9

Вид спереди

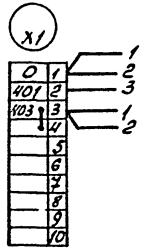

Дверь (Вид со стороны монтажа)

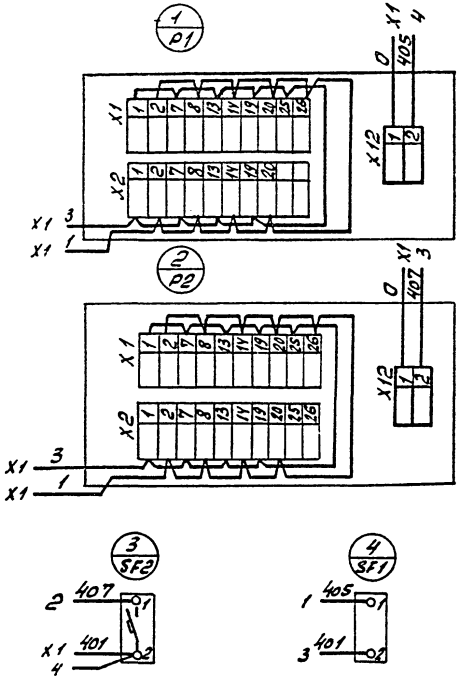

ГИП	Каржавина		503-1-74.89 АТХ 1
Рук. бр.	Бояршинов		Автономное автотранспортное предприятие на 200 грузовых автомобилей с частично закрытой стоянкой
Рук. гр.	Смирнова		Производственный корпус N1 — Стадия: РП; Лист: 12; Листов:
Ведущ.	Коновалов		Щит приборов 1Щ. Схема электрическая соединений — ГИПРОАВТОТРАНС Новосибирский филиал

Альбом 9

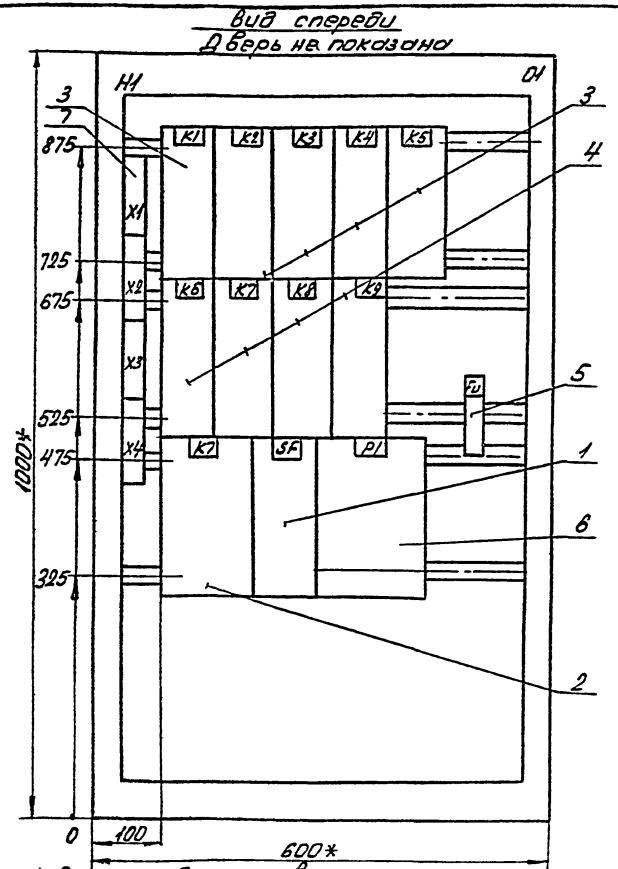

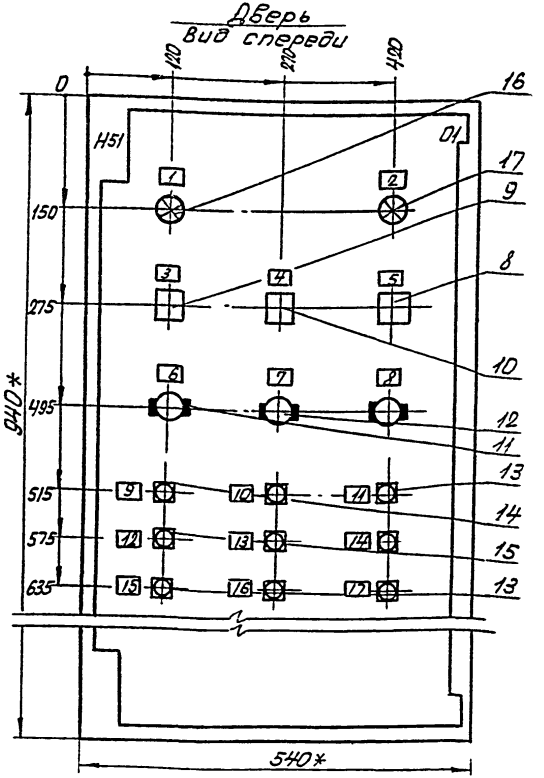

1.* Размеры для справок.
2. В контуре табличек и аппаратов указаны номера надписей по перечню надписей
3. Глубина ящика 350мм.
4. По данному чертежу изготовить 7 щитов (ЩУ1, ЩУ2, ЩУ3, ЩУ5, ЩУ6, ЩУ10, ЩУ11)

ГИП	Коржавина		
Рук.бр	Бояршинов		
Рук.гр	Смирнова		
Вед.инж	Коновалов		

503 - 1 - 74.89 А081

Автономное автотранспортное предприятие на 200 грузовых автомобилей с частично закрытой стоянкой

	Стадия	Лист	Листов
Производственный корпус N 1	РП	1	

Щит управления ЩУ1
Чертеж общего вида

ГИПРОАВТОТРАНС
Новосибирский филиал

Копировал Севастьянова Формат А3

Форм.	Зона	Поз.	Обозначение	Наименование	Кол.	Примечание
				Документация		
А3			503-1-74.89 А01-1	Чертеж общего вида		
А3			503-1-74.89 А081-4	Схема электрическая соединений		
А4			503-1-74.89 А081-3	Таблица перечня надписей		
				Сборочные единицы		
				Н1 01		
		1		Выключатель АК63-МИ3~220В·1,6х12	1	SF
		2		Реле РКВ11-33-112 УХЛ4~220В, ВВ30с	1	КТ
		3		Реле ПЭ-37-62-У3 ~220В	5	К1...К5
		4		Реле ПЭ-37-22-У3 ~220В	4	К6...К9

Инв.№ подл. | Подп. и дата | Взам.инв.№

ГИП	Коптяжина	
Рук.гр.	Боярщинов	
Рук.гр.	Смирнова	
Вед.инж.	Кононалов	

503-1-74.89 А081

Автономное автотранспортное предприятие на 200 грузовых автомобилей с частично закрытой стоянкой

Производственный корпус №1 | Стадия: РП | Лист: 2-1 | Листов:

Щит управления ЩУ1. Технические данные аппаратов

ГИПРОАВТОТРАНС Новосибирский филиал

Форм.	Зона	Поз.	Обозначение	Наименование	Кол.	Примечание
		5		Предохранитель ПОТ 10У3, пл.вст. ВТФ6У3	1	FU
		6		Прерыватель импульсный СНП-11УМ~220В	1	Р
		7		Блок зажимов БЗ24 Н51 01	Н	Х1...Х4
		8		Переключатель УП5311-А225У3	1	SA5
		9		Переключатель УП5312-С86У3	1	SA1
		10		Переключатель УП5311-С225У3	1	SA4
		11		Переключатель ПП2-16/Н2У4, исп.1	1	SA6
		12		Выключатель ПВ1-10У4, исп.1	2	SA2, SA3
		13		Кнопка КЕ011У3, исп.5, толк. красн.	4	SB1, SB3, SB8, SB7
		14		Кнопка КЕ011У3, исп.2, толк. черн.	2	SB5, SB6
		15		Кнопка КЕ011У, исп.4, толк. черн.	3	SB2, SB4, SB9
		16		Арматура АСЛ11У2, ~220В, цвет зел.	1	НЦ
		17		Арматура АСЛ11У2, ~220В, цвет оранж.	1	НЦ2

Инв.№ подл. | Подп. и дата | Взам.инв.№

503-1-74.89 А081 Лист 2-2

Альбом 9

Панель	Надпись	Поз. обозначение	Место надписи	Текст	Кол. вид шрифта	Заготовка
	1	HL1	Табличка	Нормальная работа	1	
	2	HL2	"	Авария		
	3	SA1	"	Приточная система „Опроб.-Откл.-Дист"		
	4	SA4	"	клапан на обратном теплоносителе „Авт-Откл.-Руч."		
	5	SA5	"	Температура „Понизить-Откл-Повысить"		
	6	SA6	"	Нагреватель „Дист-Откл-Мест"		
	7	SA2	"	Режим „Зима-Лето"		
	8	SA3	"	Схема регулирования „Включить"		
	9	SB5	"	Заслонка наружного воздуха „Открыть"		
	10	SB6	"	Заслонка наружного воздуха „Закрыть"		
	11	SB7	"	Съем аварийного сигнала		

Инв. № подл. | Подпись и дата | Взам. инв. №

ГИП	Юрчавичюс		503-1-74.89 АСВ1
Рук.гр.	Бояршинов		
Рук.сз	Пожирнов		Автономное автотранспортное предприятие на 300 грузовых автомобилей с частично закрытой стоянкой
Вед.инж.	Коновалов		Производственный корпус № 1 — Стадия: РП; Лист: 3-1; Листов: 2
			Щит управления ЩУ1. Таблица перечня надписей — ГИПРОАВТОТРАНС, Новосибирский филиал

Копировал Севостьянова Формат А4

Панель	Надпись	Поз. обозначение	Место надписи	Текст	Кол. вид шрифта	Заготовка
	12	SB2	Табличка	Опробование системы „Включить"		
	13	SB4	то же	Управление системой „Включить"		
	14	SB9	"	Нагреватель „Включить"		
	15	SB1	"	Опробование системы „Выключить"		
	16	SB3	"	Управление системой „Выключить"		
	17	SB8	"	Нагреватель „Выключить"		

Инв. № подл. | Подпись и дата | Взам. инв. №

503-1-74.89 АОВ1 Лист 3-2

Копировал Севостьянова Формат А4

Вид спереди

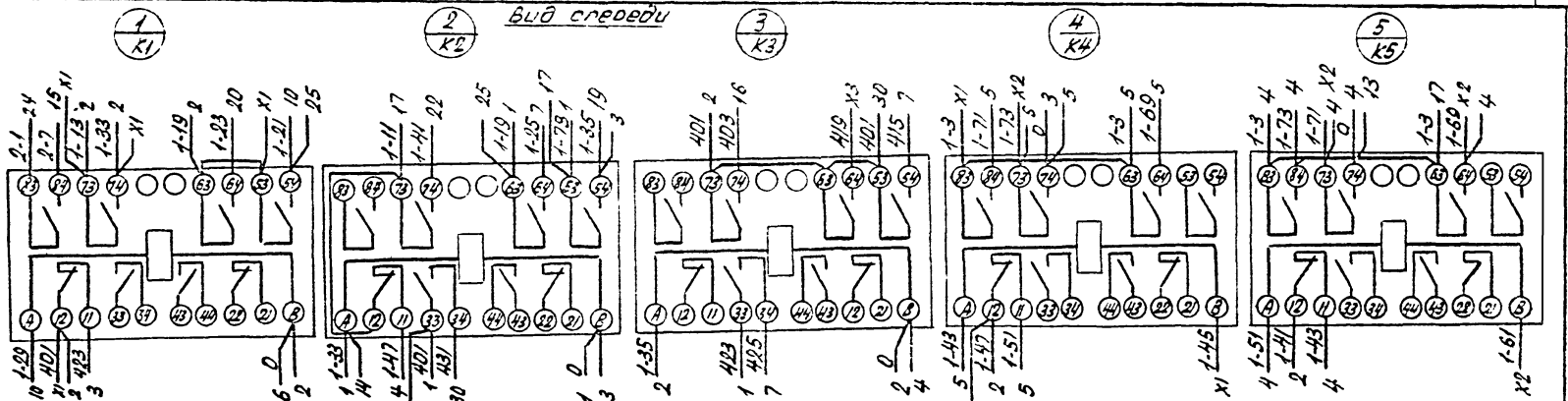

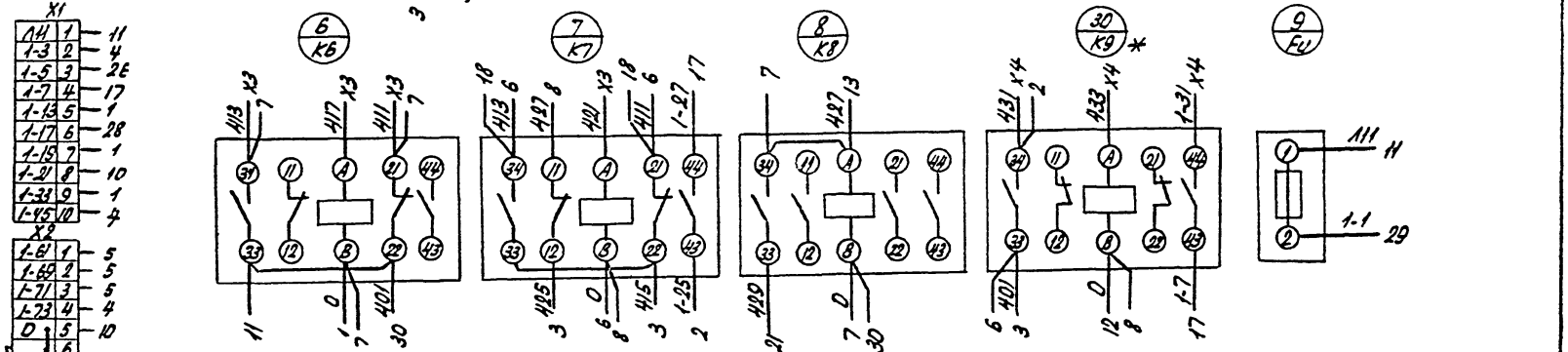

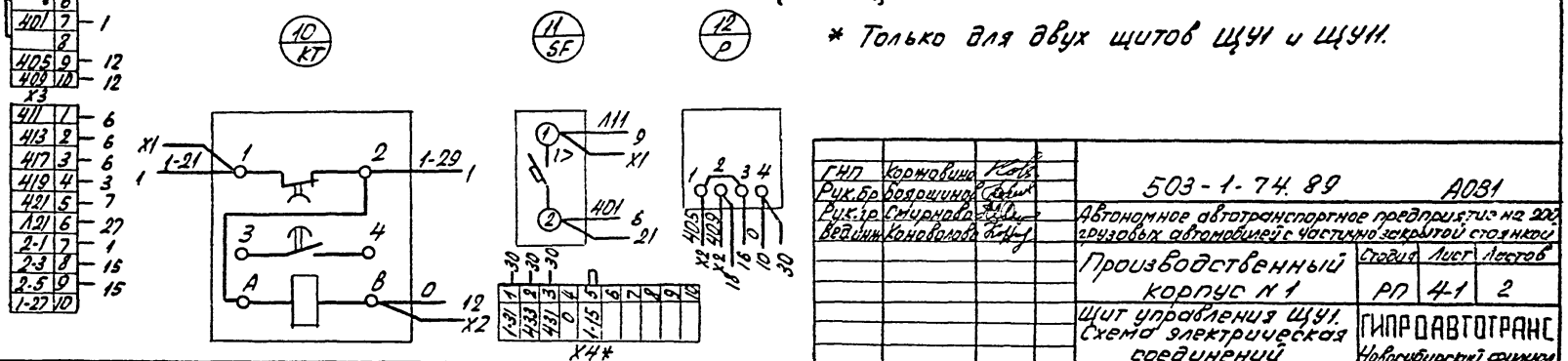

* Только для двух щитов ЩУ1 и ЩУ11.

ГИП	Коржавина		503-1-74.89	АОВ1
Рук.бр	Боярщинов		Автономное автотранспортное предприятие на 200 грузовых автомобилей с частично закрытой стоянкой	
Рук.гр	Смирнова			
Ведущ.инж.	Коневалова			
			Производственный корпус N1	Стадия: РП; Лист: 4-1; Листов: 2
			Щит управления ЩУ1. Схема электрическая соединений	ГИПРОАВТОТРАНС Новосибирский филиал

Альбом 9

Дверь (Вид со стороны монтажа)

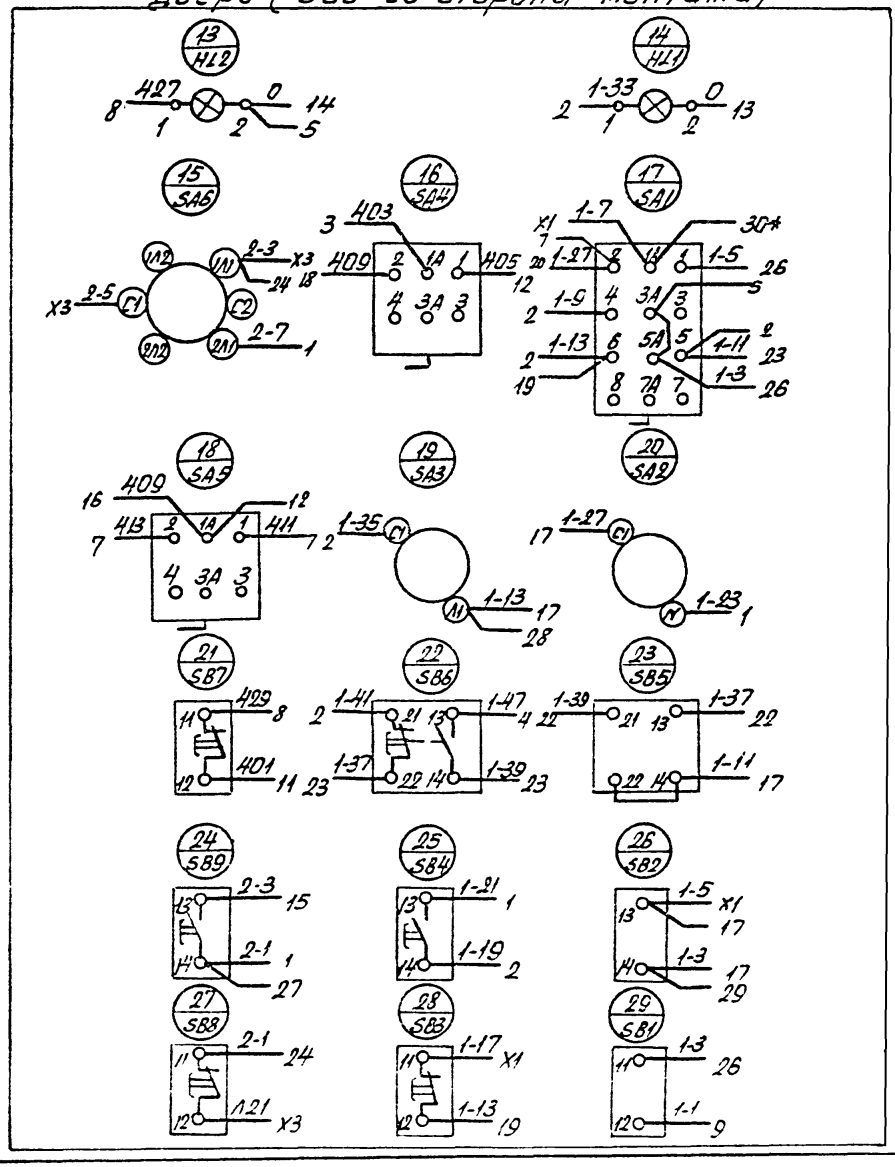

Альбом 9

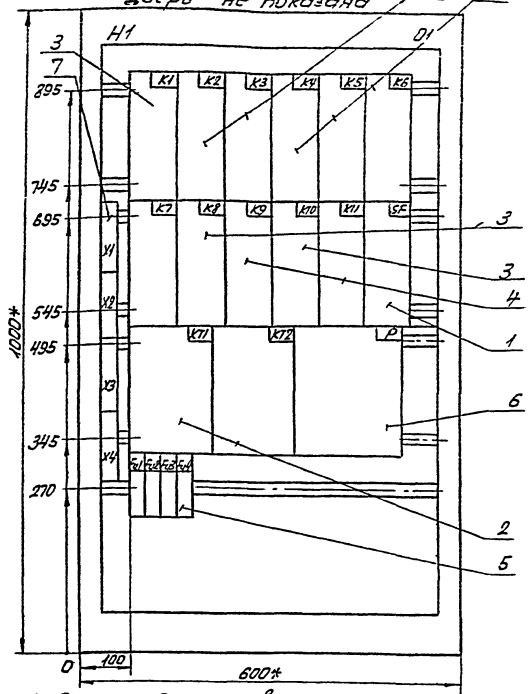

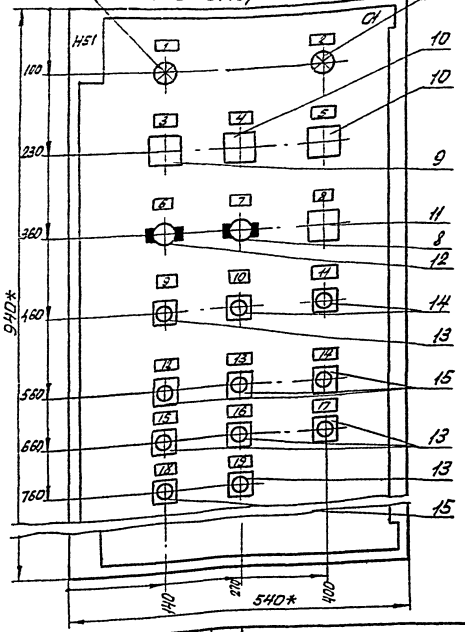

1.* Размеры для справок.
2. В контуре табличек и аппаратов указаны номера надписей по перечню надписей.
3. Глубина ящика 350 мм.
4. По данному чертежу изготовить 2 ящика.

ГИП	Коржавина	
Рук.бр	Боярщинов	
Рук.гр	Смирнова	
Вед.инж	Коновалов	

503-1-74.89 А081

Автономное автотранспортное предприятие на 200 грузовых автомобилей с частично закрытой стоянкой

Производственный корпус №1	Стадия	Лист	Листов
	РП	5	

Щит управления ЩУ4. Чертеж общего вида.

ГИПРОАВТОТРАНС Новосибирский филиал

Копировал Севастьянова СРСМАТАЗ

Альбом 9

Форм.	Зона	Поз.	Обозначение	Наименование	Кол.	Примечание
				Документация		
А3			503-1-74.89 А0В1-5	Чертеж общего вида		
А3			503-1-74.89 А0В1-8	Схема электрическая соединений		
А3			503-1-74.89 А0В1-7	Таблица перечня надписей		
				Сборочные единицы		
				Н1 01		
		1		Выключатель АК63-МУ3, ~220В; 1,6×10	1	SF
		2		Реле РКВ11-У3-112-УХЛ4, ~220В, в. в 180с	2	КТ1, КТ2
		3		Реле ПЭ-37-22-У3 ~220В	7	К1, К4...К7 К10, К8
		4		Реле ПЭ-37-62-У3 ~220В	4	К2, К3 К9, К11

ГНП	Коржавина		
Руч. бр.	Боярщинов		
Рук. гр.	Смирнова		
Вед. инж.	Коновалов		

503-1-74.89 А0В1

Автономное автотранспортное предприятие на 200 грузовых автомобилей с частично закрытой стоянкой

Производственный корпус №1

Стадия	Лист	Листов
РП	6-1	2

Щит управления щуч
Технические данные аппаратов

ГИПРОАВТОТРАНС
Новосибирский филиал

Формат А4

Форм.	Зона	Поз.	Обозначение	Наименование	Кол.	Примечание
		5		Предохранитель ППТ-10У3 пл. вст. ВТФ6У3	4	Fu1... Fu4
		6		Прерыватель импульсный СИПЛ1УМ ~220В	1	Р
		7		Блок зажимов 6324 Н51 01	4	Х1...Х4
		8		Переключатель ПП2-16/Н2У4, исп.1	1	SA6
		9		Переключатель УП5312-Ф105У3	1	SA1
		10		Переключатель УП5311-С225У3	2	SA2 SA4
		11		Переключатель УП5311-А225У3	1	SA5
		12		Выключатель ПВ1-16У4, исп.1	1	SA3
		13		Кнопка КЕ011У3, исп.5, толк. красн.	5	SB1, SB3 SB5, SB7 SB8
		14		Кнопка КЕ011У3, исп.2, толк. черн.	2	SB10, SB11
		15		Кнопка КЕ011У3, исп.4 толк. черн.	4	SB2, SB4 SB6 SB9
		16		Арматура АСЛ11У2 ~220В цвет зел.	1	HL1
		17		Арматура АСЛ11У2 ~220В, цвет оранж.	1	HL2

Взам. инв. №

Подпись и дата

Инв. № подл.

503-1-74.89 А0В1 Лист 6-2

Копировал Севастьянова Формат А4

Панель	Надпись	Поз. обозначение	Место надписи	Текст	Кол.	Вид шрифта	Заготовка
	1	HL1	Табличка	Нормальная работа	1		
	2	HL2	То же	Авария	1		
	3	SA1	"	Приточная система „Откл-Маст-Руч-Дист"	1		
	4	SA2	"	Выбор вентилятора „N1-Откл-N2"	1		
	5	SA4	"	Клапан обратного теплоносителя „Авт-Откл.-Руч.	1		
	6	SA3	"	Режим „Зима-Лето"	1		
	7	SA6	"	Нагреватель „Дист-Откл-Опроб."	1		
	8	SA5	"	Температура „Понизить-Повысить"	1		
	9	SB7	"	Сигнал аварийного сигнала	1		
	10	SB10	"	Клапан наружного воздуха „Открыть"	1		
	11	SB11	"	Клапан наружного воздуха „Закрыть"	1		
	12	SB2	"	Опробование вентилятора N1 „Пуск"	1		
	13	SB4	"	Опробование вентилятора N2 „Пуск"	1		

ГИП	Корнавина		503-1-74.89 АОВ1
Рук. бр.	Боршинов		
Рук. гр.	Смирнова		Автономное автотранспортное предприятие на 200 грузовых автомобилей с частично закрытой стоянкой
Вед. инж.	Коновалов		Производственный корпус N1 — Стадия: РП; Лист: 7-1; Листов: 2
			Щит управления ЩУ1. Таблица перечня надписей — ГИПРОАВТОТРАНС Новосибирский филиал

Инв. N подл. | Подпись и дата | Взам. инв. N

Панель	Надпись	Поз. обозначение	Место надписи	Текст	Кол.	Вид шрифта	Заготовка
	14	SB6	Табличка	Управление системой „Пуск"	1		
	15	SB1	То же	Опробование вентилятора N1 „Стоп"	1		
	16	SB3	"	Опробование вентилятора N2 „Стоп"	1		
	17	SB5	"	Управление системой „Стоп"	1		
	18	SB9	"	Нагреватель „Включить"	1		
	19	SB8	"	Нагреватель „Выключить"	1		

503-1-74.89 АОВ1 Лист 7-2

Альбом 9

Вид спереди

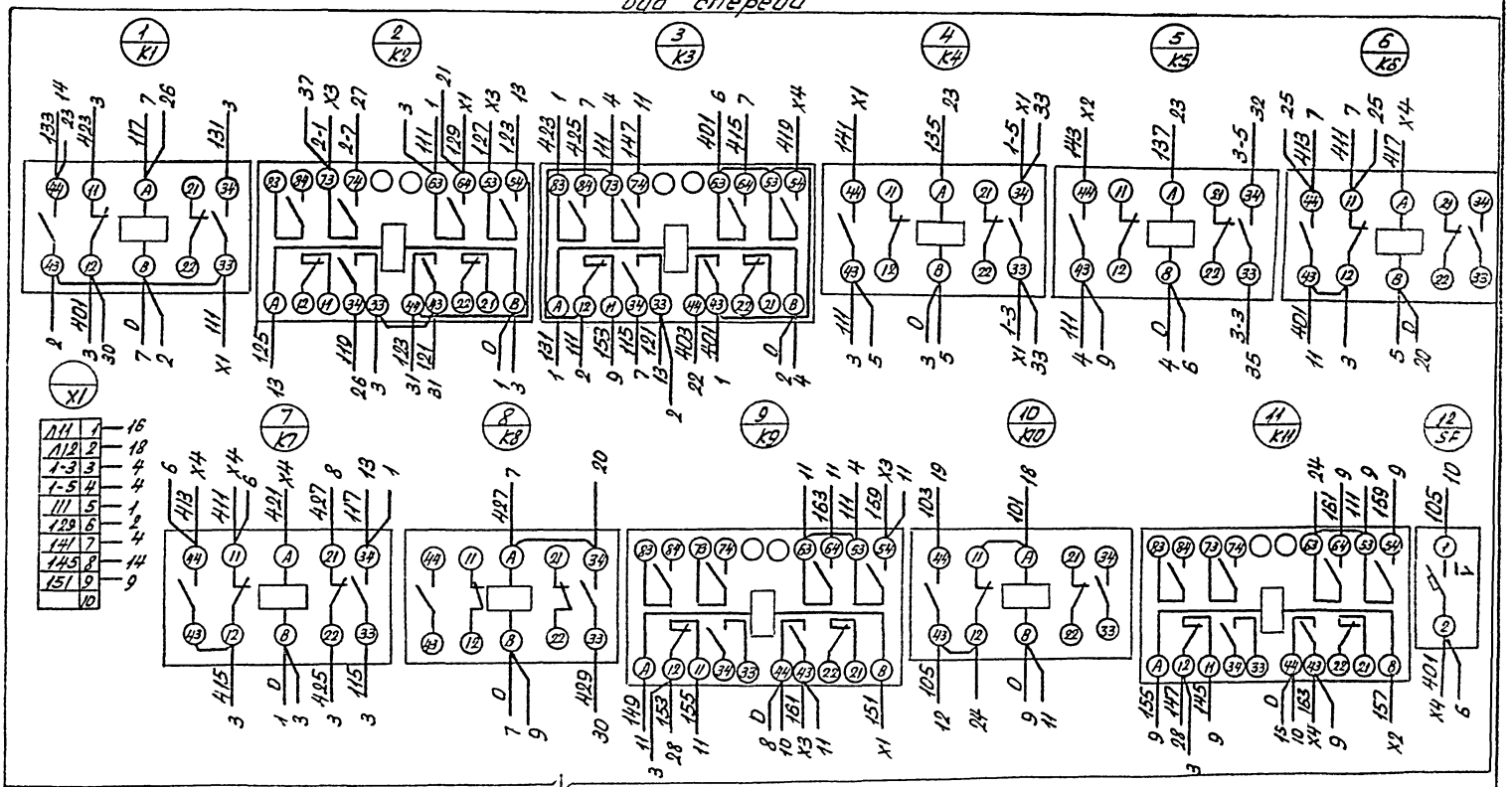

Линия совмещения с листом АОВ1-8-2.

ГИП	Кершавина		503-1-74.89 АОВ1
Рук.бр.	Бояршинов		Автономное автотранспортное предприятие на 200 грузовых автомобилей с участком закрытой стоянки
Рук.гр.	Смирнов		Производственный корпус №1 — Стадия: РП; Лист: 8-1; Листов: 3
Ведущ. инж.	Коновалов		Щит управления ЩУ4 Схема электрическая соединений — ГИПРОАВТОТРАНС, Новосибирский филиал

Копировал Себастьянова Формат А3

Линия совмещения с листом А081-8-1

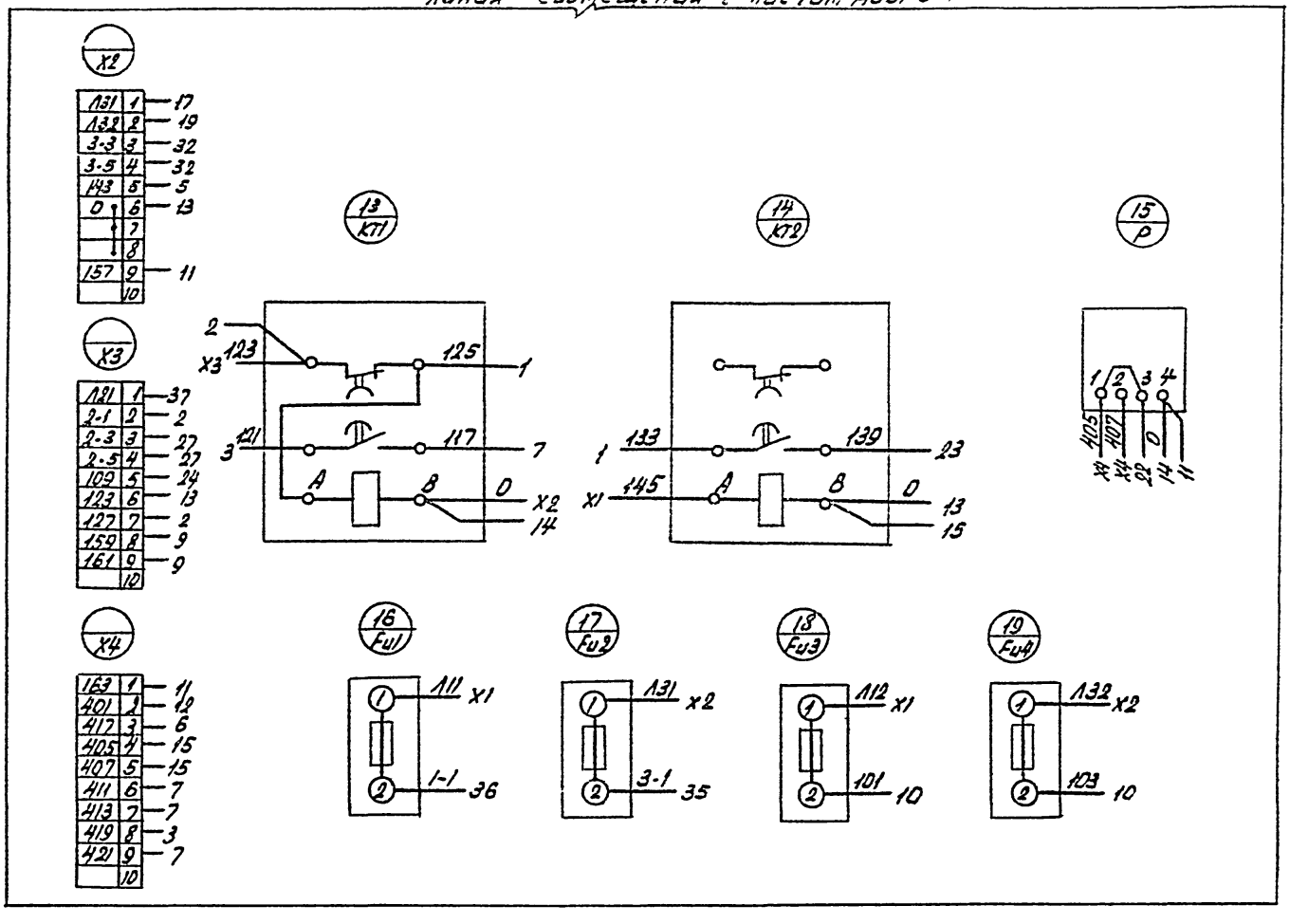

Альбом 9

Дверь (Вид со стороны монтажа)

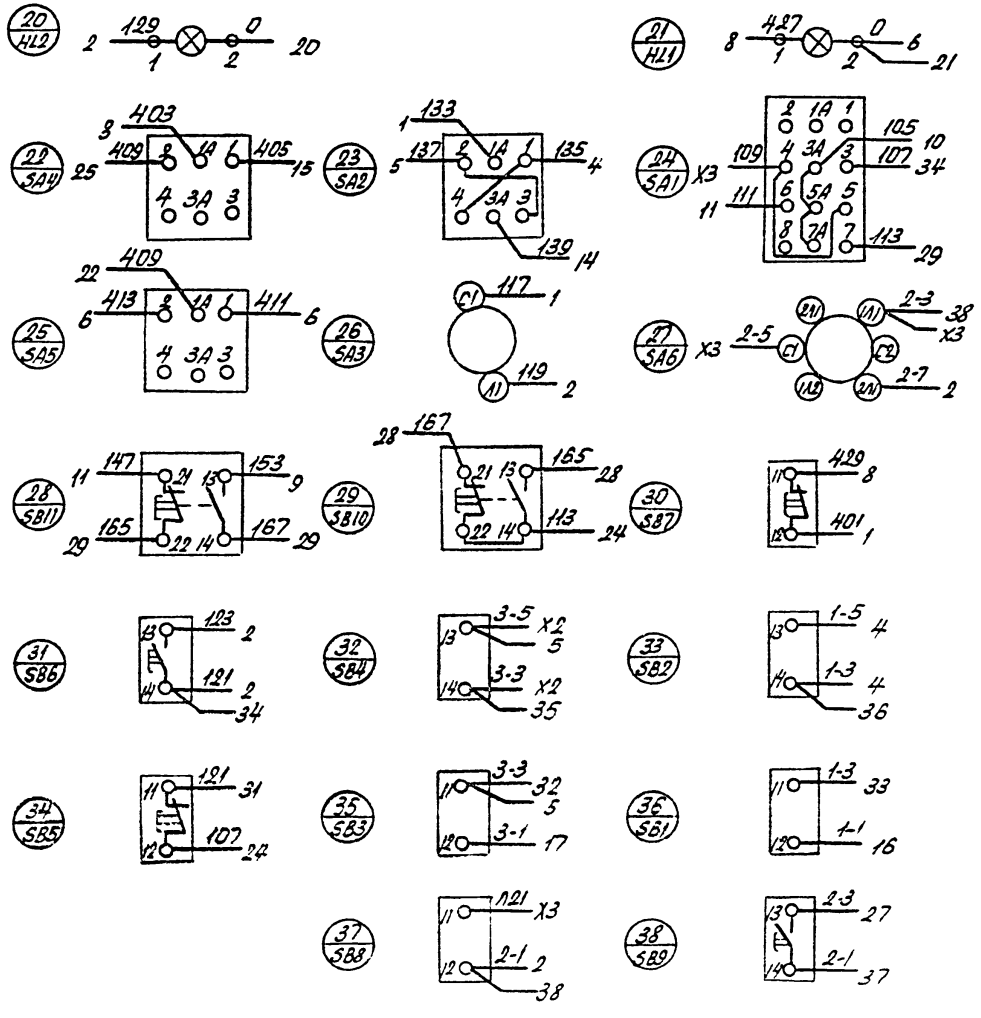

Копировал Гевастьянова Формат А3

Альбом 9

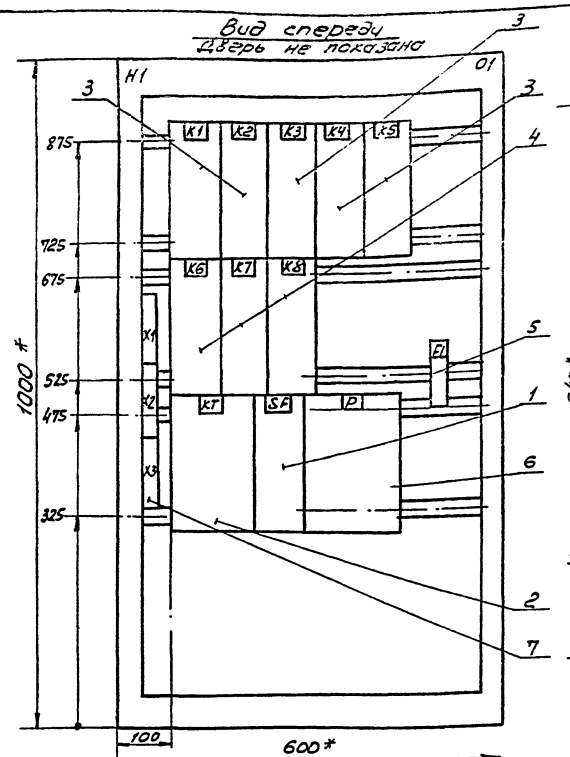

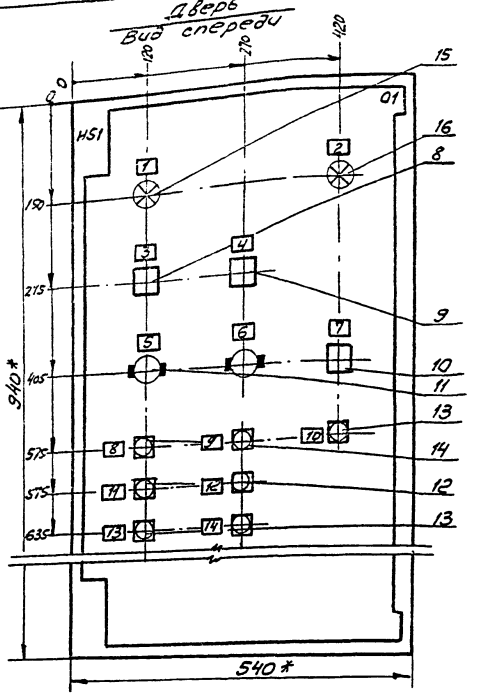

1.* Размеры для справок.
2. В контуре табличек и аппаратов указаны номера надписей по перечню надписей.
3. Глубина ящика 350мм.
4. По данному чертежу изготовить 3 щита (ЩУ7, ЩУ8, ЩУ9).

ГИП	Коржавина		503-1-74.89 АОВ1
Рук. бр.	Боярщинов		Автономное автотранспортное предприятие на 200 грузовых автомобилей с частично закрытой стоянкой
Рук. гр.	Смирнова		Производственный корпус № 1
Вед. инж.	Коновалов		Стадия: РП; Лист: 9; Листов:
			Щит управления ЩУ7. Чертеж общего вида
			ГИПРОАВТОТРАНС Новосибирский филиал

Альбом 9

Формат	Зона	Позиция	Обозначение	Наименование	Кол.	Примечание
				Документация		
А3			503-1-74.89 АОВ-1-9	Чертеж общего вида		
А3			503-1-74.89 АОВ1-12	Схема электрическая соединений		
А4			503-1-74.89 АОВ1-11	Таблица перечня надписей		
				Сборочные единицы		
				Н1 01		
		1		Выключатель АК63-МУЗ,		
				~220В, 1.6×10	1	SF
		2		Реле РКВ11-43-112-		
				УХЛ4, ~220В, В.В. 180С	1	КТ
		3		Реле ПЭ-37-62-УЗ		
				~220В	5	К1... К5
		4		Реле ПЭ-37-22-УЗ		К6,
				~220В	3	К7, К8

ГИП	Коржавина	
Рук. бр.	Боровиков	
Рук. гр.	Смирнова	
Вед. инж.	Коновалова	

503-1-74.85 АОВ1

Автономное автотранспортное предприятие на 200 грузовых автомобилей с частично закрытой стоянкой

Производственный корпус №1

Стадия	Лист	Листов
РП	10-1	2

Щит управления ЩУ7 Технические данные аппаратов

ГИПРОАВТОТРАНС Новосибирский филиал

Формат	Зона	Позиция	Обозначение	Наименование	Кол.	Примечание
		5		Предохранитель		
				ПП-10 УЗ, пл. вст.		
				ВТФ6УЗ	1	FU
		6		Прерыватель		
				импульсный СИЛ-		
				ЛУМ, ~220В	1	Р
		7		Блок из 10 зажи-		
				мов Б 324	4	Х1...Х4
				Н51 01		
		8		Переключатель		
				УП5312-С86 УЗ	1	SA1
		9		Переключатель		
				УП5311-С225УЗ	1	SA4
		10		Переключатель		
				УП5311-Л225УЗ	1	SA5
		11		Выключатель		SA2,
				ПВ1-16У4, исп. 1	2	SA3
		12		Кнопка КЕ011УЗ,		SB2,
				исп4, толк. черн.	2	SB4
		13		Кнопка КЕ011УЗ,		SB1, SB3
				исп 5, толк. красн.	3	SB7
		14		Кнопка КЕ01МУЗ,		SB5,
				исп.2, толк. черн.	2	SB6
		15		Арматура АСЛ11У2,		
				~220В, цвет зел.	1	HL1
		16		Арматура АСЛ11У2,		
				~220В, цвет оранж.	1	HL2

Инв. № подл. | Подпись и дата | Взам. инв. №

503-1-74.89 АОВ1 Лист 10-2

Альбом 9

Панель	Надпись	Поз. обозначение	Место надписи	Текст	Кол.	Вид шрифта	Заготовка
	1	HL1	Табличка	Нормальная работа	1		
	2	HL2	"	Авария	1		
	3	SA1	"	Управление системой „Опроб-Откл-Дист"	1		
	4	SA4	"	Управление „Авт-Откл-Руч"	1		
	5	SA2	"	Режим „Зима-Лето"	1		
	6	SA3	"	Регулирование „Включить"	1		
	7	SA5	"	Температура „Понизить-Повысить"	1		
	8	SB5	"	Клапан наружного воздуха „Открыть"	1		
	9	SB6	"	Клапан наружного воздуха „Закрыть"	1		
	10	SB7	"	Съем аварийного сигнала	1		
	11	SB2	"	Опробование системы „Включить"	1		
	12	SB4	"	Управление системой „Включить"	1		
	13	SB1	"	Опробование системы „Выключить"	1		
	14	SB3	"	Управление системой „Выключить"	1		

ГИП	Коржавин	
Рук. Бр.	Баршинов	
Рук. гр.	Смирнова	
Вед. инж.	Коновалова	

503-1-74.89 АОВ1

Автономное автотранспортное предприятие на 200 грузовых автомобилей с частично закрытой стоянкой

Производственный корпус №1

Стадия	Лист	Листов
РП	11	

Щит управления ЩУ7. Таблица перечня надписей

ГИПРОАВТОТРАНС Новосибирский филиал

Формат А4

Панель	Надпись	Поз. обозначение	Место надписи	Текст	Кол.	Вид шрифта	Заготовка

Инв. № подл. | Подпись и дата | Взам. инв. №

Лист

Копировал Севастьянова Формат А4

Альбом 9

Вид спереди

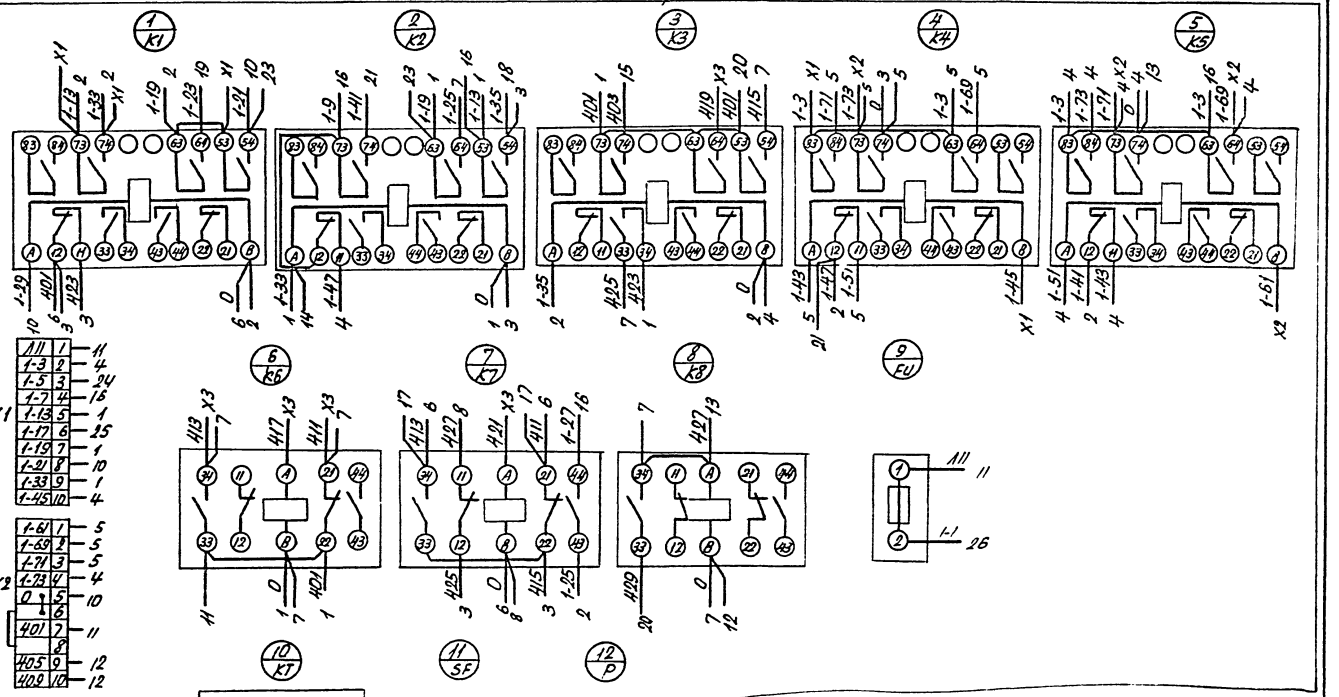

ГИП	Коршавина		503-1-74.89 2081
Рук.Бр	Боярщинов		Автономное автотранспортное предприятие на 200 грузовых автомобилей с частично закрытой стоянкой
Рук.гр	Смирнова		Производственный корпус №1 — Стадия: РП; Лист: 12.1; Листов: 2
Вед.инж.	Коновалова		Щит управления ЩУ1. Схема электрическая соединений — ГИПРОАВТОТРАНС, Новосибирский филиал

Копировал Севастьянова Формат А3

Альбом 9

Дверь (вид со стороны монтажа)

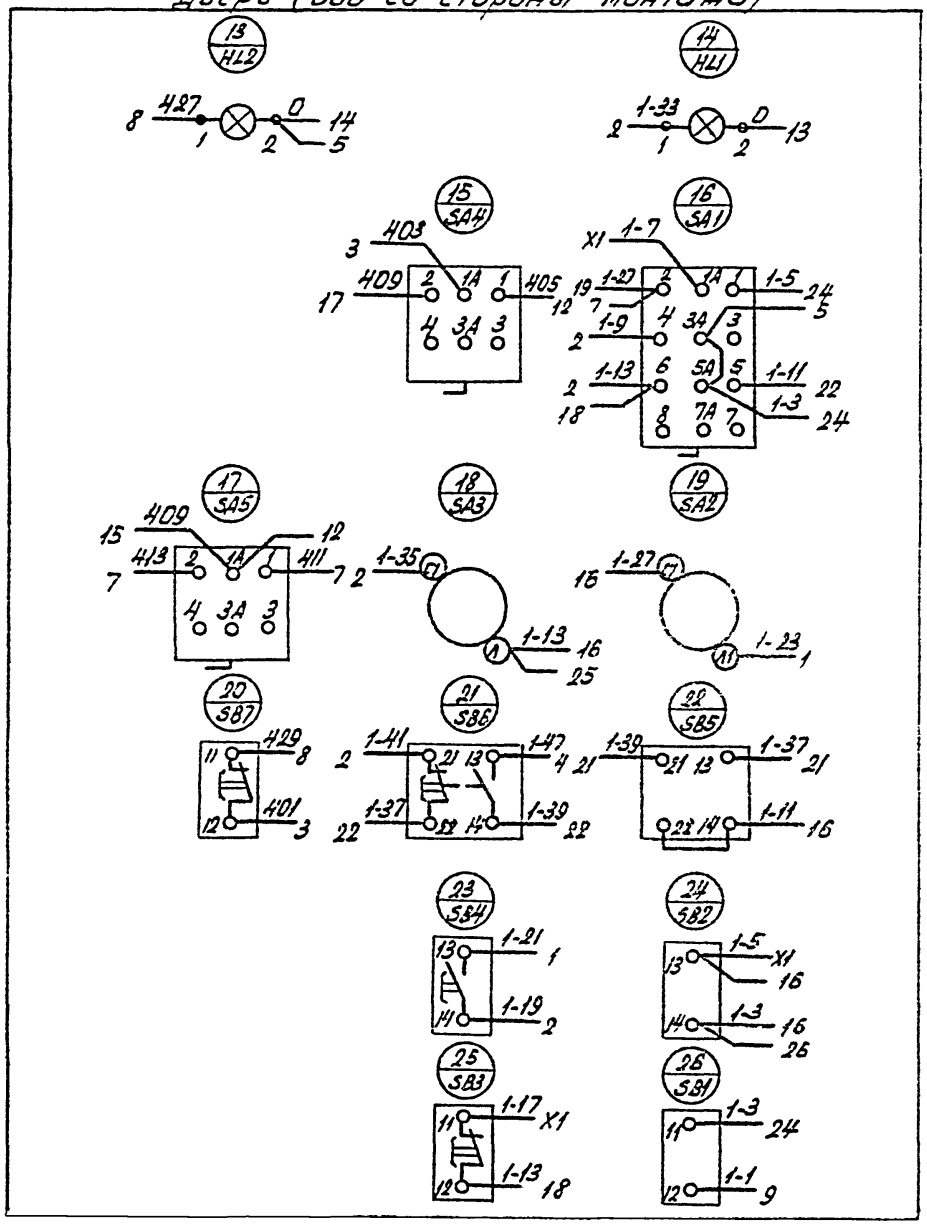

Лист

Альбом V

Вид спереди
Дверь не показана

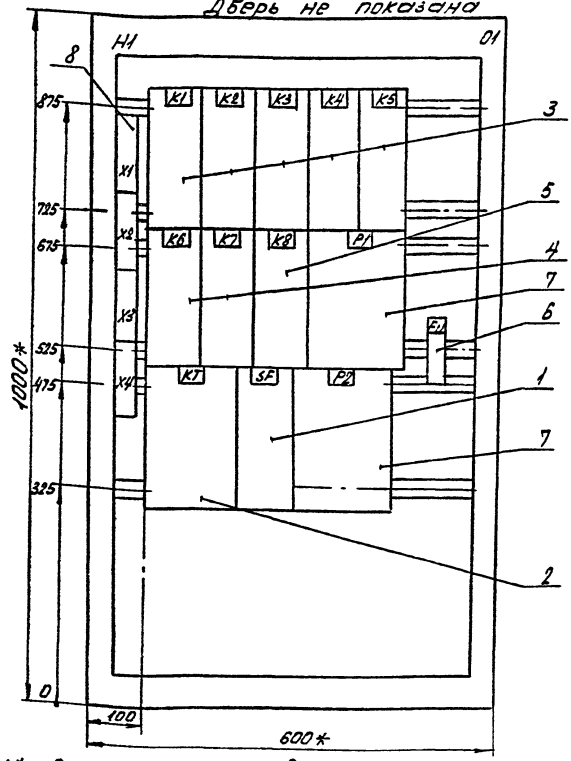

Дверь ящика
Вид спереди

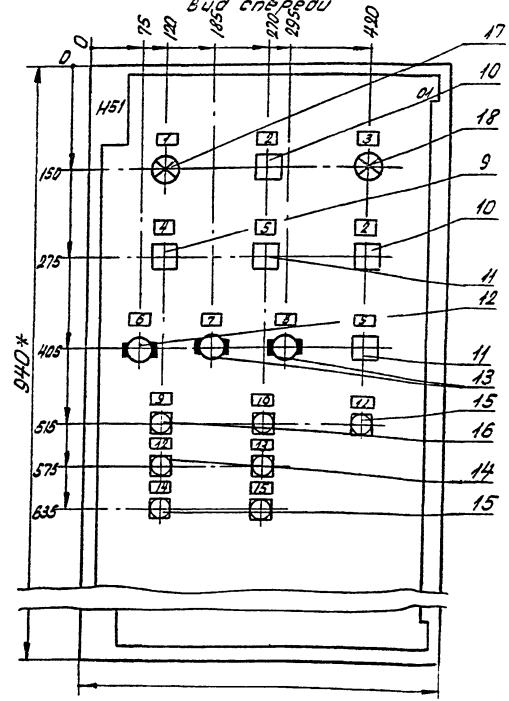

1.* Размеры для справок.
2. В контуре табличек и аппаратов указаны номера надписей по перечню надписей.
3. Глубина ящика 350мм.
4. По данному чертежу изготовить 2 щита ЩУ12, ЩУ13

ГИП	Корнакова	
Рук.Гр	Боршина	
Рук.гр	Смирнова	
Ведущ.	Коновалова	

503-1-74.89 АОВ1

Автокомплекс автотранспортных предприятия на 200 грузовых автомобилей с частично закрытой стоянкой

Производственный корпус №1

Щит управления ЩУ12
Чертеж общего вида

Стадия	Лист	Листов
РП	13	

ГИПРОАВТОТРАНС
Новосибирский филиал

Копировал Севастьянова Формат А3

Форм.	Зона	Поз.	Обозначение	Наименование	Кол.	Примечание
				Документация		
А3			503-1-74.89 АОВ1-Ш	Чертеж общего вида		
А3			503-1-74.89 АОВ1-16	Схема электрическая соединений		
А4			503-1-74.89 АОВ1-15	Таблица перечня надписей		
				Сборочные единицы		
				Н1 01		
		1		Выключатель АК63-МУ3 ~220В, 2х10	1	SF
		2		Реле РКВ11-112-УХЛ4, ~220В	1	КТ
		3		Реле ПЭ-37-62-УЗ ~220В	5	К1..К5
		4		Реле ПЭ-37-42 УЗ ~220В	1	К7
		5		Реле ПЭ-37-22-УЗ ~220В	2	К6, К8
		6		Предохранитель ПРТ-10УЗ, пл. вст. ВТФ6УЗ	1	FU
		7		Прерыватель импульсный СИП-1УМ, ~220В	2	Р1, Р2
		8		Блок зажимов 6324 Н51 01	4	Х1..Х4
		9		Переключатель УП5312-С86УЗ	1	SA1
		10		Переключатель УП5311-А225УЗ	2	SA5
		11		Переключатель УП5311-С225УЗ	2	SA4, SA7
		12		Переключатель ПП2-16/Н2У4, исп.1	1	SA6
		13		Выключатель П81-16У4, исп.1	2	SA2, SA3
		14		Кнопка КЕО11УЗ, исп.4, толк. черн.	2	SB2, SB4
		15		Кнопка КЕО11УЗ, исп.5, толк. красн.	3	SB1, SB3, SB7
		16		Кнопка КЕО11УЗ, исп.2, толк. черн.	2	SB5, SB6
		17		Арматура АСЛ11У2, ~220В, цвет оранж.	1	HL2
		18		Арматура АСЛ11У2, ~220В, цвет зел.	1	HL1

ГИП	Кортовина		
Рук.бр	Вершинов		
Рук.гр	Сенаторов		
Кравчин	Конобеева		

503-1-74.89 АОВ1

Автономное автотранспортное предприятие на 200 грузовых автомобилей с частично закрытой стоянкой

Производственный корпус №1

Стадия	Лист	Листов
РП	14-1	2

Щит управления ЩУ12. Технические данные аппаратов

ГИПРОАВТОТРАНС Новосибирский филиал

Формат А4

Инв.№подл. | Подпись и дата | Взам.инв.№

503-1-74.89 АОВ1

Лист 14-2

Копировал Формат А4

Альбом 9

Панель	Надпись	Поз. обозначение	Место надписи	Текст	Кол.	Вид шрифта	Заготовка
	1	HL1	Табличка	Нормальная работа	1		
	2	SA8 SA5	"	Температура „Понизить-повысить"	2		
	3	HL2	"	Авария	1		
	4	SA1	"	Управление системой „Опроб-Откл-Дист"	1		
	5	SA4 SA7	"	Управление клапаном „Авт-Откл-Руч"	2		
	6	SA6	"	Режим работы „Раб. время-Откл-„Не раб. время"	1		
	7	SA2	"	Режим работы „Зима-Лето"	1		
	8	SA3	"	Регулирование „Включить"	1		
	9	SB5	"	Клапан наружного воздуха „Открыть"	1		
	10	SB6	"	Клапан наружного воздуха „Закрыть"	1		
	11	SB7	"	Съем аварийного сигнала	1		

ГИП	Коржавина	
Рук. бр.	Боярщинов	
Рук. гр.	Смирнова	
Вед. инж.	Коновалова	

503-1-74.89 АОВ1

Автономное автотранспортное предприятие на 200 грузовых автомобилей с частично закрытой стоянкой

Производственный корпус №1

Стадия	Лист	Листов
РП	15-1	2

Щит управления ЩУ12. Таблица перечня надписей

ГИПРОАВТОТРАНС Новосибирский филиал

Формат А4

Панель	Надпись	Поз. обозначение	Место надписи	Текст	Кол.	Вид шрифта	Заготовка
	12	SB2	Табличка	Опробование системы „Включить"	1		
	13	SB4	"	Управление системой „Включить"	1		
	14	SB1	"	Опробование системы „Отключить"	1		
	15	SB3	"	Управление системой „Отключить"	1		

Взам. инв. № | Подпись и дата | Инв. № подл.

503-1-74.89 АОВ1 Лист 15-2

Копировал Севастьянова Формат А4

Альбом 9

Вид спереди

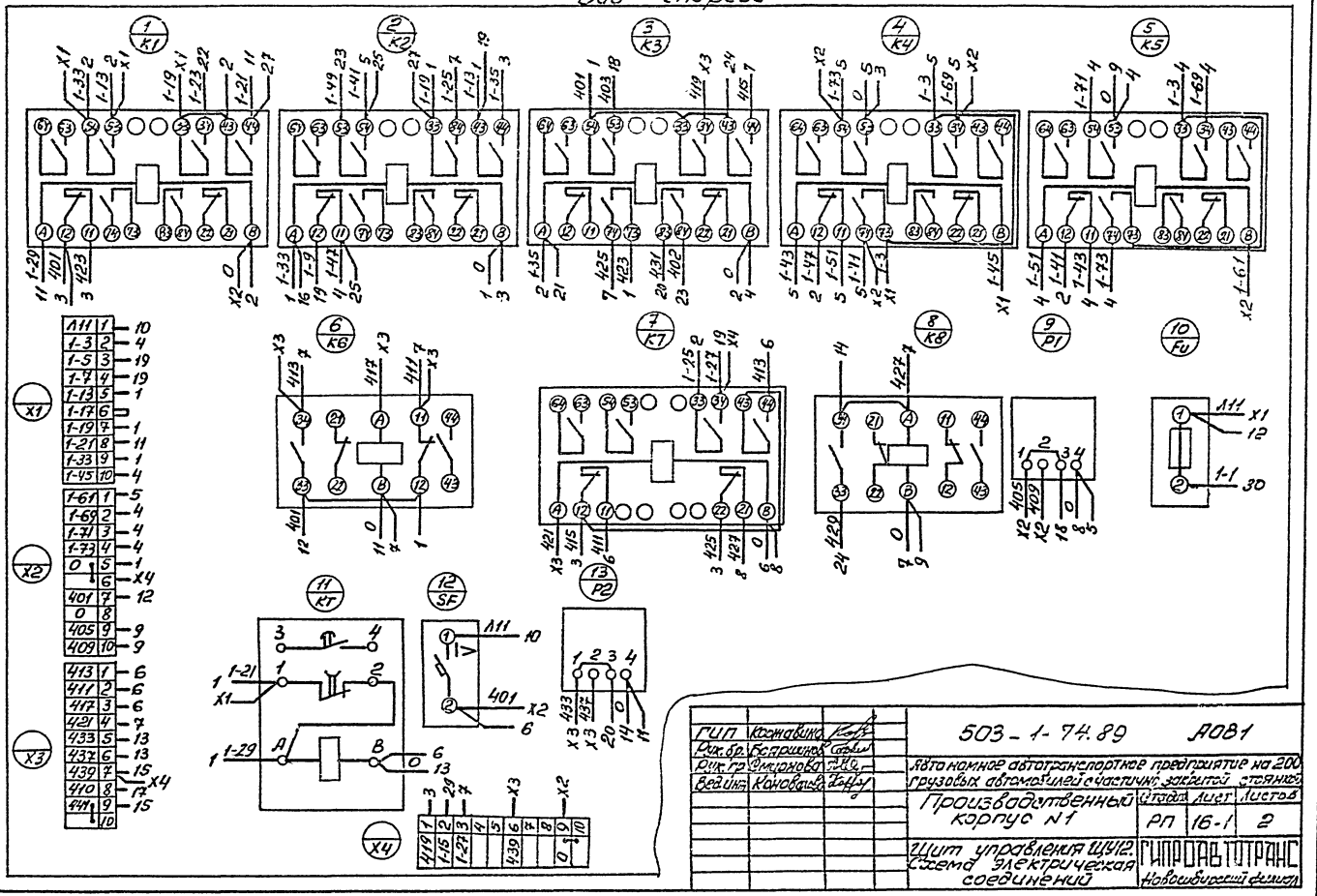

ГИП	Кожавина		503-1-74.89 АОВ1
Рук. бр.	Бояршинов		Автономное автотранспортное предприятие на 200 грузовых автомобилей с частично закрытой стоянкой
Рук. гр.	Смирнова		
Вед. инж.	Коновалов		Производственный корпус N1 — Стадия: РП; Лист: 16-1; Листов: 2
			Щит управления ЩУ12. Схема электрическая соединений — ГИПРОАВТОТРАНС Новосибирский филиал

Альбом 9

Дверь /Вид со стороны монтажа/

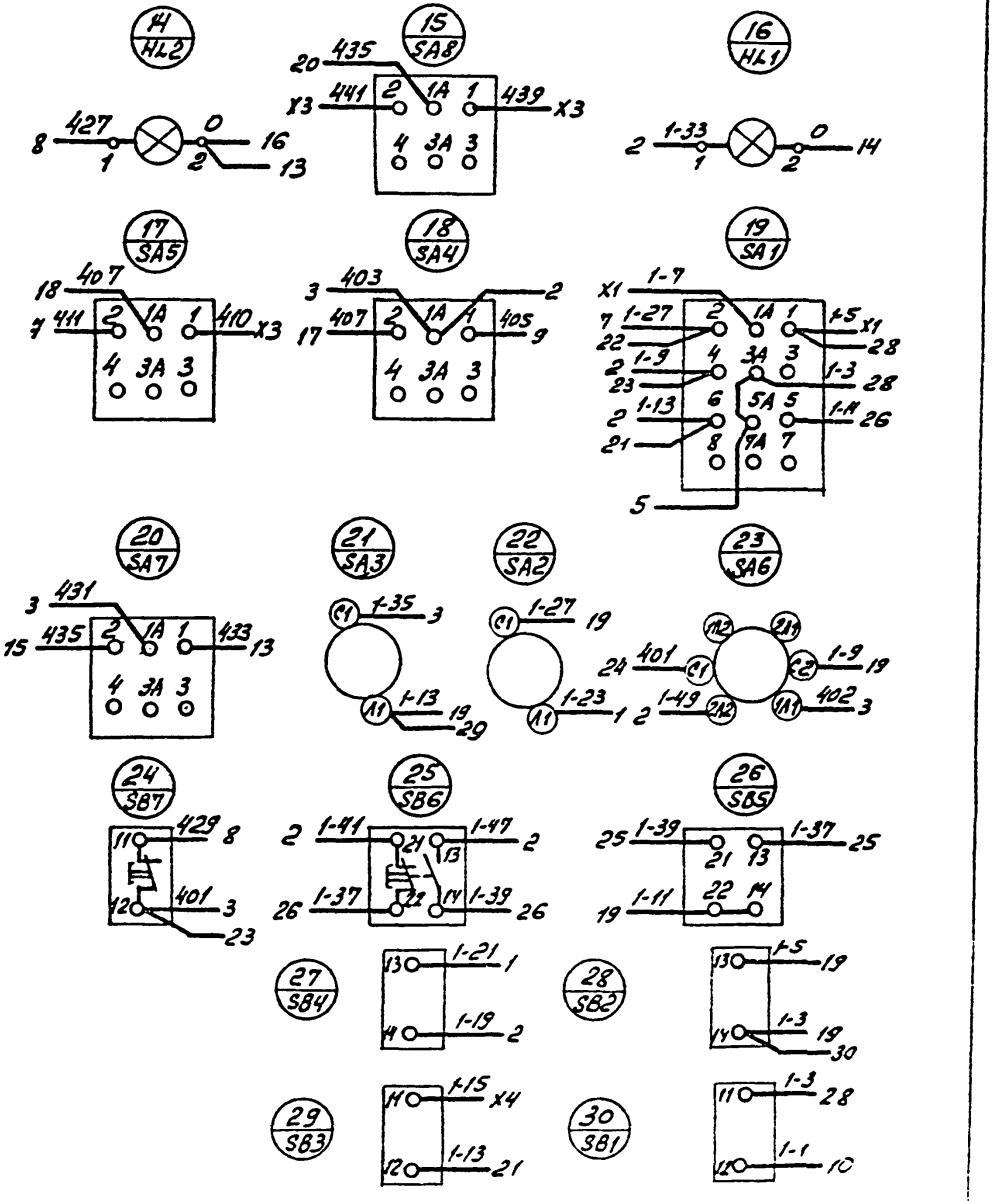

Альбом

Вид спереди
Дверь не показана

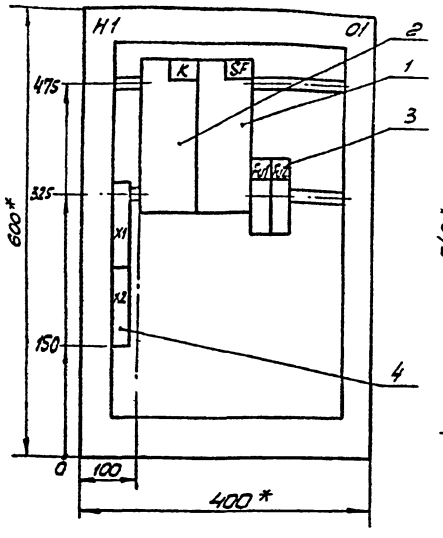

Дверь ящика
Вид спереди

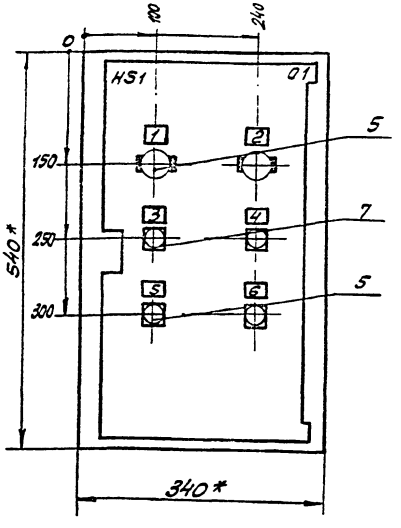

1. * Размеры для справок
2. В контуре табличек указаны номера надписей по таблице перечня надписей.
3. Глубина ящика 350 мм.
4. По данному чертежу изготовить 7 ящиков ЩУ15 (ЩУ16, ЩУ17, ЩУ18, ЩУ19, ЩУ20, ЩУ21).

ГИП	Корнилина		503-1-74.89	АОВ1
Рук. бр.	Бояршинов			
Рук. гр.	Смирнова		Автономное автотранспортное предприятие на 200 грузовых автомобилей с частично закрытой стоянкой	
Исполн.	Коловалова		Производственный корпус №1	Стадия: РП; Лист: 17; Листов:
			Щит управления ЩУ15. Чертеж общего вида	ГИПРОАВТОТРАНС Новосибирский филиал

Инв. № подл. | Подпись и дата | Взам. инв. №

Альбом 9

Форм.	Зона	Поз.	Обозначение	Наименование	Кол.	Примечание
				Документация		
А3			503-1-74.89 А081-17	Чертеж общего вида		
А3			503-1-74.89 А081-20	Схема электрическая соединений		
А4			503-1-74.89 А081-19	Таблица перечня надписей		
				Сборочные единицы		
				Н1 01		
		1		Выключатель АК63-МУЗ, 1,6х12, ~220В	1	SF
		2		Реле ПЭ-37-22-У3 ~220В	1	K
		3		Предохранитель ППТ-10У3, пл.вст. ВТФ 6У3	2	Fu1, Fu2
		4		Блок из 10 зажимов Б324	2	X1, X2

ГИП	Коржавина	
Рук.бр.	Бояркинов	
Рук.гр.	Смирнова	
Ведущ.	Коновалова	

503-1-74.89 А081

Автономное автотранспортное предприятие на 200 грузовых автомобилей с частично закрытой стоянкой

Производственный корпус №1

Стадия	Лист	Листов
РП	18-1	2

Щит управления ЩУ15. Технические данные аппаратов

ГИПРОАВТОТРАНС Новосибирский филиал

Форм.	Зона	Поз.	Обозначение	Наименование	Кол.	Примечание
				Н51 01		
		5		Переключатель ПП2-16/Н2У4, исп.1	2	SA1, SA2
		6		Кнопка КЕ011У3 исп.5, толк. красн.	2	SB1, SB3
		7		Кнопка КЕ011У3 исп.4 толк. черн.	2	SB2, SB4

Взам.инв.№ | Подп. и дата | Инв.№ подл.

503-1-74.89 А081 Лист 18-2

Поз.	Надпись	Поз. обозначение	Место надписи	Текст	Кол.	Вид шрифта	Заготовка
	1	SA1	Табличка	Воздушно-тепловая завеса У1 „Руч.-Откл.-Авт"	1		
	2	SA2	то же	Воздушно-тепловая завеса У2 „Руч.-Откл.-Авт	1		
	3	SB2	"	Управление ВТЗУ1 „Включить"	1		
	4	SB4	"	Управление ВТЗУ2 „Включить"	1		
	5	SB1	"	ВТЗУ1 „Выключить"	1		
	6	SB3	"	ВТЗУ2 „Выключить"	1		

ГИП	Коржавина		503-1-74.89 А081
Рук. гр.	Боярщинов		Автономное автотранспортное предприятие на 200 грузовых автомобилей с частично закрытой стоянкой
Рук. гр.	Смирнова		Производственный корпус №1 — Стадия: РП; Лист: 19; Листов:
Вед. инж.	Коновалова		Щит управления ЩУ15. Таблица перечня надписей — ГИПРОАВТОТРАНС Новосибирский филиал

Инв.№ подл. | Подпись и дата | Взам. инв.№

Лист

Формат А4

Копировал

Формат А4

Альбом 9

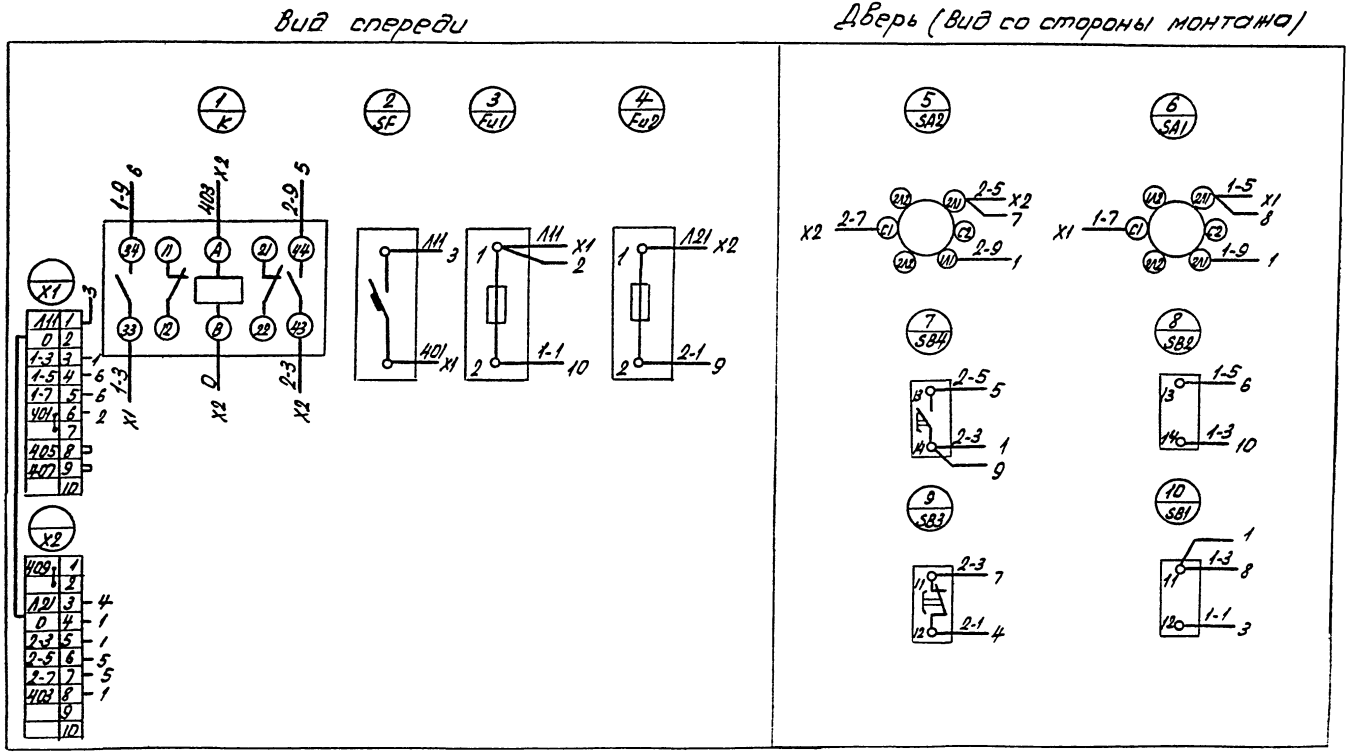

ГИП	Коржавина		
Рук. бр.	Бояршинов		
Рук. гр.	Смирнова		
Ведущ.	Коновалова		

503-1-74.89 АОВ1

Автономное автотранспортное предприятие на 200 грузовых автомобилей с частично закрытой стоянкой

Производственный корпус №1	Стадия	Лист	Листов
	РП	20	

Щит управления ЩУ15. Схема электрическая соединений.

ГИПРОАВТОТРАНС Новосибирский филиал

Копировал Севастьянова Форма-А3

Вид спереди
Дверь не показана

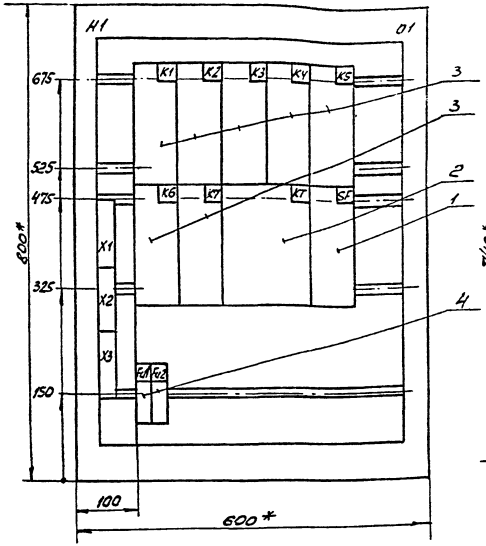

Дверь ящика
Вид спереди

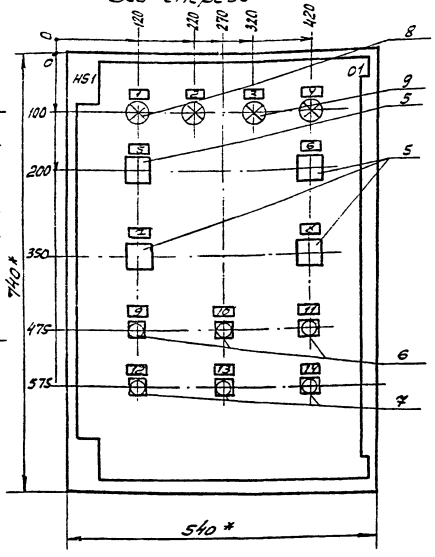

1.* Размеры для справок.
2. В контуре табличек и аппаратов указаны номера надписей по перечню надписей
3. Глубина ящиков 350 мм.
4. По данному чертежу изготовить 6 ящиков ЩУ22 (ЩУ23, ЩУ24, ЩУ25, ЩУ26, ЩУ27).

ГИП	Коржавина			503-1-74.89	АОВ1
Рук.бр.	Фаршинов			Автономное автотранспортное предприятие на 200 грузовых автомобилей с частично закрытой стоянкой	
Рук.гр.	Смирнова				
Ведущ.	Коновалов			Производственный корпус №1	Стадия: РП; Лист: 21; Листов:
				Щит управления ЩУ22. Чертеж общего вида	ГИПРОАВТОТРАНС Новосибирский филиал

Копировал [signature] Формат А3

Альбом 9

Формат	Зона	Позиция	Обозначение	Наименование	Кол.	Примечание
				Документация		
А3			503-1-74.89 А081-21	Чертеж общего вида		
А2			503-1-74.89 А081-24	Схема электрическая соединений		
А4			503-1-74.89 А081-23	Таблица перечня надписей		
				Сборочные единицы		
				Н1 01		
		1		Выключатель АК63-МУ3, 1.6×12, ~220В	1	SF
		2		Реле РКВ11-33-112-УХЛ4, 88 20С, ~220В	1	КТ
		3		Реле ПЭ-37-22-У3 ~220В	7	К1... К7

ГИП	Кормавина	[signature]
Рук. бр.	Бояршинов	[signature]
Рук. гр.	Смирнова	[signature]
Вед. инж.	Коновалова	[signature]

503-1-74.89 А081

Автономное автотранспортное предприятие на 200 грузовых автомобилей с частично закрытой стоянкой

Производственный корпус №1

Стадия	Лист	Листов
РП	22-1	2

Щит управления ЩУ22
Технические данные аппаратов

ГИПРОАВТОТРАНС
Новосибирский филиал

Формат	Зона	Позиция	Обозначение	Наименование	Кол.	Примечание
		4		Предохранитель ППТ-10У3, пл. вст. ВТФ6У3 Н51 01	2	Fu1, Fu2
		5		Переключатель УПС311-С225У3	4	SA1... SA4
		6		Кнопка КЕ011У3 исп4, толк. черн.	3	SB2, SB4, SB5
		7		Кнопка КЕ011У3 исп5, толк. красн.	3	SB1, SB3, SB6
		8		Арматура АСЛ11У2 ~220В, цвет зел.	2	HL1, HL2,
		9		Арматура АСЛ11У2 ~220В, цвет оранж.	2	HL3, HL4.
				Блок из 10 зажимов Б324	3	X1, X2, X3

Взам. инв. №

Подпись и дата

Инв. № подл.

503-1-74.89 А081

Лист 22-2

Альбом 0

Панель	Надпись	Поз. обозначение	Место надписи	Текст	Кол.	Вид шрифта	Заготовка
	1	HL1	Табличка	Вентилятор №1 „Вкл"	1		
	2	HL2	"	Вентилятор №2 „Вкл"	1		
	3	HL3	"	Ввод №1 „~220В"	1		
	4	HL4	"	Ввод №2 „~220В"	1		
	5	SA1	"	Вентилятор №1 „Руч-Откл-Авт"	1		
	6	SA2	"	Вентилятор №2 „Руч-Откл-Авт"	1		
	7	SA3	"	Вентилятор №1 „Раб.-Откл-Рез."	1		
	8	SA4	"	Вентилятор №2 „Раб.-Откл.-Рез."	1		
	9	SB2	"	Вентилятор „№1 „Вкл"	1		
	10	SB4	"	Вентилятор №2 „Вкл"	1		
	11	SB5	"	Съем аварийного сигнала	1		
	12	SB1	"	Вентилятор №1 „Выкл"	1		
	13	SB3	"	Вентилятор №2 „Выкл"	1		
	14	SB6	"	Сигнализация „Вкл"	1		

ГИП	Коржавина	[подпись]
Рук.бр	Бояршинов	[подпись]
Рук.гр	Смирнова	[подпись]
Вед.инж	Коновалова	[подпись]

503-1-74.89 АОВ1

Автономное автотранспортное предприятие на 200 грузовых автомобилей с частично закрытой стоянкой

Производственный корпус №1	Стадия	Лист	Листов
	РП	23	

Щит управления ЩУ22. Таблица перечня надписей

ГИПРОАВТОТРАНС Новосибирский филиал

Формат А4

Панель	Надпись	Поз. обозначение	Место надписи	Текст	Кол.	Вид шрифта	Заготовка

Взам.инв.№ | Подпись и дата | Инв.№ подл.

Лист

Альбом 9

Вид спереди

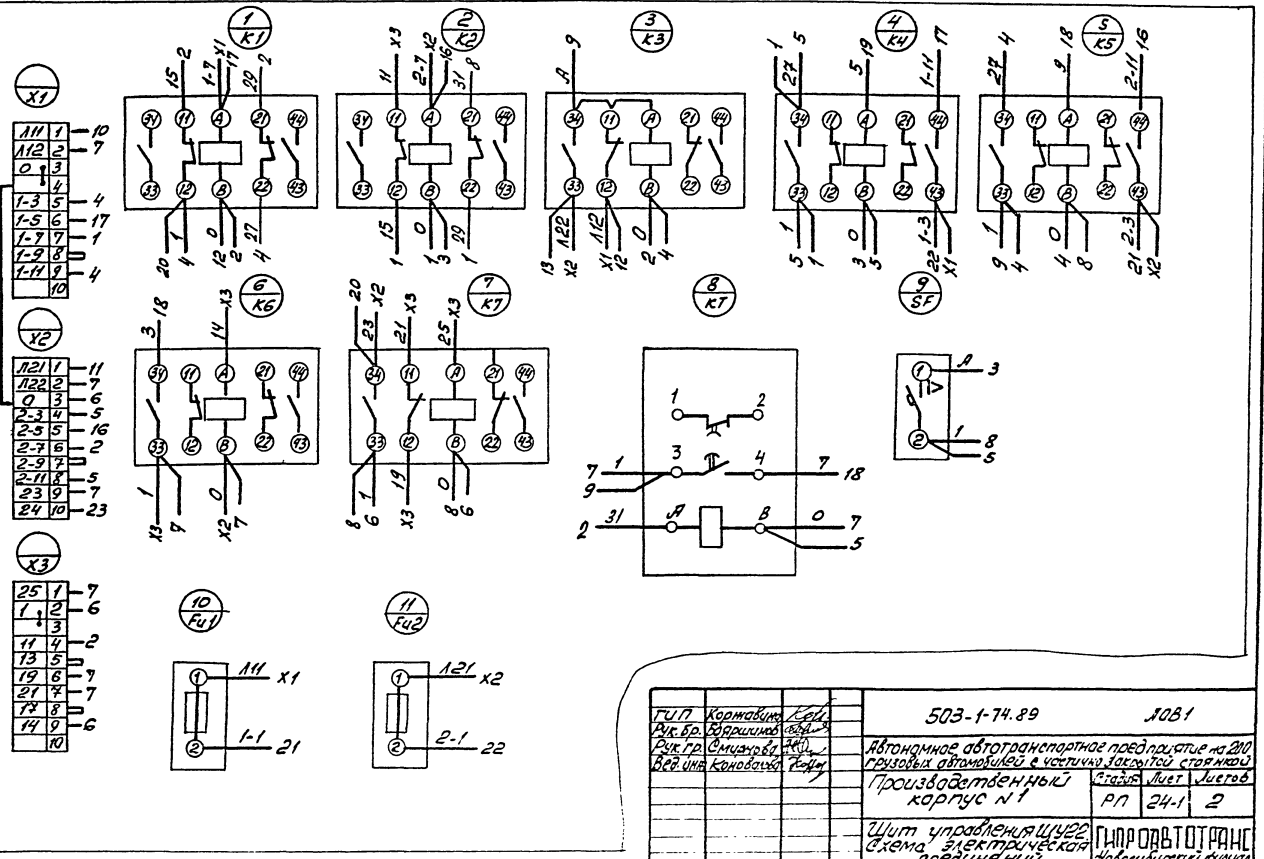

ГИП	Кортавцев		503-1-74.89 АОВ1
Рук. бр.	Абрикина		Автономное автотранспортное предприятие на 200 грузовых автомобилей с частично закрытой стоянкой
Рук. гр.	Смыкарева		Производственный корпус N 1 — Стадия: РП; Лист: 24-1; Листов: 2
Вед. инж.	Коновалов		Щит управления шлюз. Схема электрическая соединений — ГИПРОАВТОТРАНС Новосибирский филиал

Инв. N подл. | Подпись и дата | Взам. инв. N

Альбом 9

Дверь (вид со стороны монтажа)

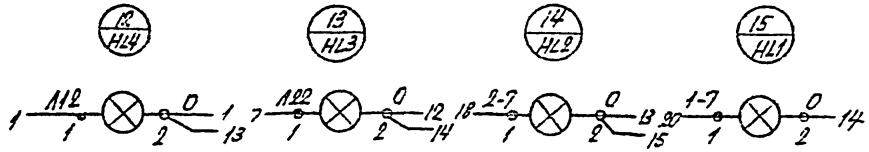

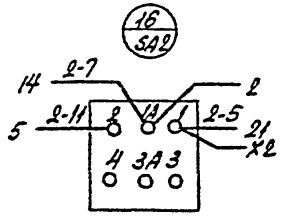

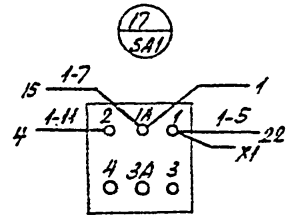

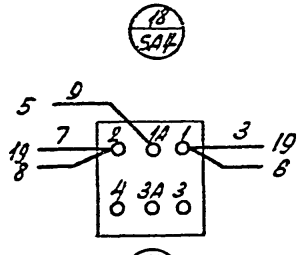

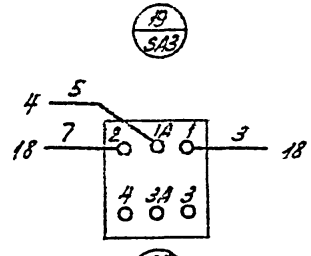

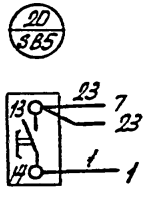

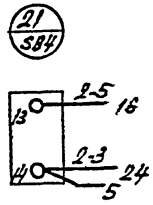

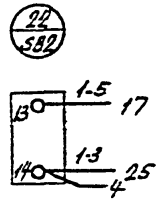

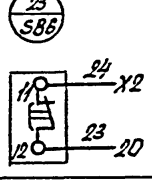

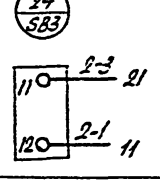

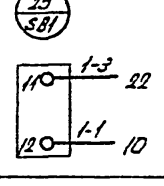

Инв. № подл. | Подп. и дата | Взам. инв. №

Вид спереди
Дверь не показана

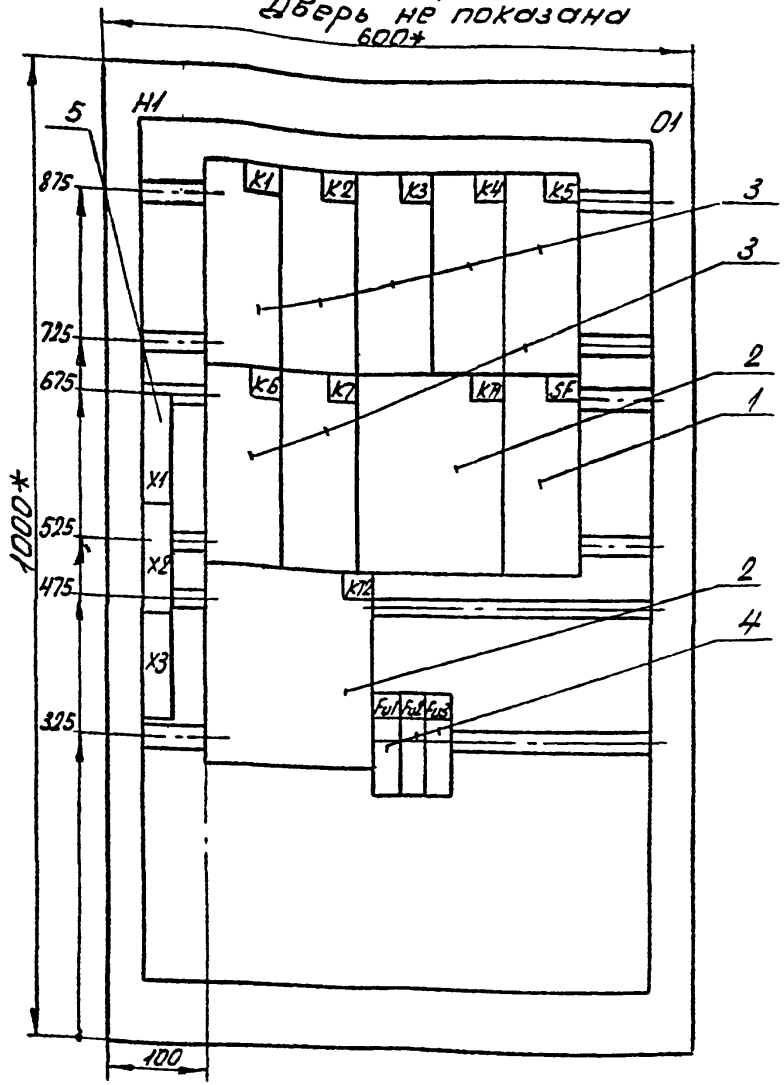

Дверь ящика
Вид спереди

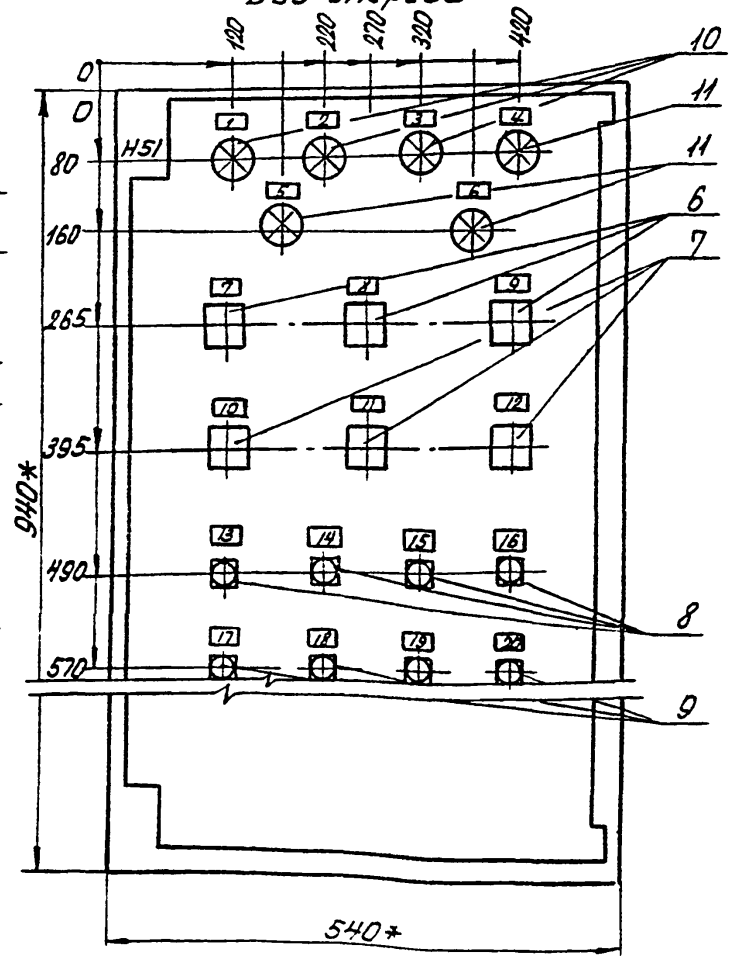

1.* Размеры для справок.
2. В контуре табличек и аппаратов указаны номера надписей по перечню надписей.
3. Глубина ящиков 350 мм.

ГИП	Коржавина	
Рук.бр.	Баярчинов	
Рук.гр.	Смирнова	
Ведущ.	Коновалов	

503-1-74 89 АС81

Автономное автотранспортное предприятие на 200 грузовых автомобилей с частично закрытой стоянкой

Производственный корпус №1	Стадия	Лист	Листов
	РП	25	
Щит управления ЩУ28. Чертеж общего вида	ГИПРОАВТОТРАНС Новосибирский филиал		

Копировал Севастьянова Формат А3

Альбом 9

Формат	Зона	Позиция	Обозначение	Наименование	Кол	Примечание
				Документация		
А3			503-1-74.89 -А0В1-25	Чертеж общего вида		
А3			503-1-74.89 -А0В1-28	Схема электрическая соединений		
А4			503-1-74.89 -А0В1-27	Таблица перечня надписей		
				Сборочные единицы		
				Н1 01		
		1		Выключатель АК63-МУ3, 1.6×12, ~220В	1	SF
		2		Реле РКВ11-33-112-УХЛ4, вв 20с, ~220В	1	КТ
		3		Реле ПЭ-37-22-У3 ~220В	7	К1...К7
		4		Предохранитель ППТ-10 У3, пл. вст.		Fu1, Fu2

ГИП	Коржавина	
Рук. бр.	Боярщинов	
Рук. гр.	Снирнова	
Ведущ. инж.	Коновалова	

503-1-74.89 -А0В1

Автономное автотранспортное предприятие на 200 грузовых автомобилей с частично закрытой стоянкой

Производственный Корпус N 1

Стадия	Лист	Листов
РП	26-1	2

Щит управления ЩУ28. Технические данные аппаратов

ГИПРОАВТОТРАНС Новосибирский филиал

Формат	Зона	Позиция	Обозначение	Наименование	Кол.	Примечание
				ВТФ6У3	3	Fu3
		5		Блок из 10 зажимов Б324	3	X1, X2, X3
				Н51 01		
		6		Переключатель УП5311-С225У3	3	SA1... SA3
		7		Переключатель УП5312-Ф105У3	3	SA4... SA6
		8		Кнопка КЕ011У3 исп4, толк. черн.	4	SB2, SB8 SB4, SB6
		9		Кнопка КЕ011У3 исп5, толк. красн.	4	SB1, SB3 SB5, SB7
		10		Арматура АСЛ11У2 ~220В, цвет зел.	3	HL1, HL2 HL3
		11		Арматура АСЛ11У2 ~220В, цвет оранж.	3	HL4, HL5 HL6

Взам. Инв. №

Подпись и дата

Инв. № подл.

503-1-74.89 -А0В1

Лист 26-2

Панель	Надпись	Поз. обозначение	Место надписи	Текст	Кол.	Вид шрифта	Заготовка
	1	HL1	Табличка	Вентсистема В8 „Включена"	1		
	2	HL2	"	Вентсистема В9 „Включена"	1		
	3	HL3	"	Вентсистема В10 „Включена"	1		
	4	HL4	"	Ввод N1, ~220В	1		
	5	HL5	"	Ввод N2, ~220В	1		
	6	HL6	"	Ввод N3, ~220В	1		
	7	SA1	"	Вентсистема В8 „Руч-Откл-Авт."	1		
	8	SA2	"	Вентсистема В9 „Руч.-Откл.-Авт."	1		
	9	SA3	"	Вентсистема В10" „Руч-Откл-Авт"	1		
	10	SA4	"	Вентсистема В8 „Раб-Откл-Рез"	1		
	11	SA5	"	Вентсистема В9 „Раб.-Откл-Рез"	1		
	12	SA6	"	Вентсистема В10 „Раб-Откл-Рез"	1		
	13	SB2	"	Вентсистема В8 „Включить"	1		
	14	SB4	Табличка	Вентсистема В9 „Включить"	1		
	15	SB6	"	Вентсистема В10 „Включить"	1		
	16	SB8	"	Рабочие вентсистемы „Включить"	1		
	17	SB1	"	Вентсистема В8 „Выключить"	1		
	18	SB3	"	Вентсистема В9 „Выключить"	1		
	19	SB5	"	Вентсистема В10 „Выключить"	1		
	20	SB7	"	Рабочие вентсистемы „Выключить"	1		

Инв.№ подл. | Подпись и дата | Взам.инв.№

ГИП	Коржавина		503-1-74.89 АОВ1
Рук.бр.	Баранчиков		
Рук.гр.	Смирнова		
Нач.сект.	Коновалов		Автосточное автотранспортное предприятие на 200 грузовых автомобилей с частично закрытой стоянкой
			Производственный корпус N1 — Стадия: Р/П; Лист: 27-1; Листов: 2
			Щит управления ЩУ28 Таблица перечня надписей — ГИПРОАВТОТРАНС Новосибирский филиал

Инв.№ подл. | Подпись и дата | Взам.инв.№

Альбом 9

Вид спереди

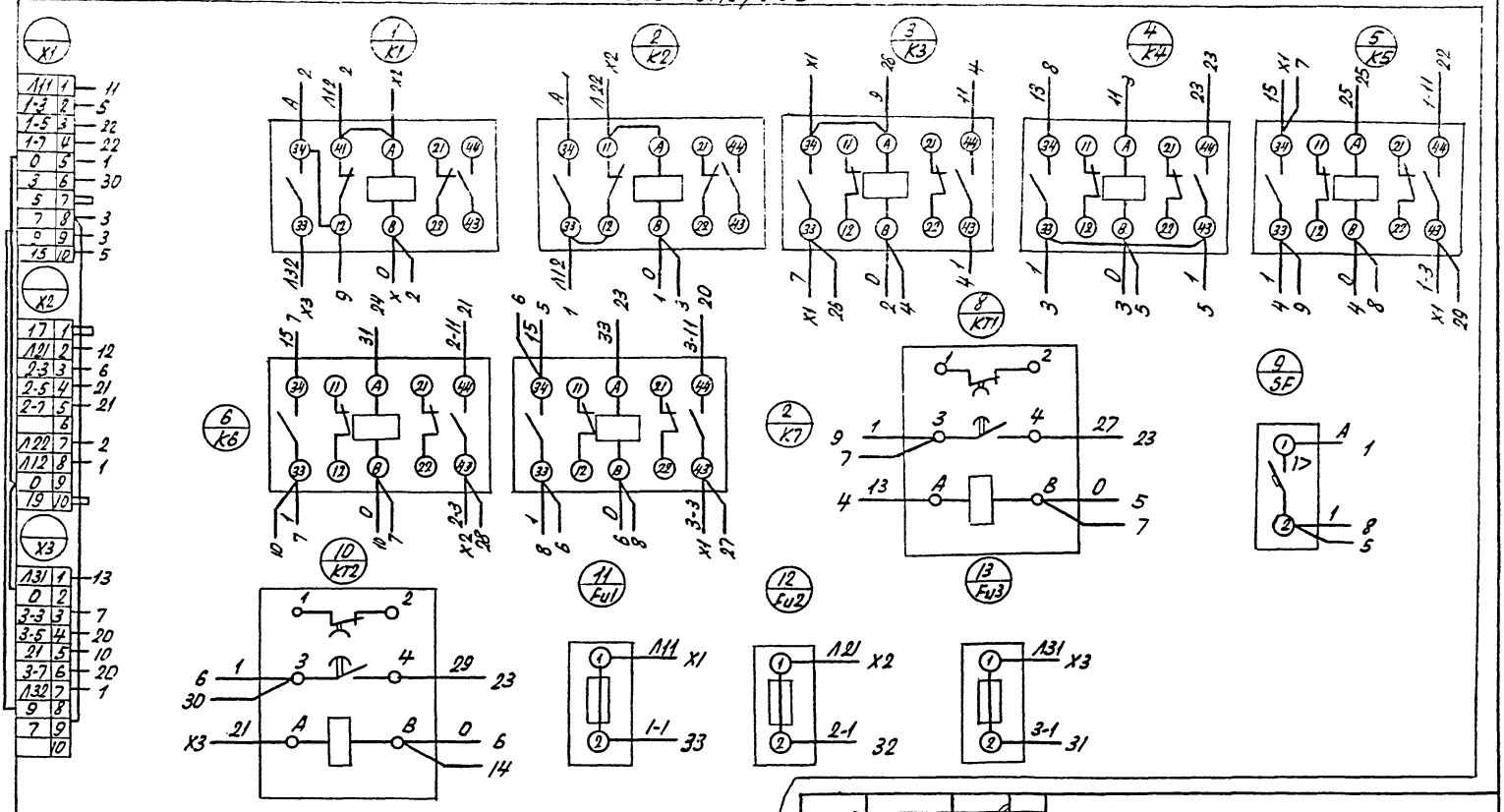

ГИП	Корнавина		503-1-74.89	АОВ1
Рук.бр	Боярщинов		Автономное автотранспортное предприятие на 200 грузовых автомобилей с частично закрытой стоянкой	
Рук.гр	Смирнова			
Вед.инж.	Коновалова			
			Производственный корпус №1	Стадия: РП; Лист: 28-1; Листов: 2
			Щит управления ЩУ28. Схема электрическая соединений	Гипроавтотранс, Новосибирский филиал

Дверь /Вид со стороны монтажа/

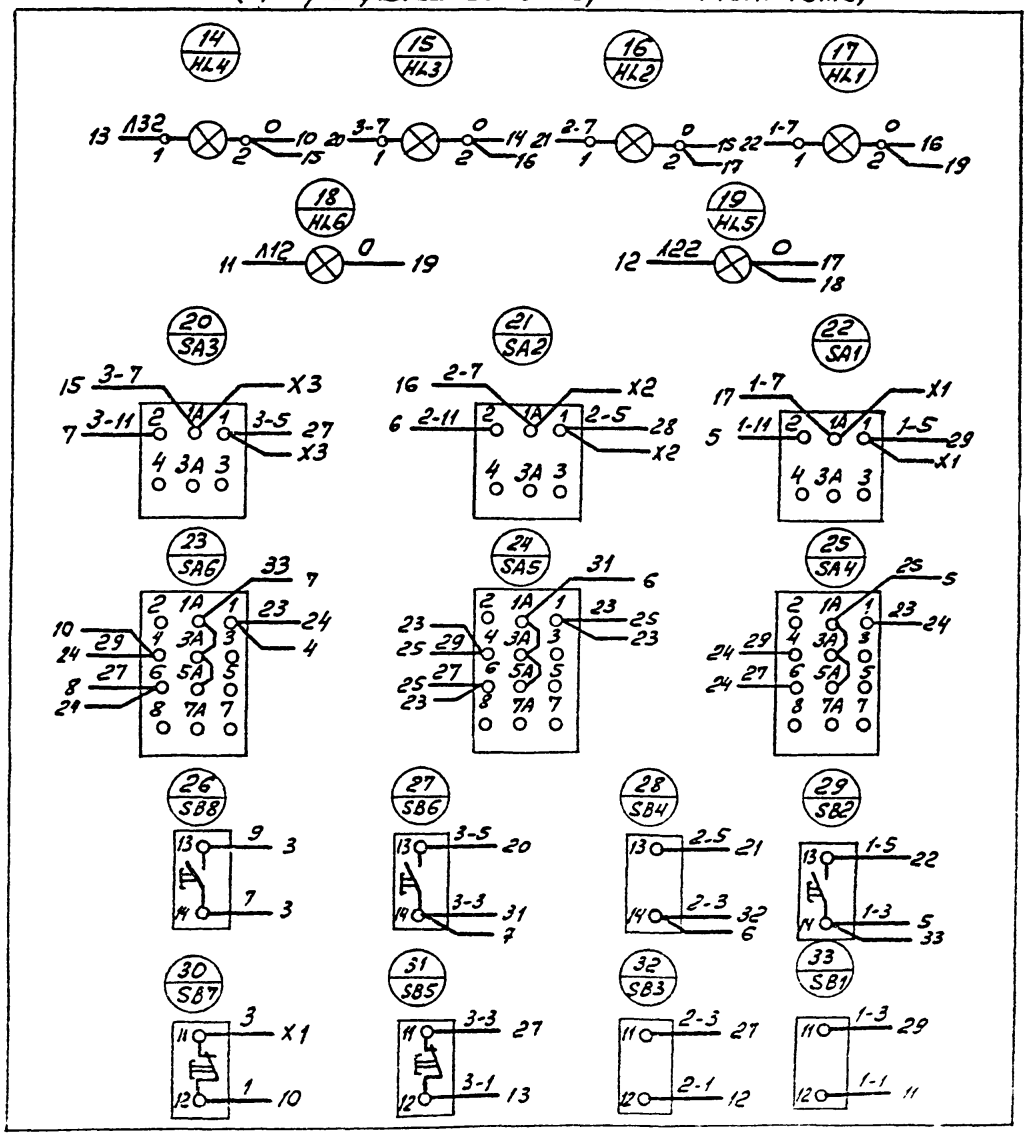

Альбом 9

Вид спереди
Дверь не показана

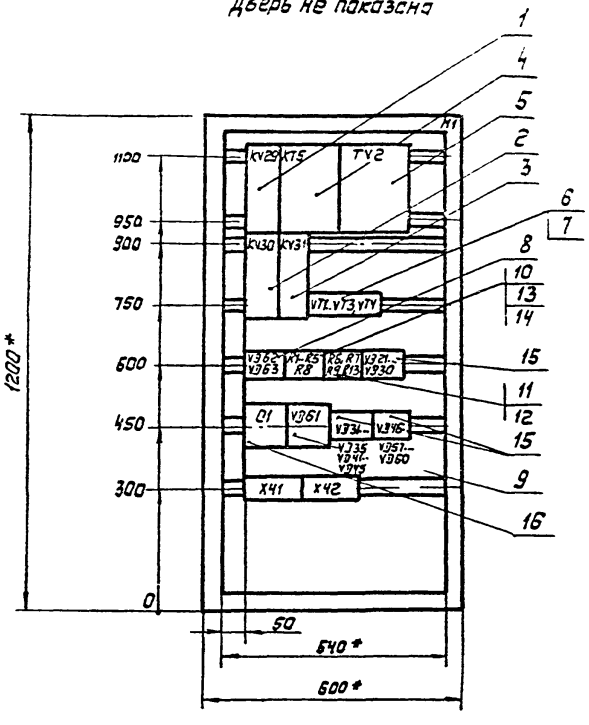

Дверь ящика
Вид спереди

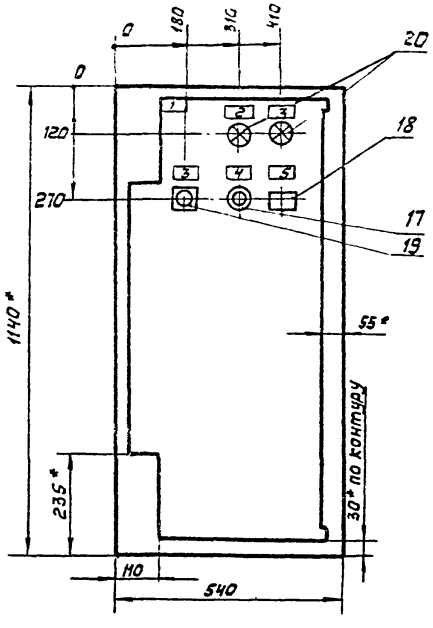

1. * Размеры для справок
2. В контуре табличек указаны их номера по первичной надписей
3. Глубина ящика 500 мм.

				503-1-74.89 -АПЖ1		
				Автономное автотранспортное предприятие на 200 грузовых автомобилей с частично закрытой стоянкой		
				Производственный корпус №1	Стадия: РП	Лист: 1 / Листов: 6
Нач.отд	Толочнев			Ящик управления 1Я. Чертеж общего вида	ГПКИ "Спецавтоматика" г. Новосибирск	
Гл.спец.	Сапрыкин					
Нач.сект	Лажанцев					
Ст.инж	Кожевников					
Копировал Бондаренко				Формат А3		

Альбом 9

Вид спереди
Дверь не показана

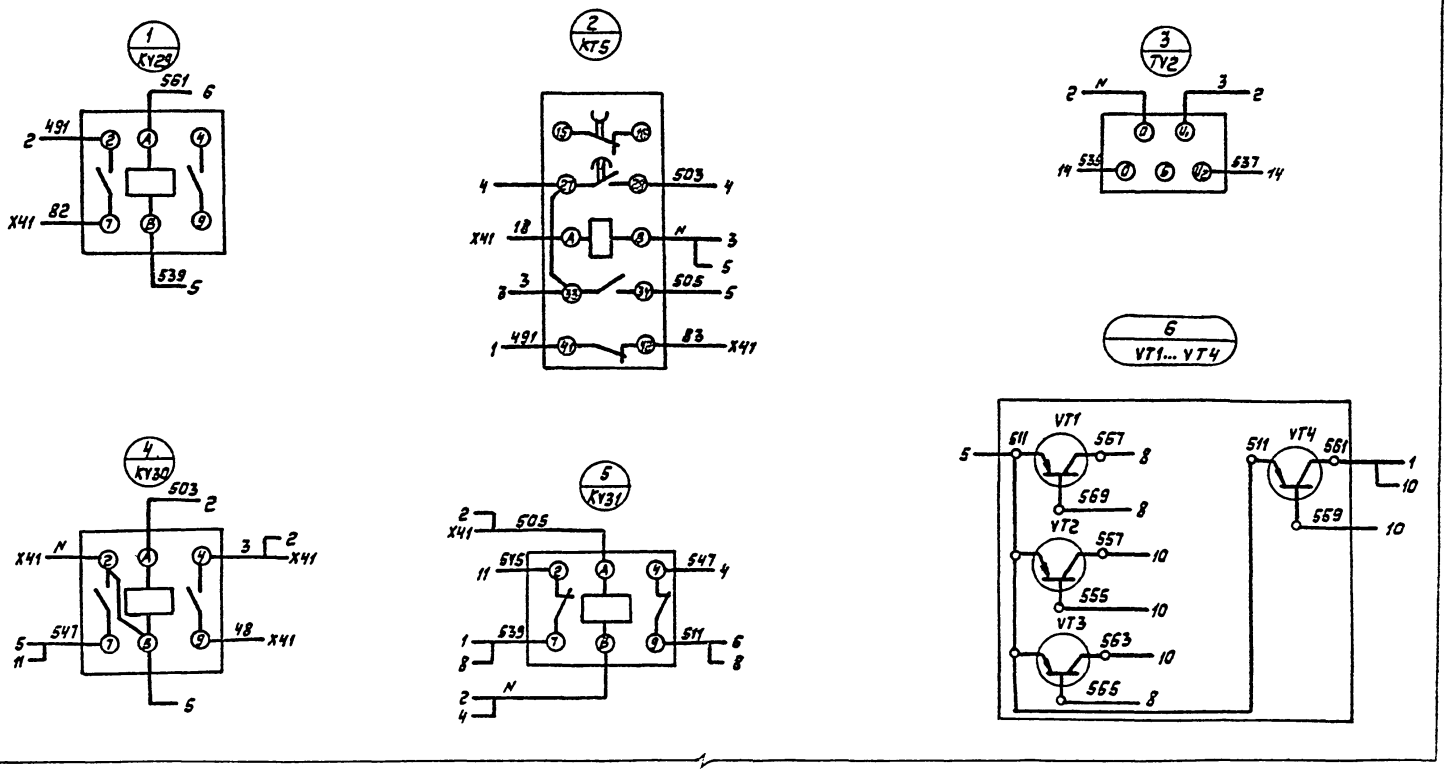

				503-1-74.89 – АПЖ1	
				Автономное автотранспортное предприятие на 200 грузовых автомобилей с частично закрытой стоянкой	
				Производственный корпус №11	Стадия: РП; Лист: 2; Листов:
Нач. отд.	Толочнев			Ящик управления 1Я. Схема электрическая соединений	ГПКИ "Спецавтоматика" г. Новосибирск
Гл. спец.	Сопельник				
Нач. сект.	Положенцев				
Ст. инж.	Кожевникова				

Инв. № подл. | Подпись и дата | Взам. инв. №

Альбом 9

Вид спереди
Дверь не показана

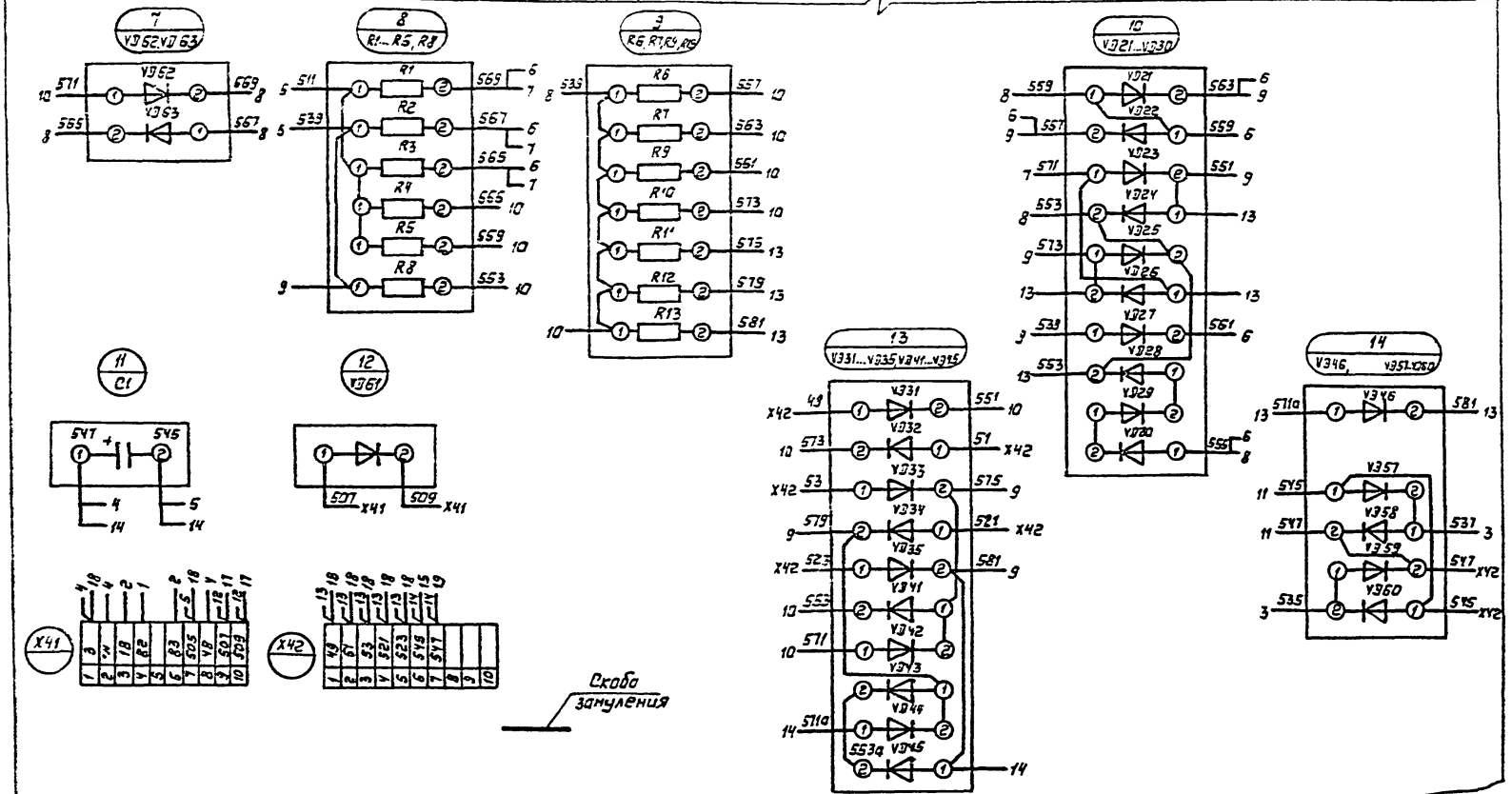

Нач. отд.	Толочнев		
Гл. спец.	Сапрыкин		
Нач. сект.	Лопоженцев		
Ст. инж.	Кожевников		

503-1-74.89 -АПЖ1

Автономное автотранспортное предприятие на 200 грузовых автомобилей с частичной закрытой стоянкой

Производственный корпус №1

Стадия	Лист	Листов
РП	3	

Ящик управления 1Я. Схема электрическая соединений

ГПКИ "Спецавтоматика" г. Новосибирск

Копировал Бондаренко

Формат А3

Инв. № подл. | Подпись и дата | Взам. инв. №

Альбом 9

Дверь ящика
Вид со стороны монтажа

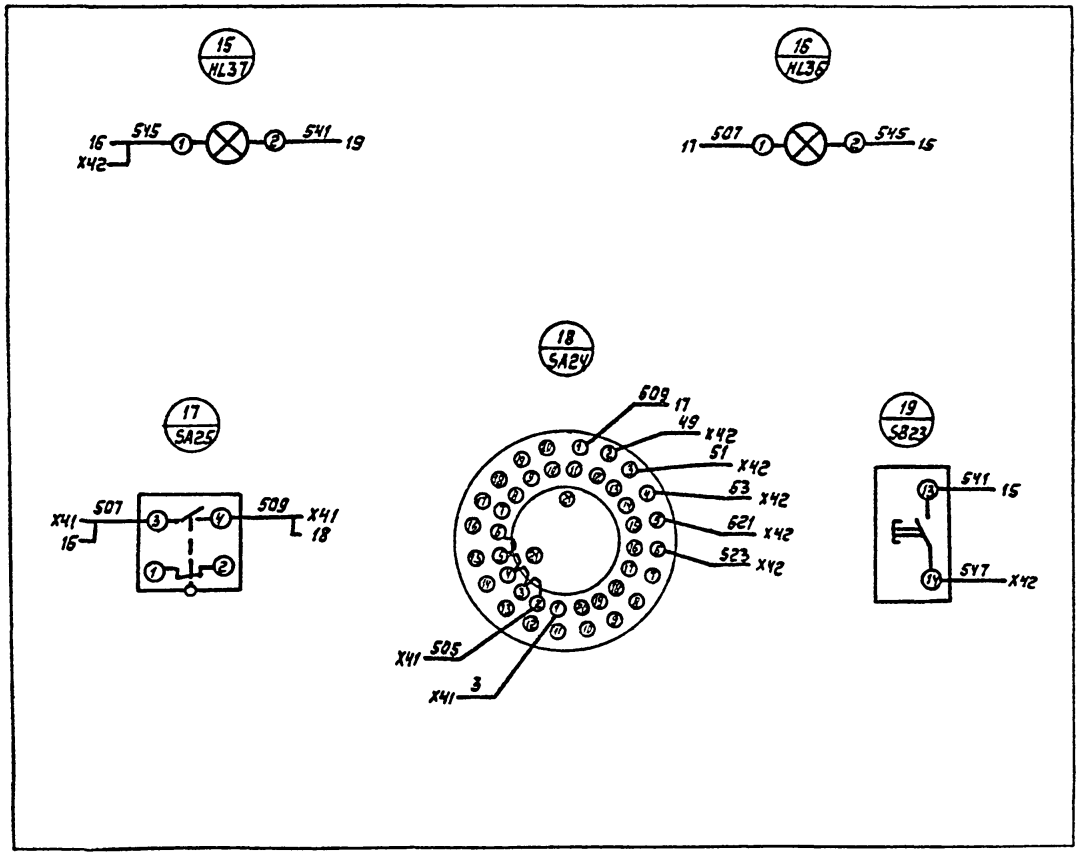

				503-1-74.89 – АПЖ1	
				Автономное автотранспортное предприятие на 60 грузовых автомобилей с частично закрытой стоянкой	
				Производственный корпус №1	Стадия: РП; Лист: 4; Листов:
Нач. отд.	Толочнев				
Гл. спец.	Сапрыкин			Ящик управления 1Я. Схема электрическая соединений	ГПКИ "Спецавтоматика" г. Новосибирск
Нач. сект.	Положенцев				
Ст. инж.	Тоскаев				

Копировал Бондаренко — Формат А3

Инв.№ подл. | Подпись и дата | Взам.инв.№

Альбом 9

Формат	Зона	Поз.	Обозначение	Наименование	Кол.	Примечание
				Документация		
			503 — 1-74.89 — АПЖ1-1	Чертеж общего вида		
			503 — 1-74.89-АПЖ1-2 ..4	Схема электрическая соединений		
			503-1-74.89 — АПЖ1-6	Перечень надписей		
				Сборочные единицы		
				Н1 01		
		1		Реле РПУ2-31200 УЗБ		
				И-24В	1	KV29
		2		Реле РПУ2-36200 УЗБ		
				И~220В	1	KV30
		3		Реле РПУ2-36020 УЗБ		
				И~220В	1	KV31
		4		Реле РКВ11-33-122-УХЛ4		
				И~220В	1	KT5
		5		Трансформатор		
				ОСМ-0,25УЗ ~220/5-29В	1	TV2
		6		Транзистор МП26Б	3	VT1... VT3*
		7		Транзистор Л214	1	VT4*
		8		Стабилитрон Д809	2	VD62, VD63

Инв.№ подл. | Подпись и дата | Взам.инв.№

Нач.отд.	Толочнев		
Гл.спец.	Сапрыкин		
Нач.сект.	Пажеченцев		
Ст.инж.	Кожевников		

503-1-74.89 -АПЖ1

Автономное автотранспортное предприятие на 200 грузовых автомобилей с частично закрытой стоянкой

Производственный корпус №1

Стадия	Лист	Листов
РП	5-1	

Ящик управления 1Я. Технические данные аппаратов

ГПКИ „Спецавтоматика" г. Новосибирск

Копировал | Формат А4

Формат	Зона	Поз.	Обозначение	Наименование	Кол.	Примечание
		9		Стабилитрон Д815Д	1	VD61
		10		Резистор МЛТ-1-240 Ом ± 10%	2	R1, R5
		11		Резистор МЛТ-1-1,0 кОм ± 10%	5	R9... R13
		12		Резистор МЛТ-1-1,2 кОм ± 10%	2	R6, R7
		13		Резистор МЛТ-1-2,4 кОм ± 10%	3	R2... R4
		14		Резистор МЛТ-1-10 кОм ± 10%	1	R8
		15		Диод КД 105 Б	26	VD21..VD35
						VD41...VD47
						VD57...VD60
		16		Конденсатор К50-6-50В-		
				2000 мкф	1	C1
				Н51 01		
		17		Переключатель ПГИ-МУЗ		
				Рук. клювик	1	SA24
		18		Тумблер ТВ1-1У4 И~220В	1	SA25
		19		Кнопка КЕ 011 УЗ		
				исполнение 4	1	SB23
		20		Арматура АС 12013 УГ		
				И-24В	2	HL36, HL37
				Блок зажимов		
				БЗ-24-4П25-В/ВУЗ-10	2	X41, X42
				Крышка торцевая КТ-54	2	

* - заводом не комплектуется

Инв.№ подл. | Подпись и дата | Взам.инв.№

503-1-74.89

Лист 5-2

Копировал | Формат А4

Альбом 9

Панель	Надпись	Поз. обозначение	Места надписи	Текст	Кол.	Вид шрифта	Заготовка
			Табличка	KV29			
			Табличка	KT5			
			Табличка	TV2			
			Табличка	KV30			
			Табличка	KV31			
			Табличка	VT1...VT3			
			Табличка	VT4			
			Табличка	VЭ62, VЭ63			
			Табличка	R1...R5, R8			
			Табличка	R6, R7, R9...R13			
			Табличка	VЭ21... VЭ30			
			Табличка	C1			
			Табличка	VЭ61			
			Табличка	VЭ31...VЭ35, VЭ41... VЭ45			
			Табличка	VЭ46, VЭ57... VЭ60			
	1	–	Табличка	Ящик управления 1Я			
	2	HL36	Табличка	Контроль исправности цепей			
				вентилей			
	3	HL37, SB23	Табличка	Напряжение -24В			
	4	SA24	Табличка	Контроль исправности цепей			
				вентилей			

Взам. инв. №

Подпись и дата

Инв. № подл.

Нач. отд.	Толочнев	[signature]
Гл. спец.	Сапрыкин	[signature]
Нач. сект.	Положенцев	[signature]
Ст. инж.	Кожевников	[signature]

503-1-74.89 – АПЖ1

Автономное автотранспортное предприятие на-гроз грузовых автомобилей с частично закрытой стоянкой

Производственный корпус №1	Стадия	Лист	Листов
	РП	Б-1	

Ящик управления 1Я
Перечень надписей

ГПКИ „Спецавтоматика" г. Новосибирск

Копировал Бондаренко

Формат А4

59

Панель	Надпись	Поз. обозначение	Места надписи	Текст	Кол.	Вид шрифта	Заготовка
			На ключе	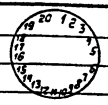			
				2- ВН1			
				3 - ВН2			
				4 - ВН3			
	5	SA25	Табличка	Определение неисправности			
				цепи вентиля			
				„Обрыв цепи" — „КЗ"			

Взам. инв. №

Подпись и дата

Инв. № подл.

503-1-74.89

Лист Б-2

Формат А4

Отпечатано
в Новосибирском филиале ЦИТП
630006, г. Новосибирск, ул. Лазарева 33/1
Выдано в печать "5" 01 1990 г.
Заказ Т-24 Тираж 100

gost.e-ecolog.ru