ТИПОВОЙ ПРОЕКТ
503-1-74.89

ПРОИЗВОДСТВЕННЫЙ КОРПУС №1 АВТОНОМНОГО АВТОТРАНСПОРТНОГО ПРЕДПРИЯТИЯ НА 200 ГРУЗОВЫХ АВТОМОБИЛЕЙ С ЧАСТИЧНО ЗАКРЫТОЙ СТОЯНКОЙ

АЛЬБОМ 3

АР АРХИТЕКТУРНЫЕ РЕШЕНИЯ СТР 2-10
КЖ КОНСТРУКЦИИ ЖЕЛЕЗОБЕТОННЫЕ СТР. 11-49
КМ КОНСТРУКЦИИ МЕТАЛЛИЧЕСКИЕ СТР. 50-57

Зкр 1614/03

gost.e-ecolog.ru

ТИПОВОЙ ПРОЕКТ
503-1-74.89

ПРОИЗВОДСТВЕННЫЙ КОРПУС №1 АВТОНОМНОГО АВТОТРАНСПОРТНОГО ПРЕДПРИЯТИЯ НА 200 ГРУЗОВЫХ АВТОМОБИЛЕЙ С ЧАСТИЧНО ЗАКРЫТОЙ СТОЯНКОЙ

АЛЬБОМ 3

ПЕРЕЧЕНЬ АЛЬБОМОВ

АЛЬБОМ	1	ПЗ	ПОЯСНИТЕЛЬНАЯ ЗАПИСКА
АЛЬБОМ	2	ТХ	ТЕХНОЛОГИЯ ПРОИЗВОДСТВА
		АПЖ	АВТОМАТИЧЕСКОЕ ПОЖАРОТУШЕНИЕ И ПОЖАРНАЯ СИГНАЛИЗАЦИЯ
АЛЬБОМ	3	АР	АРХИТЕКТУРНЫЕ РЕШЕНИЯ
		КЖ	КОНСТРУКЦИИ ЖЕЛЕЗОБЕТОННЫЕ
		КМ	КОНСТРУКЦИИ МЕТАЛЛИЧЕСКИЕ
АЛЬБОМ	4	ОВ	ОТОПЛЕНИЕ И ВЕНТИЛЯЦИЯ
		ВК	ВНУТРЕННИЙ ВОДОПРОВОД И КАНАЛИЗАЦИЯ
АЛЬБОМ	5	ЭМ	СИЛОВОЕ ЭЛЕКТРООБОРУДОВАНИЕ
		ЭО	ЭЛЕКТРИЧЕСКОЕ ОСВЕЩЕНИЕ
		СС	СВЯЗЬ И СИГНАЛИЗАЦИЯ
АЛЬБОМ	6	АТХ	АВТОМАТИЗАЦИЯ ТЕХНОЛОГИИ ПРОИЗВОДСТВА
		АОВ	АВТОМАТИЗАЦИЯ ОТОПЛЕНИЯ И ВЕНТИЛЯЦИИ
		АВК	АВТОМАТИЗАЦИЯ ВНУТРЕННЕГО ВОДОПРОВОДА И КАНАЛИЗАЦИИ
АЛЬБОМ	7	КЖИ	СТРОИТЕЛЬНЫЕ ИЗДЕЛИЯ
АЛЬБОМ	8	СО	СПЕЦИФИКАЦИИ ОБОРУДОВАНИЯ
АЛЬБОМ	9		ЗАДАНИЕ ЗАВОДУ-ИЗГОТОВИТЕЛЮ ПО АВТОМАТИЗАЦИИ САНИТАРНО-ТЕХНИЧЕСКИХ СИСТЕМ
АЛЬБОМ	10	ВМ	ВЕДОМОСТИ ПОТРЕБНОСТИ В МАТЕРИАЛАХ
АЛЬБОМ	11	С	СМЕТЫ. КНИГА 1,

РАЗРАБОТАН:
НОВОСИБИРСКИМ ФИЛИАЛОМ
ИНСТИТУТА ГИПРОАВТОТРАНС

ГЛАВНЫЙ ИНЖЕНЕР ФИЛИАЛА — Я. И. ВИЛЬБЕРГЕР

ГЛАВНЫЙ ИНЖЕНЕР ПРОЕКТА — В.С. КОРНАВИНА

УТВЕРЖДЕН И ВВЕДЕН В ДЕЙСТВИЕ
МИНАВТОТРАНСОМ РСФСР
ПРОТОКОЛ ОТ 27.02.89 №2

Альбом 3

№№ листов	Наименование и обозначение документов Наименование листа	Стр.
	Содержание альбома	2
	Архитектурные решения	
АР1	Общие данные	3
АР2	План на отм. 0.000	4
АР3	Фрагменты 1,2	5
АР4	Венткамеры 1,2,3	6
АР5	План кровли	7
АР6	Фасады 1... 26; 26... 1; К... А; А... К. Разрез 1-1	8
АР7	Планы полов	9
АР8	Ведомости, спецификации	10
КЖ1	Общие данные (начало)	11
КЖ2	Общие данные (окончание)	12
КЖ3	Схема расположения фундаментов в осях 1...13	13
КЖ4	Схема расположения фундаментов в осях 14...26	14
КЖ5	Спецификация к схеме расположения фундаментов. Узел 1. Таблица нагрузок	15
КЖ6	Узлы 2... 5 к схеме расположения фундаментов	16
КЖ7	Узлы 6...9 к схеме расположения фундаментов	17
КЖ8	Узлы 10... 12 к схеме расположения фундаментов	18
КЖ9	Узлы 13... 15 к схеме расположения фундаментов	19
КЖ10	Узлы 16... 19 к схеме расположения фундаментов	20
КЖ11	Узлы 20... 22 к схеме расположения фундаментов	21
КЖ12	Узлы 23...26 к схеме расположения фундаментов	22
КЖ13	Фундамент ФМ1... ФМ3, ФМ15	23
КЖ14	Фундамент ФМ4... ФМ6, ФМ16	24
КЖ15	Фундамент ФМ7, ФМ11	25
КЖ16	Фундамент ФМ8, ФМ9	26

№№ листов	Наименование и обозначение документов Наименование листа	Стр
КЖ17	Фундамент ФМ 12... ФМ 14	27
КЖ18	Схема расположения элементов подземного хозяйства	28
КЖ19	Подземное хозяйство. Фундамент ФМ1... ФМ3	29
КЖ20	Подземное хозяйство. Фундамент ФМ4... ФМ8	30
КЖ21	Подземное хозяйство. Фундамент ФМ9... ФМ14	31
КЖ22	Подземное хозяйство. Фундамент ФМ17. План на отм. 0.000	32
КЖ23	Подземное хозяйство. Фундамент ФМ 17. План на отм. ниже 0.000	33
КЖ24	Подземное хозяйство. Фундамент ФМ 17. Узлы 27... 32	34
КЖ25	Подземное хозяйство. Фундамент ФМ 18	35
КЖ26	Схема расположения лотков, плит перекрытия каналов КЛ1, КЛ2. Приямок ПР1, ПР2. Деталь лотка для прочистки	36
КЖ27	Стеллаж для зарядки аккумуляторов	37
КЖ28	Схема расположения колонн	38
КЖ29	Схема расположения балок	39
КЖ30	Схема расположения торцового фахверка	40
КЖ31	Схемы расположения плит покрытия стаканов фундаментов ФМ 19... ФМ 26	41
КЖ32	Спецификация к схеме расположения плит покрытия, стаканов, фундаментов ФМ 19... ФМ 26	42
КЖ33	Схема расположения плит перекрытия венткамеры на отм. 4.200	43
КЖ34	Схемы расположения плит перекрытия венткамер на отм. 4.200	44

№№ листов	Наименование и обозначение документов Наименование листа	Стр
КЖ35	Схемы расположения колонн, ригелей, балок, столиков венткамер на отм. 4.200	45
КЖ36	Схемы расположения колонн, ригелей, балок, столиков венткамер на отм. 4.200. Сечения 4-4... 17-17	46
КЖ37	Схемы расположения стеновых панелей	47
КЖ38	Схемы расположения стеновых панелей по осям 26, 13. Узлы А, Б, В	48
КЖ39	Спецификация к схемам расположения стеновых панелей	49
КМ1	Общие данные (начало)	50
КМ2	Общие данные (продолжение)	51
КМ3	Общие данные (продолжение)	52
КМ4	Общие данные (продолжение)	53
КМ5	Общие данные (окончание)	54
КМ6	Схема расположения путей подвесного транспорта	55
КМ7	Схемы расположения балок, стоек, площадки на отм. 2,200 и сетчатой перегородки	56
КМ8	Лестницы. Сечения 1-1... 5-5	(57)

Инв. № подл. | Подпись и дата | Взам. инв. №

ГИП	Кортавина		503-1-74.89		
			Автономное автотранспортное предприятие на 200 грузовых автомобилей с частично закрытой стоянкой		
			Производственный корпус №1	Стадия: РП	Лист: 1 / Листов: 1
			Содержание альбома	ГИПРОАВТОТРАНС Новосибирский филиал	

Альбом 3

Ведомость рабочих чертежей основного комплекта АР

Лист	Наименование	Примечание
1	Общие данные	
2	План на отм. 0.000	
3	Фрагменты 1, 2	
4	Венткамеры 1, 2, 3	
5	План кровли	
6	Фасады 1...26, 26...1; К...А, А...К. Разрез 1-1	
7	Планы полов	
8	Ведомости, спецификаций	

Ведомость спецификаций

Лист	Наименование	Примечан.
5	Спецификация материалов на жалюзийные решетки№	
8	Спецификация заполнения проемов спецификация сборных перегородок	

Ведомость ссылочных и прилагаемых документов

Обозначение	Наименование	Примечание
	Ссылочные документы	
ГОСТ 9272-81*	Блоки стеклянные пустотелые	
ГОСТ 11214-86	Окна и балконные двери деревянные с двойным остеклением для жилых и общественных зданий	
ГОСТ 12506-81	Окна деревянные для производственных зданий.	
ГОСТ 14624-84	Двери деревянные для производственных зданий	
ГОСТ 18134-75*	Листы асбестоцементные плоские	
Серия 1.136-10	Двери деревянные внутренние для жилых и общественных зданий	
Серия 1.136.5-19	Двери деревянные наружные для жилых и общественных зданий	
Серия 1.431.9-24	Перегородки каркасные из гипсокартонных листов для зданий промышленных предприятий	
Серия 1.435.9-17, Вып. 1.1	Ворота распашные	
Серия 1.435.9-26, Вып. 2	Ворота раздвижные с металлическими створками с заполнением из различных материалов	
Серия 1.441.1-1, Вып. 1	Конструкции полов производственных зданий автомобильной промышленности	
Серия 1.465.1-14, Вып. 2?	Железобетонные плиты-оболочки КЖС размером 3х18м для покрытий одноэтажных зданий	
Серия 2.435-6, Вып. 2.4	Противопожарные двери и ворота промышленных предприятий	
Серия 2.436-17, Вып. 1	Узлы окон с деревянными переплетами по ГОСТ 12506-81	
Серия 2.460-18, Вып. 1	Узлы покрытий одноэтажных производственных зданий с рулонными кровлями и железобетонными плитами	
Шифр 42-74, Вып. 1.2	Ворота раздвижные складчатые	
	Прилагаемые документы	
Альбом АР, ВМ	Ведомости потребности в материалах	

Общие указания

1. Проект разработан на основании плана типового проектирования на 1988 год.
2. За условную отметку 0.000 принят уровень чистого пола производственного корпуса №1, что соответствует абсолютной отметке [ ].
3. Степень огнестойкости здания – II.
4. Проект разработан для применения в районах с расчетной зимней температурой наружного воздуха минус 30°С, со скоростным напором ветра для I географического района, весом снегового покрова для III географического района, сейсмичность не выше 6 балов, кроме того, разработан вариант для применения в районах с расчетной зимней температурой минус 40°С, со скоростным напором ветра для II географического района, весом снегового покрова для IV географического района. Сейсмичность не выше 6 баллов.
5. Горизонтальную гидроизоляцию выполнить цементно-песчаного раствора состава 1:2, толщиной 30мм. Вокруг здания выполнить асфальтобетонную отмостку шириной 0,7м, δ=30мм по щебеночному основанию δ=120мм.
6. Наружные стены выполнить из керамзитобетонных панелей ρ=900 кг/м³. Внутренние перегородки-поэлементной сборки из гипсокартонных листов на металлическом каркасе. В воздухозаборных шахтах гипсокартонные листы заменены плоскими асбестоцементными. При применении перегородок в качестве противопожарных обшивка гипсокартонными листами производится в два слоя с каждой стороны.
   Во всех перегородках предусматривается звукоизоляция минераловатными плитами.
7. Указания по наружной отделке:
   Стеновые панели окрасить эмалью КО-174.
   Оконные блоки, ворота, жалюзийные решетки, металлические лестницы окрасить эмалью ПФ-115/ГОСТ6465-76*/ за 2 раза по грунту ГФ-021/ГОСТ25129-82*/. Дверные блоки покрыть бесцветным лаком за 3 разд.

Основные строительные показатели

Наименование	Ед. изм.	Всего	Примечания
для t°C = -30° (основное решение)			
Площадь застройки	м²	7047	
Общая площадь	м²	6960	
Строительный объем	м³	47405	
для t°C = -40°			
Площадь застройки	м²	7067	
Общая площадь	м²	6960	
Строительный объем	м³	47803	

Толщина наружных стен и утеплителя кровли

Расчетная t° наружного воздуха	Керамзитобетонные панели ρ=900 кг/м³	Утеплитель кровли газобетон ρ=350 кг/м³	
		в осях 1:13	в осях 14:26
-30°	250	130	110
-40°	300	160	150

Проект разработан в соответствии с действующими нормами и правилами и обеспечивает взрывобезопасность и пожаробезопасность при эксплуатации объекта.

Главный инженер проекта /Кор./ /Коржавина/

Инв.№ подл. | Подпись и дата | Взам.инв.№

Инв.№			
Н.контр.	Серебров		
ГИП	Коржавина		
Рук.бр.	Боярчинов		
Гл.спец.	Бабин		
Разраб.	Окунцов		

Привязан

503-1-74.89 -АР

Автономное автотранспортное предприятие на 200 грузовых автомобилей с частично закрытой стоянкой

Производственный корпус №1

Стадия	Лист	Листов
РП	1	8

Общие данные

ГИПРОАВТОТРАНС

Альбом 3

План на отм. 0.000

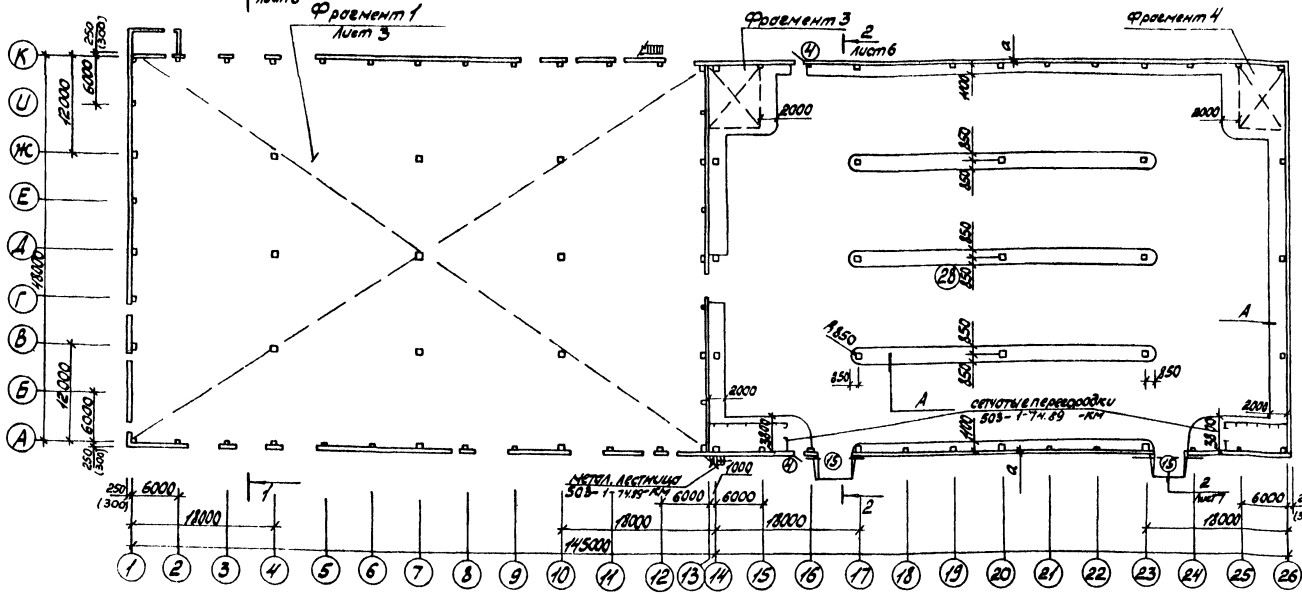

Экспликация помещений (начало)

Номер по плану	Наименование	Площадь, м	Категория производства по взрывной, взрыво-пожарной и пожарной опасности
1	Участок общей диагностики		
2	Участок ТО-1 и ТО-2	1657,9	В
3	Участок ТР		
4	Склад масел	46,3	В
5	Аккумуляторный участок	30,6	Д
6	Кислотная	10,9	В
7	Зарядная	14,5	А
8	Участок ремонта приборов питания	35,6	Д
9	Агрегатно-механический участок	224,9	Д
10	Участок комплекса подготовки производства	134,9	Д
11	Склад запасных частей и материалов	188,7	В
12	Насосная автоматического пожаротушения	87,6	Д
13	Участок регулировки газовой аппаратуры, Д-2	168,4	В
14	Комната мастера	18,0	—
15	ИРК и промкладовая	29,0	Д
16	Очистные сооружения	51,6	Д
17	Электрощитовая	17,1	
18	Участок ремонта электрооборудования	43,4	Д
19	Комплектная трансформаторная подстанция	46,7	Д
20	Краскоприготовительная	18,6	А
21	Окрасочный участок	186,2	А
22	Склад лакокрасочных материалов	33,9	А
23	Насосная склада масел	15,0	В
24	Индивидуальный тепловой пункт	26,4	
25	Машинное отделение	13,8	Д
26	Машинное отделение	21,4	Д

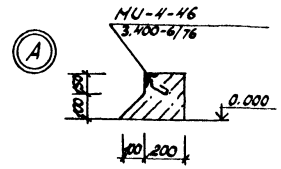

Таблица отверстий

№ отв.	Размер в×h	↓низа	Назначение
Венткамеры 4,5			
1	505×1255	0,300	ОВ обрамить L50×5
2	710×420	0,752	ОВ
3	2886×1478	0,826	ОВ
4	200×200	4,500	ОВ
5	1000×700	0,345	ОВ обрамить L50×5
6	1000×700	2,405	ОВ обрамить L50×5
7	3550×1400	3,400	ОВ

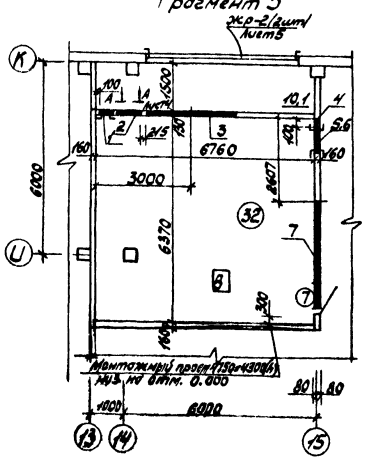

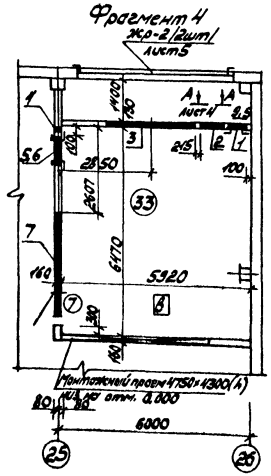

1. Расход МИ-4-46 по узлу А - 1744кг
2. Расход L50×5 на обрамление отверстий - 77,7кг
3. В скобках приведены размеры для расчетной температуры наружного воздуха минус 40°С.

ГИП	Коржавина		503-1-74.89 -АР
Рук. бр.	Боярщинов		Автономное автотранспортное предприятие на 200 грузовых автомобилей с частично закрытой стоянкой
Гл. спец.	Бабин		Производственный корпус № 1
Вед. арх.	Окунцов		Стадия: РП; Лист: 2; Листов:
Привязан			План на отм. 0.000
Инв. №			ГИПРОАВТОТРАНС Новосибирский филиал

Альбом 3

Фрагмент 1

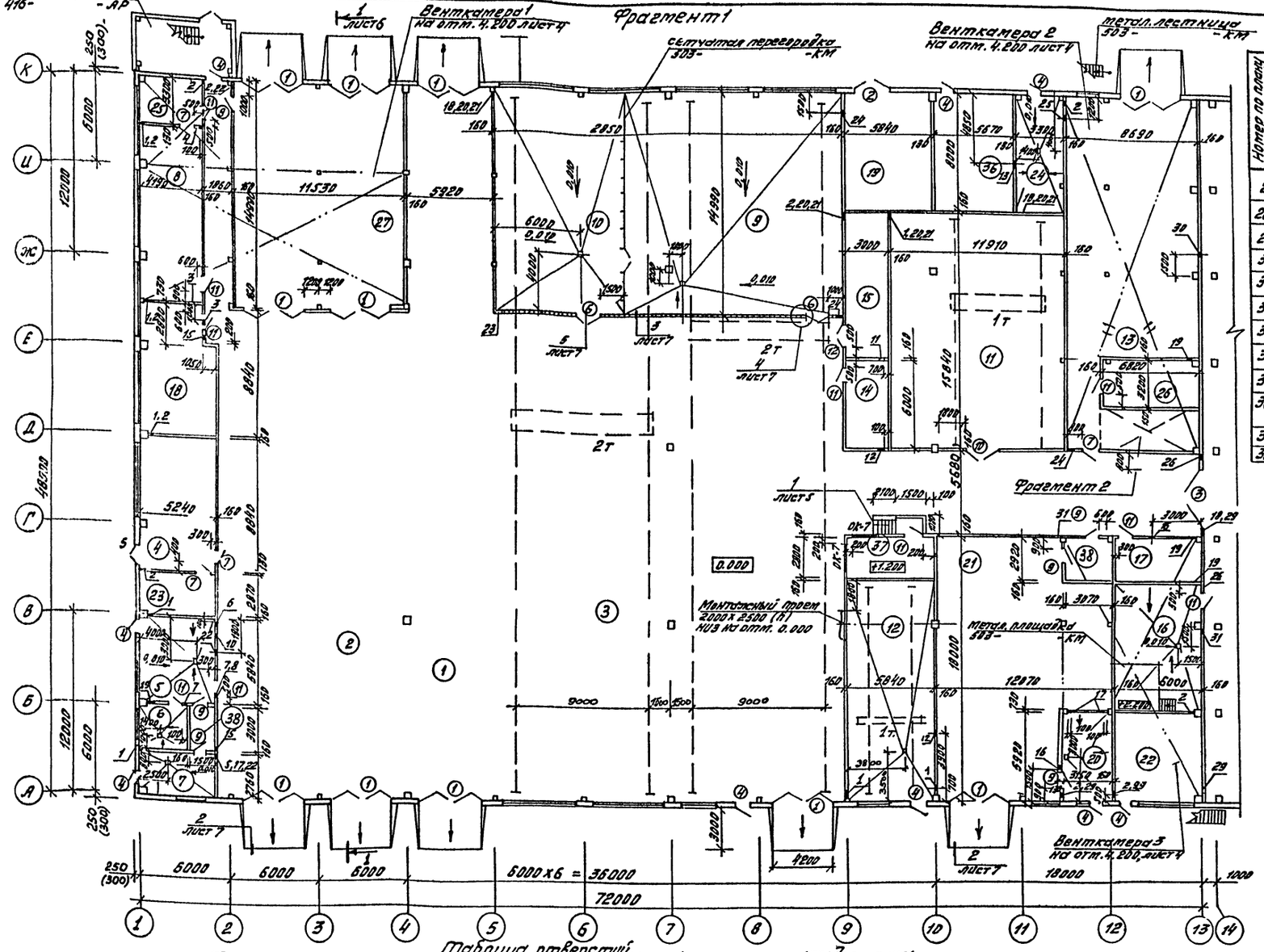

Фрагмент 2

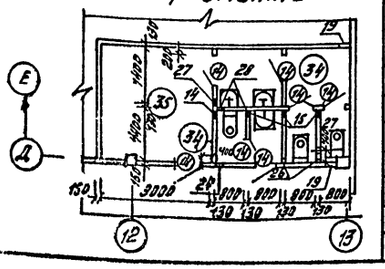

Экспликация помещений (окончание)

Номер по плану	Наименование	Площадь, м	Категория производства по взрывной, взрыво-пожарной и пожарной опасности
27	Тамбур	172,8	—
28	Закрытая стоянка автомобилей	3391,0	В
29	Венткамера 1	196,8	В, Д
30	Венткамера 2	107,8	В, Д
31	Венткамера 3	127,4	Д
32	Венткамера 4	54,1	В
33	Венткамера 5	47,4	В
34	Уборные	10,6	—
35	Курительная	9,0	—
36	Анализаторное помещение и электрощитовая	45,1	Д
37	Центр управления производством	16,4	—
38	Тамбур-шлюзы	13,5	Д

Таблица отверстий (начало) (продолжение)

№ отв.	Размер в х h	↓ низа	Назначение	№ отв.	Размер в х h	↓ низа	Назначение
1	150х150	0,000	ОВ	8	430х430	6,575	ОВ
2	200х300	3,600	ОВ, АТП	9	430х430	3,000	ОВ
3	650х650	3,000	ОВ	10	600х600	5,300	ОВ
4	170х170	3,200	ОВ	11	440х220	3,200	ОВ
5	170х170	7,000	ОВ	12	350х350	2,925	ОВ
6	600х600	4,760	ОВ	13	300х300	6,065	ОВ
7	430х430	4,330	ОВ	14	220х220	3,000	ОВ

(окончание)

№ отв	Размер в х h	↓ низа	Назначение
15	310х310	3050	ОВ
16	170х170	3,700	ОВ
17	465х465	3,400	ОВ
18	300х300	4,500	ОВ
19	300х300	3,700	ОВ
20	300х300	5,090	ОВ
21	500х500	6,200	ОВ
22	200х200	3,300	ВК
23	200х200	4,100	ВК
24	200х300	2,300	ВК
25	100х100	2,450	ВК
26	200х400	2,150	ВК
27	200х200	0,000	ВК
28	100х200	0,250	ВК
29	200х200	2,300	ВК
30	200х200	4,000	ВК
31	100х100	2,350	ВК
32	100х100	5,000	АТП
33	100х200	4,500	АТП

Согласовано: Рук. гр. Чистякова; Рук. гр. Кунгурова; Гл. спец. Ежинский; Нач. отд. Ларионенко

Инв. № подл. | Подпись и дата | Взам. инв. №

Привязан

Инв. №

ГИП	Корзавина		503-1-74.89 АР
Рук. бр.	Боровинов		Автокрытое автотранспортное предприятие на 200 грузовых автомобилей с частично закрытой стоянкой
Гл. спец.	Бобин		Производственный корпус №1 — Стадия: РП; Лист: 3; Листов:
Вед. арх.	Окунцов		Фрагменты 1,2 — ГИПРОАВТОТРАНС Новосибирский филиал

Альбом 3

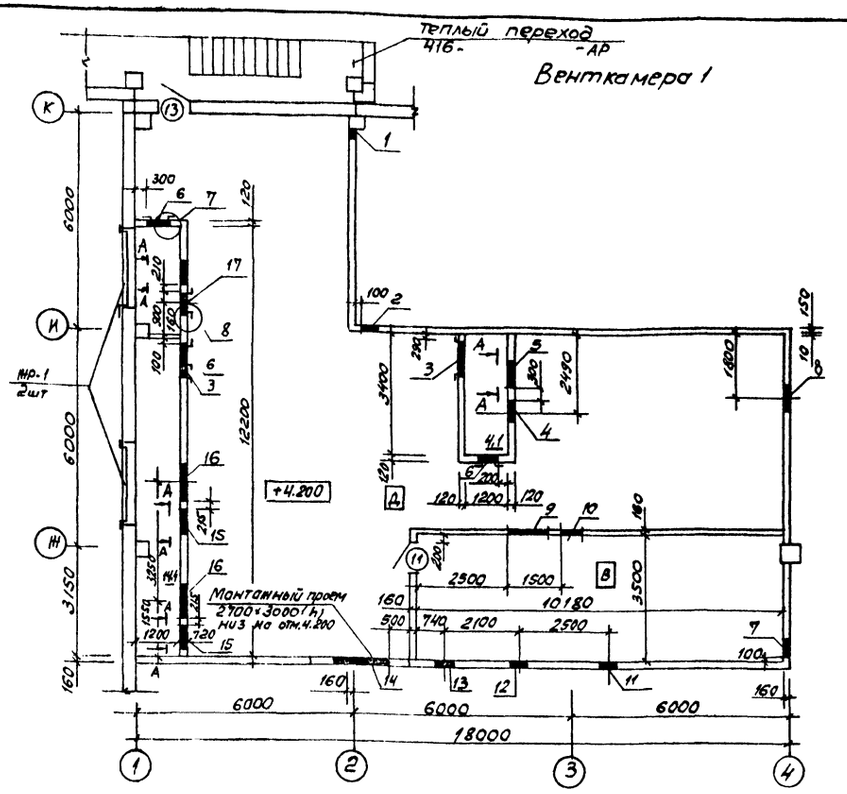

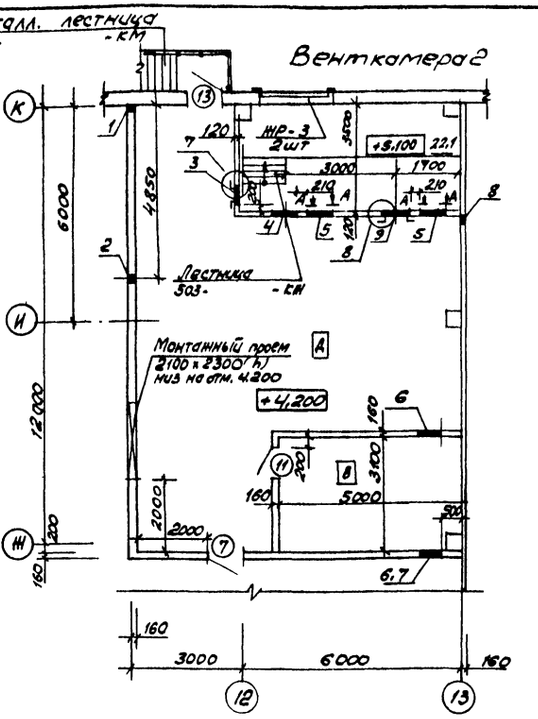

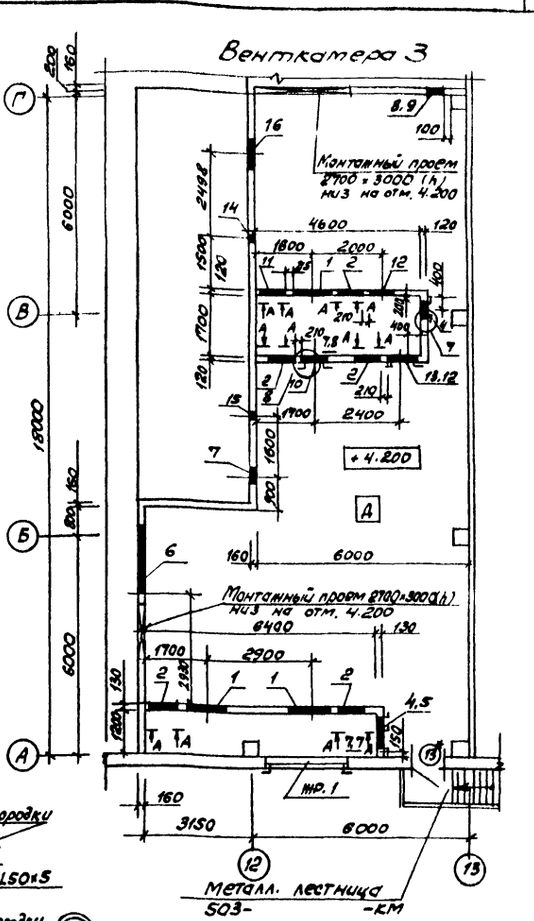

Таблица отверстий (начало) / (продолжение) / (продолжение) / (окончание)

№ отв	Размер в×h	↓низа	Назначение
Венткамера 1			
1	400×400	6,200	ОВ
2	465×465	6,735	ОВ
3	1010×310	6,055	ОВ обрамить L100×7
4	660×1050	4,319	ОВ
5	710×420	4173	ОВ
6	505×1255	4,500	ОВ обрамить L56×5
7	430×430	4,530	ОВ
8	710×710	6,490	ОВ
9	1100×600	6,200	ОВ
10	500×430	6,200	ОВ
11	400×400	5,200	ОВ
12	430×430	4,860	ОВ
13	600×600	4,760	ОВ
14	1390×860	6,550	ОВ
15	710×420	4,783	ОВ
16	1058×1553	4,433	ОВ
17	710×1048	4,370	ОВ обрамить L100×7
18	710×420	4,473	ОВ
Венткамера 2			
1	500×500	6,200	ОВ
2	300×300	6,065	ОВ
3	505×1255	4,500	ОВ обрамить L50×5
4	660×1050	4,319	ОВ
5	710×420	4,591	ОВ
6	800×840	6,700	ОВ
7	400×400	6,200	ОВ
8	400×400	4,500	ОВ
9	710×1048	4,370	ОВ обрамить L100×7
Венткамера 3			
1	1050×1553	4,433	ОВ
2	710×420	4,664	ОВ
3	710×420	4,783	ОВ
4	505×1255	4,500	ОВ обрамить L56×5
5	1005×1005	6,100	ОВ обрамить L100×7
6	1850×950	6,250	ОВ
7	465×465	6,665	ОВ
8	400×400	6,625	ОВ
9	400×400	6,200	ОВ
10	710×1048	4,370	ОВ обрамить L100×7
11	710×420	4,591	ОВ
12	660×1050	4,319	ОВ
13	1205×605	6,500	ОВ обрамить L100×7
14	300×300	6,600	ОВ
15	465×465	6,200	ОВ
16	950×950	6,250	ОВ

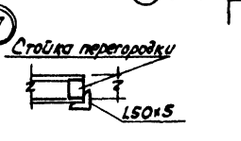

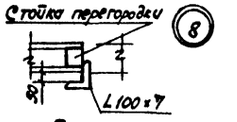

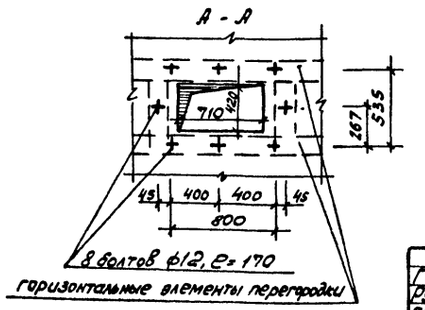

1. Расход на обрамление отверстий L50×5-796; L100×7-253,7кг

Согласовано

Инв. № подл. | Подпись и дата | Взам. инв. №

Привязан

Инв. №

ГИП	Коржавина		
Рук. гр.	Боршкина		
Гл. спец.	Бабин		
Вед. арх.	Окунцов		

503-1-74.89 -АР

Автономное автотранспортное предприятие на 200 грузовых автомобилей с частично закрытой стоянкой

Производственный корпус №1	Стадия	Лист	Листов
	РП	4	

Венткамеры 1,2,3

ГИПРОАВТОТРАНС Новосибирский филиал

Альбом 3

План кровли

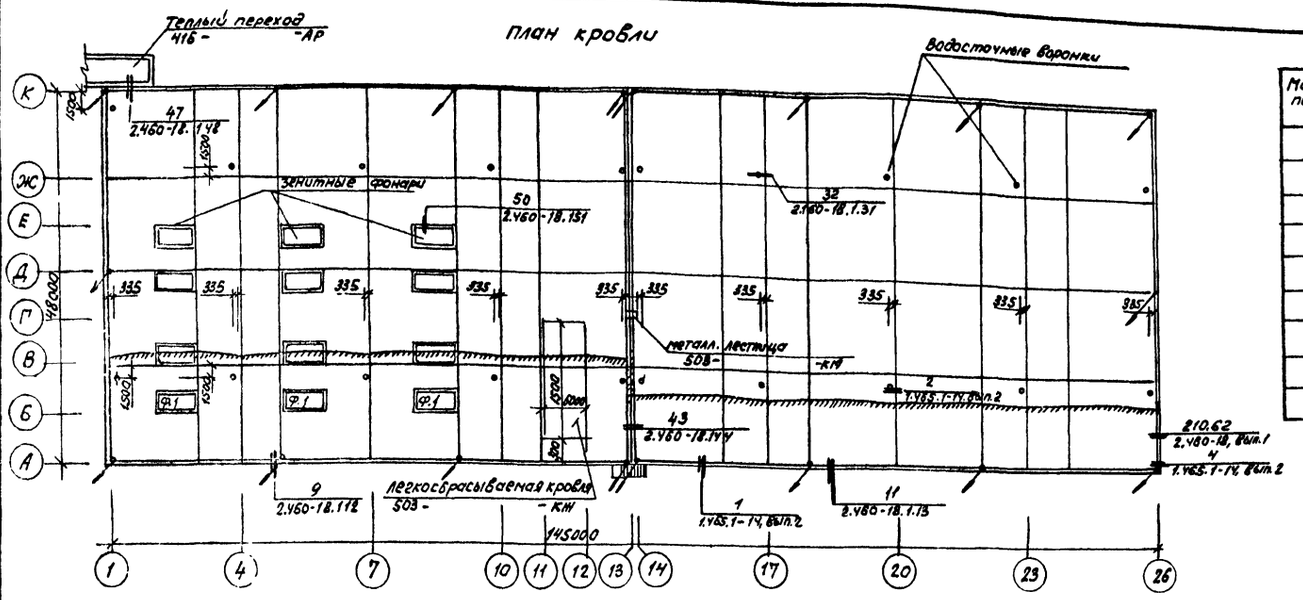

Спецификация материалов на жалюзийные решетки ЖР

Марка, поз.	Обозначение	Наименование	Кол. на решетку ЖР1	ЖР2	ЖР3	Все-го	Масса ед кг	Примечание
1	ГОСТ 8509-86	L 40×4, ℓ=1840	2	-	-	2	4,45	
2	ГОСТ 8509-86	L 40×4, ℓ=2430	2	2	-	4	5,88	
3	ГОСТ 8509-86	L 40×4, ℓ=1240	-	2	2	4	3,00	
4	ГОСТ 8509-86	L 40×4, ℓ=930	-	-	2	2	2,25	
5	ГОСТ 17066-80*	-45×1,5, ℓ=593	248	164	-	496	0,30	
6	ГОСТ 17066-80*	-45×1,5, ℓ=432	-	-	82	82	0,22	
7	ГОСТ 17066-80*	-35×6, ℓ=1760	3	-	-	3	1,14	
8	ГОСТ 17066-80*	-35×6, ℓ=1160	-	3	1	4	0,75	
		Общий вес:	102,2	70,6	29,8			8 кг

Под водоизоляционный ковер уложить молниеприемную сеть. Сетку выполнить из ф6АI (ГОСТ 5781-82*) с ячейками 12,0×12,0м (см. план кровли). Узлы сетки проварить. Все металлические элементы здания расположенные на кровле, соединить с сеткой. Сетку присоединить к арматуре колонн. Все элементы молниеприемной сетки оцинковать.

Водоизоляционный ковер состоит из 4-х слоев рубероида марки РКМ-350Б (ГОСТ 10923-82) на мастике марки МБК-Г-55А (ГОСТ 2889-80) с защитным слоем толщиной 10мм из гравия с крупностью зерен 5-10мм на горячей антисептированной битумной мастике толщиной слоя 2мм.

Водоизоляционный ковер усилить:

- в местах примыкания кровли к парапетам, шахтам и др. конструктивным элементам усилить одним слоем рубероида марки РКК-500А (верхний) по двум слоям рубероида марки РКМ-350Б на битумной мастике марки МБК-Г-85.
- в ендовах на ширину 1,5м двумя слоями рубероида марки РКМ-350Б.

Температурно-усадочными швами шириной 5мм разделить стяжку под рулонный ковер на участки 6×6м. По швам уложить полосы шириной 15см из рубероида марки РКМ350Б, наклеенные точечно с одной стороны шва.

На плане кровли места пропуска сантехнических устройств условлено не показаны. Заделку рулонного ковра в этих местах выполнить в соответствии с деталями серии 2.460-18.

Кровельные работы вести с учетом мероприятий и противопожарной защите с соблюдением правил пожарной безопасности при производстве строительно-монтажных работ и правил техники безопасности в строительстве.

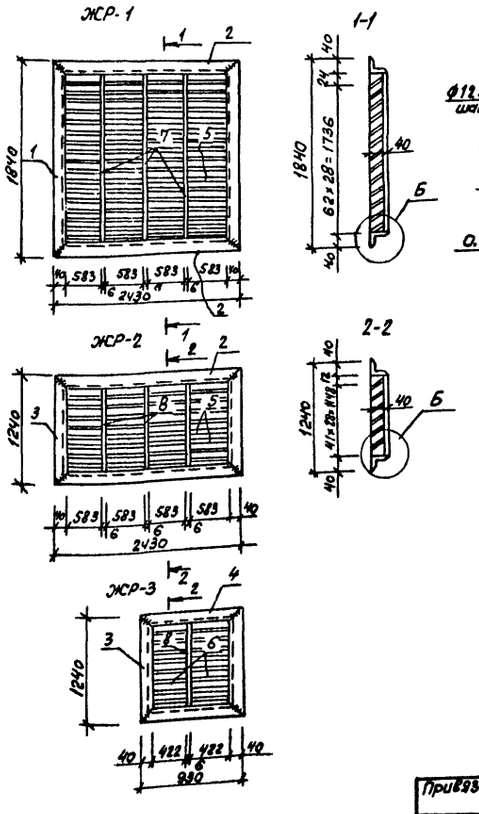

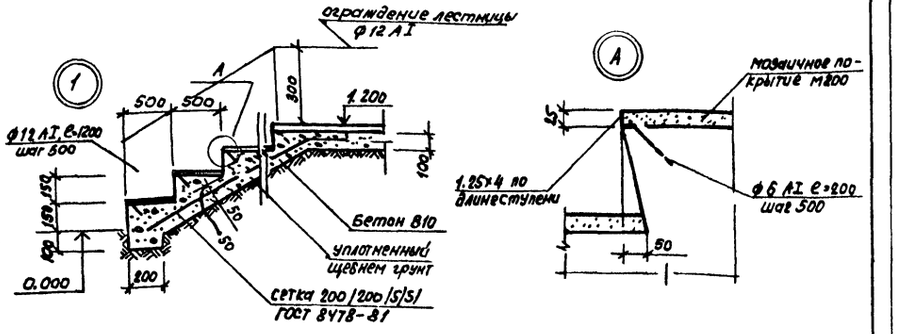

1. Общее количество жалюзийных решеток ЖР-1-3шт, ЖР-2-4шт, ЖР-3-4шт.
2. Общий вес ограждения лестницы ф12АI-6,7кг.
3. Согласно ГОСТ 2889-80 марка „А" после цифры 55 обозначает „антисептированная"

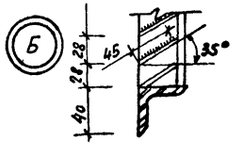

ГИП	Корнавина		503-1-74.89 АР
Рук. бр.	Боршинов		Автономное автотранспортное предприятие на 200 грузовых автомобилей с частично закрытой стоянкой
Гл. спец.	Бабин		
Вед. арх.	Окунцов		Производственный корпус №1 — Стадия: Рп; Лист: 5; Листов:
Привязан			План кровли — ГИПРОАВТОТРАНС, Новосибирский филиал
Инв. №			Копировал ДЬ. Формат А2

Согласовано: Гл. спец. Кучумова; Дугин; Взам. инв. №; Подпись и дата; Инв. № подл.

Альбом 3

Фасад 1-26

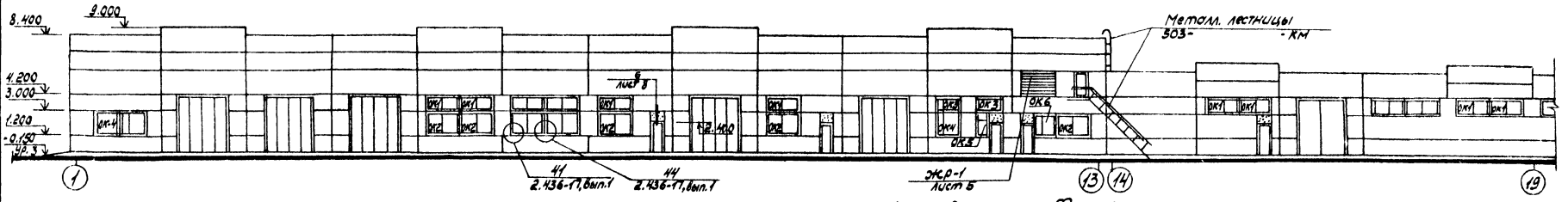

Фасад К-А

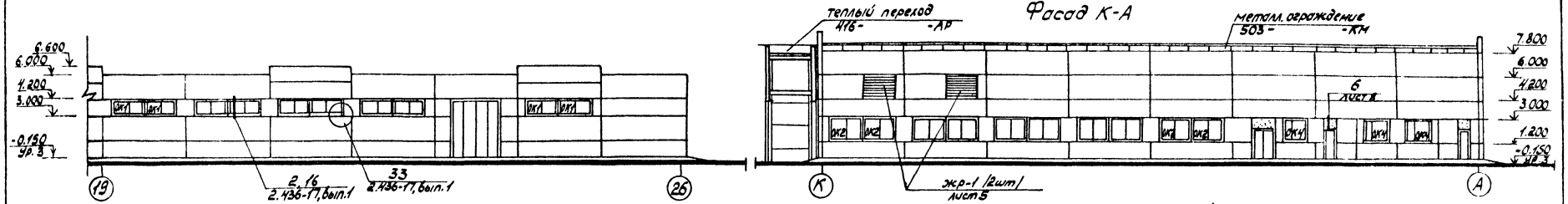

Фасад 26-1

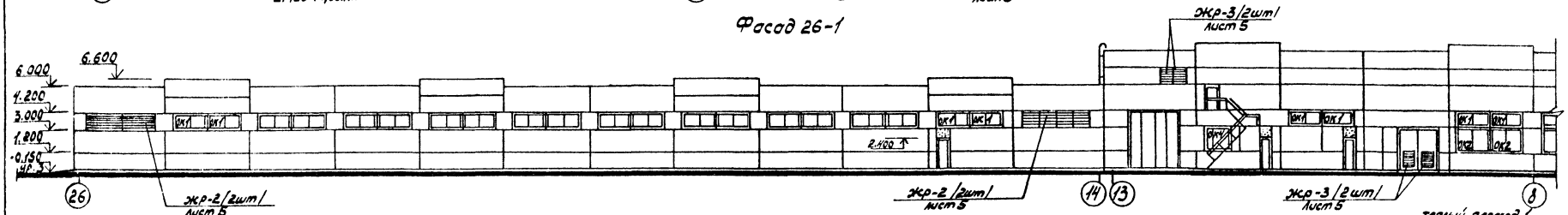

Фасад А-К

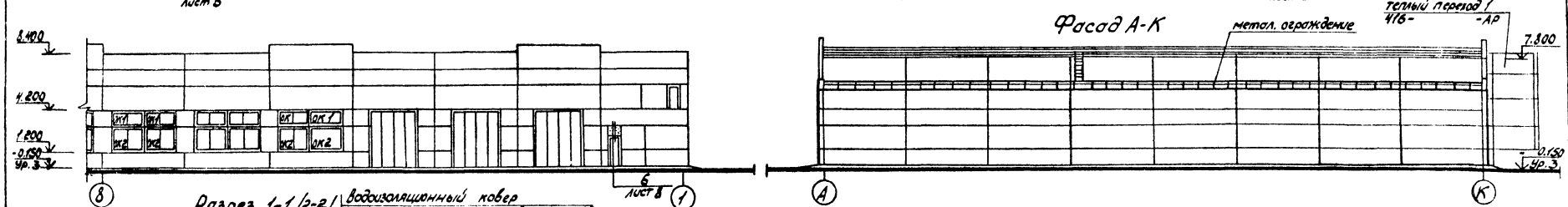

Разрез 1-1 /2-2/

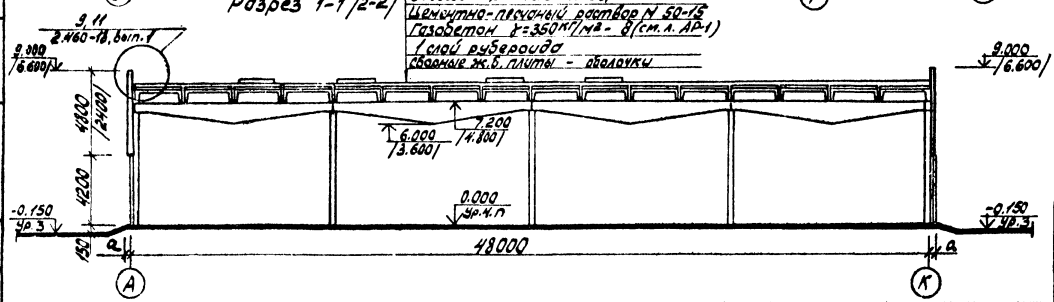

Привязан	ГИП	Коржавина		503-1-74.89	АР
	Рук. бр.	Бояршинов		Автономное автотранспортное предприятие на 270 грузовых автомобилей с частично закрытой отстойкой	
	Гл. спец.	Бабин		Производственный корпус №1	Стадия: РП; Лист: 6; Листов:
	Вед. арх.	Окунцов		Фасады 1...26; 26...1; К...А; А...К Разрез 1-1	ГИПРОАВТОТРАНС Новосибирский филиал
Инв. №					

Инв. № подл. | Подп. и дата | Взам. инв. №

Альбом 3

План полов на отм. 0.000

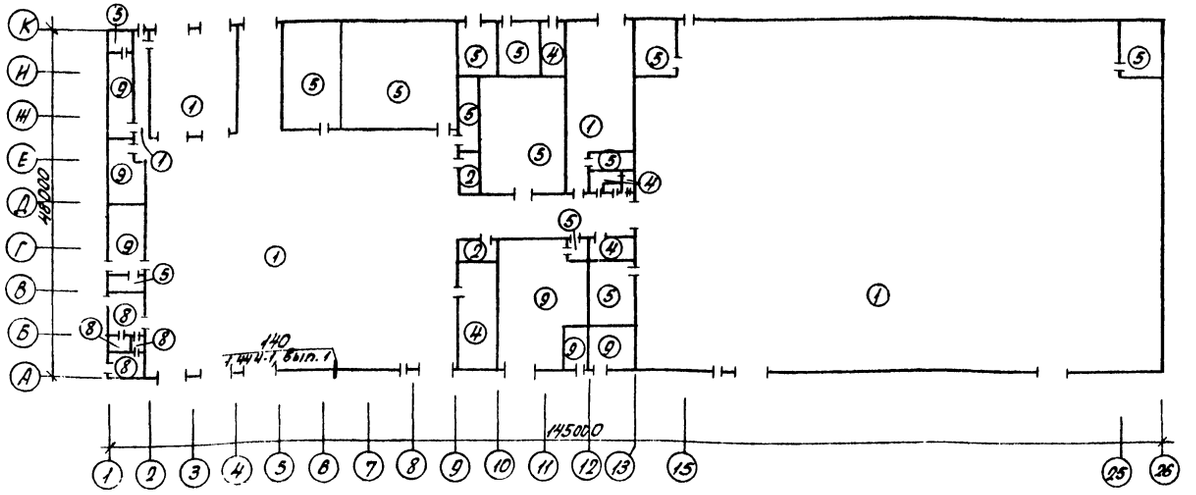

План полов на отм. 4.200

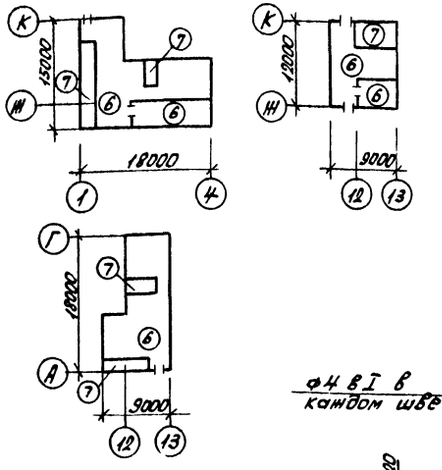

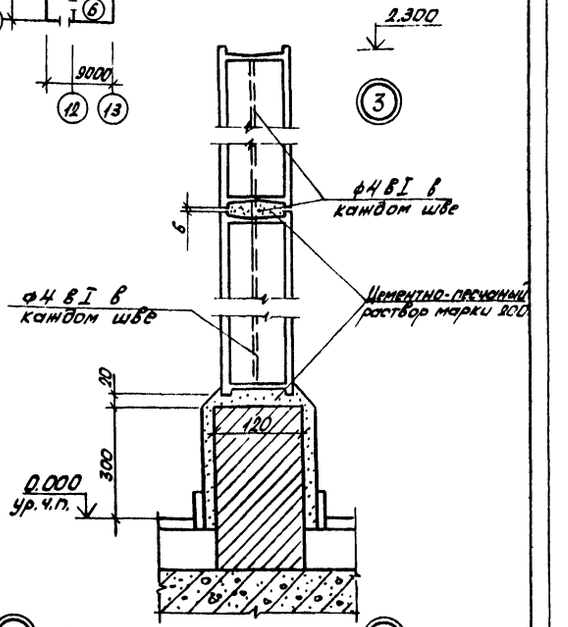

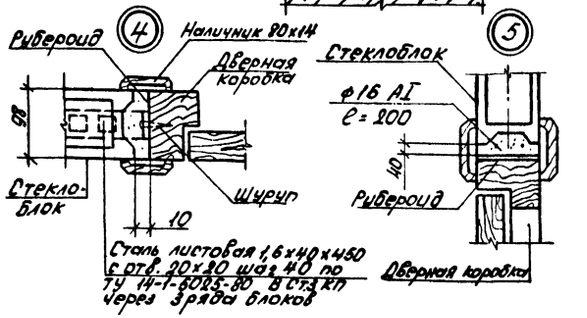

Экспликация полов (начало)

Наименование или номер помещения по проекту	Тип пола по проекту	Схема пола или номер узла по серии	Элементы пола и их толщина	Площадь пола м²
1,2,3,13,27,28	1		Бетон В 22,5 – 25 Бетон В 22,5 – 163 Уплотненный щебнем грунт	5390,1
14,37	2		Линолеум ГОСТ 7251-77 – 4 Холодн. маст. на водост. б.зам. – 1 Древесноволокнистая плита ГОСТ 4598-86 – 4 Цементно-песчан. р-р М-150 – 20 Бетон В-10 – 80 Уплотненный щебнем грунт	34,4
5,6,7,38	8		Керамическая кислотоупорная плитка – 10 (ГОСТ 961-84*) Прослойка и заполнение швов жидким стеклом с уплотняющими добавками – 20 битумн. маст. с посыпк. песком – 3 2 слоя шгола ГОСТ 10398-29 на битумной мастике – 5 Цементно-песчан. р-р М-150 – 10 Бетон В-10 – 80 Уплотненный щебнем грунт	60,5
12,17,24,34,35	4		Керамич. плитка ГОСТ 6787-80* – 10 Прослойка и заполнение швов из цем. песчан. р-ра М-150 – 15 Бетон В-10 – 80 Уплотненный щебнем грунт	150,7
9,10,11,15,16,19,23,25,26,27,32,33,36	5		Бетонные плиты В-15 – 30 Прослойка и заполнение швов из цементн. песчан. р-ра М-150 – 15 Бетон В-10 – 80 Уплотненный щебнем грунт	881,6
29,30,31	6		Цементно-песчаный р-р М150 – 10 Бетон В10 – 60 Плита перекрытия	432,0

Экспликация полов (окончание)

Наименование или номер помещения по проекту	Тип пола по проекту	Схема пола или номер узла по серии	Элементы пола и их толщина	Площадь пола, м²
Воздухозаборные шахты бенткамер 1,2,3 на отм. 4.200	7		Цементно-песчаный р-р М200 с армир. сеткой № (ГОСТ 8478-81) – 20 Битумн. мастика с посыпкой песком – 3 2 слоя изола на битумной мастике – 5 Плиты минераловатные (ГОСТ 22950-80) – 50 Слой рубероида на бит. мастике – 3 Плита перекрытия	56,1
4,8,18,20,21,22	9		Мозаичные плиты М-200 – 30 Прослойка и заполнение швов из цем.-песчан. р-ра М-150 – 15 Бетон В-10 – 80 Уплотненный щебнем грунт	364,0

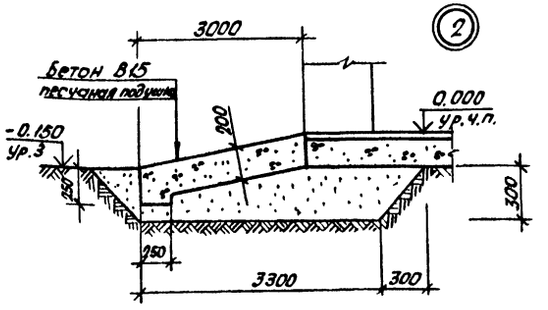

Привязан

Инв. №

ГИП	Кормашина		503-1-74.89 АР
Рук. гр	Боярщинов		Автономное двотранспортное предприятие на 200 грузовых автомобилей с частично закрытой стоянкой
Гл. спец.	Бабин		Производственный корпус №1
Вед. арх.	Окунцов		Планы полов

Стадия	Лист	Листов
РП	7	

ГИПРОАВТОТРАНС Новосибирский филиал

Подпись и дата | Инв. № подл.

Ведомость отделки помещений

Наименование или номер помещения	Потолок: площадь, м²	Потолок: вид отделки	Стены или перегородки: площадь, м²	Стены или перегородки: вид отделки	Низ стен или перегородок (панель): площадь, м²	Низ стен или перегородок (панель): вид отделки	Низ стен или перегородок (панель): высота, мм	Примечание
4, 9, 10, 11, 15, 16, 17, 19, 23, 24, 25, 26, 27, 29, 30, 31, 32, 33, 36, 38	1580,7	Расшивка швов известковая окраска	3762,8	Затирка швов известковая окраска	—	—	—	
1, 2, 3, 12, 13, 28	5304,9	Расшивка швов известковая окраска	1576,2	Затирка швов известковая окраска	1039,7	Окраска эмалью ПФ-115	1800	
8, 18	78,0	Расшивка швов известковая окраска	233,2	Затирка швов известковая окраска	109,0	Облицовка стеклопластиковой (ГОСТ 17507-85)	1800	
5, 6, 7	56,0	Расшивка швов известковая окраска	401,2	Затирка швов известковая окраска	122,4	Облицовка керамической кислотоупорной плиткой	1800	
20, 21, 22	238,7	Расшивка швов окраска эмалью ПФ-115	440,1	Затирка швов окраска эмалью ПФ-115	187,8	Облицовка стеклоплиткой	1800	
14, 37	34,4	Расшивка швов водоэмульсионная окраска	218,2	Затирка швов водоэмульсионная окраска	52,8	Окраска эмалью ПФ-115	1500	
Воздухозаборные шахты венткатер	56,1	Расшивка швов окраска эмалью ПФ-115	452,7	Затирка швов окраска эмалью ПФ-115	—	—	—	
34, 35	19,6	Расшивка швов известковая окраска	79,8	Затирка швов известковая окраска	84	Облицовка стеклоплиткой	2000	

Ведомость проемов ворот и дверей

Марка, поз.	Размер проема в мм
1	3600 × 4200
2	3000 × 3000
3	4200 × 4200
4	900 × 2400
5, 12	1500 × 2400
6	1500 × 2070
7, 8, 9, 11	1010 × 2070
13, 13*	900 × 1800
14	710 × 2070

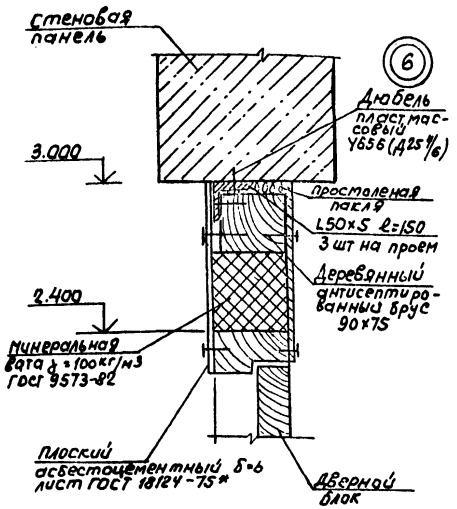

Спецификация заполнения проемов

Марка, поз.	Обозначение	Наименование	Кол.	Масса ед. кг	Примечание
1	Шифр 42-74, Вып. 1.2	Ворота ВРС 3,6×4,2	11		
2	Серия 1.435.9-17, Вып. 2	Ворота ВР 30×30с	1	681	См. поз 3
3	Серия 1.435.9-17, Вып. 1	Ворота ВР 4,2×4,2 Т	1	753	См. п.п. 1
4	ГОСТ 14624-84	Дверной блок ДНГ 24-9Л	10		
5	Серия 1.136.5-19	Дверной блок ДН 24-15 ц40	1		
6	ГОСТ 14624-84	Дверной блок ДВГ 21-15	2		
7	Серия 1.136-10	Дверной блок ДГ-21-10Л	7		
8	Серия 1.136-10	Дверной блок ДГ 21-10П	1		
9	Серия 2.435-6, Вып. 2	Дверной блок ПДИ 2П	5		
10	Серия 2.435-6, Вып. 4	Дверной блок ПД 7	1		
11	Серия 2.435-6, Вып. 4	Дверной блок ПД 2Л	13		
12	Серия 2.435-6, Вып. 4	Дверной блок ПД 4	1		
13, 13*	ГОСТ 14624-84	Дверной блок ДВГ 19-9	1/2		См. п.п. 2
14	Серия 1.136-10	Дверной блок ДГ 21-7П	7		
15	Серия 1.435.9-26, Вып. 1	Ворота ВР-С-42×42	2	1095	
ОК1	ГОСТ 12506-81	Окно ПЗД 12-24.1	48		
ОК2	ГОСТ 12506-81	Окно ПВД 18-24.1	24		
ОК3	ГОСТ 12506-81	Окно ПВД 12-18.1	2		
ОК4	ГОСТ 12506-81	Окно ПВД 18-18.1	7		
ОК5	ГОСТ 11214-86	Окно ОР 18-9В	1		
ОК6	ГОСТ 11214-86	Окно ОР 18-15Г	1		
ОК7	ГОСТ 12506-81	Окно ПНО 18-24.1	2		См. 4.4.4
Ф-1	Серия 1.465.1-14, Вып. 7	Зенитный фонарь	12		См. п.п. 5

Спецификация сборных перегородок

Марка, поз.	Обозначение	Наименование	Кол.	Масса ед. кг	Примечание
	Чертежи Первоуральского завода комплектных металлоконструкций	Сталь толстолистовая ГН 50×100×0,8	17,55		В т
	ГОСТ 6266-81*	Гипсокартонные листы δ=14мм	11864		В м²
	ГОСТ 18124-75*	Плоский асбестоцементный лист δ=10мм	564		В м²
	ГОСТ 9573-82	Минераловатные плиты γ=125 кг/м³	159,0		В м³
	ГОСТ 19903-74*	Сталь δ=3мм полосовая	0,43		В т
	ТУ 400-28-392-81	Самосверлящие винты	0,78		В т
	ТУ 14-4-794-77	Дюбели	4,17		В т
	ГОСТ 24064-80	Мастика КН-3	1690		В кг
	ГОСТ 10174-72	Пенополиуретан	26		В кг
	ТУ 38-105.540-73	Клей 88Н	32,5		В кг
	ТУ 400-2-264-78	Шпаклевка	1950		В кг

Указания по устройству сборных перегородок

Сборные перегородки запроектированы по серии 1.431.9-24 на металлическом каркасе со спаренными стойками тип А с обшивкой гипсокартонными листами δ=14мм, с внутренним слоем из минераловатных плит δ=50мм. Толщина перегородки 130мм. При применении перегородок в качестве противопожарных запроектирована обшивка двумя слоями гипсокартонных листов с каждой стороны. В этом случае толщина перегородки 160мм. В воздухозаборных шахтах венткатер в качестве обшивки применять плоские асбестоцементные листы δ=10мм, внутренний слой из минераловатных плит δ=100мм.

1. Ворота марки 3 дополнительно обшить войлоком смоченном в асбесте и покрыть листовой сталью. Расход войлока (ГОСТ 287-68*)-30,2 м², листовой стали δ=1мм - 230кг.
2. Дверной блок марки 13* утеплить слоем войлока и обшить деревянной рейкой.
3. В нижней части ворот установить решетки (ИР-3 (лист 5)) по одной штуке на створку.
4. Оконный блок ОК7 обработать фосфатным огнезащитным покрытием, толщиной 15мм (ГОСТ 23790-79).
5. Для температуры -40°С остекление фонарей выполнять трехслойными стеклопакетами, выполненными из оконного стекла толщиной 6мм.

Альбом 3

Инв. № подл. | Подпись и дата | Взам. инв. №

Привязан

Инв. №

ГИП	Коржавина		503-1-74.89 - АР
Рук. бр.	Боярщинов		Автономное автотранспортное предприятие на 200 грузовых автомобилей с частично закрытой стоянкой
Гл. спец.	Бабин		Производственный корпус N1 — Стадия: Рп; Лист: 8; Листов: —
Вед. арх.	Окунцов		Ведомости, спецификации — ГИПРОНИИ

Корпус

Альбом 3

Ведомость рабочих чертежей основного комплекта КЖ (начало)

Лист	Наименование	Примечание
1	Общие данные (начало)	
2	Общие данные (окончание)	
3	Схема расположения фундаментов в осях 1...13	
4	Схема расположения фундаментов в осях 14...26. Фрагмент 1,2	
5	Спецификация к схеме расположения фундаментов. Узел 1. Таблица нагрузок.	
6	Узел 2...5 к схеме расположения фундаментов	
7	Узел 6...9 к схеме расположения фундаментов	
8	Узел 10...12 к схеме расположения фундаментов	
9	Узел 13...15 к схеме расположения фундаментов	
10	Узел 16...19 к схеме расположения фундаментов	
11	Узел 20...22 к схеме расположения фундаментов	
12	Узел 23...26 к схеме расположения фундаментов	
13	Фундамент Фм 1... Фм 3, Фм 15	
14	Фундамент Фм 4... Фм 6, Фм 16	
15	Фундамент Фм 7, Фм 11	
16	Фундамент Фм 8, Фм 9	
17	Фундамент Фм 12... Фм 14	
18	Схема расположения элементов подземного хозяйства	
19	Подземное хозяйство. Фундамент ФОм 1... ФОм 3	
20	Подземное хозяйство. Фундамент ФОм 4... ФОм 8	
21	Подземное хозяйство. Фундамент ФОм 9... ФОм 14	
22	Подземное хозяйство. Фундамент ФОм 17 План отм. 0.000	
23	Подземное хозяйство. Фундамент ФОм 17 План на отм ниже 0.000	
24	Подземное хозяйство. Фундамент ФОм 17, Узлы 27...32	
25	Подземное хозяйство Фундамент ФОм 18	
26	Схема расположения лотков, плит перекрытия каналов КЛ1, КЛ2. Приямок ПР1, ПР2. Деталь лючка для прочистки	
27	Стеллаж для зарядки аккумуляторов	
28	Схема расположения колонн	
29	Схема расположения балок	

(окончание)

Лист	Наименование	Примечание
30	Схема расположения торцового фахверка	
31	Схемы расположения плит покрытия, стаканов, фундаментов ФОм 19... ФОм 26	
32	Спецификация к схеме расположения плит покрытия, стаканов, фундаментов ФОм 19... ФОм 26	
33	Схема расположения плит перекрытия венткамеры на отм. 4.200	
34	Схемы расположения плит перекрытия венткамер на отм. 4.200.	
35	Схемы расположения колонн, ригелей, балок, столиков венткамер на отм. 4.200	
36	Схемы расположения колонн, ригелей, балок, столиков венткамер на отм. 4.200 сечения 4-4...17-17	
37	Схемы расположения стеновых панелей	
38	Схемы расположения стеновых панелей по осям 26, 13 Узлы А, Б, В	
39	Спецификация к схемам расположения стеновых панелей.	

Ведомость ссылочных и прилагаемых документов (начало)

Обозначение	Наименование	Примечание
	Ссылочные документы	
ГОСТ 13579-78*	Блоки бетонные для стен подвалов	
1.020-1/83 Вып. 1-1, 2-1, 3-1, 6-1, 7-1	Конструкции каркаса межвидового применения для многоэтажных общественных зданий, производственных и вспомогательных зданий, промышленных предприятий	
1.423-3 Вып. 0-1, 1,2	Железобетонные колонны прямоугольного сечения для одноэтажных производственных зданий без мостовых кранов высотой до 9,6 м.	
1.427.1-3 Вып. 0, 1/87, 2/87	Колонны железобетонные прямоугольного сечения для продольного и торцового фахверка одноэтажных производственных зданий высотой 3,0-14,4 м.	
1.412 1-4	Монолитные железобетонные фундаменты на естественном основании под железобетонные стойки фахверка. Материалы для проектирования и рабочие чертежи.	
1.412-1/77 Вып. 3	Монолитные железобетонные фундаменты под типовые колонны двухветвевого сечения одноэтажных промышленных зданий	
1.415.1-2 Вып. 1	Балки фундаментные железобетонные для наружных и внутренних стен производственных зданий промышленных предприятий	
1.465.1-14 Вып. 1 2,3,4	Железобетонные плиты-оболочки КЖС размером 3×18 м для покрытий одноэтажных зданий.	

(окончание)

Обозначение	Наименование	Примечание
1.462.1-18 Вып. 0, 1,2	Балки подстропильные железобетонные для одноэтажных зданий промышленных предприятий с покрытиями из плит длиной на пролет	
1.030.1-1 Вып. 0-0, 0-3, 1-1, 1-3, 3-2, 3-3, 4-1, 4-2	Стены наружные из однослойных панелей для каркасных общественных зданий, производственных и вспомогательных зданий промышленных предприятий	
1.141-1 Вып. 61,66	Панели перекрытий железобетонные многопустотные	
1.041.1-2 Вып. 1,5	Сборные железобетонные многопустотные плиты перекрытий многоэтажных общественных зданий, производственных и вспомогательных зданий промышленных предприятий	
1.038.1-1 Вып. 2	Перемычки железобетонные для зданий с кирпичными стенами.	
1.030.9-2 Вып. 7 часть 2	Перегородки-панельные зданий промышленных и сельскохозяйственных предприятий.	
3.006.1-2.87 Вып. 1,2	Сборные железобетонные каналы и тоннели из лотковых элементов	
5.900-2	Сальники набивные Ду 50...1400 для пропуска труб через стены	
1.410-3 Вып. 1	Сетки сварные для армирования железобетонных конструкций	
1.400-15 Вып. 1	Унифицированные закладные изделия железобетонных конструкций для крепления технологических коммуникаций и устройств	
3.400-6/76	Унифицированные закладные детали сборных железобетонных конструкций инженерных сооружений промышленных предприятий.	
2.460-14 Вып. 0	Типовые узлы покрытий промышленных зданий в местах пропуска вентиляционных шахт	
1.494-24 Вып. 1	Стаканы для крепления крышных вентиляторов, дефлекторов и зонтов.	
	Прилагаемые документы	
Альбом 7	Строительные изделия	
Альбом 10	Ведомость потребности в материалах	

Типовой проект разработан в соответствии с действующими нормами и правилами и предусматривает мероприятия, обеспечивающие взрывную взрывопожарную и пожарную безопасность при эксплуатации здания.

Главный инженер проекта Корж. Коржавина В.С.

Инв. № подл.	Подпись и дата	Взам. инв. №		

Привязан

Инв. №

Гип	Коржавина	
Рук. бр.	Боярщинов	
Н. контр.	Стрехнин	
Гл. спец.	Стрехнин	
Рук. гр.	Шайхратова	
Вед. инж.	Кирьянова	
Инж.	Горудцова	

503-1-74.89 КЖ

Автономное автотраспортное предприятие на 200 грузовых автомобилей с частично закрытой стоянкой

Производственный корпус №1	Стадия	Лист	Листов
	РП	1	39

Общие данные (начало)

ГИПРОАВТОТРАНС Новосибирский филиал

Альбом 3

Ведомость спецификаций

Лист	Наименование	Примечание
5	Спецификация к схеме расположения фундаментов	
13	Спецификация монолитных железобетонных фундаментов Фм1...Фм3, Фм15	
14	Спецификация монолитных железобетонных фундаментов Фм4...Фм6, Фм16	
15	Спецификация монолитных железобетонных фундаментов Фм7, Фм11	
16	Спецификация монолитных железобетонных фундаментов Фм8, Фм9	
17	Спецификация монолитных железобетонных фундаментов Фм12...Фм14	
18	Спецификация к схеме расположения элементов подземного хозяйства	
19	Спецификация монолитной конструкции фундаментов ФОм1...ФОм3	
20	Спецификация монолитной конструкции фундаментов ФОм4...ФОм8	
21	Спецификация монолитной конструкции фундаментов ФОм9...ФОм14.	
22	Спецификация монолитной конструкции фундамента ФОм7	
25	Спецификация элементов сборной конструкции на фундамент ФОм18	
	Спецификация монолитной бетонной конструкции на фундамент ФОм18	
26	Спецификация к схеме расположения каналов Кл1, Кл2 и лючка Л1 Спецификация монолитной конструкции каналов Кл1, Кл2, лючка Л1, приямка Пр1, Пр2	
27	Спецификация на стеллаж	
28	Спецификация к схеме расположения колонн, балок	
30	Спецификация к схеме расположения торцового фахверка.	
32	Спецификация к схеме расположения плит покрытия фундаментов ФОм17...ФОм24	
34	Спецификация к схеме расположения ригелей, колонн, балок	
35	Спецификация к схеме расположения металлических столиков	
38	Спецификация к схемам расположения стеновых панелей (начало)	
39	Спецификация к схемам расположения стеновых панелей (окончание)	

Ведомость объемов сборных бетонных железобетонных конструкций по рабочим чертежам основного комплекта марки КЖС

№ строки	Наименование группы элементов конструкций	Код	Кол. м³	Примечание
1	Фундаменты	5812000000	40,3	
2	Балки фундаментные	5824210000	17,46	
3	Блоки	5741060000	8,25	
4	Перемычки	582821000	0,304	
5	Лотки	5858210000	0,328	
6	Плиты перекрытий каналов	5842110000	0,1	
7	Колонны	5821210000	110,56	
8	Балки	5824110000	116,8	
9	Стаканы	5841110000	5,35	
10	Ригели	5824210000	15,63	
11	Панели стеновые	5831220000	505,79(625,53)	В скобках для t=-40°C
12	Плиты покрытия	5841210000	522,95	
13	Плиты перекрытия		58,86	

Таблица нагрузок ВН на 1м² покрытия

Вид нагрузки	Коэф. перегрузки	t°=-30°C снег III район		t°=-40°C снег IV район	
		$q^н$	$q^р$	$q^н$	$q^р$
Слой гравия втопленный в горячую битумную мастику.	1,3	230	299	230	299
4 слоя рубероида на битумной мастике	1,3	130	169	130	169
Цементно-песчаная стяжка толщиной δ=15мм, γ=1800 кг/м³	1,3	270	351	270	351
Газобетон γ=350 кг/м³ δ=130(для -30°C), δ=160(для -40°C)	1,3	455	592	525	683
Пароизоляция - слой рубероида на битумной мастике	1,3	50	65	50	65
Железобетонные плиты-оболочки КЖС	1,1	1820	2000	1820	2000
Снеговая нагрузка	1,4	1000	1400	1500	2100
Суммарная нагрузка		3955	4876	4525	5667

Общие указания

1. За относительную отм. 0.000 принят уровень чистого пола производственного корпуса, соответствующий абсолютной отметке [ ]. Относительная отм. 0.000 частого пола производственного корпуса ниже относительной отм. 0.000 частого пола 1 этажа административно-бытового корпуса на 900 мм.
2. Рельеф территории спокойный, грунтовые воды отсутствуют, грунты непучинистые, непросадочные со следующими нормативными характеристиками: нормативный угол внутреннего трения $\varphi^н$ 0,49 рад (28°) нормативное удельное сцепление $C^н$=2 КПа (0,02 кгс/см²), модуль деформации грунта E=14,7 МПа (150 кгс/см²), плотность грунта S=1,8 т/м³ коэф. безопасности по грунту Kr=1
3. При расчете и подборе конструкций учтены следующие нагрузки:
   - вес снегового покрова для географического района III - 1,0 КПа (100 кгс/м²) - основное решение, IV - 1,5 КПа (150 кгс/м²)
   - скоростной напор ветра (тип местности Б) для географического района I - 0,23 КПа (23 кгс/м²) - основное решение, II - 0,3 КПа (30 кгс/м²)
   - расчетная температура наружного воздуха -30°C - основное решение, -40°C.
   - расчетная сейсмичность не более 6 баллов.
4. Антикоррозионную защиту выполнять в соответствии со СНиП 2.03.11-85. Защита строительных конструкций от коррозии. Монтажные и соединительные элементы в стыках наружных ограждающих конструкций должны быть защищены путем металлизации цинком, толщина цинкового покрова 120 МкМ.
5. Проектом не предусмотрено выполнение работ в зимних условиях. При производстве работ в зимних условиях руководствоваться указаниями СНиП 3.03.01-87
6. После монтажа все открытые стальные элементы покрыть фосфатным покрытием ОФП-2мм толщиной 10мм по ГОСТ 23791-79.

ГИП	Коржавина	
Рук. бр.	Борщинов	
Гл. спец.	Стрехнин	
Рук. гр.	Шайкратова	
Вед. инж.	Кирьянова	
Инжен.	Мерзлякова	

503-1-74.89-КЖ

Автономное автотранспортное предприятие на 200 грузовых автомобилей с частично закрытой стоянкой

Производственный корпус №1

Стадия	Лист	Листов
РП	2	

Общие данные (окончание)

ГИПРОАВТОТРАНС Новосибирский филиал

Привязан

Инв №

Инв № подл. | Подп. и дата | Взам. инв №

Альбом 3

Ось перехода №2
Т.пр. 416-

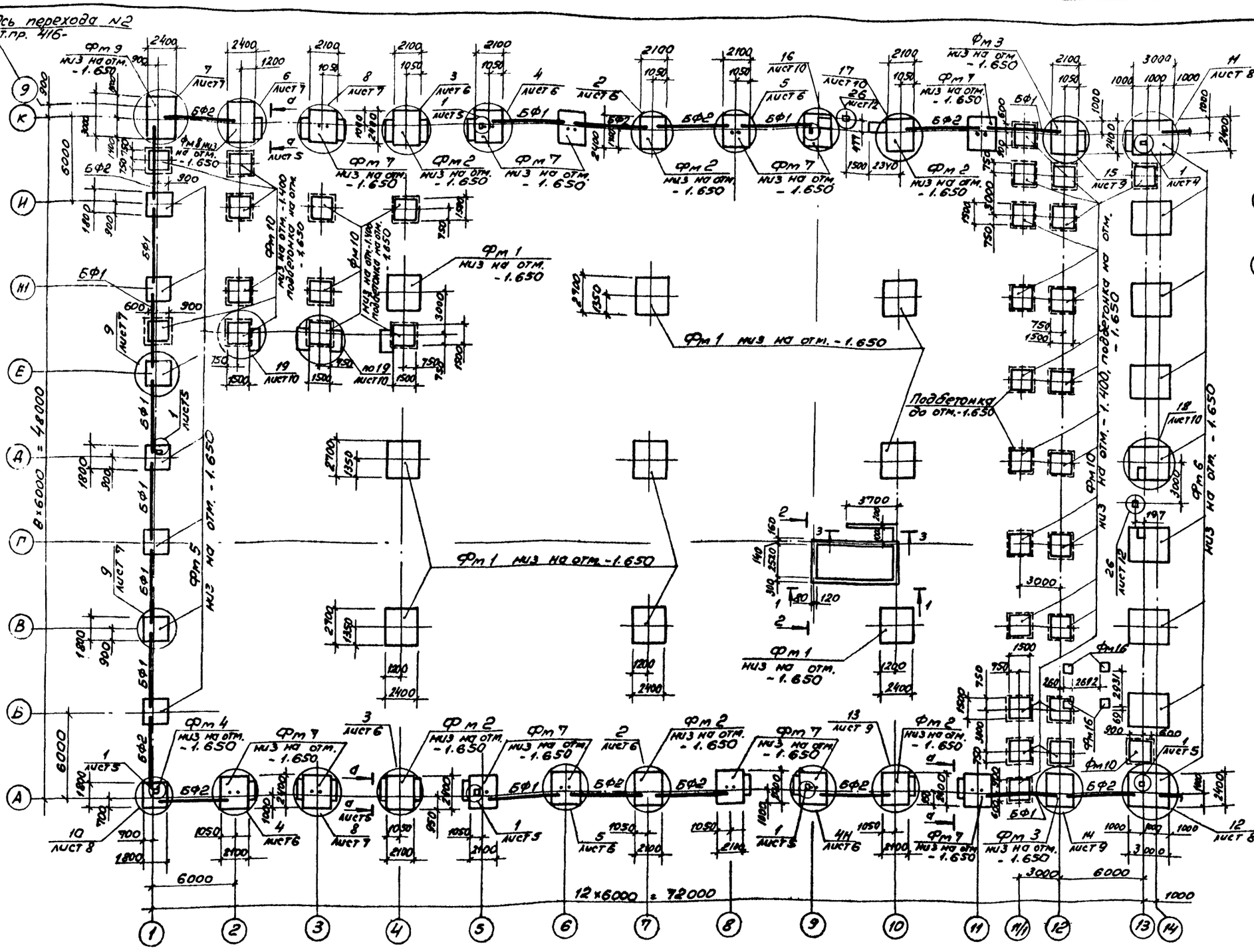

Схематический план

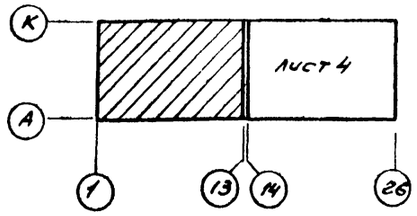

1-1

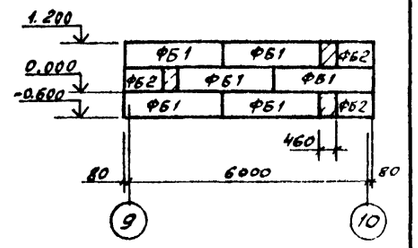

2-2

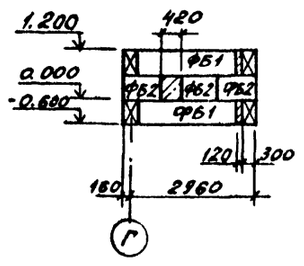

3-3

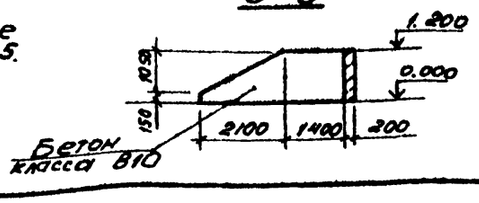

1. Общие примечания и спецификацию к схеме расположения фундаментов смотри лист 5.

Привязан

Инв. №

ГИП	Коржавина	
Рук. бр.	Бояркина	
Гл. спец.	Стрехнин	
Рук. гр.	Шейхатов	
Ведущ.	Курьянова	
Ст. инж.	Михайлова	

503-1-74.89 - КЖ

Автономное автотранспортное предприятие на 200 грузовых автомобилей с частично закрытой стоянкой

Производственный корпус №1

Стадия	Лист	Листов
РП	3	

Схема расположения фундаментов в осях 1...13.

ГИПРОАВТОТРАНС
Новосибирский филиал

Инв. № подл. | Подпись и дата | Взам. инв. №

Альбом 3

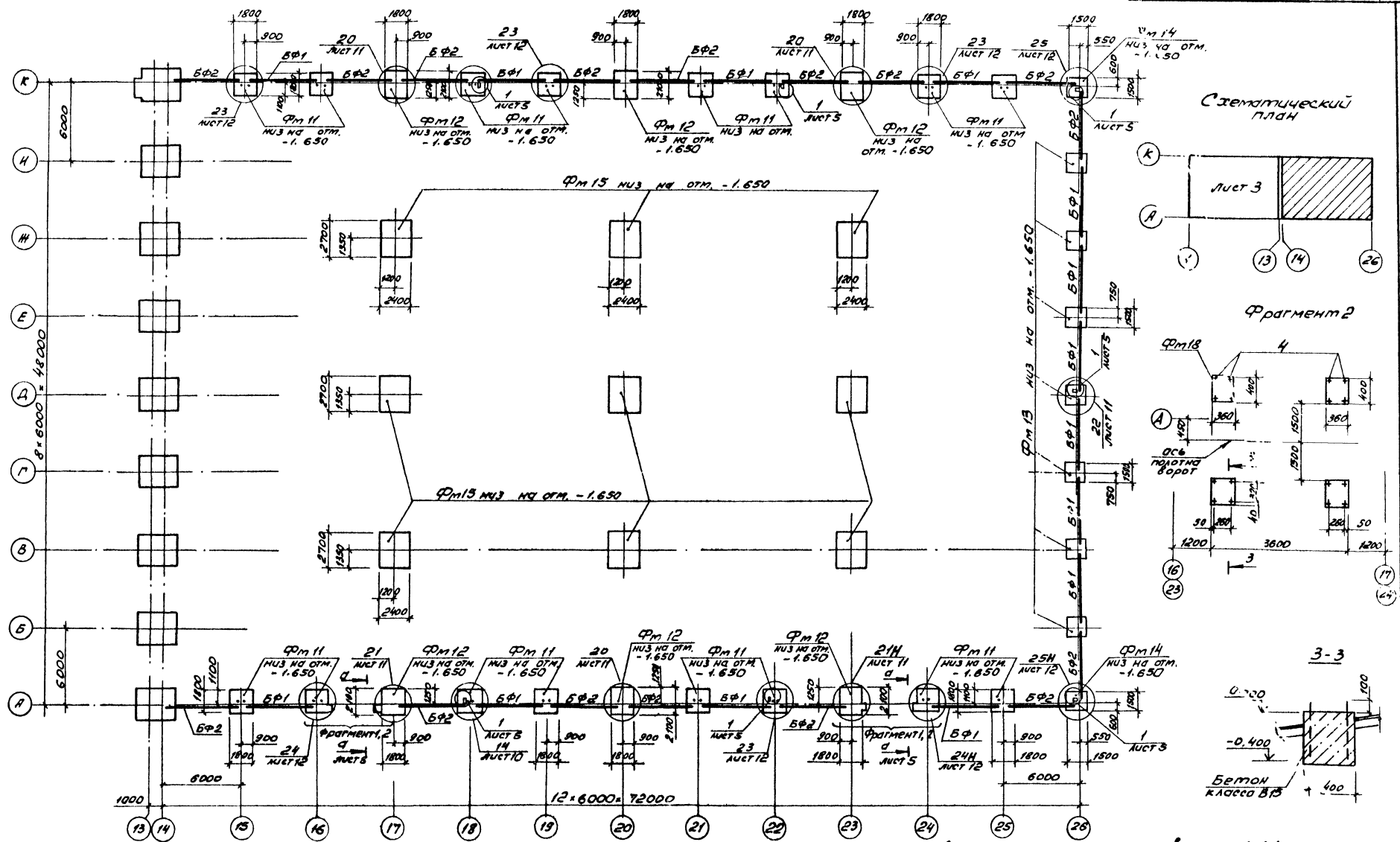

Схематический план

Фрагмент 2

3-3

Спецификация на замаркированные поз. 1...4 смотри на листе 5.

Фрагмент 1

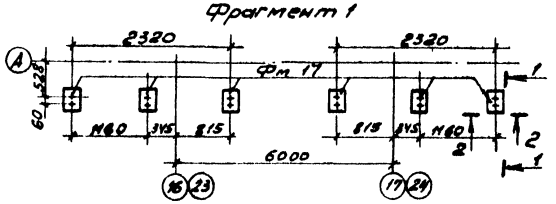

1 - 1

2 - 2

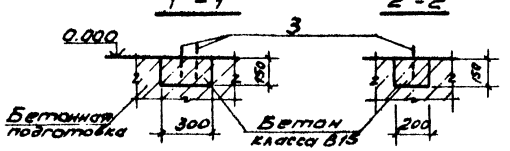

ГИП	Кортавцев		503-1-74.89	КЖ
Рук. бр.	Бородулин		Автотранспортное предприятие на 300 грузовых автомобилей с частично закрытой стоянкой	
Гл. спец.	Стрежнин		Производственный корпус N1	Стадия: Р,П; Лист: 4; Листов:
Рук. гр.	Шайхатова		Схема расположения фундаментов в осях 14...26. Фундамент 1.2.	Новосибирский филиал
Ведущ.	Курьянова			
Ст. инж.	Михайлова			

Привязан

Инв. N

Инв. N подл. | Подпись и дата | Взам. инв. N

Альбом 3

Спецификация к схеме расположения фундаментов

Марка, поз.	Обозначение	Наименование	Кол.	Масса ед., кг	Примечание
		Фундаменты			
Фм1	лист 13	Фм 1	9		
Фм2	лист 13	Фм 2	6		
Фм3	лист 13	Фм3	2		
Фм4	лист 14	Фм4	1		
Фм5	лист 14	Фм5	7		
Фм6	лист 14	Фм6	9		
Фм7	лист 15	Фм7	13		
Фм8	лист 16	Фм8	1		
Фм9	лист 16	Фм9	1		
Фм10	1.020 -1/83 вып.1-1	1Ф15,9-1	33		
Фм11	лист 15	Фм 11	16		
Фм12	лист 17	Фм 12	6		
Фм13	лист 17	Фм 13	7		
Фм14	лист 17	Фм14	2		
Фм15	лист 13	Фм 15	9		
Фм16	лист 14	Фм16	4		
Фм17	лист 4	Фм17	12		
Фм18	лист 4	Фм 18	8		
		Балки фундаментные			
		t = -30°C			
БФ1	1.415.1-2 вып.1	2БФ6-12Ат V ск	25	850	
БФ2	1.415.1-2 вып.1	2БФ6-16Ат V ск	27	800	
		t = -40°C			
БФ1	1.415.1-2 вып.1	2БФ6-11Ат V ск	25	850	
БФ2	1.415.1-2 вып.1	2БФ6-15Ат V ск	27	800	
		Блоки			
ФБ1	ГОСТ 13579-78*	ФБС 24.3.6-Т	16	970	
ФБ2	ГОСТ 13579-78*	ФБС 9.3.6-Т	12	350	
		Изделия закладные			
1	без черт.	Lв3×5 ГОСТ 8509-86 / ВСт3кп2 ГОСТ 380-71* l=150	16	0.72	
2	1.400-15 вып.1	МН 544	4	1.1	
3	ГОСТ 24379.1-80	Болт 5М12×200, ВСт3пс2	24	0.23	
4	ГОСТ 24379.1-80	Болт 5М24×400, ВСт3пс2	32	1.75	
5	ГОСТ 24379.1-80	Болт 5М16×600, ВСт3пс2	16	1.07	

Таблица нагрузок на фундамент

Марка фунта	Схема нагрузки	Нагрузки расчетные N; Q = кН; M = кНм
Фм1	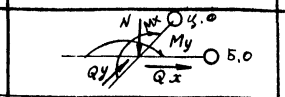	N = 1400 тн; Mx = 26; My = 24; Qx = 4; Qy = 4
Фм2	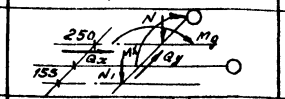	N = 780; N1 = 15,5; Mx = 81; My = 16; Qx = 10; Qy = 10
Фм3 Фм7	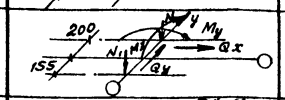	N = 87; N1 = 155; Mx = 121; Qx = 8
Фм4	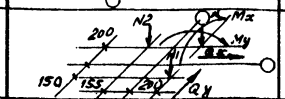	N = 205; N1 = 70; N2 = 75; Mx = 29; My = 35; Qx = 3,5; Qy = 5
Фм5	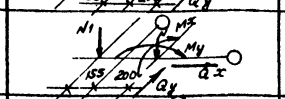	N = 374; N1 = 139; Mx = 4; My = 65; Qx = 3,5; Qy = 6
Фм6	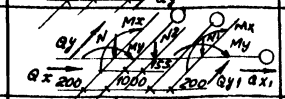	N = 560; N1 = 425; N2 = 30; Mx = Mx1 = 4; My = 13; My1 = 4; Q = 35; Qx1 = 0,9; Qy = 6; Qy1 = 1
Фм8 Фм9	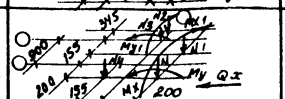	N = 87; N1 = 155; N2 = 85; N3 = 367; N4 = 75 (для фм9); Mx = 121; Mx1 = 27; Qx = 8
Фм10	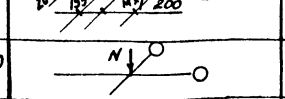	N = 270
Фм11	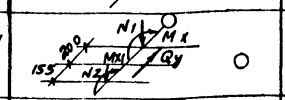	N1 = 19; N2 = 94; Mx = 28; Mx1 = 16; Qy = 12
Фм12	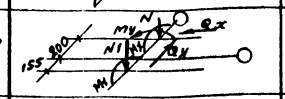	N = 700; N1 = 90; Mx = 1,4; Mx1 = 14; My1 = 1; Qx = 8; Qy = 1
Фм13 Фм14	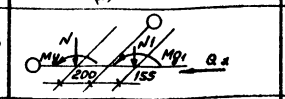	N = 425; N1 = 80; My = 5; My1 = 27; Mx = 4; Qy = 1; Qx = 1
Фм15	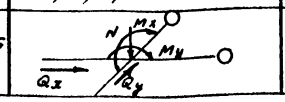	N = 1375; Mx = 14; My = 4; Qx = 3; Qy = 1

1. Конструкции фундаментов и узлы разработаны для основного решения:
   расчетная зимняя температура -30°C
   скоростной напор ветра -0,23 кПа (23 кг/м²)
   вес снегового покрова - 1,0 кПа (100 кг/м²)
2. Грунтовые воды отсутствуют.
3. Величины нагрузок даны на обрезе фундаментов на отм. -0.150. Ось X-X направлена вдоль буквенных осей, ось Y-Y - вдоль цифровых.
4. Под монолитные фундаменты выполнить щебеночную подготовку с проливкой цементным раствором
5. Подбетонку для фундаментов Фм10 выполнять из бетона класса В12,5.
6. Набетонки для опирания фундаментных балок выполнять из бетона В15 одновременно с бетонированием фундаментов.
7. Фундаментные балки укладывать на слой цементного раствора марки 100 толщиной 20мм, зазоры между торцами балок и фундаментом заделать бетоном В15.
8. Ширина набетонки на обрезе фундамента дана для температуры -30°C, для других расчетных температур размеры набетонок принимать по ширине стены.
9. Горизонтальную гидроизоляцию стен выполнять по верху фундаментных балок из цементного раствора 1:2 толщиной 30мм на отм. -0.030.
10. Обратную засыпку пазух фундаментов производить грунтом без включения строительного мусора и растительного грунта с уплотнением слоями не более 200мм. до γск = 1,6 тс/м³
11. Узел 1 предусматривает устройство токоотвода для молниезащиты здания. Поз. 1 приварить к вертикальной арматуре фундамента.

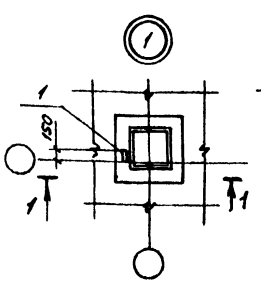

1 - 1

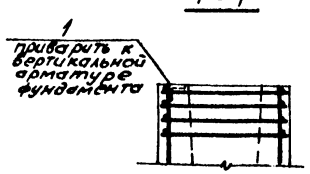

d - d

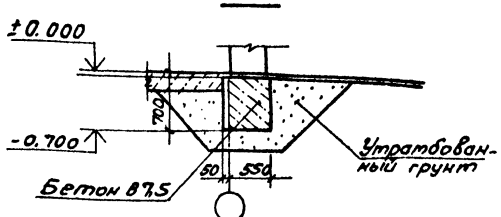

Привязан

Инв. №

ГИП	Корнавина	
Рук. бр.	Бояршинов	
Гл. спец.	Стрехнин	
Рук. гр.	Шайхратова	
Вед. инж.	Кирьянова	
Ст. инж.	Михайлова	

503-1-74.89 - КЖ

Автономное автотранспортное предприятие на 200 грузовых автомобилей с частично закрытой стоянкой

Производственный корпус №1

Стадия	Лист	Листов
РП	5	

Спецификация к схеме расположения фундаментов, узел 1. Таблица нагрузок

ГИПРОАВТОТРАНС Новосибирский филиал

Инв. № подл. | Подпись и дата | Взам. инв. №

Альбом 3

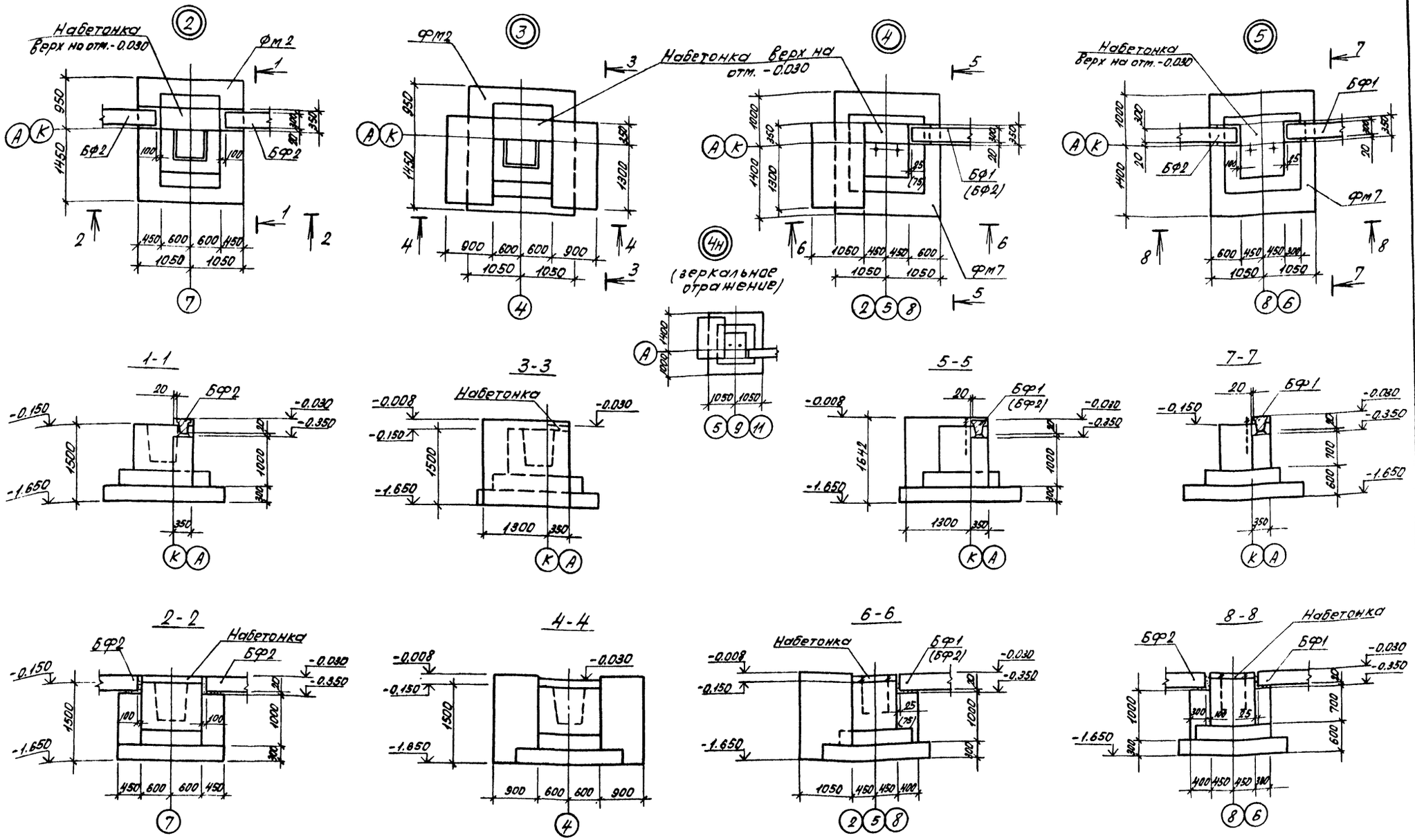

1. Маркировку узлов 2...5 смотри на схеме расположения фундаментов на листе 3.
2. Общие примечания смотри лист 5.
3. Размеры в скобках смотри схему расположения фундаментов лист 3.

ГИП	Коржавина	
Рук. бр.	Бояршинов	
Гл. спец.	Стрехнина	
Рук. гр.	Шайхратова	
Ведущ.	Кирьянова	
Ст. инж.	Михайлова	

Привязан

Инв. №

503-1-74.89 КЖ

Автономное автотранспортное предприятие на 200 грузовых автомобилей с частично закрытой стоянкой

Производственный корпус №1

Стадия	Лист	Листов
РП	6	

Узел 2...5 к схеме расположения фундаментов

ГИПРОАВТОТРАНС Новосибирский филиал

Инв. № подл. | Подпись и дата | Взам. инв. №

Альбом 3

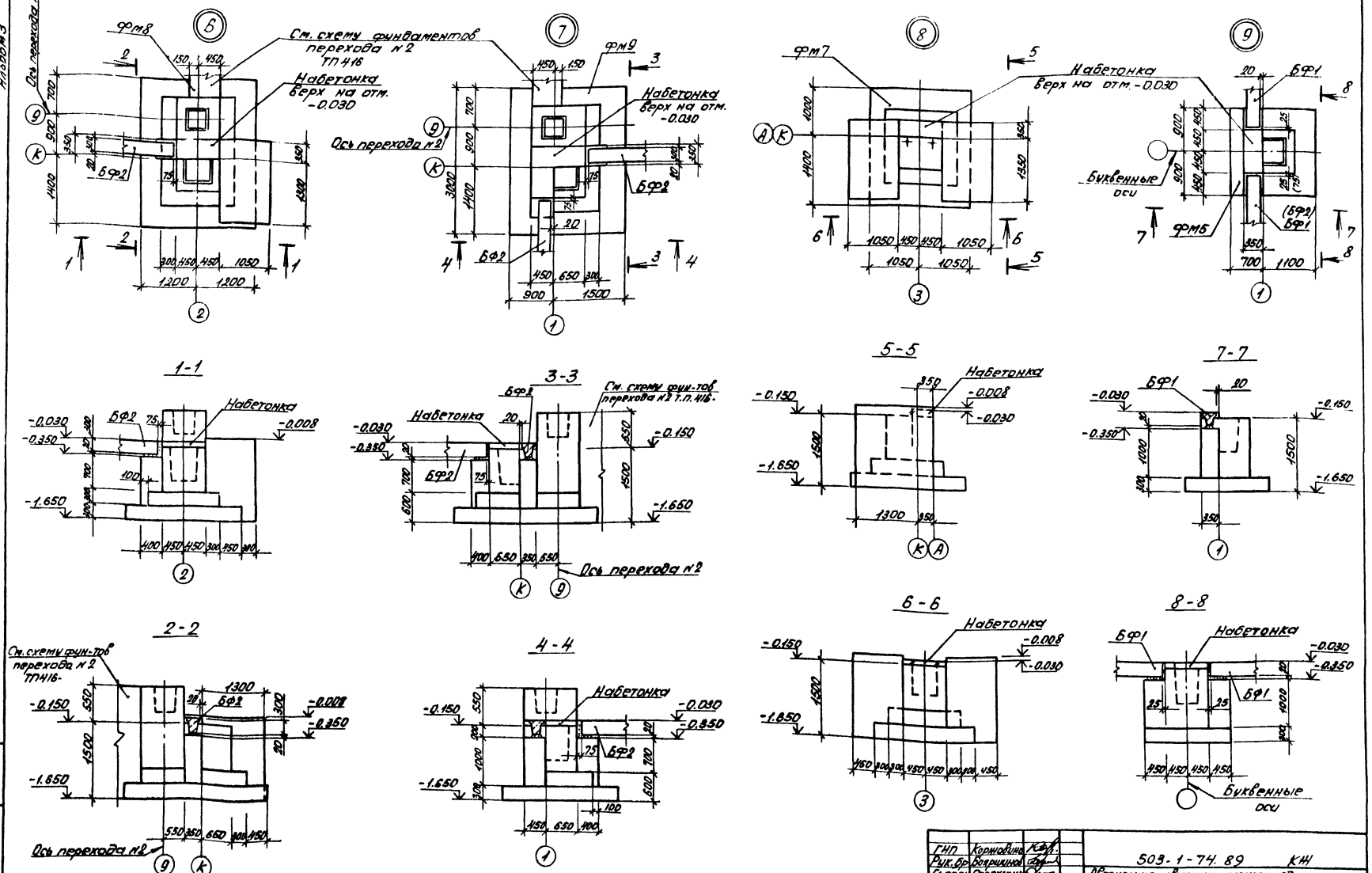

1. Маркировку узлов 6...9 смотри схему расположения фундаментов лист 3.
2. Общие примечания смотри лист 5.
3. Размеры в скобках смотри схему расположения фундаментов лист 3.

ГИП	Корнюшина		
Рук. бр.	Бояринова		
Гл. спец.	Стрехнина		
Рук. гр.	Шайхратова		
Вед. инж.	Кирьянова		
Ст. инж.	Михайлова		

Привязан

Инв. №

503-1-74.89 КЖ

Автономное автотранспортное предприятие на 300 грузовых автомобилей с частично закрытой стоянкой

Производственный корпус № 1

Стадия	Лист	Листов
РП	7	

Узел 6...9 к схеме расположения фундаментов

ГИПРОАВТОТРАНС Новосибирский филиал

Копировал Севастьянова Формат А2

Инв. № подл. | Подпись и дата | Взам. инв. №

Альбом 3

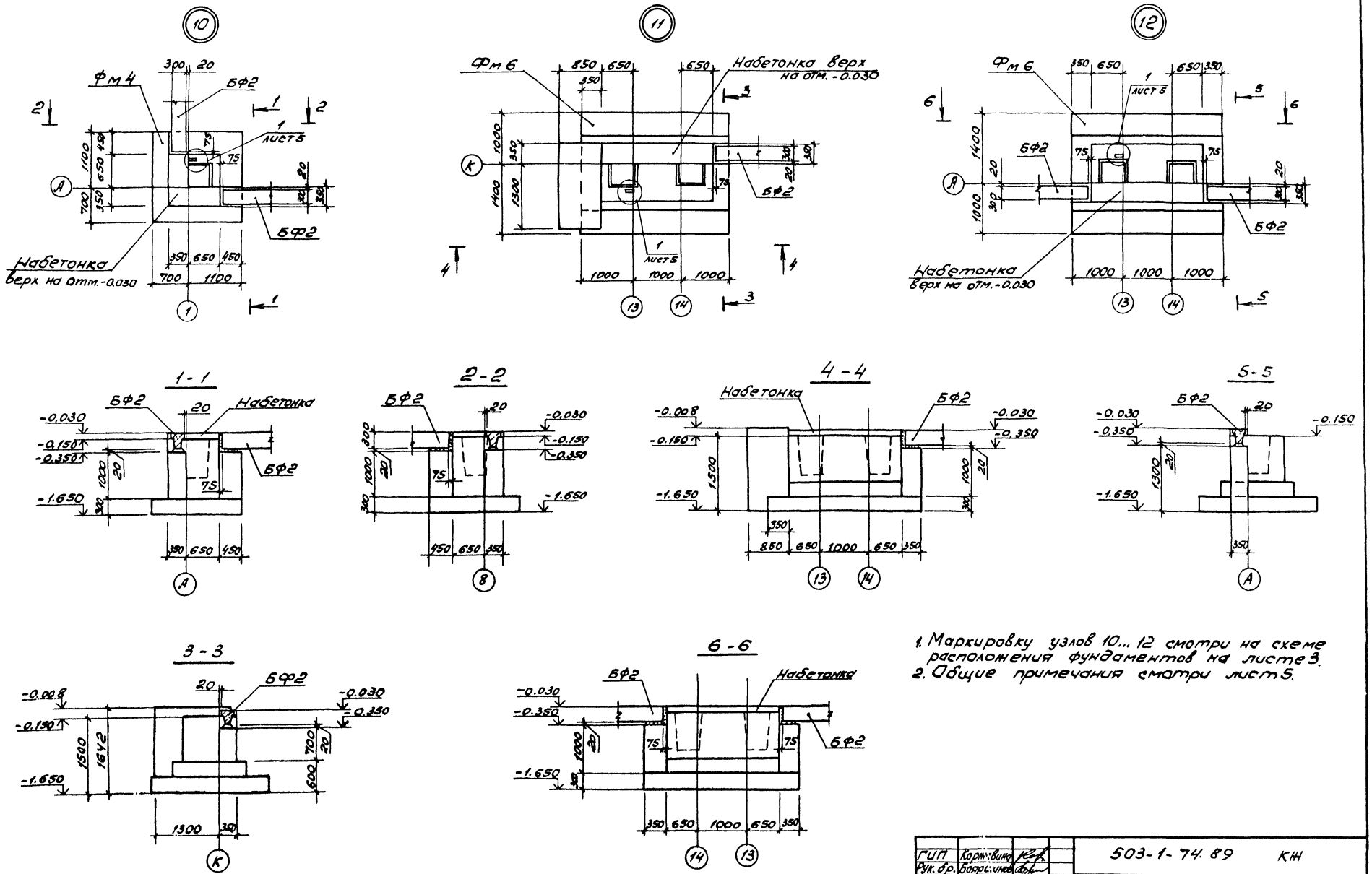

1. Маркировку узлов 10...12 смотри на схеме расположения фундаментов на листе 3.
2. Общие примечания смотри лист 5.

ГИП	Коржевина		503-1-74.89 КЖ	
Рук. бр.	Боярщинов		Автономное автотранспортное предприятие на 200 грузовых автомобилей с частично закрытой стоянкой	
Гл. спец.	Стрехнин		Производственный корпус № 1	Стадия: РП; Лист: 8; Листов:
Рук. гр.	Шайхрова			
Вед. инж.	Кирьянова			
Ст. инж.	Михайлова		Узел 10...12 к схеме расположения фундаментов	ГИПРОАВТОТРАНС Новосибирский филиал

Привязан

Инв. №

Инв. № подл. | Подпись и дата | Взам. инв. №

Альбом 3

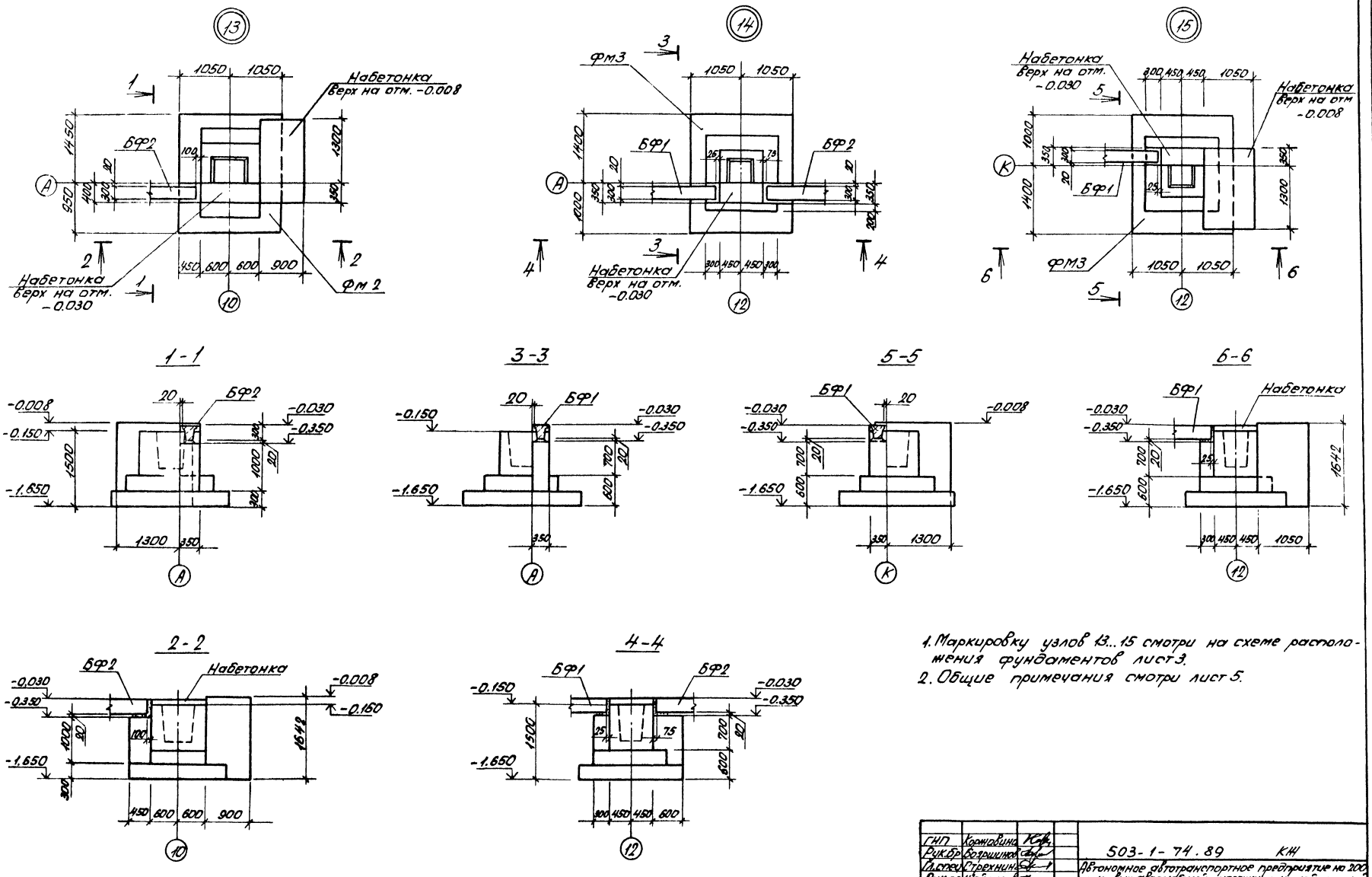

1. Маркировку узлов 13...15 смотри на схеме расположения фундаментов лист 3.
2. Общие примечания смотри лист 5.

ГИП	Коржавина		503-1-74.89 КЖ
Рук.бр	Боярщинов		Автономное автотранспортное предприятие на 200 грузовых автомобилей с частично закрытой стоянкой
Гл.спец	Стрехнин		
Рук.гр	Шайхратов		Производственный корпус №1 — Стадия: РП; Лист: 9; Листов:
Ведущ	Кирьянова		
Ст.инж.	Михайлова		Узел 13...15 к схеме расположения фундаментов — ГИПРОАВТОТРАНС Новосибирский филиал

Привязан

Инв. №

Копировал Севастьянова Формат А2

Инв. № подл. | Подпись и дата | Взам. инв. №

Альбом 3

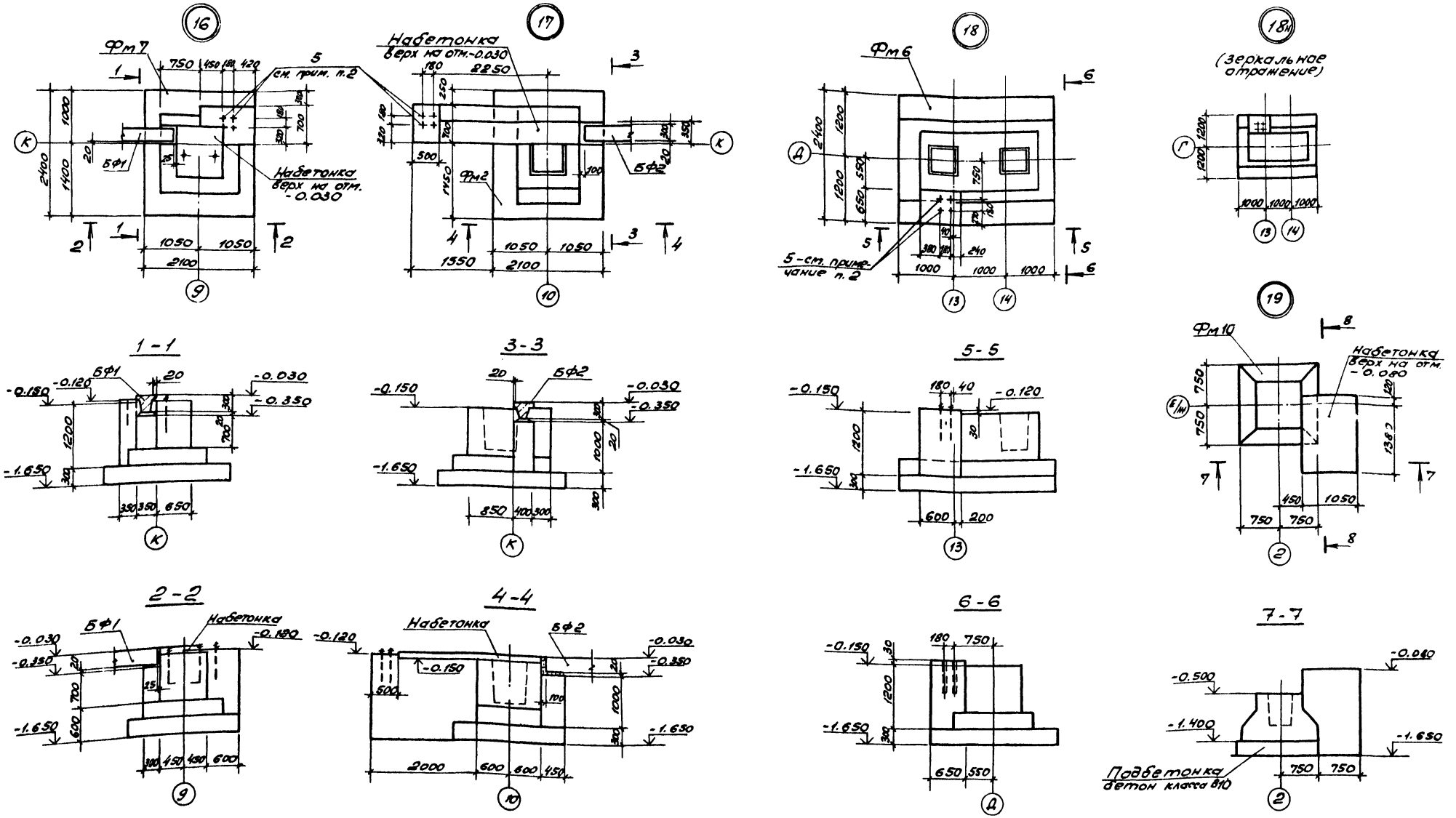

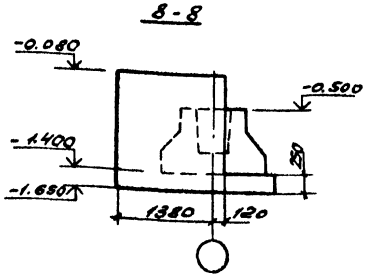

1. Маркировку узлов 16...19 смотри на схеме расположения фундаментов лист 3.
2. Просверлить скважины ф20 глубиной h=500 при установке оборудования и заложить болты М16 на эпоксидном клее.

ГИП	Коржавина		503-1-74.89 - КЖ
Рук.бр.	Бояршинов		Автономное автотранспортное предприятие на 200 грузовых автомобилей с частично закрытой стоянкой
Гл.спец.	Стрехнин		
Рук.гр.	Шайхратова		Производственный корпус №1 — Стадия: РП; Лист: 10; Листов:
Вед.инж.	Кирьянова		
Ст.инж.	Михайлова		Узел 16...19 к схеме расположения фундаментов — ГИПРОАВТОТРАНС Новосибирский филиал

Привязан

Инв. №

Инв. № подл. | Подпись и дата | Взам. инв. №

Копировал

Формат А2

Альбом 3

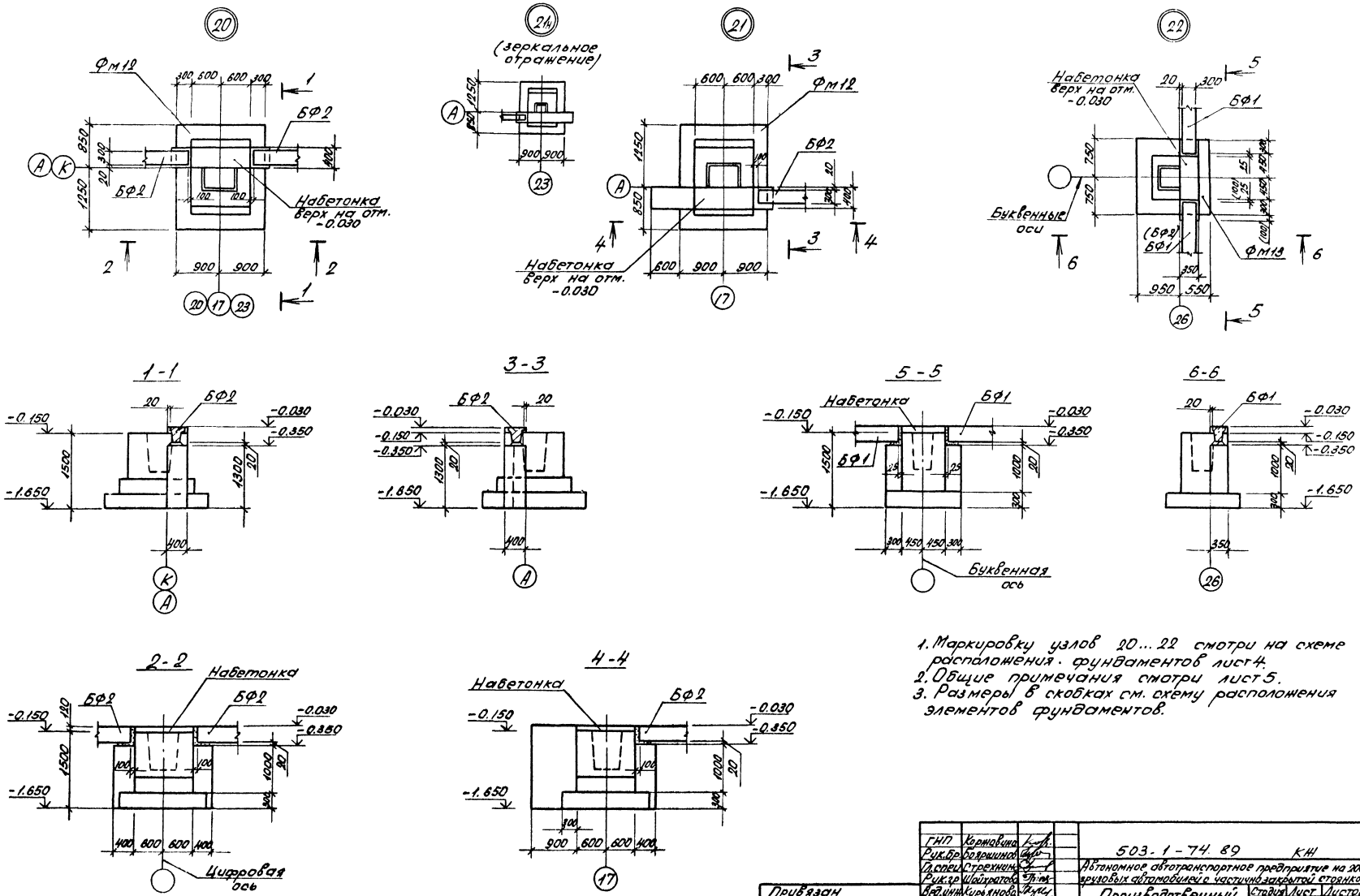

1. Маркировку узлов 20...22 смотри на схеме расположения фундаментов лист 4.
2. Общие примечания смотри лист 5.
3. Размеры в скобках см. схему расположения элементов фундаментов.

ГИП	Коржавина		
Рук.бр	Боярщинов		
Гл.спец	Стрехнин		
Рук.гр	Шайхратова		
Вед.инж	Кирьянова		
Ст.инж	Михайлова		

Привязан

Инв.№

503-1-74.89 КЖ

Автономное автотранспортное предприятие на 200 грузовых автомобилей с частично закрытой стоянкой

Производственный корпус №1

Стадия	Лист	Листов
РП	11	

Узел 20...22 к схеме расположения фундаментов

ГИПРОАВТОТРАНС Новосибирский филиал

Копировал Севастьянова Формат А2

Инв.№ подл. | Подпись и дата | Взам.инв.№

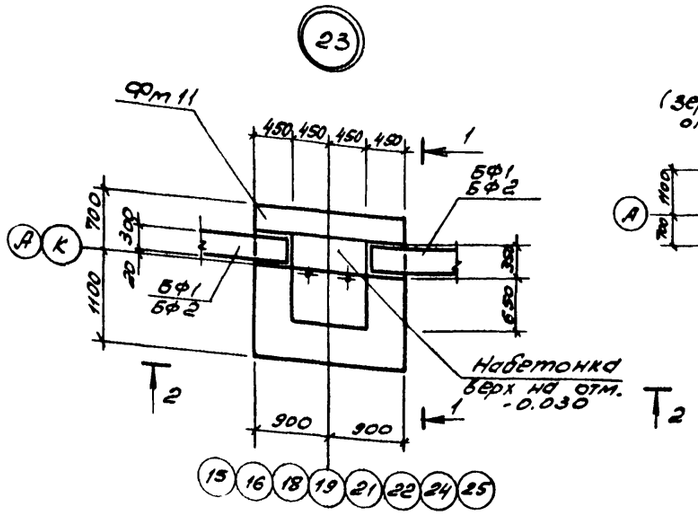

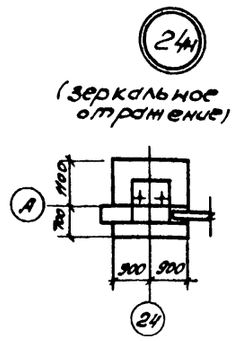

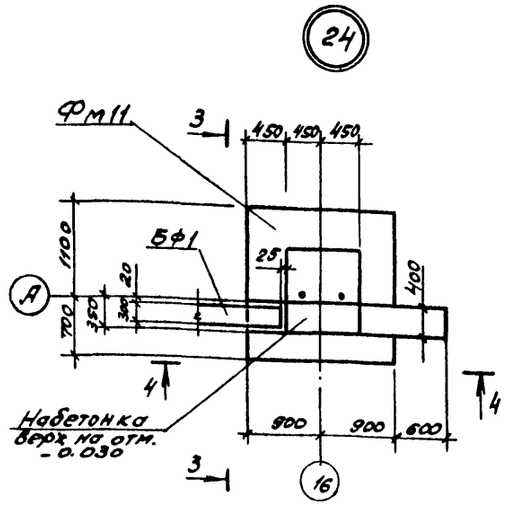

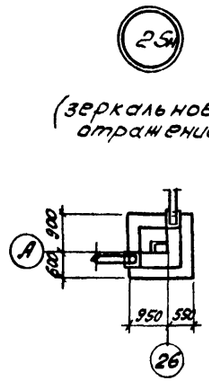

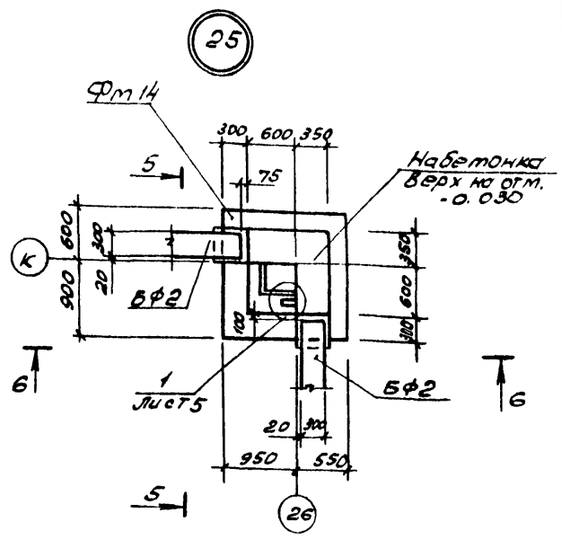

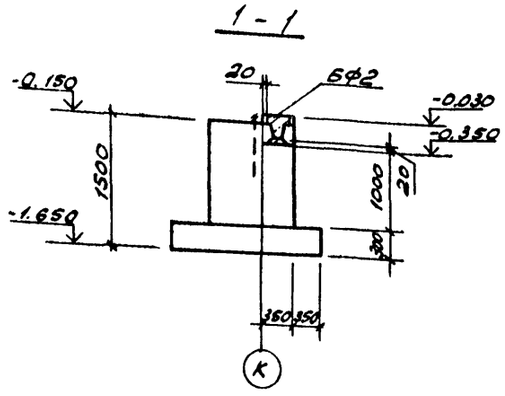

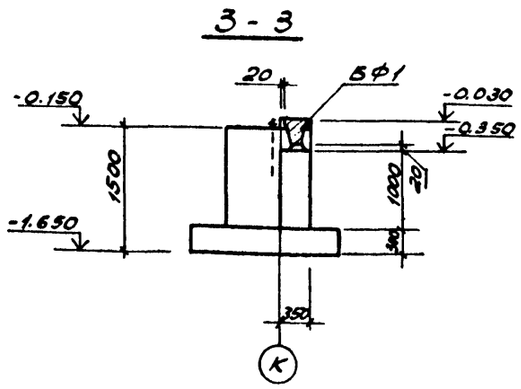

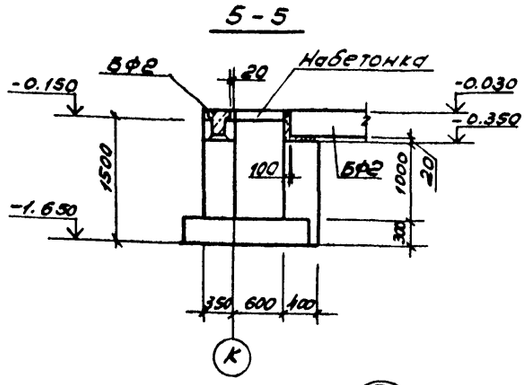

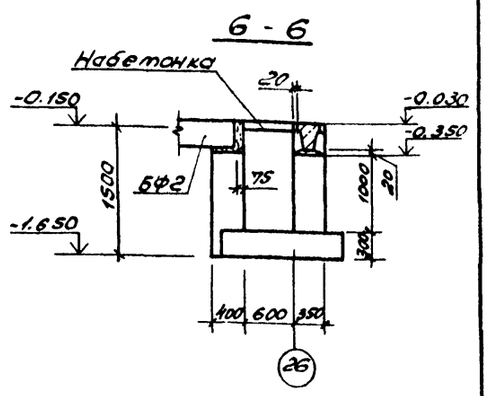

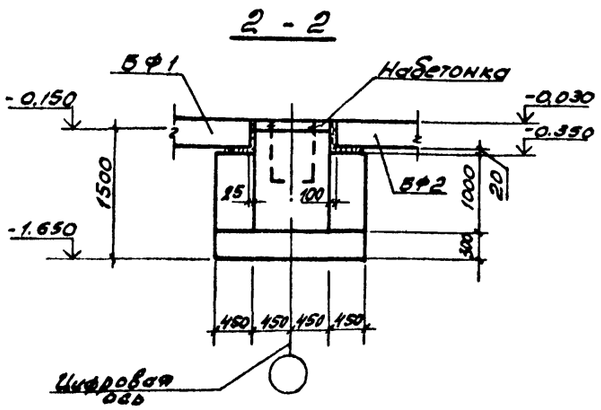

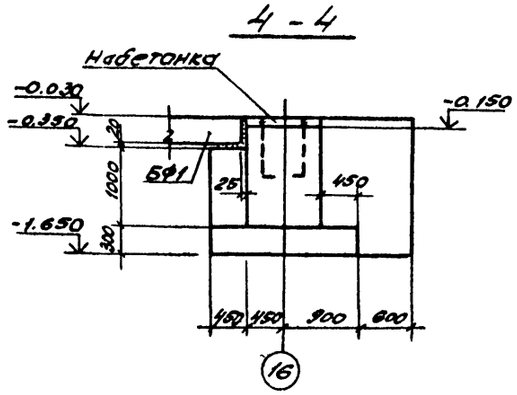

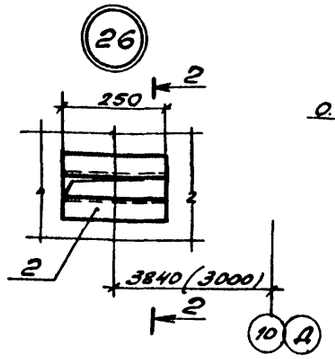

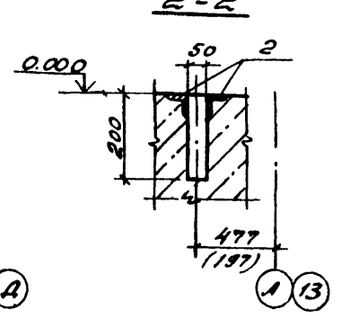

1. Маркировку узлов 23...26 смотри схему расположения фундаментов лист 4; 3
2. Общие примечания смотри лист 5.

Привязан

Инв. №

ГИП	Коржавин	
Рук. бр.	Барышников	
Гл. спец.	Стрехнин	
Рук. гр.	Шайдоров	
Вед. инж.	Курьянов	
Ст. инж.	Михайлова	

503-1-74.89 КЖ

Автономное автотранспортное предприятие на 200 грузовых автомобилей с частично закрытой стоянкой

Производственный корпус N1

Стадия	Лист	Листов
РП	12	

Узел 23...26 к схеме расположения фундаментов

ГИПРОАВТОТРАНС Новосибирский филиал

Инв. № подл. | Подпись и дата | Взам. инв. №

Альбом 3

фм1 (фм15)

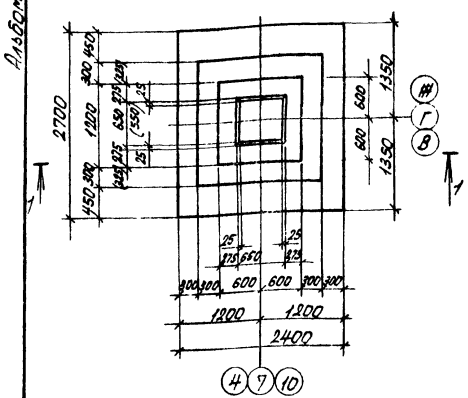

фм2

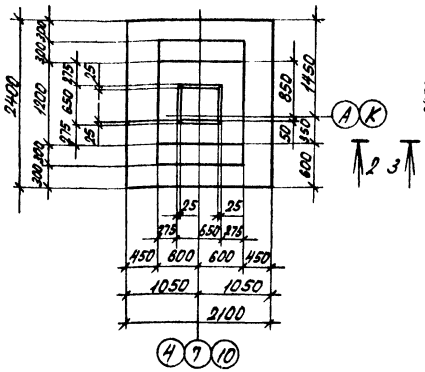

фм3

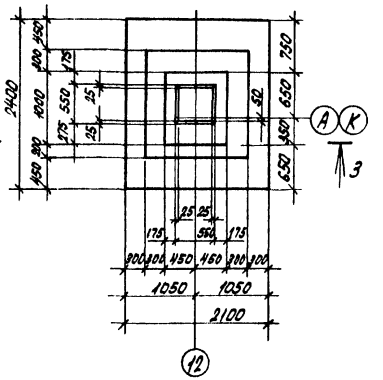

1-1

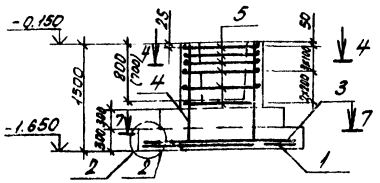

2-2

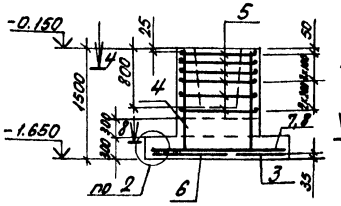

3-3

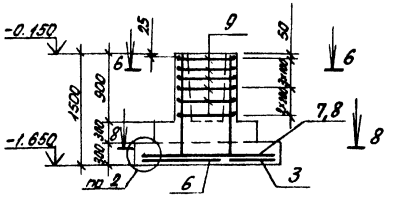

4-4

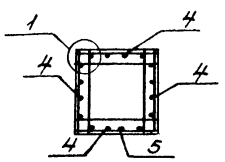

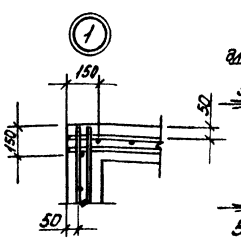

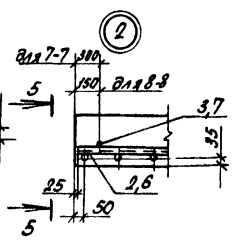

5-5

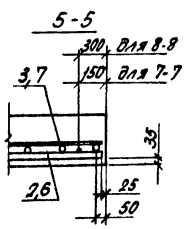

6-6

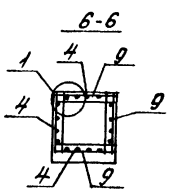

7-7

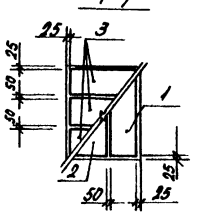

8-8

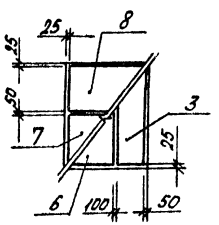

Спецификация монолитных железобетонных фундаментов фм1... фм3, фм15

Формат	Зона	Поз	Обозначение	Наименование	Кол.	Примечание
				фм1 (фм15)		
				Сборочные единицы		
				Сетки арматурные		
		1	1.410-3 Вып.1	1с 12АIII / 6АIII 85х265	1	
		2	1.410-3 Вып.1	1с 12АIII / 6АIII 145х265	1	
		3	1.410-3 Вып.1	1с 10АIII / 6АIII 85х235	3	
		4	1.412-1/77 Вып.3	СН12АII-10х15	4	
		5	1.412-1/77 Вып.3	СБ-8АI	6	
				Материалы		
				Бетон класса В15		3,9 м³
				фм2		
				Сборочные единицы		
				Сетки арматурные		
		3	1.410-3 Вып.1	1с 10АIII / 6АIII 85х235	1	
		6	1.410-3 Вып.1	1с 10АIII / 6АIII 105х235	1	
		7	1.410-3 Вып.1	1с 10АIII / 6АIII 145х205	1	
		8	1.410-3 Вып.1	1с 10АIII / 6АIII 85х205	1	
		4	1.412-1/77 Вып.3	СН12АII-10х15	4	
		5	1.412-1/77 Вып.3	СБ-8АI	6	
				Материалы		
				Бетон класса В15		3,20 м³
				фм3		
				Сборочные единицы		
		3	1.410-3 Вып.1	1с 10АIII / 6АIII 85х235	1	
		6	1.410-3 Вып.1	1с 10АIII / 6АIII 105х235	1	
		7	1.410-3 Вып.1	1с 10АIII / 6АIII 145х205	1	
		8	1.410-3 Вып.1	1с 10АIII / 6АIII 85х205	1	
		4	1.412-1/77 Вып.3	СН12АII-6х15	4	
		9	1.412-1/77 Вып.3	СА-8АI	6	
				Материалы		
				Бетон класса В15		2,50 м³

1. Схему расположения фундаментов см. лист 3.4.
2. Размеры в скобках даны для фм15.

Ведомость расхода стали на элемент, кг

Марка элемента	Изделия арматурные										Всего	Общий расход
	Арматура класса											
	АI, ВСт3сп3		АII, ВСт5сп2			АIII, 35ГС						
	ГОСТ 5781-82*											
	ф8	Итого	ф12	Итого	ф6	ф10	ф12		Итого			
фм1, фм15	26,4	26,4	30,8	30,8	4,9	21,9	30,6		57,4	114,6	114,6	
фм2	26,4	26,4	30,8	30,8	3,8	32,4			36,2	93,4	93,4	
фм3	19,4	19,4	20,8	20,8	3,8	32,4			36,2	76,4	76,4	

Привязан

Инв. № подл. | Подпись и дата | Взам. инв. №

ГИП	Кормавина		КМ
Рук. гр.	Бояркина		
Гл. спец.	Стрекнина		
Рук. гр.	Шайхатов		
Нач. отд.	Кирьянова		
Инженер	Голубцова		

503-1-74.89 КМ

Автотранспортное предприятие на 300 грузовых автомобилей с частично закрытой стоянкой

Производственный корпус №1

Стадия	Лист	Листов
РП	13	

Фундамент фм1... фм3, фм15

ГИПРОАВТОТРАНС Новосибирский филиал

Альбом 3

Фм4

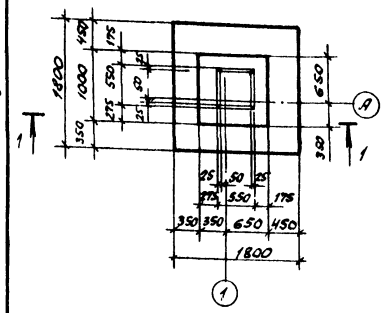

Фм5

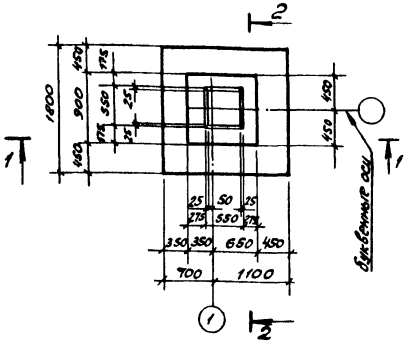

Фм6

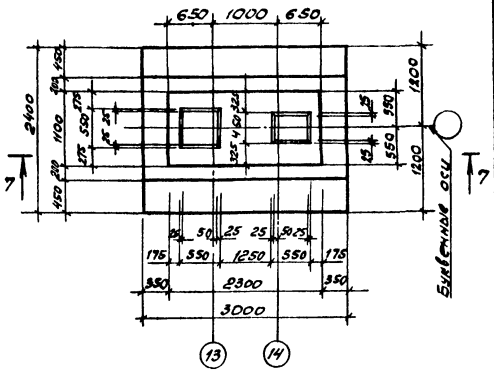

1-1

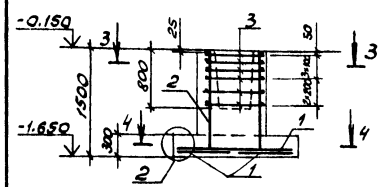

2-2

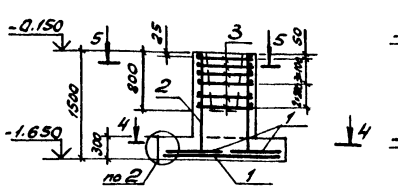

7-7

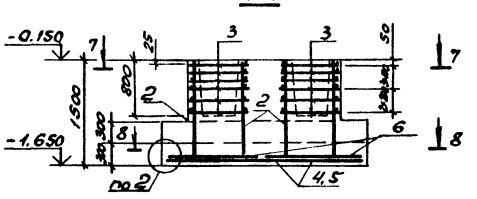

3-3

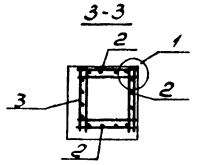

4-4

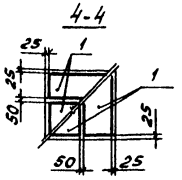

5-5

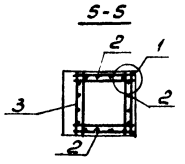

7-7

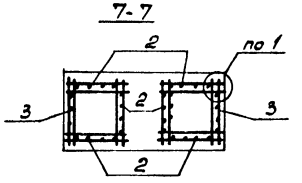

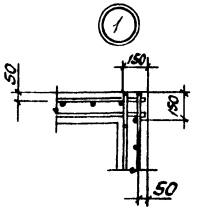

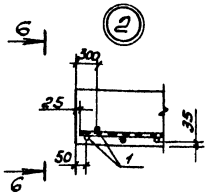

6-6

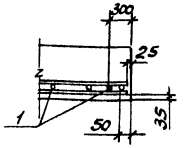

8-8

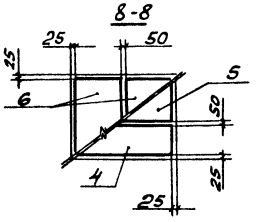

Фм16

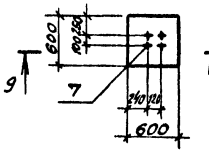

9-9

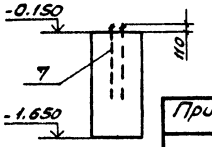

Спецификация монолитных железобетонных фундаментов Фм4... Фм6, Фм16.

Форм.	Зона	Поз.	Обозначение	Наименование	Кол.	Примечание
				Фм4		
				Сборочные единицы		
				Сетки арматурные		
		1	1.410-3 вып. 1	1С 12АIII/6АIII 85×175	4	
		2	1.412-1/77 вып. 3	СН 12АII-6×15	4	
		3	1.412-1/77 вып. 3	СА-8АI	6	
				Материалы		
				Бетон класса В15		1,52 м³
				Фм5		
				Сборочные единицы		
				Сетки арматурные		
		1	1.410-3 вып. 1	1С 12АIII/6АIII 85×175	4	
		2	1.412-1/77 вып. 3	СН 12АII-6×15	4	
		3	1.412-1/77 вып. 3	СА-8АI	6	
				Материалы		
				Бетон класса В15		1,40 м³
				Фм6		
				Сборочные единицы		
				Сетки арматурные		
		2	1.412-1/77 вып. 3	СН 12АII-6×15	8	
		3	1.412-1/77 вып. 3	СА-8АI	12	
		4	1.410-3 вып. 1	1С 12АIII/6АIII 85×295	1	
		5	1.410-3 вып. 1	1С 12АII/6АIII 145×295	1	
		6	1.410-3 вып. 1	1С 12АII/6АIII 145×235	2	
				Материалы		
				Бетон класса В15		5,4 м³
				Фм16		
				Сборочные единицы		
				Изделие закладное		
		7	ГОСТ 24379.1-80	Болт 1.1 М24×1000	4	
				Материалы		
				Бетон класса В15		0,54 м³

Схему расположения фундаментов см. лист 3.

Ведомость расхода стали на элемент, кг

Марка элемента	Изделия арматурные									Общий расход
	Арматура класса AI, Ст3сп3			AIII, ВСт5сп2			AIII, 35ГС		Всего	
	ГОСТ 5781-82*									
	ф8		Итого	ф12		Итого	ф6	ф12	Итого	
Фм4	19,4		19,4	20,8		20,8	2,4	31,2	33,6	73,8	73,8
Фм5	19,4		19,4	20,8		20,8	2,4	31,2	33,6	73,8	73,8
Фм6	38,8		38,8	41,6		41,6	5,1	67,5	72,6	153,0	153,0

Привязан

Инв. №

ГИП	Кортавин	
Рук. гр.	Боршинов	
Гл. спец.	Стрекин	
Рук. гр.	Шайхатова	
Вед. инж.	Кирьянова	
Инж.	Голубцова	

503-1-74.89 - КЖ

Автономное автотранспортное предприятие на 200 грузовых автомобилей с частично закрытой стоянкой

Производственный корпус №1

Фундамент Фм4... Фм6, Фм16.

Стадия	Лист	Листов
РП	14	

ГИПРОАВТОТРАНС Новосибирский филиал

Инв. № подл. | Подпись и дата | Взам. инв. №

Альбом 3

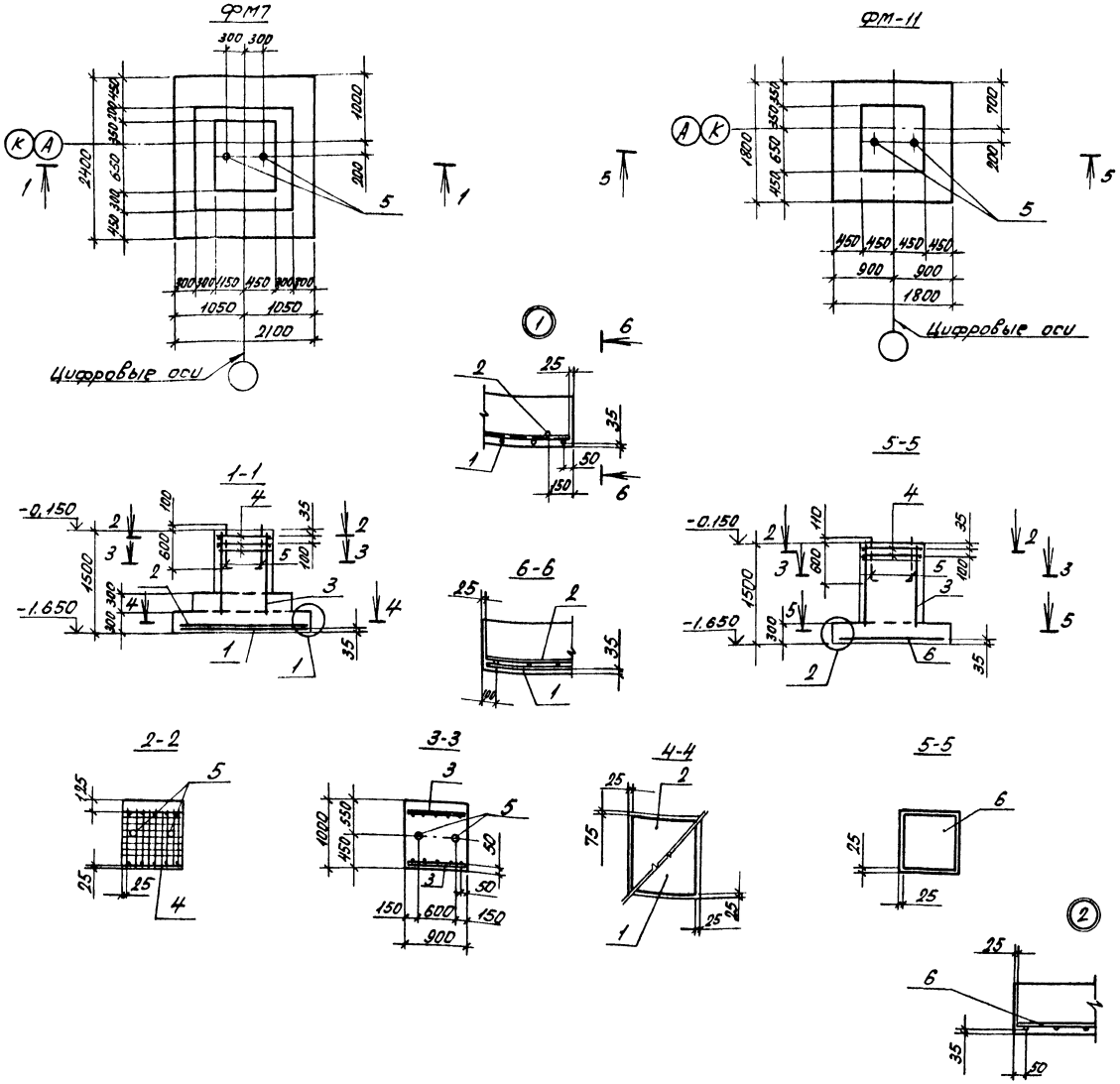

Спецификация монолитных железобетонных фундаментов Фм7, Фм11

Форм.	Зона	Поз.	Обозначение	Наименование	Кол.	Примечание
				ФМ7		
				Сборочные единицы		
				Сетки арматурные		
		1	1.410-3 вып.1	1с $\frac{12AIII}{8AIII}$ 205×235	1	
		2	1.410-3 вып.1	1с $\frac{10AIII}{8AIII}$ 225×205	1	
		3	1.410-3 вып.1	1с $\frac{12AIII}{6AIII}$ 85×145	2	
		4	1.412.1-4	СН-6АI	2	
				Изделие закладное		
		5	1.412.1-4	МН1	2	
				Изделия соединительные		
			1.412.1-4	ММ1	4	См. прим. п.2
			1.412.1-4	ММ2	4	
			1.412.1-4	ММ3	4	
				Материалы		
				Бетон класса В15		3,0 м³
				ФМ11		
				Сборочные единицы		
				Сетки арматурные		
		3	1.410-3 вып.1	1с $\frac{12AIII}{6AIII}$ 85×145	2	
		4	1.412.1-4	СН-6АI	2	
		6	1.410-3 вып.1	2с $\frac{12AIII}{12AIII}$ 175×175	1	
				Изделие закладное		
		5	1.412.1-4	МН1	2	
				Изделия соединительные		
			1.412.1-4	ММ1	4	См. прим. п.2
			1.412.1-4	ММ2	4	
			1.412.1-4	ММ3	4	
				Материалы		
				Бетон класса В15		2,05 м³

1. Схему расположения фундаментов см. лист 3,4.
2. Схему сборки №1 пространственного каркаса вертикального армирования подколонника см. серию 1.412.1-4.070.

Ведомость расхода стали на элемент, кг

Марка элемента	Изделия арматурные									Изделия закладные										Общий расход
	Арматура класса									Прокат марки										
	АI ст3сп3			А III, 35ГС						ВСт3кп2										
	ГОСТ 5781-82*									ГОСТ 19903-74*			ГОСТ 2590-71*			ГОСТ 5915-70*				
	ф6	ф10	Итого	ф6	ф8	ф10	ф12		Итого	Всего	-60×8		Итого	Болт М24		Итого	Гайка М24		Итого	Всего	
ФМ7	7,0	8,4	15,4	1,2	6,8	15,2	35,8		59,0	74,4	0,92		0,92	5,46		5,46	0,42		0,42	6,8	81,2
ФМ11	7,0	8,4	15,4	1,2			40,8		42,0	57,4	0,92		0,92	5,46		5,46	0,42		0,42	6,8	64,2

Инв. № подл. | Подпись и дата | Взам. инв. №

Привязан

Инв. №

ГИП	Коржавина	
Рук. бр.	Бояршинов	
Гл. спец.	Стрехнин	
Рук. гр.	Шайхратова	
Вед. инж.	Курьянова	
Инж.	Голубцова	

503-1-74.89 КЖ

Автономное автотранспортное предприятие на 200 грузовых автомобилей с частично закрытой стоянкой

Производственный корпус №1

Стадия	Лист	Листов
РП	15	

Фундамент Фм7, Фм11

ГИПРОАВТОТРАНС Новосибирский филиал

Копировал Севастьянова Формат А2

Альбом 3

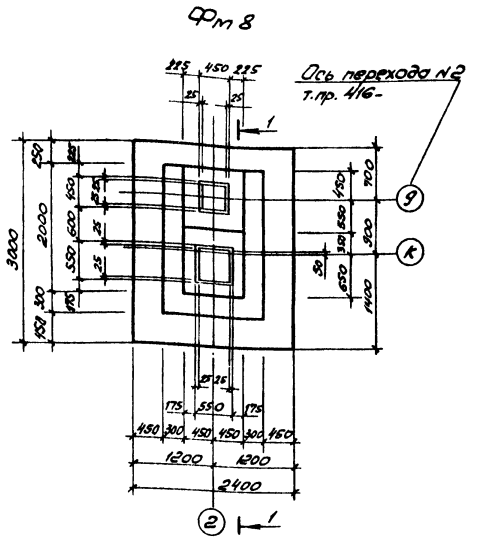

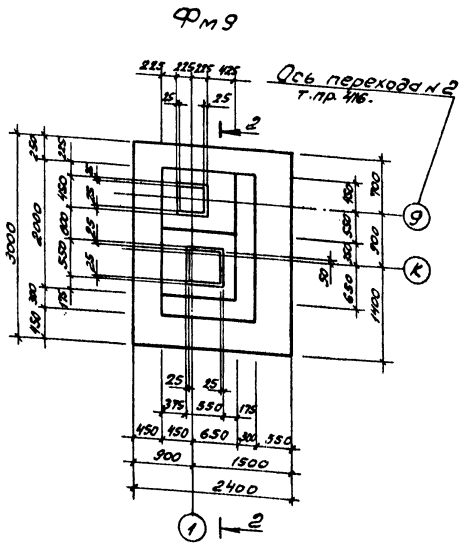

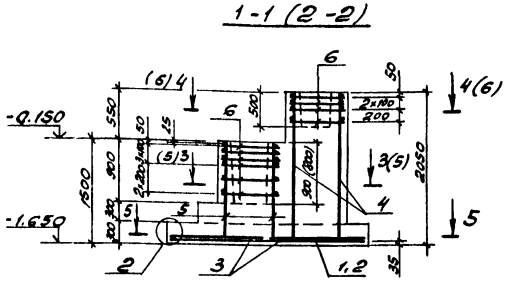

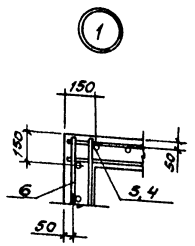

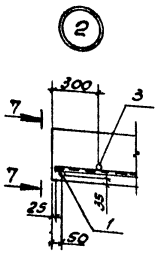

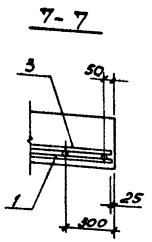

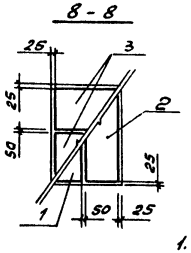

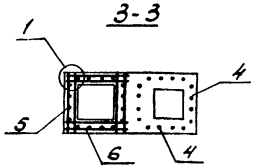

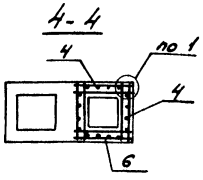

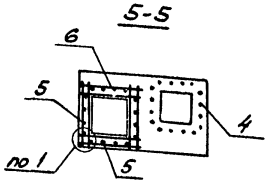

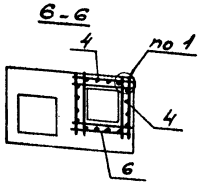

Спецификация монолитных железобетонных фундаментов Фм8, Фм9

Формат	Зона	Поз.	Обозначение	Наименование	Кол.	Примечание
				Фм8		
				Сборочные единицы		
				Сетки арматурные		
		1	1.410-3 вып. 1	1С $\frac{12АIII}{6АIII}$ 85×295	1	
		2	1.410-3 вып. 1	1С $\frac{12АIII}{6АIII}$ 145×295	1	
		3	1.410-3 вып. 1	1С $\frac{12АIII}{6АIII}$ 145×235	2	
		4	Альбом 7 -КЖ.И.КР11	Каркас КР11	4	
		5	1.412-1/77 вып. 3	СН12АII-6×15	4	
		6	1.412-1/77 вып. 3	СА-8АI	10	
				Материалы		
				Бетон класса В15		5,20 м³
				Фм9		
				Сборочные единицы		
				Сетки арматурные		
		1	1.410-3 вып. 1	1С $\frac{12АIII}{6АIII}$ 85×295	1	
		2	1.410-3 вып. 1	1С $\frac{12АIII}{6АIII}$ 145×295	1	
		3	1.410-3 вып. 1	1С $\frac{12АIII}{6АIII}$ 145×295	2	
		4	Альбом 7 -КЖ.И.КР11	Каркас КР11	4	
		5	1.412-1/77 вып. 3	СН12АII-6×15	4	
		6	1.412-1/77 вып. 3	СА-8АI	10	
				Материалы		
				Бетон класса В15		5,6 м³

1. Схему расположения фундаментов см. лист 3.
2. Размеры в скобках даны для сечения 2-2.

Ведомость расхода стали на элемент, кг

Марка элемента	Изделия арматурные										Общий расход
	Арматура класса									Всего	
	АI, ст3сп3			АII, ВСт5сп2			АIII, 35ГС				
	ГОСТ 5781-82*										
	ф8		Итого	ф12		Итого	ф6	ф12		Итого	
Фм8, Фм9	31,8		31,8	28,6		28,6	5,1	67,5		72,6	133,0	133,0

ГИП	Коршавина		
Рук.бр.	Баршинов		
Гл.спец.	Стрехнин		
Рук.гр.	Шайхратова		
Вед.инж.	Кирьянова		
Ст.инж.	Михайлова		

Привязан

Инв. №

503-1-74.89 КЖ

Автономное автотранспортное предприятие на 200 грузовых автомобилей с частично закрытой стоянкой

Производственный корпус №1

Стадия	Лист	Листов
РП	16	

Фундамент Фм8, Фм9.

ГИПРОАВТОТРАНС Новосибирский филиал

Инв. № подл. | Подпись и дата | Взам. инв. №

Альбом 3

Фм12

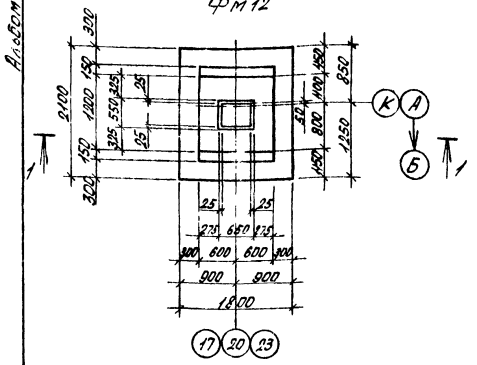

Фм13

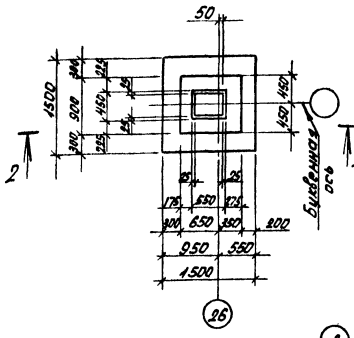

Фм14

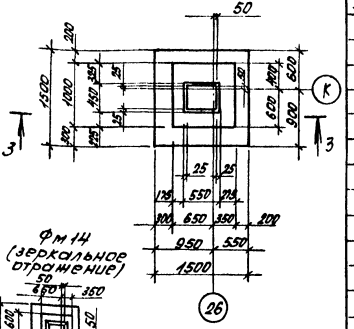

Фм14 (зеркальное отражение)

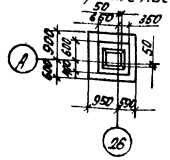

1-1

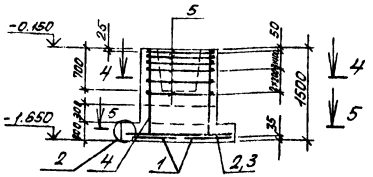

2-2

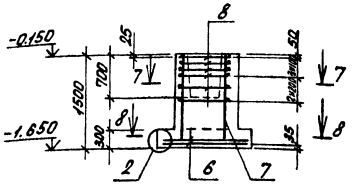

3-3

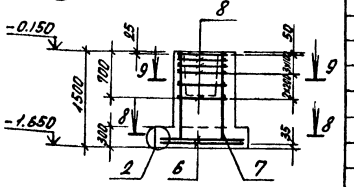

4-4

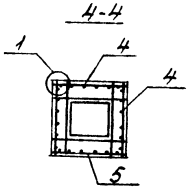

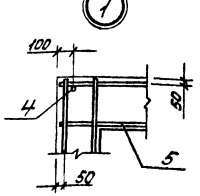

5-5

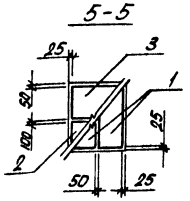

7-7(9-9)

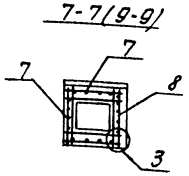

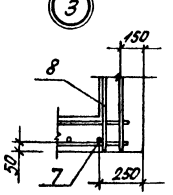

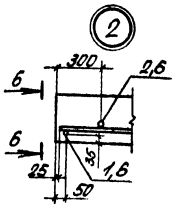

6-6

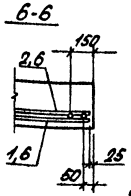

8-8

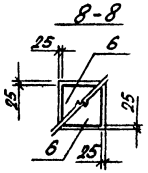

Спецификация монолитных железобетонных фундаментов фм12...фм14

Формат	Зона	Поз	Обозначение	Наименование	Кол.	Примечание
				фм12		
				Сборочные единицы		
				Сетки арматурные		
		1	1.410-3 Вып.1	1с 10АIII / 6АIII 85х205	2	
		2	1.410-3 Вып.1	1с 10АIII / 6АIII 85х175	1	
		3	1.410-3 Вып.1	1с 10АIII / 6АIII 105х175	1	
		4	1.412-1/77 Вып.3	СН 12АII-10х15	4	
		5	1.412-1/77 Вып.3	СБ-8АI	6	
				Материалы		
				Бетон класса В15		2,76м³
				фм13		
				Сборочные единицы		
				Сетки арматурные		
		6	1.410-3 Вып.1	1с 10АIII / 6АIII 145х145	2	
		7	1.412-1/77 Вып.3	СН 12АII-6х15	4	
		8	1.412-1/77 Вып.3	СА-8АI	6	
				Материалы		
				Бетон класса В15		1,60м³
				фм14		
				Сборочные единицы		
				Сетки арматурные		
		6	1.410-3 Вып.1	1с 10АIII / 6АIII 145х145	2	
		7	1.412-1/77 Вып.3	СН 12АII-6х15	4	
		8	1.412-1/77 Вып.3	СА-8АI	6	
				Материалы		
				Бетон класса В15		1,70м³

Схему расположения фундаментов см. лист 4.

Ведомость расхода стали на элемент, кг

Марка элемента	Изделия арматурные									Общий расход
	Арматура класса AI, ст3сп3 / AII,Вст5сп2 / AIII, 35ГС ГОСТ 5781-82*								Всего	
	ф8	Итого	ф12	Итого	ф6	ф10	Итого			
фм12	26,4	26,4	30,8	30,8	2,9	24,5	27,4	84,6	84,6	
фм13	19,4	19,4	20,8	20,8	2,0	14,4	16,4	56,6	56,6	
фм14	19,4	19,4	20,8	20,8	2,0	14,4	16,4	56,6	56,6	

Привязан

Инв.№

ГИП	Корнаухин		
Рук.гр.	Боршунова		
Гл.спец.	Стрехнина		
Рук.гр.	Гайдарова		
Н.контр.	Кирьянова		
Ст.инж.	Михайлова		

503-1-74.89 КЖ

Автономное автотранспортное предприятие грузовых автомобилей с частично закрытой стоянкой

Производственный корпус №1

Стадия	Лист	Листов
РП	17	

Фундамент фм12...фм14

ГИПРОАВТОТРАНС Новокузнецкий филиал

Копировал Севастьянова Формат А1

Альбом 3

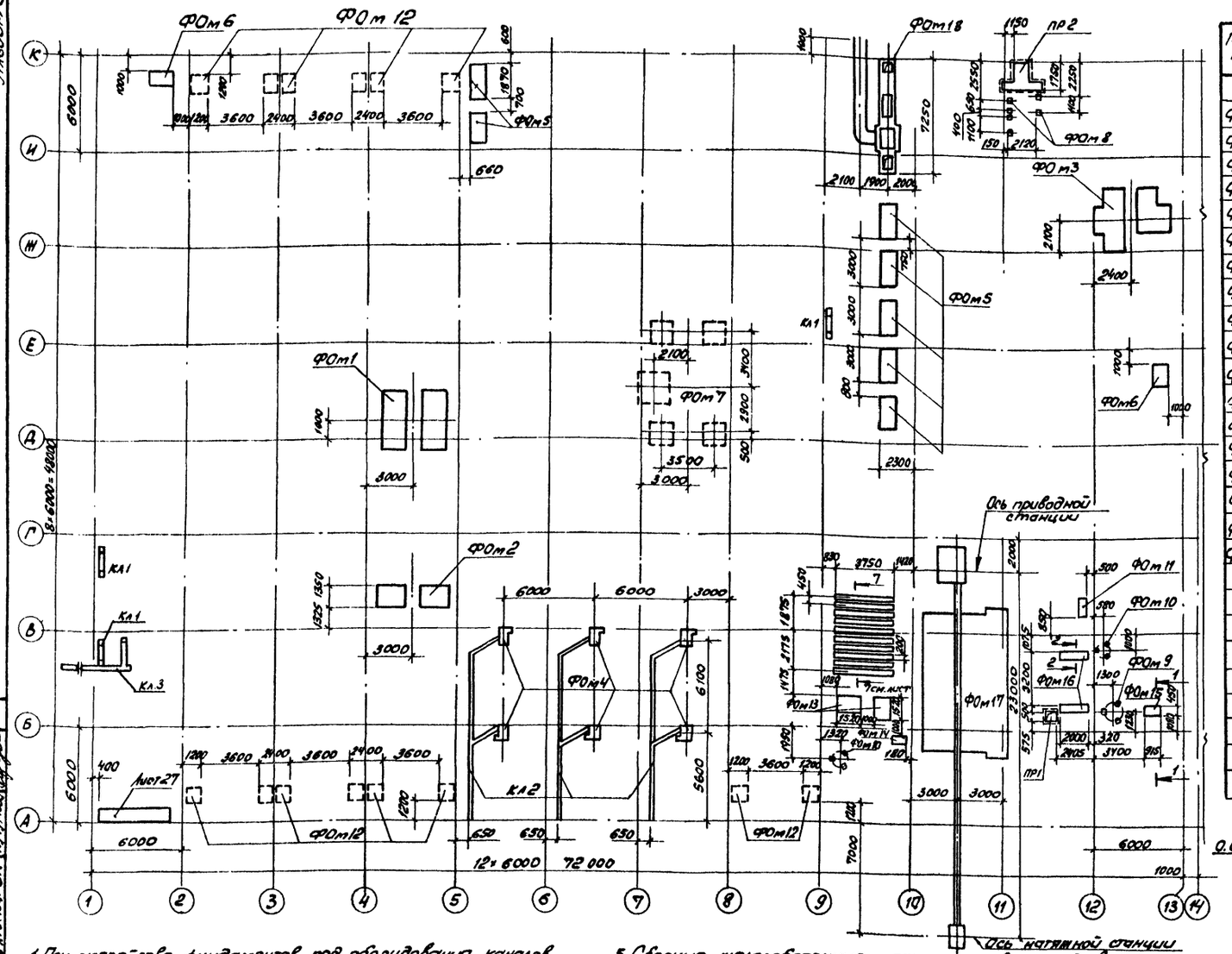

Спецификация к схеме расположения элементов подземного хозяйства

Марка, поз.	Обозначение	Наименование	Кол.	Масса ед., кг	Примечание
		Фундаменты			
ФОм1	лист 19	ФОм1	1		
ФОм2	лист 19	ФОм2	1		
ФОм3	лист 19	ФОм3	1		
ФОм4	лист 20	ФОм4	3		
ФОм5	лист 20	ФОм5	7		
ФОм6	лист 20	ФОм6	2		
ФОм7	лист 20	ФОм7	1		
ФОм8	лист 20	ФОм8	6		
ФОм9	лист 21	ФОм9	1		
ФОм10	лист 21	ФОм10	2		
ФОм11	лист 21	ФОм11	1		
ФОм12	лист 21	ФОм12	14		
ФОм13	лист 21	ФОм13	2		
ФОм14	лист 21	ФОм14	1		
ФОм15	лист 18	ФОм15	1		0,16 м³
ФОм16	лист 18	ФОм16	2		0,5 м³
ФОм17	лист 22	ФОм17	1		
ФОм18	лист 25	ФОм18	1		
		Каналы			
КЛ1	лист 26	КЛ1	3		
КЛ2	лист 26	КЛ2	3		
КЛ3	лист 26	КЛ3	1		
		Приямки			
ПР1	лист 26	ПР1	1		
ПР2	лист 26	ПР2	1		
		Лючок для прочистки			
Л1	лист 26	Л1	8		см. прим. п.9

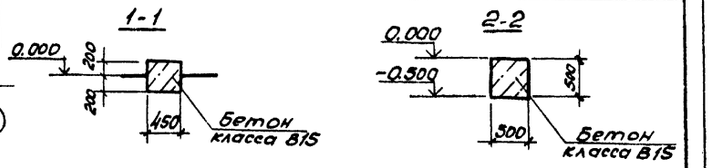

1. При устройстве фундаментов под оборудования, каналов, приямков - земляные работы выполнять в соответствии с указаниями СНиП III-8-76, СНиП 3.02.01-83* с учетом мероприятий по полному сохранению естественной структуры грунтов основания.
2. Обратную засыпку производить материковым грунтом без строительного мусора с послойным трамбованием до получения плотности скелета грунта $\rho_{\text{м}} = 1{,}65\ т/м^3$
3. Под монолитные бетонные фундаменты оборудования выполнить подготовку из щебня, втрамбованного в грунт, толщиной 100 мм.
4. Все фундаменты выполнять после получения оборудования и сверки установочного чертежа.
5. Сборные железобетонные лотки каналов укладывать на песчаную подготовку толщиной 100 мм.
6. Сборные железобетонные плиты покрытия укладывать на цементном растворе М50 с тщательной заливкой швов.
7. Стены приямков, каналов соприкасающиеся с грунтом, обмазать горячим битумом за 2 раза.
8. Все стальные элементы окрасить масляной краской за 2 раза.
9. Схему расположения лючков для прочистки см. лист ВК.

Согласов

Рук. группы	Сраненко	
Рук. группы	Чистяков	
Гл. спец. ВК	Кучумова	

Инв. № подл.	Подпись и дата	Взам. инв. №

Привязан

Инв. №

ГИП	Коржавина	
Рук. бр.	Барышников	
Гл. спец.	Стрехнин	
Рук. гр.	Шайхратова	
Вед. инж.	Кирьянова	
Ст. инж.	Михайлова	

503-1-74.89 КЖ

Автономное автотранспортное предприятие на 200 грузовых автомобилей с частично закрытой стоянкой

Производственный корпус №1

Стадия	Лист	Листов
	18	

Схема расположения элементов подземного хозяйства

ГИПРОАВТОТРАНС Новосибирский филиал

Альбом 3

Стена для проверки тормозов грузовых автомобилей ФОм 1

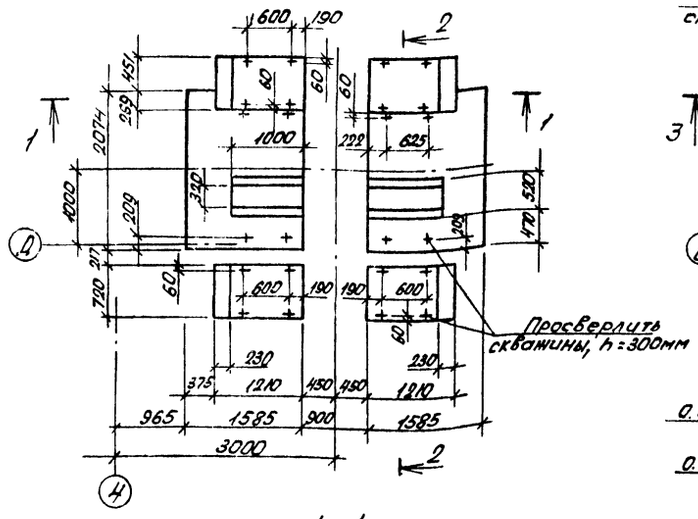

1 - 1

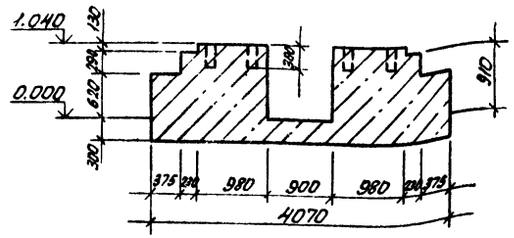

2 - 2

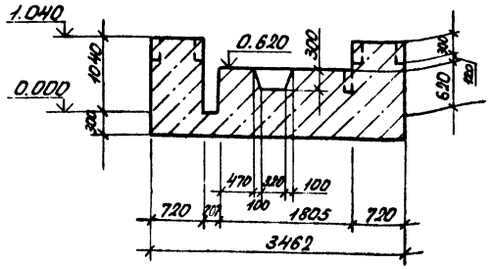

Стена диагностики ходовых качеств автомобилей ФОм 2

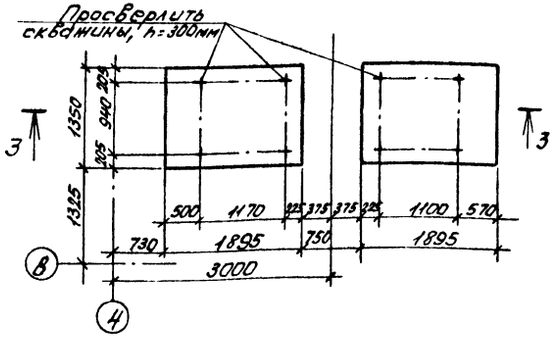

3 - 3

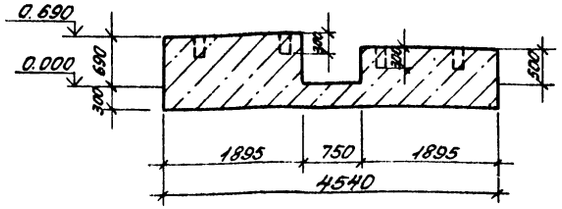

4 - 4

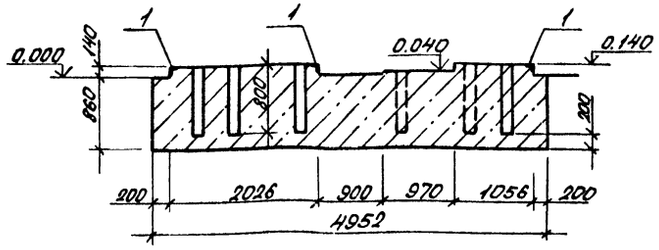

5 - 5

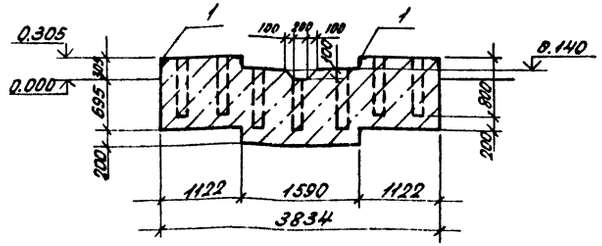

Стена комбинированный для контроля тормозов и тяговых качеств 2х и 3х осных автомобилей ФОм 3

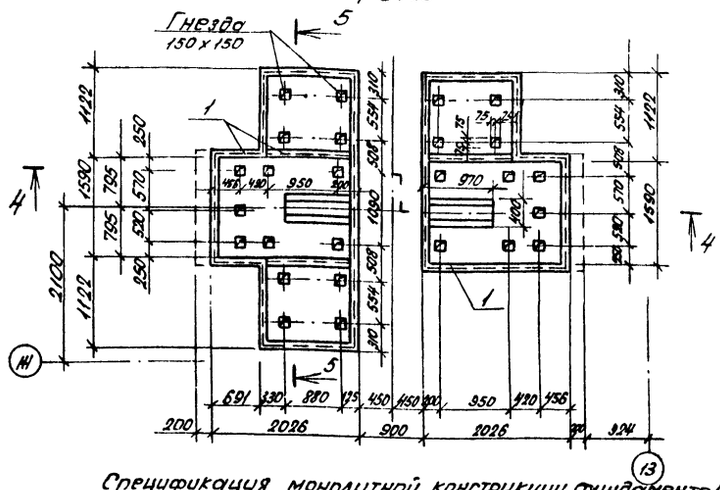

Спецификация монолитной конструкции фундаментов ФОм1...ФОм3

Формат	Зона	Поз.	Обозначение	Наименование	Кол.	Примечание
				ФОм1		
				Материалы		
				Бетон класса В12,5		10,79м³
				ФОм2		
				Материалы		
				Бетон класса В12,5		4,88м³
				ФОм3		
				Сборочные единицы		
				Изделие закладное		
		1	1.400-15 Вып.1	МН 548	2 шт	4,2кг
				Материалы		
				Бетон класса В12,5		10,88м³

1. Схему расположения фундаментов и примечание см. лист 18
2. Болты устанавливать при установке оборудования в просверленные скважины на эпоксидном клее.

Согласовано

Инв.№ подл. | Подпись и дата | Взам.инв.№ | Инв.№ дубл. | Подпись и дата

Привязан

Инв.№

ГИП	Коржавина		503-1-74.89 - КЖ
Рук.бр.	Бобряшинов		Автономное автотранспортное предприятие на 200 грузовых автомобилей с частично закрытой стоянкой
Гл.спец.	Стрехнин		Производственный корпус №1 — Стадия: РП; Лист: 19; Листов:
Рук.гр.	Майуратова		Подземное хозяйство. Фундамент ФОм1...ФОм3
ВРОИНГ	Кирьянова		ГИПРОАВТОТРАНС Новосибирский филиал
Ст.инж.	Михайлова		

Формат А2

ФОм4 - Фундамент под подземник гаражный П151

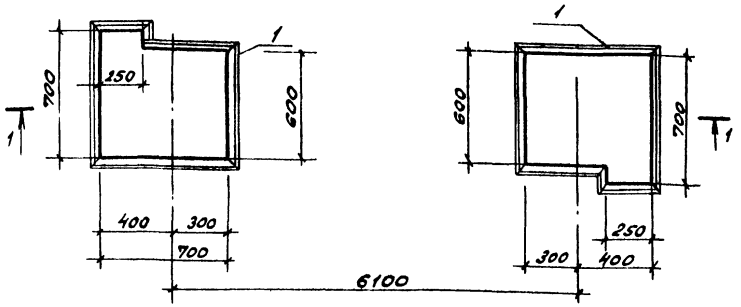

4-4

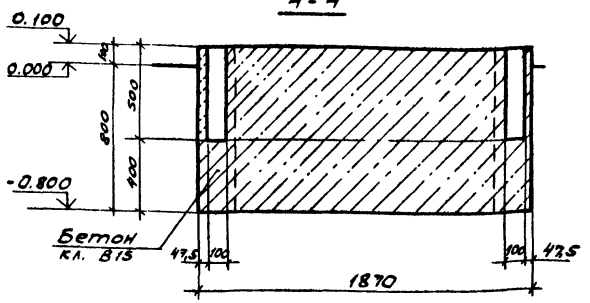

Спецификация монолитной конструкции фундаментов ФОм4... ФОм8.

Формат	Зона	Поз.	Обозначение	Наименование	Кол.	Примечание
				ФОм4		
				Сборочные единицы		
		1	1.400-15 вып.1	Изделие закладное МН58-1	3,25кг	
				Материалы		
				Бетон класса В15		3,35м³
				ФОм5		
				Материалы		
				Бетон класса В15		0.66м³
				ФОм6		
				Материалы		
				Бетон класса В12,5		0,5м³
				ФОм7		
				Материалы		
				Бетон класса В12,5		13,8м³
				ФОм8		
				Материалы		
				Бетон класса В12,5		0,01м³

ФОм6

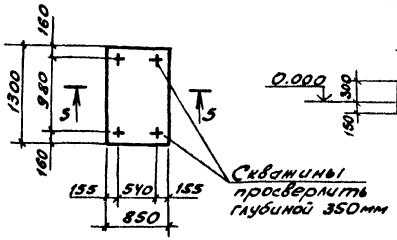

5-5

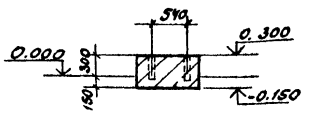

1-1

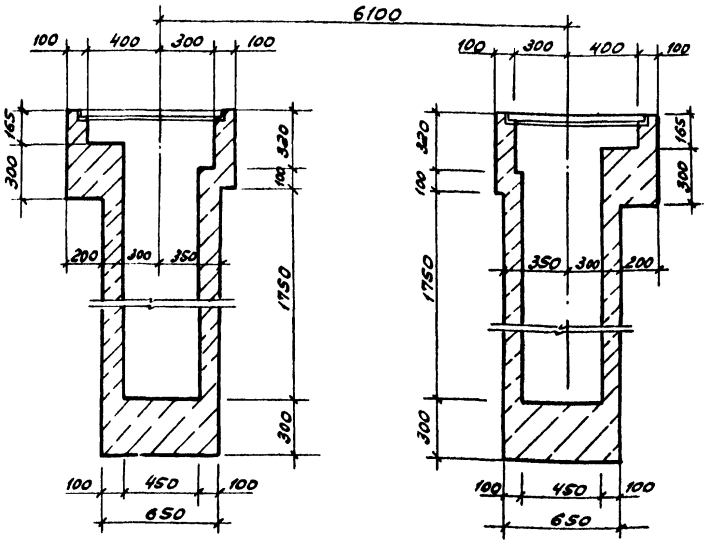

ФОм7 - стеллаж механизированный

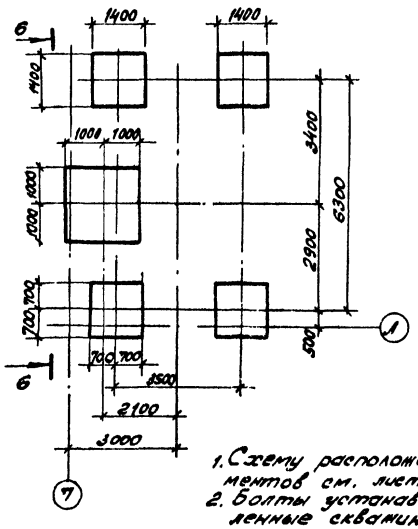

6-6

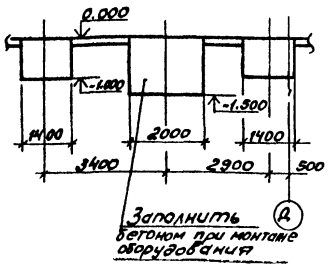

ФОм8

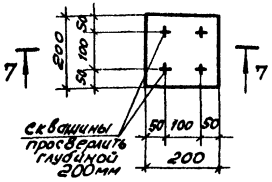

7-7

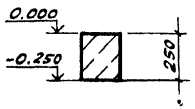

ФОм5

Стеллаж механизированный ОС-14218

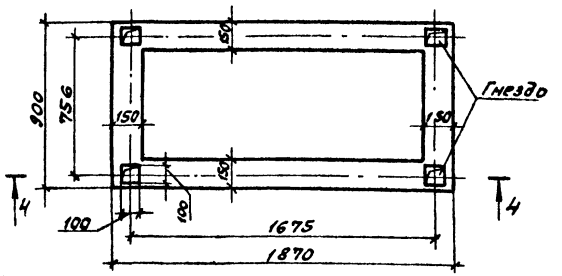

1. Схему расположения фундаментов см. лист 18.
2. Болты устанавливать в просверленные скважины при установке оборудования на эпоксидном клее.

Привязан

Инв. №

ГИП	Кортавкин		503-1-74.89 КЖ	
Рук.гр.	Боярчинов		Автономное автотранспортное предприятие на 200 грузовых автомобилей с частично закрытой стоянкой	
Гл.спец.	Стрехнин		Производственный корпус N1	Стадия: РП; Лист: 20; Листов:
Рук.гр.	Шойхатов		Подземное хозяйство. Фундамент ФОм4... ФОм8.	ГИПРОАВТОТРАНС
Гл.инж.	Кирьянова			
Инж.	Пехенько			

Согласовано

Инв.№ подл. | Подпись и дата | Взам. инв.№

Альбом 3

ФОМ 9

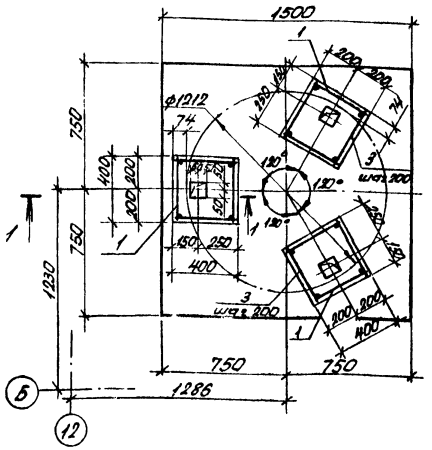

ФОМ 10

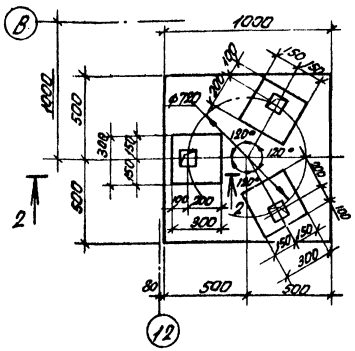

ФОМ 11

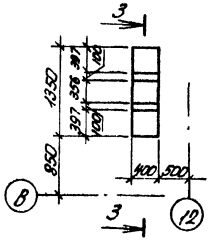

3-3

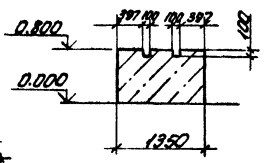

2-2

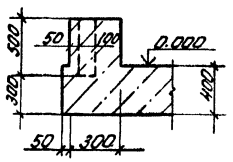

Схема раскладки сеток подошвы

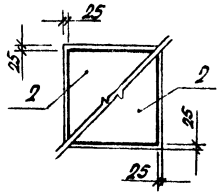

1 - 1

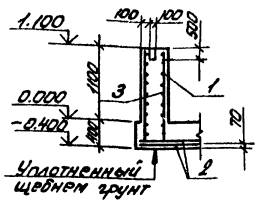

Фундамент ФОМ 12

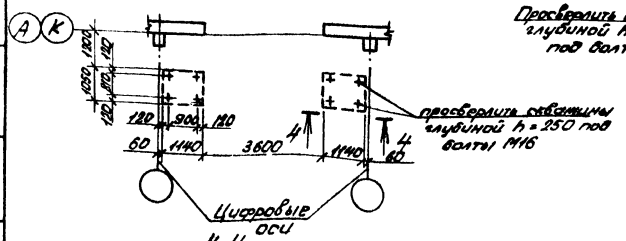

ФОМ 13

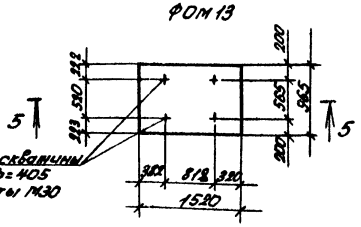

ФОМ 14

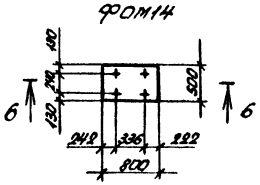

5-5

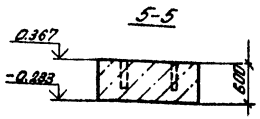

6-6

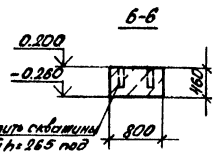

4-4

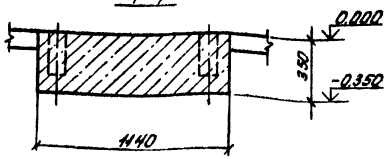

7-7

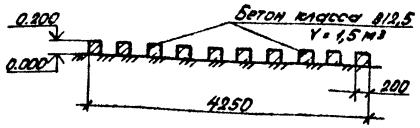

Спецификация монолитной конструкции фундаментов ФОМ9... ФОМ14

Формат	Зона	Поз	Обозначение	Наименование	Кол.	Примечание
				ФОМ9		
				Сборочные единицы		
		1	Альбом 7 - КЖИ.КР10	Каркас плоский КР10	6	
				Сетка арматурная		
		2	1.410-3 Вып.1	1с 12AIII 6AIII 145×145	2	14,3 кг
				Детали		
		3	Без черт.	ф8AI ГОСТ 5781-82*, ℓ=380	30	0,15 кг
				Материалы		
				Бетон класса В15		1,43 м³
				ФОМ10		
				Материалы		
				Бетон класса В15		0,51 м³
				ФОМ11		
				Материалы		
				Бетон класса В12,5		0,42 м³
				ФОМ12		
				Материалы		
				Бетон класса В15		0,47 м³
				ФОМ13		
				Материалы		
				Бетон класса В15		0,88 м³
				ФОМ14		
				Материалы		
				Бетон класса В15		0,18 м³

1. Схему расположения подземного хозяйства см. лист 18
2. Болты закладывают при установке оборудования в просверленные скважины на эпоксидном клее.

Согласовано
Гл. спец. Кабешова
Рук. гр. 01 Ивлиева

Подпись и дата | Инв. № подл.

ГИП	Кортавина	
Рук. бр.	Бояршинов	
Гл. спец.	Стрехнин	
Рук. гр.	Шайратов	
Вед. инж.	Кирьянова	
Ст. инж.	Михайлова	

Привязан

Инв. №

5.03-1-74.89 КЖ

Автономное автотранспортное предприятие на 800 грузовых автомобилей с частично закрытой стоянкой

Производственный корпус №1

Стадия	Лист	Листов
Р.П.	21	

Подземное хозяйство. Фундамент ФОМ9... ФОМ14

ГИПРОАВТОТРАНС г. Новосибирский филиал

Копировал Севастьянова Формат А2

Альбом 3

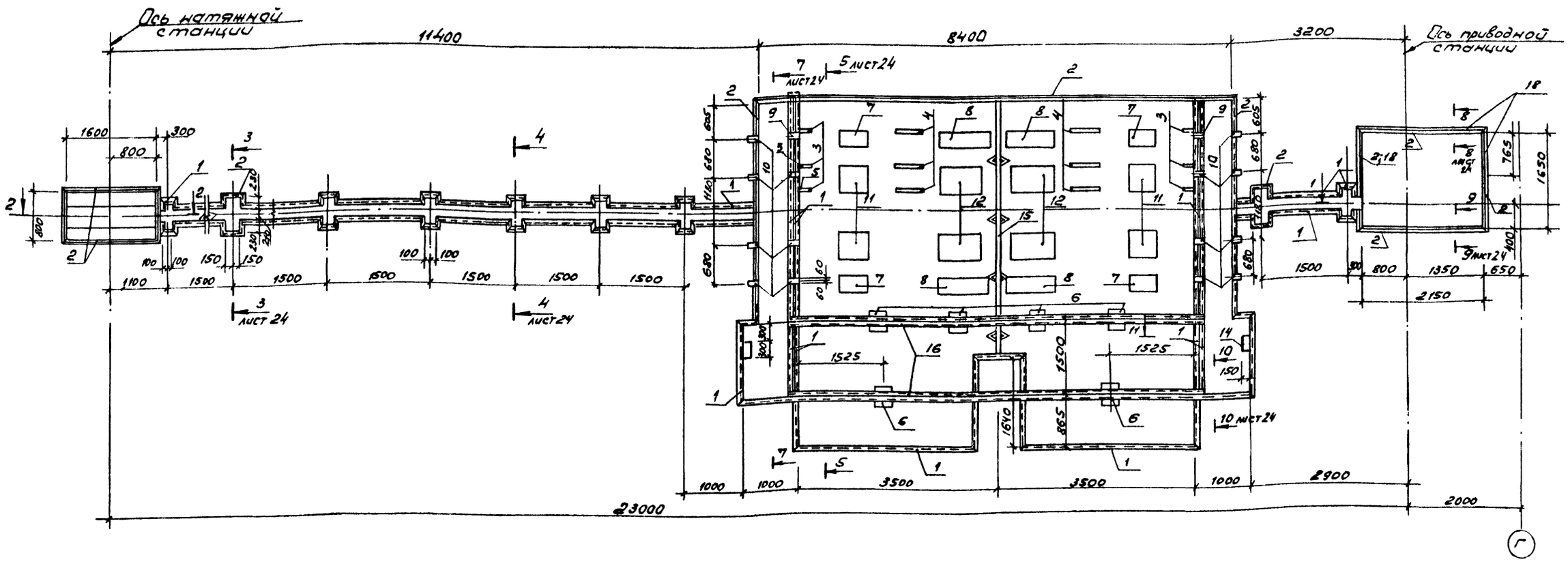

Спецификация монолитной конструкции фундамента ФОм 17

начало

Формат	Зона	Поз	Обозначение	Наименование	Кол.	Примеч.
				Сборочные единицы		
				Изделия закладные		
		1	1.400-15.81.540	МН. 548	72,2	м
		2	1.400-15.81.550	МН 554	32,2	м
		3	Альбом 7 -КЖ.И.МН1	МН 1	6	
		4	Альбом 7 -КЖ.И.МН2	МН 2	6	
		5	Альбом 7 -КЖ.И.МН3	МН 3	6	
		6	3.400-6/76 лист 20	МИ1-31	6	
		7	Альбом 7 -КЖ.И.МН4	МН 4	4	
		8	Альбом 7 -КЖ.И.МН5	МН 5	4	
		9	3.400-6/76 лист 19	МН1-23	4	
		10	3.400-6/76 лист 19	МИ1-19	14	
		11	-КЖ.И.МН6	МН 6	4	

(окончание)

Формат	Зона	Поз	Обозначение	Наименование	Кол.	Примеч.
		12	Альбом 7 -КЖ.И.МН7	МН 7	4	
		13	Альбом 7 -КЖ.И.МН8	МН 8	9	
		14	Альбом 7 -КЖ.И.МН9	МН 9	8	
		15	Альбом 7 -КЖ.И.МН10	МН 10	1	
				Детали		
		16	без черт.	[14 ℓ=7400 ГОСТ 8240-72* / ВСт3сп5	4	91,0 кг
		17	без черт.	[10 ℓ=180 ГОСТ 8240-72* / ВСт3сп5	4	1,55 кг
		18	без черт.	-65×6 ℓ=3806 ГОСТ 19903-74* / ВСт3сп5	1	11,65 кг
				Материалы		
				бетон класса В15	-	50 м³

Привязан

Инв. №

ГИП	Кортавцев		503-1-74.89 КЖ
Рук.бр.	Боярилинов		Автономное автотранспортное предприятие на 200 грузовых автомобилей с частично закрытой стоянкой
Гл.спец.	Стрехнин		Производственный корпус №1
Рук.гр.	Шайхатова		Стадия: РП; Лист: 22; Листов:
Вед.инж.	Корьянова		Подземное хозяйство. Фундамент ФО17. План на отм. 0.000
Инженер	Мерзлякова		ГИПРОАВТОТРАНС Новосибирский филиал

Инв.№ подл. | Подпись и дата | Взам.инв.№

Альбом 3

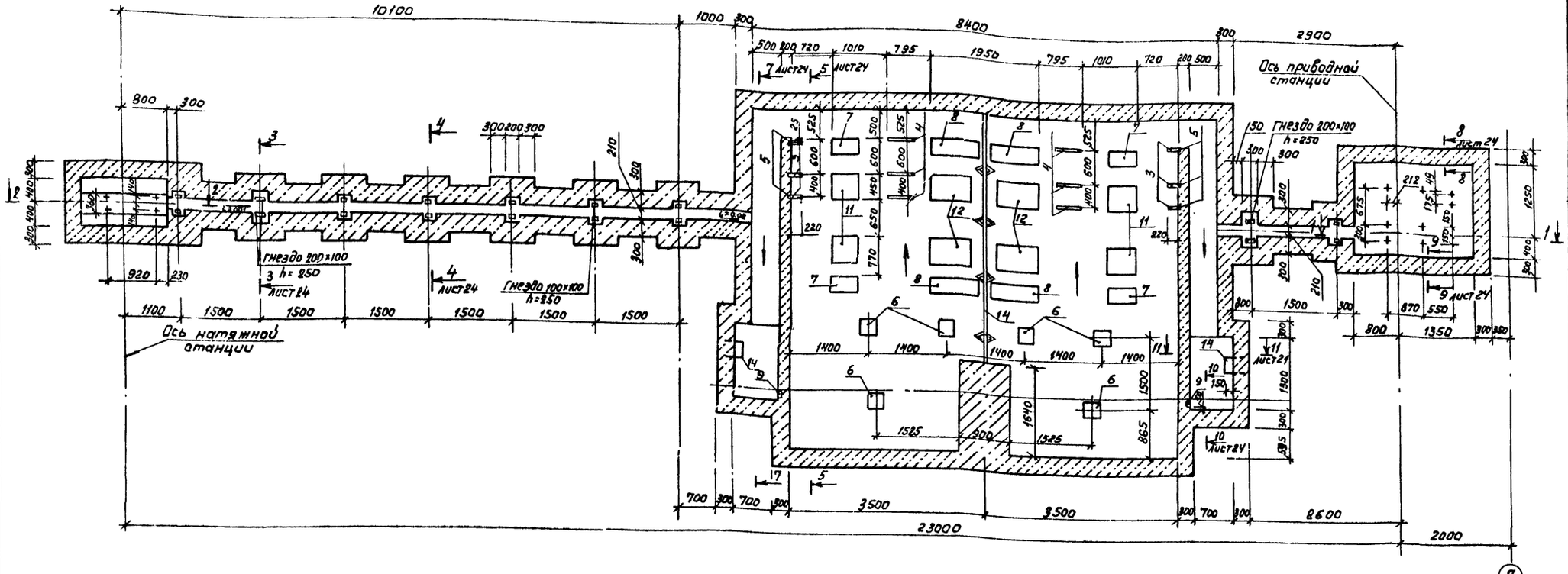

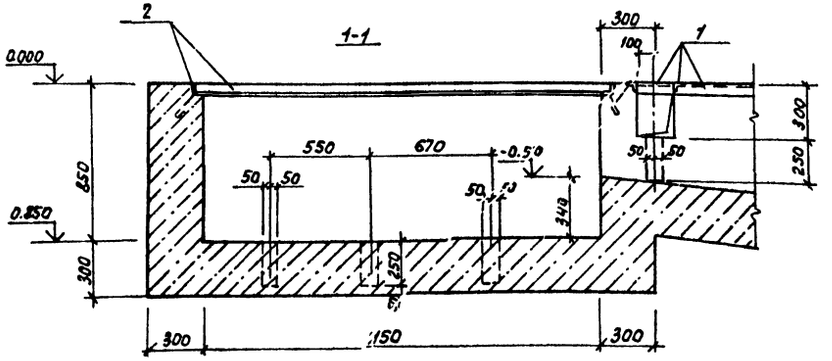

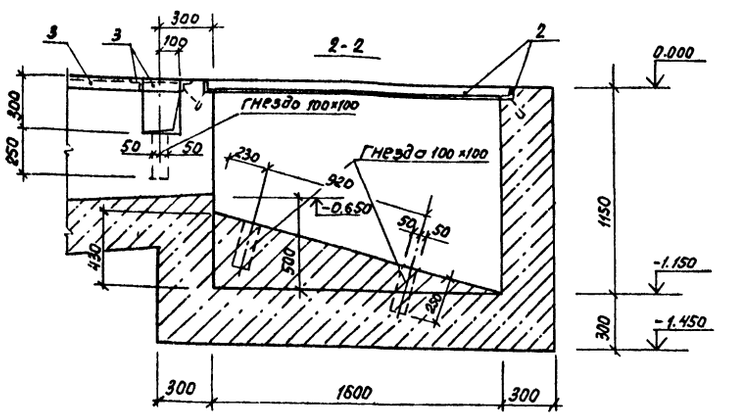

Ведомость расхода стали на элемент, кг

Марка элемента	Изделия закладные																										Общий расход
	Арматура класса						Прокат марки																				
	Ст3	А I					В Ст3 сп5 ГОСТ 380-88																				
	ГОСТ 578-82*						ГОСТ 8509-86				ГОСТ 8240-72*				ГОСТ 103-76			ГОСТ 82-70*									
	ф20	ИТОГО	ф8	ф10	ф12	ИТОГО	L50×5	L63×5		ИТОГО	[10	[14		ИТОГО	-65×6	-50×10	ИТОГО	120×8	200×8	-280×10	-300×10	-450×10	-550×6	ИТОГО	Всего		
ФОМ 17	21,6	2[illegible]6	52,98	25,17	18,4	96,55	393,58	26,94		424,46	6,2	364,0		370,2	11,65	31,32	42,97	21	10	123,96	118,74	178,8	114	565,5	1521,3		1521,3

ГИП	Коржавина	
Рук.бр.	Бояршинов	
Гл.спец.	Стрехнин	
Рук.гр.	Шайхратова	
Вед.инж.	Кирьянова	
Инж.	Мерзлякова	

503-1-74.89 КЖ

Автономное автотраспортное предприятие на 200 грузовых автомобилей с частично закрытой стоянкой

Производственный корпус № 1

Стадия	Лист	Листов
РП	23	

Подземное хозяйство. Фундамент ФОМ 17. План на отм. ниже 0.000

ГИПРОАВТОТРАНС Новосибирский филиал

Копировал

Формат А2

Инв. № подл. | Подпись и дата | Взам. инв. №

Альбом 3

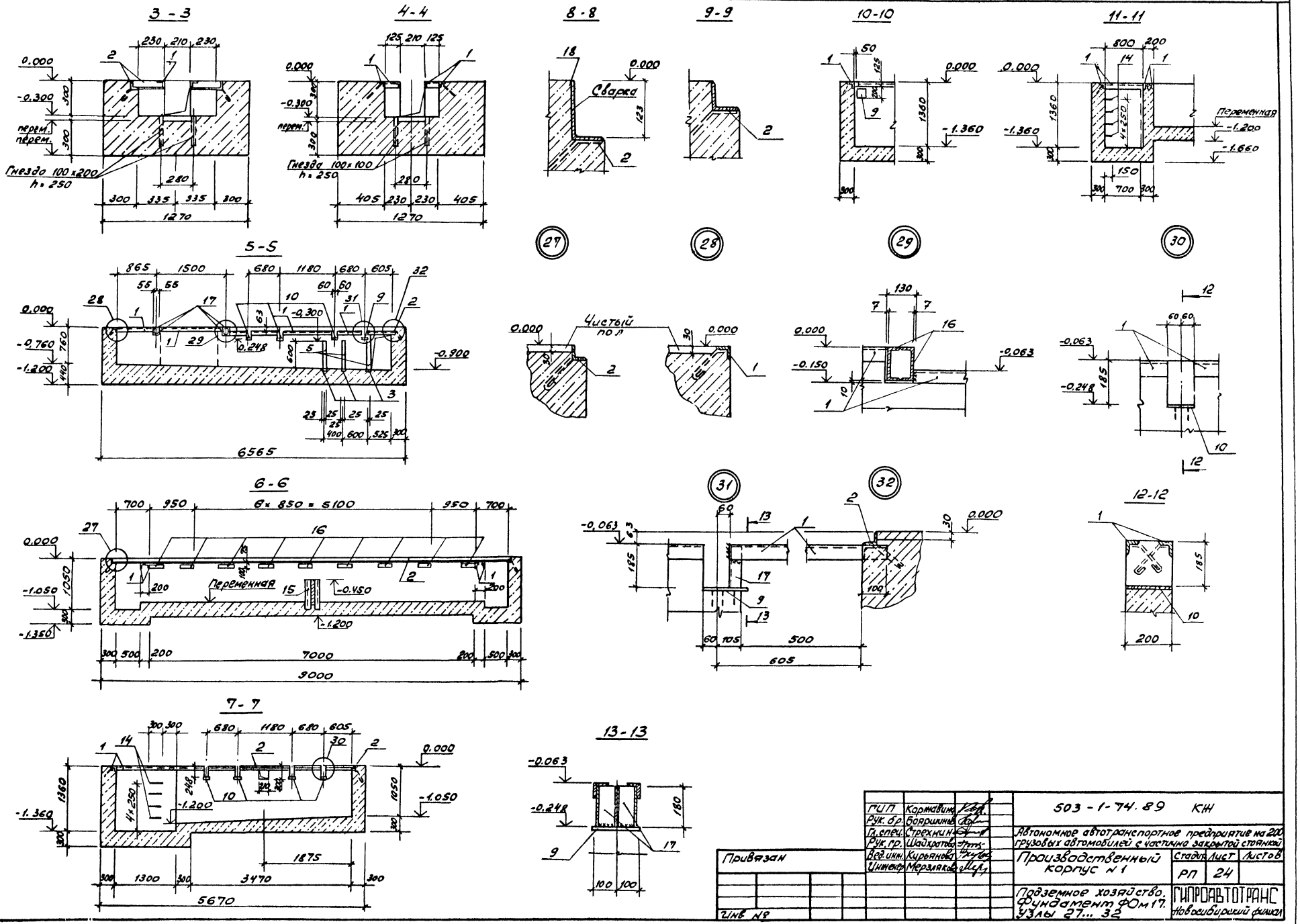

ГИП	Коржавина		
Рук. бр.	Бояршинов		
Гл. спец.	Стрехнин		
Рук. гр.	Шайхратова		
Вед. инж.	Курьянова		
Инженер	Мерзлякова		

Привязан

Инв №

503-1-74.89 КЖ

Автономное автотранспортное предприятие на 200 грузовых автомобилей с частично закрытой стоянкой

Производственный корпус №1

Стадия	Лист	Листов
РП	24	

Подземное хозяйство. Фундамент ФОм 17. Узлы 27...32

ГИПРОАВТОТРАНС Новосибирский филиал

Инв. № подл. | Подпись и дата | Взам. инв. №

Копировал

Альбом 3

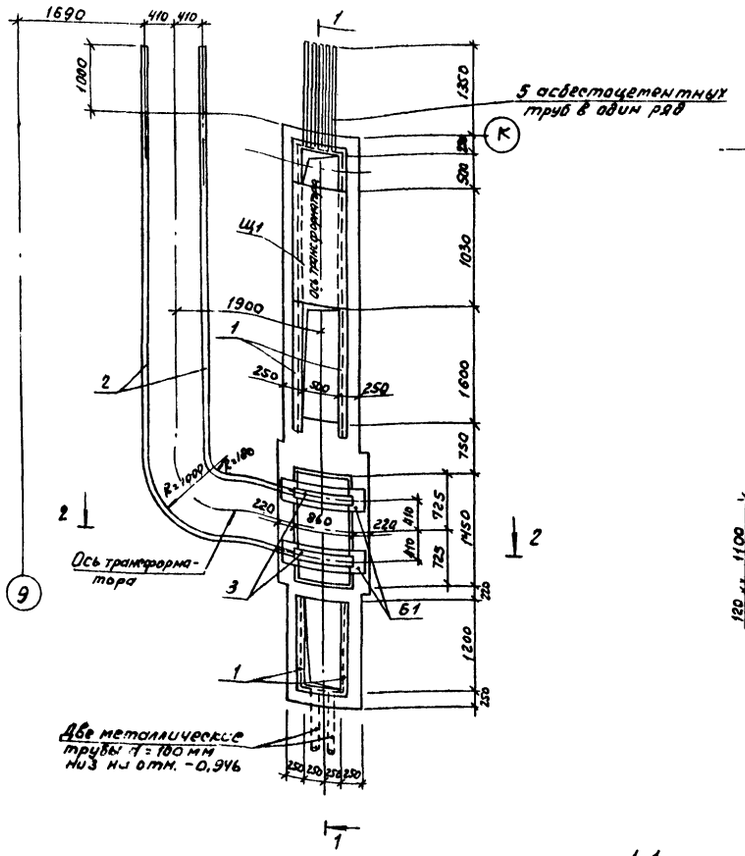

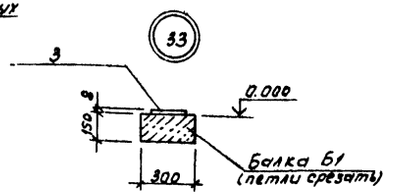

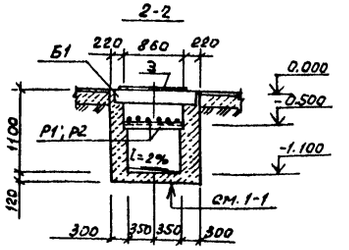

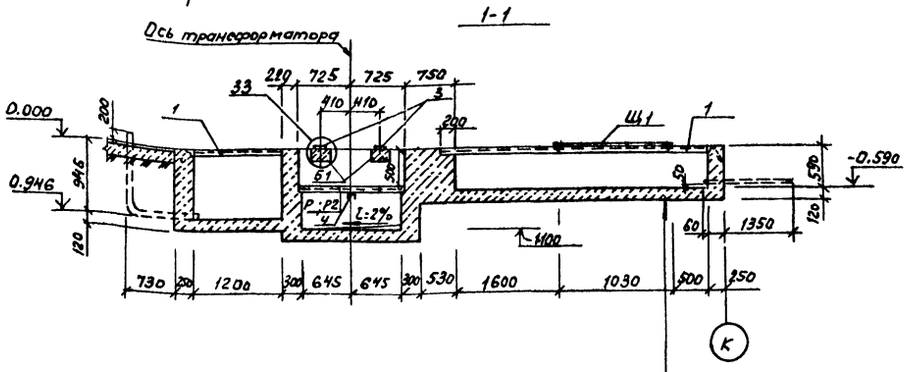

Утрамбованный щебнем
грунт
Бетон класса В12,5

Спецификация элементов сборной конструкции на фундамент Фом 18

Марка	Обозначение	Наименование	Кол.	Масса ед., кг	Примеч.
Б1	3.006.1-2/87 вып.2	Балка Б1	2	130	
Р1	Альбом 7 -кж.н Рш1	Решетка Рш1	1	21.8	
Р2	Альбом 7 -кж.н. Рш2	Решетка Рш2	1	24.4	
Щ1	Альбом 7 -кж.н-Щ1	Щит Щ1	1	44.12	

Спецификация монолитной бетонной конструкции на фундамент Фом 18

Формат	Зона	Поз.	Обозначение	Наименование	Кол.	Примеч.
				Фундамент Фом 18		
				Сборочные единицы		
				Изделие закладное		
		1	3.400-6/76 л.39	МН 4-46	м. 10.46	4.4 кг
		2	3.400-6/76 л.17	МН 1-10	м. 14,1	5,1 кг
				Детали		
Б4		3		-8×100 ГОСТ 103-76*, l=700	2	4,4 кг
Б4		4		[N10 ГОСТ 8240-72*, l=850	1	7,3 кг
				Материалы:		
				Бетон класса В 12.5	-	4.46 м³

1. Поверхность необетонируемых закладных деталей окрасить эмалью марки ПФ133 по ГОСТ 926-82 по грунту марки ГФ-020.
2. Позицию „2" пристрелить к балке дюбелями ДГП 4,5×50 в 3-х точках

Ведомость расхода стали на элемент, кг

Марка элемента	Изделия закладные													Общий расход
	Арматура класса А-III, 35гс			Прокат марки ВСт3 сп5 ГОСТ 380-88									Всего	
	ГОСТ 5781-82*			ГОСТ 8240-72*			ГОСТ 8509-86			ГОСТ 103-76*				
	ф8		Итого	[10		Итого	L50×5		Итого	-8×100	-6×100	Итого		
Фом 18	11,92		11,92	7,3		7,3	39,43		39,43	8,8	66,27	75,07	133,72	133,72

ГИП	Коржавина	
Рук. бр.	Бояршинов	
Гл. спец.	Стрехнин	
Рук. гр.	Шайхратова	
Вед. инж.	Кирьянова	
Инж.	Голубцова	

Привязан

Инв. №

503-1-74.89 КЖ

Автономное автотранспортное предприятие на 200 грузовых автомобилей с частично закрытой стоянкой

Производственный корпус № 1

Стадия	Лист	Листов
РП	2,5	

Подземное хозяйство. Фундамент ФОМ 18

ГИПРОАВТОТРАНС Новосибирский филиал

Согласовано: Рук. гр. элект. Смирнова

Взам. инв. №

Подпись и дата

Инв. № подл.

Копировал

Формат А2

Альбом 3

Схемы расположения лотков, плит перекрытия каналов КЛ1, КЛ2, КЛ3.

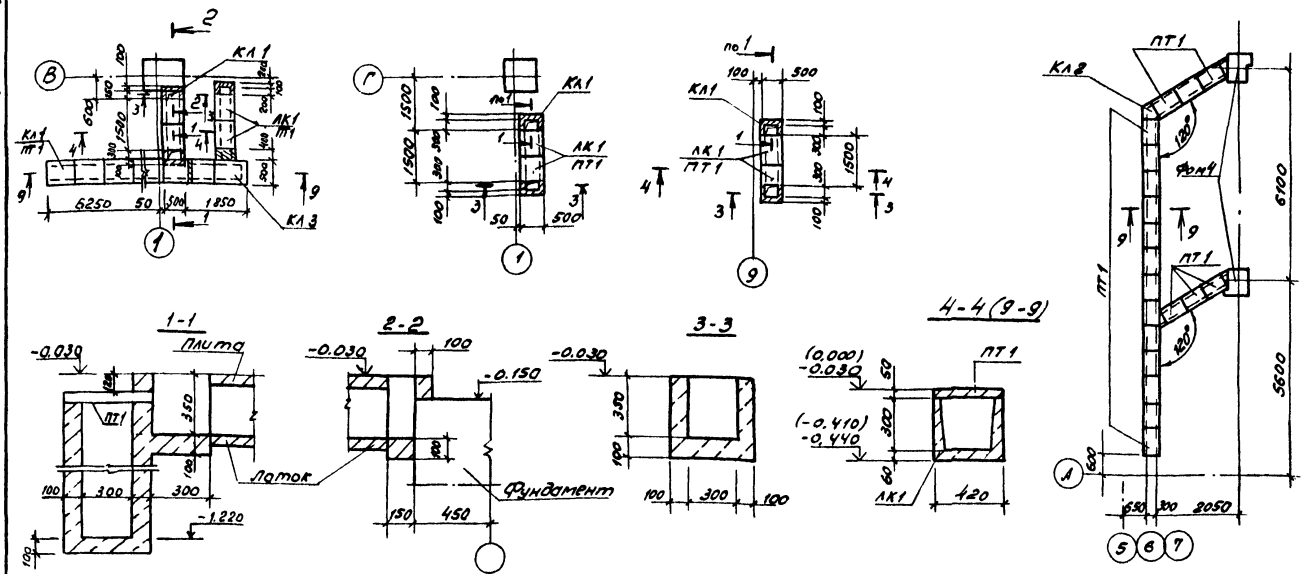

Приямок ПР1

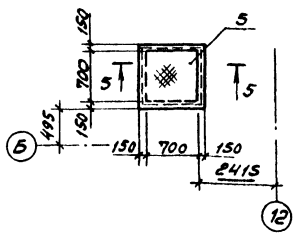

Приямок ПР2

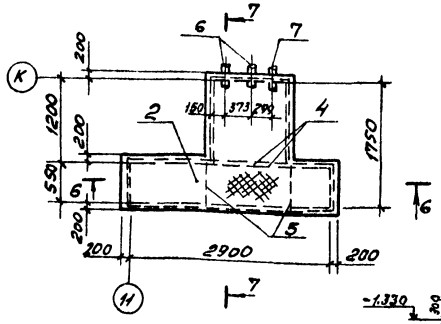

Деталь лючка Л1 для прочистки

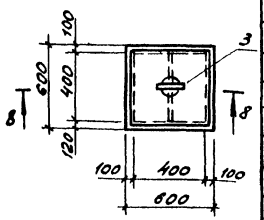

Спецификация к схеме расположения каналов КЛ1, КЛ2, КЛ3 и лючка Л1

Марка, поз	Обозначение	Наименование	Кол.	Масса ед., кг	Примечание
		Лотки, плиты			
ЛК1	3.006.1-2.87 вып.1	Л19-8	74	110	
ПТ1	3.006.1-2.87 вып. 2	П1-5	76	40	
3	Альбом 7 -КЖИ.МК1	Крышка МК1	1		

Спецификация монолитной конструкции каналов КЛ1, КЛ2, лючка Л1, приямков ПР1, ПР2

Обозначение	Наименование	Кол.	Примечание
	Канал КЛ1/КЛ2		
	Материалы		
	Бетон класса В7,5		0,31 м³ / 0,08 м³
	Канал КЛ3		
	Материалы		
	Бетон класса В7,5		0,45 м³
	Лючок Л1		
	Материалы		
	Бетон класса В7,5		0,1 м³
	Приямок ПР1		
	Сборочные единицы		
	Изделие закладное		
1.400-15 вып.1	МН 548	3м	
	Детали		
без черт.	Сталь рифл. δ=5, ГОСТ8568-77	0,8 м²	42,3 кг
	Материалы		
	Бетон класса В12,5		0,35 м³
	Приямок ПР2		
	Сборочные единицы		
1.400-15 вып.1	Изделие закладное МН548	9,7 м	
	Детали		
без черт.	Сталь рифл. δ=5, ГОСТ8568-77	4,02 м²	42,3 кг
без черт.	∠50×5 ГОСТ8509-86, ℓ=1500	2	5,7 кг
без черт.	∠50×5 ГОСТ8509-86, ℓ=950	2	3,6 кг
5.900-2	Сальник Ду 125, ℓ=200	2	
5.900-2	Ду 50, ℓ=200	1	
	Материалы		
	Бетон класса В12,5		3,1 м³

ГИП	Кортавин		503-1-74.89 КЖ
Рук. бр.	Борщинский		Автономное автотранспортное предприятие на 200 грузовых автомобилей с частично закрытой стоянкой
Гл. спец.	Стрехнин		Производственный корпус №1
Рук. гр.	Найхратка		Стадия: РП; Лист: 26; Листов:
Вед. инж.	Кириянова		Схемы расположения лотков, плит перекрытия каналов КЛ1, КЛ2, КЛ3, приямок ПР1, ПР2, деталь лючка для прочистки
Ст. инж.	Михайлова		ГИПРОАВТОТРАНС Новосибирский филиал

Привязан

Инв. №

Кол. № подл. | Подпись и дата | Взам. инв. №

Альбом 3

Спецификация на стеллаж

Марка, поз.	Обозначение	Наименование	Кол.	Масса ед. кг	Примечание
ПР1	1.038.1-1 Вып. 2	1ПП12-3	8	72	

План расположения стеллажа

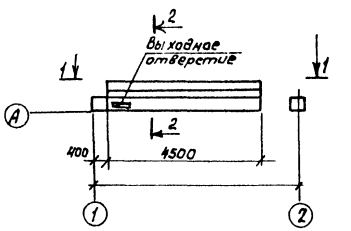

1-1

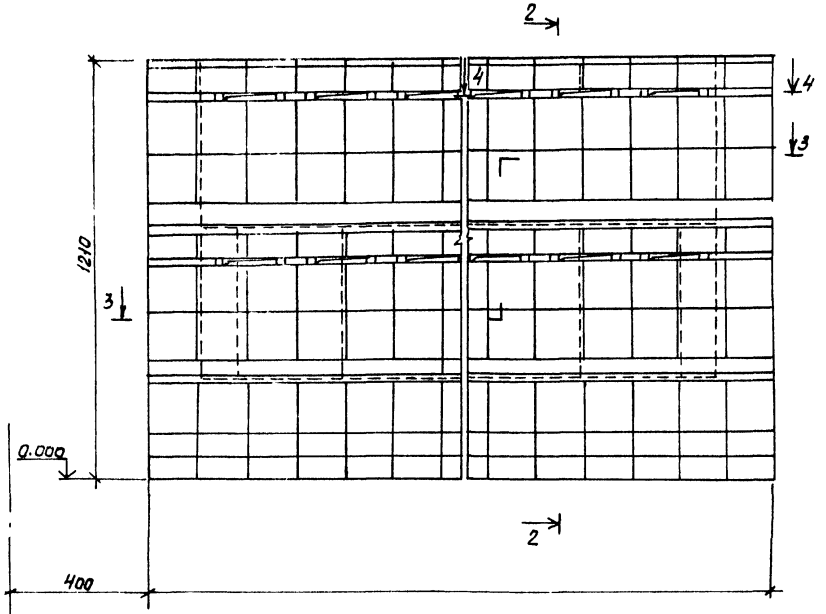

2-2

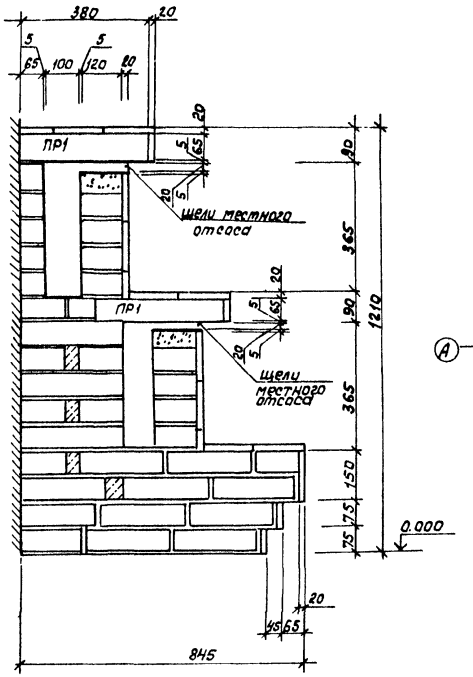

3-3

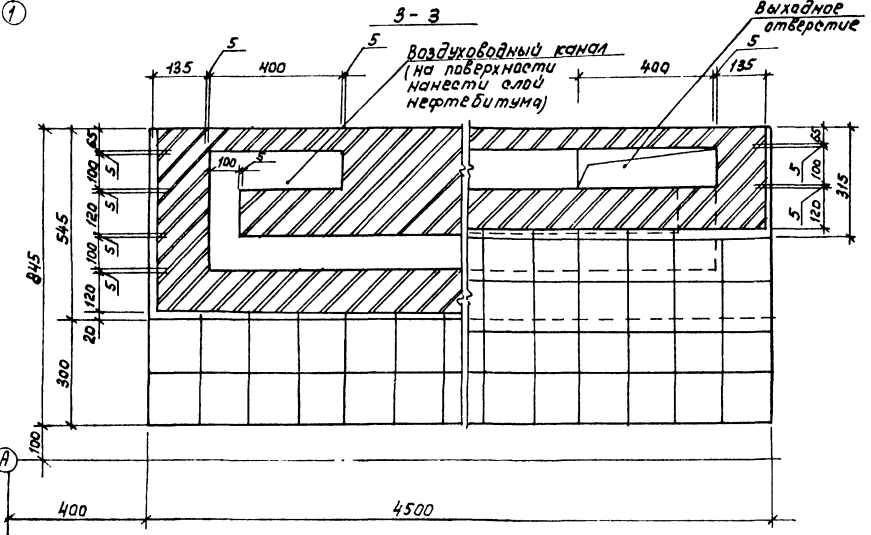

4-4

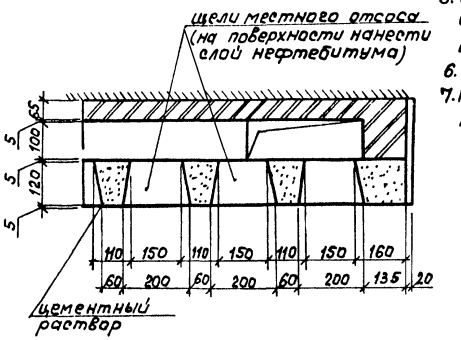

1. Отм. 0.000 соответствует отметка чистого пола производственного корпуса.
2. Кладку стен стеллажей вести из красного полнотелого кирпича марки КР 75/1800/15/.
3. Перегородки в щелях местного отсоса выполнить из цементного раствора.
4. На внутренние поверхности воздуховодных каналов нанести слой нефтебитума марки 5 или 2-3 слоя асфальтового лака.
5. После облицовки стеллажа специальными кислотостойкими плитками, швы на горизонтальных поверхностях заполнить расплавленным парафином.
6. Бетонные конструкции выполять из бетона кл. В12.5.
7. Расположение стеллажей в зарядной см. лист ТХ-7 количество стеллажей – 2 шт.

Согласовано

Инв. № подл. | Подпись и дата | Взам. инв. №

ГИП	Корнавина		503-1-74.89 КЖ
Рук. бр.	Боршинов		
Гл. спец.	Стрехнин		Автономное автотранспортное предприятие на 200 грузовых автомобилей с частично закрытой стоянкой
Рук. гр.	Шайхратов		Производственный корпус №1
Вед. инж.	Кирьянова		Стадия: РП; Лист: 27; Листов:
Инж.	Пехенько		Стеллаж для зарядки аккумуляторов
			ГИПРОАВТОТРАНС Новосибирский филиал

Привязан

Инв. №

Копировал

Формат А2

Альбом 3

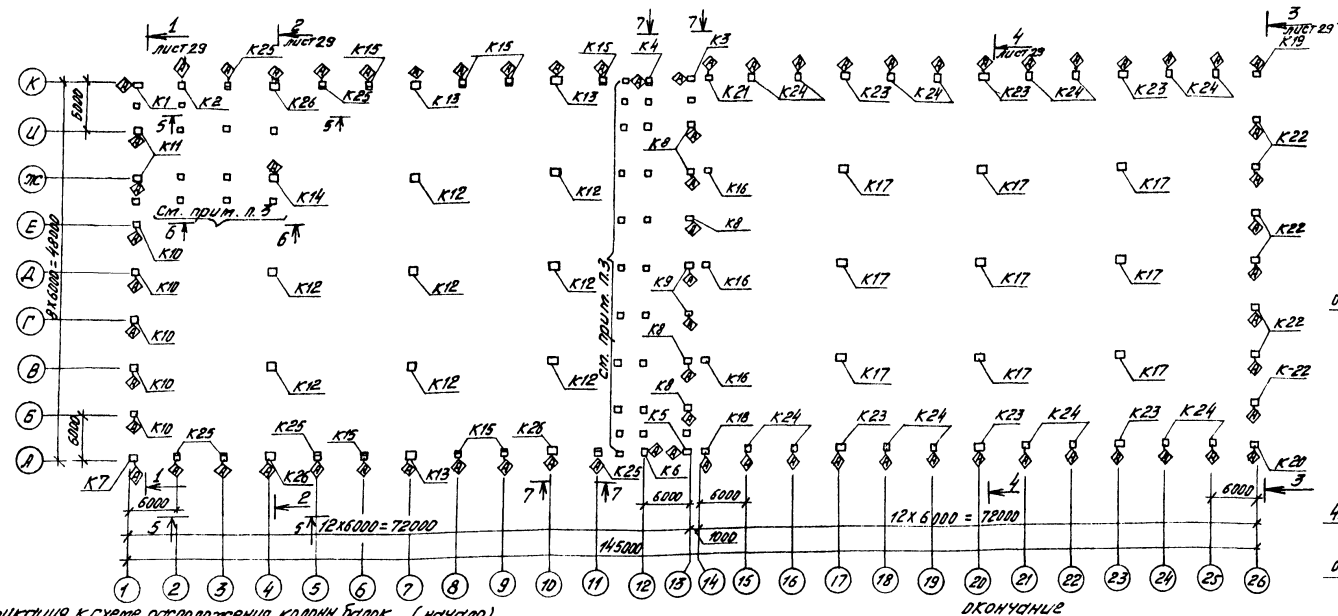

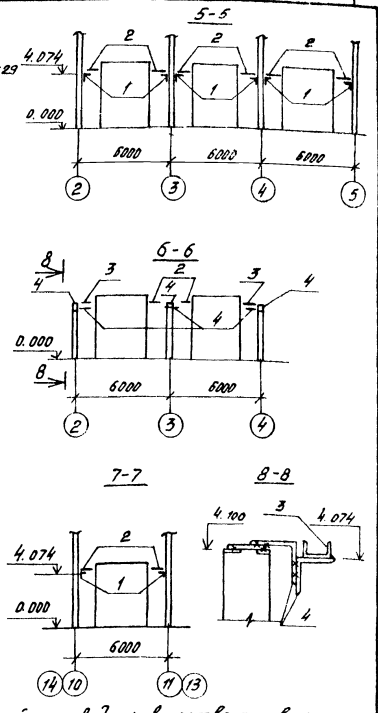

Спецификация к схеме расположения колонн балок (начало)

Марка поз.	Обозначение	Наименование	Кол.	Масса ед, кг	Примечан.
		I, II - ветровой районы			
		Колонны			
К1	Альбом 7 - к.ж.и. К1, К2	К72-6-а-1	1	3000	
К2	К1, К2	К72-6-1	1	3300	
К3	К3, К4	К72-6-а-2	1	3000	
К4	К3, К4	К72-6-2	1	3300	
К5	К5, К6	К72-6-а-3	1	3000	
К6	К5, К6	К72-6-3	1	3300	
К7	К7...К9	К72-1-а-1	1	3000	
К8	К7...К9	К72-6-а-4	5	3000	
К9	К7...К9	К72-6-а-5	2	3000	
К10	К10...К15, К25, К26	К72-1-а-2	5	3000	
К11	К10...К15, К25, К26	К72-6-а-6	2	3000	
К12	1.423-3 вып. 1	К72-26	8	4800	
К13	Альбом 7 - к.ж.и. К10...К15, К25, К26	К72-26-1	3	4800	
К14	К10...К15, К25, К26	К72-26-2	1	4600	
К15	К10...К15, К25, К26	6КФ85-1-Н-а-1	7	2400	
К16	к.ж.и. К16	К48-10-а	3	1700	
К17	1.423-3 вып. 1	К48-39	9	2600	
К18	Альбом 7 - к.ж.и. К18...К24	К48-10-а-1	1	1700	
К19	- К18...К24	К48-10-а-2	1	1700	

Окончание

Марка поз.	Обозначение	Наименование	Кол.	Масса ед, кг	Примечание
К20	Альбом 7 - К10...К18...К24	К48-10-а-3	1	1700	
К21	К18...К24	К48-10-а-4	1	1700	
К22	К18...К24	К48-10-а-5	7	1700	
К23	К18...К24	К48-39-1	6	2600	
К24	К18...К24	1КФ61-1-Н-а-1	16	1400	
К25	К10...К15, К25, К26	6КФ85-1-Н-а-2	6	2400	
К26	К10...К15, К25, К26	К72-26-3	3	4000	
		Балки			
Б1	1.462.1-18 вып. 1	1БП6-3АV-Н	24	2200	
Б2	1.462.1-18 вып. 2	БП12-4АV-Н	28	8500	
		Шарниры листовые			
	1.465.1-14 вып. 2	МС10	512	1,6	см. прим. п. 4
		Крепление рамы ворот			
1	без черт.	L180×11 ГОСТ 8509-86, ℓ=200	18	6,1	См. прим. п. 7
2	без черт.	[18 ГОСТ 8240-72*, ℓ=870	20	14,2	
3	без черт.	[18 ГОСТ 8240-72*, ℓ=1050	2	17,1	
4	без черт.	L250×16 ГОСТ 8502-76, ℓ=220	3	13,5	

1. Монтаж конструкций производить в соответствии с указаниями СНиП III-16-80 и примененных серий
2. Знак ◇ дан для ориентации колонн.
3. Схемы расположения колонн венткамер см. лист 35
4. Листовые шарниры МС10 приварить к закладным изделиям балок согласно документа 1.465.1-14. 2-см.3 для осей 1, 13, 26 по схеме Г, для осей 4, 7, 10, 17, 20, 23 по схеме А, для оси 14 по схеме Б до монтажа (только с одной стороны).
5. Приварку листовых шарниров производить электродами типа Э-42.
6. Для защиты сварного шва приварки листового шарнира от коррозии произвести его защиту раствором по детали „А" серии 1.465.1-14. 2-см5 лист 2.
7. Монтажный чертеж ворот см. шифр 42-74 вып. 1 лист 19.

ГИП	Коржавина	
Рук. бр.	Бояршинов	
Гл. спец.	Стрехнин	
Рук. гр.	Шайхратова	
Вед. инж.	Кирьянова	
Ст. инж.	Михайлова	

503-1-74.89 - КЖС

Автономное автотранспортное предприятие на 200 грузовых автомобилей с частично закрытой стоянкой

Производственный корпус №1

Стадия	Лист	Листов
РП	28	

Схема расположения колонн

ГИПРОАВТОТРАНС Новосибирский филиал

Привязан

Инв. №

Инв. № подл. | Подпись и дата | Взам. инв. №

Формат А2

Альбом 3

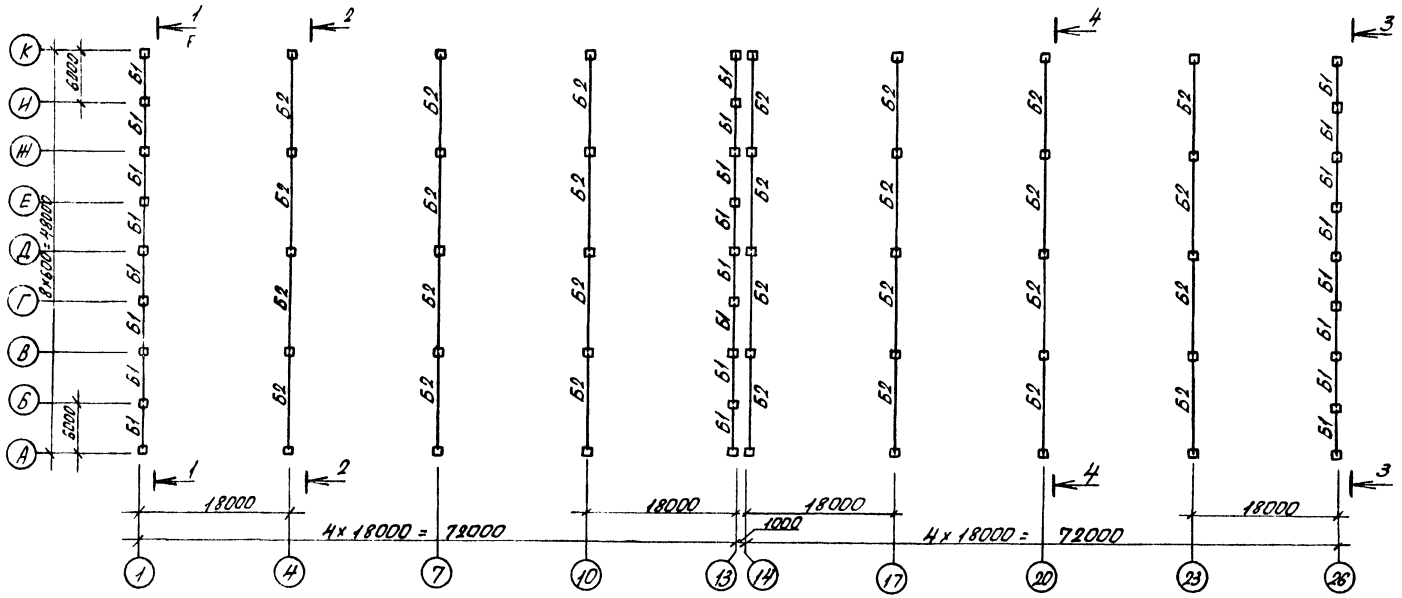

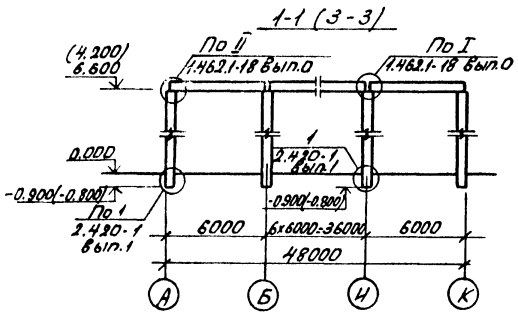

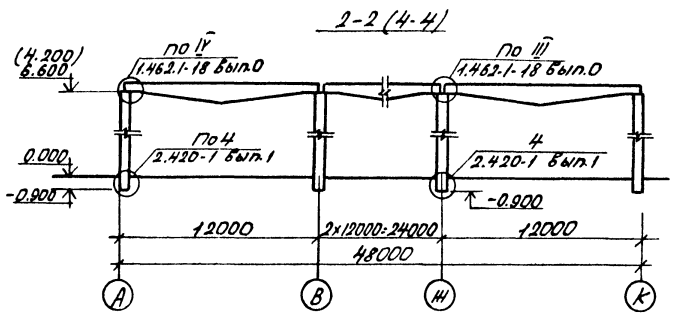

Спецификацию к схеме расположения балок см. лист 28.

ГИП	Кормашко		503-1-74.89 КЖ		
Рук.гр.	Боярчинов		Автономное автотранспортное предприятие на 200 грузовых автомобилей с частично закрытой стоянкой		
Гл.спец.	Стрехнин				
Рук.гр.	Шафратович		Производственный корпус №1	Стадия	Лист	Листов
Ведущ.	Кирьянова			РП	29	
Ст.инж.	Михайлова		Схема расположения балок	ГИПРОАВТОТРАНС Новосибирский филиал		

Привязан

Инв.№

Инв.№ подл. | Подп. и дата | Взам.инв.№

Копировал Севастьянова Формат А2

Альбом 3

Схема расположения торцового фахверка по оси А, К

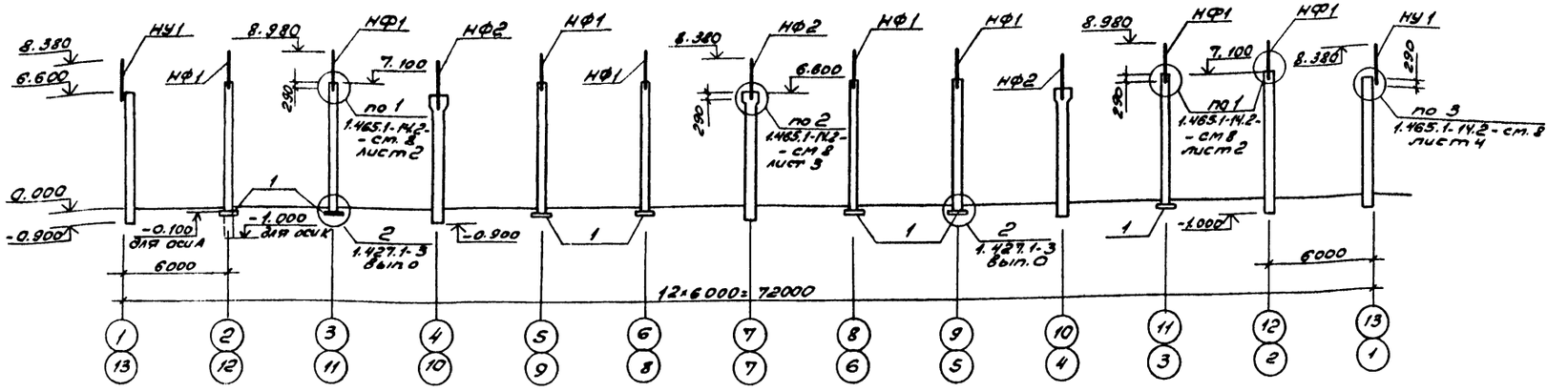

Схема расположения торцового фахверка по оси А, к

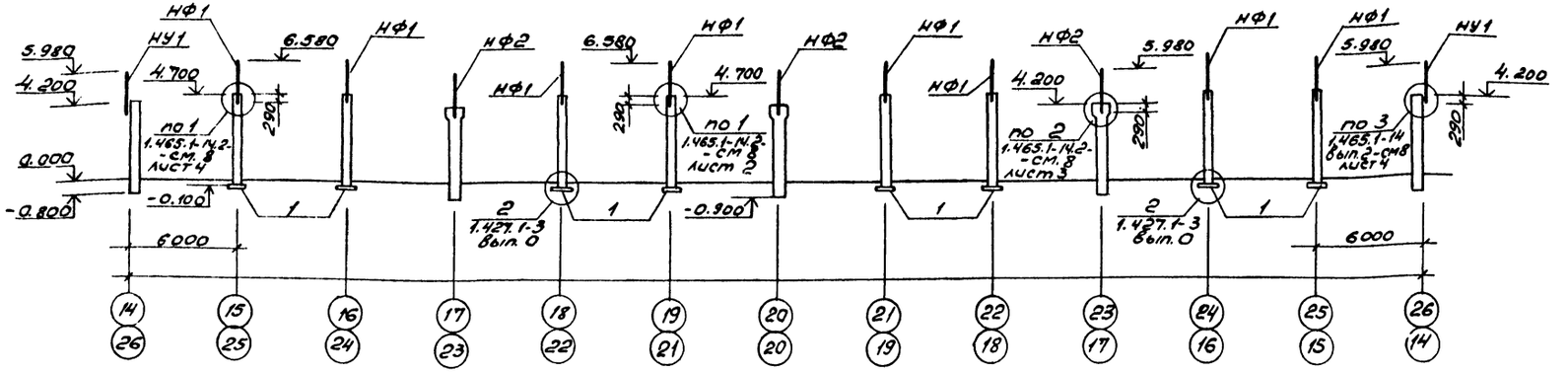

Спецификация к схеме расположения торцового фахверка

Марка	Наименование	Обозначение	Кол.	Масса ед., кг	Примечание
		Насадки			
НУ1	без черт.	L160×10 ГОСТ 8509-86, ℓ=2070	8	51.13	
НФ1	1.030.1-1 вып.4-1	НС1	32	82.0	
НФ2	1.030.1-1 вып.4-1	НС1-1	12	76.7	см. прим. п. 5
		Изделие соединительное			
МС1	1.465.1-14 вып.2	МС1	32	1.9	
МС2	1.465.1-14 вып.2	МС2	32	1.6	
МС3	1.465.1-14 вып.2	МС3	32	0.8	
1	1.030.9-2 вып.7,4.2	МС38	30	22.0	

1. Схему расположения колонн см. лист 28.
2. Сварку производить электродами типа Э42 по ГОСТ 9467-75.
3. Монтажные швы приняты h шва=8мм и выполняются после окончательной выверки конструкций.
4. Монтаж конструкций производить в соответствии с указаниями СНиП 3.03.01-87. и указаниями примененных серий.
5. Насадку НС1- укоротить на 100 мм.

Привязан

Инв. №

Инв.№ подл. | Подпись и дата | Взам.инв.№

ГИП	Кортавцев		503-1-74.89 КЖ
Рук.бр.	Боршинов		Автономное автотранспортное предприятие на 200 грузовых автомобилей с частично закрытой стоянкой
Гл.спец.	Стрехнин		Производственный корпус N1
Рук.гр.	Шайхатов		Стадия Р Лист 30 Листов
Вед.инж.	Кирьянова		Схемы расположения торцового фахверка.
Ст.инж.	Михайлова		ГИПРОАВТОТРАНС Новосибирский филиал

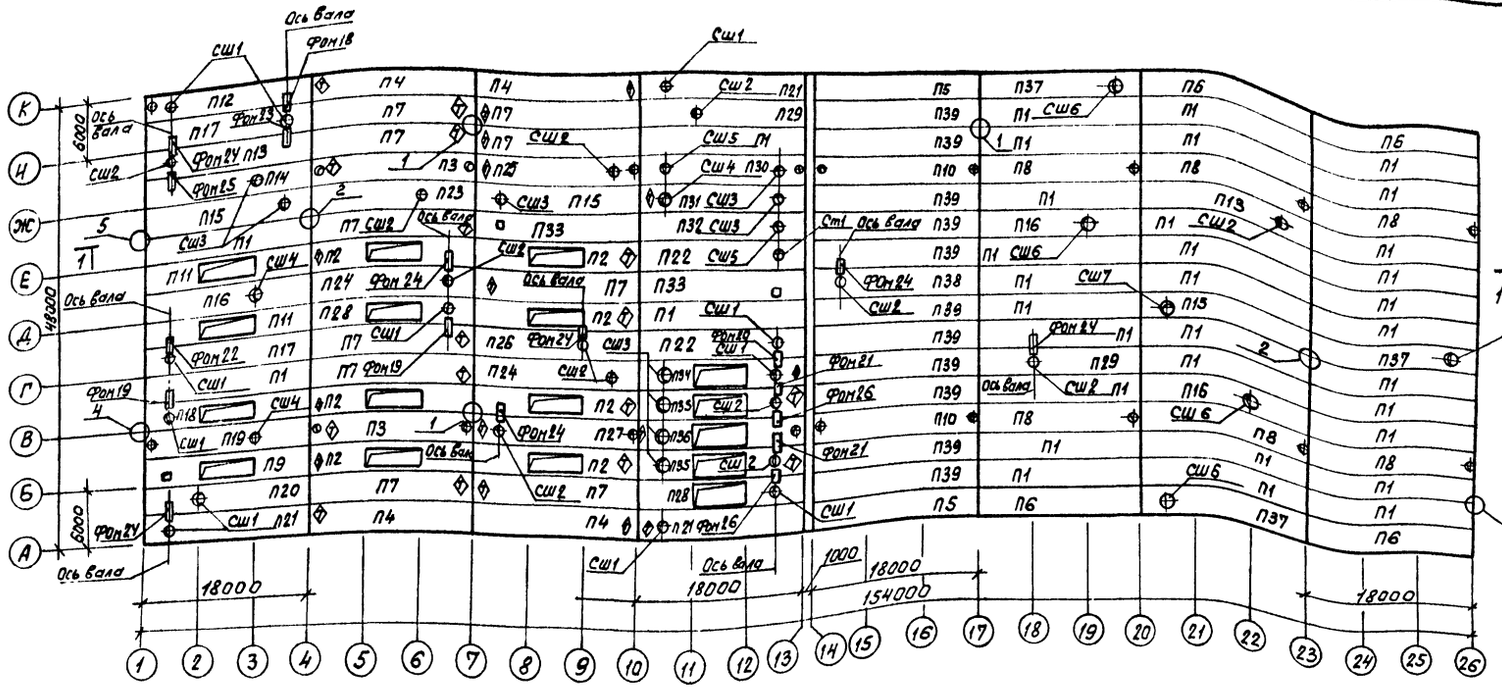

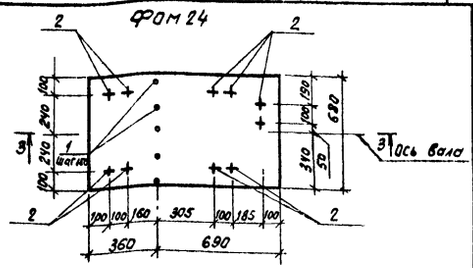

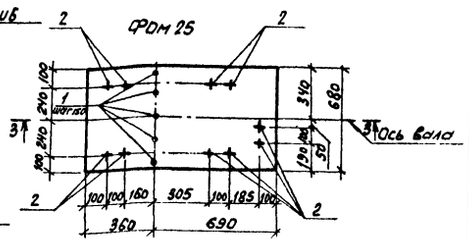

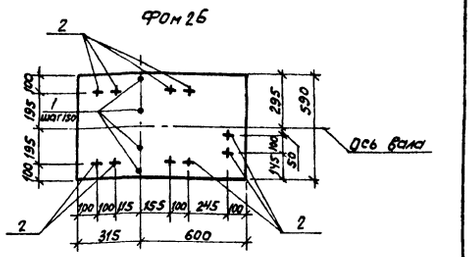

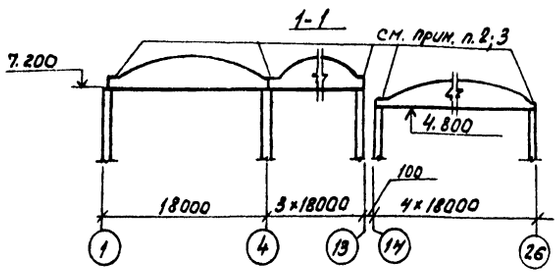

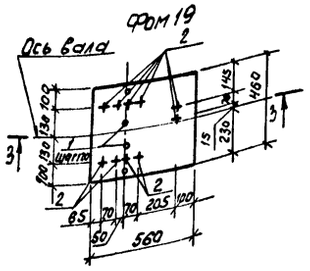

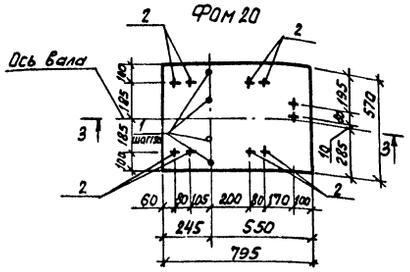

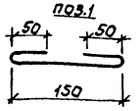

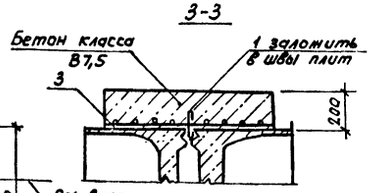

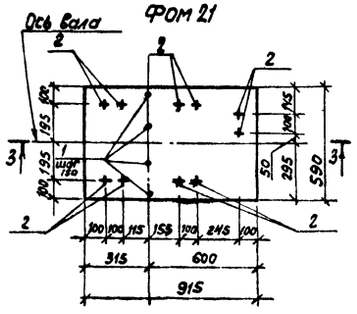

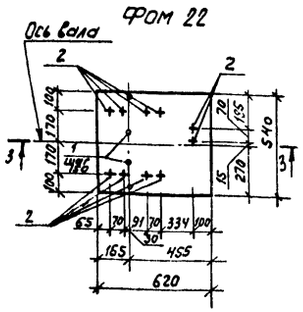

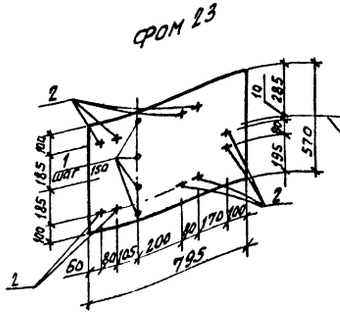

1. Знак ◇ дан для ориентации плит покрытия при монтаже.
2. Торцы плит приварить к листовым шарнирам по узлам серии 1.465.1-14.2-см.5 листы 1...3
3. Замоноличивание швов между плитами выполнять по листам серии 1.465.1-14.2-см.6.
4. Болты устанавливать на эпоксидном клее в просверленные скважины при установке оборудования
5. Спецификацию к схеме расположения плит покрытия и фундаментов см. лист 32.

ГИП	Кортавина		503-1-74.89 -КН
Рук. бр.	Боярщинов		Автономное автотранспортное предприятие на 200 грузовых автомобилей с частично закрытой стоянкой
Гл. спец.	Стрехниц		
Рук. гр.	Шайхратов		Производственный корпус N1 — Стадия: РП; Лист: 31; Листов:
Вед. инж.	Кирьянова		Схема расположения плит покрытия, стаканов фундаментов Фом19..Фом26 — ГИПРОАВТОТРАНС Новосибирский филиал
Инж.	Мерзлякова		

Привязан

Инв. №

Согласовано

Альбом 3

Копировал

Формат А2

Альбом 3

Спецификация к схеме расположения плит покрытия, стоканов, фундаментов

начало

Марка	Обозначение	Наименование	Кол.	Масса ед.кг	Примеч.
		Плиты			
		снеговой район IV, 1,0кПа (100кгс/м²)			
П3	Альбом 7-КЖСИ.П2...П6	1КЖС18В-6АIVК-Н-1	2	9780	
П4	П2...П6	1КЖС18Г-5АIVК-Н-1	4	9780	
П6	П2...П6	1КЖС18Г-7АIV-Н-1	4	9780	
П7	П7...П11	1КЖС18Г-5АIVК-Н-2	10	9780	
П9	П7...П11	3КЖС18ФВ-5АIV-Н1	1	10700	
П11	П7...П11	3КЖС18Ф-5АIV-Н1	2	10700	
П12	П12...П16,П38	1КЖС18В4-7АIV-Н-1	1	10550	
П15	П12...П16,П38	1КЖС18В10-5АIVК-Н-1	3	10800	
П18	П17...П21	3КЖС18Ф4-5АIV-Н-1	1	10870	
П21	П17...П21	1КЖС18В4-7АIV-Н-4	3	10550	
П22	П22...П25	1КЖС18В4-5АIVК-Н-1	2	10550	
П23	П22...П25	1КЖС18В7-5АIVК-Н-1	1	10700	
П24	П22...П25	1КЖС18В7-5АIVК-Н-2	2	10700	
П25	П22...П25	1КЖС18В7-5АIVК-Н-3	1	10700	
П26	П26...П29	1КЖС18В7-5АIVК-Н-4	1	10700	
П27	П26...П29	1КЖС18В7-5АIVК-Н-5	1	10700	
П30	П30...П33	1КЖС18В⁷/₁₀-5АIVК-Н-1	1	12050	
П31	П30...П33	1КЖС18В⁷⁰/₁₄-5АIVК-Н-1	1	11880	
П32	П30...П33	1КЖС18В7-5АIVК-Н-6	1	10700	
П33	П30...П33	1КЖС18В-5АIVК-Н-2	2	9780	
П34	П34...П37	3КЖС18ФВ⁴/₁₀-5АIV-Н-1	1	11900	
П35	П34...П37	3КЖС18ФВ⁷/₁₀-5АIV-Н-1	2	12050	
П36	П34...П37	3КЖС18ФВ10-5АIV-Н-1	1	11120	
П37	П34...П37	1КЖС18В10-7АIV-Н-2	3	10800	
		Снеговой район IV, 1,5кПа (150кгс/м²)			
П3	Альбом 7-КЖСИ.П2...П6	1КЖС18В-6АIVК-Н-1	2	9780	
П4	П2...П6	1КЖС18Г-6АIVК-Н-1	4	9780	
П6	П2...П6	1КЖС18Г-9АIV-Н-1	4	9780	
П7	П7...П11	1КЖС18Г-6АIVК-Н-2	10	9780	
П9	П7...П11	3КЖС18ФВ-10АIV-Н-1	1	10100	
П11	П7...П11	3КЖС18Ф-10АIV-Н-1	2	10100	
П12	П12...П16,П38	1КЖС18В4-9АIV-Н-1	1	10550	
П15	П12...П16,П38	1КЖС18В10-6АIVК-Н-1	3	10800	
П18	П17...П21	3КЖС18Ф4-10АIV-Н-1	1	10870	
П21	П17...П21	1КЖС18В4-9АIV-Н-4	3	10550	
П22	П22...П25	1КЖС18В4-6АIVК-Н-1	2	10550	
П23	П22...П25	1КЖС18В7-6АIVК-Н-1	1	10700	
П24	П22...П25	1КЖС18В7-6АIVК-Н-2	2	10700	
П25	П22...П25	1КЖС18В7-6АIVК-Н-3	1	10700	
П26	П26...П29	1КЖС18В7-6АIVК-Н-4	1	10700	
П27	П26...П29	1КЖС18В7-6АIVК-Н-5	1	10700	

окончание

Марка	Обозначение	Наименование	Кол.	Масса ед.кг	Примеч.
П30	Альбом 7-КЖСИ.П30...П33	1КЖС18В⁷/₁₀-6АIVК-Н-1	1	12050	
П31	П30...П33	1КЖС18В⁷⁰/₁₄-6АIVК-Н-1	1	11880	
П32	П30...П33	1КЖС18В7-6АIVК-Н-6	1	10700	
П33	П30...П33	1КЖС18В-6АIVК-Н-2	2	9780	
П34	П34...П37	3КЖС18ФВ⁴/₁₀-10АIV-Н-1	1	11900	
П35	П34...П37	3КЖС18ФВ⁷/₁₀-10АIV-Н-1	2	12050	
П36	П34...П37	3КЖС18ФВ10-10АIV-Н-1	1	11120	
П37	П34...П37	1КЖС18В10-9АIV-Н-2	3	10800	
		Для всех районов			
П1	1.465.1-14 Вып.3	1КЖС18Г-7АIV-Н	34	9780	
П2	Альбом 7-КЖСИ.П2...П6	3КЖС18Ф-7АIVК-Н-1	7	10100	
П5	П2...П6	2КЖС18Г-7АIV-Н-1	2	10350	
П8	П7...П11	1КЖС18В-7АIV-Н-1	6	9780	
П10	П7...П11	2КЖС18В-7АIV-Н-1	2	10350	
П13	П12...П16,П38	1КЖС18В7-7АIV-Н-1	2	10700	
П14	П12...П16,П38	1КЖС18В10-7АIV-Н-1	1	10800	
П16	П12...П16,П38	1КЖС18В4-7АIV-Н-1	3	10850	
П17	П17...П21	1КЖС18В4-7АIV-Н-2	2	10550	
П19	П17...П21	1КЖС18В14-7АIV-Н-2	1	10850	
П20	П17...П21	1КЖС18В4-7АIV-Н-3	1	10550	
П28	П26...П29	3КЖС18ФВ4-7АIVК-Н-1	2	10870	
П29	П26...П29	1КЖС18В7-7АIV-Н-2	2	10700	
П38	П12...П16,П38	2КЖС18В7-7АIV-Н-1	1	11270	
П39	1.465.1-14 Вып.3	2КЖС18Г-7АIV-Н	11	10350	
		Стаканы			
СШ1	1.494-24.81	СБ4Б-1	13	160	
СШ2	1.494-24.81	СБ7Б-1	13	320	
СШ3	1.494-24.81	СБ10Б-1	9	280	
СШ4	1.494-24.81	СБ14Б-1	3	460	
СШ5	1.494-24.81	СБ7Б-2	2	320	
СШ6	1.494-24.81	СБ14Б-2	5	460	
СШ7	1.494-24.81	СБ10Б-2	1	280	
	2.460-14 Вып.0	Изделие соединительное №1	184	0,4	
		Фундаменты			
ФОм19	Лист 31	ФОм19	2		
ФОм20	Лист 31	ФОм20	2		
ФОм21	Лист 31	ФОм21	2		
ФОм22	Лист 31	ФОм22	1		
ФОм23	Лист 31	ФОм23	1		
ФОм24	Лист 31	ФОм24	7		
ФОм25	Лист 31	ФОм25	1		
ФОм26	Лист 31	ФОм26	2		

Спецификация монолитной конструкции фундаментов ФОм 19... ФОм 26

	Обозначение	Наименование	Кол.	Примеч.
		ФОм 19		
		Сборочные единицы		
1	Лист 31	ФбАI ГОСТ 5781-82* ℓ=250	4	0,06кг
2	ГОСТ 24379.0-80, 24379.1-80	Болт 1.2М12х300 Вст3пс2	10	Прим. п.1
		Материалы		
		Бетон класса В7,5		0,05м³
		ФОм 20, ФОм 23		
		Сборочные единицы		
1	Лист 31	ФбАI ГОСТ 5781-82* ℓ=250	4	0,06кг
2	ГОСТ 24379.0-80, 24379.1-80	Болт 1.2М12х300 Вст3пс2	10	Прим. п.1
		Материалы		
		Бетон класса В7,5		0,09м³
		ФОм 21, ФОм 26		
		Сборочные единицы		
1	Лист 31	ФбАI ГОСТ 5781-82* ℓ=250	4	0,06кг
2	ГОСТ 24379.0-80, 24379.1-80	Болт 1.2М12х300 Вст3пс2	10	Прим. п.1
		Материалы		
		Бетон класса В7,5		0,108м³
		ФОм 22		
		Сборочные единицы		
1	Лист 31	ФбАI ГОСТ 5781-82* ℓ=250	4	0,06кг
2	ГОСТ 24379.0-80, 24379.1-80	Болт 1.2М12х300 Вст3пс2	10	Прим. п.1
		Материалы		
		Бетон класса В7,5		0,067м³
		ФОм 24, ФОм 25		
		Сборочные единицы		
1	Лист 31	ФбАI ГОСТ 5781-82* ℓ=250	5	0,06кг
2	ГОСТ 24379.0-80, 24379.1-80	Болт 1.2М12х300 Вст3пс2	10	Прим. п.1
		Материалы		
		Бетон класса В7,5		0,143м³
3	ГОСТ 8478-81	6Вр Т-200 / 3Вр Т-180 1140х4000 $\frac{Б5}{Б0}$		9,09кг/шт

Схему расположения плит покрытия фундаментов см. Лист 31

Привязан

Инв.№

ГИП	Корожавина		503-1-94.89 -КЖС	
Рук.гр.	Бокрышина			
Гл.спец.	Стрекнина		Автономное автотранспортное предприятие на 200 грузовых автомобилей с участком закрытого хранения	
Рук.гр.	Колкратова			
В.инж.	Сурьянова		Производственный корпус №1	Стадия: Р; Лист: 32; Листов: 6
Инжен.	Мерзлякова			
			Спецификация к схеме расположения плит покрытия, стаканов, фундаментов ФОм 19... ФОм 26	ГИПРОАВТОТРАНС Ленинградский филиал

Инв.№ подл. | Подпись и дата | Взам.инв.№

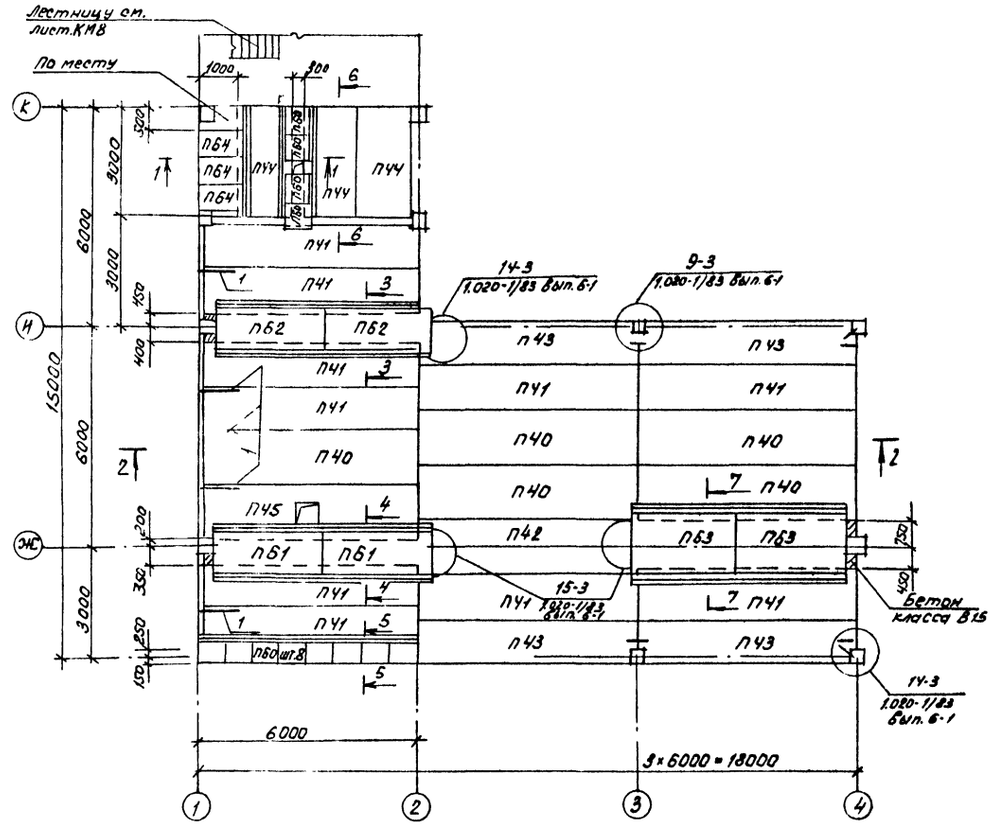

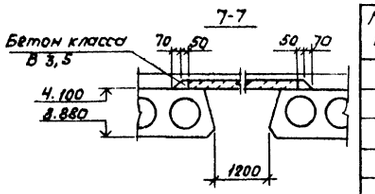

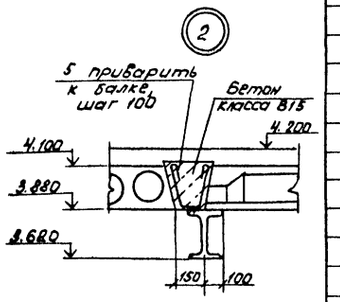

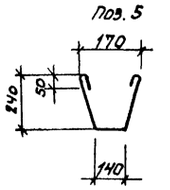

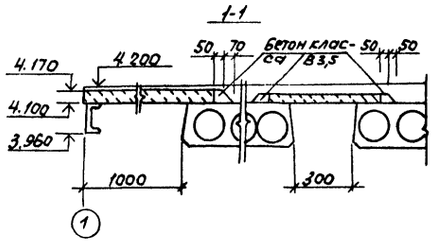

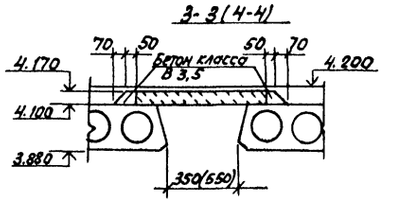

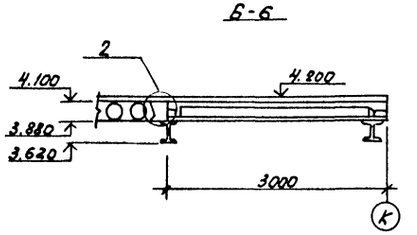

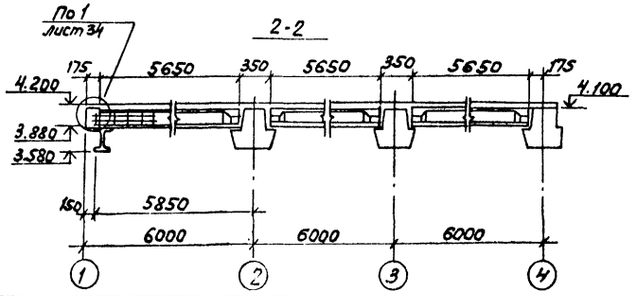

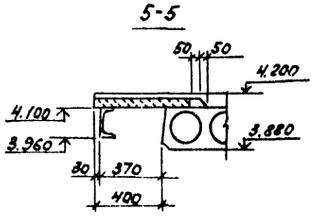

Спецификация к схеме расположения плит перекрытия

Марка, поз.	Обозначение	Наименование	Кол.	Масса ед, кг	Примечание
		Плиты			
П40	1.041.1-2 Вып. 1	ПК 56.15-8АтVт	11	2600	
П41	1.041.1-2 Вып. 1	ПК 56.12-9АтVт	22	2000	
П42	1.041.1-2 Вып. 1	ПК 56.15-8АтVт-2	1	2600	
П43	1.041.1-2 Вып. 1	ПК 56.12-9АтVт-1	4	2000	
П44	1.141-1 Вып. 61	ПК 30.15-8АтVт	3	1425	
П45	Альбом 7-КЖ.И.П45,П51...П55	ПРС 56.15-10АтVт-1	1	2890	
П46	1.041.1-2 Вып. 5	ПК 27.15-10АIIIт-3	4	1200	
П47	1.041.1-2 Вып. 5	ПК 27.15-10АIIIт	11	1300	
П48	1.041.1-2 Вып. 5	ПК 27.12-8АIIIт	4	900	
П49	1.041.1-2 Вып. 5	ПК 27.12-8АIIIт-2	4	900	
П50	1.141.-1 Вып. 66	ПК 60.12-8ВрIIт	4	2100	
П51	Альбом 7-КЖ.И.П45,П51...П55	ПРС 56.15-10АтVт-2	1	2890	
П52	П45,П51...П55	ПРС 56.15-10АтVт-3	1	2890	
П53	П45,П51...П55	ПРС 56.15-10АтVт-4	1	2890	
П54	П45,П51...П55	ПРС 56.15-10АтVт-5	1	2890	
П55	П45,П51...П55	ПРС 56.15-10АтVт-6	1	2890	
П56	П56...П58	ПРС 26.15-10Т-1	1	1500	
П57	П56...П58	ПРС 26.15-10Т-2	1	1500	
П58	П56...П58	ПРС 26.15-10Т-3	1	1500	
П59	1.141-1 Вып. 61	ПК 30.12-8АтVт	4	1080	
П60	3.006.1-2.87 Вып. 2	П3-5	40	50	
П61	3.006.1-2.87 Вып. 2	П5-5	6	410	
П62	3.006.1-2.87 Вып. 2	П7-3	10	610	
П63	3.006.1-2.87 Вып. 2	П14-3	4	1240	
П64	3.006.1-2.87 Вып. 2	П7д-3	9	150	
		Изделия соединительные			
МС11	1.020-1/83 Вып. 6-1	ф22АIГОСТ5781-82*, ℓ=540	2	1,61	
МС15	1.020-1/83 Вып. 6-1	ф16АIГОСТ5781-82*, ℓ=300	24	0,45	
МС18	1.020-1/83 Вып. 6-1	ф14АIГОСТ5781-82*, ℓ=350	48	0,41	
МС21	1.020-1/83 Вып. 6-1	-260×14ГОСТ19903-74*, ℓ=260	24	0,55	

1. Схему расположения колонн, ригелей см. лист 35.
2. Расход арматуры на поз. 5 учтен в спецификации на листе 36.

ГИП	Коржавина		503-1-74.89 КЖ
Рук.бр.	Бояршинов		Автономное автотранспортное предприятие на 200 грузовых автомобилей с частично закрытой стоянкой
Гл.спец.	Стрехнин		
Рук.гр.	Шайхратова		Производственный корпус №1 — Стадия: РП; Лист: 33; Листов:
Вед.инж.	Кирьянова		
Привязан			Схема расположения плит перекрытия венткамеры на отм. 4.200
Инв.№			ГИПРОАВТОТРАНС Новосибирский филиал

Копировал [signature] Формат А2

Согласовано: Рук. гр. ОВ Чистякова; Взам. инв.№; Подпись и дата; Инв.№ подл.

Альбом 3

Лестница, см. лист КМ-8

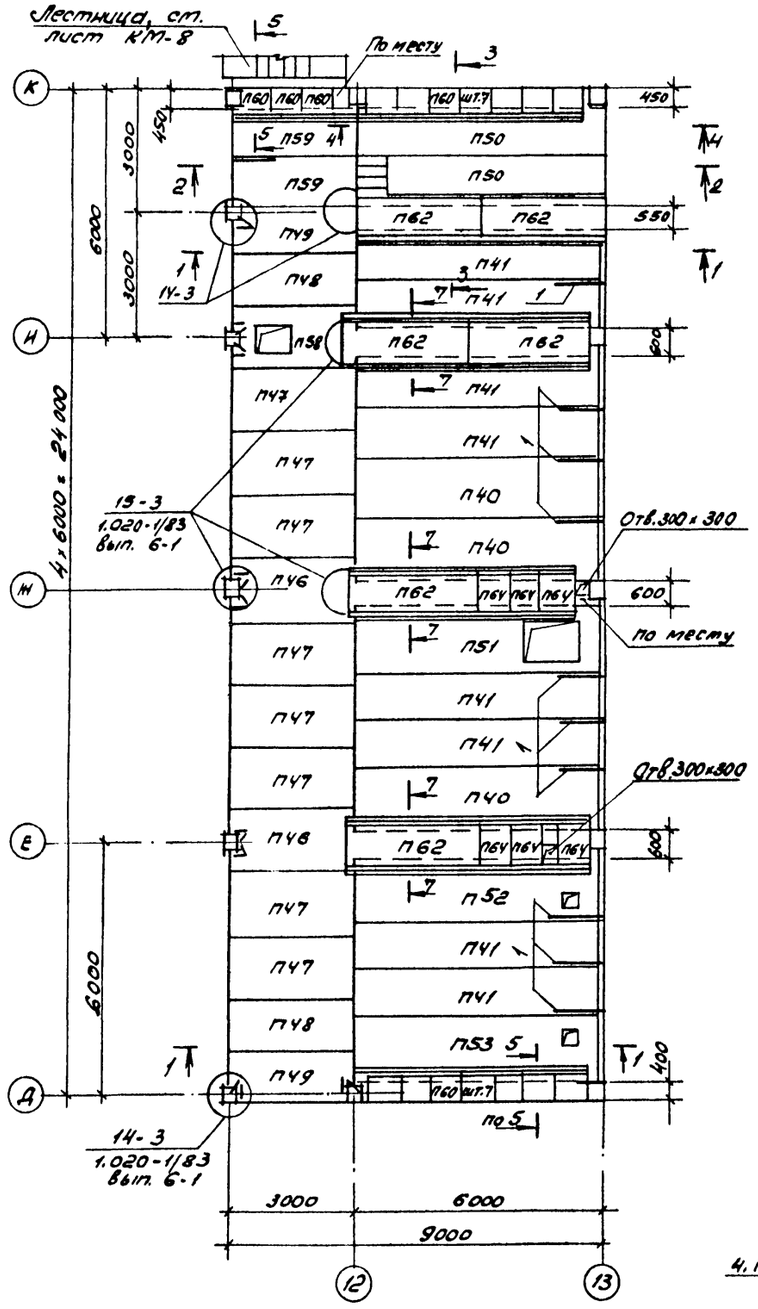

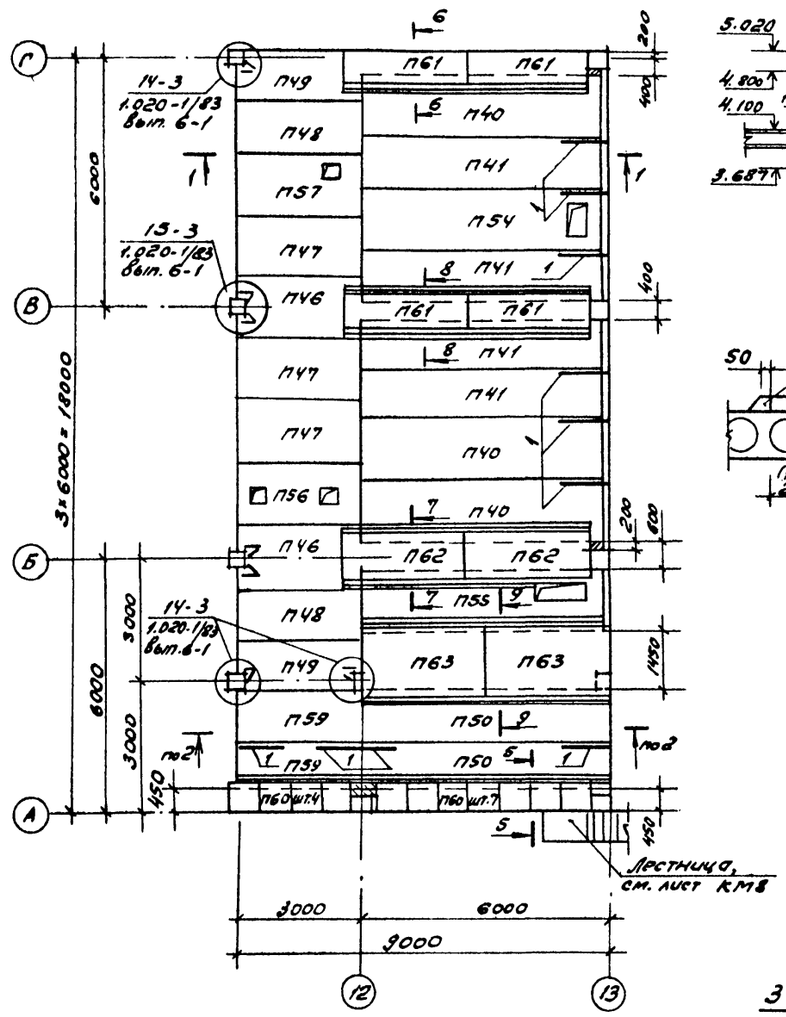

4-4

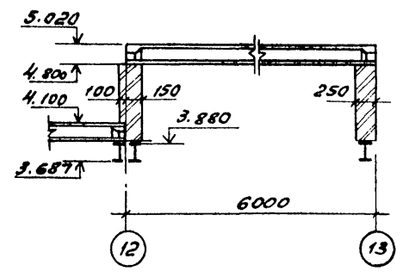

5-5(6-6)

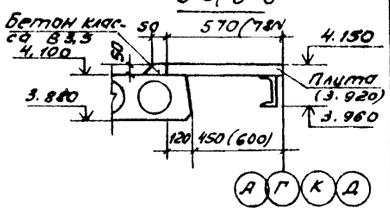

7-7(8-8)

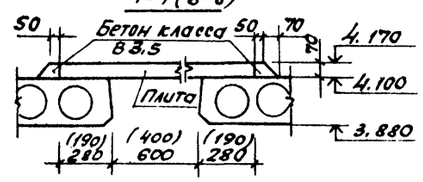

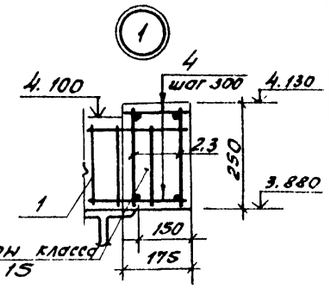

9-9

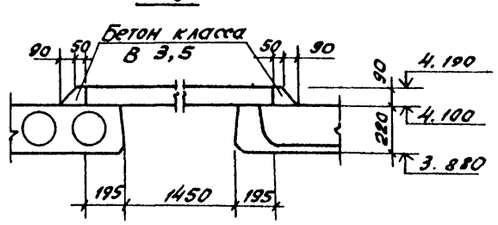

2-2

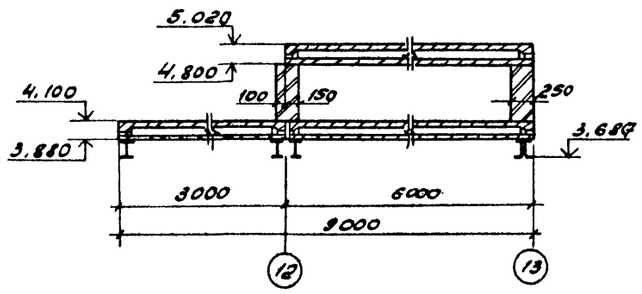

3-3

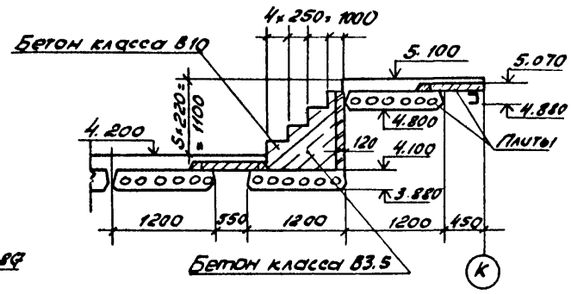

1-1

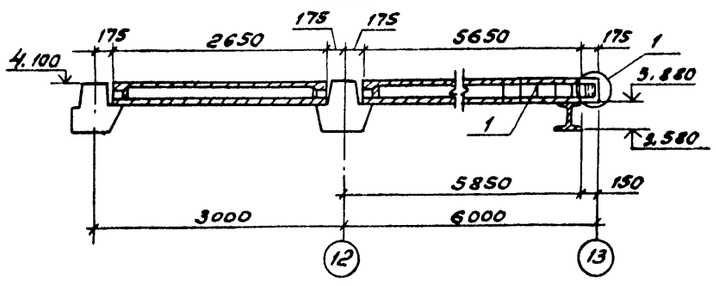

1. Схему расположения балок, колонн см. лист 35.
2. Спецификацию к схеме расположения плит перекрытия см. лист 33.
3. Швы между плитами заделать бетоном класса В15.
4. Заделки по месту выполнить сеткой 5ВрI-100-1040 длиной 2000, 5ВрI-100 весом 7,2 кг. Бетоном класса В15 V=0,1 м³.
5. Полезная нагрузка от оборудования принята 500 кгс/м².

ГИП	Коржавина		
Рук. бр.	Боршинов		
Гл. спец.	Стрехнин		
Рук. гр.	Шайхатова		
Вед. инж.	Кирьянова		

Привязан

Инв. №

503-1-74.89 - КЖ

Автономное автотранспортное предприятие на 200 грузовых автомобилей с частично закрытой стоянкой

Производственный корпус №1

Стадия	Лист	Листов
РП	34	

Схемы расположения плит перекрытия венткамер на отм. 4.200

ГИПРОАВТОТРАНС Новосибирский филиал

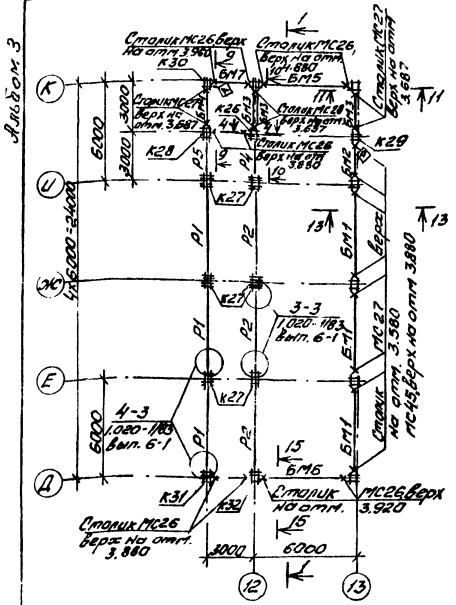

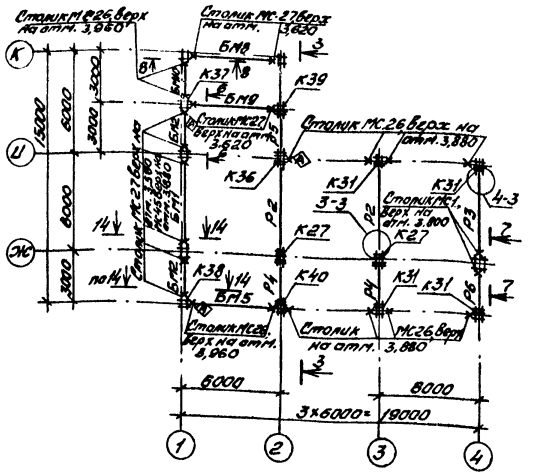

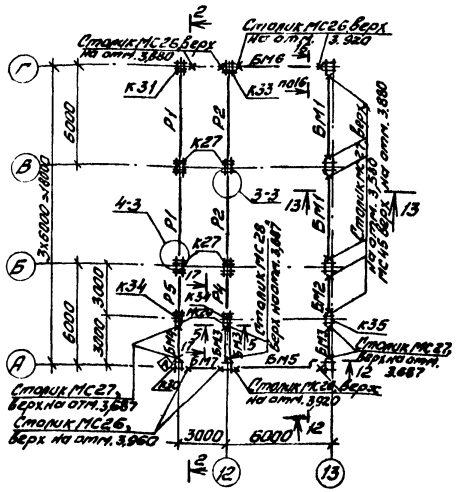

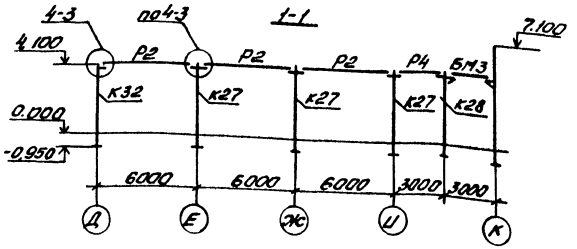

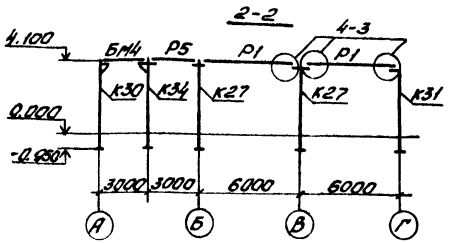

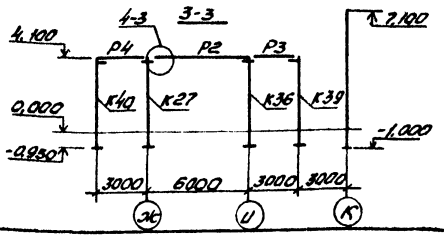

1. Сечения 4-4...17-17 см. лист 36

Спецификация к схеме расположения ригелей колонн, балок, столиков. (начало)

Марка, поз.	Обозначение	Наименование	Кол.	Масса ед, кг	Примечание
		Колонны			
К27	1.020-1/83 вып.2-1	1КД3-42	12	1170	
К28	Альбом 7-кж.и.к28...к36	1К03-42-1	2	1153	
К29	К28...К36	1К3-42-1	1	1136	
К30	К28...К36	1К3-42-2	2	1136	
К31	К28...К36	1К03-42-2	6	1153	
К32	К28...К36	1К03-42-3	1	1153	
К33	К28...К36	1К03-42-4	1	1153	
К34	К28...К36	1К03-42-5	2	1153	
К35	К28...К36	1К3-42-3	1	1136	
К36	К28...К36	1КД3-42-1	1	1170	
К37	К37...К40	1К3-42-4	1	1136	
К38	К37...К40	1К3-42-5	1	1136	
К39	К37...К40	1К03-42-6	1	1153	
К40	К37...К40	1К03-42-7	1	1153	
		Ригели			
Р1	1.020-1/83 вып.3-1	РОП4.57-30	5	2070	
Р2	1.020-1/83 вып.3-1	РДП4.57-60 Ат V	7	2600	
Р3	1.020-1/83 вып.3-1	РОП4.56-30	1	2350	
Р4	1.020-1/83 вып.3-1	РДП4.27-60	4	1180	
15	1.020-1/83 вып.3-1	РОП.4.27-40	3	940	
Р6	1.020-1/83 вып.3-1	РОП.4.26-40	1	1050	
		Балки металлические			
БМ1	без. черт.	I30Ш3 ГОСТ26020-83 / ВСт3сп5-1,ТУ-1-3023-80 ℓ=5670	6	387,3	
БМ2	без черт.	I30Ш3 ГОСТ26020-83 / ВСт3сп5-1,ТУ-1-3023-80 ℓ=3670	4	250,7	
БМ3	без черт.	I20Ш1 ГОСТ26020-83 / ВСт3сп5-1,ТУ-1-3023-80 ℓ=2420	7	74,1	
БМ4	без черт.	I20Ш1 ГОСТ26020-83 / ВСт3сп5-1,ТУ-1-3023-80 ℓ=2520	2	77,1	
БМ5	без черт.	С18 ГОСТ8240-72* / ВСт3пс8-1,ТУ-1-3023-80 ℓ=5370	3	87,5	
БМ6	без черт.	С18 ГОСТ8240-72* / ВСт3пс8-1,ТУ-1-3023-80 ℓ=5420	2	88,4	
БМ7	без. черт.	С14 ГОСТ8240-72* / ВСт3кп2 ГОСТ380-88* ℓ=2620	2	32,2	
БМ8	без черт.	I26Ш2 ГОСТ26020-83 / ВСт3сп5-1,ТУ-1-3023-80 ℓ=5370	1	264,2	
БМ9	без черт.	I26Ш2 ГОСТ26020-83 / ВСт3сп5-1,ТУ-1-3023-80 ℓ=5520	1	271,6	
БМ10	без. черт.	С14 ГОСТ8240-72* / ВСт3кп2 ГОСТ380-88 ℓ=2450	1	30,1	

ГИП	Коржавина	
Рук.бр.	Боярщинов	
Гл.спец.	Отрехнина	
Рук.гр.	Шайхратова	
Вед.инж.	Кирьянова	

503-1-74.89 КЖС

Автономное автотранспортное предприятие на 200 грузовых автомобилей с частично закрытой стоянкой

Производственный корпус №1

Стадия	Лист	Листов
РП	35	

Схемы расположения колонн, ригелей, балок, столиков, венткомер на отм. 4.200

ГИПРОАВТОТРАНС Новосибирский филиал

Привязан

Инв №

Взам. инв. | Подп. и дата | Инв. № подл.

Альбом 3

4-4 (5-5)

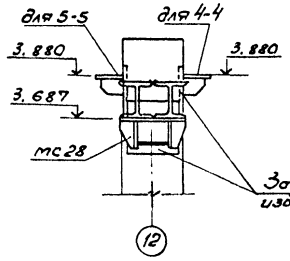

6-6

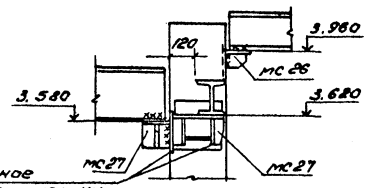

17-17

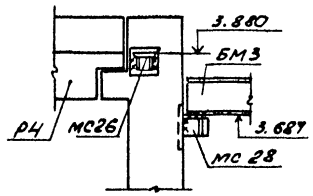

7-7

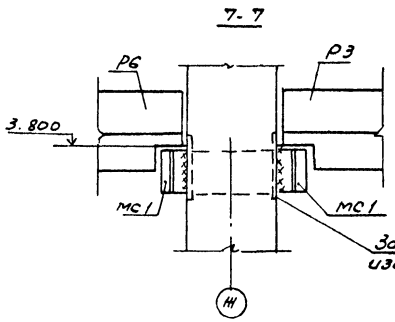

8-8

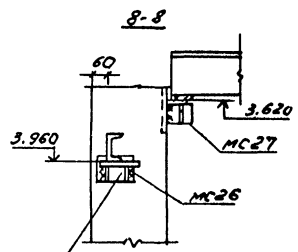

9-9 (10-10)

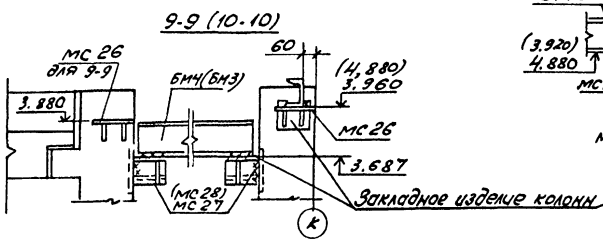

11-11 (12-12)

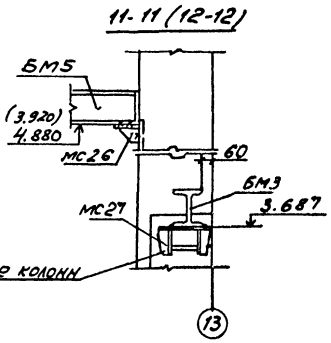

13-13 (14-14)

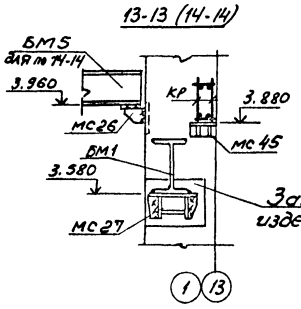

15-15(16-16)

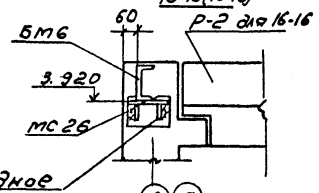

Спецификация к схеме расположения ригелей колонн, балок, столиков (окончание)

Марка поз.	Обозначение	Наименование	Кол.	Масса ед., кг	Примечание
		Столики			
мс26	1.020-1/83 Вып.7-1	мс26	32	3,2	
мс27	1.020-1/83 Вып.7-1	мс27	32	11,26	
мс28	1.020-1/83 Вып.7-1	мс28	4	12,66	
мс45	1.020-1/83 Вып.7-1	мс45	20	2,76	
мс1	503-1-74.89 КЖ.Н.МС1	мс1	2	22,42	
		Изделия арматурные			
1	Альбом 7- КЖ.Н.КР7..КР9	Каркас КР7	15		
2	КР7..КР9	КР8	8		
3	КР7..КР9	КР9	6		
4	без черт.	ФВАI ГОСТ 5781-82*, ℓ=150	320	0,06	
5		ФВАI ГОСТ 5781-82*, ℓ=750	56	0,3	

1. Схемы расположения колонн, балок, столиков см. лист 35.
2. Сварку производить по ГОСТ 14098-85. Высота шва $h_{шв}$ = 10 мм по ГОСТ 5264-80.

ГИП	Кортавин		503-1-74.89 -КЖ		
Рук. Б.Р.	Боршинов		Автономное автотранспортное предприятие на 200 грузовых автомобилей с частично закрытой стоянкой		
Гл.спец.	Стрекнин		Производственный корпус N1	Стадия	Лист	Листов
Рук. гр.	Шайхатова			РП	36	
Вед.инж.	Кирьянова		Схемы расположения колонн, ригелей балок, столиков вентшахт на отм. 4,200. Сечения 4-4...17-17.	ГИПРОАВТОТРАНС Новосибирский филиал		

Привязан

Инв. №

Инв. № подл. | Подпись и дата | Взам. инв. №

Альбом 3

Схема расположения стеновых панелей по оси А

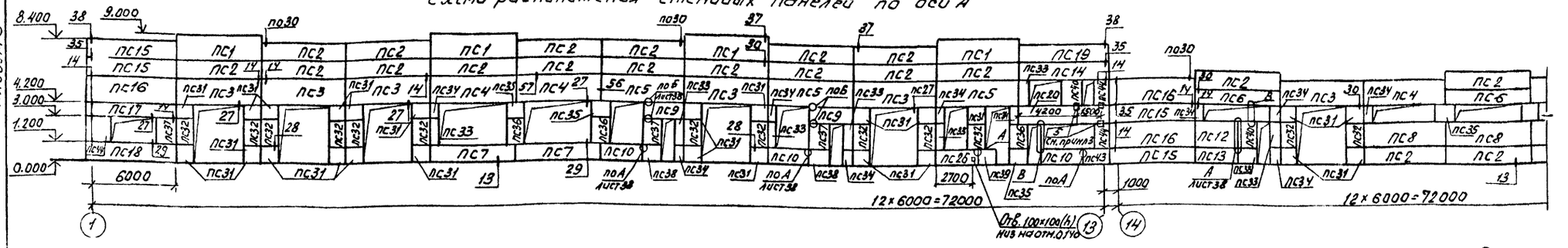

Схема расположения стеновых панелей по оси 1

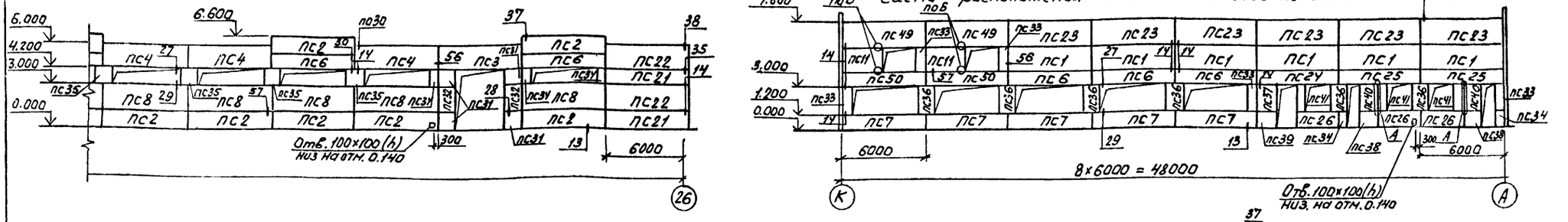

Схема расположения стеновых панелей по оси К

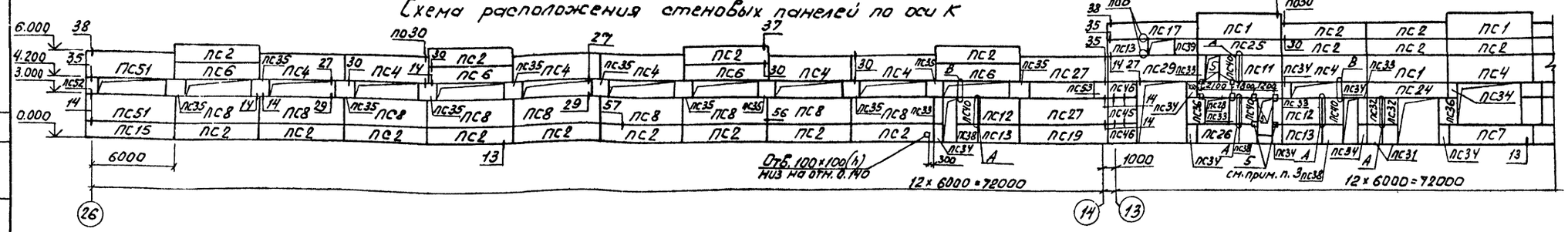

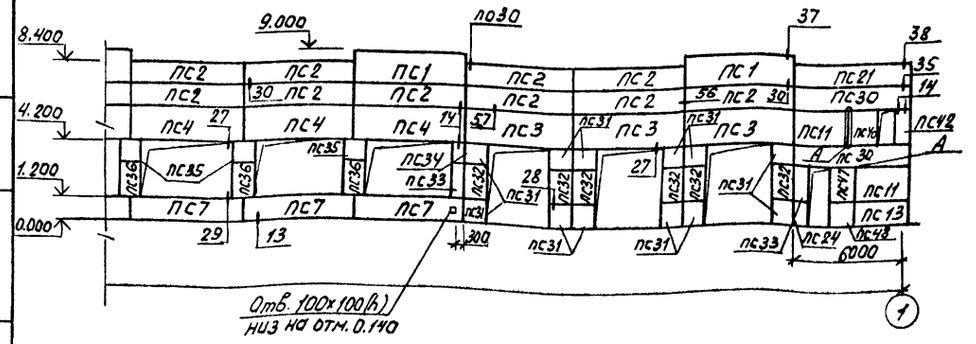

1. Узлы, замаркированные на данном листе, кроме оговоренных, смотри серию 1.030.1-1 вып. 3-3.
2. Спецификацию к схемам расположения стеновых панелей смотри лист 38,39.
3. Поз. 5 заложить при монтаже панелей для крепления металлических лестниц см. лист КМ-8.
4. Узлы „А, Б, В" см. лист 38.

ГИП	Коржавина		503-1-74.89 -КЖ
Рук. бр.	Бояршинов		Автономное автотранспортное предприятие на 200 грузовых автомобилей с частично закрытой стоянкой
Гл. спец.	Стрехнин		
Рук. гр.	Шайхратова		
Вед. инж.	Кирьянова		Производственный корпус №1
Инж.	Голубцова		Стадия: РП; Лист: 37; Листов:
Привязан			Схемы расположения стеновых панелей
Инв. №			ГИПРОАВТОТРАНС Новосибирский филиал

Согласовано: Гл. спец. ВК Кучумова

Инв. № подл. | Подпись и дата | Взам. инв. №

Копировал

Формат А2

Альбом 3

Схема расположения стеновых панелей по оси 26

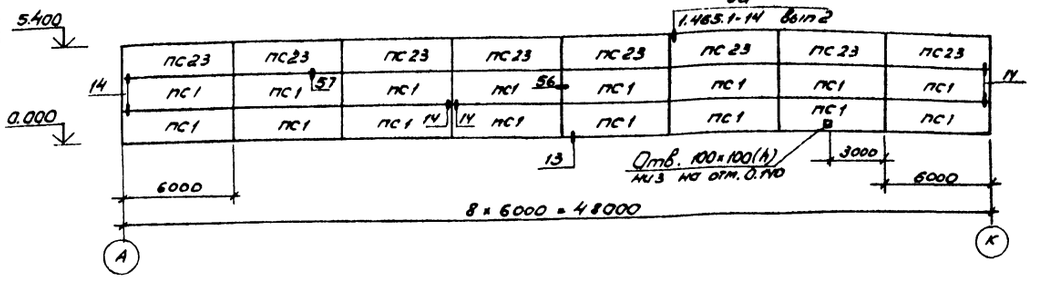

Схема расположения стеновых панелей по оси 13

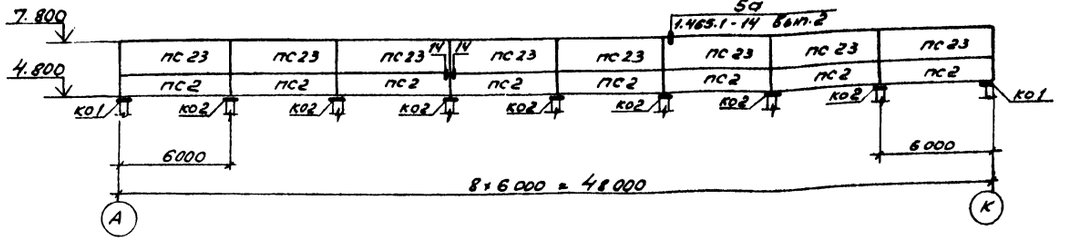

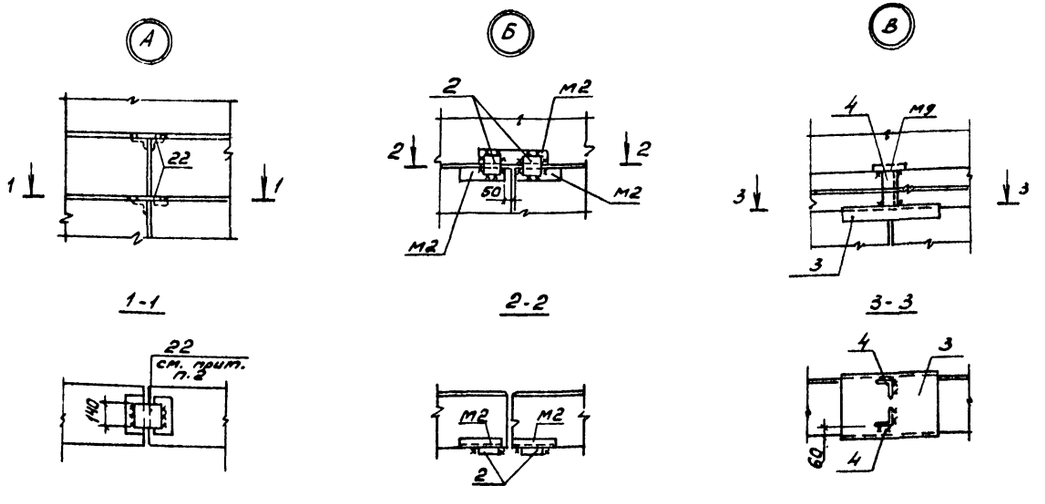

Спецификация к схемам расположения стеновых панелей (начало)

Марка, поз.	Обозначение	Наименование	Кол.	Масса ед., кг	Примечание
		Панели			
		t = -30°C			
ПС1	1.030.1-1 Вып. 1-1	ПС60.18.2,5-2Л-31	31	3190	
ПС2	1.030.1-1 Вып. 1-1	ПС60.12.2,5-3Л-31	63	2120	
ПС3	Альбом 7 - КЖ.Ч.ПС3, ПС5	ПС60.18.2,5-2Л-1	10	3190	
ПС4	1.030.1-1 Вып. 1-1	ПС60.18.2,5-2Л-37	17	3190	
ПС5	Альбом 7 - КЖ.Ч.ПС3, ПС5	ПС60.18.2,5-2Л-2	3	3190	
ПС6	1.030.1-1 Вып. 1-1	ПС60.12.2,5-3Л-37	11	2120	
ПС7	1.030.1-1 Вып. 1-1	ПС60.12.2,5-3Л-36	11	2120	
ПС8	1.030.1-1 Вып. 1-1	ПС60.18.2,5-2Л-36	16	3190	
ПС9	Альбом 7 - КЖ.Ч.ПС9...ПС12,ПС15	ПС30.12.2,5-6Л-1	2	1060	
ПС10	ПС9...ПС12,ПС26	ПС30.12.2,5-6Л-2	3	1060	
ПС11	ПС9...ПС12,ПС26	ПС30.18.2,5-6Л-1	5	1600	
ПС12	ПС9...ПС12,ПС26	ПС30.18.2,5-6Л-2	3	1600	
ПС13	ПС13,ПС14,ПС28	ПС30.12.2,5-6Л-3	5	1060	
ПС14	ПС13,ПС14,ПС28	ПС60.12.2,5-3Л-1	1	2120	
ПС15	1.030.1-1 Вып. 1-1	ПС63.12.2,5-3Л-2-31	5	2230	
ПС16	1.030.1-1 Вып. 1-1	ПС63.18.2,5-2Л-2-31	3	3350	
ПС17	Альбом 7 - КЖ.Ч.ПС17,ПС18,ПС20	ПС63.12.2,5-3Л-2-1	2	2230	
ПС18	ПС17,ПС18,ПС20	ПС63.12.2,5-3Л-2-2	1	2230	
ПС19	1.030.1-1 Вып. 1-1	ПС65,5.12.2,5-3Л-1-31	2	2320	
ПС20	Альбом 7 - КЖ.Ч.ПС17,ПС18,ПС20	ПС65,5.18.2,5-2Л-1-1	1	3490	
ПС21	1.030.1-1 Вып. 1-1	ПС63.12.2,5-3Л-1-31	3	2230	
ПС22	1.030.1-1 Вып. 1-1	ПС63.18.2,5-2Л-1-31	2	3190	

1. Сварку производить электродами типа Э42 по ГОСТ 9467-75.
2. Поз. 22 приварить к панели до монтажа.

Привязан

Инв. №

ГИП	Кортавина		503-1-74.89 - КЖ
Рук. бр.	Боярилина		Автономное автотранспортное предприятие на 200 грузовых автомобилей с частично закрытой стоянкой
Гл. спец.	Стрехнин		Производственный корпус № 1
Рук. гр.	Шайхратов		Стадия: РП; Лист: 38; Листов:
Вед. инж.	Кирьянова		Схемы расположения стеновых панелей по осям 26, 13. Узел А, Б, В.
Инж.	Голубцова		ГИПРОАВТОТРАНС Новосибирский филиал

Инв. № подл. | Подпись и дата | Взам. инв. №

Альбом 3

Спецификация к схеме расположения стеновых панелей (продолжение)

Марка, поз	Обозначение	Наименование	Кол.	Масса ед, кг	Примечание
пс23	Альбом 7- кж.и.пс23...пс25	пс60.18.2,5-2.л-3	22	3190	
пс24	пс23...пс25	пс60.12.2,5-3.л-2	2	2120	
пс25	пс23...пс25	пс60.12.2,5-3.л-3	3	2120	
пс26	пс9...пс12,пс25	пс30.12.2,5-6.л-4	5	1060	
пс27	1.030.1-1 вып. 1-1	пс65.5.18.2,5-2.л-2-37	2	3490	
пс28	Альбом 7- кж.и.пс13,пс14,пс28	пс60.12.2,5-3.л-4	1	2120	
пс29	пс29,пс30	пс63.18.2,5-2.л-2-1	1	3350	
пс30	пс29,пс30	пс63.12.2,5-3.л-2-3	2	2230	
пс31	пс31...пс34, пс37...пс41,пс50	2пс12.12.2,5-л-1	43	420	
пс32	пс31...пс34, пс37...пс41,пс50	2пс12.18.2,5-л-1	23	630	
пс33	пс31...пс34, пс37...пс41,пс50	2пс6.18.2,5-л-1	19	320	
пс34	пс31...пс34, пс37...пс41,пс50	2пс6.12.2,5-л-1	26	210	
пс35	1.030.1-1 вып. 1-1	2пс.12.12.2,5-л-59	21	420	
пс36	1.030.1-1 вып. 1-1	2пс12.18.2,5-л-59	14	630	
пс37	Альбом 7- кж.и. пс31...пс34, пс37...пс41,пс50	2пс15.18.2,5-л-1	4	790	
пс38	пс31...пс34, пс37...пс41,пс50	2пс15.12.2,5-л-1	8	530	
пс39	пс31...пс34, пс37...пс41,пс50	2пс15.12.2,5-л-2	3	420	
пс40	пс31...пс34, пс37...пс41,пс50	2пс15.18.2,5-л-2	9	630	
пс41	пс31...пс34, пс37...пс41,пс50	2пс6.18.2,5-л-2	3	320	
пс42	пс42...пс48, пс52,пс53	2пс9.18.2,5-л-1	1	470	
пс43	пс42...пс48, пс52,пс53	2пс20,3.12.2,5-л-1	1	710	
пс44	пс42...пс48 пс52,пс53	2пс11,3.18.2,5-л-1	3	590	
пс45	пс42...пс48, пс52,пс53	2пс20,3.18.2,5-л-1	1	1070	
пс46	пс42...пс48, пс52,пс53	2пс20,3.12.2,5-л-2	2	710	
пс47	пс42...пс48, пс52,пс53	2пс18.18.2,5-л-1	1	940	
пс48	пс42...пс48, пс52,пс53	2пс18.12.2,5-л-1	1	620	
пс49	пс3,пс4,пс49	пс60.18.2,5-2.л-4	2	3190	
пс50	пс31...пс34, пс37...пс41,пс50	пс60.12.2,5-3.л-5	2	2120	
пс51	1.030.1-1 вып. 1-1	пс63.12.2,5-3.л-2-37	2	2230	
пс52	Альбом 7- кж.и.пс42...пс48, пс52,пс53	2пс9.12.2,5-л-1	1	320	
пс53	пс42...пс48 пс52,пс53	2пс11,3.12.2,5-л-1	1	400	
		Консоли опорные			
К01	1.030.1-1 вып. 4-1	ТК3	2	17,6	
К02	1.030.1-1 вып. 4-1	РК3	7	13,3	
3	лист 38	[27 ГОСТ 8240-72*, ℓ=500	3	13,6	
5	лист 37	I 27 ГОСТ 8239-72*, ℓ=300	11	9,45	
		t=-40°c			
пс1	1.030.1-1 вып. 1-1	пс60.18.3,0-2.л-31	31	3760	
пс2	1.030.1-1 вып. 1-1	пс60.12.3,0-3.л-31	63	2510	
пс3	Альбом 7- кж.и.пс3,пс5	пс60.18.3,0-2.л-1	10	3760	
пс4	1.030.1-1 вып. 1-1	пс60.18.3,0-2.л-37	17	3760	
пс5	Альбом 7- кж.и.пс3,пс5	пс60.18.3,0-2.л-2	3	3760	
пс6	1.030.1-1 вып. 1-1	пс60.12.3,0-3.л-37	11	2510	
пс7	1.030.1-1 вып. 1-1	пс60.12.3,0-3.л-36	11	2510	

(продолжение)

Марка, поз.	Обозначение	Наименование	Кол.	Масса ед, кг	Примечание
пс8	1.030.1-1 вып. 1-1	пс60.18.3,0-2.л-36	16	3760	
пс9	Альбом 7 - кж.и.пс9...пс12,26	пс30.12.3,0-6.л-1	2	1250	
пс10	пс9...пс12,пс26	пс30.12.3,0-6.л-2	3	1250	
пс11	пс9...пс12,пс26	пс30.18.3,0-6.л-1	5	1890	
пс12	пс9...пс12,пс26	пс30.18.3,0-6.л-2	3	1890	
пс13	пс13,пс14,пс28	пс30.12.3,0-6.л-3	5	1250	
пс14	пс13,пс14,пс28	пс60.12.3,0-3.л-1	1	2510	
пс15	1.030.1-1 вып. 1-1	пс63,5.12.3,0-3.л-2-31	5	2660	
пс16	1.030.1-1 вып. 1-1	пс63,5.18.3,0-2.л-2-31	3	3990	
пс17	Альбом 7- кж.и.пс17,пс18,пс20	пс63,5.12.3,0-3.л-2-1	2	2660	
пс18	пс17,пс18,пс20	пс63,5.12.3,0-2.л-2-2	1	2660	
пс19	1.030.1-1 вып. 1-1	пс66.12.3,0-3.л-1-31	2	2770	
пс20	Альбом 7- кж.и.пс17,пс18,пс20	пс66.18.3,0.2.л-1-1	1	4140	
пс21	1.030.1-1 вып. 1-1	пс63,5.12.3,0-3.л-1-31	3	2660	
пс22	1.030.1-1 вып. 1-1	пс63,5.18.3,0-2.л-1-31	2	3990	
пс23	Альбом 7 - кж.и.пс23...пс25	пс60.18.3,0-2.л-3	22	3760	
пс24	пс23...пс25	пс60.12.3,0-3.л-2	2	2510	
пс25	пс23...пс25	пс60.12.3.0-2.л-3	3	2510	
пс26	пс9...пс12,пс26	пс30.12.3.0-6.л-4	5	1250	
пс27	1.030.1-1 вып. 1-1	пс66.18.3,0-2.л-2.37	2	4140	
пс28	Альбом 7- кж.и.пс13,пс14,пс28	пс60.12,3,0-3.л-4	1	2510	
пс29	пс29, пс30	пс63,5.18.3,0-2.л-2-1	1	3990	
пс30	пс29,пс30	пс63,5.12.3,0-3.л-2-3	2	2660	
пс31	пс31...пс34, пс37...пс41,пс50	2пс12.12.3,0-л-1	43	500	
пс32	пс31...пс34, пс37...пс41,пс50	2пс12.18.3,0-л-1	23	750	
пс33	пс31...пс34, пс37...пс41,пс50	2пс6.18.3,0-л-1	19	370	
пс34	пс31...пс34, пс37...пс41,пс50	2пс6.12.3,0-л-1	26	250	
пс35	1.030.1-1 вып. 1-1	2пс12.12.3,0-л-59	21	500	
пс36	1.030.1-1 вып. 1-1	2пс12.18.3,0-л-59	14	750	
пс37	Альбом 7- кж.и. пс31...пс34, пс37...пс41,пс50	2пс15.18.3,0-л-1	4	930	
пс38	пс31...пс34, пс37...пс41,пс50	2пс15.12.3,0-л-1	8	620	
пс39	пс31...пс34, пс37...пс41,пс50	2пс15.12.3,0-л-2	3	620	
пс40	пс31...пс34, пс37...пс41,пс50	2пс15.18.3,0-л-2	9	930	
пс41	пс31...пс34, пс37...пс41,пс50	2пс6.18.3,0-л-2	3	370	
пс42	пс42...пс48, пс52,пс53	2пс9,3.18.3,0-л-1	1	580	
пс43	пс42...пс48, пс52,пс53	2пс21.12.3,0-л-1	1	870	
пс44	пс42...пс48, пс52,пс53	2пс12.18.3,0-л-2	3	750	
пс45	пс42...пс48 пс52,пс53	2пс21.18.3,0-л-1	1	1310	
пс46	пс42...пс48 пс52,пс53	2пс21.12.3,0-л-2	2	870	
пс47	пс42...пс48, пс52,пс53	2пс18,3.18.3,0-л-1	1	1120	
пс48	пс42...пс48 пс52,пс53	2пс18,3.12.3,0-л-1	1	750	
пс49	пс3,пс4,пс49	пс60.18.3,0-2.л-4	2	3760	
пс50	пс31...пс34, пс37...пс41,пс50	пс60.12.3,0-3.л-5	2	2510	
пс51	1.030.1-1 вып. 1-1	пс63,5.12.3,0-3.л-2-37	2	2660	

(окончание)

Марка, поз.	Обозначение	Наименование	Кол.	Масса ед, кг	Примечание
пс52	Альбом 7 - кж.и.пс42...пс48 пс52,пс53	2пс9.3.12.3,0-л-1	1	390	
пс53	пс42...пс48 пс52,пс53	2пс12.12.3,0-л-1	1	500	
		Консоли опорные			
К01	1.030.1-1 вып. 4-1	ТК2	2	20,1	
К02	1.030.1-1 вып. 4-1	РК2	7	15,6	
3	лист 38	[33, ГОСТ 8240-72*, ℓ=500	3	18,3	
5	лист 37	I 33, ГОСТ 8239-72*, ℓ=300	11	12,72	
		Изделия соединительные			
1	1.030.1-1.4-1-120	Т3	439	0,4	
19	1.030.1-1.3-2-514	лист 8×80×140 ГОСТ 19903-74*	227	0,7	
20	1.030.1-1.4-1-140	Т8	202	0,5	
22	1.030.1-1.3-2-515	лист 8×140×140 ГОСТ 19903-74*	114	1,23	
МС3	1.465.1-14.2-002	МС3	48	0,8	
2	лист 38	лист 8×100×140 ГОСТ 19903-74*	12	0,9	
4	лист 38	L75×6, ГОСТ 8509-86, ℓ=1200	6	8,27	

1. Схемы расположения стеновых панелей см. лист 37, 38

Привязан

Инв. №

ГИП	Коржавина	
Рук.бр.	Бояршинов	
Гл.спец.	Стрехнин	
Рук.гр.	Шайхратова	
Вед.инж.	Кирьянова	
Инж.	Голубцова	

503-1-74.89 -кж

Автономное автотранспортное предприятие на 200 грузовых автомобилей с частично закрытой стоянкой

Производственный корпус №1

Стадия	Лист	Листов
РП	39	

Спецификация к схемам расположения стеновых панелей

ГИПРОАВТОТРАНС Новосибирский филиал

Копировал

Формат А2

Инв. № подл. | Подпись и дата | Взам. инв. №

Альбом 3

Ведомость рабочих чертежей основного комплекта, КМ

Лист	Наименование	Примечания
1	Общие данные (начало)	
2	Общие данные (продолжение)	
3	Общие данные (продолжение)	
4	Общие данные (продолжение)	
5	Общие данные (окончание)	
6	Схема расположения путей подвесного транспорта	
7	Схемы расположения балок, стоек площадки на отм. 2.200 и сетчатой перегородки	
8	Лестницы. Сечения 1-1... 5-5.	

Ведомость прилагаемых ссылочных документов

Обозначение	Наименование	Примечан.
	Ссылочные документы	
1.450.3-3 вып.0.1 часть 1,2	Стальные лестницы, площадки, стремянки и ограждения	
1.465.1-14 вып.6 чертежи КМ	Железобетонные плиты-обшивки КНС размером 3×18м для покрытий одноэтажных зданий	
1.431-10 вып.2,3	Перегородки консольные сетчатые стальные	

Типовой проект разработан в соответствии с действующими нормами и правилами и предусматривает мероприятия, обеспечивающие взрывную, взрывопожарную и пожарную безопасность при эксплуатации здания.

Главный инженер проекта Кор. Кортовинов В.С.

Общие указания

1. За относительную отм. 0.000 принят уровень чистого пола производственного корпуса, соответствующий абсолютной отм. [ ]
Относительная отм. 0.000 чистого пола производственного корпуса ниже относительной отм. 0.000 чистого пола 1 этажа административного корпуса на 900 мм.
2. При расчете и подборе конструкций учтены следующие нагрузки:
- вес снегового покрова для географического района III - 1,0 кПа (100 кг/м²) (основное решение) IV - 1,5 кПа (150 кг/м²).
- скоростной напор ветра (тип местности Б) для географического района I - 0,23 кПа (23 кг/м²) (основное решение), II - 0,3 кПа (30 кг/м²).
- расчетная температура наружного воздуха -30°С (основное решение), -40°С
- расчётная сейсмичность не более 6 баллов.
3. Проектирование стальных конструкций выполнено в соответствии с требованиями СНиП I-23-81.
4. Конструкции сварные. Сварку производить электродами типа Э42 по ГОСТ 9467-75. Монтаж конструкций производить на болтах нормальной точности и на сварке. Болты плотно затянуть и нарезку расчеканить.
5. Все стальные конструкции прогрунтовать на заводе-изготовителе с последующей окраской масляной краской за 2 раза по ГОСТ 8292-85.
6. Монтаж конструкций производить в соответствии со СНиП 3.03.01-87.

Привязан

Инв. №

ГИП	Кортовинов	
Рук. бр.	Воронцов	
Н. контр.	Стрехнин	
Гл. спец.	Стрехнин	
Рук. гр.	Шайхатаров	
Архитект.	Кирьянова	
Инж.	Голубцова	

503-1-74.89 КМ

Автономное автотранспортное предприятие на 200 грузовых автомобилей с частично закрытой стоянкой

Производственный корпус №1

Стадия	Лист	Листов
РП	1	8

Общие данные (начало)

ГИПРОАВТОТРАНС Новосибирский филиал

Инв. № подл. | Подпись и дата | Взам. инв. №

Альбом 3

Вид профиля и ГОСТ, ТУ	Марка металла и ГОСТ	Обозначение и размер профиля мм	№ п.п.	Код: Марки металла	Код: вида профиля	Код: размера профиля	Количество, шт	Длина, мм	Масса металла по элементам конструкции: Код элемента конструкций: подвесного оборудования	балки площадки	стойки площадки	элементы лестниц			Общая масса, т	Масса потребности в металле по кварталам (заполняется изготовителем), т: I	II	III	IV	Заполняется ВЦ
1	2	3	4	5	6	7	8	9	526235	526233	526233	526392								
Балки двутавровые для монорельсов ТУ14-2-427-80	ВСт3Гпс5 ГОСТ 380-88	I 30м	1						12,65						12,65					
	Итого:		2	087018					12,65						12,65					
Всего профиля:			3		092500				12,65						12,65					
Сталь горячекатаная. Швеллеры ГОСТ 8240-72*	ВСт3пс6 ГОСТ 380-88	[24	4							0,373					0,373					
	Итого:		5	087018						0,373					0,373					
	ВСт3пс6-1 ТУ14-1-3023-80	[18	6									0,292			0,292					
	Итого:		7	087020								0,292			0,292					
Всего профиля:			8		092500					0,373		0,292			0,665					
Сталь горячекатаная. Балки двутавровые ГОСТ 8239-72*	ВСт3пс6-1 ТУ14-1-3023-80	I 16	9								0,131				0,131					
	Итого:		10	087020							0,131				0,131					
Всего профиля			11		092500						0,131				0,131					
Сталь прокатная угловая равнополочная ГОСТ 8509-86	ВСт3сп5-1 ТУ14-1-3023-80	L 100×7	12						0,035						0,035					
	Итого:		13						0,035						0,035					
	ВСт3кп2 ГОСТ 380-88	L 50×5	14							0,003					0,003					
		L 140×10	15							0,057					0,057					
	Итого:		16	087016						0,060					0,060					
	ВСт3пс6-1	L 63×5	17									0,022			0,022					
	ТУ14-1-3023-80	L 125×8	18									0,077			0,077					
	Итого:		19	087020								0,099			0,099					
Всего профиля:			20		093100				0,035	0,060		0,099			0,194					
Сталь листовая горячекатаная ГОСТ 19903-74*	ВСт3сп5-1 ТУ14-1-3023-80	δ=6	21						0,008						0,008					
		δ=8	22						0,894						0,894					
		δ=10	23						0,110						0,110					
		δ=16	24						0,847						0,847					
		δ=20	25						2,090						2,090					
	Итого:		26	087019					3,949						3,949					
	ВСт3пс6-1 ТУ14-1-3023-80	δ=10	27								0,013				0,013					
		δ=14	28								0,023				0,023					
		δ=20	29								0,024				0,024					
	Итого:		30	087020							0,060				0,060					
	ВСт3кп2 ГОСТ 380-88	δ=8	31									0,057			0,057					
	Итого:		32	087016								0,057			0,057					
Всего профиля:			33		097100				3,949		0,060	0,057			4,066					

Инв. № подл. | Подпись и дата | Взам. инв. №

Привязан

Инв. №

ГИП	Кортавина		503-1-74.89 - КМ
Рук. гр.	Боярщинова		Автономное автотранспортное предприятие на 200 грузовых автомобилей с частично закрытой стоянкой
Гл. спец.	Стрехнин		Производственный корпус N1
Рук. гр.	Шайхутдинов		Стадия: РП; Лист: 2; Листов:
Ведущ. инж.	Кирьянова		Общие данные (продолжение)
Инж.	Голубцова		ГИПРОАВТОТРАНС Новосибирский филиал

Альбом 3

Вид профиля и ГОСТ, ТУ	Марка металла и ГОСТ	Обозначение и размер профиля мм	№ п.п.	Код: Марки металла	Код: Вида профиля	Код: Размера профиля	Количество, шт.	Длина, мм	Масса металла по элементам конструкций: Подвесное оборудов.	Балки площадки	Стойки площадки	Элементы лестниц			Общая масса, т	Масса потребности в металле по кварталам (заполняется изготовителем) т: I	II	III	IV	Заполняется ВЦ
									Код элемента конструкций											
1	2	3	4	5	6	7	8	9	526235	526233	526233	526392								
Листы стальные с ромбическим и чечевичным рифлением ГОСТ 8568-77*	В Ст3 кп ГОСТ 380-88	δ=4	34									0,217			0,217					
		δ=6	35							0,298					0,298					
		Итого:	36	087016						0,298		0,217			0,515					
Всего профиля:			37		097100					0,298		0,217			0,515					
Итого масса металла			38						16,634	0,731	0,191	0,665			18,221					
В том числе по маркам:	ВСт3сп5-1ТУ14-1-3023-80		39						3,984						3,984					
	ВСт3Гпс5 ГОСТ 380-88		40						12,65						12,65					
	ВСт3пс6 ГОСТ 380-88		41							0,373					0,373					
	ВСт3кп2 ГОСТ 380-88		42							0,358		0,274			0,632					
	ВСт3пс6 1ТУ14-1-3023-80		43								0,191	0,391			0,582					
Масса поставки элементов по кварталам, т		I	44																	
		II	45																	
		III	46																	
		IV	47																	

Инв. № подл. | Подпись и дата | Взам. инв. №

Привязан

Инв. №

ГНП	Коржовина	
Рук. бр.	Бояршинов	
Гл. спец.	Стрехнин	
Рук. гр.	Шайхратов	
Вед. инж.	Кирьянова	
Инж.	Голубцова	

503-1-74.89 КМ

Автономное автотранспортное предприятие на 200 грузовых автомобилей с частично закрытой стоянкой

Производственный корпус № 1

Стадия	Лист	Листов
РП	3	

Общие данные (продолжение)

ГИПРОАВТОТРАНС Новосибирский филиал

Копировал Севастьянова Формат А2

Альбом 3

Вид профиля и ГОСТ, ТУ	Марка металла и ГОСТ	Обозначение и размер профиля мм	№ п.п.	Код: Марки металла	Код: Вида профиля	Код: Размера профиля	Количество, шт.	Длина, мм	Масса металла по элементам конструкций: Лестничные марши	Площадки	Ограждения	Стремянка	Сетчатые перегородки	Общая масса, т	Масса потребности в металле по кварталам (заполняется изготовителем): I	II	III	IV	Заполняется ВЦ
1	2	3	4	5	6	7	8	9	Код элемента конструкций										
Сталь прокатная угловая равнополочная ГОСТ 8509-86	ВСт3 кп2 ГОСТ535-88	L75x6	1						526392	526392	526392	526392	527150						
		L56x5	2						0,017	0,039				0,056					
		L25x3	3							0,007				0,007					
		L70x4	4								0,035			0,035					
	Итого:		5	087016									0,044	0,044					
Всего профиля:			6		093100				0,017	0,046	0,035		0,044	0,142					
Сталь прокатная угловая равнополочная ГОСТ 8510-86	ВСт3 кп2 ГОСТ 535-88	L50x32x3	7						0,017	0,046	0,035		0,044	0,142					
	Итого:		8	087016									0,419	0,419					
Всего профиля:			9		112100								0,419	0,419					
Швеллеры стальные гнутые равнополочные ГОСТ 8278-83	ВСт3 кп2 ГОСТ11474-76*	[160x50x4	10										0,419	0,419					
		[180x50x4	11							0,12				0,12					
	Итого:		12	087016					0,19					0,19					
Всего профиля			13		112100				0,19	0,12				0,31					
Швеллеры стальные гнутые равнополочные ГОСТ 8281-80*	ВСт3 кп2 ГОСТ11474-76*	[50x40x12x2,5	14						0,19	0,12				0,31					
	Итого:		15	087016							0,135			0,135					
Всего профиля:			16		112100						0,135			0,135					
Гнутый профиль 4МТУ2-130-70	ВСт3 кп2 ГОСТ16523-70*	{90x30x25x3,0	17								0,135			0,135					
	Итого:		18	087016							0,057			0,057					
Всего профиля:			19		112100						0,057			0,057					
Уголки стальные гнутые равнополочные ГОСТ 19771-74*	ВСт3 кп2 ГОСТ11474-76*	L80x80x5	20								0,057			0,057					
	Итого:		21	087016								0,046		0,046					
Всего профиля:			22		112100							0,046		0,046					
Уголки стальные гнутые неравнополочные ГОСТ 19772-74*	ВСт3 кп2 ГОСТ 11474-76*	L25x20x1,5	23									0,046		0,046					
	Итого:		24	087016									0,087	0,087					
Всего профиля:			25		112100								0,087	0,087					
Сталь горячекатанная круглая ГОСТ 2590-71*	ВСт3 кп2 ГОСТ 535-88	ф5	26										0,087	0,087					
		ф18	27										0,024	0,024					
	Итого:		28	087016								0,009	0,004	0,013					
Всего профиля:			29		093300							0,009	0,028	0,037					
Сетки стальные плетеные одинарные ГОСТ 5336-80*	ВСт3 кп2 ГОСТ 535-88	N45x2,0	30									0,009	0,028	0,037					
	Итого:		31	087016									0,085	0,085					
Всего профиля:			32		093300								0,085	0,085					
Сталь тонколистовая холодногнутая ГОСТ 19903-74*	ВСт3 кп2 ГОСТ16523-70*	δ=2	33										0,085	0,085					
	Итого:		34	087016					0,12				0,001	0,121					
Всего профиля:			35		097004				0,12				0,001	0,121					
Сталь толстолистовая горячекатаная ГОСТ 19903-74*	ВСт3 кп2 ГОСТ14637-79	δ=4	36						0,12				0,001	0,121					
		δ=6	37						0,014	0,011			0,007	0,032					
		δ=8	38						0,021			0,001		0,022					
	Итого:		39										0,011	0,011					
Всего профиля:			40						0,035	0,011		0,001	0,018	0,065					
									0,035	0,011		0,001	0,018	0,065					

Инв. № подл. | Подпись и дата | Взам. инв. №

Привязан

Инв. №

ГНП	Кормовина	
Рук.бр.	Баяршинов	
Гл.спец.	Стрехнин	
Рук.гр.	Шайхратов	
Вед.инж.	Кирьянова	
Инж.	Голубцова	

503-1-74.89 КМ

Автономное автотранспортное предприятие на 200 грузовых автомобилей с частично закрытой стоянкой

Производственный корпус № 1

Стадия	Лист	Листов
РП	4	

Общие данные (продолжение)

ГИПРОАВТОТРАНС Новосибирский филиал

Копировал Севастьянова Формат А3

Альбом 3

Вид профиля и ГОСТ, ТУ	Марка металла и ГОСТ	Обозначение и размер профиля мм	№ п.п.	Код: марки металла	Код: вида профиля	Код: размера профиля	Количество, шт	Длина, мм	Масса металла по элементам конструкций: Код элемента конструкций: лестничные марши	площадки	ограждения	стремянка	сетчатое перегородка	Общая масса, т	Масса потребности в металле по кварталам (заполняется изготовителем), т: I	II	III	IV	Заполняется ВЦ
1	2	3	4	5	6	7	8	9	526392	526392	526392	526392	527150						
Полоса стальная горячекатаная ГОСТ 103-76*	ВСт3кп2 ГОСТ 535-88	8 4	41								0,019			0,019					
		8 6	42										0,007	0,007					
	Итого:		43	087016							0,019		0,007	0,026					
Всего профиля:			44		097100						0,019		0,007	0,026					
Листы стальные с ромбическим и чечевичным рифлением ГОСТ 8568-77*	ВСт3кп2 ГОСТ 380-88	8=4	45							0,126				0,126					
	Итого:		46	087016						0,126				0,126					
Всего профиля:			47		097100					0,126				0,126					
Итого масса металла			48						0,362	0,303	0,246	0,056	0,689	1,656					
в том числе по маркам:	ВСт3кп2 ГОСТ 535-88		49	087016					0,017	0,046	0,054	0,009	0,584	0,710					
	ВСт3кп2 ГОСТ 11474-76*		50	087016					0,19	0,12	0,135	0,016	0,017	0,578					
	ВСт3кп2 ГОСТ 14637-79		51	087016					0,035	0,011		0,001	0,018	0,065					
	ВСт3кп2 ГОСТ 380-88		52	087016						0,126				0,126					
	ВСт3кп2 ГОСТ 16523-78		53	087016					0,12		0,057			0,177					
Масса поставки элементов по кварталам, т		I																	
		II																	
		III																	
		IV																	

Ведомость металлоконструкций по видам профилей.

Наименование конструкций по номенклатуре прейскуранта №01-22	Позиции по прейскуранту №01-22	№ п.п	Код конструкции	Масса конструкций, т: Всего подлежит окраске	по видам профилей стали: Балки и шиномерные	Крупносортная сталь	Среднесортная сталь	Мелкосортная сталь	Толстолистовая сталь	Универсальная сталь	Тонколистовая сталь	Гнутые профили	Трубы		Прочие	Всего	Количество шт.	Серия типовой конструкции
1	2	3	4	5	6	7	8	9	10	11	12	13	14	15	16	17	18	19
Типовые конструкции																		
Сетчатые перегородки		1	527150			0,015	0,431		0,026		0,001	0,09			0,116	0,716		1.431-1 вып. 2.3
Лестницы, площадки, ограждения, стремянка		2	526392			0,065		0,015	0,198		0,129	0,561				1,006		1.450.3-3 вып. 1 часть 1,2
Нетиповые конструкции																		
Подвесные пути		3	526235		13,029	0,036			4,067							17,303		
Балки. площадки		4	526233		0,384	0,062			0,307							0,761		
Стойки площадки		5	526233		0,135				0,062							0,199		
Элементы лестниц		6	526392		0,300	0,102			0,281							0,690		
Итого:		7			13,848	0,31	0,431	0,015	4,918		0,125	0,654			0,116	20,675		
Контрольная сумма		8																

Инв. № подл. | Подпись и дата | Взам. инв. №

Привязан

Инв. №

ГИП	Корнавин		503-1-74.89 - КМ
Рук. гр.	Боярштев		Автономное автотранспортное предприятие на 300 грузовых автомобилей с частично закрытой стоянкой
Гл. спец.	Стрекнин		Производственный корпус N1
Рук. гр.	Шадлотов		Стадия: РП; Лист: 5; Листов:
Вед. инж.	Кусраева		Общие данные (окончание)
Инж.	Голубцова		ГИПРОАВТОТРАНС Новосибирский филиал

Альбом 3

Схема расположения путей подвесного транспорта

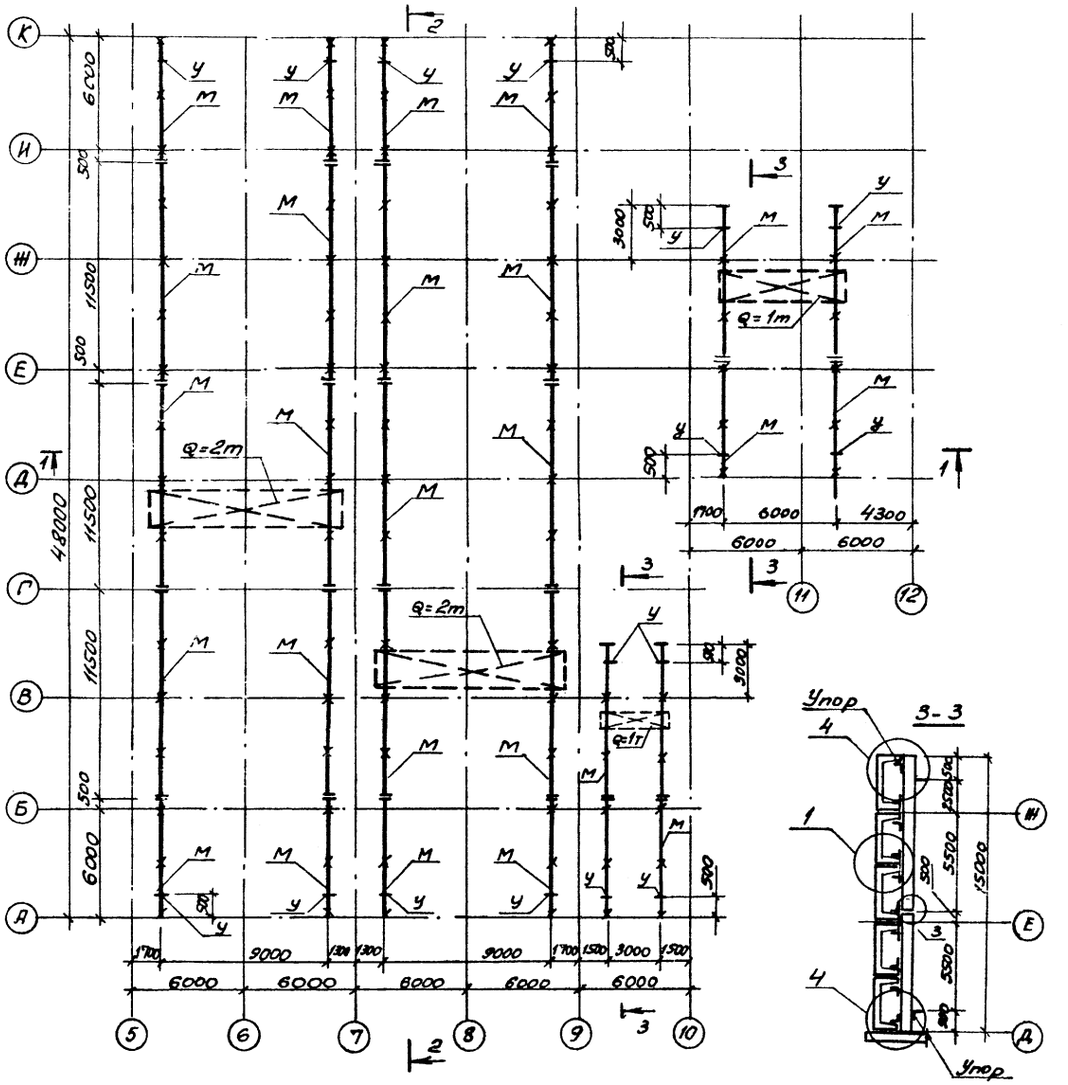

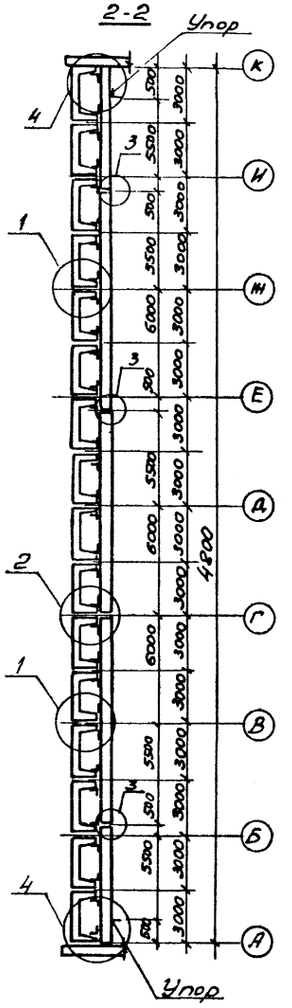

1-1

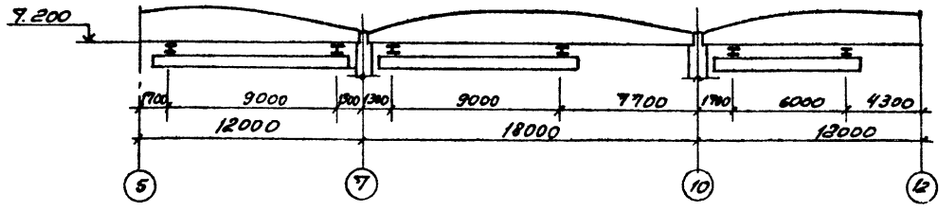

Ведомость элементов

Марка	Сечение			Опорные усилия				Марка металла	Примечание
	Эскиз	Поз.	Состав	M, тс, м	N, тс	Q, тс			
М	I		I 30м				2	ВСт3Гпс5	
У	L		L 100×7				2	ВСт3сп5-1	констр.
	—		δ = 6				2	ВСт3сп5-1	
	—		δ = 8				2	ВСт3сп5-1	
	—		δ = 10				2	ВСт3сп5-1	
	—		δ = 16				2	ВСт3сп5-1	
	—		δ = 20				2	ВСт3сп5-1	

1. Изготовление и монтаж стальных конструкций вести в соответствии с указаниями серии 1.465.1-14 вып. 6
2. Все металлические конструкции подвесного пути после монтажа окрасить масляной краской за 2 раза. На ездовые поверхности балок краска не наносится.

ГИП	Коржавина		503-1-74.89 КМ
Рук. бр.	Бояршинов		Автономное автотранспортное предприятие на 200 грузовых автомобилей с частично закрытой стоянкой
Гл. спец.	Стрехнин		
Рук. гр.	Шайхратова		Производственный корпус №1 — Стадия: РП; Лист: 6; Листов:
Вед. инж.	Кирьянова		
Инж.	Голубцова		Схема расположения путей подвесного транспорта — ГИПРОАВТОТРАНС Новосибирский филиал

Привязан

Инв. №

Согласовано

Рук. гр. техн. Дранен.

Инв. № подл. | Подпись и дата | Взам. Инв. №

Альбом 3

Схема расположения площадки на отм. 2.200

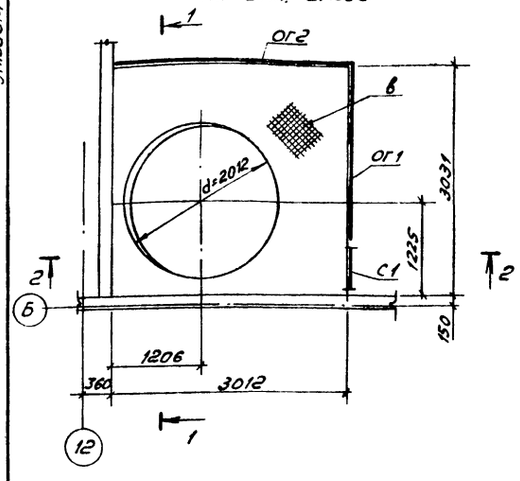

1-1

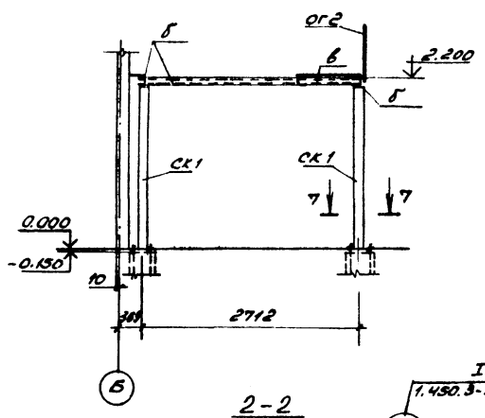

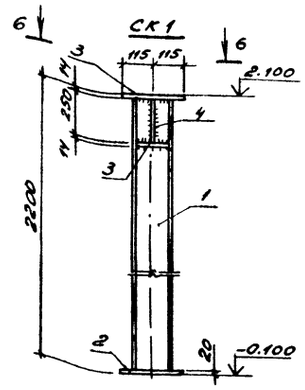

2-2

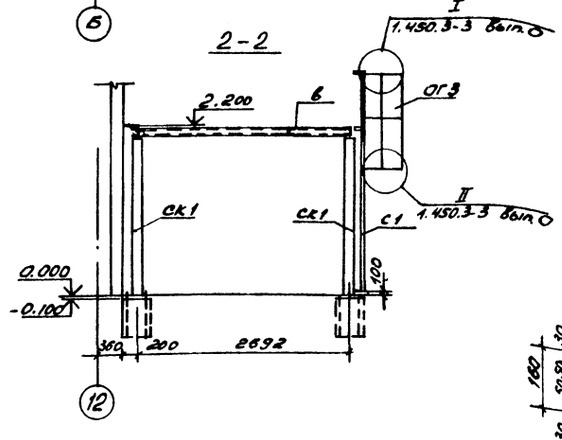

6-6

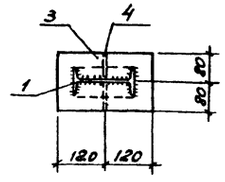

7-7

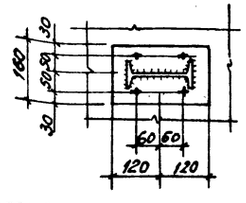

Схема расположения балок и стоек площадки на отм. 2.200

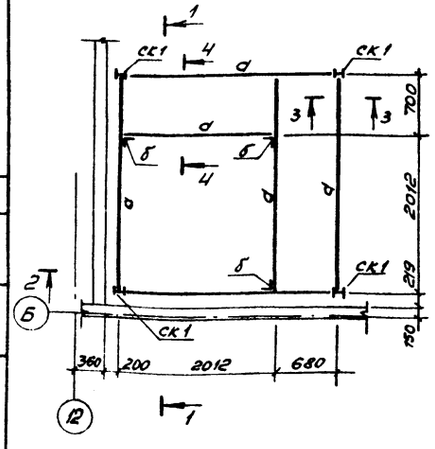

4-4

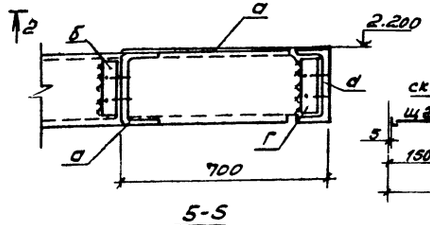

Схемы расположения сетчатых перегородок

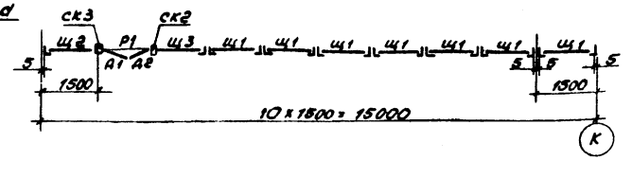

3-3

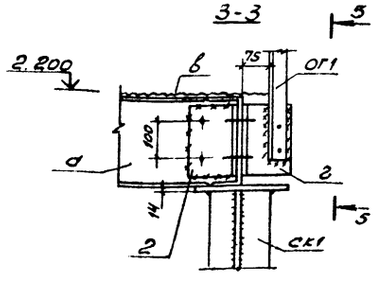

5-5

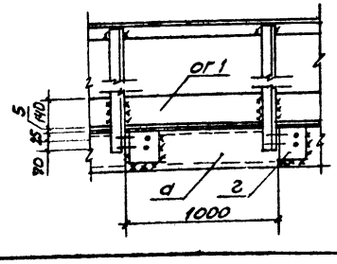

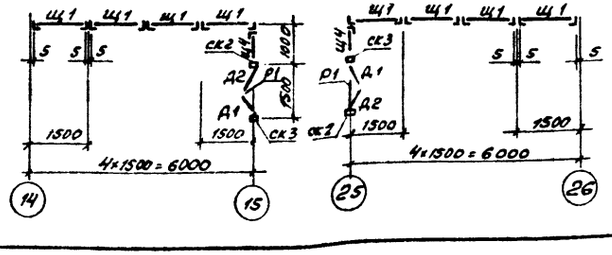

Ведомость элементов

Марка	Сечение: Эскиз	Поз.	Сечение	Опорные усилия: M, тс.м	Q, тс	N, тс	Группа констр.	Марка металла	Примечание
	Стремянка								
С1	1.450.3-3 вып.1 часть 2 Сх-34. (1шт)						4	ВСт3кп2	56,3кг
	Ограждения								
ог1	1.450.3-3 вып.1 часть 2 огпмхэб-10.30 (1шт.)						4	ВСт3кп2	89,0кг
ог2	1.450.3-3 вып.1 часть 2 огпмхэб-10.22 (1шт.)						4	ВСт3кп2	21.4кг
ог3	1.450.3-3 вып.1 часть 2 огс-18.4 (1шт.)						4	ВСт3кп2	18,8кг
а	[		[24	конструктивно			2	ВСт3пс6	
б	L		L 50x5	конструктивно			4	ВСт3кп2	
в	—		Рифл. ст. δ=6	конструктивно			4	ВСт3кп2	
г	L		L 140x10	конструктивно			4	ВСт3кп2	
ск1	I	1	I 16	конструктивно			3	ВСт3пс6-1	
	—	2	-δ=20	—	—	—	3	ВСт3пс6-1	
	—	3	-δ=14	—	—	—	3	ВСт3пс6-1	
	—	4	-δ=10	—	—	—	3	ВСт3пс6-1	
	Перегородки								
Щ1	1.431-10 вып 2,3 1,5x2,4 ЩПК (15шт)						4	ВСт3сп5	26,21кг
Щ2	1.431-10 вып. 2,3 1,5x2,4 ЩПК-А (1шт.)						4	ВСт3сп5	24,63кг
Щ3	1.431-10 вып. 2,3 1,5x2,4 ЩПК-Б (1шт.)						4	ВСт3сп5	24,63кг
Щ4	1.431-10 вып. 2,3 1.0x2,4 ЩПК (2шт.)						4	ВСт3сп5	22,36кг
	Створки дверные								
Д1	1.431-10 вып 2,3 2.4 ДСК-Л (3шт)						4	ВСт3сп5	11,83кг
Д2	1.431-10 вып. 2,3 2.4 ДСК-П (3шт)						4	ВСт3сп5	11,83кг
	Стойки дверные								
СК2	1.431-10 вып. 2,3 0,7x2,4 ДПК-П (3шт)						4	ВСт3сп5	20,15кг
СК3	1.431-10 вып. 2,3 0,7x2,4 ДПК-Л (3шт)						4	ВСт3сп5	18,77кг
	Ригели								
Р1	1.431-10 вып. 2,3 Р1 (3шт)						4	ВСт3сп5	6,74кг

1. Все сварные швы принять высотой $h_{шв}$ = 6мм.
2. Все неоговорённые болты принять марки М12.
3. Металлические конструкции площадки и перегородки окрасить масляной краской ГОСТ 8292-85 за 2 раза.

Согласовано

Гл. спец. ВК Кучунова

Инв. № подл. | Подпись и дата | Взам. инв. №

Привязан

Инв. №

ГИП	Коржавина	
Рук. бр.	Бояршинов	
Гл. спец.	Стрехнин	
Рук. гр.	Шайхратова	
Вед. инж.	Кирьянова	
Инж.	Голубцова	

503-1-74.89 - КМ

Автономное автотранспортное предприятие на 200 грузовых автомобилей с частично закрытой стоянкой

Производственный корпус N 1

Стадия	Лист	Листов
РП	7	

Схемы расположения балок, стоек площадки на отм. 2.200 и сетчатой перегородки

ГИПРОАВТОТРАНС Новосибирский филиал

Альбом 3

Схема расположения элементов лестницы

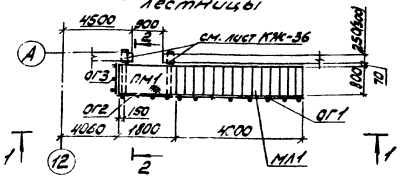

Схема расположения элементов лестницы

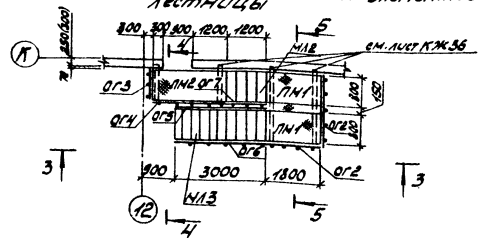

1-1

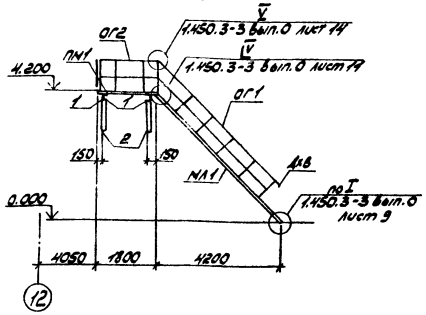

3-3

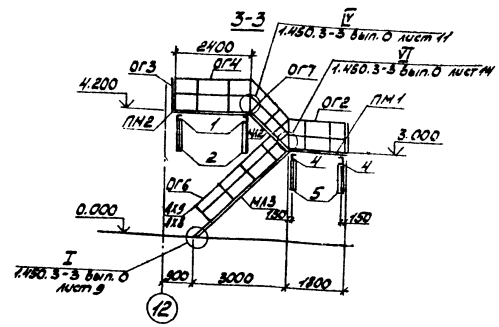

2-2(4-4)

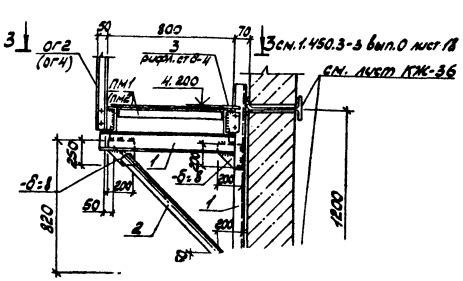

5-5

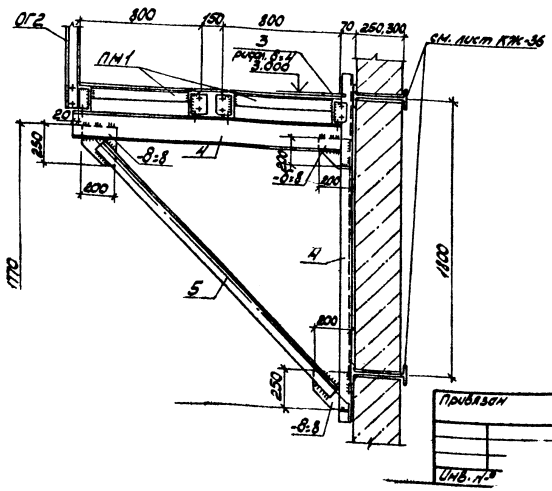

Ведомость элементов

Марка	Сечения: Эскиз	Поз.	Сечение	Опорные усилия: N, тс/м	Q, тс	N, тс	Группа конструк.	Марка металла	Примечание
	Марши лестничные								
МЛ1	1.450.3-3 вып.1 часть1 МЛХШ45-42.8 (1шт)						4	Вст3кп2	
МЛ2	1.450.3-3 вып.1 часть1 МЛХШ45-12.8 (1шт)						4	Вст3кп2	
МЛ3	1.450.3-3 вып.1 часть1 МЛХШ45-30.8 (1шт)						4	Вст3кп2	
	Площадки								
ПМ1	1.450.3-3 вып.1 часть2 ПМЛШ-18.8 (3шт)						4	Вст3кп2	
ПМ2	1.450.3-3 вып.1 часть2 ПМЛШ-24.8 (1шт)						4	Вст3кп2	
	Ограждения								
ОГ1	1.450.3-3 вып.1 часть2 ОГлМЛ145-10.42 (1шт)						4	Вст3кп2	
ОГ2	1.450.3-3 вып.1 часть2 ОГПМЛ3Б - 10.18 (3шт)						4	Вст3кп2	
ОГ3	1.450.3-3 вып.1 часть2 ОГПМЛ3Б - 10.9 (2шт)						4	Вст3кп2	
ОГ4	1.450.3-3 вып.1 часть2 ОГПМЛ3Б - 10.24 (1шт)						4	Вст3кп2	
ОГ5	1.450.3-3 вып.1 часть2 ОГлМЛ145 - 10.30 (1шт)						4	Вст3кп2	
ОГ6	1.450.3-3 вып.1 часть2 ОГлМЛ145 - 10.30 (1шт)						4	Вст3кп2	
ОГ7	1.450.3-3 вып.1 часть2 ОГлМЛ145 - 10.12 (1шт)						4	Вст3кп2	
	Элементы крепления								
	1.450.3-3 вып.1 часть2	Д14 (3шт)					4	Вст3кп2	
	1.450.3-3 вып.1 часть2	Д15 (3шт)					4	Вст3кп2	
	1.450.3-3 вып.1 часть2	Д18 (2шт)					4	Вст3кп2	
	1.450.3-3 вып.1 часть2	Д19 (1шт)					4	Вст3кп2	
	1.450.3-3 вып.1 часть2	Д14 (5шт)					4	Вст3кп2	
	1.450.3-3 вып.1 часть2	МЛ6 (2шт)					4	Вст3кп2	
		1	С18				4	Вст3пс6-1	
		2	L63х5				4	Вст3пс6-1	
		3	рифл. ст 8:4				4	Вст3кп2	
		4	С18	—			4	Вст3пс6-1	
		5	L125х8				4	Вст3пс6-1	
			-8:8	—	—	—	4	Вст3кп2	

1. Монтажные сопряжения лестничных маршей с площадками на болтах нормальной точности d=16мм по ГОСТ 7798-70*.

ГИП	Корновин		503-1-74.89 КМ
Рук.гр.	Борошилов		Автомобильное автотранспортное предприятие грузовых автомобилей с ин...
Гл.спец.	Стрелина		
Нач.гр.	Шилгостав		
Гл.инж.	Кузьмина		
Инж.	Чашкова		

Отпечатано
в Новосибирском филиале ЦИТП
630006, г. Новосибирск, ул. Лазарева 33/1
Выдано в печать "5" 01 1990 г.
Заказ 7-81 Тираж 100

gost.e-ecolog.ru