ТИПОВОЙ ПРОЕКТ
503-1-74.89

ПРОИЗВОДСТВЕННЫЙ КОРПУС №1 АВТОНОМНОГО АВТОТРАНСПОРТНОГО ПРЕДПРИЯТИЯ НА 200 ГРУЗОВЫХ АВТОМОБИЛЕЙ С ЧАСТИЧНО ЗАКРЫТОЙ СТОЯНКОЙ

АЛЬБОМ 2
ПЕРЕЧЕНЬ АЛЬБОМОВ

АЛЬБОМ 1	ПЗ	ПОЯСНИТЕЛЬНАЯ ЗАПИСКА
АЛЬБОМ 2	ТХ	ТЕХНОЛОГИЯ ПРОИЗВОДСТВА
	АПЖ	АВТОМАТИЧЕСКОЕ ПОЖАРОТУШЕНИЕ И ПОЖАРНАЯ СИГНАЛИЗАЦИЯ
АЛЬБОМ 3	АР	АРХИТЕКТУРНЫЕ РЕШЕНИЯ
	КЖ	КОНСТРУКЦИИ ЖЕЛЕЗОБЕТОННЫЕ
	КМ	КОНСТРУКЦИИ МЕТАЛЛИЧЕСКИЕ
АЛЬБОМ 4	ОВ	ОТОПЛЕНИЕ И ВЕНТИЛЯЦИЯ
	ВК	ВНУТРЕННИЙ ВОДОПРОВОД И КАНАЛИЗАЦИЯ
АЛЬБОМ 5	ЭМ	СИЛОВОЕ ЭЛЕКТРООБОРУДОВАНИЕ
	ЭО	ЭЛЕКТРИЧЕСКОЕ ОСВЕЩЕНИЕ
	СС	СВЯЗЬ И СИГНАЛИЗАЦИЯ
АЛЬБОМ 6	АТХ	АВТОМАТИЗАЦИЯ ТЕХНОЛОГИИ ПРОИЗВОДСТВА
	АОВ	АВТОМАТИЗАЦИЯ ОТОПЛЕНИЯ И ВЕНТИЛЯЦИИ
	АВК	АВТОМАТИЗАЦИЯ ВНУТРЕННЕГО ВОДОПРОВОДА И КАНАЛИЗАЦИИ
АЛЬБОМ 7	КИИ	СТРОИТЕЛЬНЫЕ ИЗДЕЛИЯ
АЛЬБОМ 8	СО	СПЕЦИФИКАЦИИ ОБОРУДОВАНИЯ
АЛЬБОМ 9		ЗАДАНИЕ ЗАВОДУ-ИЗГОТОВИТЕЛЮ ПО АВТОМАТИЗАЦИИ САНИТАРНО-ТЕХНИЧЕСКИХ СИСТЕМ
АЛЬБОМ 10	ВМ	ВЕДОМОСТИ ПОТРЕБНОСТИ В МАТЕРИАЛАХ.
АЛЬБОМ 11	С	СМЕТЫ, КНИГА 1,2

РАЗРАБОТАН:
НОВОСИБИРСКИМ ФИЛИАЛОМ
ИНСТИТУТА ГИПРОАВТОТРАНС

ГЛАВНЫЙ ИНЖЕНЕР ФИЛИАЛА — Я. И. ВИЛЬБЕРГЕР
ГЛАВНЫЙ ИНЖЕНЕР ПРОЕКТА — В. С. КОРНАВИНА

УТВЕРЖДЕН И ВВЕДЕН В ДЕЙСТВИЕ
МИНАВТОТРАНСОМ РСФСР
ПРОТОКОЛ ОТ 27.02.89 № 2

gost.e-ecolog.ru

Альбом 2

Лист	Наименование	Стр.	Примечание
1	Содержание альбома	2	
ТХ-1	Общие данные	3	
ТХ-2	Компоновочный план	4	
ТХ-3	План расстановки технологического оборудования в осях 1...7 и А...Д	5	
ТХ-4	План расстановки технологического оборудования в осях 7...13 и А...Д	6	
ТХ-5	План расстановки технологического оборудования в осях 1...7 и Д...К	7	
ТХ-6	План расстановки технологического оборудования в осях 7...13 и Д...К	8	
ТХ-7	План расстановки автомобилей в осях 13...26 и А...К	9	
ТХ-8	План разводки трубопроводов сжатого воздуха	10	
ТХ-9	Схема разводки трубопроводов сжатого воздуха	11	
ТХ-10	План разводки трубопроводов масел	12	
ТХ-11	Схема разводки трубопроводов масел	13	
ТХ-12	Эстакада проездная. Чертеж общего вида	14	
ТХ-13	Эстакада проездная. Чертеж общего вида	15	
ТХ-14	Эстакада тупиковая. Чертеж общего вида	16	
ТХ-15	Эстакада тупиковая. Чертеж общего вида	17	
АПЖ-1	Общие данные (начало)	18	
АПЖ-2	Общие данные (окончание)	19	
АПЖ-3	Схема принципиальная установка пенного пожаротушения	20	
АПЖ-4	Схема принципиальная установка пенного пожаротушения	21	
АПЖ-5	План станции пожаротушения	22	
АПЖ-6	Спецификация станции пожаротушения	23	
АПЖ-7	Спецификация станций пожаротушения (окончание). Вид „А"	24	
АПЖ-8	Схема аксонометрическая станции пожаротушения	25	
АПЖ-9	Установочный чертеж бака по серии 1.494-11	26	
АПЖ-10	Схема узла управления дренчерной установкой с электропуском Ду 65	27	
АПЖ-11	Спецификация узла управления дренчерной установкой с электропуском Ду 65	28	
АПЖ-12	Схема узла управления дренчерной установкой с электропуском Ду 100	29	
АПЖ-13	Спецификация узла управления дренчерной установкой с электропуском Ду 100	30	
АПЖ-14	План размещения трубопроводов пожаротушения в секциях №№ 1,2,3	31	
АПЖ-15	Спецификация секции №№ 1,2,3. Сечения „2-2", „3-3" Узел II	32	
АПЖ-16	Питание токоприемников. Схема электрическая принципиальная	33	
АПЖ-17	Шкаф управления 1ш(ш5929-4274 УХЛ4). Схема электрическая принципиальная	34	
АПЖ-18	Шкаф управления 2ш(ш5105-3044 УХЛ4). Схема электрическая принципиальная	35	
АПЖ-19	Шкаф управления 2ш(ш5105-3044 УХЛ4). Перечень элементов	36	
АПЖ-20	Контроль цепей управления вентилей. Схема электрическая принципиальная	37	
АПЖ-21	Ящик сигнализации 2Я(Я9505-2044 АУХЛ4). Схема электрическая принципиальная	38	
АПЖ-22	Ящик сигнализации 2Я(Я9505-2044 А УХЛ4). Перечень элементов	39	
АПЖ-23	План на отм. 0.000 в осях А-К, 1-13. Размещение электрооборудования. Прокладка электропроводок	40	
АПЖ-24	План на отм. 0.000 в осях А-К, 13-26. Размещение электрооборудования. Прокладка электропроводок	41	
АПЖ-25	План на отм. 0.000 в осях А-В, 1-2; А-Г, 10-13. Разрез 1-1. Размещение электрооборудования. Прокладка электропроводок	42	
АПЖ-26	Спецификация оборудования к листам 23...25	43	
АПЖ-27	Станция пожаротушения. Размещение электрооборудования. Прокладка электропроводок	44	
АПЖ-28	Спецификация оборудования к листу 27	45	
АПЖ-29	Шкаф управления 1ш(ш5929-4874 УХЛ4). Схема подключений	46	
АПЖ-30	Шкаф управления 2ш(ш5705-3044 УХЛ4) Схема подключений	47	
АПЖ-31	Ящик сигнализации 2Я(Я9505-2044 АУХЛ4). Схема подключений	48	
АПЖ 32...35	Схема электрическая подключений	49-52	
АПЖ 36,37	Защитный кожух для установки кнопки типа ПКЕ-212-1	53	
		54	
АПЖ 38,39	Защитный кожух для установки кнопки типа КУ-91	55	
		56	
АПЖ-40	Кабельный журнал	(57)	

Инв. № подл. | Подпись и дата | Взам. инв. №

Привязан

Инв. №

ГИП	Корнилов		503-1-74.89 ТХ, АПЖ
Рук. Гр.	Боршинев		Автономное, автотранспортное предприятие на 200 грузовых автомобилей с частично закрытой стоянкой
			Производственный корпус №1 — Стадия: Р; Лист: 1; Листов:
			Содержание альбома — ГИПРОАВТОТРАНС Новосибирский филиал

Копировал

Формат А2

Альбом 2

Ведомость основных комплектов рабочих чертежей

Обозначение	Наименование	Примечание
ГП	Генеральный план	
ТХ	Технология производства	
АТП	Автоматическое пожаротушение	
АТХ	Автоматизация технологии производства	
АОВ	Автоматизация отопления, вентиляции	
АВК	Автоматизация водопровода, канализации	
ЭС	Электроснабжение	
ЭО	Электрическое освещение	
ЭМ	Силовое электрооборудование	
СС	Связь и сигнализация	
АР	Архитектурные решения	
КЖ	Конструкции железобетонные	
КМ	Конструкции металлические	
ОВ	Отопление, вентиляция	
ВК	Внутренние водопровод и канализация	

Ведомость рабочих чертежей основного комплекта ТХ (начало)

Лист	Наименование	Примечание
1	Общие данные	
2	Компоновочный план	
3	План расстановки технологического оборудования в осях 1...7 и А...Д	
4	План расстановки технологического оборудования в осях 7...13 и А...Д	
5	План расстановки технологического оборудования в осях 1...7 и Д...К	
6	План расстановки технологического оборудования в осях 7...13 и Д...К	
7	План расстановки автомобилей в осях 13...26 и А...К	

Ведомость рабочих чертежей основного комплекта ТХ (окончание)

Лист	Наименование	Примечание
8	План разводки трубопроводов сжатого воздуха	
9	Схема разводки трубопроводов сжатого воздуха	
10	План разводки трубопроводов масел	
11	Схема разводки трубопроводов масел	
12	Эстакада проездная. Чертеж общего вида.	
13	Эстакада проездная. Чертеж общего вида	
14	Эстакада тупиковая. Чертеж общего вида	
15	Эстакада тупиковая. Чертеж общего вида	

Ведомость ссылочных и прилагаемых документов

Обозначение	Наименование	Примечание
	Ссылочные документы	
Серия 4.904-69	Детали крепления сантехнических приборов и трубопроводов	
	Прилагаемые документы	
ТХ.СО Альбом 8	Спецификация оборудования	
ТХ.ВМ Альбом 10	Ведомость потребности в материалах	

Условные обозначения

—ММК— Трубопровод свежих моторных масел для карбюраторных двигателей

—ММД— Трубопровод свежих моторных масел для дизельных двигателей

—ОММ— Трубопровод отработанных моторных масел

—ОТМ— Трубопровод отработанных трансмиссионных масел

— К — Трубопровод консистентной смазки

— Д — Трубопровод выхлопной

—▷◁— Вентиль запорный муфтовый

—▷◁— Вентиль мембранный с электромагнитным приводом

Водосборник

Общие указания

Расчетные нормативы: нормы межремонтных пробегов и трудозатраты на техническое обслуживание и текущий ремонт подвижного состава приняты в соответствии с „Общесоюзными нормами технологического проектирования предприятий автомобильного транспорта" ОНТП-01-86 и откорректированы по коэффициентам, учитывающим категорию условий эксплуатации, модификацию подвижного состава, природно-климатические условия, количество единиц технологически совместимого подвижного состава и способа его хранения.

Расчетные нормативы

Нормативы	Подвижной состав: ЗИЛ-431810	Прицеп ГКБ-817	КАМАЗ-54118	Полуприцеп 837Г
Периодичность воздействий, км				
ТО-1	3200	3200	3200	3200
ТО-2	12800	12800	12800	12800
КР	216000	96000	266000	160000
Трудоемкость воздействий, чел.ч.				
ТО-1	6,0/5,2	1,6	7,0	2,2
ТО-2	22,3/20,5	6,5	26,7	8,6
ТР*	6,1/5,9	1,7	7,9	2,0

Примечание: * трудоемкость указана на 1000 км. пробега
в числителе - при работе двигателя на СПГ
в знаменателе - при работе на СНГ

Типовой проект разработан в соответствии с действующими нормами и правилами и предусматривает мероприятия, обеспечивающие взрывную, взрывопожарную и пожарную безопасность при эксплуатации здания.

Главный инженер проекта Кор. (Кормавина В.Г.)

Инв.№ подл. | Подпись и дата | Взам.инв.№

Инв.№			
ГИП	Кормавина		
Рук.гр.	Кормавина		
Рук.гр.	Доненко		
Отв.испр.	Сапунцова		
Н.контр.	Водтавин		

Привязан

503-1-74.85 ТХ

Автономное автотранспортное предприятие на 200 грузовых автомобилей-тягачей с полуприцепами

Производственный корпус №1

Стадия	Лист	Листов
РП	1	

Общие данные

ГИПРОАВТОТРАНС Новосибирский филиал

Копировал Севастьянова Формат А4

Альбом 2

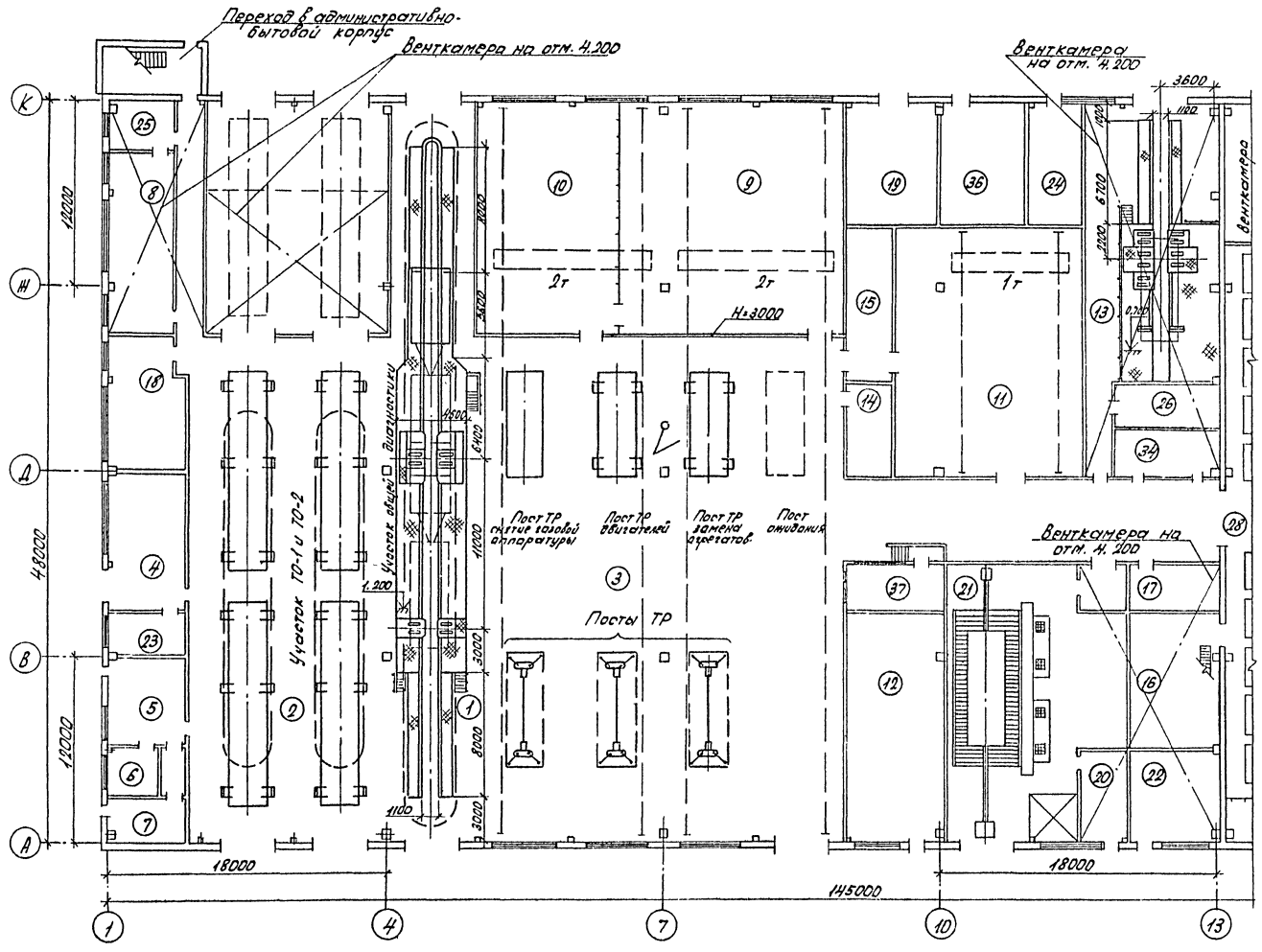

Экспликация помещений

Номер по плану	Наименование	Примечание
1	Участок общей диагностики	
2	Участок ТО-1 и ТО-2	
3	Участок ТР	
4	Склад масел	
5	Аккумуляторный участок	
6	Кислотная	
7	Зарядная	
8	Участок ремонта приборов питания	
9	Агрегатно-механический участок	
10	Участок комплекса подготовки производства	
11	Склад запасных частей и материалов	
12	Насосная автоматического пожаротушения	
13	Участок регулировки газовой аппаратуры, Д-2	
14	Комната мастера	
15	ИРК и промкладовая	
16	Очистные сооружения	
17	Электрощитовая	
18	Участок ремонта электрооборудования	
19	Комплектная трансформаторная подстанция	
20	Краскоприготовительная	
21	Окрасочный участок	
22	Склад лакокрасочных материалов	
23	Насосная склада масел	
24	Индивидуальный тепловой пункт	
25	Машинное отделение	
26	Машинное отделение	
28	Закрытая стоянка автомобилей	
34	Уборные	
36	Анализаторное помещение и электрощитовая	
37	Центр управления производством	

ГИП	Коржавина	
Рук. бр.	Боярщинов	
Рук. гр.	Праненко	
Вед. инж.	Сальников	

503-1-74.89 ТХ

Автономное автотранспортное предприятие на 200 грузовых автомобилей с частично закрытой стоянкой

Производственный корпус №1

Стадия	Лист	Листов
РП	2	

Компоновочный план

ГИПРОАВТОТРАНС Новосибирский филиал

Привязан

Инв. №

Копировал Севастьянова Формат А2

Инв. № подл. | Подпись и дата | Взам. инв. №

Альбом 2

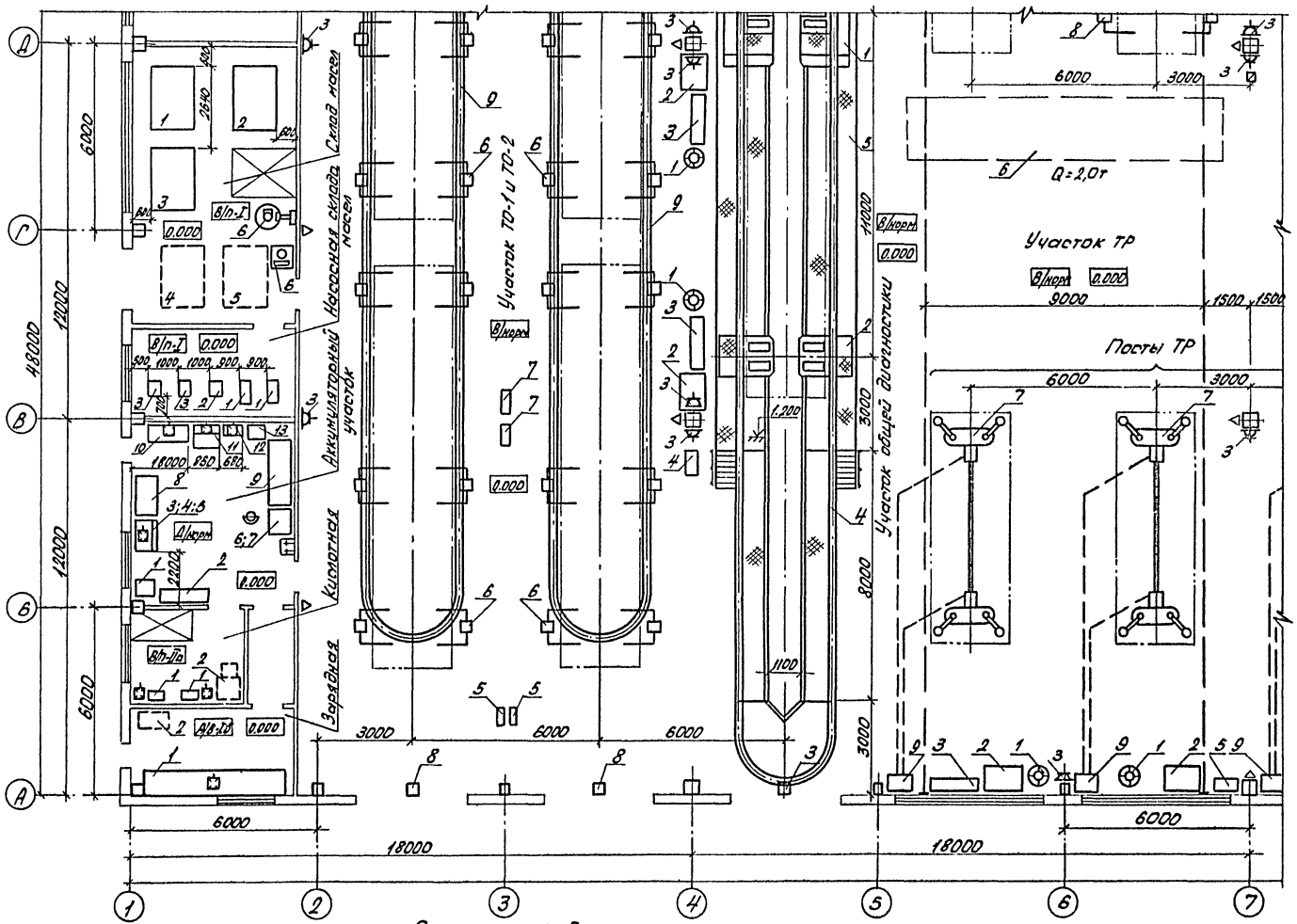

Схематический план

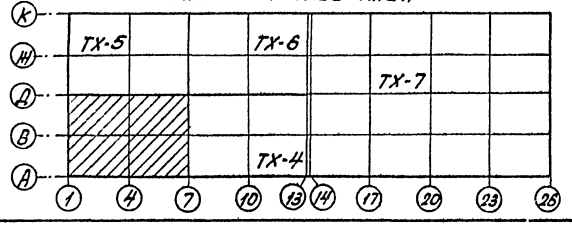

ГИП	Корнилова		
Рук.бр.	Боярщинов		
Рук.гр.	Драненко		
Вед.инж.	Сальников		

Привязан

Инв.№

503-1-74.89 ТХ

Автономное автотранспортное предприятие на 200 грузовых автомобилей с частично закрытой стоянкой

Производственный корпус №1

Стадия	Лист	Листов
РП	3	

План расстановки технологического оборудования в осях 1...7 и А...Д

ГИПРОАВТОТРАНС Новосибирский филиал

Копировал Севастьянова Формат А2

Согласовано
Гл.спец. Стрекнин
Гл.спец. Бобин
Гл.спец. Кучумова

Согласовано
Рук.гр. Чистяков
Рук.гр. Смирнова

Инв.№ подл. | Подпись и дата | Взам.инв.№

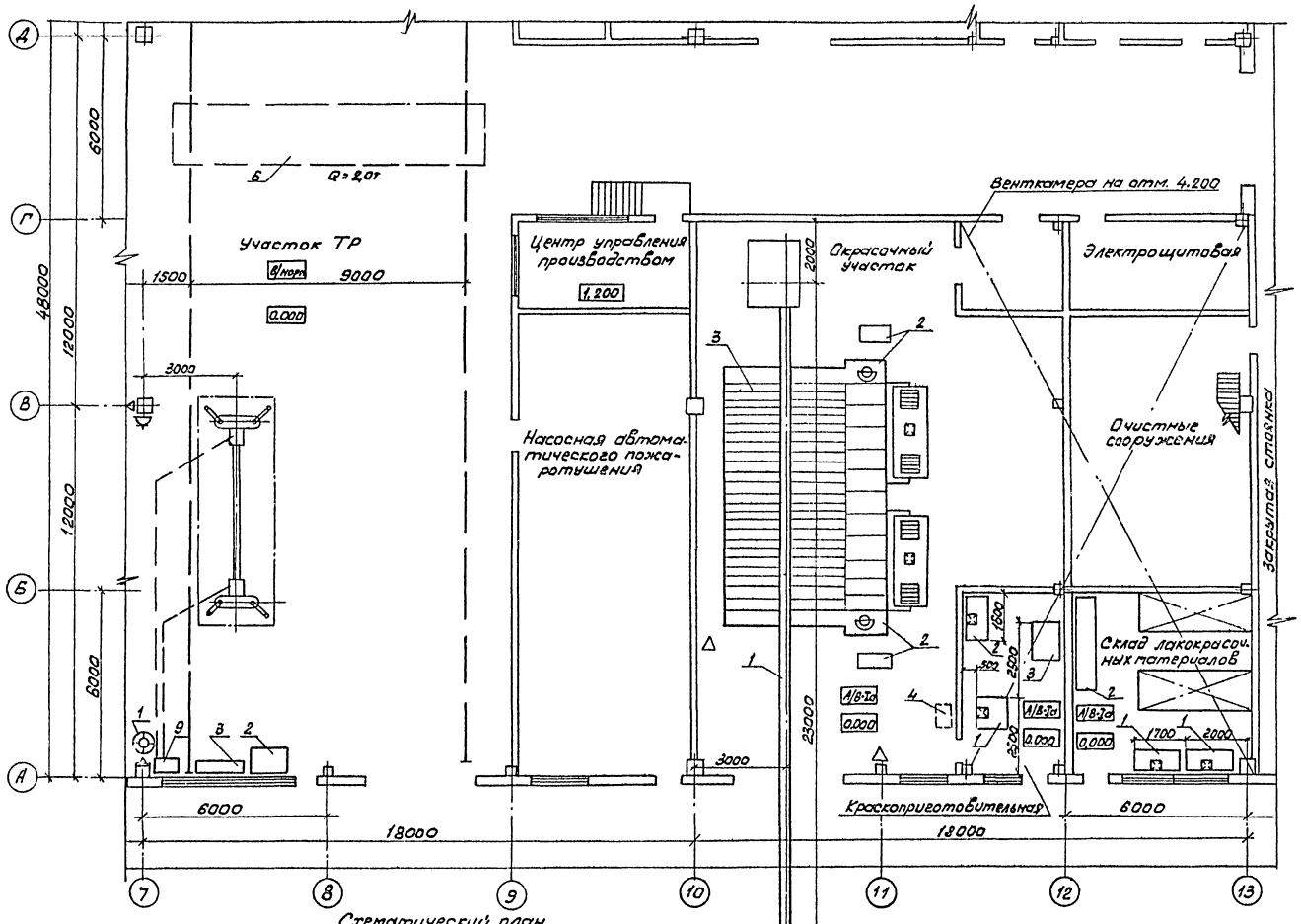

Альбом 2

ГИП	Коркавина		
Рук. бр.	Бояршинов		
Рук. гр.	Драненко		
Инж.	Бугров		

503-1-74.89 -ТХ

Автономное автотранспортное предприятие на 200 грузовых автомобилей с частично закрытой стоянкой

Производственный корпус №1

Стадия	Лист	Листов
РП	4	

План расстановки технологического оборудования в осях А...Д и 7...13

ГИПРОАВТОТРАНС
Новосибирский филиал

Привязан

Инв. №

Копировал

Формат А2

Согласовано: Гл. спец. Стрехнин; Гл. спец. Бабин; Гл. спец. Кучумова

Согласовано: Рук. гр. Чистякова; Рук. гр. Снирнова

Инв. № подл. | Подпись и дата | Взам. инв. №

Альбом 2

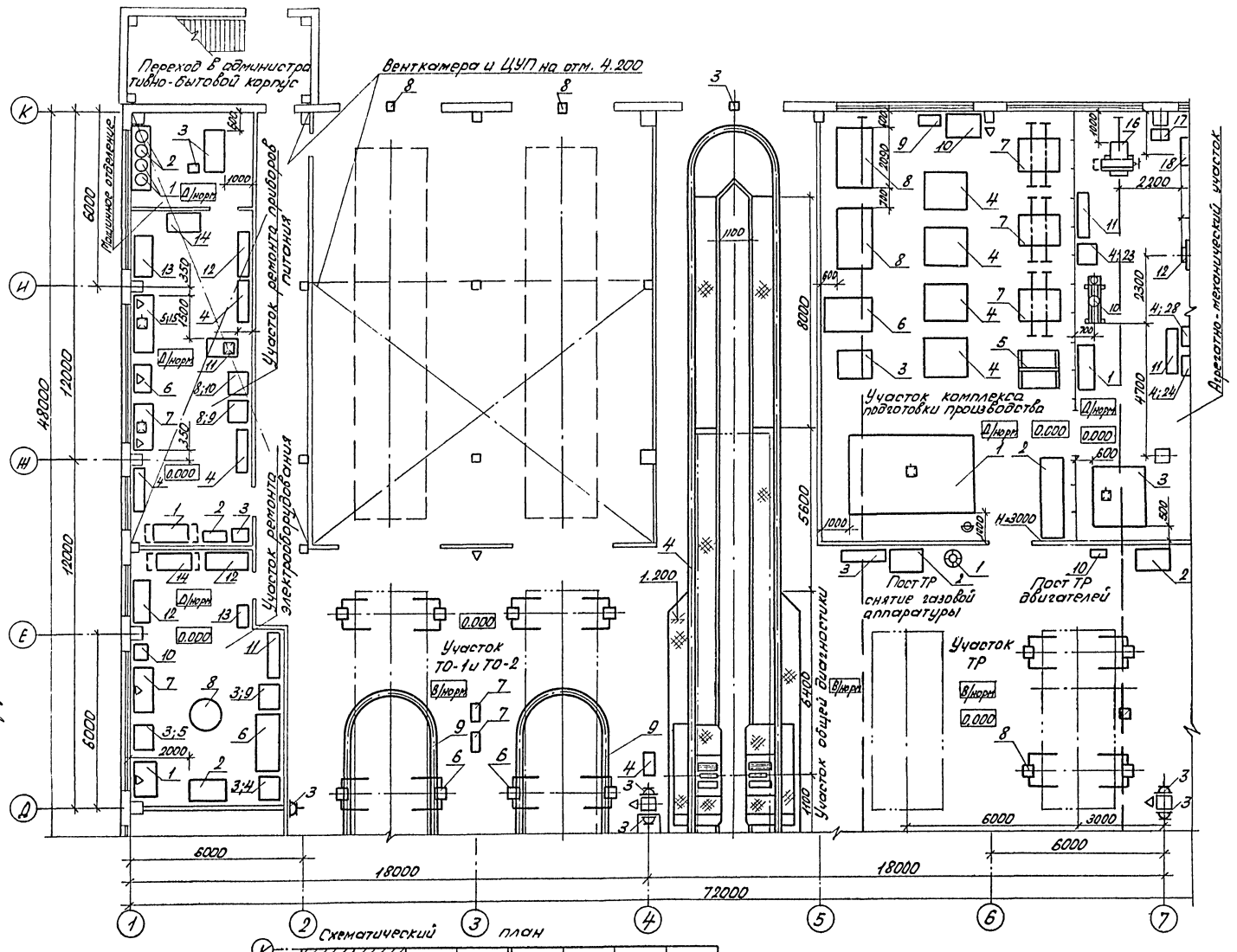

Схематический план

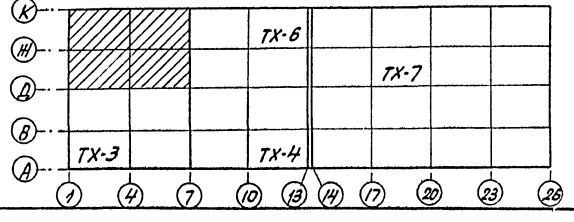

ГИП	Коржавина		
Рук. бр.	Боярщинов		
Рук. гр.	Драненко		
Вед. инж.	Сальников		

Привязан

Инв. №

503-1-74.89 ТХ

Автономное автотранспортное предприятие на 200 грузовых автомобилей с частично закрытой стоянкой

Производственный корпус № 1

Стадия	Лист	Листов
РП	5	

План расстановки технологического оборудования в осях 1...7 и Д...К

ГИПРОАВТОТРАН Новосибирский филиал

Копировал Севастьянова Формат А2

Согласовано: Гл. спец. Стрехнин, Гл. спец. Бабин, Гл. спец. Кучумова

Согласовано: Рук. гр. Чистякова, Рук. гр. Смирнова

Инв. № подл. | Подпись и дата | Взам. инв. №

Альбом 2

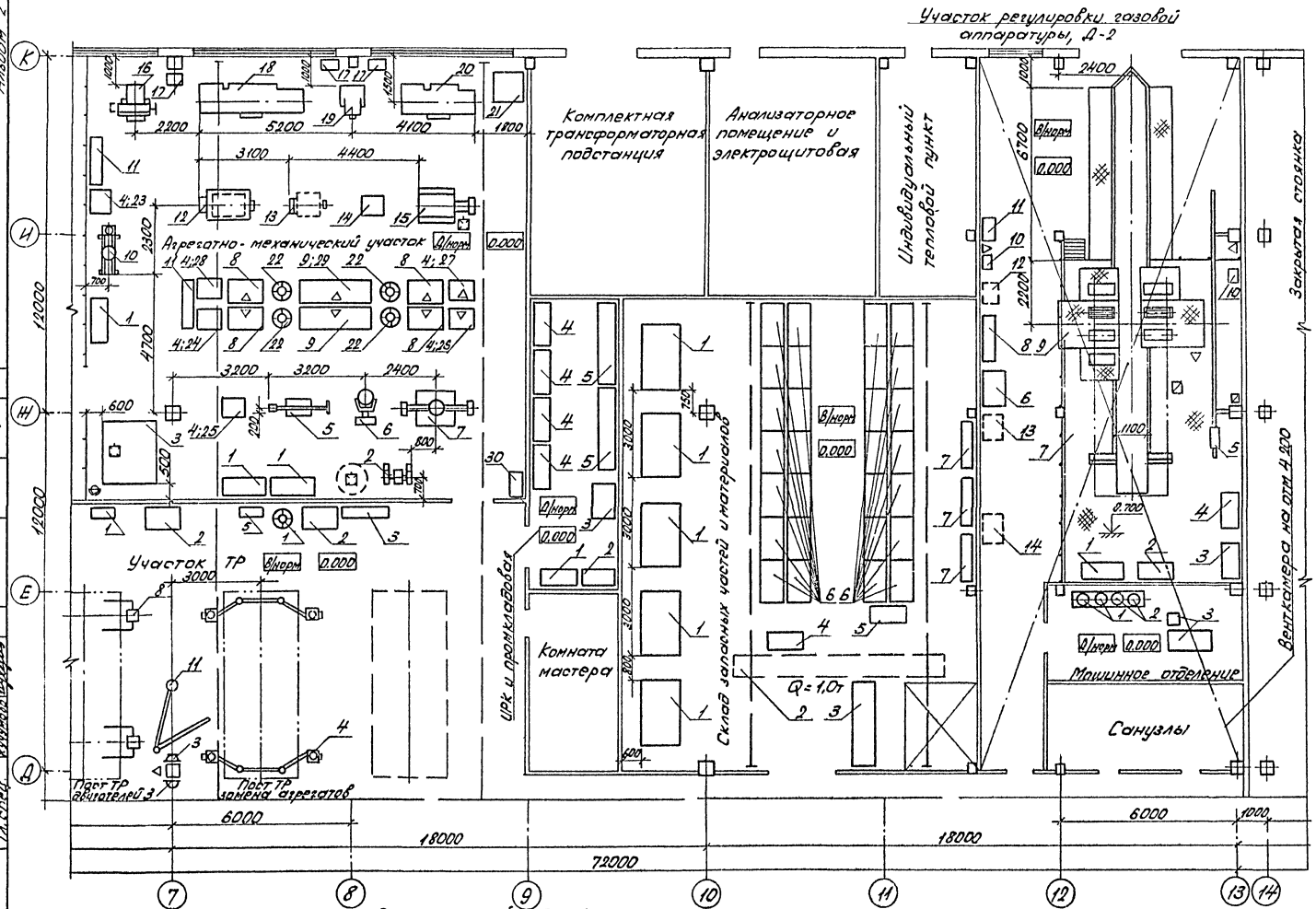
Участок регулировки газовой аппаратуры, Д-2
Комплектная трансформаторная подстанция
Анализаторное помещение и электрощитовая
Индивидуальный тепловой пункт
Закрытая стоянка
Агрегатно-механический участок
Участок ТР
Комната мастера
ИРК и прокладовая
Склад запасных частей и материалов
Машинное отделение
Санузлы
Венткамера на отм. +4,200
Пост ТР двигателей 3
Пост ТР замера агрегатов
Q = 1,0т
0/норм
0.000
6000
18000
18000
6000
1000
72000
12000
12000
4700
2300
2100
6700
2400
1100
5200
4100
3100
4400
3200
3200
2400
3000
3000
3000
3000
1800
2200
1200
1200
1

Альбом 2

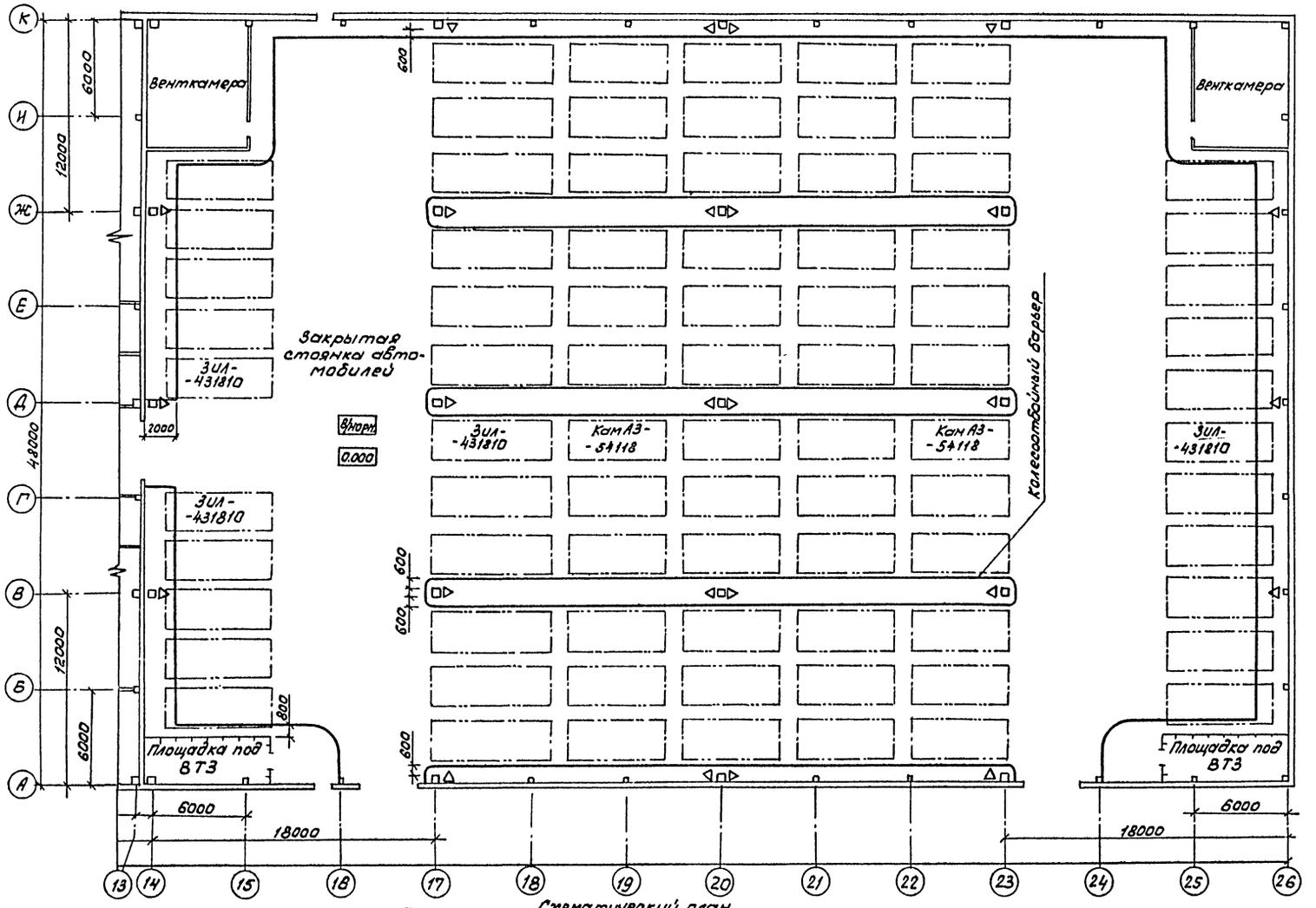

Схематический план

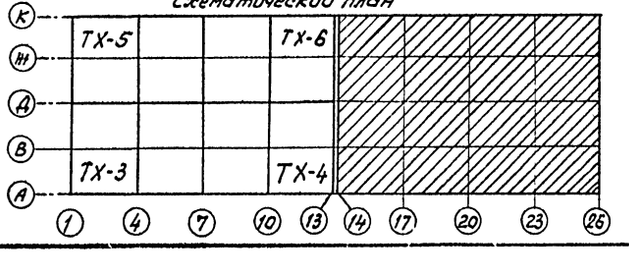

Согласовано

Гл. спец.	Отрешкин	
Гл. спец.	Бабин	
Гл. спец.	Кучунова	
Рук. гр.	Чистякова	
Рук. гр.	Спиридова	

Инв. № подл. | Подпись и дата | Взам. инв. №

Привязан

Инв. №

ГИП	Кормавина	
Рук. бр.	Боярщинов	
Рук. гр.	Драченко	
Ведущ.	Сальников	

503-1-74.89 ТХ

Автономное автотранспортное предприятие на 200 грузовых автомобилей с частично закрытой стоянкой

Производственный корпус №1

Стадия	Лист	Листов
РП	7	

План расстановки автомобилей в осях 13...26 и А...К

ГИПРОАВТОТРАНС Новосибирский филиал

Копировал

Формат А2

Альбом 2

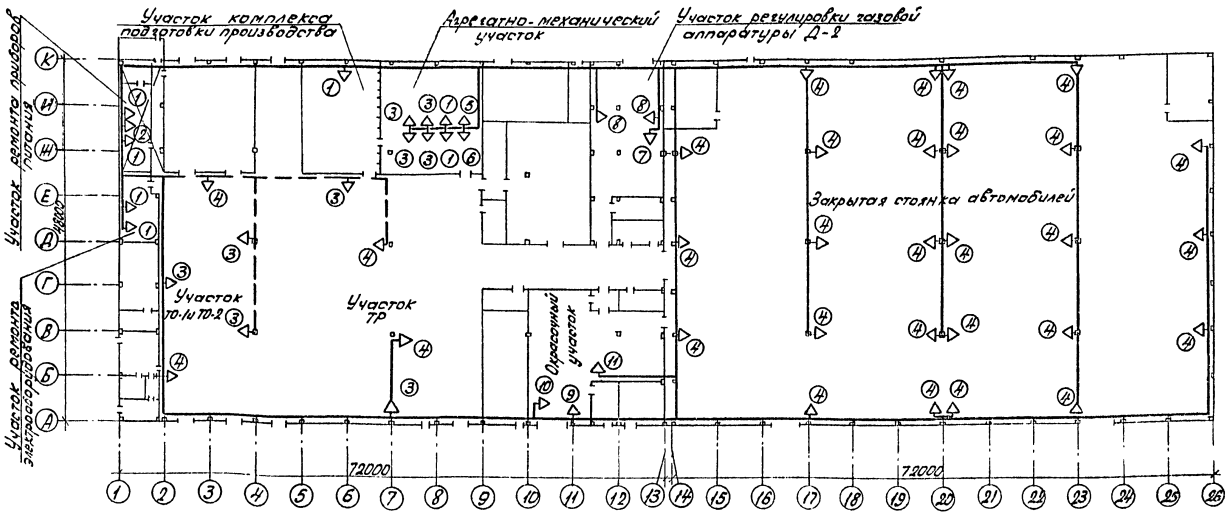

Потребители сжатого воздуха (начало)

Наименование участков	NN точек	Назначение	Количество
Участок ремонта приборов питания	1	Для обдува деталей	2
	2	К установке К-262	1
Участок ремонта электрооборудования	1	Для обдува деталей	2
Участок комплекса подготовки производства	1	Для обдува деталей	1
Участок ТО-1 и ТО-2	3	К пневмоинструменту	3
	4	Для подкачки шин	2
Агрегатно-механический участок	5	К стенду Р724	1
	6	К стенду Р207	1
	1	Для обдува	2
	3	К пневмоинструменту	4

(окончание)

Наименование участков	NN точек	Назначение	Количество
Участок регулировки газовой аппаратуры Д-2	7	К стенду СК2-К-267	1
	8	К колонке воздухораздаточной С-413	2
Окрасочный участок	9	К пистолету С-417	1
	10	К установке „Радуга"-063П	1
Закрытая стоянка	4	Для подкачки шин	26
Очистные сооружения	11	В очистные сооружения	1
Участок ТР	3	К пневмоинструменту	2
	4	Для подкачки шин	2

ГИП	Коржавина		
Рук. бр.	Боярщинов		
Рук. гр.	Драненко		
Инж.	Гладышева		

Привязан

Инв. №

503-1-74.89 ТХ

Автономное автотранспортное предприятие на 200 грузовых автомобилей с частично закрытой стоянкой

Производственный корпус №1

Стадия	Лист	Листов
РП	8	

План разводки трубопроводов сжатого воздуха

ГИПРОАВТОТРАНС Новосибирский филиал

Инв. № подл. | Подп. и дата | Взам. инв. №

Управляющая Севастьянова Формат А1

Альбом 2

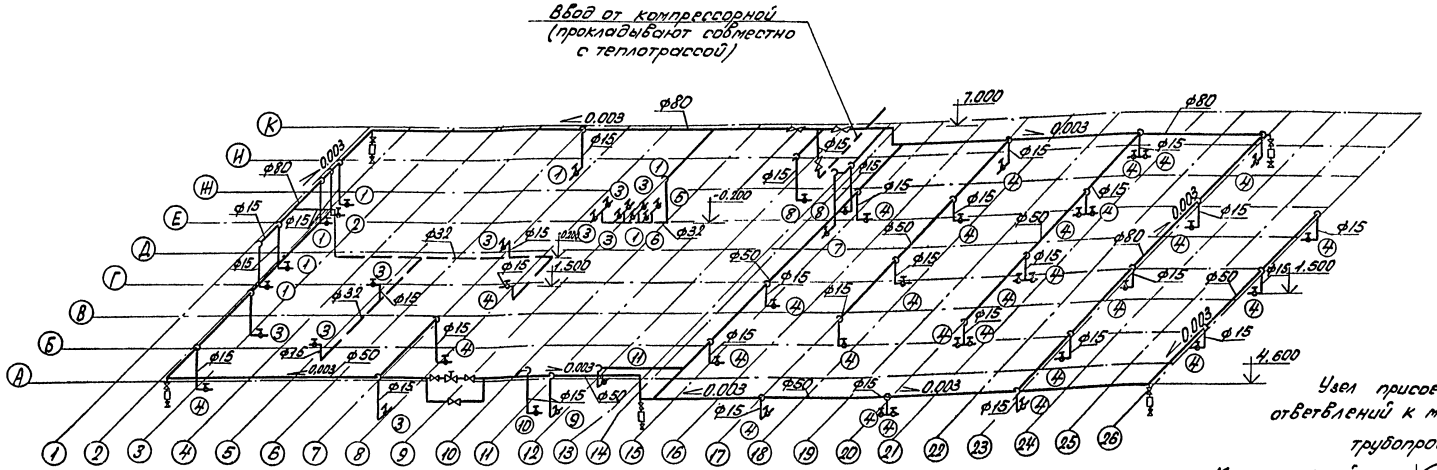



1. Монтаж и испытание воздуховодов производить в соответствии с „Правилами производства и приемки работ" СНиП 3.05.05-84.
2. Трубопроводы прокладывать с уклоном 0.003 в сторону водосборника.
3. Все трубопроводы покрыть грунтом ФЛ-03К. Трубопроводы прокладываемые в здании на стенах и колоннах окрасить масляной краской в голубой цвет.
4. Трубопроводы должны быть подвергнуты гидравлическому испытанию на прочность, давление 15 кгс/см².
5. Средства крепления трубопроводов принять из альбома „Крепление сантехнических приборов и трубопроводов" серия 4.904-69.
6. Все ответвления от магистрального трубопровода к потребителям производить из труб ф15.

ГИП	Коржавина		503-1-74.89 ТХ
Рук.бр	Бояршинов		Автономное автотранспортное предприятие на 200 грузовых автомобилей с частично закрытой стоянкой
Рук.гр	Драненко		Производственный корпус № 1 — Стадия: РП; Лист: 9; Листов:
Инж.	Гладышева		Схема разводки трубопроводов сжатого воздуха — ГИПРОАВТОТРАНС Новосибирский филиал

Привязан:

Инв.№

Инв.№ подл. | Подп.и дата | Взам.инв.№

Копировал Севастьянова Формат А2

Альбом 2

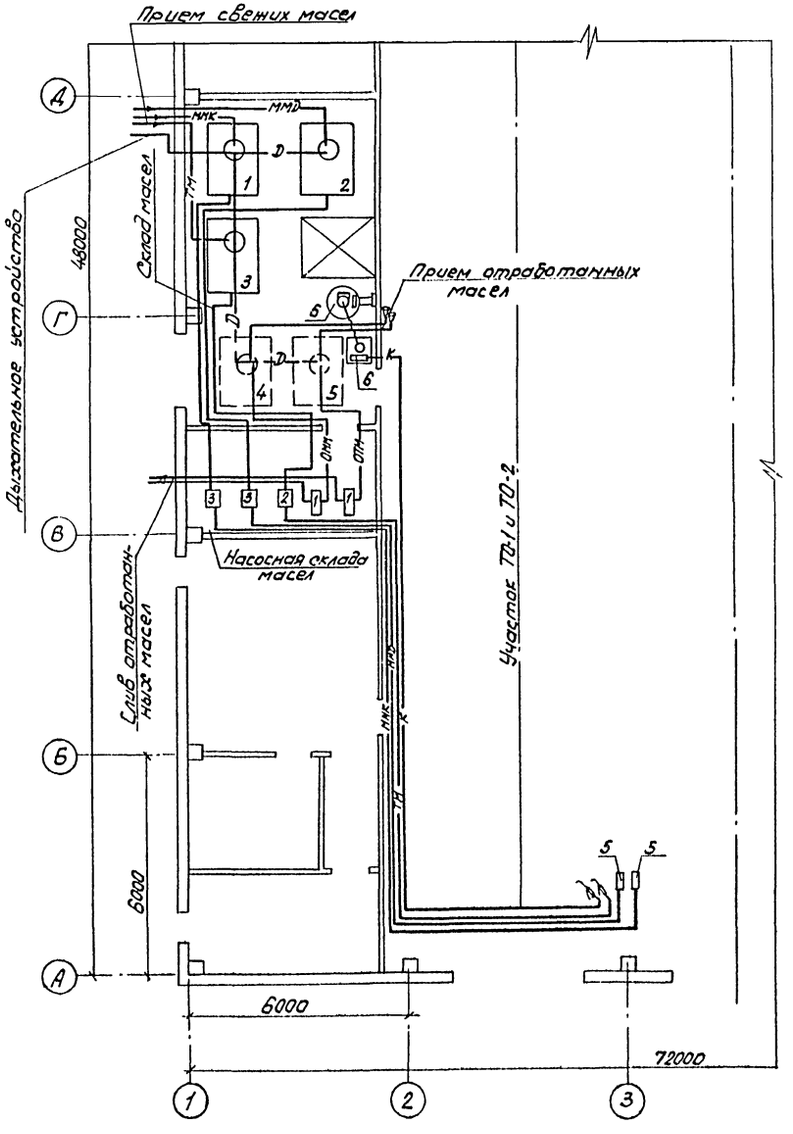

Экспликация технологического оборудования

№ поз.	Наименование	Модель, марка	Краткая характеристика	Кол-во
	Участок ТО-1 УТР			
5	Установка маслораздаточная	С-228	Производительность 100 л/мин	2
	Склад масел			
1	Резервуар для моторных масел карбюраторных двигателей	тп. 704-1-158.83	Вместимость 3,0 м³	1
2	Резервуар для моторных масел дизельных двигателей	т.п. 704-1-158.83	Вместимость 3,0 м³	1
3	Резервуар для трансмиссионных масел	т.п. 704-1-158.83	Вместимость 3,0 м³	1
4	Резервуар для отработанных моторных масел	т.п. 704-1-158.83	Вместимость 3,0 м³	1
5	Резервуар для отработанных трансмиссионных масел	тп. 704-1-158.83	Вместимость 3,0 м³	1
6	Нагнетатель смазки стационарный многопостовой с перекачным насосом С-306	С-104	Давление смазки 400 кгс/см²	1
	Насосная склада масел			
1	Насос шестеренчатый для отработанных масел	Ш5-25-3,6/4 Исп. 43	Производительность 3,6 м³/ч	2
2	Установка для заправки трансмиссионных маслом	31195	Производительность 10 л/мин	1
3	Насосная установка к маслораздаточной колонке	3106	Производительность 10 л/мин	2

ГИП	Кормавин		503-1-74.89 – ТХ
Рук. гр.	Боярщинов		Автотранспортное предприятие на 200 грузовых автомобилей с частично закрытой стоянкой
Рук. гр.	Драненко		Производственный корпус №1 — Стадия: РП; Лист: 10; Листов:
Инж.	Гладышева		План разводки трубопроводов масел — ГИПРОАВТОТРАНС, Новосибирский филиал

Привязан

Инв. №

Инв. № подл. | Подпись и дата | Взам. инв. №

Копировал

Формат А2

Альбом 2

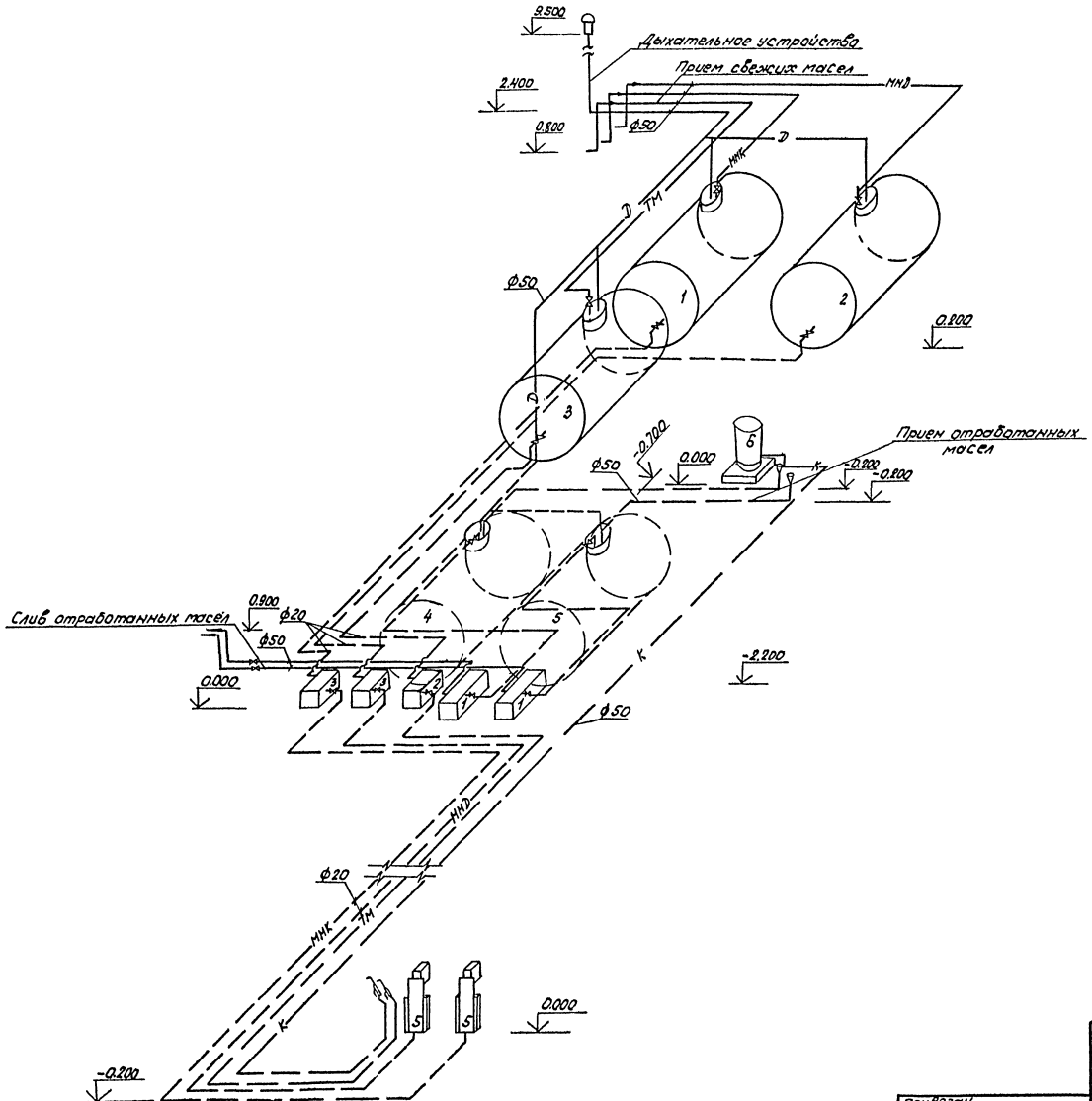

1. Трубопроводы, прокладываемые под полом изолировать в соответствии с ГОСТ 9.015-74* „Подземные сооружения. Общие технические требования."
2. Трубопроводы в зависимости от назначения окрасить в различные цвета.
3. Испытание трубопроводов после монтажа производить в соответствии с указаниями главы СНиП 3.05.05-84 „Технологическое оборудование и технологические трубопроводы."

ГИП	Коржавина		503-1-74.89 -ТХ
Рук. бр.	Бояршинов		Автономное автотранспортное предприятие на 200 грузовых автомобилей с частично закрытой стоянкой
Рук. гр.	Драненко		
Инж.	Гладышева		Производственный корпус №1 — Стадия: РП; Лист: 11; Листов:
			Схема разводки трубопроводов масел — ГИПРОАВТОТРАНС Новосибирский филиал

Привязан

Инв. №

Инв. № подл. | Подпись и дата | Взам. инв. №

Альбом 2

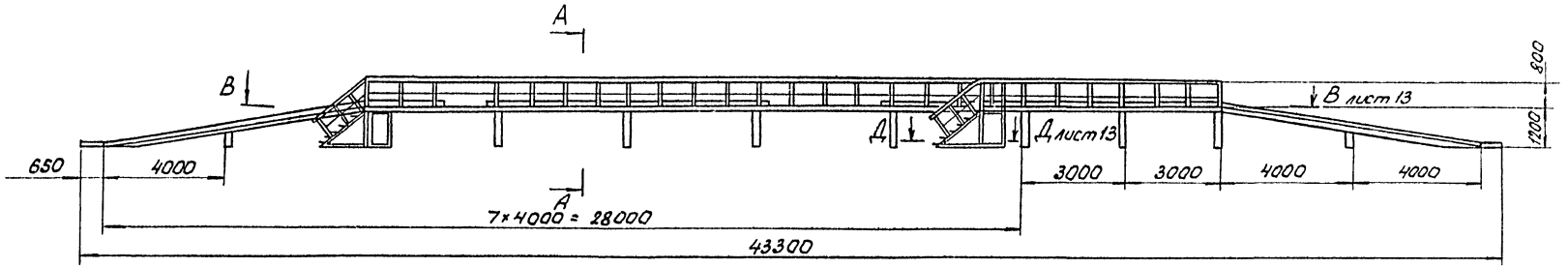

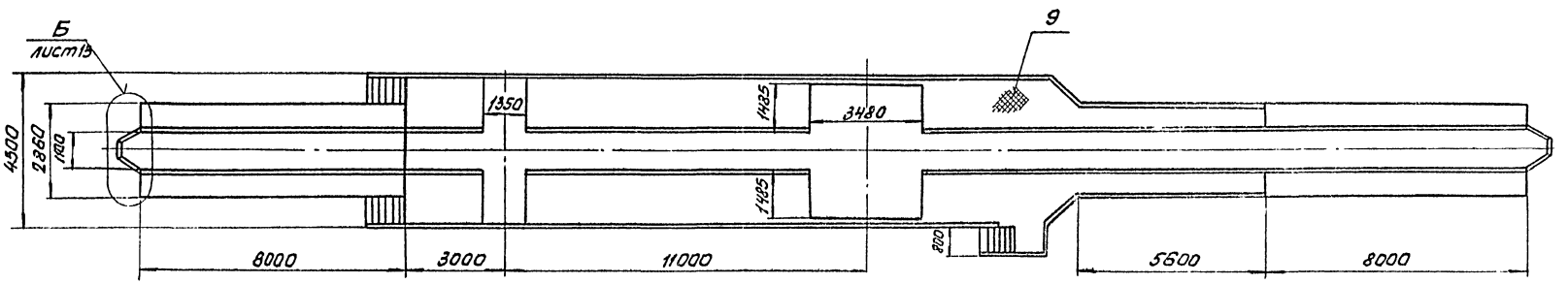

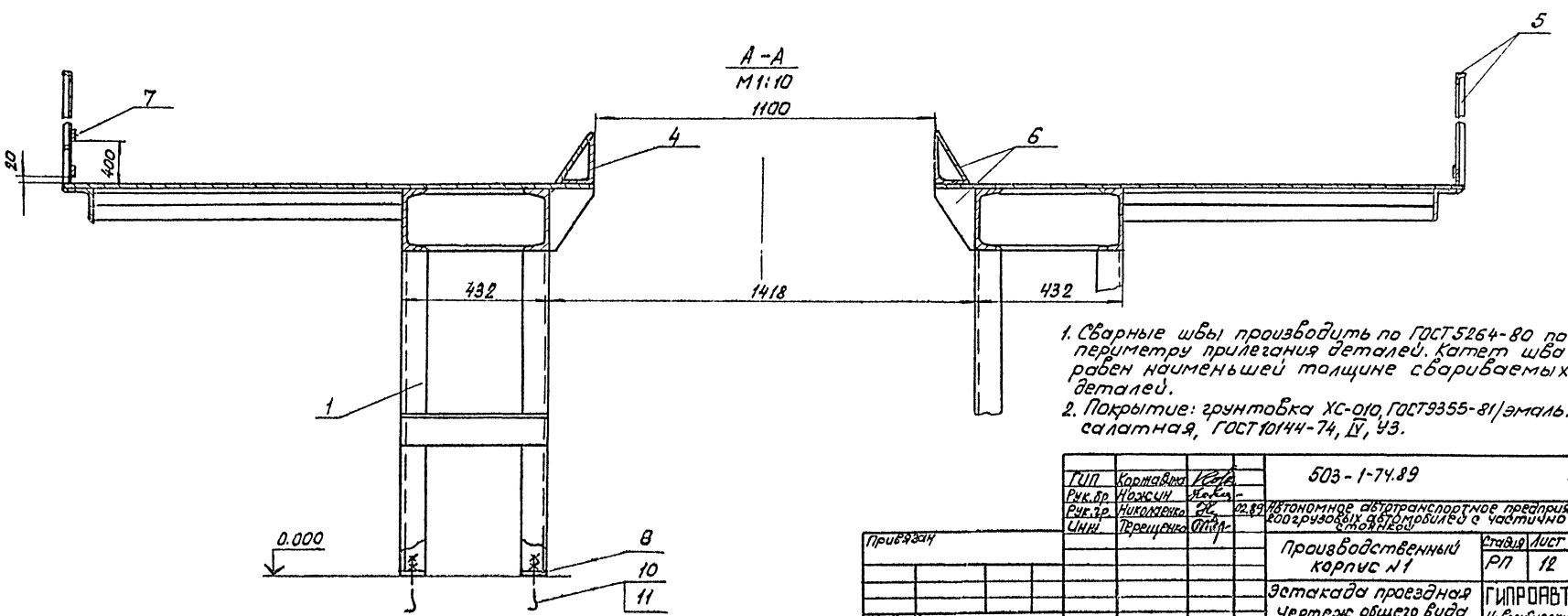

1. Сварные швы производить по ГОСТ 5264-80 по периметру прилегания деталей. Катет шва равен наименьшей толщине свариваемых деталей.
2. Покрытие: грунтовка ХС-010 ГОСТ 9355-81/эмаль ХВ-124, салатная, ГОСТ 10144-74, IV, У3.

ГИП	Кортавых			503-1-74.89	-ТХ
Рук.гр	Ножкин				
Рук.гр	Николенко		02.89	Автономное автотранспортное предприятие на 200 грузовых автомобилей с частично закрытой стоянкой	
Инж.	Терещенко			Производственный корпус №1	Стадия: РП; Лист: 12; Листов:
				Эстакада проездная. Чертеж общего вида	ГИПРОАВТОТРАНС Новосибирский филиал

Привязан

Инв. №

Копировал

Формат А2

Инв. № подл. | Подпись и дата | Взам. инв. №

Альбом 2

В - В лист 12

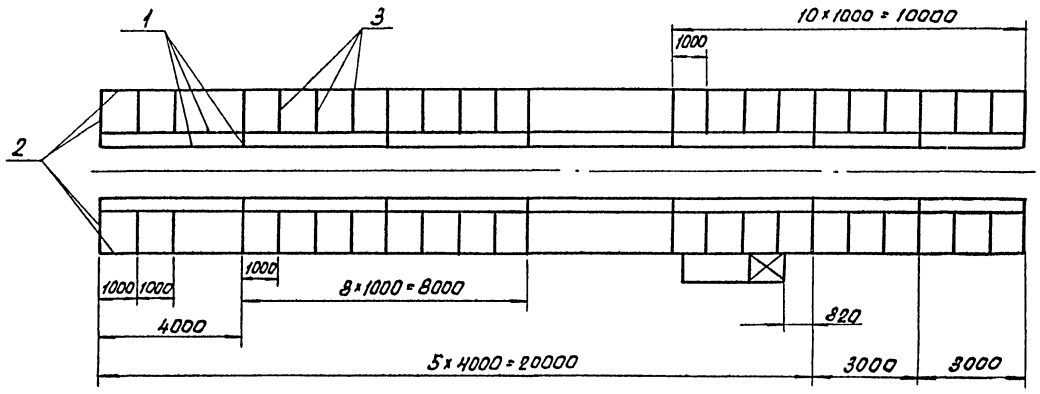

Б / М1:10 лист 12

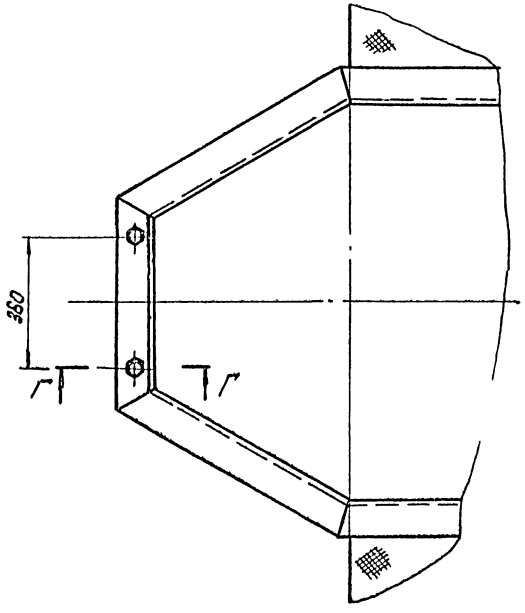

Д - Д / М1:20 лист 12

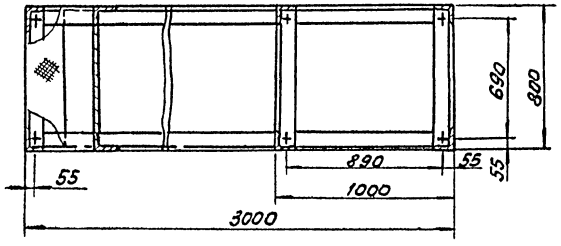

Г - Г / М1:5

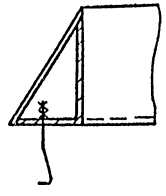

Спецификация покупных изделий

Поз.	Обозначение	Кол. во	Примечание
11	Гайка М16.5 ГОСТ 5915-70	120	

Ведомость материалов

Поз.	Материал Марка и ГОСТ	Сортамент и его ГОСТ	Ед. изм.	Кол-во
1		Швеллер 20 ГОСТ 8240-72 / Ст3 ГОСТ 535-79	кг	4315
2		Уголок Б-100×100×7 ГОСТ 8509-86 / Ст3 ГОСТ 535-79	кг	1725
3		Уголок Б-50×50×5 ГОСТ 8509-86 / Ст3 ГОСТ 535-79	кг	155
4		Уголок Б-160×100×10 ГОСТ 8510-86 / Ст3 ГОСТ 535-79	кг	920
5		Уголок Б-32×32×4 ГОСТ 8509-86 / Ст3 ГОСТ 535-79	кг	230
6		Полоса Б-2,5×190 ГОСТ 103-76 / Ст3 ГОСТ 535-79	кг	350
7		Полоса Б-2,5×32 ГОСТ 103-76 / Ст3 ГОСТ 535-79	кг	85
8		Полоса Б-2,5×75 ГОСТ 103-79 / Ст3 ГОСТ 535-79	кг	30
9		Лист. ромб. 5.0 ГОСТ 8568-77	кг	4300
10		Круг В-16 ГОСТ 2590-71 / Ст3 ГОСТ 535-79	кг	40
	Грунтовка ХС-010 ГОСТ 9355-81		кг	200
	Эмаль ХВ-124, ГОСТ 10144-74		кг	200
	Электроды Э42 ГОСТ 9467-75		кг	100

ГИП	Карнавина		503-1-74.89 -ТХ
Рук. гр.	Ножкин		Автономное автотранспортное предприятие на 200 грузовых автомобилей с частично закрытой стоянкой
Рук. гр.	Николаенко	21.12.88	Производственный корпус №1 — Стадия: РП; Лист: 13; Листов:
Инж.	Терещенко		Эстакада проездная. Чертеж общего вида — ГИПРОАВТОТРАНС, Новосибирский филиал

Привязан

Инв. №

Подпись и дата

Взам. инв. №

Инв. № подл.

Формат А2

Альбом 2

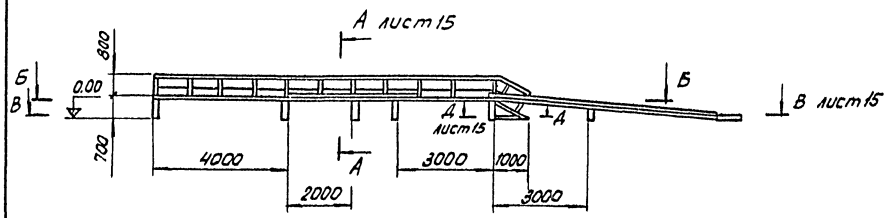

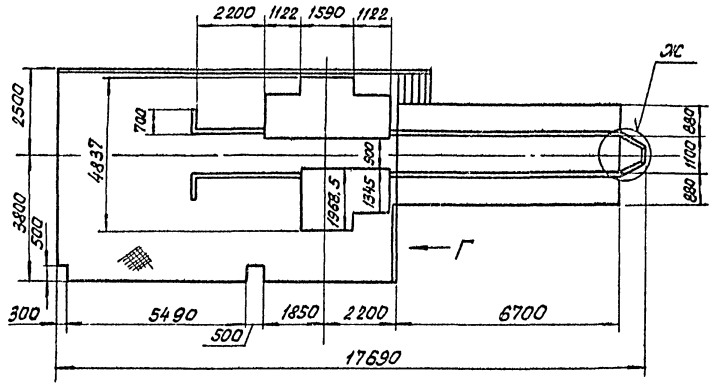

Ж
М 1:10

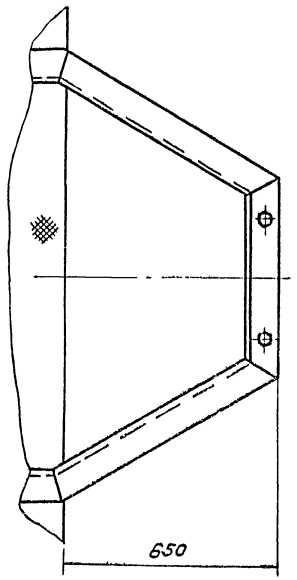

Г
М 1:20

Б-Б

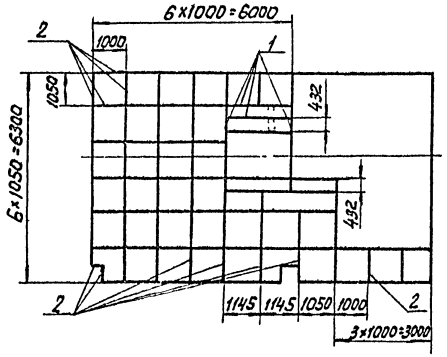

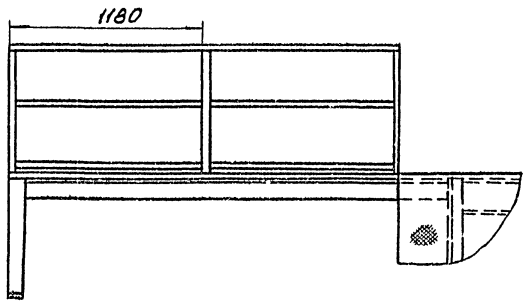

Ведомость материалов

Поз.	Материалы марка и ГОСТ	Сортамент и его ГОСТ	Ед. изм.	Кол-во
1		Швеллер 20 ГОСТ 8240-72 / Ст3 ГОСТ 535-79	кг	1075
2		Уголок Б-63×63×5 ГОСТ 8509-72 / Ст3 ГОСТ 535-79	кг	610
3		Уголок Б-180×100×10 ГОСТ 8510-86 / Ст3 ГОСТ 535-79	кг	510
4		Уголок Б-32×32×4 ГОСТ 8509-86 / Ст3 ГОСТ 535-79	кг	60
5		Полоса Б-2,5×190 ГОСТ 103-76 / Ст3 ГОСТ 535-79	кг	250
6		Полоса Б-2,5×32 ГОСТ 103-76 / Ст3 ГОСТ 535-79	кг	45
7		Полоса Б-2,5×75 ГОСТ 103-76 / Ст3 ГОСТ 535-79	кг	20
8		Лист ромб. 5.0 ГОСТ 8568-77	кг	3415
9		Круг В-16 ГОСТ 2590-71 / Ст3 ГОСТ 535-79	кг	25
	Грунтовка ХС-010			
	ГОСТ 9355-81		кг	80
	Эмаль ХВ-124 ГОСТ 10144-74		кг	80
	Электроды Э42 ГОСТ 9467-75		кг	80

1. Сварные швы производить по ГОСТ 5264-80 по периметру прилегания деталей. Катет шва равен наименьшей толщине свариваемых деталей.
2. Покрытие: грунтовка ХС-010, ГОСТ 9355-81/ эмаль ХВ-124, салатная, ГОСТ 10144-74, IV, У3.

ГИП	Корнавина		503-1-74.89		-ТХ
Рук. гр.	Новикин				
Рук. гр.	Николаенко		Автономная автотранспортное предприятие на 100 грузовых автомобилей с частично закрытой стоянкой		
Инж.	Терещенко		Производственный корпус N1	Стадия: РП	Лист: 14
			Эстакада тупиковая Чертеж общего вида	ГИПРОАВТОТРАНС Новосибирский филиал	

Привязан

Инв. №

Инв. № подл. | Подпись и дата | Взам. инв. №

Формат А2

Альбом 2

В - В лист 14
М1:50

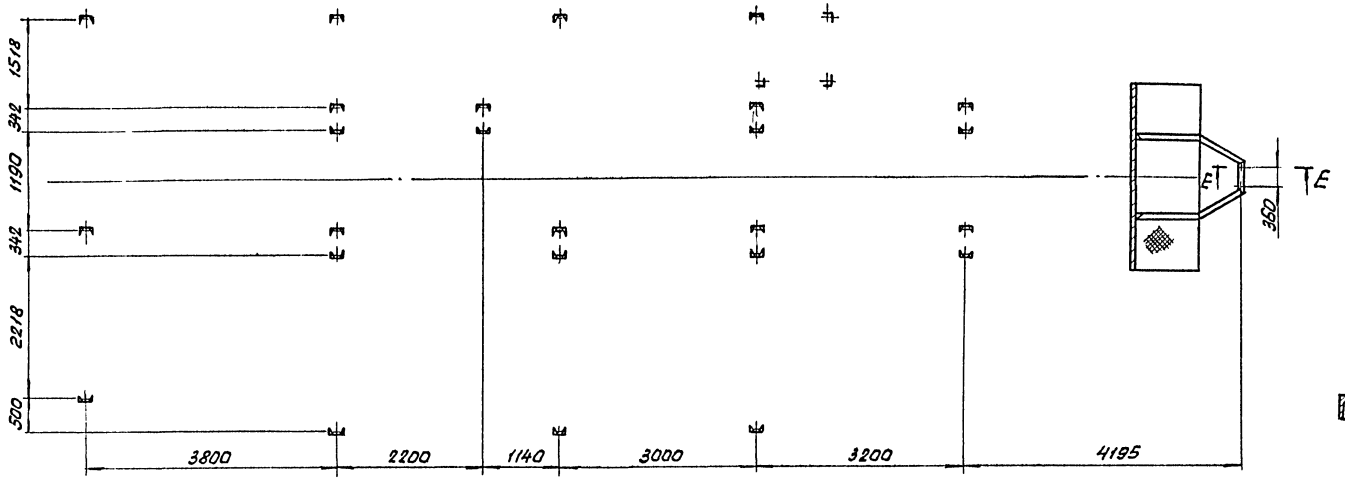

Е - Е
М1:5

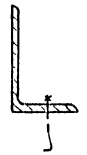

А - А лист 14
М1:10

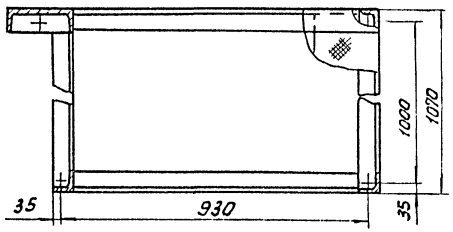

А - А
М1:10

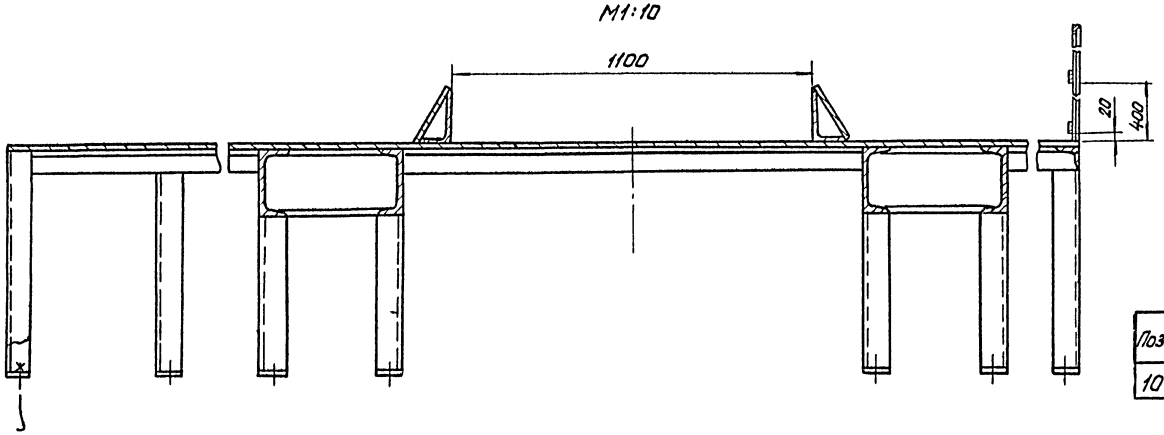

Спецификация покупных изделий

Поз	Обозначение	Кол-во	Примечание
10	Гайка М16.5 ГОСТ 5915-70	29	

ГИП	Коржавин			503-1-74.89	-ТХ
Рук.бр.	Ножкин				
Рук.гр.	Николаенко		0289	Автономное автотранспортное предприятие на 200 грузовых автомобилей с частично закрытыми стоянками	
Инж.	Терещенко			Производственный корпус №1	Стадия: РП; Лист: 15; Листов:
				Эстакада тупиковая Чертеж общего вида	ГИПРОАВТОТРАНС Новосибирский филиал

Привязан

Инв.№

Копировал

Формат А2

Инв.№ подл. | Подпись и дата | Взам.инв.№

Альбом 2

Ведомость рабочих чертежей основного комплекта АПЖ

Лист	Наименование	Примечание
1	Общие данные (начало)	
2	Общие данные (окончание)	
	Технологическая часть	
3	Схема принципиальная установки пенного пожаротушения	
4	Схема принципиальная установки пенного пожаротушения	
5	План станции пожаротушения	
6	Спецификация станции пожаротушения	
7	Спецификация станции пожаротушения (окончание) вид „А"	
8	Схема аксонометрическая станции пожаротушения	
9	Установочный чертеж бака по серии 5.904-43	
10	Схема узла управления дренчерной установкой с электропуском Ду65	
11	Спецификация узла управления дренчерной установкой с электропуском Ду65	
12	Схема узла управления дренчерной установкой с электропуском Ду100	
13	Спецификация узла управления дренчерной установкой с электропуском Ду100	
14	План размещения трубопроводов пожаротушения в секциях № 1,2,3	
15	Спецификация секций № 1,2,3 Сечения „1-1", „2-2". Узел II	
	Электротехническая часть	
16	Питание токоприемников. Схема электрическая принципиальная	
17	Шкаф управления 1Ш (Ш5929-4274 УХЛ4) Схема электрическая принципиальная.	
18	Шкаф управления 2Ш (Ш5105-3044 УХЛ4) Схема электрическая принципиальная	

Ведомость рабочих чертежей основного комплекта АПЖ

Лист	Наименование	Примечание
19	Шкаф управления 2Ш (Ш5105-3044 УХЛ4) Перечень элементов	
20	Контроль цепей управления вентилей. Схема электрическая принципиальная	
21	Ящик сигнализации 2Я (Я9505-2044А УХЛ4) Схема электрическая принципиальная	
22	Ящик сигнализации 2Я (Я9505-2044А УХЛ4) Перечень элементов	
23	План на отм. 0.000 в осях А-К, 1-13. Размещение электрооборудования. Прокладка электропроводок.	
24	План на отм. 0.000 в осях А-К, 13-26. Размещение электрооборудования. Прокладка электропроводок.	
25	План на отм. 0.000 в осях А-В, 1-2; А-Г, 10-13. Разрез 1-1. Размещение электрооборудования. Прокладка электропроводок.	
26	Спецификация оборудования к листам 23...25	
27	Станция пожаротушения. Размещение электрооборудования. Прокладка электропроводок.	
28	Спецификация оборудования к листу 27	
29	Шкаф управления 1Ш (Ш5929-4274 УХЛ4). Схема подключений	
30	Шкаф управления 2Ш (Ш5105-3044 УХЛ4). Схема подключений	
31	Ящик сигнализации 2Я (Я9505-2044А УХЛ4). Схема подключений	
32...35	Схема электрическая подключений	
36,37	Защитный кожух для установки кнопки типа ПКЕ 212-1	
38,39	Защитный кожух для установки кнопки типа КУ-91	
40	Кабельный журнал.	

Основные показатели автоматической установки пожарной сигнализации

Номер луча	Наименование защищаемых помещений	Защищаемая площадь, м²	Вид защиты	Извещатель тип	Извещатель кол.	Приемная станция тип	Приемная станция кол.
7	Зарядная в осях А-Б, 1-2	14,5	пожарная сигнализация	2-ЗТ	2	ППС-3	1
	Кислотная в осях А-Б, 1-2	10,9			2		
	Аккумуляторный участок в осях Б-В, 1-2	30,6			4		
8_12	Участок ТО-1, ТО-2, ТР и общей диагностики в осях А-К, 2-13	1557,9		НП 105-2/1	151		
10	Комната мастера в осях Д-Е, 9-10	18			2		
11	Электрощитовая в осях В-Г, 12-13	17,1			2		
12	Склад масел в осях В-Д, 1-2	46,3			6		
	Насосная склада масел в осях В-Г, 1-2	15,0			2		
13	Комплектная трансформаторная подстанция в осях Н-К, 9-10	46,7			6		
	Анализаторное помещение и электрощитовая в осях Н-К, 10-11	45,1			6		
14	Склад запасных частей и материалов в осях Д-Н, 9-12	188,7			15		
	Участок регулировки газовой аппаратуры и Д-2 в осях Д-К, 11-13	168,4			17		
15_22	Закрытая стоянка в осях А-К, 13-26	3391,0			292		

Проект выполнен в соответствии с действующими нормами и правилами с учетом требований безопасной эксплуатации установки в условиях взрыво-пожароопасного производства.
Главный инженер проекта В.М. Дьячков

Инв. № подл. | Подпись и дата | Взам. инв. №

Привязан

Инв. №

ГИП	Дьячков		
Нач. отд.	Толочнев		
Гл. спец.	Сапрыкин		
Гл. спец.	Лазуткин		
Н. контр.	Карпов		
Нач. сек.	Юшенцев		
Нач. сек.	Карпов		
Рук. гр.	Пастапкина		
Ст. инж.	Утевлишвили		

503-1-74.89 -АПЖ

Автономное автотранспортное предприятие на 200 грузовых автомобилей с частично закрытой стоянкой

Производственный корпус № 1

Стадия	Лист	Листов
РП	1	40

Общие данные (начало)

ГПКН „Спецавтоматика" г. Новосибирск

Копировал компанией

Формат А2

Альбом 2

Ведомость ссылочных и прилагаемых документов

Обозначение	Наименование	Примечание
	Ссылочные документы	
ОСТ 25.329-81	Установки пожаротушения автоматические и установки пожарной, охранной и охранно-пожарной сигнализации.	
	Обозначения условные графические элементов установок	
ОСТ 25-562-80	Установки автоматические пенного пожаротушения.	
	Общие технические требования. Методы испытаний.	
ВСН 25-09.67-85	Правила производства и приемки работ. Автоматические установки пожаротушения	
ОСТ 25.1241-86	Установки автоматические пожаротушения, пожарной, охранной и охранно-пожарной сигнализации.	
	Рабочие чертежи.	
ОСТ 25.1271-87	Установки автоматические пожаротушения, пожарной, охранной и охранно-пожарной сигнализации.	
	Состав проектно-сметной документации на стадиях: проект, рабочий проект, рабочая документация	
Серия 5.908-1	Типовые узлы крепления трубопроводов установок автоматического пожаротушения.	
ВСН 381-85/ММСС	Инструкция о составе и оформлении электротехнической рабочей документации для промышленного строительства	
ТП 503-4-44 м.87 альбом VIII	Производственный корпус с закрытой стоянкой автотранспортного предприятия на 150 грузовых автомобилей для северных районов. Нестандартизированное оборудование автоматического пожаротушения	

Ведомость ссылочных и прилагаемых документов

Обозначение	Наименование	Примечание
Серия 5.407-63	Прокладка проводов и кабелей в полиэтиленовых трубах в производственных помещениях	
Типовые конструкции ГМА	Конструкции для установки приборов на стене	
Серия 5.904-43	Баки прямоугольные для холодной и отепленной воды и рассола	
Серия 3.900-9	Опорные конструкции и средства крепления стальных трубопроводов внутренних санитарно-технических систем	
	Прилагаемые документы	
АПЖ СО	Автоматическая установка пенного пожаротушения и пожарной сигнализации. Спецификации оборудования	Альбом 8
АПЖ ВМ	Автоматическая установка пенного пожаротушения и пожарной сигнализации. Ведомости потребности в материалах	Альбом 10

Основные показатели автоматической установки пожаротушения

Номер секции	Наименование защищаемого помещения	Защищаемая площадь м²	Огнетушащее вещество	Время тушения, мин.	Ороситель Тип	Ороситель Кол.	Извещатель Тип	Извещатель Кол.
1	Окрасочный участок оси „10"-„12", „Д-Г", отм. 0.000	187,7	пена	15	ОЭ-25	10	2-ЗТ	48
2	Склад лакокрасочных материалов, оси „12"-„13", „А"-„Б", отм. 0.000	33,86	пена	15	ОЭ-25	4	2-ЗТ	8
3	Краскоприготовительная оси „11"-„12", „А"-„Б", отм. 0.000	18,65	пена	15	ОЭ-25	2	2-ЗТ	4

Общие указания

1. Обслуживающий персонал установки пожаротушения слесарь сантехник IV разряда 1 чел., электромонтер IV разряда 2 чел.
2. Отметки и привязки на планах и разрезах даны по оси трубопроводов.
3. Длина трубопроводов и стояков дана в миллиметрах.
4. * Размер для справок.
5. Трубопроводы и запорно-регулирующая арматура установки должны быть окрашены в соответствии с ОСТ 25-562-80.
6. Вся запорная арматура, предназначенная для опорожнения сети и спуска воздуха должна быть опломбирована.
7. Трубопроводы установки пожаротушения должны быть подвергнуты испытанию, смотри пояснительную записку. Величина испытательного давления на прочность P_u = 1,1 мпа (11 кгс/см²), на герметичность P_u = 0,88 мпа, (8,8 кгс/см²).

Привязан

Инв. №

ГИП	Дьячков	
Нач. отд.	Толочнев	
Гл. спец.	Сапрыкин	
Гл. спец.	Дазуткин	
Н. контр.	Карпов	
Нач. сек.	Поломенцев	
Нач. сек.	Карпов	
Рук. гр.	Пасютина	
Ст. инж.	Кожевникова	

503-1-74.89 — АПЖ

Автономное автотранспортное предприятие на 200 грузовых автомобилей с частично закрытой стоянкой

Производственный корпус №1	Стадия	Лист	Листов
	РП	2	

Общие данные (окончание)

ГПКН „Спецавтоматика" г. Новосибирск

Копировал Компаниец

формат А2

Инв. № подл. | Подпись и дата | Взам. инв. №

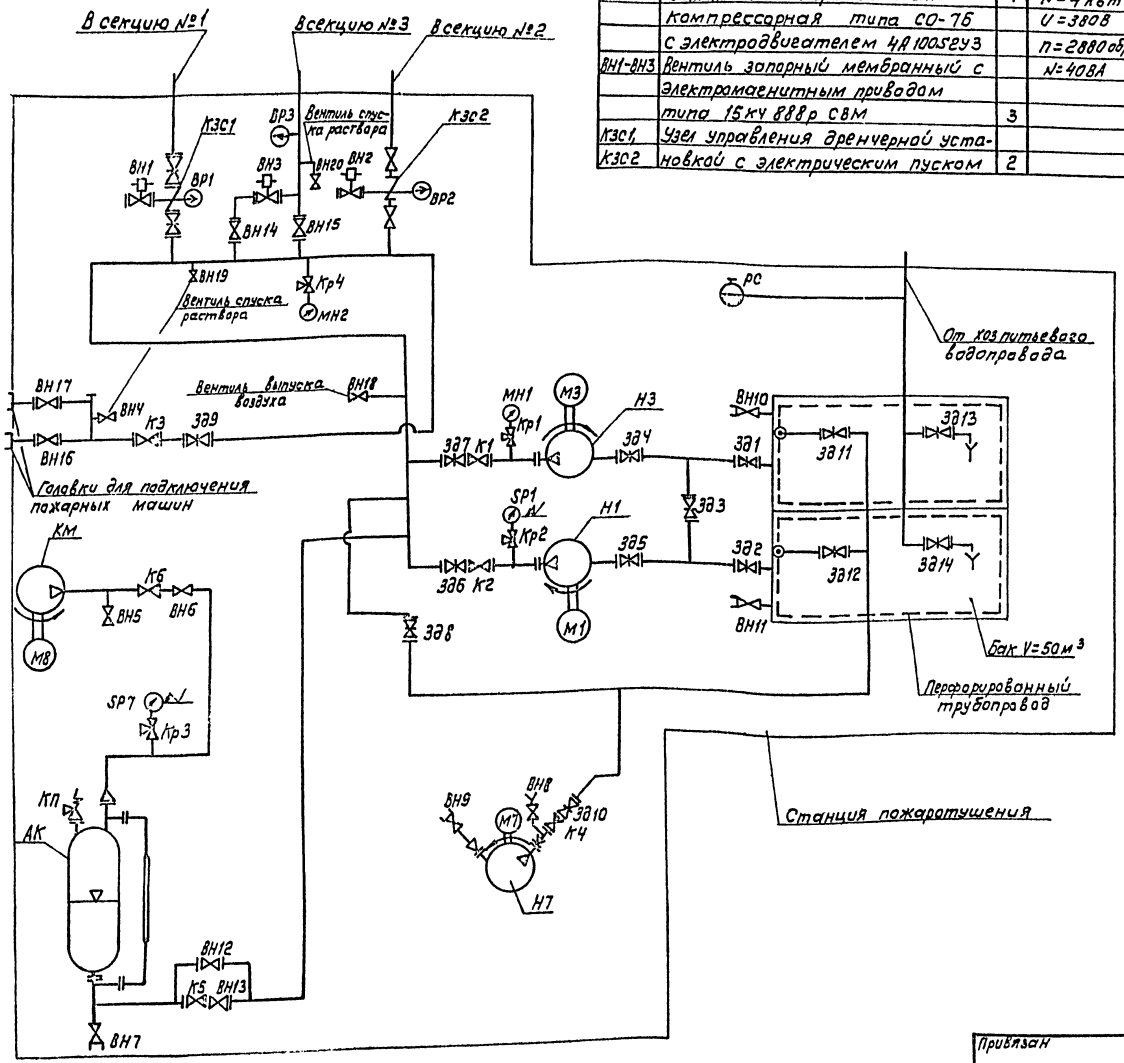

Поз. обозначение	Наименование	Кол.	Примечание
КМ	Установка передвижная	1	N=4 кВт
	компрессорная типа СО-7Б		V=380В
	с электродвигателем 4А100S2У3		n=2880 об/мин
ВН1-ВН3	Вентиль запорный мембранный с		N=40А
	электромагнитным приводом		
	типа 15кч888р СВМ	3	
КЗС1,	Узел управления дренчерной уста-		
КЗС2	новкой с электрическим пуском	2	

Поз. обозначение	Наименование	Кол.	Примечание
ВН4-ВН11	Вентиль запорный муфтовый		
ВН18-ВН20	типа 15Ч8р2	11	
961-3В14	Задвижка параллельная с выдвиж-		
	ным шпинделем фланцевая типа		
	30ч6бр	14	
ВН12 -	Вентиль запорный фланцевый типа		
ВН17	15Ч9р2, 15Ч14бр	6	
К6	Клапан обратный подъемный муф-		
	товый типа 16кч11р	1	
К1-К5	Клапан обратный поворотный одно-		
	дисковый фланцевый типа 19ч21р	5	
Кр1-Кр4	Кран натяжной муфтовый с флан-		
	цем для контрольного манометра		
	типа 11б18бк	4	
МН1, МН2	Манометр МП4-У-1,6 МПа - 1,5	2	
БР1-ВР3	Сигнализатор давления универсальный	3	
SP1, SP7	Манометр электроконтактный	2	
РС	Ствол пожарный ручной	1	
Н1, Н3	Насос типа А200-95а УХЛ4		N=75 кВт
	с электродвигателем 4АН200L2У3	2	U=220/380В n=3000 об/мин
Н7	Насос вихревой ВКС-1/16А-У2	1	N=1,5 кВт
	с электродвигателем типа		n=1500 об/мин
	4АХ80В4У		U=220/380В
АК	Аппарат вертикальный с эллиптичес-	1	
	кими днищем и крышкой V=1,0 м³		
КП	Клапан предохранительный мало-	1	
	подъемный пружинный фланцевый		
	типа 17с12нж1		

Привязан

Инв №

ГИП	Дьячков	
Нач.отд	Толочнев	
Гл.спец.	Лазуткин	
Нач.сек	Карпов	
Рук.гр.	Пастухина	

503-1-74.89 - АПЖ

Автономное автотранспортное предприятие на 200 грузовых автомобилей с частично закрытой стоянкой

Производственный корпус №1

Стадия	Лист	Листов
РП	3	

Схема принципиальная установки пенного пожаротушения

ГПКИ „Спецавтоматика" г. Новосибирск

Копировал Компаниец

Формат А2

Объем автоматизации и сигнализации установки

Место установки прибора	Позиционное обозначение прибора	Назначение прибора	Расчетное давление в трубопроводе или аппарате, мпа (кгс/см²)	Давление на которое настраивается прибор, мпа (кгс/см²)	Максимальное давление в трубопроводе или аппарате мпа (кгс/см²)	Отметки контролируемых уровней, м
Напорный трубопровод рабочего насоса -Н1	SP1	Пуск резервного насоса Н3 при невыходе рабочего насоса Н1 На расчетный режим через 10с после начала работы	0,75(7,5)	0,75(7,5)	1,0 (10)	—
Бак для хранения раствора пенообразователя	Регулятор сигнализатор уровня	Контроль уровней в баке считая от дна: верхний уровень аварийный уровень нижний уровень	—	—	—	2,600 2,590 0,400
Узлы управления секций №1,2,3	ВР1, ВР2, ВР3	Сигнализация о начале работы установки и прохождении огнетушащего вещества в секции 1÷3	—	—	—	—
Емкостной аппарат АК	SP7	Сигнализация о падении давления в емкостном аппарате	0,21 (2,1)	0,16(1,6)	0,26(2,6)	—
Секции №1,2,3	Пожарные извещатели	Пуск рабочего насоса-водопитателя Н1, сигнализация о пожаре в секциях №1,2,3 открытие вентилей с электромагнитным приводом ВН1÷ВН3	—	—	—	—

Номограмма включения оборудования

Наименование защищаемого помещения	Секция	Позиции включения оборудования: Насосами-водопит. Раб.	Рез.	Вентилями с электромагнитным приводом	КСК	Управление установкой: Авт. Техн.	Авт. Элек.	Дистан. Техн.	Дистан. Элек.	Местн. Техн.	Местн. Элек.
Окрасочный участок оси „10"–„12", „А"–„Г", отм. 0.000	1	Н1	Н3	ВН1	КЗС1	—	Да	—	Да	Да	Да
Склад лакокрасочных материалов оси „12-13", „А-Б", отм. 0.000	2	Н1	Н3	ВН2	КЗС2	—	Да	—	Да	Да	Да
Краскоприготовительная оси „11"–„12", „А"–„Б", отм. 0.000	3	Н1	Н3	ВН3	ВН3	—	Да	—	Да	Да	Да

1. Автоматизация установки выполнена в соответствии с требованиями СНиП 2.04.09-84.

2. Включение оборудования выполнено согласно номограмме.

3. Включение компрессорной установки и насоса Н7 ручное

4. Клапан КП настроен на давление 0,26мпа(2,6кгс/см²)

5. В режиме контроля задвижки 3д1-3д7, а также задвижки узлов управления открыты, остальные закрыты. Вентили ВН4, ВН5, ВН13, ВН14 открыты, остальные закрыты.

6. Дистанционный пуск установки осуществляется от кнопок, установленных у входа в защищаемое помещение.

7. Местный пуск осуществляется из станции пожаротушения от вентиля ручного пуска в узле управления. Запуск насоса-со шкафа управления насосами.

Инв.№ подл. | Подпись и дата | Взам. инв.№

Привязан

Инв.№

		503-1-74.89	-АПЖ
		Автономное автотранспортное предприятие на 800 грузовых автомобилей с частично закрытой стоянкой	
ГИП	Дьячков	Производственный корпус №1	Стадия: РП; Лист: 4; Листов:
Нач.отд.	Толочнев		
Гл.спец.	Лазуткин	Схема принципиальная Установки пенного пожаротушения	ГПКИ "Спецавтоматика" г. Новосибирск
Нач.сек.	Карпов		
Рук.гр.	Поскотина		

Копировал Капланец

Формат А2

План на отм. 0.000
м 1:50

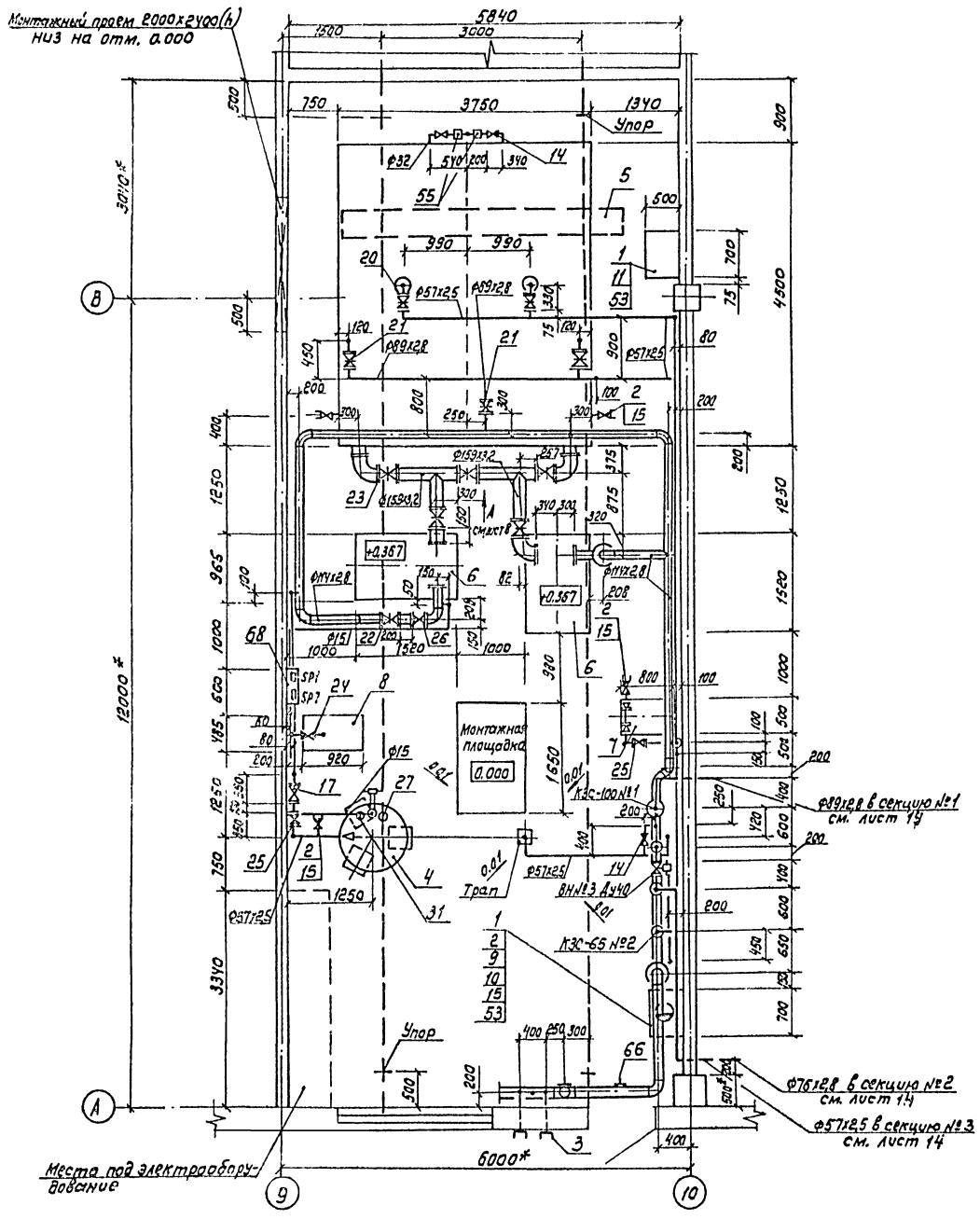

Марка, поз.	Обозначение	Наименование	Кол.	Масса ед. кг.	Примеч.
	ГОСТ 2217-76	Головки соединительные напорные для пожарного оборудования типа			
1		рукавная ГР-50	3	0,38	
2		цапковая ГЦ-50	5	0,28	
3		муфтовая ГМ-80	2	0,36	
4	ОСТ 26.291-79	Аппарат вертикальный с эллиптическим днищем и крышкой V=1м³			
		Р=1мпа (10кгс/см²)			
		ВЭЭ1-1-1-1,0	1	505	
5	ГОСТ 7413-80Е	Кран ручной однополочных подвесной			
		1-4,2-3	1	285	
6	ТУ26-06-1176-78	Насос 4200-95а-УХЛ4 с электродвигателем 4АН200L2У3 N=75кВт			
		n=3000об/мин; U=220/380В	2	785	
7	ТУ26-06-1213-81Е	Насос ВКС-1/16А-У2 с электродвигателем типа УАХ 80 В4	1	67	на раме N=1,5кВт U=220/380В n=1500об/мин
8	ТУ 22-5871-84	Установка передвижная компрессорная СО-76 с электродвигателем			U=380В
		4А100S2У3 N=4кВт	1	150	n=2880об/мин

1. Данный лист смотреть совместно с листами 7, 8, 6
2. Насосы и емкостный аппарат крепить к фундаментам болтами типа 9 на эпоксидном клее по СН 471-75.
3. Вид А смотри лист 7.

				503-1-74.89	АПЖ
				Автономное автотранспортное предприятие на 200 грузовых автомобилей с частично закрытой стоянкой	
Привязан				Производственный корпус №1	Стадия: РП; Лист: 5; Листов:
	ГИП	Дьячков		План станции пожаротушения	ГПКН «Спецавтоматика» г. Новосибирск
	Нач.отд.	Толочнев			
	Гл.спец.	Азбуткин			
	Нач.сек.	Карпов			
Инв. №	Рук. гр.	Поскакина			

Копировал Компаниец

Формат А2

Инв.№ подл. | Подпись и дата | Взам. инв.№

Альбом 2

Марка поз.	Обозначение	Наименование	Кол.	Масса ед. кг	Примеч.
		Труба 57х2,5 ГОСТ 10704-76 / Д ГОСТ 10705-80	60	3,36	
		Труба 76х2,8 ГОСТ 10704-76 / Д ГОСТ 10705-80	6	5,06	
		Труба 89х2,8 ГОСТ 10704-76 / Д ГОСТ 10705-80	9	5,95	м
		Труба 114х2,8 ГОСТ 10704-76 / Д ГОСТ 10705-80	37	7,68	м
		Труба 159х3,2 ГОСТ 10704-76 / Д ГОСТ 10705-80	5	12,3	м
29	ГОСТ 17379-83	Заглушки 89х3,5	1	0,6	
30		108х4,0	1	1,0	
31		57х3	3	0,2	
32	ГОСТ 17375-83	Отводы 90°45х2,5	1	0,2	
		60° 108х4	1	1,7	
33		90° 57х3	27	0,3	
34		90° 76х3,5	3	0,5	
35		90° 89х3,5	8	1,4	
36		90° 108х4	15	2,5	
37		90° 159х4,5	3	3,2	
	ГОСТ 17378-83	Переходы			
38		К 57х4-25х1,6	4	0,2	
39		К 57х4-32х2	2	0,2	
40		К 57х4-45х2,5	1	0,2	
41		К 89х3,5-57х3,0	2	0,6	
42		К 89х3,5-76х3,5	2	0,6	
43		К 108х4-89х3,5	1	1,0	
	ГОСТ 12820-80	Фланцы			
44		1-40-10 Вст3сп	6	0,95	
45		1-50-10 Вст3сп	15	1,04	
46		1-65-10 Вст3сп	2	1,39	
47		1-80-10 Вст3сп	11	1,84	
48		1-100-10 Вст3сп	14	2,14	
49		1-150-10 Вст3сп	14	3,61	
50	ГОСТ 12820-80	Фланец квадратный			
		1.25-10 Вст3сп	2	0,55	
51		Узел управления дренчерной установкой с			
		электропуском			
		Ду 65	1	105	

Марка поз.	Обозначение	Наименование	Кол.	Масса ед. кг.	Примеч.
	ГОСТ 8437-75	Задвижка параллельная с выдвижным			
		шпинделем фланцевая			
		Ру 1,0 мпа (10 кгс/см²)			
		30ч 6бр			
20		Ду 50	3		
21		Ду 80	3		
22		Ду 100	3		
23		Ду 150	5		
24	ГОСТ 19501-74	Клапан обратный			
		подъемный муфтовый Ру 1,6 мпа (16 кгс/см²)			
		16кч 11р Ду 15	1		
	ГОСТ 19827-74	Клапан обратный			
		поворотный однодисковый фланцевый			
		Ру 1,6 мпа (16 кгс/см²)			
		19с21р			
25		Ду 50	2		
26		Ду 100	3		
27	ГОСТ 10019-74	Клапан предохранительный пружинный			
		малоподъемный фланцевый Ру 1,6 мпа			
		(16 кгс/см²) 17с 12нж1			
		Ду 50	1		
28	ТУ 26-07-1061-84Е	Кран натяжной муфтовый с фланцем для			
		контрольного манометра Ру 1,6 мпа			
		(16 кгс/см²) 11б 18бк			
		Ду 15	4		
	ГОСТ 3262-75	Труба 15х2,5	14	1,13	м
	ГОСТ 3262-75	Труба 32х2,8	1,5	2,73	м
	ГОСТ 3262-75	Труба 50х3	1	4,22	м
	ГОСТ 3262-75	Труба 80х3,5	1,5	7,34	м
		Труба 45х2,8 ГОСТ 10704-76 / Д ГОСТ 10705-80	2	2,32	м

Марка поз.	Обозначение	Наименование	Кол.	Масса ед. кг.	Примеч.
9	ТУ 17 РСФСР 40-10257-82	Рукав пожарный льно-джутовый Д вн 51 мм	20	0,3	м
10	ТУ 22-5380-82	Ствол пожарный ручной для внутренних пожарных кранов РС-50.01А			
		с диаметрам выходного отверстия 16 мм	1	0,7	
11	ГОСТ 5398-76	Рукав Б-2-50-1,0 (10)	6	1,9	м
12	ТУ 25.02.180335-84	Манометр			
		МП 4-У-1,6 МПа-1,5	2	1,2	
	ГОСТ 18722-73	Вентиль запорный муфтовый Ру 1,6 мпа			
		(16 кгс/см²) 15ч 8р2			
13		Ду 15	6		
14		Ду 32	3		
15		Ду 50	5		
	ГОСТ 18722-73	Вентиль запорный фланцевый Ру 1,6 мпа			
		(16 кгс/см²)			
16		15ч 9р2 Ду 40	2		
17		15ч 9р2 Ду 50	2		
18		15ч 14бр Ду 80	2		
19	ТУ 26-07-032-76	Вентиль запорный мембранный с электромагнитным приводом			
		фланцевый Ру 1,6 мпа			
		(16 кгс/см²) 15кч 888 рсвм			
		Ду 40	1		

Инв. № подл. | Подпись и дата | Взам. инв. №

Привязан

Инв. №

ГИП	Дьячков		
Нач. отд.	Голочнев		
Гл. спец.	Лазуткин		
Нач. сект.	Карпов		
Рук. гр.	Лоскатина		

503-1-74.89 АПЖ

Автономное автотранспортное предприятие на 200 грузовых автомобилей с частично закрытой стоянкой

Производственный корпус №1

Стадия	Лист	Листов
РП	6	

Спецификация станции пожаротушения (начало)

ГПКИ «Спецавтоматика» г. Новосибирск

Копировал Компанец

Формат А2

Альбом 2

Марка поз.	Обозначение	Наименование	Кол.	Масса ед. кг	Примеч.
52		Узел управления дренчерной установкой с электропуском Ду 100	1	207	
53	АПЖ Н03. 00. 00 ТП 503-4-44м.87 альбом VIII	Шкаф для хранения пожарного рукава и ствола	2	41,5	
54	Серия 5.904-43 А16 В 10Б. 000-11	Бак емкостью 50 м³ с продольной перегородкой	1	4665	
55	Серия 5.904-43 А 12Б. 155. 001	Бабышка М27х1,5	3	0,32	
	Серия № 5. 908-1	Опора для крепления труб к полу			
56	АПЭ 1394. 0	Дн 20	1	0.7	
57	АПЭ 1412. 0	Дн 57	13	2,34	
58	АПЭ 1412. 0-03	Дн 89	3	4,5	
59	АПЭ 1412. 0-04	Дн 114	9	7,86	
60	АПЭ 1412. 0-06	Дн 159	4	8.08	
		Опора для крепления труб к металлоконструкциям			
61	АПЭ 1383. 0	Дн 20	4	0,4	
62	АПЭ 1383. 0-02	Дн 57	26	0,62	
63	АПЭ 1383. 0-02	Дн 76	6	1,55	
64	АПЭ 1383. 0-03	Дн 89	3	1,55	
65	АПЭ 1383. 0-04	Дн 114	3	3,5	
66	Серия 3 900-9 Выпуск 1	Опора подвижная Ду 65	3	1,46	
67	ГОСТ 8.446-74	Трубка стеклянная 20х2,5 ℓ=1500	1		
	ТУ 38. 10923-86	Пенообразователь ПО-3 АИ	2,87		т
		Бетон М300	0,04		м³
		Клей эпоксидный	4		кг
68	АПЖ Н06. 00 ТП 503-4-44м 87 альбом VIII	Панель для установки манометра электроконтактного	2	8.87	
69	ТУ 25.09.026-79	Сигнализатор давления СДУ	1	0,3	

Вид А

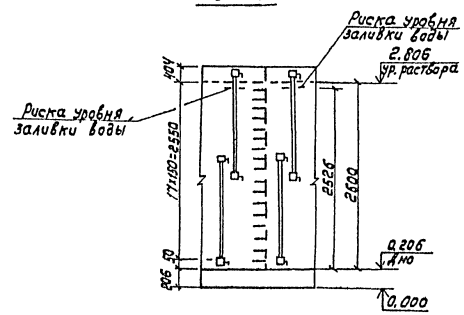

1. Схемы узлов управления с электропуском, а также арматуру и материалы входящие в них смотри листы 11, 12, 13, 10.

2. В спецификации учтен 100%-ный резервный запас пенообразователя ПО-3АИ в количестве 1,435 т который должен храниться на складе предприятия в закрытых емкостях.

3. На виде А дана измерительная шкала для определения количества добавляемого пенообразователя. Цена деления 0,075 м³. Шкалу и риску уровня заливки воды в виде полосы шириной 10мм и цифры шрифт, 20 Пр3 по ГОСТ 26.000-80 нанести белой несмываемой краской обеспечивающей её четкость и длительность сохранности.

4. В спецификации учтен бетон марки М100 для подливки фундаментов.

5. Трубопроводы крепить к стойкам перегородок опорами по чертежу АПЭ 1383.0 серия № 5. 908-1, к полу по чертежу АПЭ 1394.0

Инв. № подл. | Подпись и дата | Взам. инв. №

Привязан

Инв. №

ГИП	Дьячков		
Нач. отд.	Галочкев		
Гл. спец.	Лазуткин		
Нач. сект.	Карпов		
Рук. гр.	Ласкатина		

503-1-74.89 -АПЖ

Автономное автотранспортное предприятие на 200 грузовых автомобилей с частично закрытой стоянкой

Производственный корпус №1

Спецификация станции пожаротушения (окончание) Вид А

Стадия	Лист	Листов
РП	7	

ГПКИ Спецавтоматика г. Новосибирск

Копировал Комиссия

Формат А2

Альбом 2

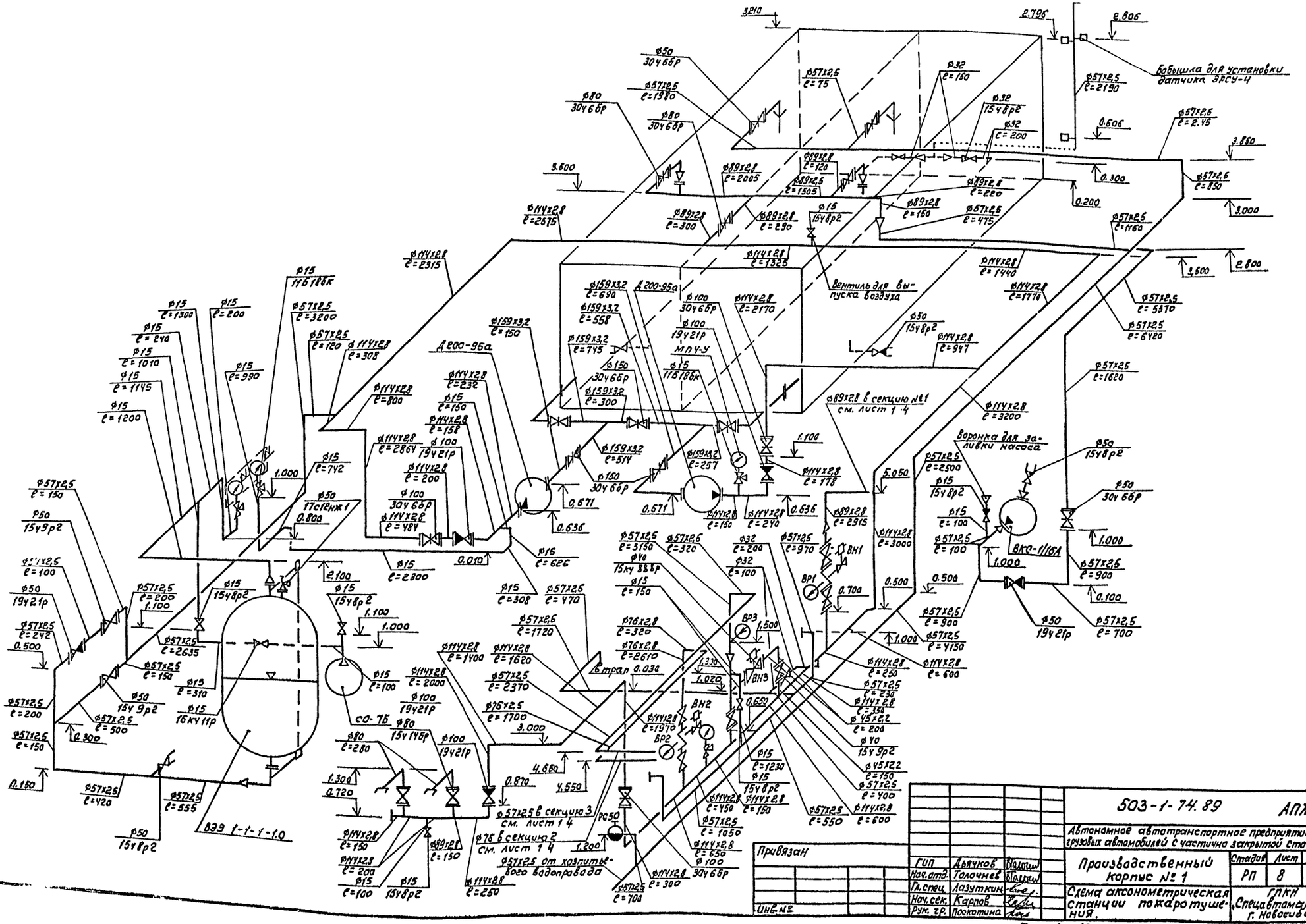
Бабышка для установки датчика ЭРСУ-4
Вентиль для выпуска воздуха
Воронка для заливки насоса
ВКС-1/16А
Д200-95а
МЛЧ-У
СО-7Б
ВН1
ВН2
ВН3
ВР1
ВР2
ВР3
Ø89х2,8 в секцию №1 см. лист 1-4
Ø57х2,5 в секцию 3 см. лист 1-4
Ø76 в секцию 2 см. лист 1-4
Ø57х2,5 от хозпитьевого водопровода
Ø57х2,5 в секцию №3 см. лист 1-4
Ø76х2,8 в секцию №

Вид Б
М1:50

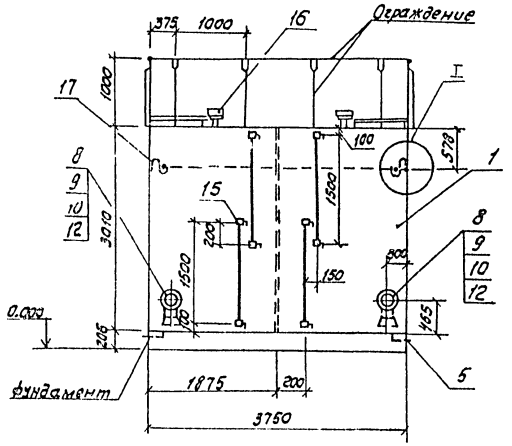

Вид В
М 1:50

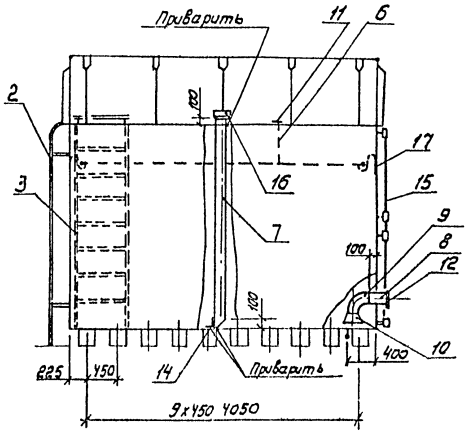

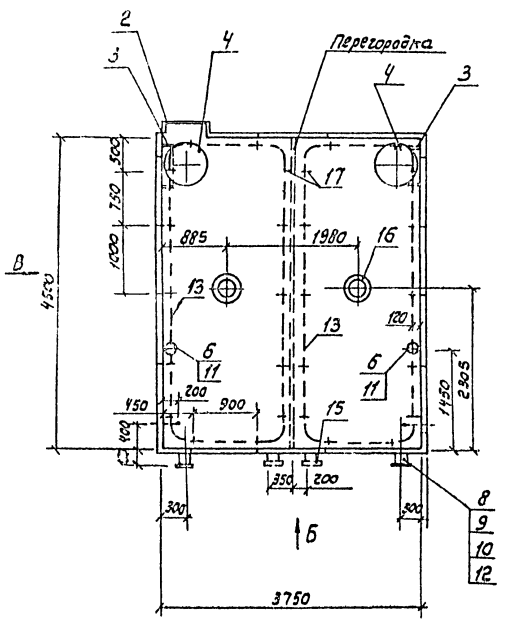

Общий вид перфоратора
М1:50

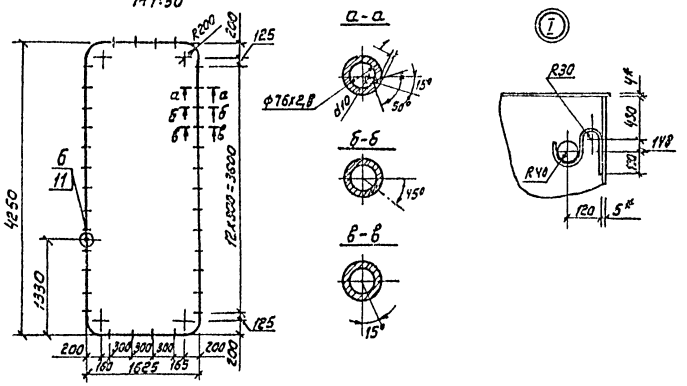

Марка поз.	Обозначение	Наименование	Кол.	Масса ед кг	Примеч.
1	А168106. 000-11	Бак	1	4531	
2	А14Л 022. 000-03	Лестница наружная	1	37,6	
3	А 14Л 021.000-02	Лестница внутренняя	2	29,2	
4	А168 098. 010	Люк	2	18,9	
5	А 10К 034. 006	Патрубок	2	1,22	
6		Патрубок L = 700	2	3,6	
		Труба 76х2,8 В ГОСТ 10704-76 / Д ГОСТ 10705-80			
7		Патрубок L = 3100	2	33,6	
		Труба 100 ПУ ГОСТ 3262-75			
8		Патрубок L = 250	2	3,1	
		Труба 159х3,2 В ГОСТ 10704-76 / Д ГОСТ 10705-80			
9	ГОСТ 17375-83	Отвод 90°159х4,5	2	6,1	
10	ГОСТ 17378-83	Переход К 219х6-159х4,5	2	5,3	
11	ГОСТ 12820-80	Фланец 1-65-10 Вст3сп	2	1,4	
12	ГОСТ 12820-80	Фланец 1-150-10 Вст3сп	2	3,61	
13		Перфоратор	2	59,5	
		Труба 76х2,8 В ГОСТ 10704-76 / Д ГОСТ 10705-80	24	192	
14		Уголок Б-50х50х5 ГОСТ 8509-72 / Ст3-1-1 ГОСТ 535-79	2	0,18	
15	А 12 Б 155. 000	Указатель уровня	4	5,4	
16	АПЖ Н ОУ. 00. 00	Воронка	2	1,53	
	ТП 503-4-44 м. 87, альбом VIII				
17		Круг В10 ГОСТ 2590-71 / Ст3-1 ГОСТ 535-79	10		кг

1. При привязке бака емк. 50 м³ по серии 5.904-43 руководствоваться данным чертежом.

2. Ограждение бака выполнить по типу черт. АПЖ Н10.00 см. ТП 503-4-44 м. 87, альбом VIII.

3. Отверстия в перфораторе, всего 34 шт. должны быть обращены внутрь контура перфоратора со смещением относительно оси, как показано на сечениях.

				503-1-74.83		-АПЖ
				Автономное автотранспортное предприятие на 200 грузовых автомобилей с частично закрытой стоянкой		
Привязан				Производственный корпус № 1	Стадия: РП	Лист: 9	Листов:
	ГИП	Дьячков				
	Нач.отд.	Толочнев		Установочный чертеж бака по серии 5.904-43	СПКТ «Спецавтоматика» г. Новосибирск	
	Гл.спец.	Лазуткин				
	Нач.сек.	Карпов				
Инв. №	Рук.гр.	Лоскотина				

Копировал Калинкина

Формат А2

Альбом 2

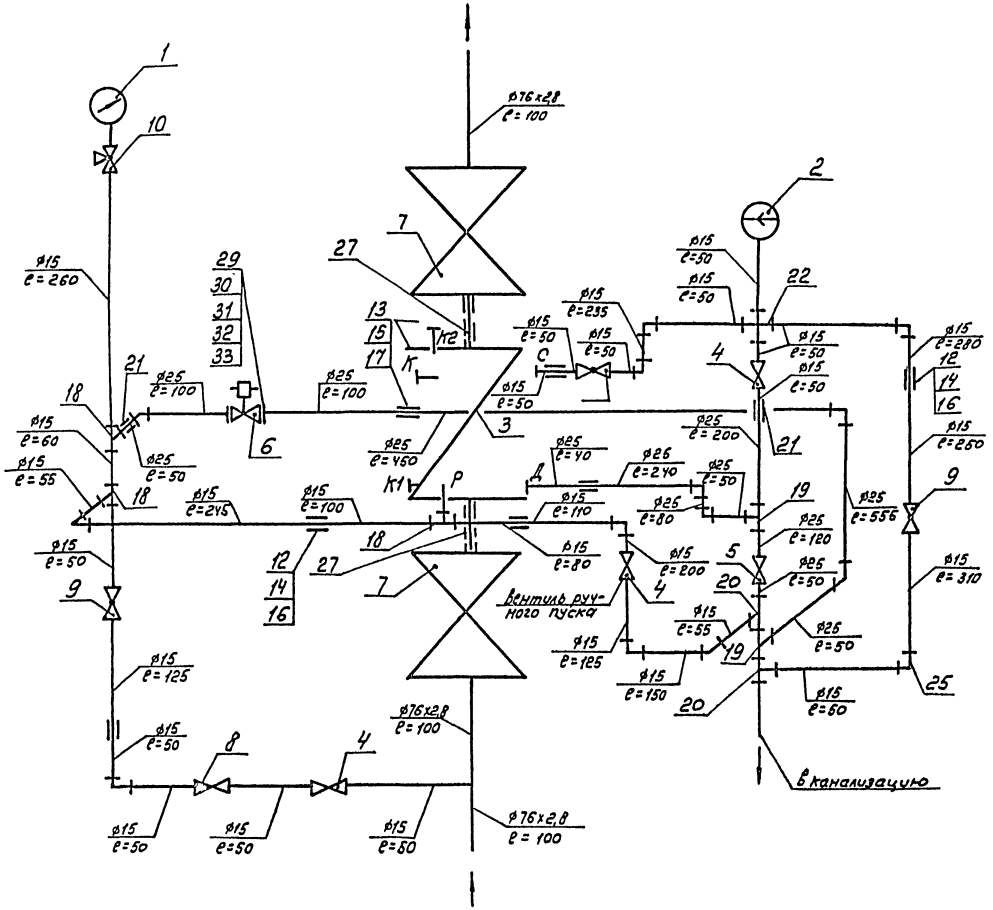

1. Данный лист рассматривать совместно с листом 11.

2. Все резьбовые соединения узла управления, уплотнить трепаным льном 20 ГОСТ 10330-76, пропитанным железным суриком Э ГОСТ 8135-74.

3. Маркировка отверстий клапана на чертеже обозначает следующее:

Р - рабочее отверстие, служащее для соединения рабочей камеры с побудительной системой;

С - сигнальное отверстие, служащее для подачи сигнала о срабатывании;

Д - дренажное отверстие.

4. Отверстия К, К1 - заглушки; К2 - заглушить пробкой.

5. Сварку производить электродом Э-42 ГОСТ 9467-75.

				503-1-74.89		АПЖ	
				Автономное автотранспортное предприятие на 200 грузовых автомобилей с частично закрытой стоянкой			
Привязан				Производственный корпус №1	Стадия	Лист	Листов
		ГИП	Дьячков		РП	10	
		Нач.отд.	Толочнов				
		Гл.спец.	Лазуткин	Схема узла управления дренчерной установкой с электропуском Ду65	ГПКИ „Спецавтоматика" г. Новосибирск		
		Нач.сек.	Карпов				
Инв.№		Рук.гр.	Поскотина				

Копировал компанией

формат А2

Инв.№ подл. | Подпись и дата | Взам.инв.№

Альбом 2

Поз.	Обозначение	Наименование	Кол.	Масса ед, кг	Примеч.
19	ГОСТ 8948-75	Тройник 25	2	0,318	
20	ГОСТ 8949-75	Тройник 25х15	2	0,255	
21	ГОСТ 8960-75	Футорка 25х15	3	0,106	
22	ГОСТ 8951-75	Крест 15	1	0,163	
23	ГОСТ 8946-75	Угольник 90°-1-15	9	0,044	
24	ГОСТ 8946-75	Угольник 90°-1-25	5	0,229	
25	ГОСТ 8958-75	Ниппель 15	1	0,065	
26	ГОСТ 8958-75	Ниппель 65	2	0,525	
27	ГОСТ 8967-75	Ниппель 65	2	0,234	
28	ГОСТ 8951-75	Крест 25	1	0,383	
29	ГОСТ 12820-80	Фланец стальной плоский приварной Ру 1,6 МПа (16 кгс/см²) исп. 1 Ду 25 мм	2	0,17	
30	ГОСТ 7798-70	Болт М12х40.58	8	0,053	
31	ГОСТ 5915-70	Гайка М12.5	8	0,015	
32	ГОСТ 11371-78	Шайба 12.01.019	8	0,006	
33		Прокладка	2		шт
	ГОСТ 481-80	Паронит ПОН 2х500х500			

Поз.	Обозначение	Наименование	Кол.	Масса ед, кг	Примеч.
9	ТУ 22-3866-77	Кран с малым отверстием Ру 1,0 МПа (10 кгс/см²) ЗМО Ду 5 мм	2	0,46	
10	ТУ 26-07-1061-84Е	Кран натяжной муфтовый с фланцем для контрольного манометра Ру 16 МПа (16 кгс/см²) 14М1-00-00, Ду 15	1	0,312	
11	ГОСТ 2704-77	Кран конусный проходной сальниковый муфтовый латунный Ру 1,0 МПа (10 кгс/см²) 11Б6бк, Ду 15 мм	1	0,36	
	ГОСТ 3262-75	Труба 15х2,8	6,2	1,28	м
	ГОСТ 3262-75	Труба 25х2,8	1	2,12	м
	ГОСТ 10704-76	Труба 76х2,8	0,6	5,06	м
12	ГОСТ 8966-75	Муфта 15	5	0,067	
13	ГОСТ 8966-75	Муфта 25	2	0,163	
14	ГОСТ 8968-75	Контргайка 15	5	0,037	
15	ГОСТ 8968-75	Контргайка 25	2	0,076	
16	ГОСТ 8969-75	Сгон 15	5	0,094	
17	ГОСТ 8969-75	Сгон 25	2	0,243	
18	ГОСТ 8948-75	Тройник 15	2	0,133	

Поз.	Обозначение	Наименование	Кол.	Масса ед, кг	Примеч.
1	ТУ 25.02.180335-84	Манометр МПУ-У-1,6 МПа - 1,5	1	1,2	
2	ТУ 25.09.026-79	Сигнализатор давления СДУ	1	0,3	
3	ТУ 22-148-024-87	Клапан запорный сигнальный КЗС-65	1	18	
	ГОСТ 18722-73	Вентиль запорный муфтовый чугунный Ру 1,6 МПа (16 кгс/см²)			
4		15ч8р2 исп. 1 Ду 15 мм	3	0,75	
5		15ч8р2 исп. 1 Ду 25 мм	1	1,75	
6	ТУ 26-07-032-76	Вентиль запорный мембранный с электромагнитным приводом фланцевый из ковкого чугуна Ру 1,6 МПа (16 кгс/см²) 15кч888р СВМ Ду 25 мм	1	5,2	
7	ГОСТ 18722-73	Вентиль запорный муфтовый чугунный Ру 1,6 МПа (16 кгс/см²) 15ч8п исп. 1 Ду 65 мм	2	14	
8	ГОСТ 19501-74	Клапан обратный подъемный муфтовый Ру 1,6 МПа (16 кгс/см²) 16кч11р исп. 1 Ду 15 мм	1	0,5	

1 Данный лист рассматривать совместно с листом 10.

Инв. № подл. | Подпись и дата | Взам. инв. №

Привязан

Инв. №

ГИП	Абычков		
Нач. отд.	Таночнев		
Гл. спец.	Лаутткин		
Нач. сек.	Карпов		
Рук. гр.	Пискотина		

503-1-74.89 АПЖ

Автономное автотранспортное предприятие на 200 грузовых автомобилей с частично закрытой стоянкой

Производственный корпус №1

Стадия	Лист	Листов
РП	11	

Спецификация узла управления дренчерной установкой с электрическим Ду 65

ГДКН «Спецавтоматика» г. Новосибирск

Копировал Компания Формат А2

Альбом 2

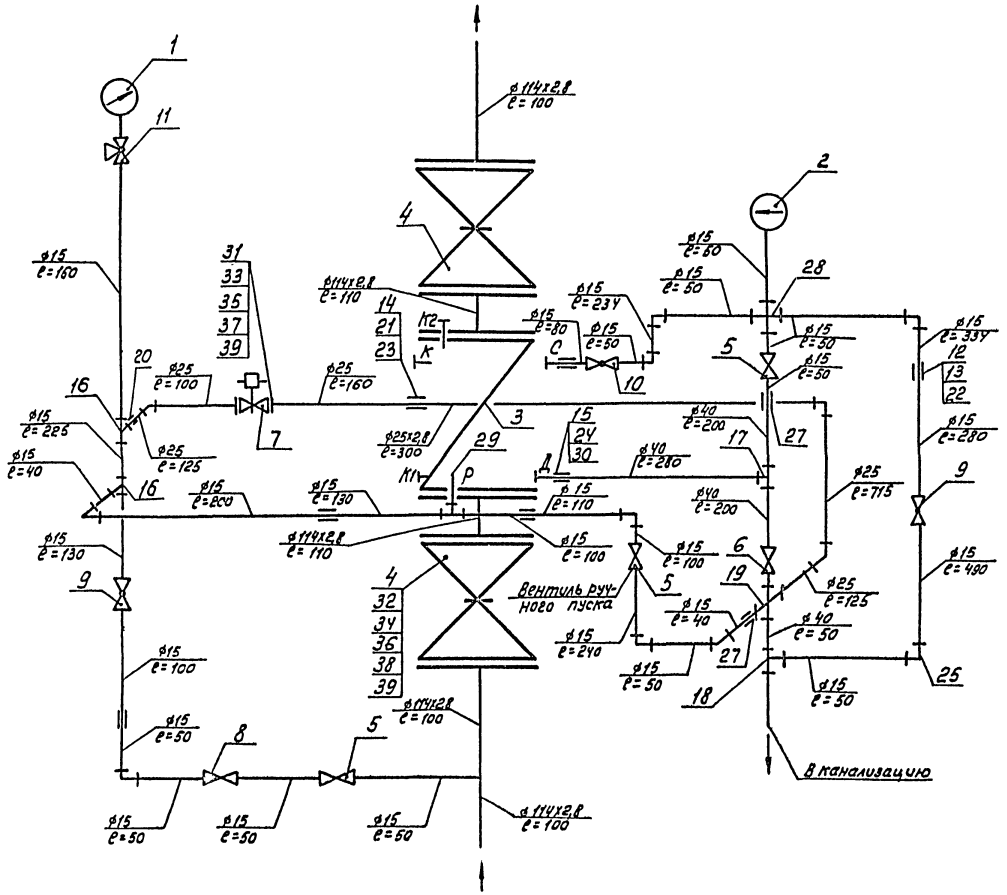

1. Данный лист рассматривать совместно с листом 13.

2. Все резьбовые соединения узла управления, уплотнить трепаным льном 20 ГОСТ 10330-76, пропитанным железным суриком Э ГОСТ 8135-74.

3. Маркировка отверстий клапана на чертеже обозначает следующее:

Р - рабочее отверстие, служащее для соединения рабочей камеры с побудительной системой;

С - сигнальное отверстие, служащее для подачи сигнала о срабатывании;

Д - дренажное отверстие.

4. Отверстия К, К1 - заглушки; К2 - заглушить пробкой.

5. Сварку производить электродом Э-42 ГОСТ 9467-75

Привязан				503-1-74.89 -АПЖ		
				Автономное автотранспортное предприятие на 200 грузовых автомобилей с частично закрытой стоянкой		
				Производственный корпус №1	Стадия	Лист	Листов
					РП	12	
				Схема узла управления дренчерной установкой с электропуском Ду100	ГПКИ „Спецавтоматика" г. Новосибирск		
Инв. №							

ГНП	Дьячков	
Нач.отд.	Толочнев	
Гл.спец.	Лазуткин	
Нач.сек.	Карпов	
Рук.гр.	Поскотина	

Копировал Компаниец

формат А2

Инв. № подл. | Подпись и дата | Взам. инв. №

Марка, поз	Обозначение	Наименование	Кол	Масса ед, кг.	Примечание
24	ГОСТ 8969-75	Сгон 40	1	0.463	
25	ГОСТ 8946-75	Уголь ник 90°-1-15	10	0.094	
26	ГОСТ 8946-75	Уголь ник 90°-1-25	3	0.229	
27	ГОСТ 8960-75	Футорка 40х15	2	0.299	
28	ГОСТ 8951-75	Крест 15	1	0.169	
29	ГОСТ 8958-75	Ниппель 15	1	0.065	
30	ГОСТ 8968-75	Контргайка 40	1	0.113	
31	ГОСТ 12820-80	Фланец стальной плоский приварной на Ру 1,6 МПа (16 кгс/см²) исп. 1 Ду25	2	1.170	
32	ГОСТ 12820-80	Фланец стальной плоский приварной на Ру 1.0 МПа (10 кгс/см²) исп. 1 Ду. 100	6	3.960	
33	ГОСТ 7798-70	Болт М12х40.58	8	0.053	
34	ГОСТ 7798-70	Болт М16х70.58	48	0.145	
35	ГОСТ 5915-70	Гайка М12.5	8	0.015	
36	ГОСТ 5915-70	Гайка М16.5	48	0.033	
37	ГОСТ 11371-78	Шайба 12.01.019	8	0.006	
38	ГОСТ 11371-78	Шайба 16.01.019	48	0.011	
39		Прокладка	6		шт
	ГОСТ 481-80	Паронит ПОН 2х500х500			

Марка, поз.	Обозначение	Наименование	Кол.	Масса ед, кг	Примечание
9	ТУ 22-3866-77	Кран с малым отверстием на Ру 1.0 мпа (10 кгс/см²) 3-М0 Ду5	2	0.410	
10	ГОСТ 2704-77	Кран конусный проходной сальниковый муфтовый латунный на Ру 1.0 мпа (10 кгс/см²) 11б6бк Ду15	1	0.330	
11	ТУ 26-07-1061-84	Кран натяжной муфтовый с фланцем для контрольного манометра на Ру 1.6 мпа (16 кгс/см²) 14м1-00-00 Ду 15	1	0.312	
	ГОСТ 3262-75	Труба 15х2,8	5,2	1.280	м
	ГОСТ 3262-75	Труба 25х2,8	1,0	2.120	м
	ГОСТ 3262-75	Труба 40х3,0	1.0	3.330	м
	ГОСТ 10704-76	Труба 114х2,8	0,6	7.680	м
12	ГОСТ 8968-75	Контргайка 15	6	0.037	
13	ГОСТ 8966-75	Муфта 15	6	0.067	
14	ГОСТ 8966-75	Муфта 25	1	0.163	
15	ГОСТ 8966-75	Муфта 40	1	0.255	
16	ГОСТ 8948-75	Тройник 15	3	0.133	
17	ГОСТ 8948-75	Тройник 40	1	0.673	
18	ГОСТ 8949-75	Тройник 40х15	1	0.673	
19	ГОСТ 8951-75	Крест 40	1	0.797	
20	ГОСТ 8960-75	Футорка 25х15	2	0.255	
21	ГОСТ 8968-75	Контргайка 25	1	0.076	
22	ГОСТ 8969-75	Сгон 15	6	0.094	
23	ГОСТ 8969-75	Сгон 25	1	0.243	

Марка, поз.	Обозначение	Наименование	Кол.	Масса ед, кг	Примечание
1	ТУ 25. 02. 180335-84	Манометр НП4-У-1,6МПа-7,5	1	1,2	
2	ТУ 25. 09. 086-79	Сигнализатор давления СДУ	1	0.300	
3	ТУ 22-148-024-87	Клапан запорный сигнальный КЗС-100	1	50.000	
4	ГОСТ 8437-75	Задвижка параллельная с выдвижным шпинделем чугунная фланцевая на Ру 1.0 мпа (10 кгс/см²) 30ч6бр исп. 1 Ду 100	2	38.400	
	ГОСТ 18722-73	Вентиль запорный муфтовый чугунный на Ру 1.6 мпа (16 кгс/см²)			
5		15ч8р2 исп. 1 Ду15	3	0.75	
6		15ч8р2 исп. 1 Ду 40	1	4.15	
7	ТУ26-07-032-76	Вентиль запорный мембранный с электромагнитным приводом фланцевый из ковкого чугуна на Ру 1,6 мпа (16 кгс/см²) 15ку888рсвм Ду25	1	6.200	
8	ГОСТ 19501-74	Клапан обратный подъемный муфтовый на Ру 1,6 мпа (16 кгс/см²) 16ку11р исп. 1 Ду 15	1	0.500	

1. Данный лист рассматривать совместно с листом 12

Привязан

Инв №

ГИП	Дьячков		
Нач. отд.	Толочнев		
Гл. спец.	Лаптухин		
Нач. сек.	Карпов		
Рук. гр.	Поспотина		

503-1-74.89 -АПЖ

Автономное автотранспортное предприятие на 200 грузовых автомобилей с частично закрытой стоянкой

Производственный Корпус

Стадия	Лист	Листов
РП	13	

Спецификация узла управления дренчерной установкой с электропуском Ду80

ГПКН Специавтоматика г. Новосибирск

Копировал Компанец

Формат А2

Альбом 2

План на отм. 0.000
М 1:100

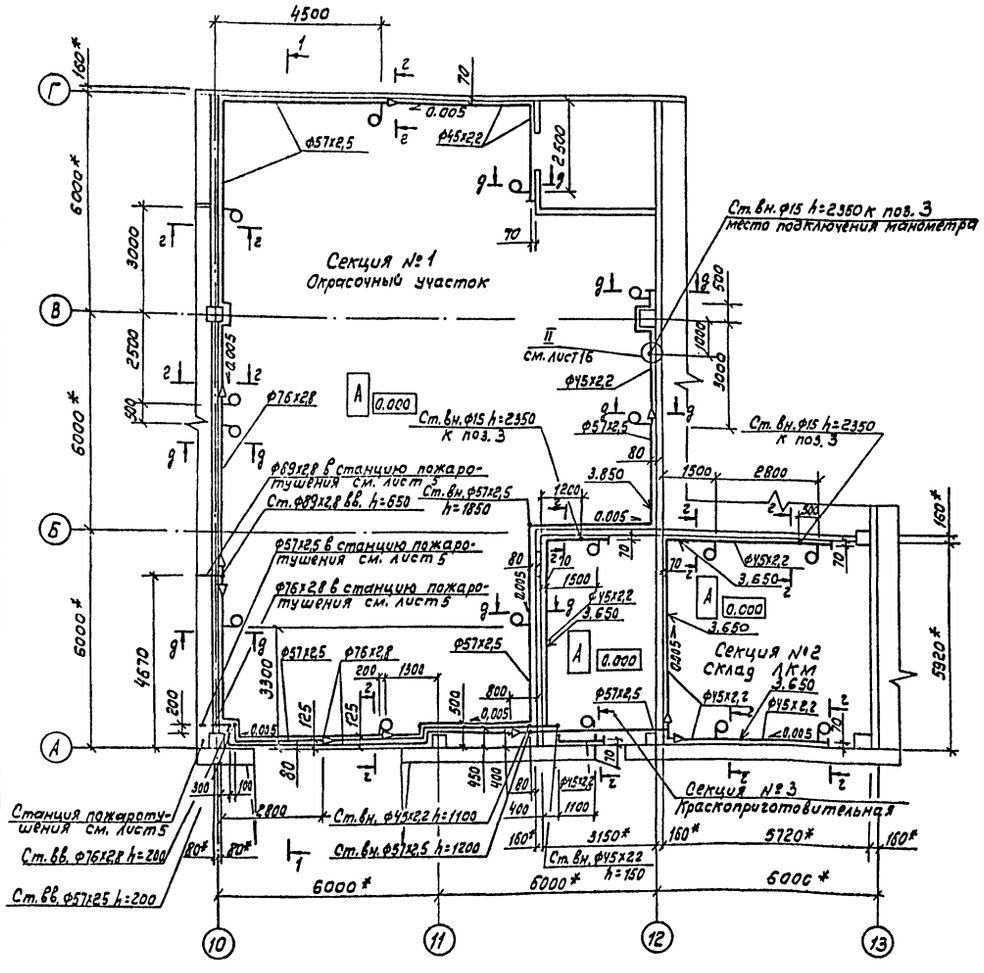

Разрез 1-1
М 1:200

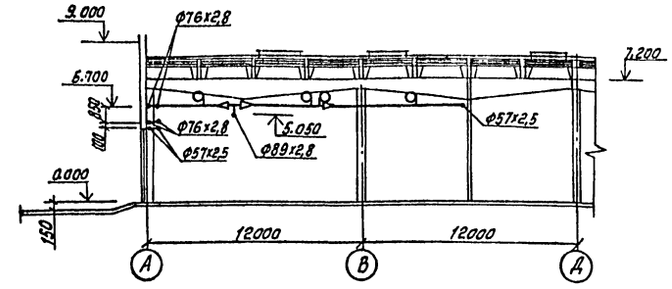

1. Узел II, сечения „г-г", „д-д" см. лист 15
2. Данный лист рассматривать совместно с листом
3. Трубопроводы крепить к стойкам перегородок опорами по чертежу АПЭ 1383.0, к наружной стене опорами по чертежу А14Б344.000

Привязан	ГИП	Дьячков		503-1-74.89	-АПЖ
	Нач.отд.	Толочнев		Автономное автотранспортное предприятие на 200 грузовых автомобилей с частично закрытой стоянкой	
	Гл.спец.	Лазуткин		Производственный корпус № 1	Стадия: РП; Лист: 14; Листов:
	Нач.сек.	Карпов		План размещения трубопроводов пожаротушения в секциях № 1,2,3	ГПКИ „Спецавтоматика" г. Новосибирск
Инв. №	Рук.гр.	Поскотина			

Инв. № подл. | Подпись и дата | Взам. инв. №

Альбом 2

Поз.	Обозначение	Наименование	Кол.	Масса ед, кг	Примеч.
	ГОСТ 17375-83	Отводы			
8		90°45х2,5	15	0,3	
9		90°57х3,0	17	0,5	
10		90°76х3,5	8	1.0	
11		90°89х3,5	1	1.4	
	ГОСТ 17378-83	Переходы			
12					
13		57х4 - 45х2,5	5	0,2	
14		76х3,5 - 57х3.0	3	0.4	
15		89х3,5 - 76х3,5	2	0.6	
	Серия 5.908-1	Опора для крепления			
		трубы к металлоконст-			
16	АПЭ 1383.0	рукциям Дн 20	6	0.45	
17	АПЭ 1383.0-01	Дн 45	45	0.45	
18	АПЭ 1383.0-02	Дн 57	45	0.62	
19	АПЭ 1383.0-03	Дн 76	8	1.55	
20	АПЭ 1383.0-03	Дн 89	2	155	
	А 146 344.000	Опора подвижная			
	Серия 3.900-9	Ду 50	4	1,26	
	Выпуск 1	Ду 65	2	1.46	

Поз.	Обозначение	Наименование	Кол.	Масса ед, кг	Примеч
1	ТУ 25.09.028-76	Ороситель эвольвент-	16	0.48	
		ный ОЭ-25			
	ГОСТ 3262-75	Труба 15х2,5	9	1,16	м
		Труба 45х2,2 II ГОСТ 10704-76	44	2,32	м
		Д ГОСТ 10705-80			
		Труба 57х2,5 II ГОСТ 10704-76	41	3,36	м
		Д ГОСТ 10705-80			
		Труба 76х2,8 II ГОСТ 10704-76	26	5.06	м
		Д ГОСТ 10705-80			
		Труба 89х2,8 II ГОСТ 10704-76	1	5,95	м
		Д ГОСТ 10705-80			
2	ГОСТ 17379-83	Заглушка 45х2,5	6	0,1	м
3	ГОСТ 8962-75	Колпак 15	3	0.05	
4	ГОСТ 8969-75	Сгон 25	16	0.176	
5	ГОСТ 8962-75	Контргайка 25	16	0.1	
6	ГОСТ 8966-75	Муфта 25	16	0.133	

1. Данный лист рассматривать совместно с листом 14.

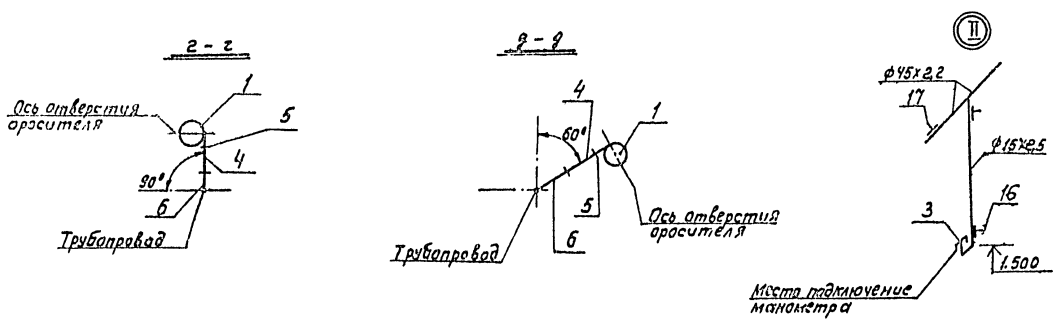

Привязан	ГИП	Дьячков		503-1-74.89 -АПЖ	
	Нач.отд.	Толочнев		Автономное автотранспортное предприятие на 200 автомобилей с частично закрытой стоянкой	
	Гл.спец.	Лазуткин		Производственный корпус №1	Стадия: РП; Лист: 15; Листов:
	Нач.сек.	Карпов		Спецификация секций №1, 2, 3. Сечения 2-2, 9-9. Узел II	ГПКИ Спецавтоматик г. Новосибирск
Инв. №	Рук. гр.	Поскотина			

Копировал Компанеец формат А2

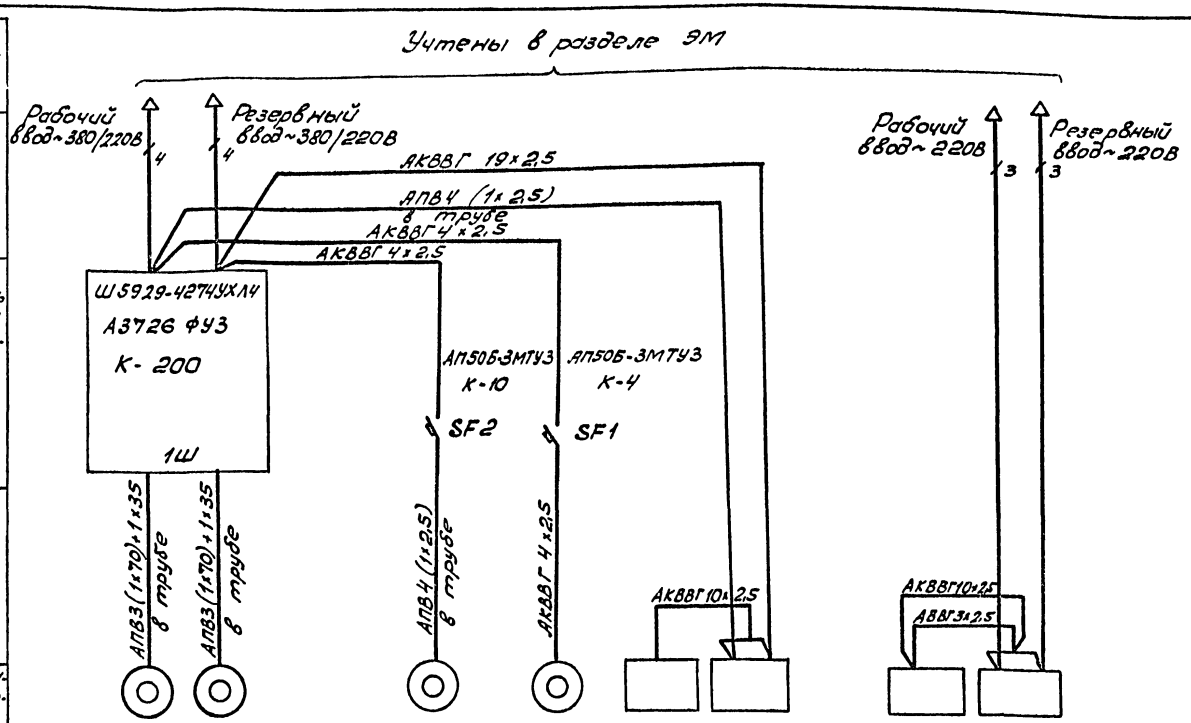

Данные питающей сети										
Марка, сечение проводника. Маркировка										
Данные пусковых аппаратов	Тип. Расцепитель автомата К- комбинированный уставка, А									
Марка, сечение проводника. Маркировка										
Электроприемник	Условное графическое обозначение									
	Номер по плану	М1	М3	М8	М7	1Я	2Ш		А1	2Я
	Тип	4АН200L2У3	4АН200L 2У3	4А100S2У3	4АХ80В4У3	нетиповой	Ш5105-3044УХЛ4		ППКЛ010-60-2(ППС-3)	Я9505-2044УХЛ4
	Р, кВт	75	75	4	1,5					
	Ток, А Iн	137,7	137,7	7,9	3,6					
	Ток, А Iп	964	964	59,3	18					
Наименование механизма по плану		Насосы Н1, Н3		Импульсное устройство КМ	Насос Н7	Ящик управления	Шкаф управления		Прибор приемно-контрольный пожарной сигнализации	Ящик сигнализации
Место установки		Станция пожаротушения							Комната охраны	

ГИП	Дьячков		503-1-74.89 -АПЖ
Нач. отд.	Толачнев		Автономное автотранспортное предприятие на 200 грузовых автомобилей с частично закрытой стоянкой
Гл. спец.	Сапрыкин		Производственный корпус № 1
Нач. сект	Пономарев		Стадия: РП; Лист: 16; Листов:
Ст. инж.	Котельников		Питание тахоприемников. Схема электрическая принципиальная
Привязан			ГПКИ «Спецавтоматика» г. Новосибирск
Инв. №			

Копировал

Формат А2

Инв. № подл. | Подпись и дата | Взам. инв. №

Альбом 2

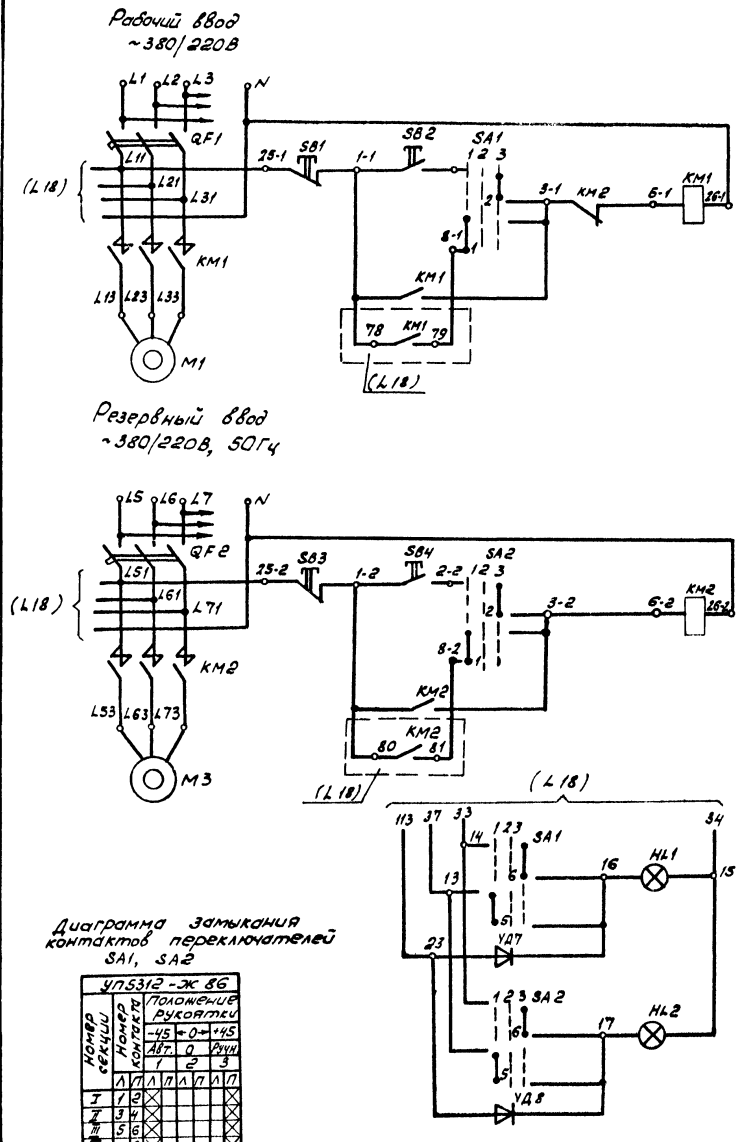

Диаграмма замыкания контактов переключателей SA1, SA2

УП5312-Ж 86								
Номер секции	Номер контакта		Положение рукоятки					
			-45		←0→		+45	
			Авт.		0		Ручн	
			1		2		3	
	Л	П	Л	П	Л	П	Л	П
I	1	2	X					X
II	3	4	X					X
III	5	6	X					X
IV	7	8	X					X

* - не используется

Управление электродвигателями пожарных насосов	Рабочего
	Резервного
Световая сигнализация	Об отключении автоматического пуска пожарных насосов

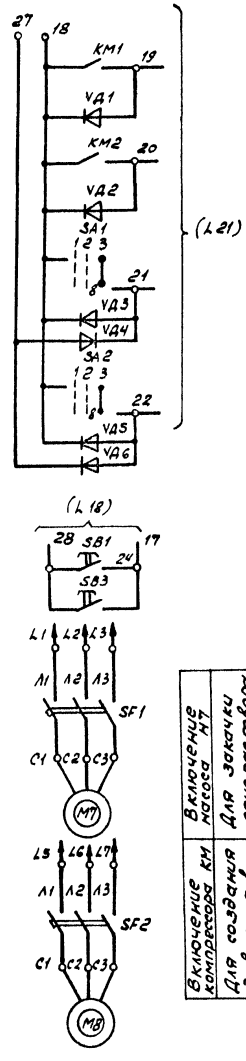

Включение насоса M7	Для закачки пенораствора
Включение компрессора KM	Для создания давления в аппарате ЛК

Поз. обозначение	Наименование	Кол.	Примечание
M1, M3	Электродвигатель 4АН200 L 2У3		N=75кВт, U=220/380В
	ГОСТ 19523-74	2	n=3000 об/мин
M7	Электродвигатель 4АХ80В4У3	1	1,5кВт 380/220В
	ГОСТ 19523-74		n=1500 об/мин
M8	Электродвигатель 4А100S2У3	1	4кВт 380/220В
	ГОСТ 16.510.410-74		n=2880 об/мин
SF1	Выключатель АП50Б3МТУ3 1 4,0×10		
	ТУ16-522.139-78	1	
SF2	Выключатель АП50Б3МТУ3 2 10×10		
	ТУ16-522.139-78	1	
	Аппаратура устанавливаемая		
	в шкафу		
QF1, QF2	Выключатель А3726Ф		Iр200А, U~380В
	ТУ16-522.028-74	2	Iус2500А К3N1
HL1, HL2	Арматура АМЕ32521 ТУ16-535.582-76	2	U-24В
SA1, SA2	Переключатель УП5312-Ж 86		
	ТУ16-524.074-75	2	
SB1, SB2	Пост ПКЕ 112-2 ТУ16-526.216-78		толк. верхн. черн. 1р 13
SB3, SB4		2	толк. нижн. красн 1р 13
VD1...VD8	Диод Д226Б Щ Б3.362.002 ТУ	8	
KM1, KM2	Пускатель ПМА 6102 ТУ16-644.005-84	2	U~220В

ГИП	Дьячков		503-1-74.89 - АПЖ
Нач.отд.	Толочнев		Автономное автотранспортное предприятие на 200 грузовых автомобилей с частично закрытой стоянкой
Гл.спец.	Сапрыкин		
Нач.сект	Положенцев		Производственный корпус №1
Ст.инж	Кожевников		Стадия: РП; Лист: 17; Листов:
			Шкаф управления 1Ш (Ш5929-4274УХЛ4). Схема электрическая принципиальная
			ГПКИ „Спецавтоматика" г. Новосибирск

Привязан

Инв. №

Инв. № подл. | Подпись и дата | Взам. инв. №

Копировал Лезнева

Формат А2

Альбом 2

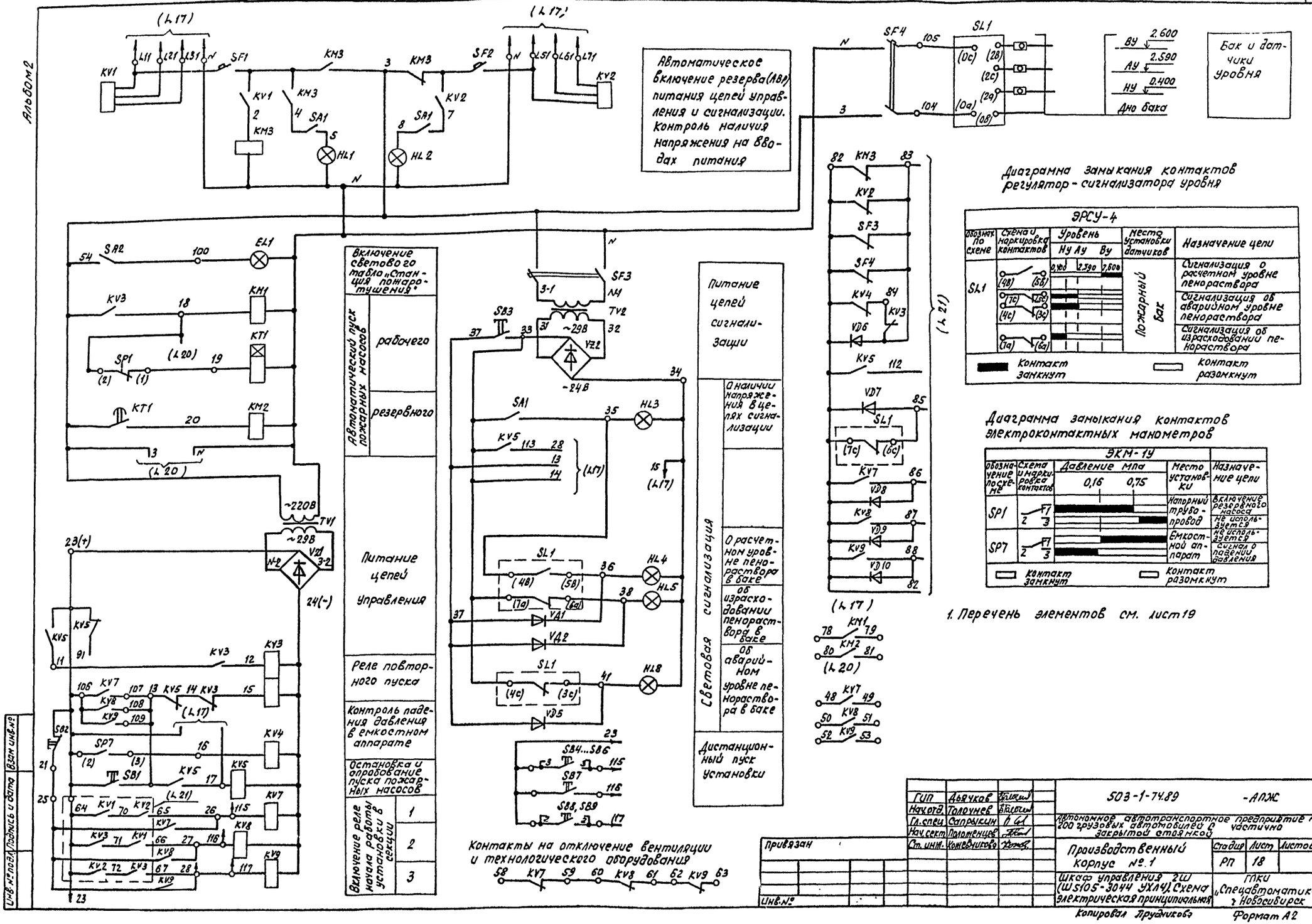
(л 17)
L11 L21 L31 N
SF1
KM3
SF2
(л 17)
N L51 L61 L71
KV1
KV2
KV1 2
KM3 4 SA1 5
KM3
HL1
N
SA1 8 7
HL2
Автоматическое включение резерва (АВР) питания цепей управления и сигнализации. Контроль наличия напряжения на вводах питания
N
SF4 105
3
104
SL1
(1c) (2в)
(2c) (2г)
(0а) (0б)
ВУ 2.600
АУ 2.590
НУ 0.400
Дно бака
Бак и датчики уровня
Диаграмма замыкания контактов регулятор-сигнализатор уровня
ЭРСУ-4
Обозначение по схеме
Схема и маркировка контактов
Уровень
Ну Ау Ву
Место установки датчиков
Назначение цепи
SL1
(4в) (5в)
(7с) (8с)
(4с) (3с)
(7а) (6а)
0,180 2,390 2,600
пожарный бак
Сигнализация о расчетном уровне пенораствора
Сигнализация об аварийном уровне пенораствора
Сигнализация об израсходовании пенораствора
Контакт замкнут
Контакт разомкнут
Диаграмма замыкания контактов электроконтактных манометров
ЭКМ-1у
Обозначение по схеме
Схема и маркировка контактов
Давление мпа
0,16 0,75
Место установки
Назначение цепи
SP1
SP7
Напорный трубопровод
Емкостной аппарат
Включение резервного насоса
Не используется
Не используется
Сигнал о падении давления
Контакт замкнут
Контакт разомкнут
1. Перечень элементов см. лист 19
Альбом 2
Включение светового табло „Станция пожаротушения"
Автоматический пуск пожарных насосов
рабочего
резервного
Питание цепей управления
Реле повторного пуска
Контроль падения давления в емкостном аппарате
Остановка и опробование пуска пожарных насосов
Включение реле начала работы установки в секции
1
2
3
Питание цепей сигнализации
Световая сигнализация
О наличии напряжения в цепях сигнализации
О расчетном уровне пенораствора в баке
Об израсходовании пенораствора в баке
Об аварийном уровне пенораствора в баке
Дистанционный пуск установки
Контакты на отключение вентиляции и технологического оборудования
KV7 58 KV8 59 KV9 60 61 62 63
KM1 78 79
KM2 80 81
(л 20)
KV7 48 49
KV8 50 51
KV9 52 53
(л 21)
(л 17)
(л 20)
(л 17)
(л 17)
(л 21)
(л 17)
(л 17)
(л 20)
(л 20)
(л 17)
(л 17)
(л 17

Альбом 2

Поз. обозначение	Наименование	Кол.	Примечание
VD1, VD2	Диод Д226Б Щ 63.362.002 ТУ		
VD5...VD10		8	
UZ1, UZ2	Диод Д242А	8	с охладителем
TV1, TV2	Трансформатор ОСМ1-0,63УЗ		U~220/5/29В
	ГОСТ 16710-76	2	
SB1...SB3	Кнопка КЕ 011 ТУ16-642.015-84	3	исп.2 толк. черн.
SA1	Пакетный выключатель		исп.1
	ПВ3-10УЗ ОСТ 160.526.001-77	1	
SA2	Переключатель щеточный ПТИ-М		
	ТУ25.08.116-77	1	
HL1, HL2	Арматура АМЕ32521	2	U~220В
HL3, HL4,	Арматура АМЕ32521		U-24В
HL8		3	

Поз. обозначение	Наименование	Кол.	Примечание
SB4	Пост ПКЕ 212-1УЗ		
SB6...SB8	ТУ16-642.006-83	4	
SB5, SB9	Пост управления кнопочный взрыво-		
	защищенный КУ-91 I Exd II BT5 У2	2	
	ТУ16.526.201-75		
	Манометр ЭКМ-1У ТУ25.02.31-75		
SP1	шкала 0÷1,6 мПа	1	
SP7	шкала 0÷0,4 мПа	1	
SA2	Выключатель А01-6,3 ГОСТ7393-76	1	
EL1	Указатель световой СУП-МУЗ		
	ТУ36-101-82	1	
SL1	Регулятор-сигнализатор уровня		
	ЭРСУ-4-1 УХЛ3-2,5-200 (12Х18Н10Т)		
	ТУ25-2408.0001-86	1	
	Аппаратура, устанавливаемая в шкафу		
SF1, SF2	Выключатель А63М ТУ16-522.110-74	2	$I_{нр}$=10А $I_{отс}$=2$I_н$
SF3, SF4	Выключатель АП50Б-2МТ		$I_{нр}$=4А
	ТУ16-522.139-78	2	$I_{отс}$=35$I_н$ в.к 1п
	Пускатель ТУ16-644.001-83		
КМ1	ПМЛ1100УЗ	1	U~220В
КМ2, КМ3	ПМЛ1100УЗ с приставкой ПКЛ2204	2	U~220В
	реле		
КТ1	ВЛ59 УХЛ4 ТУ16-647.013-84	1	U~220В, 0,1...100с
KV1, KV2	ЕЛ-10 1УЗ ТУ16-523.575-79	2	U~380В
KV3	РП20-221УЗ ТУ16-523.678-79	1	U-24В 2з 2р
KV4,	РП20-217УЗ ТУ16-523.678-79		U-24В 4р 2р
KV7...KV9		4	
KV5	РП20-217УЗ ТУ16-523.678-79	1	U-24В 4р 4з

Привязан

Инв. №

ГИП	Дьячков	[signature]
Нач.отд.	Толочнев	[signature]
Гл.спец.	Сапрыкин	[signature]
Нач.сект.	[illegible]	[signature]
Ст.инж.	[illegible]	[signature]

503-1-74.89 -АПЖ

Автономное автотранспортное предприятие на 200 грузовых автомобилей с частично закрытой стоянкой

Производственный корпус №1

Стадия	Лист	Листов
РП	19	

Шкаф управления 2ш (Ш5105-3044 УХЛ4) Перечень элементов

ГПКИ „Спецавтоматика" г. Новосибирск

Копировал Компанеец

формат А2

Инв. № подл. | Подпись и дата | Взам. инв. №

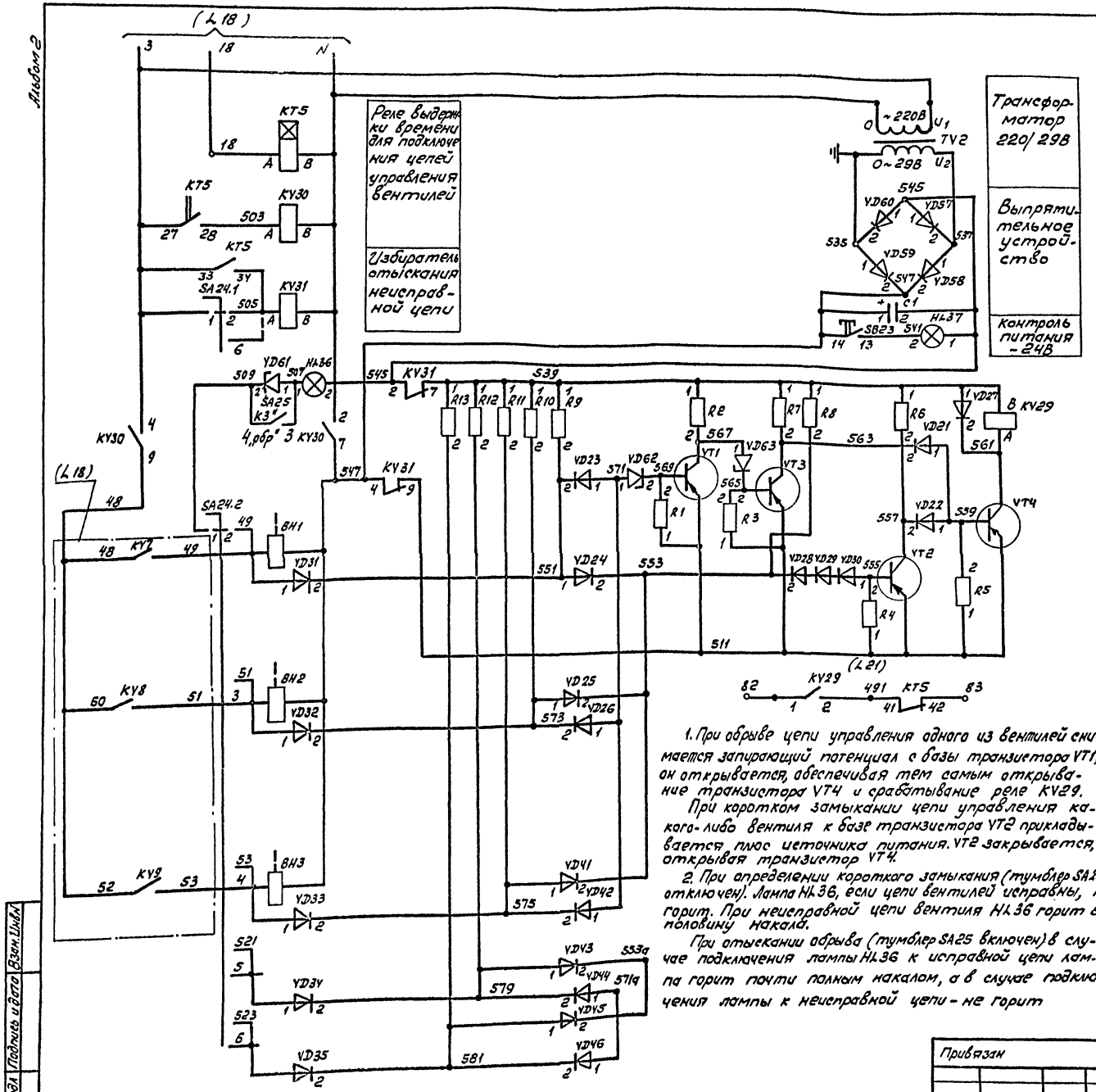

Поз. обозначение	Наименование	Кол	Примечание
VT1...VT3	Транзистор МП26БаА0.336.623 ТУ	3	
VT4	Транзистор П214 СИЗ.365.012 ТУ	1	
BH1...BH3	Электромагнит вентиля		
	типа 15кч 888р СВМ, ТУ26-07-032-76	3	~220В, 40Вт
	Аппаратура, устанавливаемая в ящике 1Я		
C1	Конденсатор К-50-6-III ОЖО.464.031ТУ	1	50В, 2000 мкФ
HL36,	Арматура АС12013 У2		
HL37	ТУ16.535.930-76	2	U 24В
KT5	Реле РКВ11-33-122	1	U~220В, в.в.2с
KV30	Реле РПУ-2-36200У3Б ТУ16-523.331-78	1	U~220В
KV29	Реле РПУ-2-31200У3Б ТУ16-523.331-78	1	U- 24В
KV31	Реле РПУ-2-36020У3Б ТУ16-523.331-78	1	U~220В
	Резисторы ОЖО.467.180ТУ		
R1, R5	МЛТ-1-240 Ом ± 10%	2	
R2...R4	МЛТ-1-2,4 кОм ± 10%	3	
R6, R7	МЛТ-1-1,2 кОм ± 10%	2	
R8	МЛТ-1-10 кОм ± 10%	1	
R9...R13	МЛТ-1-1,0 кОм ± 10%	5	
SA24	Переключатель ПТИ-МУ3ТУ25.08.116-77	1	Угловой штепсельный разъем
SA25	Тумблер ТВ1-1У4 УС0.360.049-ТУ	1	
SB23	Кнопка КЕО11У3 ТУ16-642.015-84	1	испол. 4
TV2	Трансформатор ОСМ-0,25У3-220/5-298		
	ТУ16-517.851-76	1	50Гц
VD21...VD35	Диод КД105Б ТРЗ.362.080ТУ		
VD41...VD46			
VD57...VD60		25	
VD61	Стабилитрон Д815Д АЛО.336545 ТУ	1	
VD62, VD63	Стабилитрон Д809 АЛО.336545ТУ	2	

ГИП	Дьячков		503-1-74.89 - АПЖ
Нач.отд.	Талочнев		Автономное автотранспортное предприятие на 200 грузовых автомобилей с частично закрытой стоянкой
Пл.спец.	Сапрыкин		Производственный корпус №1
Нач.сект.	Пономарев		Стадия: РП; Лист: 20; Листов:
Ст.инж.	Кошевникова		Контроль цепей управления вентилей. Схема электрическая принципиальная
			ГПКИ «Спецавтоматика» г. Новосибирск

Привязан

Инв. №

Инв. № подл. | Подпись и дата | Взам. инв. №

Альбом 2

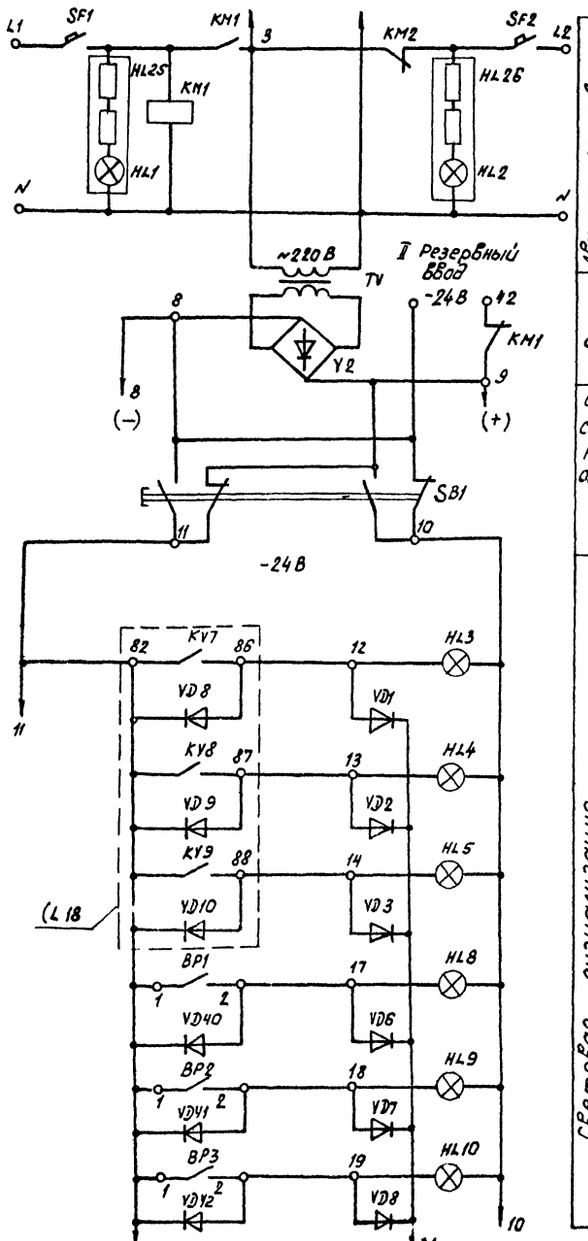

Световая сигнализация	Начало работы установки в секции	1
		2
		3
	пожар в секции	1
		2
		3

Автоматическое включение (АВР) питания цепей сигнализации. Контроль наличия напряжения на вводах электроснабжения

Питание цепей сигнализации

Опробование световой сигнализации с одновременным контролем линии

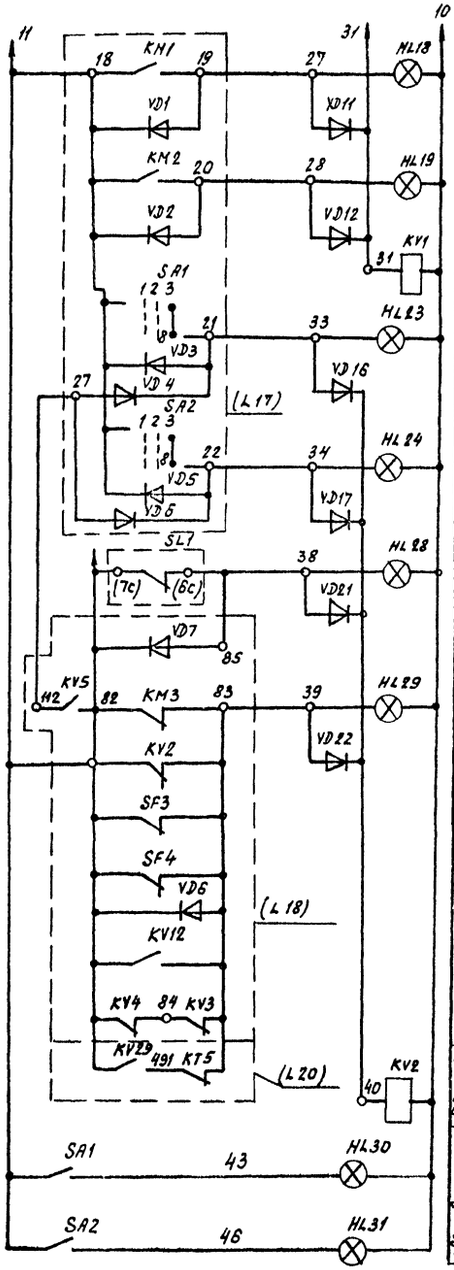

Световая сигнализация о пуске пожарных насосов

Включение промежуточного реле звуковой сигнализации

Световая сигнализация об отключении автоматического пуска пожарных насосов

Световая сигнализация об аварийном уровне нефтепродукта в баке

Световая сигнализация о неисправности установки

Включение промежуточного реле звуковой сигнализации

Световая сигнализация об отключении звуковой сигнализации

- о пожаре
- о повреждении

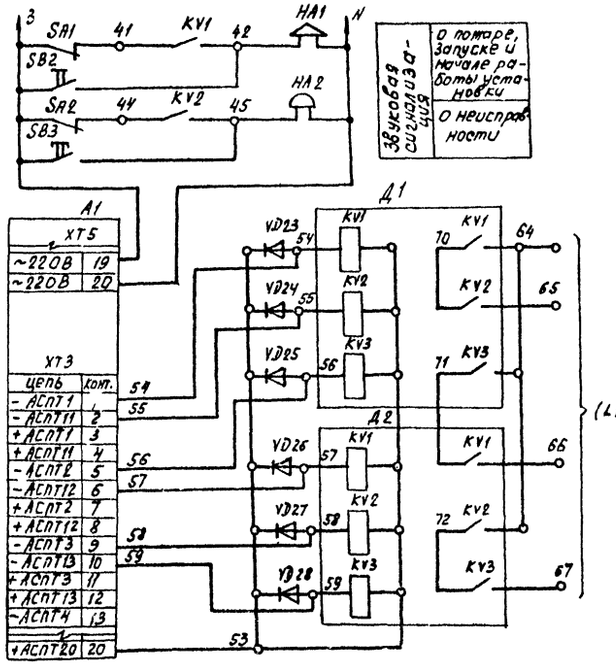

Звуковая сигнализация

- о потере, запуске и начале работы установки
- о неисправности

Диаграмма замыкания контактов сигнализаторов давления

Обозначение по схеме	Схема и маркировка контактов	САУ: Режим работы: Дежурный	САУ: Режим работы: Поступление огнетушащего вещества	Место установки	Назначение цепи
ВР1... ВР3	1 2 3	■	■	КСК	Не используется

■ – контакт замкнут; □ – контакт разомкнут

1. Перечень элементов см. лист 22

ГИП	Двачков		503-1-74.89	-АПЖ
Нач.отд	Голочнев			
Гл.спец	Сапрыкин		Автономное автотранспортное предприятие на 200 грузовых автомобилей с частично закрытой стоянкой	
Нач.сект	Полтинцев		Производственный корпус №1	Стадия: РП; Лист: 21; Листов:
Ст.инж.	Котвенчков		Ящик сигнализации 2Я (3.903-2044А ул.ч4). Схема электрическая принципиальная	ГПКИ "Спецавтоматика" г. Новосибирск

Привязан

Инв. №

Инв. № подл. | Подпись и дата | Взам. инв. №

Копировал Продникова

Формат А1

Альбом 2

Поз. обозначение	Наименование	Кол	Примечание
HA1	Сирена СС-1 ТУ16-539.383-70	1	U~220В
HA2	Звонок ЗВП~220 ТУ16-739.059-76	1	U~220В
V2	Диод Д242	4	без радиатора
VD1...VD3,	Диод Д226Б ЩБ3.362.002 ТУ		
VD6...VD8,			
VD11,VD12,			
VD16, VD17,			
VD21...VD28		18	

Поз. обозначение	Наименование	Кол.	Примечание
BP1...BP3	Сигнализатор давления		
	универсальный СДУ ТУ25.09-026-79	3	
VD40...VD42	Диод кремниевый КД105Б		
	ТР 336.2060 ТУ	3	
A1	Прибор приемно-контрольный		
	пожарный на 60 лучей		
	ППКП 019-60-2 (ППС-3)		
	ТУ 25-7709-0001-86	1	
	Аппаратура, устанавливаемая в ящике		
SF1, SF2	Выключатель А63М ТУ16-522.110-74	2	Iр2А исп.2
KM1	пускатель ПМЛ110004 с приставкой		
	ПКЛ 2204 ТУ16-644.001-83	1	U~220В
KV1, KV2	Реле РП21-003 с розеткой. РП21-2		U-24В
	ТУ16-533.593-80	2	
Д1, Д2	Логика И208	2	
SA1, SA2	Переключатель ТВ1-1 УСО.360.049-ТУ	2	
SB1	Кнопка КЕ012 ТУ16-642.015-84	1	исп. 3
SB2, SB3	Кнопка КЕ011 ТУ16-642.015-84	2	исп. 1
TV	Трансформатор ОСМ1-0,1 ГОСТ16710-76	1	220/5/29В
HL1, HL2	Арматура АМЕ 3232 1У2	2	U~380В
HL3...HL5,	Арматура АМЕ 3252 1У2		U-24В 35мА
HL8...HL10			
HL18, HL19			
HL23, HL24			
HL28...HL31		14	

Привязан				503-1-74.89 -АПЖ	
				Автономное автотранспортное предприятие на 200 грузовых автомобилей с частично закрытой стоянкой	
				Производственный корпус №1	Стадия: РП; Лист: 22; Листов:
				Ящик сигнализации 2Я (Я9505-2044А УХЛ4) Перечень элементов	ГПКН "Спецавтоматика" г. Новосибирск
Инв. №					

ГИП	Дьячков	
Нач.отд.	Толочнев	
Гл.спец.	Сапрыкин	
Нач.сект.	Полонченцев	
Ст.инж.	Комаровкова	

Копировал Кампаниец

Формат А2

Инв. № подл. | Подпись и дата | Взам. инв. №

Альбом 2

План на отм. 0.000
М 1:200

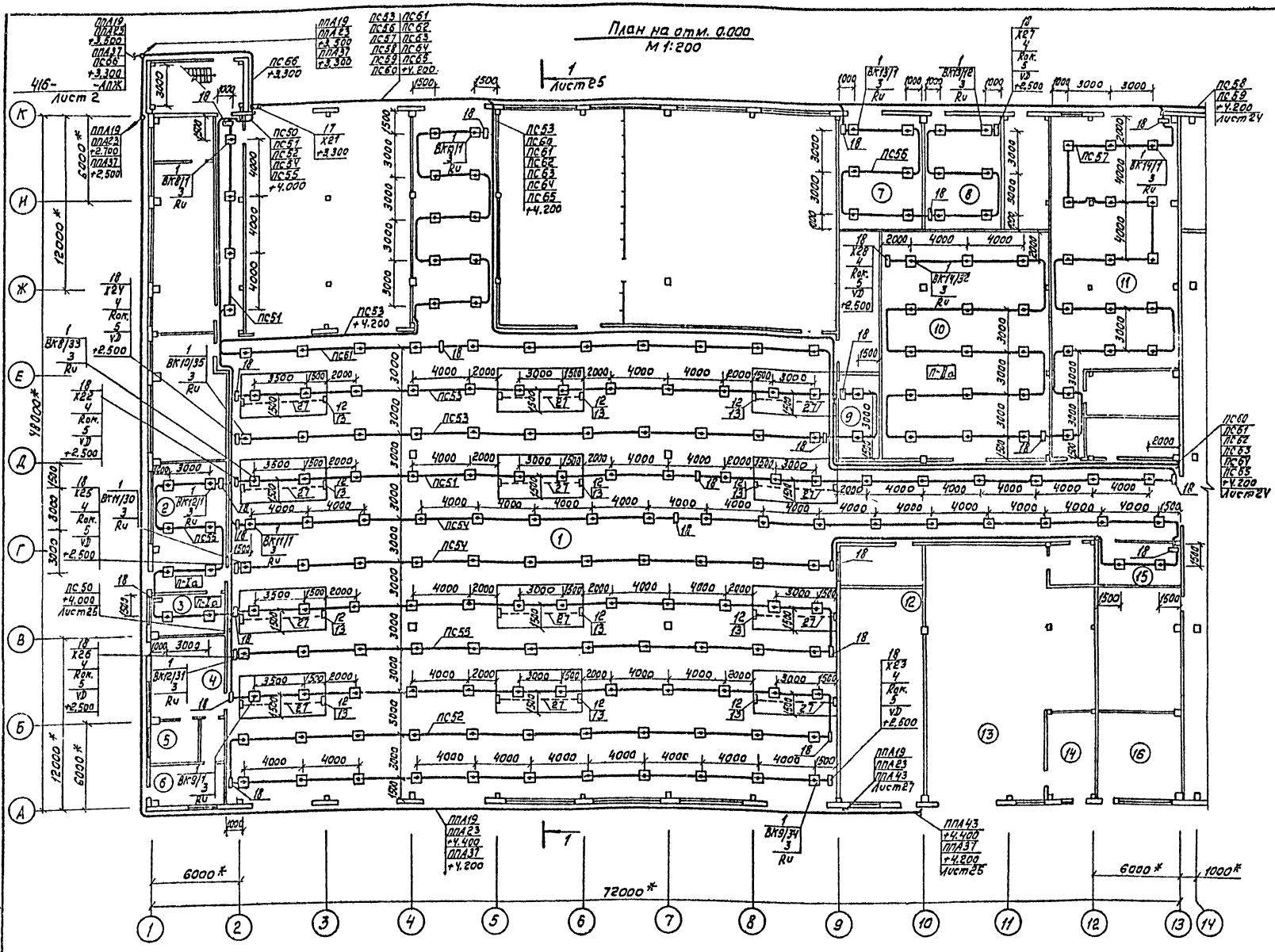

Экспликация помещений

Номер по плану	Наименование
1	Участок ТО-1, ТО-2, ТР и общей диагностики
2	Склад масел
3	Насосная склада масел
4	Аккумуляторный участок
5	Кислотная
6	Зарядная
7	Комплектная трансформаторная подстанция
8	Анализаторное помещение и электрощитовая
9	Комната мастера
10	Склад запасных частей и материалов
11	Участок регулировки газовой аппаратуры и Д-2
12	Насосная автоматического пожаротушения
13	Окрасочный участок
14	Краскоприготовительная
15	Электрощитовая
16	Склад лакокрасочных материалов

Схематический план

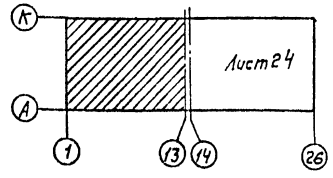

1. Перечень оборудования см. лист 25;
2. Для крепления кабелей к потолку использовать ленту поз. 25.
3. В обозначении извещателей поз. 1 первая цифра - номер шлейфа, вторая - номер извещателя.

Привязан			
ГИП	Дьячков		
Нач. отд.	Толочнев		
Гл. спец.	Сапрыкин		
Нач. сек.	Лавентцев		
Ст. инж.	Тесленко		
Инв. №			

503-1-74.89 -АПЖ

Автономное автотранспортное предприятие на 200 грузовых автомобилей с частично закрытой стоянкой

Производственный корпус №1

Стадия	Лист	Листов
РП	23	

План на отм. 0.000 в осях А-К 1-13. Размещение электрооборудования. Прокладка электропроводок.

ГПКН «Спецавтоматика» г. Новосибирск

Копировал Компанец

Формат А2

Инв. № подл. | Подпись и дата | Взам. инв. №

Альбом 2

План на отм. 0.000
М1:200

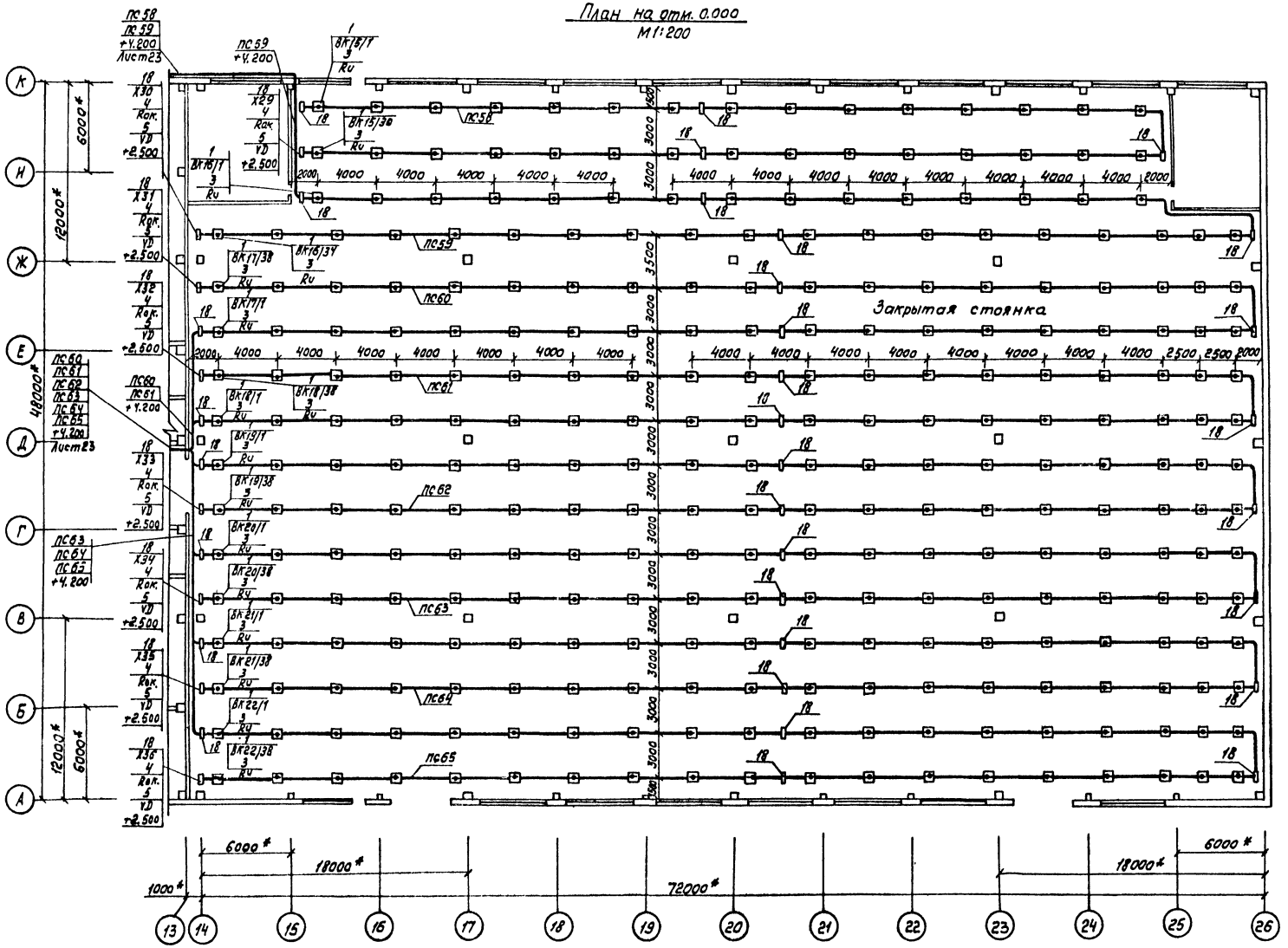

Перечень оборудования см. лист 26

Схематический план

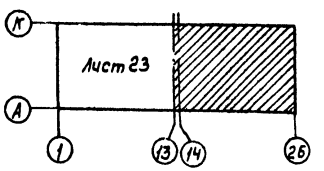

Привязан					
Инв. №					

ГИП	Дьячков	
Нач. отд.	Толочнев	
Гл. спец.	Сапрыкин	
Нач. сект.	Положенцев	
Ст. инж.	Таскаев	

503 – 1-74.89 – АПЖ

Автономное автотранспортное предприятие на 200 грузовых автомобилей с частично закрытой стоянкой

Производственный корпус №1

Стадия	Лист	Листов
РП	24	

План на отм. 0.000 в осях А-К, 13-26. Размещение электрооборудования. Прокладка электропроводок.

ГПКН „Спецавтоматика" г. Новосибирск

Копировал Компаниец

Формат А2

Инв. № подл. | Подпись и дата | Взам. инв. №

Альбом 2

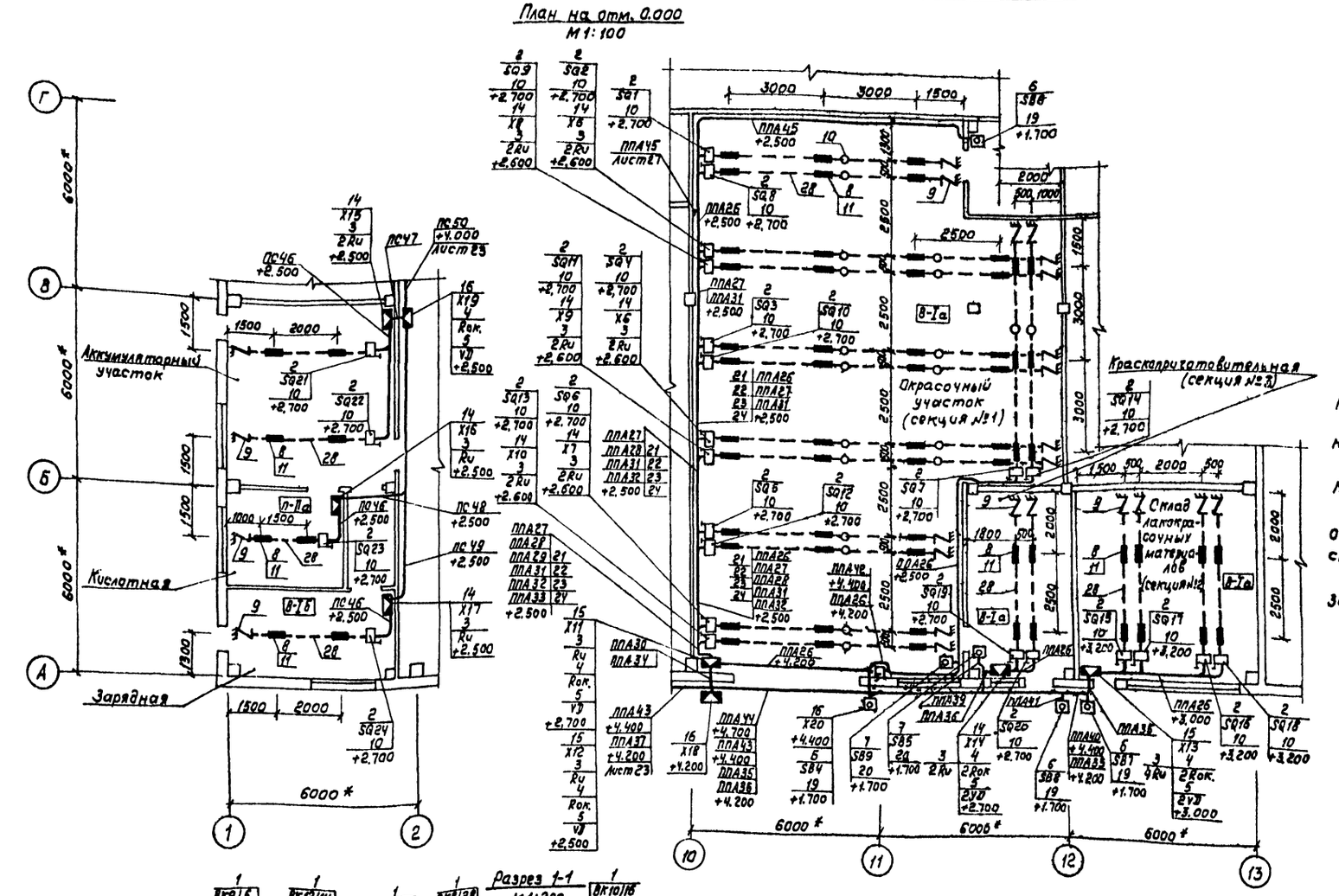

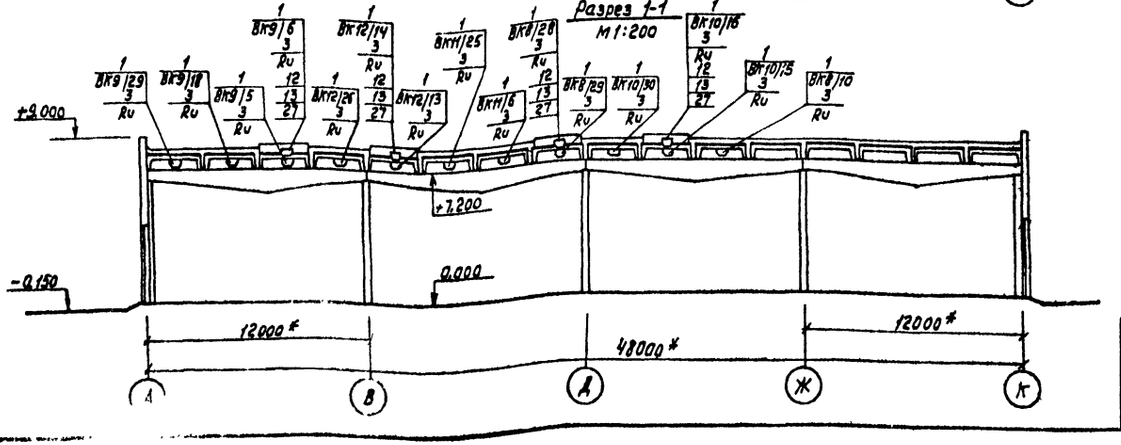

1. Перечень оборудования см. лист 26.
2. Монтаж тросовой системы выполнить на расстоянии не более 300 мм. от потолка.
3. Посты управления поз. 6, поз. 7 установить на 0,5м от дверей.
4. Полосу поз. 26 использовать для крепления к стене выключателей поз. 2.
5. Проход кабелей через стену во взрывоопасных помещениях выполнить в соответствии с ВСН 332-74/ММСС в трубе поз. 31, поз. 32.
6. Проволоку поз. 29 использовать для заземления коробки Х15 (поз. 14).

Привязан				503-1-74.89	-АПЖ
				Автономное автотранспортное предприятие на 200 грузовых автомобилей с частично закрытой стоянкой	
				Производственный корпус №1	Стадия: РП; Лист: 25; Листов:
Инв. №	ГИП	Дьячков		План на отм. 0.000 в осях А÷В, 1÷2, А÷Г, 10÷13. Разрез 1-1. Размещение электрооборудования. Прокладка электропроводок	ГПКИ „Спецавтоматика" г. Новосибирск
	Нач. отд.	Толочнев			
	Гл. спец.	Сапрыкин			
	Нач. сект.	Поломенцев			
	Ст. инж.	Таскаев			

Копировал Компаниец

Формат А2

Инв. № подл. | Подпись и дата | Взам. инв. №

Альбом 2

Марка, поз.	Обозначение	Наименование	Кол.	Масса ед. кг	Приме-чание
17	ТУ36.2568-83	Коробка соединительная			
		КС-40, Х21	1	3,9	
18	ТУ25-0953.0001-87	Коробка универсальная			
		УК-2П, Х22... Х36	70	0,058	
19	Лист 36,37	Защитный кожух для			
		установки кнопки типа			
		ПКЕ 212-1	4		
20	Лист 38,39	Защитный кожух для			
		установки кнопки типа			
		КУ-91	2		
21	ТУ36-1496-82	Стойка кабельная			
		К1150У3	6	0,6	
22	ТУ36-1496-82	Полка К1160У3	6	0,2	
23	ТУ36-1496-82	Скоба К1157У3	12	0,15	
24	ТУ36-2486-82	Лоток НЛ10-П2У3	5	3,77	
25	ГОСТ 6009-74	Лента 2х20 Бст2пс	625		кг
26	——	Полоса $\frac{Б\text{-}2\ 4х100\ ГОСТ\ 103\text{-}76}{Ст.3\text{-}1\text{-}1\ ГОСТ\ 535\text{-}79}$	9	3,14	кг
27	ГОСТ 3282-74	Проволока 3,0-I	84		м
28	ГОСТ 3062-80	Канат ЛК-О			
		1.8-10-1-Ж-Л-Н-1568/160	277	0,2	м
29	ГОСТ 3282-74	Проволока 5,0-I	5		м
30	ТУ36-501-80	Трубка электромон-			
		тажная ХВТ-14 УХЛ 2,5	95	0,043	м
31	ГОСТ 3262-75	Труба 25х2,8	8	2,12	м
32	ГОСТ 3262-75	Труба 32х2,8	2	2,73	м

Марка, поз.	Обозначение	Наименование	Кол.	Масса ед. кг	Приме-чание
1	ТУ11-8312 МО.082.033	Извещатель пожарный			
		тепловой макс-тный			
		НП105-2/1, ВК	499	0,04	
2	ТУ16-526.366-74	Выключатель путевой			
		ВПВ-12212У1, SQ1... SQ24	24	0,91	
3	ОЖО.467.180 ТУ	Резистор МЛТ-0,25-11ком			
		±5%, Ru	5ст3	0,001	
4	ОЖО.467.180 ТУ	Резистор МЛТ-0,25-4,3ком			Комплект-
		±5%, Rок.	22	0,001	но
5	ДРЗ.362.035 ТУ	Диод КД521А, VD	22		ППС-3
6	ТУ16-642.006-83	Пост ПКЕ 212-1У3, SB4,			
		SB6... SB8	4	0,28	
7	ТУ16.526.201-75	Пост управления кно-			
		почный взрывозащищен-			
		ный КУ-91-1Ехd[ia]IIBT5У2,			
		SB5, SB9	2	0,97	
8	ТУ22-3870-77	Замок тросовой систе-			
		мы 2-3Т	68	0,04	
9	ТУ22-3868-77	Приспособление для на-			
		тяжения троса 2ПНТ	24	2,9	
10	ТУ25-09-032-78	Ролик натяжения			
		троса РНТ	44	0,5	
11	ТУ36-1445-82	Зажим тросовый К676У3	184	0,81	
12	ТУ36-1445-82	Анкер К675 У3	24	0,6	
13	ТУ36-1445-82	Муфта натяжная К804У3	12	0,5	
14	ТУ16-685.032-86	Коробка соединительная			
		КП12-2231, Х5... Х10,			
		Х14... Х17	10		
15	ТУ16-685.032-86	Коробка соединительная			
		КП24-233141, Х11... Х13	3		
16	ТУ36.2568-83	Коробка соединительная			
		КС-20, Х18... Х20	3	2,4	

Привязан

Инв. №

ГИП	Дьячков		
Нач.отд.	Толочнев		
Гл.спец.	Сапрыкин		
Нач.сект.	Назаренко		
Ст.инж.	Тоскаев		

503-1-74.89 -АПЖ

Автономное автотранспортное предприятие на 200 грузовых автомобилей с частично закрытой стоянкой

Производственный корпус №1

Стадия	Лист	Листов
РП	26	

Спецификация оборудования к листам 23...25

ГПКН Спецавтоматика г. Новосибирск

Копировал Компания

Инв.№ подл. | Подпись и дата | Взам.инв.№

Формат А2

План на отм. 0.000
м1:50

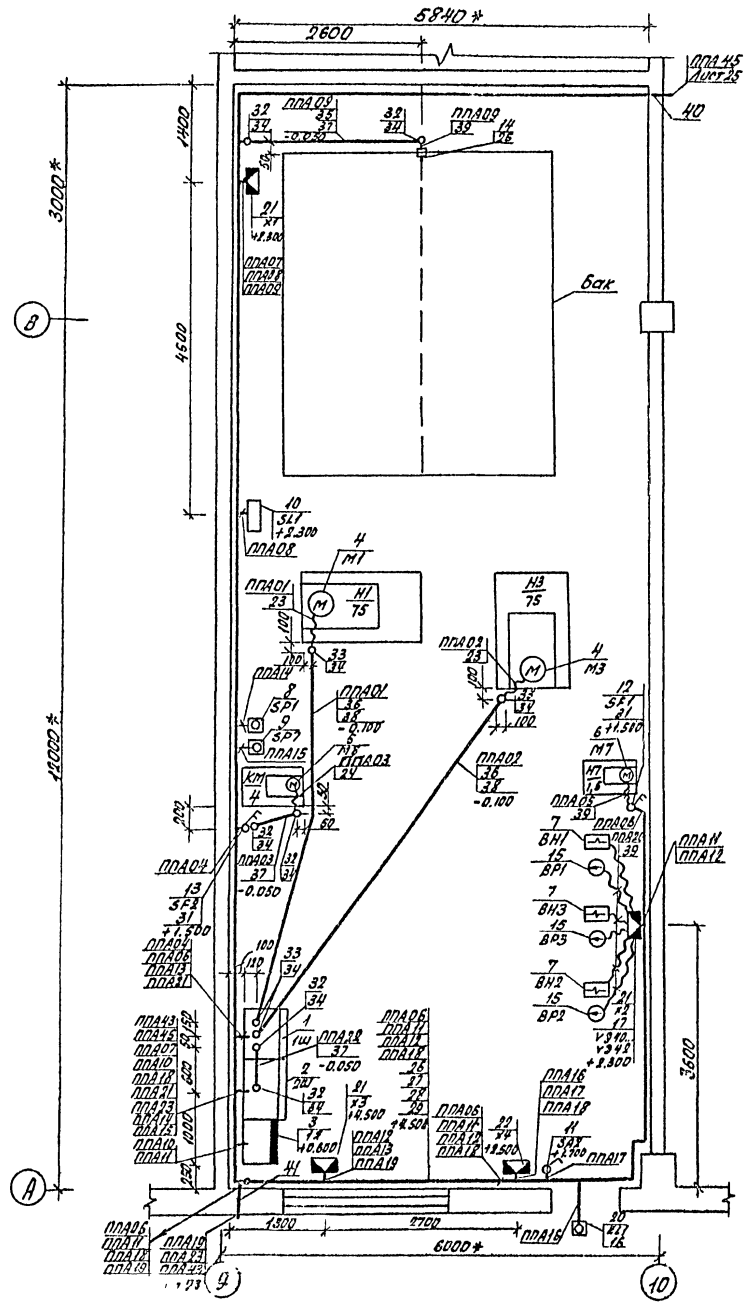

1. Перечень оборудования см. лист 28.
2. Толщина бетонного раствора над трубами поз.37,38 должна быть не менее 20мм.
3. Оборудование поз.3, 21, 22 крепить к стене дюбелями.
4. Световой указатель поз.20 с надписью „Станция пожаротушения" установить над входом в помещение.

ГИП	Дьячков		503-1-74.89 -АПЖ		
Нач.отд.	Голоунев		Автономное автотранспортное предприятие на 200 грузовых автомобилей с частично закрытой стоянкой		
Гл.спец.	Запрыкин		Производственный корпус №1	Стадия	Лист	Листов
Нач.сект	Положенцев			РП	27	
Ст.инж.	Кожевников		Станция пожаротушения. Размещение электрооборудования. Прокладка электропроводок	ГПКИ „Спецавтоматика" г. Новокузнецк	

Привязан

Инв.№

Копировал Собственева Формат А2

Инв.№ подл. | Подпись и дата | Взам.инв.№

Альбом 2

Марка, поз.	Обозначение	Наименование	Кол.	Масса ед. кг	Примечание
25	ТУ36-1097-76	Бобышка БМ27х1,5-55	3	0,3	комплект бака
26	ТУ36-1496-82	Полка К 1160УЗ	3	0,2	
27	ТУ36-1496-82	Стойка кабельная К 1150УЗ	3	0,6	
28	ТУ36-1496-82	Скоба К 1157УЗ	6	0,15	
29	ТУ36-2486-82	Лоток НЛ10-П2УЗ	3	3,77	
30	ТК4-3496-81	Кронштейн универсальный КУ-1 рис. 2	1	0,725	
31	ТК4-3496-81	Кронштейн универсальный КУ-3 рис. 2	2	0,515	
32	5.407.63.1.180	Колено	6	0,45	
33	5.407.63.1.210	Колено	4	2,12	
34	5.407.63.1.40МЧ	Соединение полиэтиленовой трубы со стальной трубой Монтажный чертеж	10		
35	5.407.63.1.90МЧ	Крепление полиэтиленовой трубы к грунту основания. Монтажный чертеж	2		
36	5.407.63.1.90МЧ-01	Крепление полиэтиленовой трубы к грунту основания. Монтажный чертеж	8		
37	ГОСТ 18599-83	Труба ПВД25С техническая	2		м
38	ГОСТ 18599-83	Труба ПНД63С техническая	12		м
39		Трубка поливинилхлоридная ХВТ-14	20		м
40	ГОСТ 3262-75	Труба 20х2,5	0,5	1,5	м
41	ГОСТ 3262-75	Труба 40х3,0	0,5	3,33	м

Марка, поз.	Обозначение	Наименование	Кол.	Масса ед. кг	Примечание
10	ТУ25-2408.0001-86	Регулятор-сигнализатор уровня ЭРСУ-4-1УХЛ3-2,5-200/12Х18Н10Т, SL1	1	4,5	
11	ГОСТ 7393-76	Выключатель А01-6,3 SA2	1		
12	ТУ16-522.139-78	Выключатель АП50Б3МТУЗ 1 4,0х10 SF1	1	1,3	
13	ТУ16-522.139-78	Выключатель АП50Б3МТУЗ 2 10х10 SF2	1	1,3	
14	—	Датчики уровня $l_1=l_2=l_3=0,1$ м	3	0,65	комплект ЭРСУ-4
15	ТУ25.09-026-79	Сигнализатор давления универсальный СДУ ВР1...ВР3	3		
16	ГОСТ 2239-79	Лампа накаливания В220-230-25	1	0,05	
17	ТР336.2060ТУ	Диод кремниевый КД105Б VD40...VD42	3		
18	аА0.336.623ТУ	Транзистор МП26Б VT1...VT3	3		
19	СН3.365.012ТУ	Транзистор П214, VT4	1		
20	ТУ36-101-82	Указатель световой СУП-МУЗ EL1	1	1,47	
21	ТУ36.2568-83	Коробка соединительная КС-20, Х1...Х3	3	1,6	
22	ТУ36-1859-75	Коробка У409У1 Х4	1	0,57	
23	ТУ36-1684-81	Ввод гибкий К1088УЗ	2	1,7	
24	ТУ36-1684-81	Ввод гибкий К1080УЗ	1	0,36	

Марка, поз.	Обозначение	Наименование	Кол.	Масса ед. кг	Примечание
1	ТУ16-88-НМШУ656.000.002	Шкаф управления пожарными насосами мощностью электродвигателя до 15 квт Ш5929-427Ч УХЛ4, 1Ш	1	145	
2	ТУ16-88 НМШУ656.000.002	Шкаф автоматического управления Ш5105-3044УХЛ4 2Ш	1	170	
3	503 - -АПЖ1	Ящик управления 1Я	1		Альбом 9
4	ГОСТ 19583-74	Электродвигатели 4АН200L2УЗ N=75 квт, U=380/220 В, n=3000 об/мин. М1, М3	2		комплектно с технологическим оборудованием
5	ГОСТ 16.510.410-74	4А100S2УЗ N=4 квт, U=380/220 В, n=2880 об/мин. М8	1		
6	ГОСТ 19523-74	4АХ80В4УЗ N=1,5 квт, U=380/220 В, n=1500 об/мин. М7	1		
7		Вентиль запорный мембранный с электромагнитным приводом фланцевый 15кч888р СВМ ВН1...ВН3	3		
	ТУ25.02.31-75	Манометр ЭКМ-1У			
8		шкала 0...1,6 мПа SP1	1		
9		шкала 0...0,4 мПа SP7	1		

Инв. № подл. | Подпись и дата | Взам. инв. №

Привязан

Инв. №

ГИП	Дьячков	
Нач. отд.	Тилочнев	
Гл. спец.	Сотрыкин	
Нач. сект.	Положенцев	
Ст. инж.	Кожевникова	

503-1-74.89 -АПЖ

Автономное автотранспортное предприятие на 200 грузовых автомобилей с частично закрытой стоянкой

Производственный корпус №1

Стадия	Лист	Листов
РП	28	

Спецификация оборудования к листу 27

ГПКН "Спецавтоматика" г. Новосибирск

Копировал Ком- А2

Альбом 2

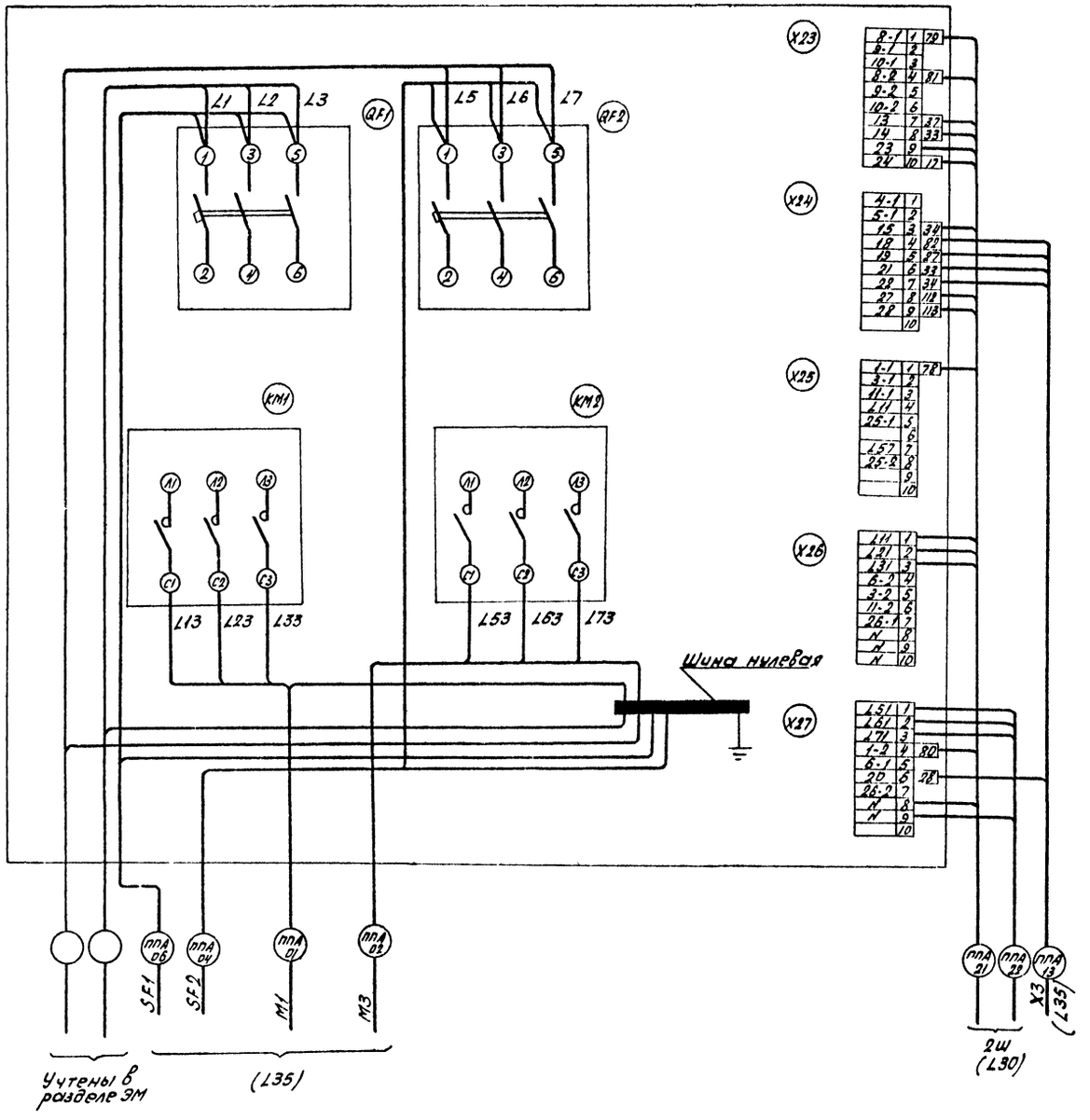

ГНП	Дьячков		
Нач.отд.	Толочнев		
Гл.спец.	Сапрыкин		
Нач.сект.	Положенцев		
Ст.инж.	Кожевников		

Привязан

Инв. №

503 - 1-74.89 -АПЖ

Автономное автотранспортное предприятие на 200 грузовых автомобилей с частичной закрытой стоянкой

Производственный корпус №1

Стадия	Лист	Листов
РП	29	

Шкаф управления 1Ш (Ш5929-4274 УХЛ4). Схема подключений

ГПКИ „Спецавтоматика" г. Новосибирск

Копировал Севастьянова Формат А2

Инв. № подл. | Подпись и дата | Взам. инв. №

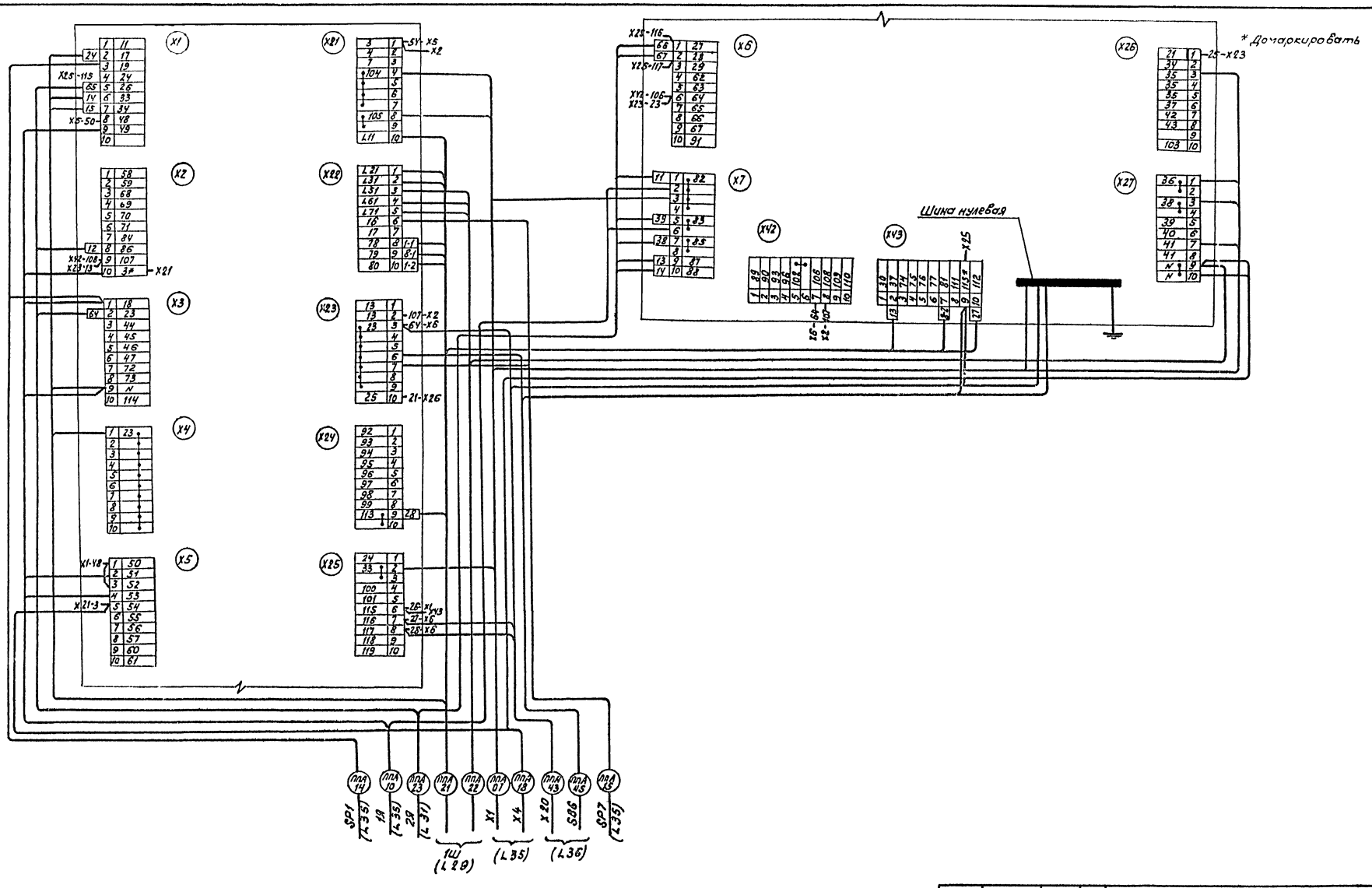

ГИП	Дьячков		503-1-74.89	-АПЖ
Нач. отд.	Толочнев		Автономное автотранспортное предприятие на 200 грузовых автомобилей с частично закрытой стоянкой	
Гл. спец.	Сапрыкин			
Нач. сект.	Положенцев		Производственный корпус №1	Стадия: РП; Лист: 30; Листов:
Ст. инж.	Кожевникова		Шкаф управления 2Ш (Ш 5105 30 ч4 УХЛ4) Схема подключений	ГПКИ „Спецавтоматика" г. Новосибирск

Привязан

Инв. №

Инв. № подл. | Подпись и дата | Взам. инв. №

Копировал Прудникова

Формат А2

Альбом 2

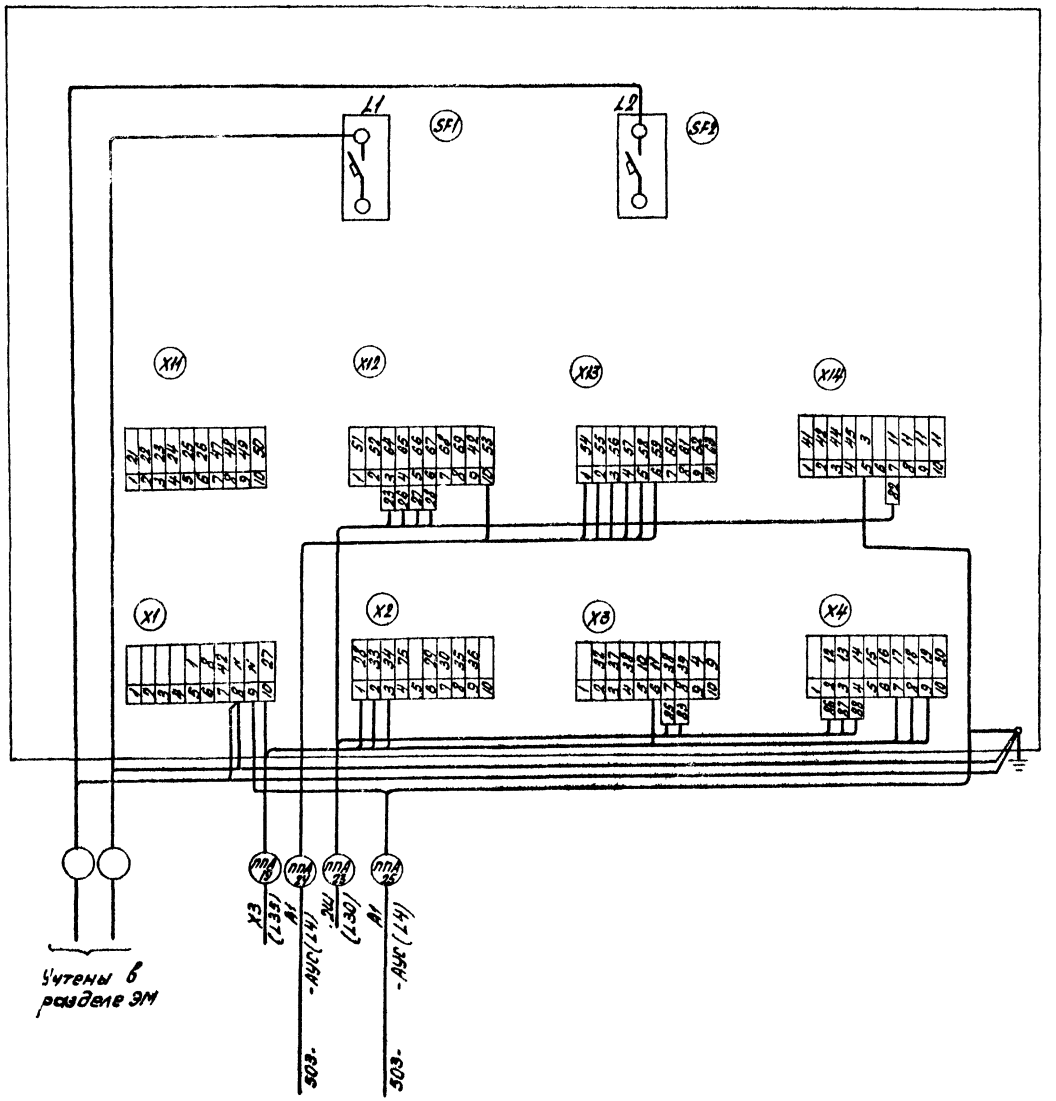

Перечень надписей

Панель	Надпись	Поз. обозначение	Место надписей	Текст	Кол.	Размер шрифта	Заготовка
Дверь	8	HL5	Табличка	Израсходовано	1	3	2

ГИП	Дьячков	
Нач.отд.	Толочнев	
Гл.спец.	Сопрыкин	
Нач.сред.	Поломенцев	
Ст.инж.	Кожевникова	

Привязан

Инв.№

503-1-74.89 - АПЖ

Автономное автотранспортное предприятие на 200 грузовых автомобилей с частично закрытой стоянкой

Производственный корпус №1

Стадия	Лист	Листов
РП	31	

Ящик сигнализации 2Я (Я9505-20444 УХЛ4). Схема подключений

ГПКИ „Спецавтоматика" г. Новосибирск

Копировал Севастьянова Формат А2

Инв.№ подл. | Подпись и дата | Взам.инв.№

№ ЛУ ЧО	Наименование защищаемых помещений	№ секции	Датчики: Тип	Датчики: Кол.
1	Окрасочный участок	1	2-3Т	24
2				24

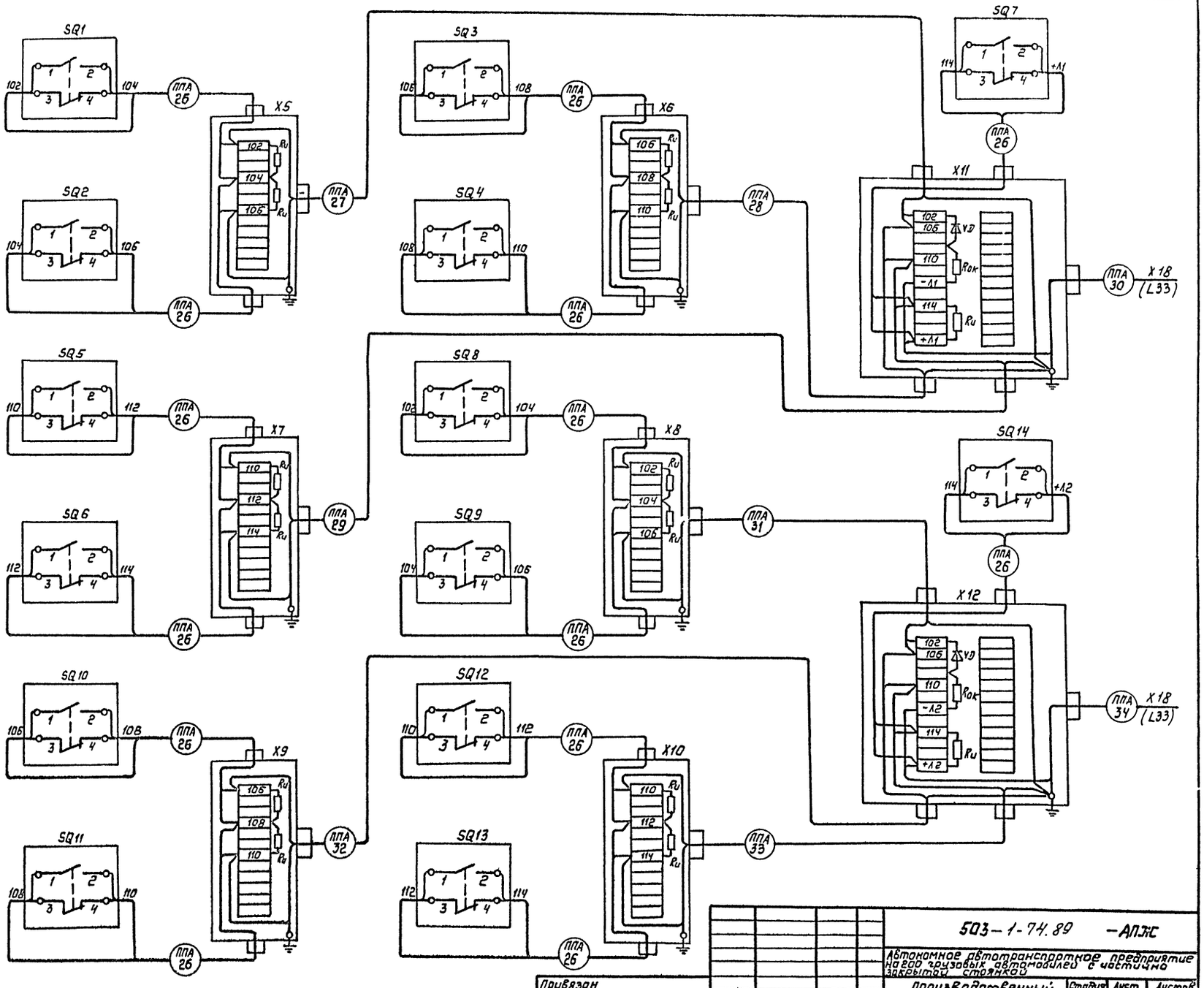

ГИП	Дьячков		
Нач. отд.	Толочнев		
Гл. спец.	Сапрыкин		
Нач. сек.	Положенцев		
Ст. инж.	Таскаев		

Привязан

Инв. №

503-1-74.89 -АПЖС

Автономное автотранспортное предприятие на 600 грузовых автомобилей с частично закрытой стоянкой

Производственный корпус №1

Стадия	Лист	Листов
РП	32	

Схема электрическая подключений

ГПКИ «Спецавтоматика» г. Новосибирск

Копировал Бондаренко Формат А2

Инв. № подл. | Подпись и дата | Взам. инв. №

Альбом 2

№ луча	Наименование защищаемых помещений	№ секции	Датчики Тип	Кол.
3	Склад лакокрасочных материалов	2	2-3Т	4
4				4
5	Краскоприготовительная	3		2
6				2
7	Аккумуляторный участок Кислотная Зарядная	–		8

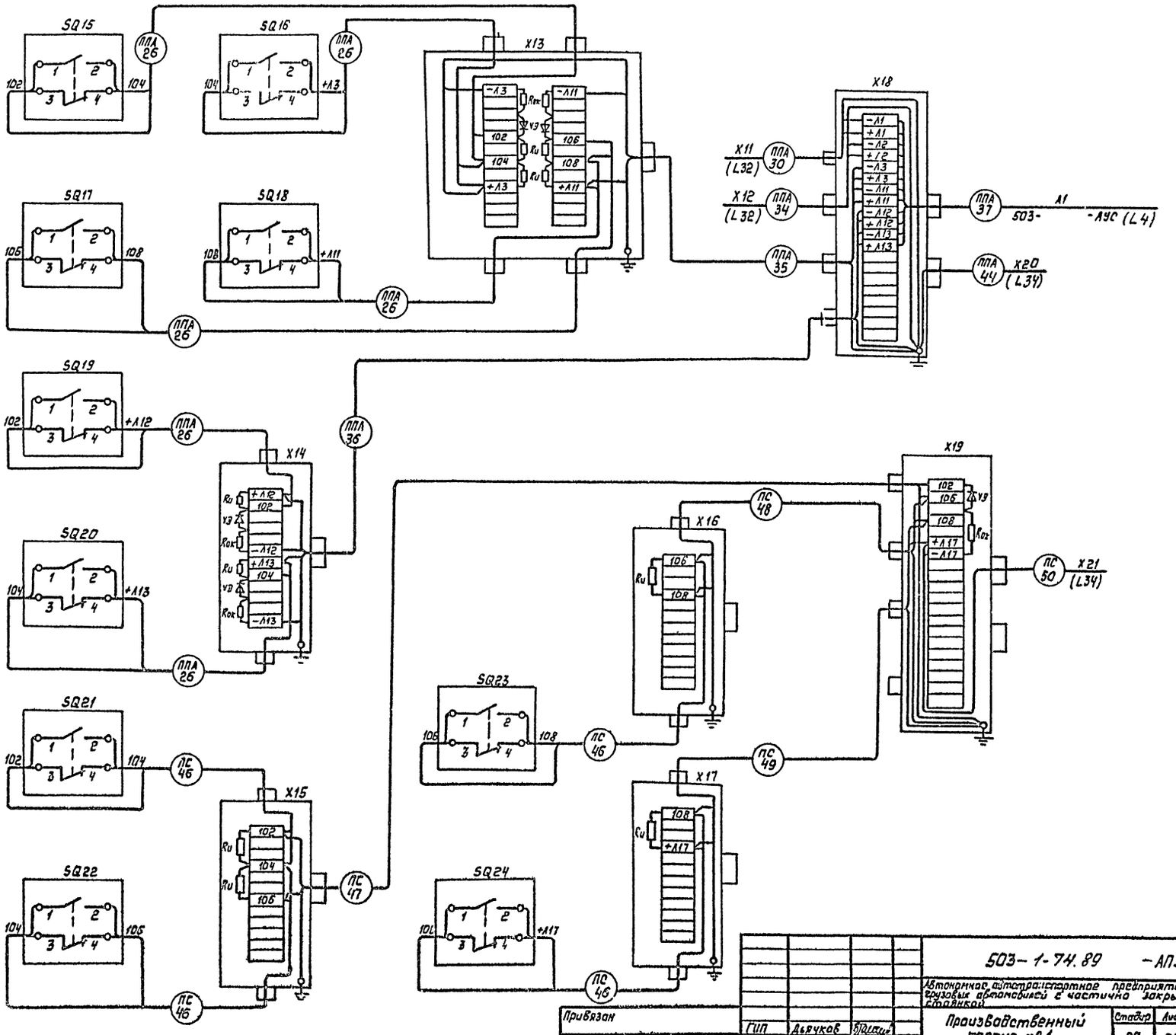

Привязан	ГИП	Дьячков		503-1-74.89 -АПЭС	
	Нач.отд.	Толочнев		Автономное автотранспортное предприятие на 200 грузовых автомобилей с частично закрытой стоянкой	
	Гл.спец.	Сапонкин		Производственный корпус № 1	Стадир РП / Лист 33 / А стад
Инв. №	Нач.сект.	Положенцев		Схема электрическая подключений	ГПКИ Спецавтопромпроект г. Новосибирск
	Ст.инст.	Тарасов			

Копировал [illegible] Формат А2

Подпись и дата | Взам. инв. №

Альбом 2

Схема 1

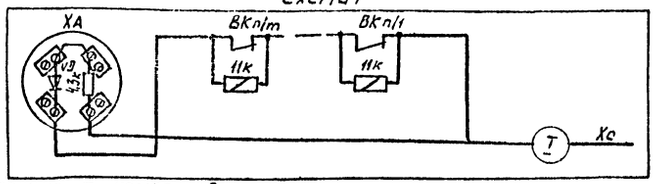

п - номер луча, т - номер извещателя

Таблица

№ луча	№ схемы	Наименование защищаемых помещений	Датчики Тип	Датчики кол.	Коробки ХА	Маркировки -Л	Маркировки +Л	Поз. кабеля Т	Адрес Хс
8	1	Участок ТО-1, ТО-2, ТР и общей диагностики	ИП105-2/1	33	Х22	-Л4	+Л4	ПС51	Х21
9				34	Х23	-Л5	+Л5	ПС52	
10		Участок ТО-1, ТО-2, ТР и общей диагностики. Комната мастера		35	Х24	-Л6	+Л6	ПС53	
11		Участок ТО-1, ТО-2, ТР и общей диагностики Электрощитовая		30	Х25	-Л7	+Л7	ПС54	
12		Участок ТО-1, ТО-2, ТР и общей диагностики Склад масел. Насосная склада масел		31	Х26	-Л14	+Л14	ПС55	
13		Комплектная трансформаторная подстанция. Анализаторное помещение и электрощитовая		12	Х27	-Л15	+Л15	ПС56	
14		Склад запасных частей и материалов. Участок регулировки газовой аппаратуры и Д-2		32	Х28	-Л16	+Л16	ПС57	
15		Закрытая стоянка		30	Х29	-Л8	+Л8	ПС58	
16				34	Х30	-Л9	+Л9	ПС59	
17				38	Х31	-Л10	+Л10	ПС60	
18				38	Х32	-Л18	+Л18	ПС61	
19				38	Х33	-Л19	+Л19	ПС62	
20				38	Х34	-Л20	+Л20	ПС63	
21				38	Х35	-Л21	+Л21	ПС64	
22				38	Х36	-Л41	+Л41	ПС65	

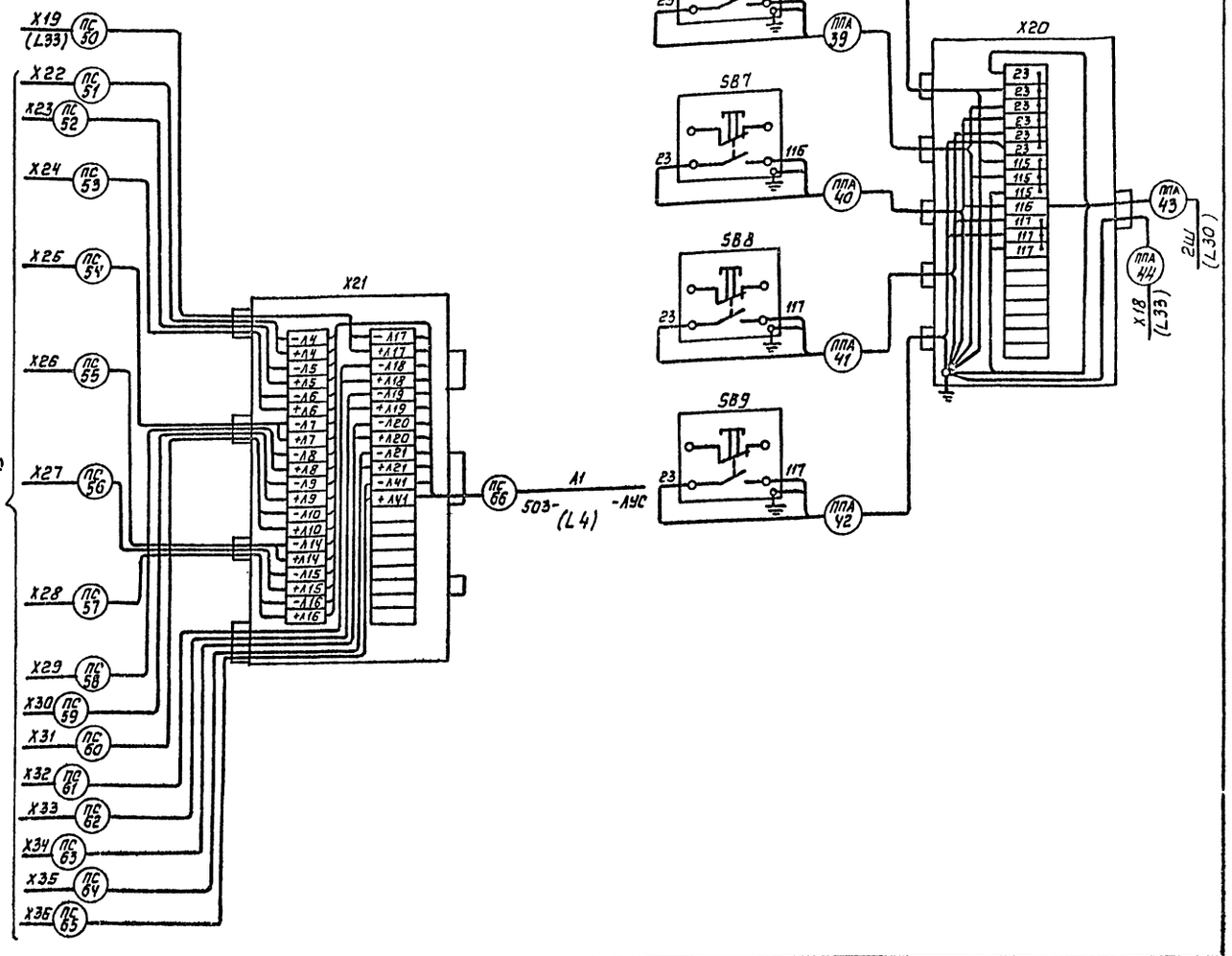

Привязан				503-1-74.89 -АПЖ		
				Автономное автотранспортное предприятие на 200 грузовых автомобилей с частично закрытой стоянкой		
	ГИП	Дьячков		Производственный корпус №1	Стадия: РП	Лист: 34	Листов:
	Нач.отд.	Толочнев					
	Гл.спец.	Сапыкин		Схема электрическая подключений	ГПКИ «Спецавтоматика» г. Новосибирск		
	Нач.сект.	Положенцев					
Инв. №	Ст.инж.	Таскаев					

Копировал Бондаренко Формат А2

Инв. № подл. | Подпись и дата | Взам. инв. №

Альбом 2

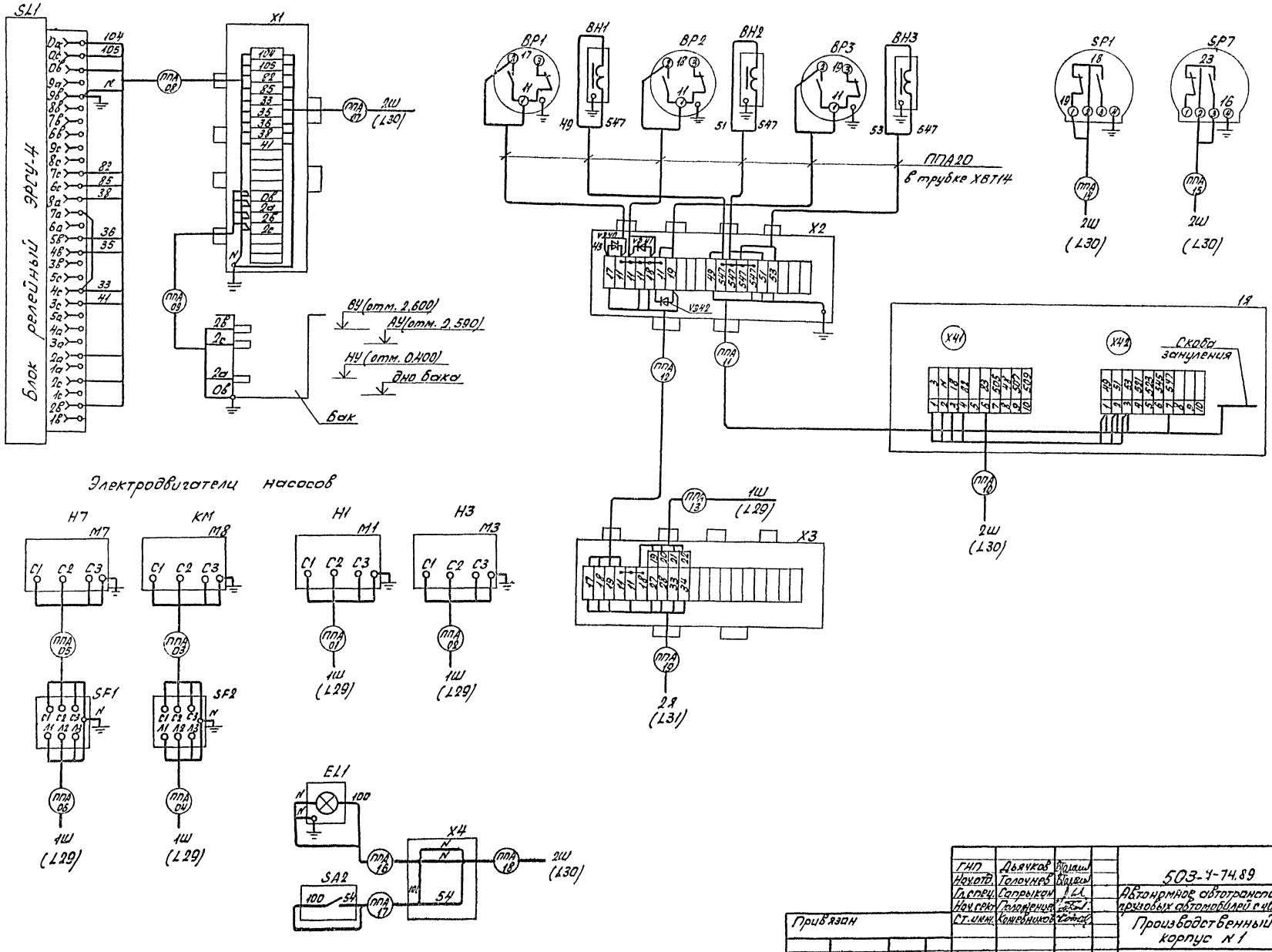

ГИП	Дьячков		
Нач.отд.	Толочнев		
Гл.спец.	Сапрыкин		
Нач.сект.	Положенцев		
Ст.инж.	Кожевников		

503-4-74.89 -АПЖ

Автономное автотранспортное предприятие на 200 грузовых автомобилей с частично закрытой стоянкой

Производственный корпус № 1

Стадия	Лист	Листов
РП	35	

Схема электрическая подключений

ГПКИ Спецавтоматика г. Новосибирск

Привязан

Инв. № подл. | Подпись и дата | Взам. инв. №

Альбом 2

Сборочный чертеж

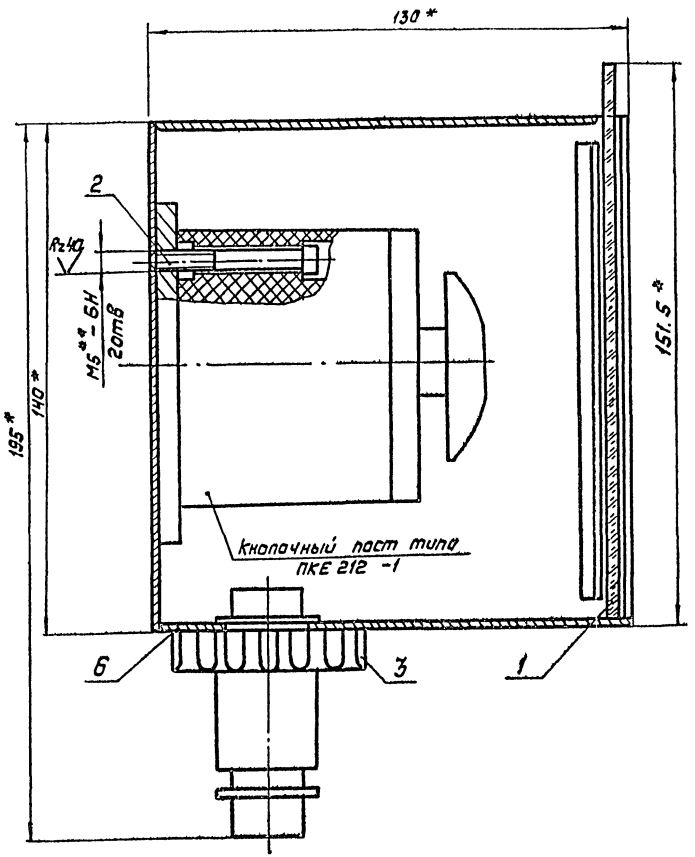

Марка, поз.	Обозначение	Наименование	Кол.	Масса ед. кг	Примечание
1	ГОСТ 111-78	Стекло оконное			
		Т-3 х 150 х 154	1	0,17	
2	ГОСТ 1491-80	Винт В.М5х1-8g х 40.48.016	2		
3	ТУ36.1073-75(ОН-80400-59)	Сальник привертной			
		пластмассовый С-12	1		
	ГОСТ 19903-74 / 1-IV ГОСТ 16523-70	Лист Б-ПН-1.5			
4		L=160 h14; B=140 h14	1	0,26	
5		L=160 h14; B=120 h14	1	0,23	
6		L=160 h14; B=128 h14	1	0,25	
7		L=135 h14; B=137 h14	2	0,105	
8		L=125 h14; B=10 h14	2	0,007	
9	ГОСТ 19903-74 / Ст3 ГОСТ 14637-79	Лист Б-ПН-6			
		L=80 h14; B=80 h14	1	0,30	

1.* Размеры для справок
2.** Обработать при сборке
3. Кнопку установить симметрично относительно стенок кожуха

Инв.№ подл. | Подпись и дата | Взам. инв.№

Привязан			603-1-74.89 -АПЖ	
			Автономное автотранспортное предприятие на 200 грузовых автомобилей с частично закрытой стоянкой	
ГИП	Дьячков		Производственный корпус №1	Стадия: РП; Лист: 36; Листов:
Нач.отд.	Толочнев			
Гл.спец.	Сапрыкин		Защитный кожух для установки кнопки типа ПКЕ 212-1	ГПКИ «Спецавтоматика» г. Новосибирск
Нач.сект.	Положенцев			
Инж.	Курчина			
Инв.№			Копировал Бондаренко	Формат А2

Альбом 2

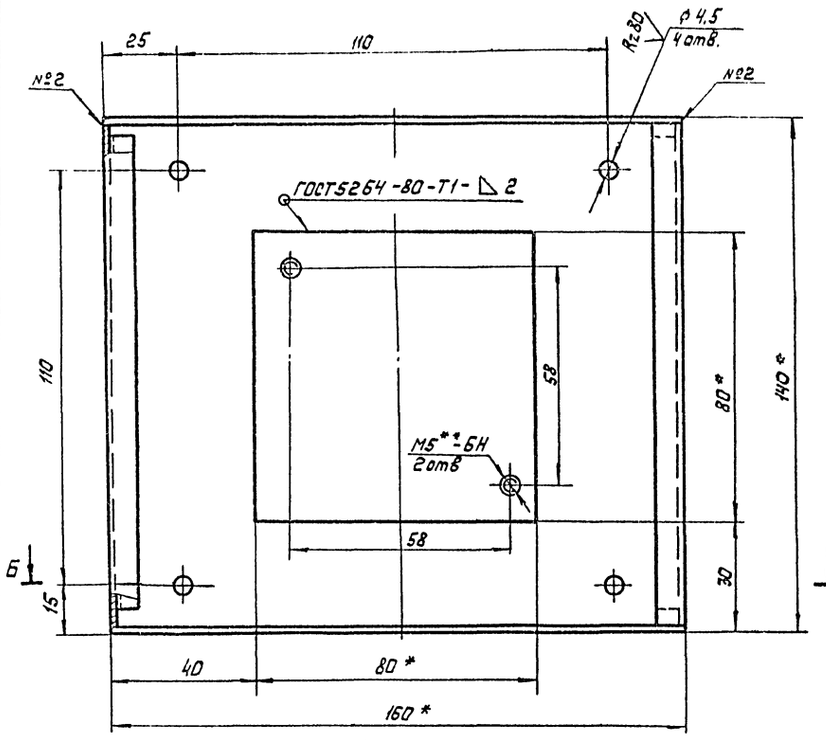

Б-Б

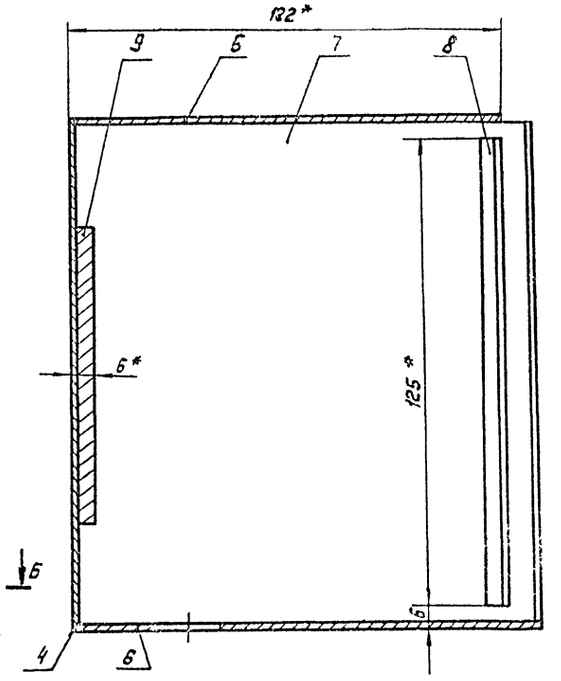

Поз. 8
М2:1

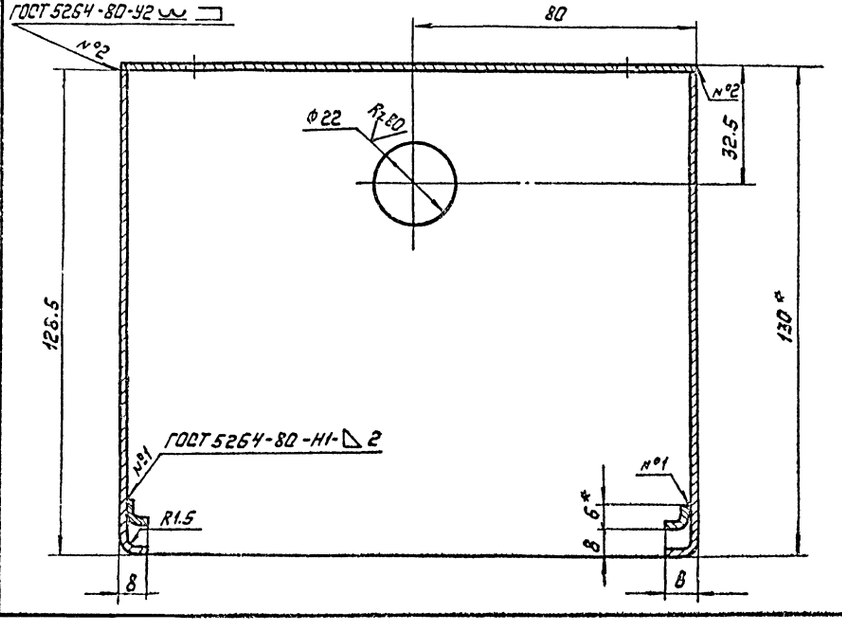

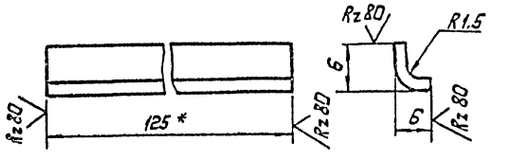

1 *Размеры для справок
2. Неуказанные предельные отклонения размеров: отверстий Н14, валов h14, остальных $\pm \frac{JT14}{2}$
3. Покрытие эмаль МЛ-165 серая ГОСТ12034-4-77 III.л.
4. Спецификацию см. лист
5** Обработать при сборке

Привязан		ГИП	Дьячков		503-1-74.89	-АПЖ
		Нач.отд.	Толочнев		Автономное автотранспортное предприятие на 200 грузовых автомобилей с частично закрытой стоянкой	
		Гл.спец.	Сапрыкин		Производственный корпус № 1	Стадия: РП; Лист: 37; Листов:
		Нач.сект.	Положенцев		Защитный кожух для установки кнопки типа ПКЕ 212-1	ГПКИ „Спецавтоматика" г. Новосибирск
Инв. №		Инж.	Кургина			

Копировал Бондаренко

Формат А2

Инв. № подл. | Подпись и дата | Взам. инв. №

Альбом 2

Сборочный чертеж

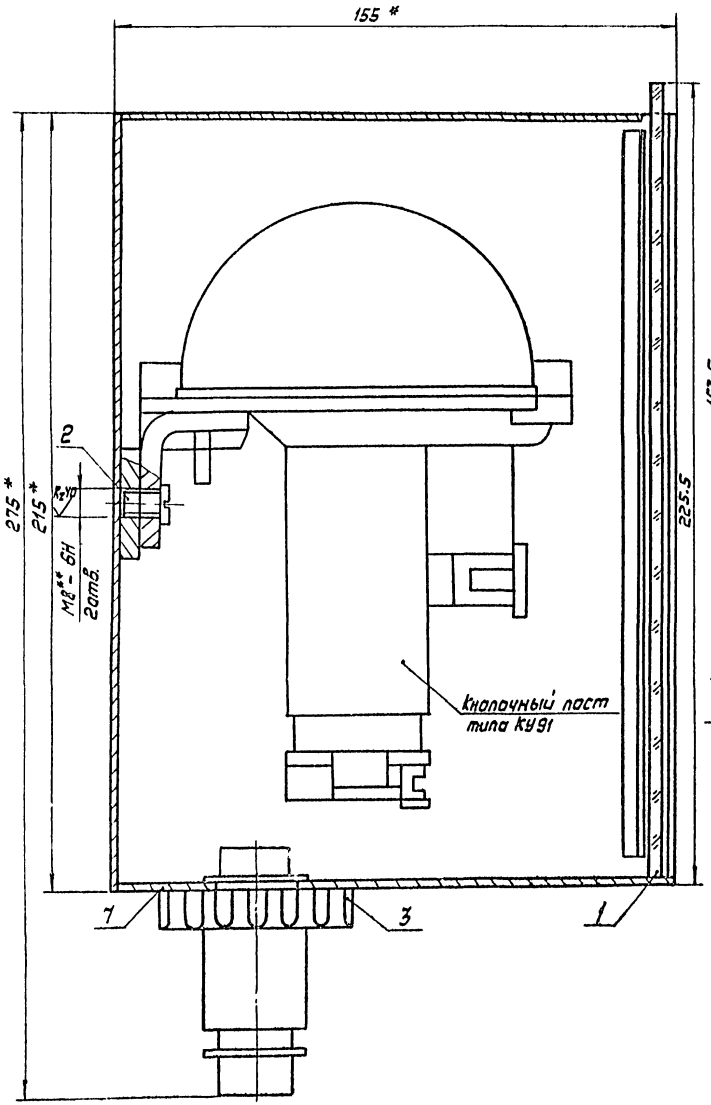

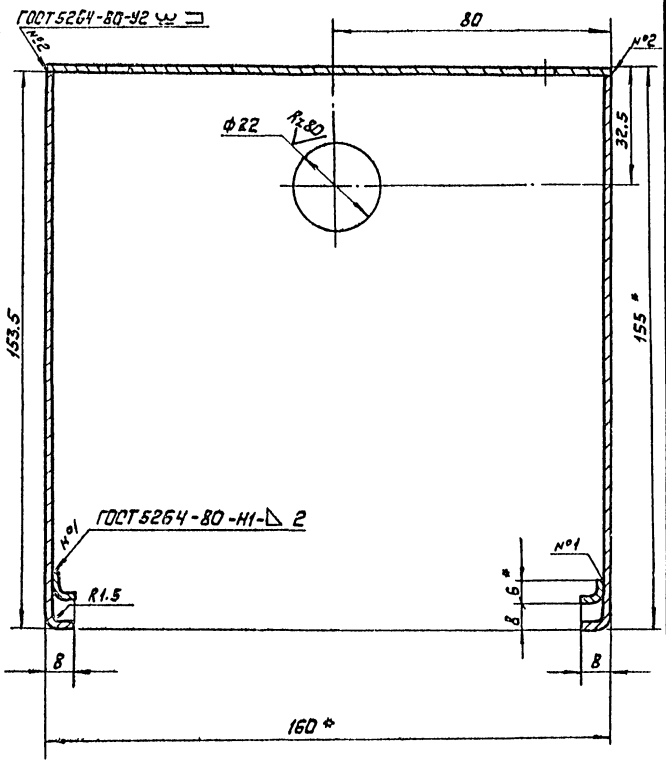

Марка, поз.	Обозначение	Наименование	Кол.	Масса ед.кг	Примечание
1	ГОСТ 111 - 78	Стекло оконное			
		Т-3 × 225 × 154	1	0,25	
2	ГОСТ 1491 - 80	Винт В.М8×1-8g×12.48.016	2		
3	ТУ36.1073-75(ОН-80400-59)	Сальник привертной			
		пластмассовый С-12	1		
	ГОСТ 19903 - 74 / 1-IV ГОСТ 16523-70	Лист Б-ПН-1,5			
4		L=160 h14; B=215 h14	1	0,399	
5		L=160 h14; B=142 h14	1	0,272	
6		L=160 h14; B=150 h14	1	0,292	
7		L=160 h14; B=212 h14	2	0,192	
8		L=200 h14; B=10 h14	2	0,0112	
	ГОСТ 19903 - 74 / Ст3 ГОСТ 14637-79	Лист Б-ПН-6			
9		L=100 h14; B=30 h14	1	0,14	

1* Размеры для справок
2** Обработать при сборке
3. Кнопку установить симметрично относительно стенок кожуха

Привязан	ГИП	Дьячков		503-1-74.89 -АПЖ
	Нач.отд.	Толочнев		Автономное автотранспортное предприятие Масса грузовых автомобилей с частично закрытой стоянкой
	Гл.спец.	Сапрыкин		Производственный корпус - №1
	Нач.сект.	Положенцев		Защитный кожух для установки кнопки типа КУ-91
Инв. №2	Инж.	Кургина		

Стадия	Лист	Листов
РП	38	

ГПКИ „Спецавтоматика" г. Новосибирск

Альбом 2

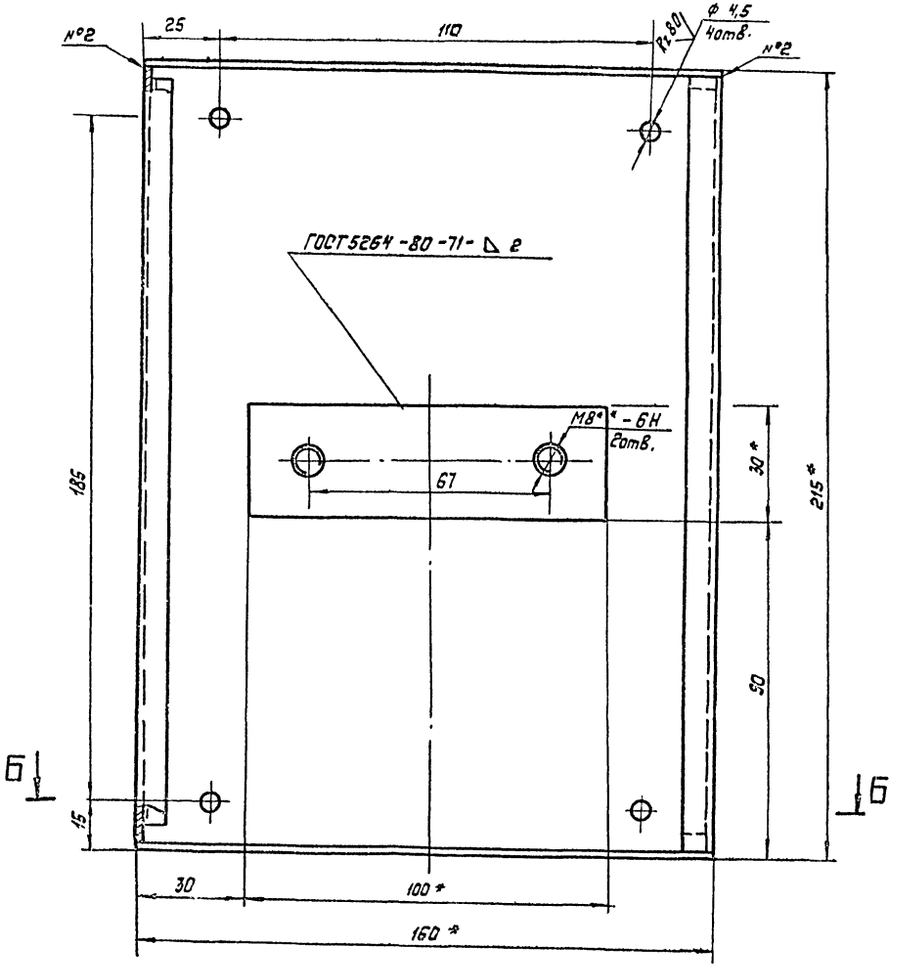

Поз. 8
М2:1

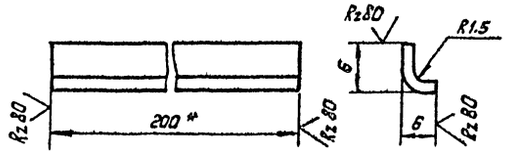

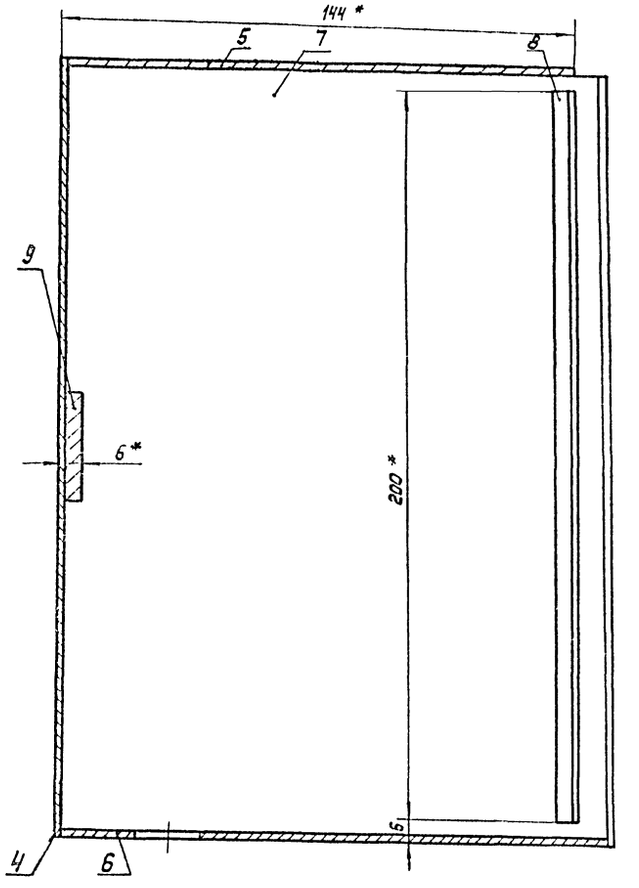

1* Размеры для справок
2. Неуказанные предельные отклонения размеров: отверстий Н14, валов h14, остальных $\pm \frac{IT14}{2}$
3. Покрытие эмаль МЛ-165 серая ГОСТ 12034-4-77 III.л.
4. Спецификацию и разрез Б-Б см. лист
5.** Обработать при сборке

				503-1-74.89		-АПЖ
				Автономное автотранспортное предприятие на 200 грузовых автомобилей с частично закрытой стоянкой		
Привязан	ГИП	Дьячков		Производственный корпус 1	Стадия	Лист	Листов
	Нач.отд.	Толочнев			РП	39	
	Гл.спец.	Сапрыкин		Защитный кожух для установки кнопки типа КУ-91	ГПКИ „Спецавтоматика" г. Новосибирск		
	Нач.сект.	Полосенцев					
Инв. №	Инж.	Курчина					

Копировал Бондаренко

Формат А2

Альбом 2

Маркировка кабеля	Трасса: Начало	Трасса: Конец	Кабель по проекту: Марка	Кабель по проекту: Количество кабелей, число и сечение жил, напряжение	Кабель по проекту: длина, м
	Станция пожаротушения				
ППА01	Шкаф 1Ш	Двигатель М1	АПВ	3(1х70) 660В	30
			АПВ	1х35 660В	10
ППА02	1Ш	Двигатель М3	АПВ	3(1х70) 660В	30
			АПВ	1х35 660В	10
ППА03	Выключатель SF2	Двигатель М8	АПВ	4(1х2,5) 660В	20
ППА04	Шкаф 1Ш	Выключатель SF2	АКВВГ	4х2,5 660В	9
ППА05	Выключатель SF1	Двигатель М7	АКВВГ	4х2,5 660В	5
ППА06	Шкаф 1Ш	Выключатель SF1	АКВВГ	4х2,5 660В	20
ППА07	Шкаф 2Ш	Коробка Х1	АКВВГ	14х2,5 660В	20
ППА08	Коробка Х1	ЭРСУ-4 SL1	ПВ-3	1х1,0 380В	100
ППА09	Датчики уровня	Коробка Х1	ПВ-3	1х1,0 380В	40
ППА10	Шкаф 2Ш	Ящик 1Я	АКВВГ	10х2,5 660В	5
ППА11	Ящик 1Я	Коробка Х2	АКВВГ	7х2,5 660В	17
ППА12	Коробка Х2	Коробка Х3	АКВВГ	6х2,5 660В	15
ППА13	Коробка Х3	Шкаф 1Ш	АКВВГ	7х2,5 660В	15
ППА14	Шкаф 2Ш	Манометр SP1	КВВГ	4х1,0 660В	15
ППА15	2Ш	Манометр SP7	КВВГ	4х1,0 660В	15
ППА16	Коробка Х4	Световой указатель EL1	АВВГ	3х2,5 660В	5
ППА17	Х4	Выключатель SA2	АВВГ	2х2,5 660В	5
ППА18	Шкаф 2Ш	Коробка Х4	АВВГ	3х2,5 660В	15
ППА19	Коробка Х3	Ящик 2Я	АКВВГ	10х2,5 660В	240
ППА20	Подключение СДУ, вентилей к коробке Х2		ПВ-3	1х1,0 380В	30
ППА21	Шкаф 1Ш	Шкаф 2Ш	АКВВГ	19х2,5 660В	5
ППА22	1Ш	2Ш	АПВ	4(1х2,5) 660В	20
ППА23	Шкаф 2Ш	Ящик 2Я	АКВВГ	14х2,5 660В	240
	Защищаемые помещения				
ППА24	Ящик 2Я	Концентратор „ППС-3" А1	АКВВГ	10х2,5 660В	5
ППА25	2Я	А1	АВВГ	3х2,5 660В	5
ППА26	Коробки Х5... Х14	Выключатели SQ1... SQ20	КВВБГ	4х1,0 660В	110
ППА27	Коробка Х5	Коробка Х11	КВВБГ	4х1,0 660В	16
ППА28	Коробка Х6	Х11	КВВБГ	4х1,0 660В	10
ППА29	Коробка Х7	Х11	КВВБГ	4х1,0 660В	3
ППА30	Коробка Х11	Коробка Х18	КВВБГ	4х1,0 660В	3
ППА31	Коробка Х8	Коробка Х12	КВВБГ	4х1,0 660В	16
ППА32	Коробка Х9	Х12	КВВБГ	4х1,0 660В	10
ППА33	Коробка Х10	Х12	КВВБГ	4х1,0 660В	3
ППА34	Коробка Х12	Коробка Х18	КВВБГ	4х1,0 660В	3
35	Коробка Х13	Х18	КВВБГ	7х1,0 660В	20
	Коробка Х14	Х18	КВВБГ	7х1,0 660В	15
	Коробка Х18	Концентратор „ППС-3" А1	ТПВ	10х2х0,4	245
	Коробка Х20	Пост SB4	АКВВГ	4х2,5 660В	5
	Х20	Пост SB5	КВВБГ	4х1,0 660В	10
	Х20	Пост SB7	АКВВГ	4х2,5 660В	11
	Х20	Пост SB8	АКВВГ	4х2,5 660В	[illegible]
	Х20	Пост SB9	КВВБГ	4х1,0 660В	
	Х20	Шкаф 2Ш	АКВВГ	7х2,5 660	
	[illegible]	[illegible]робка Х18	АПВ	1х2,5 660	

Маркировка кабеля	Трасса: Начало	Трасса: Конец	Кабель по проекту: Марка	Кабель по проекту: Количество кабелей, число и сечение жил, напряжение	Кабель по проекту: длина, м
ППА45	Шкаф 2Ш	Пост SB6	КВВБГ	4х1,0 660В	40
ПС46	Коробки Х15... Х17	Выключатели SQ21...SQ24	КВВБГ	4х1,0 660В	15
ПС47	Коробка Х15	Коробка Х19	КВВБГ	4х1,0 660В	1
ПС48	Коробка Х16	Х19	КВВБГ	4х1,0 660В	10
ПС49	Коробка Х17	Х19	КВВБГ	4х1,0 660В	10
ПС50	Коробка Х21	Х19	ЛТВ-П	2х0,6	50
ПС51	Х21	Коробка Х22	ЛТВ-П	2х0,6	190
ПС52	Х21	Коробка Х23	ЛТВ-П	2х0,6	220
ПС53	Х21	Коробка Х24	ЛТВ-П	2х0,6	230
ПС54	Х21	Коробка Х25	ЛТВ-П	2х0,6	215
ПС55	Х21	Коробка Х26	ЛТВ-П	2х0,6	185
ПС56	Х21	Коробка Х27	ЛТВ-П	2х0,6	125
ПС57	Х21	Коробка Х28	ЛТВ-П	2х0,6	255
ПС58	Х21	Коробка Х29	ЛТВ-П	2х0,6	235
ПС59	Х21	Коробка Х30	ЛТВ-П	2х0,6	260
ПС60	Х21	Коробка Х31	ЛТВ-П	2х0,6	285
ПС61	Х21	Коробка Х32	ЛТВ-П	2х0,6	280
ПС62	Х21	Коробка Х33	ЛТВ-П	2х0,6	280
ПС63	Х21	Коробка Х34	ЛТВ-П	2х0,6	285
ПС64	Х21	Коробка Х35	ЛТВ-П	2х0,6	295
ПС65	Х21	Коробка Х36	ЛТВ-П	2х0,6	300
ПС66	Х21	Концентратор „ППС-3" А1	ТПВ	20х2х0,4	135

Сводка кабелей и проводов

Число жил, сечение, напряжение	Марка: АПВ м	Марка: АВВГ км	Марка: АКВВГ км		
1х2,5 660В	50				
1х35 660В	20				
1х70 660В	60				
2х2,5 660В		0,005			
3х2,5 660В		0,025			
4х2,5 660В			0,06		
5х2,5 660В			0,015		
7х2,5 660В			0,055		
10х2,5 660В			0,25		
14х2,5 660В			0,26		
19х2,5 660В			0,005		

Число жил, сечение, напряжение	Марка: КВВГ км	Марка: КВВБГ км	Марка: ТПВ км	Марка: ЛТВ-П м	Марка: ПВ-3 м
1х1,0 380В					170
2х0,6				3690	
4х1,0 660В	0,03	0,27			
7х1,0 660В		0,035			
10х2х0,4			0,245		
20х2х0,4			0,135		

Привязан

Инв. №

ГИП	Дьячков	[signature]
Нач.отд.	Толочнев	[signature]
Гл.спец.	Сапрыкин	[signature]
Нач.сект	Положенцев	[signature]
Ст.инж.	Таскаев	[signature]

503-1-74.89 -АПЖ

Автономное автотранспортное предприятие на 200 грузовых автомобилей с частично закрытой стоянкой

Производственный корпус № 1

Стадия	Лист	Листов
РП	40	

Кабельный журнал

ГПКН „Спецавтоматика" г. Новосибирск

Копировал Компаниец

формат А2

Отпечатано
в Новосибирском филиале ЦИТП
630006, г. Новосибирск, ул. Лазарева 33/1
Выдано в печать "5" 01 1990 г.
Заказ 1-20 Тираж 100

gost.e-ecolog.ru