ТИПОВОЙ ПРОЕКТ

212-1-268.83

ДЕТСКИЕ ЯСЛИ-САД
В КОНСТРУКЦИЯХ СЕРИИ 1.020-1
НА 140 МЕСТ

АЛЬБОМ I

АРХИТЕКТУРНО-СТРОИТЕЛЬНЫЕ И
ТЕХНОЛОГИЧЕСКИЕ ЧЕРТЕЖИ

Инв. № 19234-02

				ПРИВЯЗАН	
Инв. №					

gost.e-ecolog.ru

ТИПОВОЙ ПРОЕКТ

212-1-268.83

ДЕТСКИЕ ЯСЛИ-САД
В КОНСТРУКЦИЯХ СЕРИИ 1.020-1
НА 140 МЕСТ

АЛЬБОМ I

СОСТАВ ПРОЕКТА:

АЛЬБОМ О - МАТЕРИАЛЫ ДЛЯ ПРИВЯЗКИ И ЧЕРТЕЖИ НУЛЕВОГО ЦИКЛА РАБОТ
АЛЬБОМ I - АРХИТЕКТУРНО-СТРОИТЕЛЬНЫЕ И ТЕХНОЛОГИЧЕСКИЕ ЧЕРТЕЖИ
АЛЬБОМ II - САНИТАРНО-ТЕХНИЧЕСКИЕ ЧЕРТЕЖИ
АЛЬБОМ III - ЭЛЕКТРОТЕХНИЧЕСКИЕ ЧЕРТЕЖИ
АЛЬБОМ IV - СМЕТЫ

РАЗРАБОТАН
ЦНИИЭП учебных зданий

ГЛАВНЫЙ ИНЖЕНЕР ИНСТИТУТА А. Ляхович
ГЛАВНЫЙ АРХИТЕКТОР ПРОЕКТА В. Старостин

УТВЕРЖДЕН ГОСГРАЖДАНСТРОЕМ
ПРИКАЗ № 19 ОТ 20 ЯНВАРЯ 1981 ГОДА
РАБОЧИЕ ЧЕРТЕЖИ ВВЕДЕНЫ В
ДЕЙСТВИЕ ЦНИИЭП учебных зданий
ПРИКАЗ № 140 ОТ 25 НОЯБРЯ 1983 ГОДА

ПРИВЯЗАН

ИНВ. №

19239-02

ТП 212-1-268.83

НАИМЕНОВАНИЕ ЧЕРТЕЖЕЙ	NN ЛИСТОВ	NN СТРАНИЦ
Содержание альбома I. Пояснительная записка	2	1
План 1 этажа	АС-1	2
План 2 этажа	АС-2	3
Фасады в осях 1-5; А-Е	АС-3	4
Фасады в осях 5-1; Е-А	АС-4	5
Варианты фасадов м/о 5-1; Е-А	АС-5	6
Разрезы I-I; II-II	АС-6	7
Планы кровли. Узлы. Детали.	АС-7	8
Развертка стен зала музыкальных и гимнастических занятий. Рисунок пола.	АС-8	9
Развертка стен групповой младшей группы. Рисунок пола.	АС-9	10
Дверной блок с раздаточным окном ИД8-1, ограждения радиаторов ОР-1. Деталь.	АС-10	11
Остекленные фрамуги Ф-1. Экраны санузлов ИЭС-1 развертки стен помещений.	АС-11	12
Варианты решения входов N1, 3.	АС-12	13
Монтажные развертки стен панелей.	АС-13	14
Монтажные планы перекрытия и покрытия	АС-14	15
Лестницы N 1, 2	АС-15	16
Монтажные планы перегородок 1 и 2 этажа	АС-16	17
План 1 этажа Расстановка технологического оборудования	ТО-1	18
План 2 этажа Расстановка технологического оборудования	ТО-2	19
Монтажный план столовой и стиральной, сушильно-гладильной	ТО-3	20
Спецификация технологического оборудования	ТО-4	21
Спецификация технологического оборудования	ТО-5	22
Монтажный план перегородок поэлементной сборки из сухой гипсовой штукатурки 1го этажа /вариант/	АС-17	23
Монтажный план перегородок поэлементной сборки из сухой гипсовой штукатурки 2го этажа /вариант/	АС-18	24

Пояснительная записка

Настоящий проект детского ясли-сада на 140 мест в конструкциях серии 1.020-1. выполнен в соответствии с заданием на проектирование, утвержденным Госграждастроем. и по плану типового проектирования на 1980 г. с учетом новой главы СНиП II-64
Проект разработан авторским коллективом:
Архитекторы: Старостин В.В. Лебедева В.М.
Инженеры: Павлов Б.Г., Фомин В.Г., Захарова Л.А., Антиповская Е.Ю.
Инженеры-технологи: Малышева Г.А., Дмитриева А.И.
Инженеры-сантехники: Вольман В.С., Бабин Л.И., Рапопорт А.С. Колганова В.С., Свирина А.Е., Борщенко З.И.
Инженеры-электрики: Белов В.Д., Гордеев А.Г., Фомина А.П., Бегунова Н.П.

Характеристика здания

Класс здания – II
Степень долговечности – II
Степень огнестойкости – II

Конструктивные решения и указания к возведению здания

Здание каркасно-панельное из конструкций серии 1.020-1.
Каркас здания с использованием конструкций серии 1.020. решен по связевой схеме с шарнирным сопряжением ригелей с колоннами.
Пространственная устойчивость здания обеспечивается системой вертикальных устоев, объединенных горизонтальными дисками перекрытий.
Вертикальными устоями служат связевые панели образуемые сборными железобетонными диафрагмами жесткости соединенными с примыкающими колоннами.
Монтаж сборных железобетонных элементов выполнять в соответствии с требованиями СНиП III-16-80 и указаниями серии 1.020-1.

Защита металлических конструкций от коррозии

Антикоррозийную защиту строительных конструкций, закладных деталей и сварных соединений выполнять в соответствии с требованиями СНиП II-23-73* и СНиП III-23-76.

Указания по монтажу конструкций в зимних условиях

Монтажные работы в зимних условиях вести в соответствии с указаниями СНиП III-16-80 и СНиП III-17-78.

Нач. АПМ-1	Башенкова		212-1-268.83
Нормоконтр.	Реботенко		Детские ясли-сад в конструкциях серии 1.020-1 на 140 мест
ГАП	Старостин		Стадия Р; Лист 1; Листов
ГИП	Павлов		
Рук.гр.инж.	Фомин		Содержание альбома I. Пояснительная записка.
Рук.гр.арх.	Лебедева		ЦНИИЭП учебных зданий г. Москва
Инженер	Антиповская		

Привязан

Инв.№

Согласовано

Инв.№ подл. | Подпись и дата | Взам.инв.№

19234-02

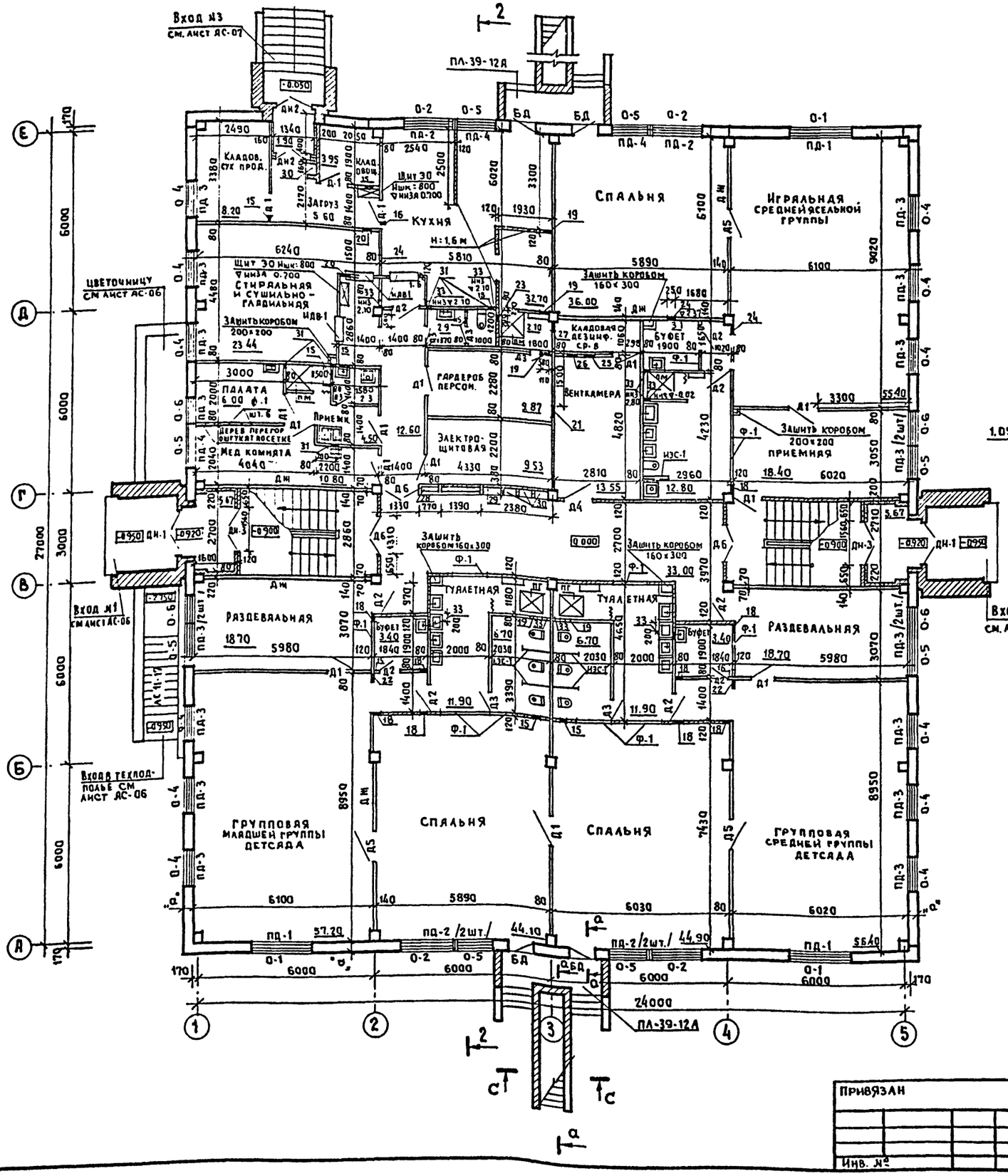

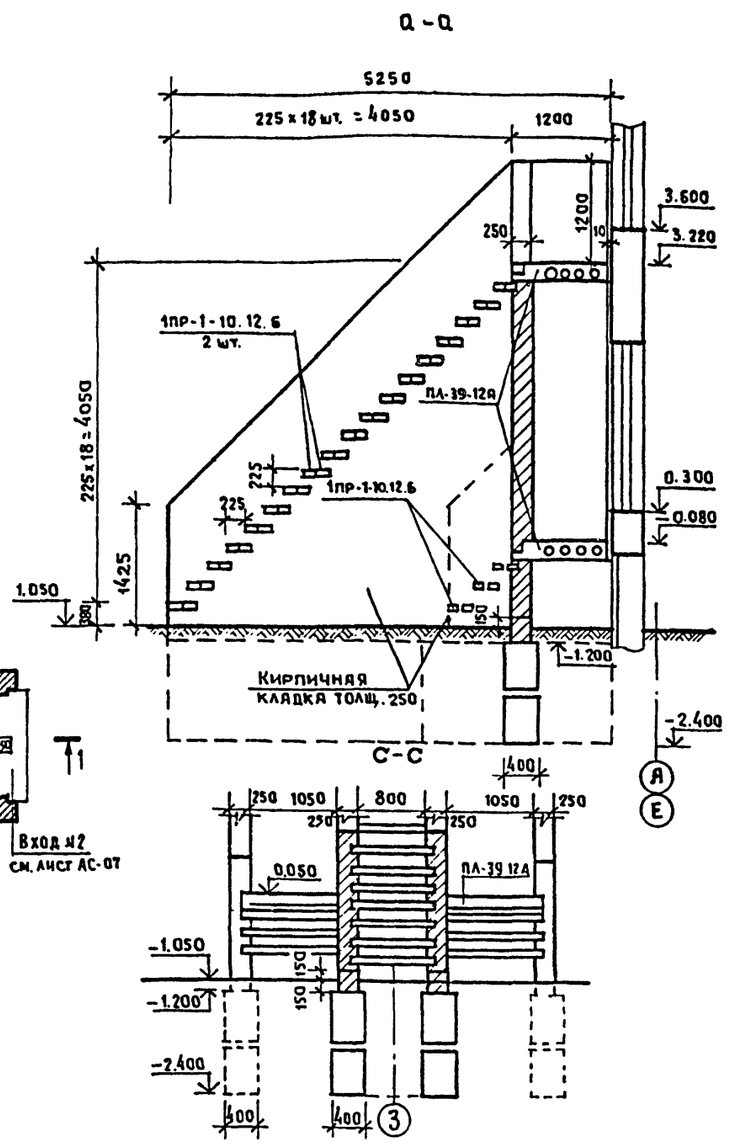

ПРИМЕЧАНИЯ

1. Кирпичные перегородки и стенки наружных эвакуационных лестниц выкладывать из пустотелого кирпича марки М 50 С армирование 2Ф6 АI через 6 рядов кладки по высоте.
2. Все перегородки крепить к стенам и перекрытию через 1.2÷1.5 м.
3. Бетонные блоки укладывать с перевязкой швов на растворе М 50.
4. Горизонтальную гидроизоляцию выполнять из цементного раствора состава 1:2 толщиной 20 мм.

Нач. АПМ-1	Башенков		212-1-268.83
Гл. инж. АПМ			Детские ясли-сад в конструкциях серии 1.020-1 на 140 мест
ГАП	Старостин		
ГИП	Павлов		Стадия: Р; Лист: АС-1; Листов:
Рук. гр. арх.	Лебедева		
Проверил	Реботенко		План 1 этажа
Разработ.	Лебедева		ЦНИИЭП учебных зданий г. Москва

Привязан

Инв. №

ТП 212-1-268.83 Альбом I

Согласовано

Технолог: Малышева; СТО: Вольман; ЭТО: Белов

Инв. № подл. | Подпись и дата | Взамен инв. №

19234-02

ТП 212-1-268.83 АЛЬБОМ I

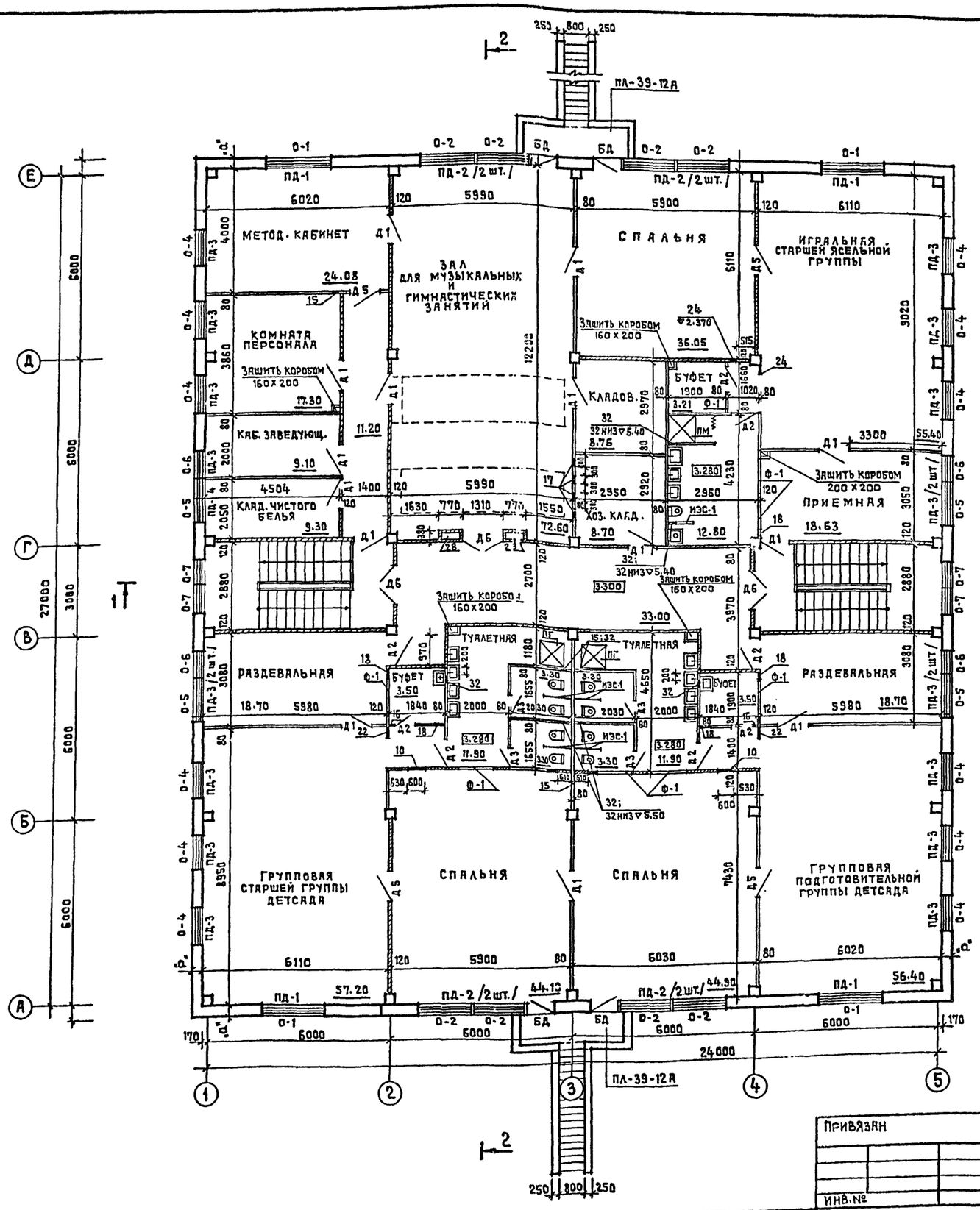

ЭКСПЛИКАЦИЯ ОТВЕРСТИЙ НА 1 И 2 ЭТ.

Тип отверст.	Размеры (мм) В	Размеры (мм) Н	Расстояние низа (мм) от ур. чистого пола: С часть	Расстояние низа (мм) от ур. чистого пола: Коробка	Назначение
15	200	200		2700	ВЕНТИЛЯЦИЯ
16	150	200		2580	—•—
17	200	250		2530	—•—
18	350	350		2430	—•—
19	500	400		2600	—•—
20	300	350		2650	—•—
21	500	500		310	—•—
22	440	250		2530	—•—
23	200	200		2250	—•—
24	250	450		2330	—•—
25	400	350		2650	—•—
26	400	300		860	—•—
27	350	350		2220	—•—
28	530	685		1115	НИША СУ
29	530	535		1265	НИША ЭО
30	400	310		1490	—•—
31	100	100	±0.00		КАНАЛИЗАЦИЯ
32	200	200	±0.00	+3.300	КАНАЛИЗАЦИЯ

СОГЛАСОВАНО

ТЕХНОЛОГ	МАЛЫШЕВ	
СТО	ВОЛЬМАН	
ЗТО	БЕЛОВ	

ИНВ.№ ПОДЛ. | ПОДПИСЬ И ДАТА | ВЗАМЕН ИНВ.№

ГИП	ЛЯХОВИЧ		212-1-268.83
НАЧ. АПМ 1	БАШЕНКОВ		ДЕТСКИЕ ЯСЛИ-САД В КОНСТРУКЦИЯХ СЕРИИ 1.020-1 НА 140 МЕСТ
ГИП			
ГАП	СТАРОСТИН		Стадия: Р; Лист: АС-2; Листов:
ГИП	ПАВЛОВ		
Рук.гр.арх.	ЛЕБЕДЕВА		
Проверил	РЕБОТЕНКО		ПЛАН 2 ЭТАЖА.
Разработ.	ЛЕБЕДЕВА		ЦНИИЭП учебных зданий г. МОСКВА

ПРИВЯЗАН

ИНВ.№

19284-02

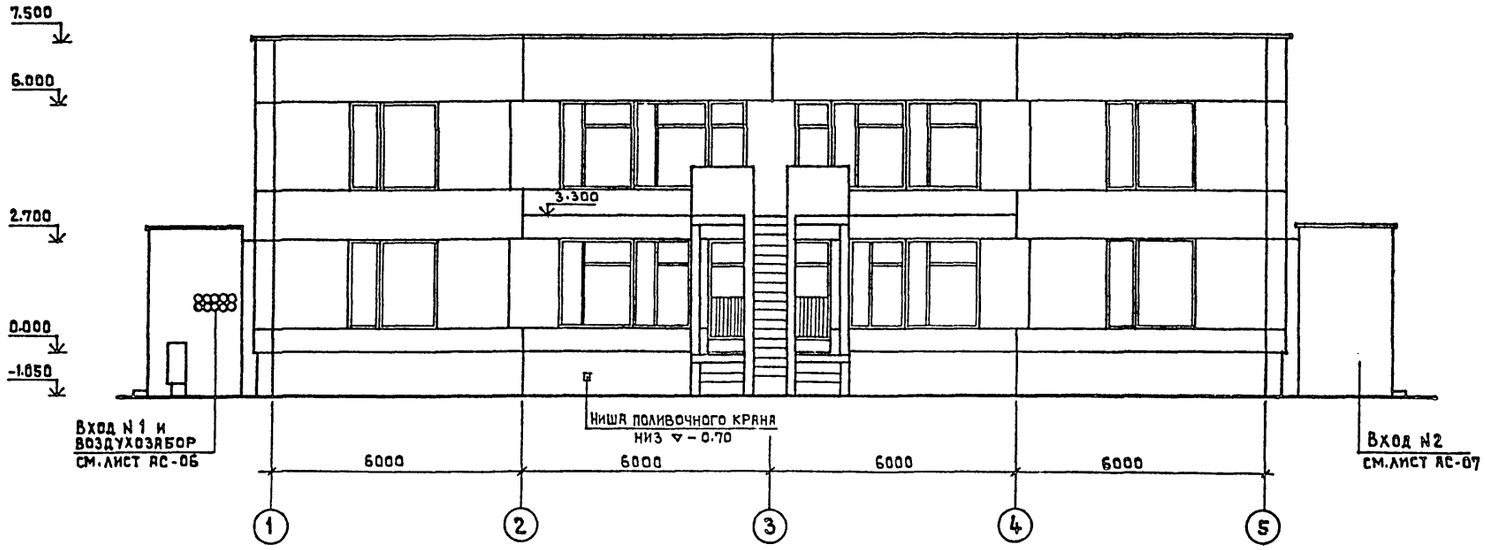

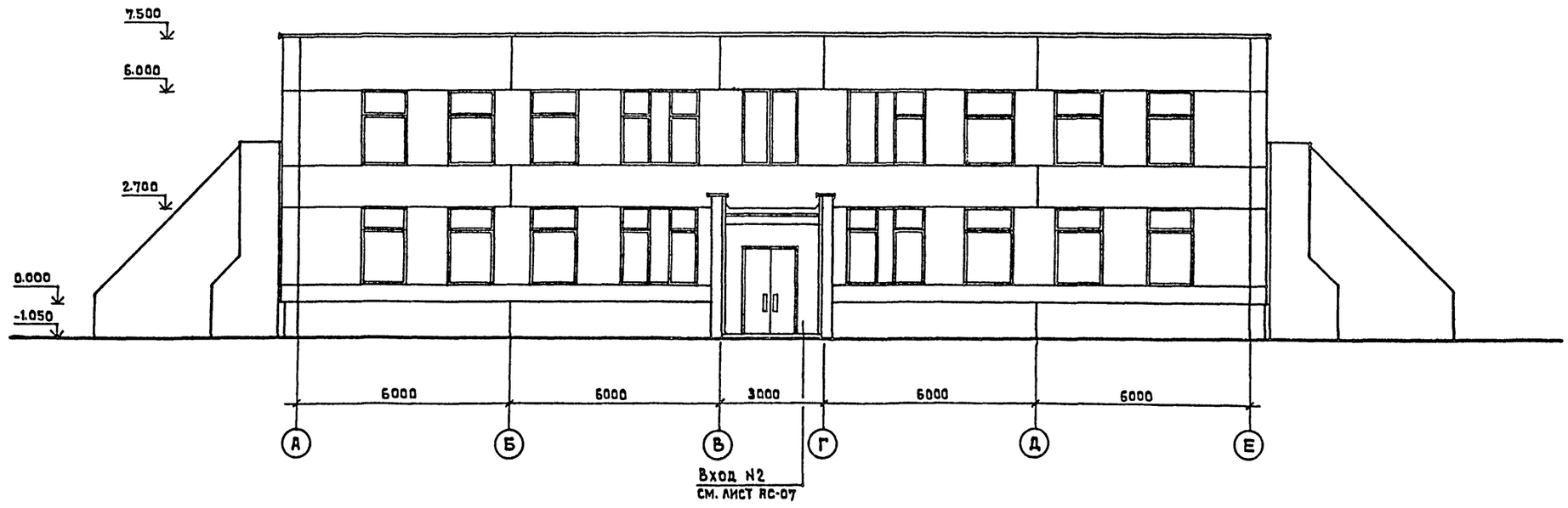

СОГЛАСОВАНО

Инв.№ подл. | Подпись и дата | Взамен инв.№

Гл.инж.пр-та	Ляхович		212-1-268.83		
Нач.апм 1	Башенков		Детские ясли-сад в конструкциях серии 1.020-1 на 140 мест		
Гл.инж.АСМ					
ГАП	Старостин			Стадия	Лист	Листов
ГИП	Павлов			Р	АС-3	
Рук.гр.арх.	Лебедева					
Проверил	Реботенко		Фасады в осях 1-5; А-Е	ЦНИИЭП учебных зданий г. Москва		
Разработ.	Медведева					

Привязан

Инв.№

19234-02

ТП 212-1-268.83 Альбом I

СОГЛАСОВАНО

Инв.№ подл. | Подпись и дата | Взамен инв.№

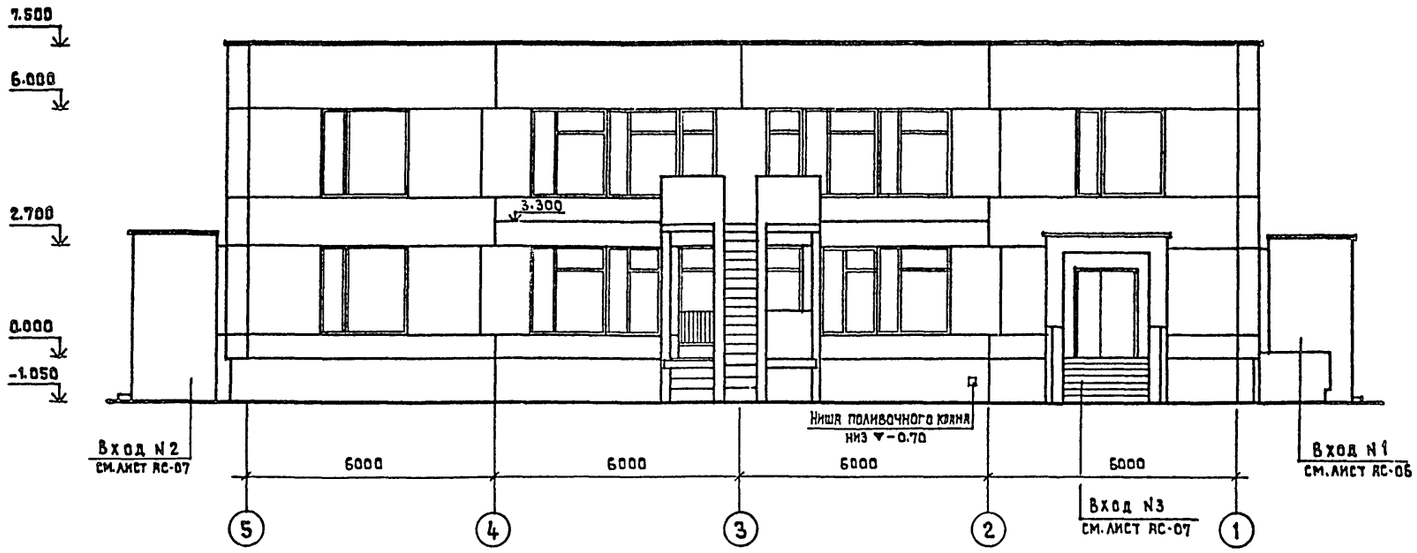

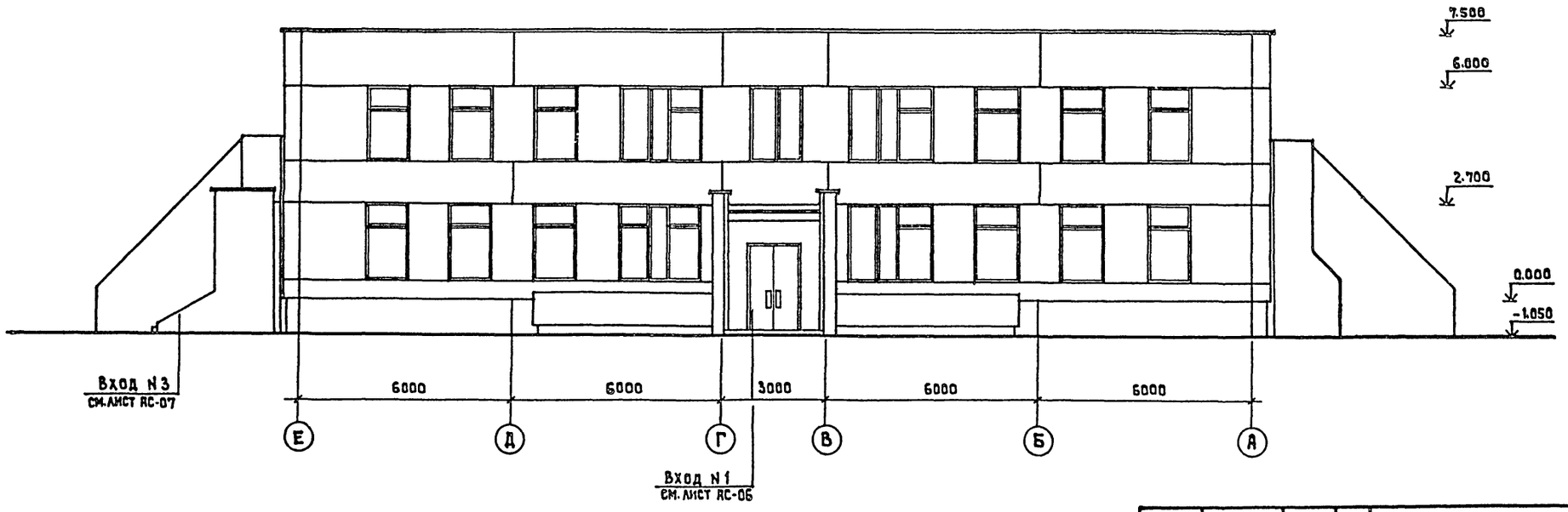

			212-1-268.83
Гл.инж.инст.	Ляхович		Детские ясли-сад в конструкциях серии 1.020-1 на 140 мест
Нач.АПМ.	Башенков		
Гл.инж.ам.			
Привязан	ГАП	Старостин	Стадия: Р; Лист: АС-4; Листов:
	ГИП	Павлов	
	Рук.гр.арх.	Лебедева	
	Проверил	Реботенко	Фасады в осях 5-1; Е-А.
Инв.№	Разработ.	Лебедева	ЦНИИЭП учебных зданий г. Москва

19234-02

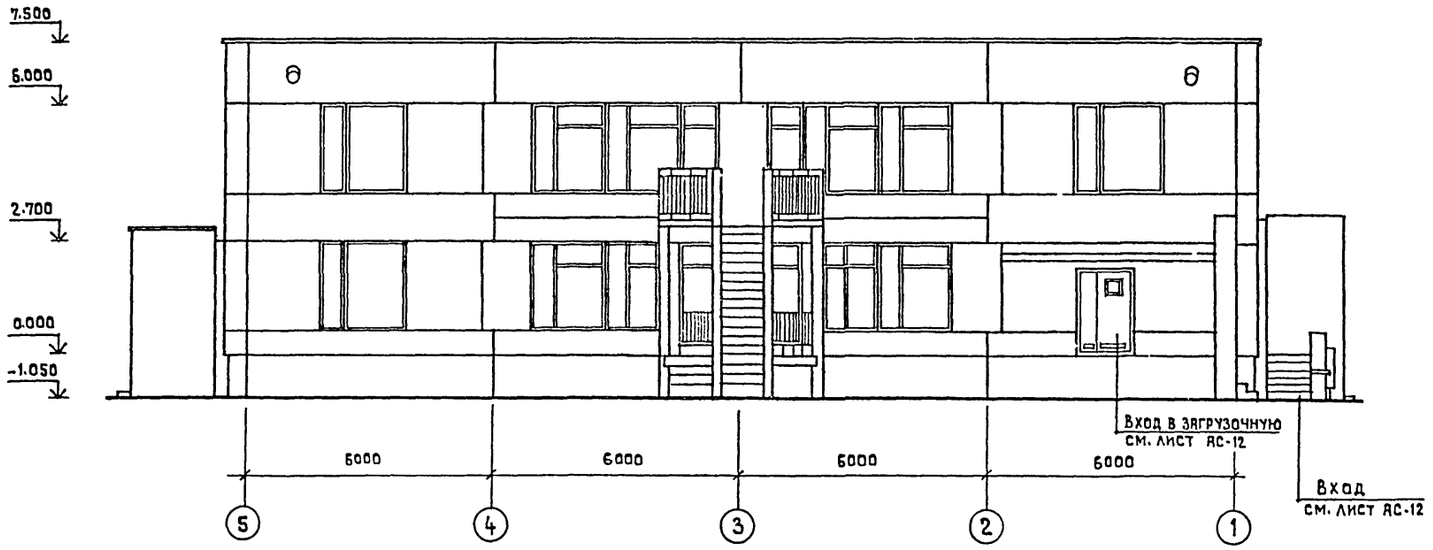

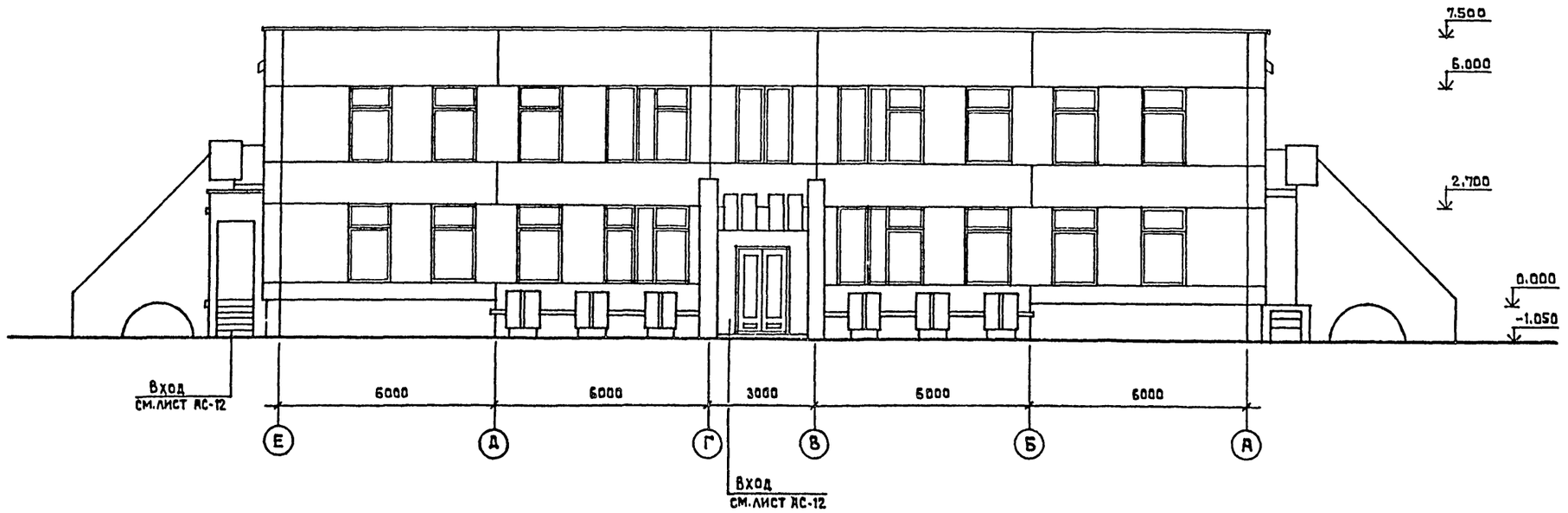

Согласовано

Инв. № подл. | Подпись и дата | Взамен инв. №

Привязан

Инв. №

Гл. инж. конт.	Ляхович		212-1-268.83
Нач. АПМ-1	Башенков		Детские ясли-сад в конструкциях серии 1.020-1 на 140 мест
Гл. инж. АПМ-1			
ГАП	Старостин		Стадия: Р; Лист: АС-5; Листов:
ГИП	Павлов		
Рук. гр. арх.	Лебедева		
Проверил	Реботенко		Варианты фасадов
Разработ.	Лебедева		ЦНИИЭП учебных зданий г. Москва

19234-02

ТП 212-1-268.83 АЛЬБОМ I

СОГЛАСОВАНО

Инв. № подл. | Подпись и дата | Взам. инв. №

Слой гравия, втопленного в антисептированную битумную мастику марки МБК-Г-65
4 слоя рубероида марки РКМ-350Б ГОСТ 10923-76 на битумной мастике
Цементно-песчаная стяжка из раствора марки 100
Керамзитобетон γ = 900 кг/м³ по уклону i min = 30 мм
Утеплитель - пенобетон γ = 400 кг/м³
Пароизоляция - 1 слой пергамина насухо
Ж. бетонная плита покрытия - 220 мм

Р А З Р Е З I-I

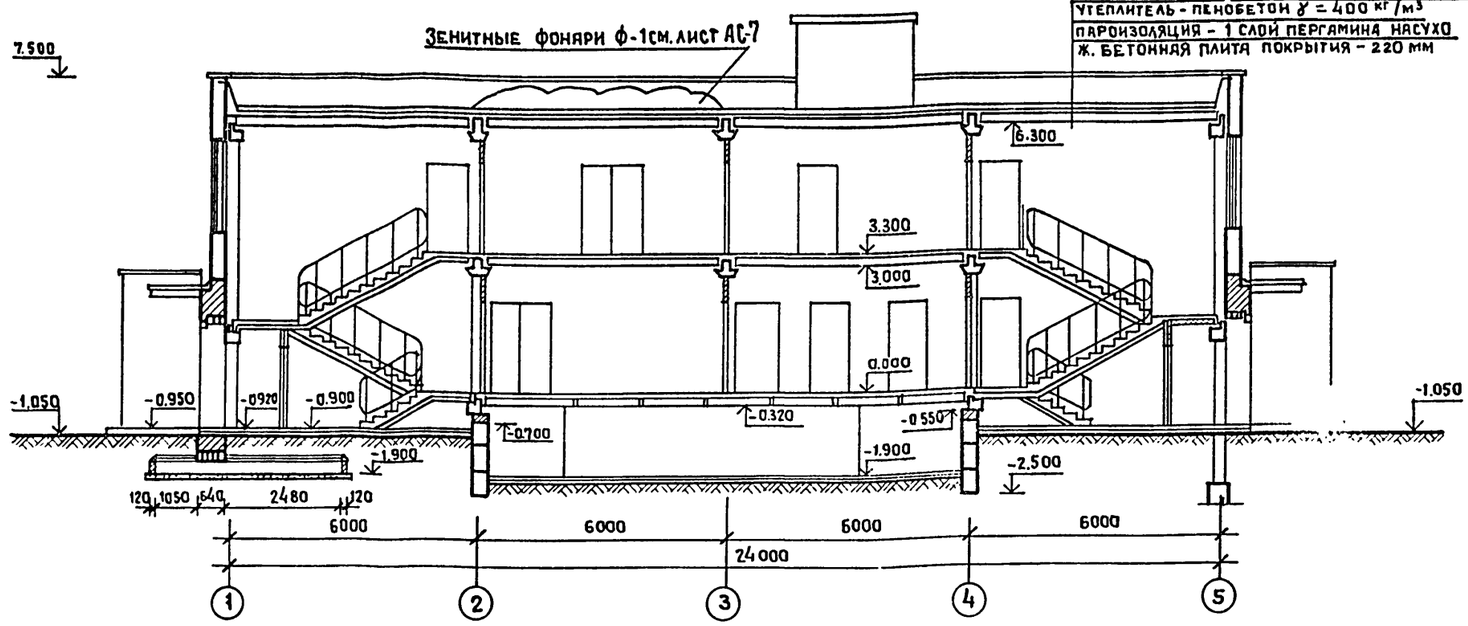

Р А З Р Е З II-II

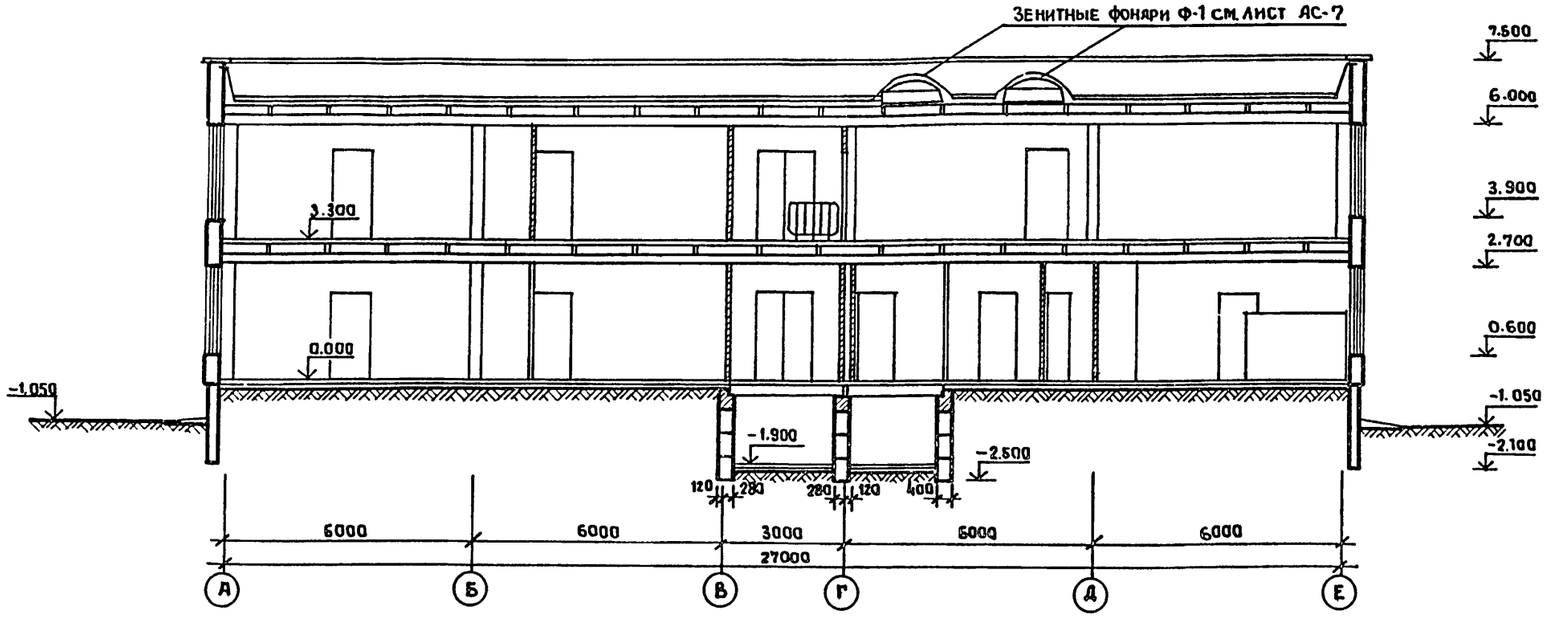

Привязан

Инв. №

Гл. инж. пр-та	Ляхович	
Нач. АПМ-1	Башенков	
Гл. инж. АПМ-1		
ГАП	Старостин	
ГИП	Павлов	
Рук. гр. арх.	Лебедева	
Провер.	Реботенко	
Разработ.	Лебедева	

212-1-268.83

Детские ясли-сад в конструкциях серии 1.020-1 на 140 мест

Стадия	Лист	Листов
Р	АС-6	

Разрезы I-I; II-II

ЦНИИЭП учебных зданий г. Москва

19234-02

ТП 212-1-268.83 АЛЬБОМ I

СОГЛАСОВАНО

СТО	Вальман	
ЭТО	Белов	

Инв.№подл. | Подпись и дата | Взамен инв.№

ПЛАН КРОВЛИ С ВНУТРЕННИМ ВОДОСТОКОМ

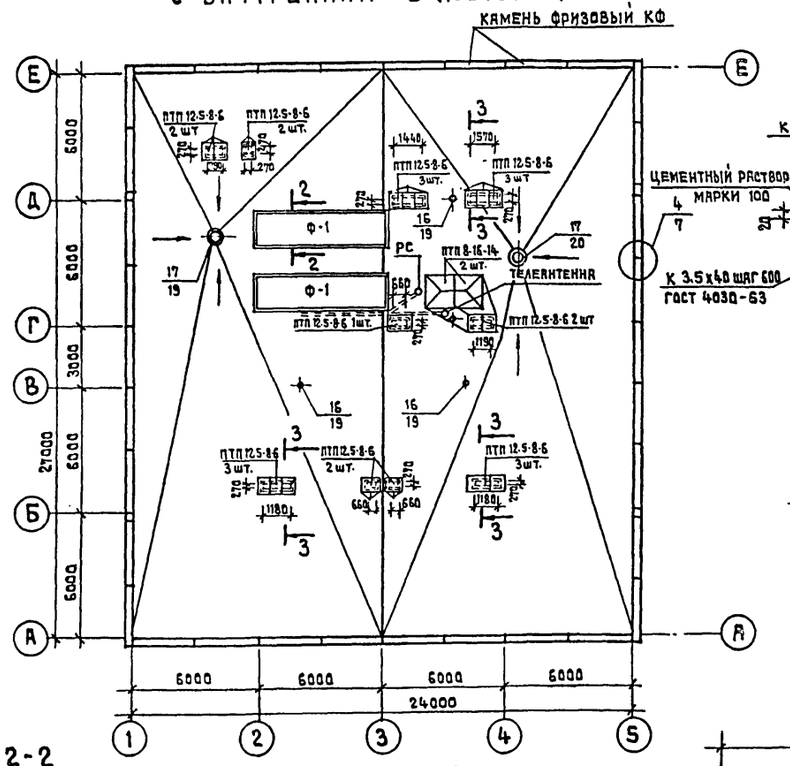

1-1

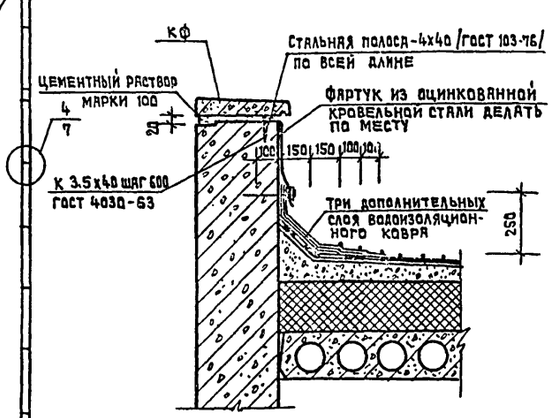

ПЛАН КРОВЛИ С ОТКРЫТЫМ ВЫПУСКОМ

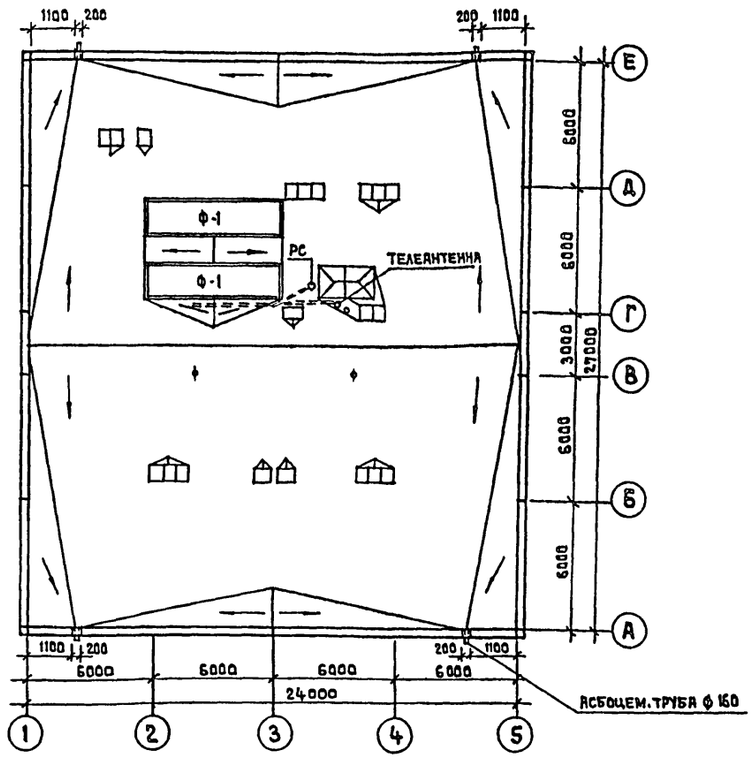

2-2

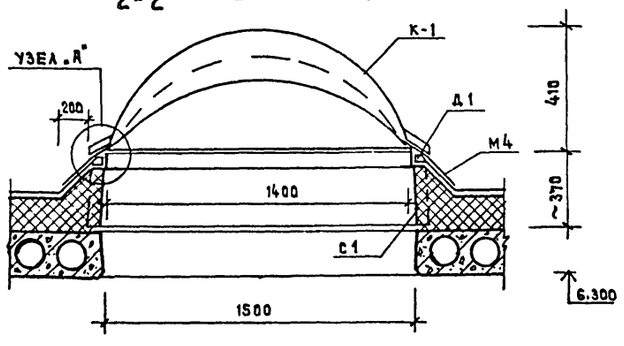

УЗЕЛ „А"

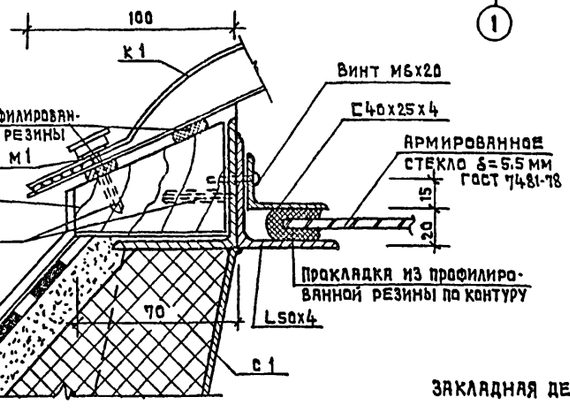

3-3

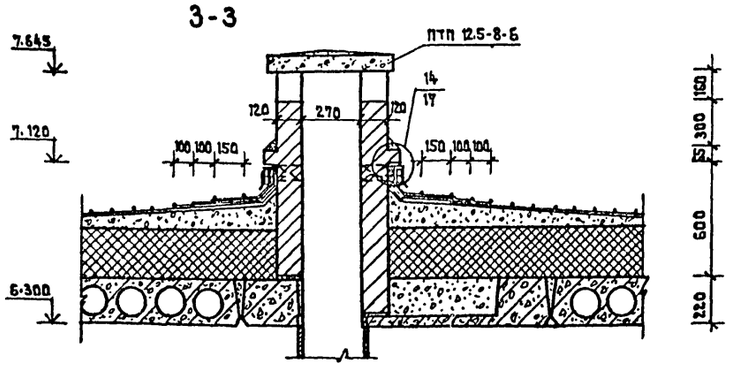

ДЕТАЛЬ УСТАНОВКИ ЗАКЛАДНЫХ ДЛЯ КРЕПЛЕНИЯ РАДИОСТОЙКИ И ТЕЛЕАНТЕННЫ

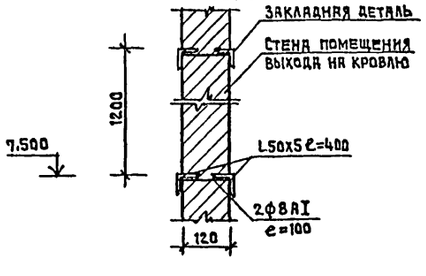

ЗАКЛАДНАЯ ДЕТАЛЬ

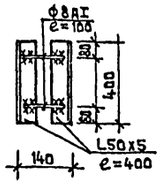

ПРИМЕЧАНИЯ

1. Заложить трубу ф 25мм от радиостойки /телеантенна/ до ниши „СУ" м/о 2-3 по оси „Г" в слое утеплителя.
2. Зенитные фонари запроектированы по серии 1.464-1. вып. II
3. Узлы, замаркированные на данном листе, см. серию 2.260-1 вып.IV

Привязан

Инв.№

Гл.инж.инст.	Ляхович	
Нач. АПМ-1	Башенков	
Гл.инж. АПМ-1		
ГАП	Старостин	
ГИП	Павлов	
Рук.гр.арх.	Лебедева	
Рук.гр.инж	Фомин	
Проверил	Реботенко	
Разработал	Лебедева	

212-1-268.83

ДЕТСКИЕ ЯСЛИ-САД В КОНСТРУКЦИЯХ СЕРИИ 1.020-1 НА 140 МЕСТ

Стадия	Лист	Листов
Р	АС-7	

ПЛАНЫ КРОВЛИ

ЦНИИЭП учебных зданий г. Москва

19234-02

ТП 212-1-268.83 Альбом I

Согласовано

Инв.№ подл. | Подпись и дата | Взамен инв.№

Развертка стены по оси „2" м.1:50

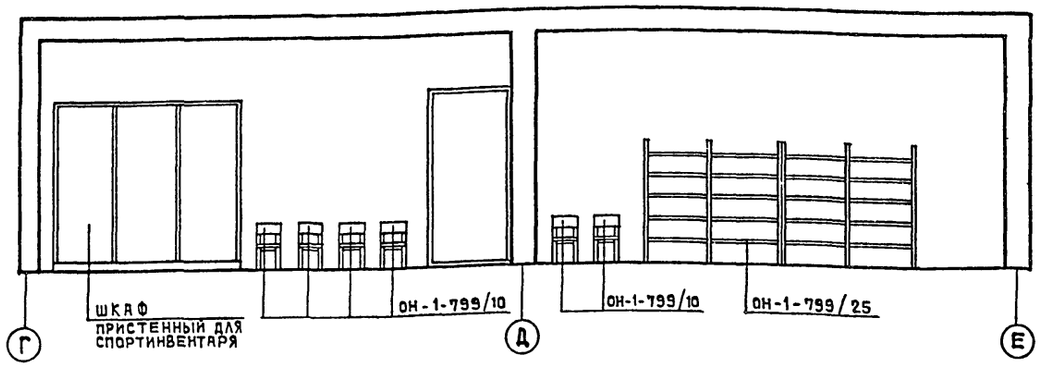

Развертка стены по оси „Е" м.1:50

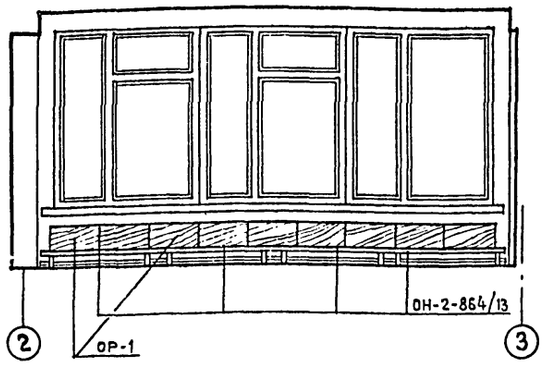

Развертка стены по оси „3" м.1:50

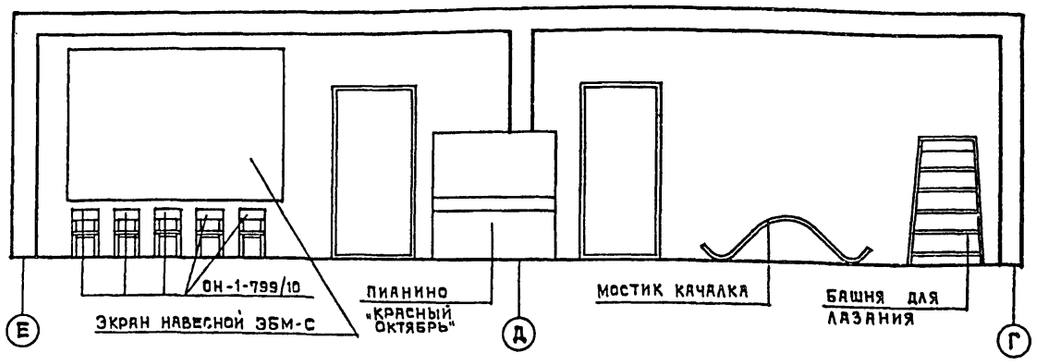

Развертка стены по оси „Г" м.1:50

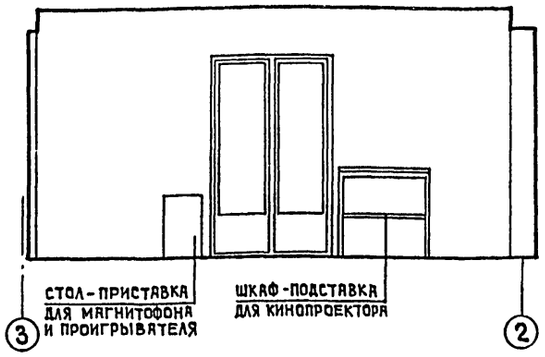

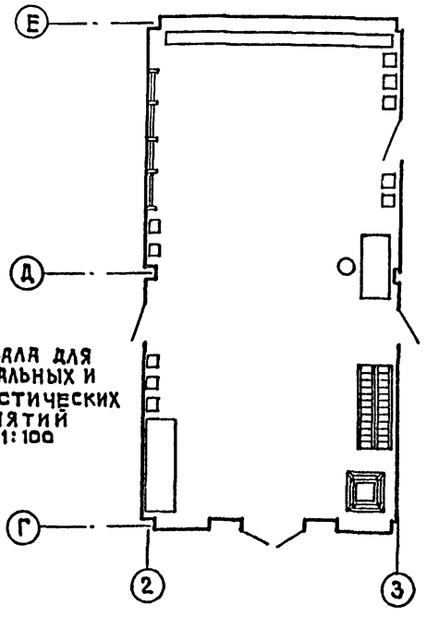

План зала для музыкальных и гимнастических занятий
М. 1:100

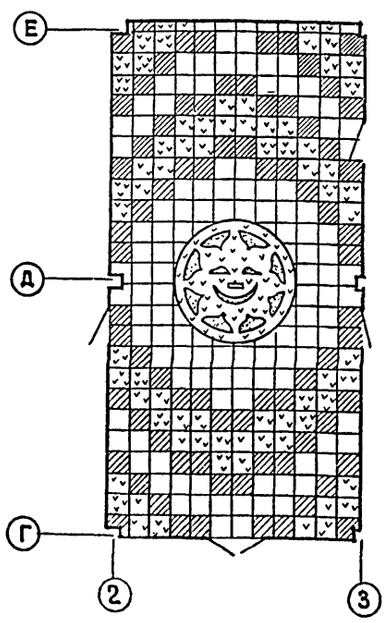

Наборный рисунок пола из цветного линолеума
Пример решения
М. 1:100

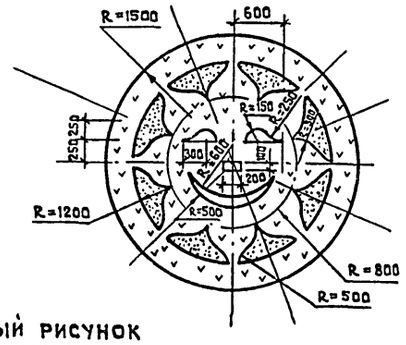

Наборный рисунок из цветного линолеума
Пример решения
М. 1:50

Условное обозначение цвета линолеума

- красный
- синий
- желтый
- серый

1. Общий тон пола светло-серый.
2. Стены окрасить колером N5 или 110 до потолка.
3. Оборудование см. технологические чертежи.
4. Размеры плиток 50х50.

Привязан

Инв. №

Нач. АПИ-1	Башенков	
Гл. инж. проекта		
ГАП	Старостин	
ГИП	Павлов	
Рук. гр. арх.	Лебедева	
Проверил	Реботенко	
Разработ.	Сапин	

212-1-268.83

Детские ясли-сад в конструкциях серии 1.020-1 на 140 мест

Стадия	Лист	Листов
Р	АС-8	

Развертки стен зала музыкальных и гимнастических занятий. Рисунок пола.

ЦНИИЭП учебных зданий г. Москва

19234-02

ТП 212-1-268.83 Альбом I

СОГЛАСОВАНО

Инв.№ подл. | Подпись и дата | Взамен инв.№

РАЗВЕРТКА СТЕНЫ ПО ОСИ „1" М.1:50

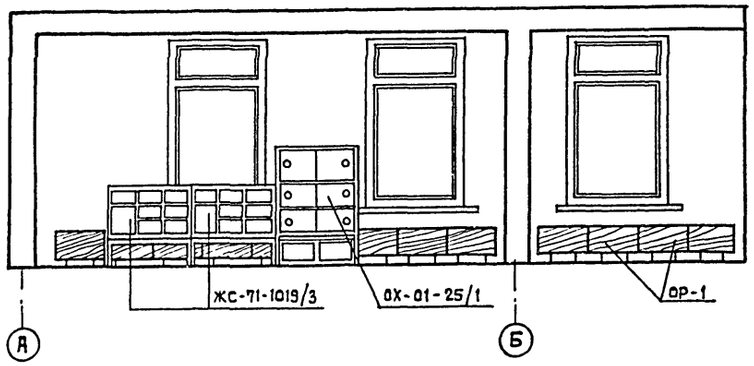

РАЗВЕРТКА СТЕНЫ В ОСЯХ „1-2" М.1:50

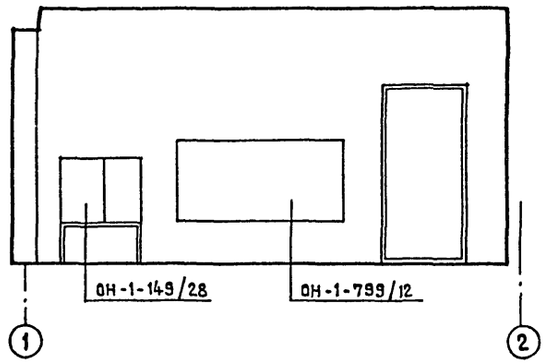

РАЗВЕРТКА СТЕНЫ ПО ОСИ „2" М.1:50

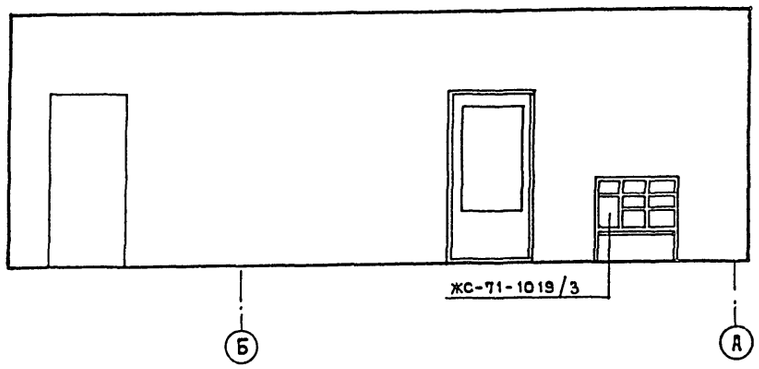

РАЗВЕРТКА СТЕНЫ ПО ОСИ „А" М.1:50

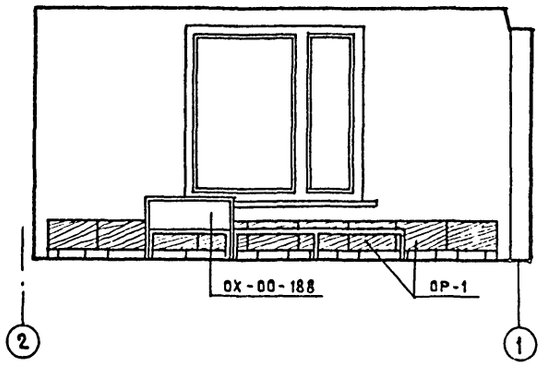

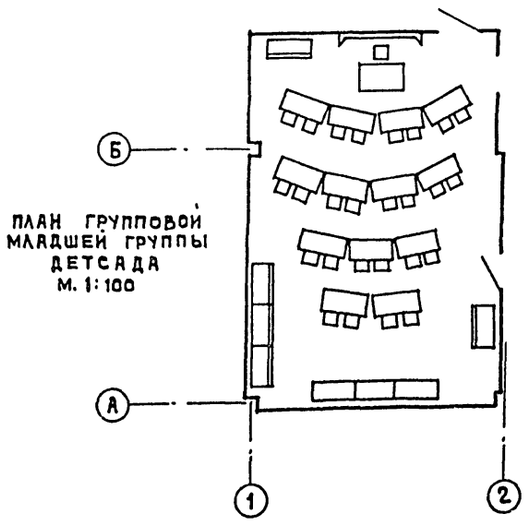

ПЛАН ГРУППОВОЙ МЛАДШЕЙ ГРУППЫ ДЕТСАДА
М. 1:100

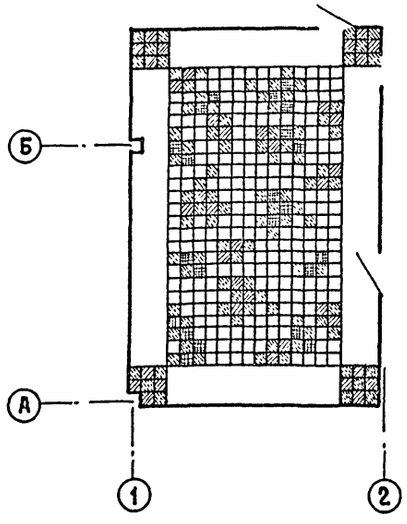

НАБОРНЫЙ РИСУНОК ИЗ ЦВЕТНОГО ЛИНОЛИУМА
ПРИМЕР РЕШЕНИЯ М.1:100

РИСУНОК „КЛАССИКИ" М. 1:50

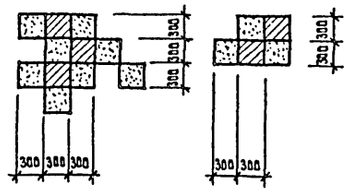

УСЛОВНОЕ ОБОЗНАЧЕНИЕ ЦВЕТА ЛИНОЛЕУМА

- красный
- желтый
- синий

1. Общий тон пола светло-серый
2. Стены окрасить колером N5 или 110 до потолка.
3. Оборудование см. технологические чертежи.
4. По периметру уложить линолеум шириной 900 мм.

Привязан

Инв. №

Нач. АПМ 1	Башенков		
Гл.инж.АПМ-1			
ГАП	Старостин		
ГИП	Павлов		
Рук.гарпр.	Лебедева		
Проверил	Реботенко		
Разработ.	Лебедева		

212-1-268.83

Детские ясли-сад в конструкциях серии 1.020-1 на 140 мест

Стадия	Лист	Листов
Р	АС-9	

Развертки стен групповой младшей группы детсада. Рисунок пола.

ЦНИИЭП учебных зданий г. Москва

19234-02

ТП 212-1-268.83 АЛЬБОМ I

СОГЛАСОВАНО

Инв.№ подл. | Подпись и дата | Взамен инв.№

ДВЕРНОЙ БЛОК С РАЗДАТОЧНЫМ ОКНОМ ИДВ-1

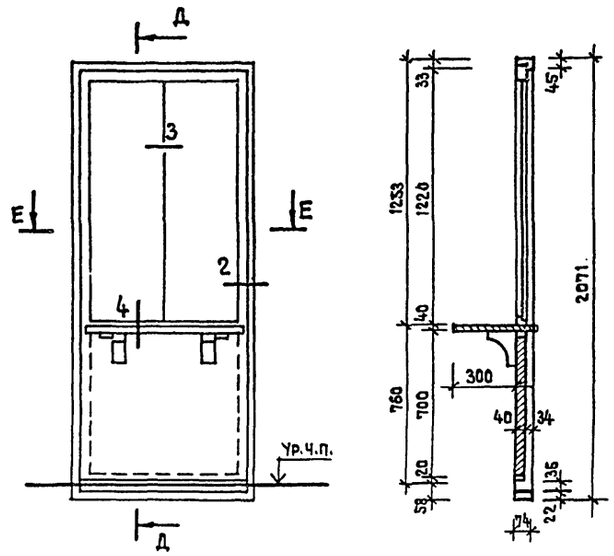

ПО Е-Е

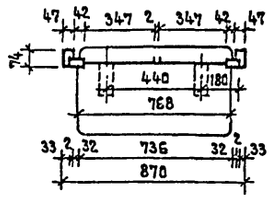

СПЕЦИФИКАЦИЯ СТОЛЯРНЫХ И МЕТАЛЛИЧЕСКИХ ИЗДЕЛИЙ НА ОДИН ДВЕРНОЙ БЛОК С РАЗДАТ. ОКНОМ

НАИМЕНОВАНИЕ	ЕД. ИЗМ.	ИДВ-1
ДРЕВЕСИНА КОРОБКА	$м^3$	0.024
ДРЕВЕСИНА ПОЛОТНА	"	2
ПЕТЛИ ДВЕРНЫЕ ПОЛУШАРНИРНЫЕ ПРАВЫЕ, ЛЕВЫЕ А 180 ГОСТ 5088-72	ШТ	2
ПЕТЛИ ФОРТОЧНЫЕ А 50. ГОСТ 5088-72	"	4
ЗАМКИ ФАЛЕВЫЕ СУВАЛЬНЫЕ 45 ММ Д 45. ГОСТ 5089-65	"	1
РУЧКИ ФАЛЕВЫЕ Г-ОБРАЗНЫЕ НА КВАДРАТЕ С КЛЮЧЕВИНАМИ А 90 ГОСТ 5087-72	"	2
ЗАДВИЖКА ЛП ГОСТ 5090-55	"	1
ОСТАНОВЫ ДВЕРНЫЕ ОД. ГОСТ 5091-72	"	1
СТЕКЛО ОКОННОЕ ГОСТ 111-65 820 х 890 ШТ. 1	$м^2$	—

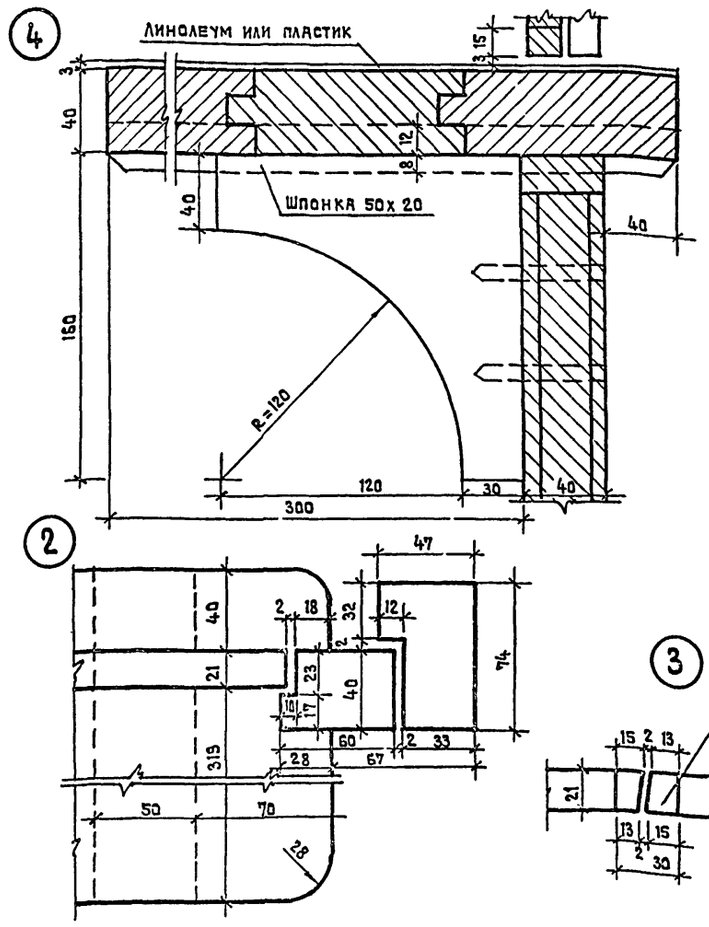

СПЕЦИФИКАЦИЯ СТОЛЯРНЫХ ИЗДЕЛИЙ ОГРАЖДЕНИЙ КОНВЕКТОРОВ ОР-1

НАИМЕНОВАНИЕ	ЕД. ИЗМ.	ВСЕГО $м^2$	ПРИМЕЧ.
СТОЛЯРНАЯ ПЛИТА d = 22 ДЛИНА = 600 ММ	$м^2$	50,4	

СПЕЦИФИКАЦИЯ МЕТАЛЛИЧЕСКИХ ИЗДЕЛИЙ ОГРАЖДЕНИЙ КОНВЕКТОРОВ ОР-1

NN ПОЗ.	МАРКА	КОЛ. ШТ.	ВЕС В КГ	
			1 ШТ.	ОБЩ.
1	КРЮК ИЗ СТАЛИ Ф10 А I L=370	480	0.30	144.0
2	ПЕТЛЯ ИЗ ПОЛОСЫ -20х4 L=60	480	0.04	19.2
3	СКОБА ИЗ ПОЛОСЫ -20х4 L=260	480	0.164	78.7

1. НАВЕСКУ ДВЕРИ ИДВ-1 (ПЕТЛИ ЛЕВЫЕ И ПРАВЫЕ) ВЫПОЛНЯТЬ СОГЛАСНО УКАЗАНИЮ В ЗАКАЗЕ. ЛИНОЛЕУМ ИЛИ ПЛАСТИК ПРИКЛЕИВАЮТСЯ КАЗЕИНОВЫМ КЛЕЕМ.
2. ПРОЕКТОМ ПРЕДУСМОТРЕНО ТРИ МАРКИ ИДВ-1.
3. ЩИТЫ ОГРАЖДЕНИЯ КОНВЕКТОРОВ ОР-1 ПОКРАСИТЬ ПОД ЦВЕТ СТЕН.

УСТАНОВКА ОГРАЖДЕНИЯ КОНВЕКТОРОВ ОР-1

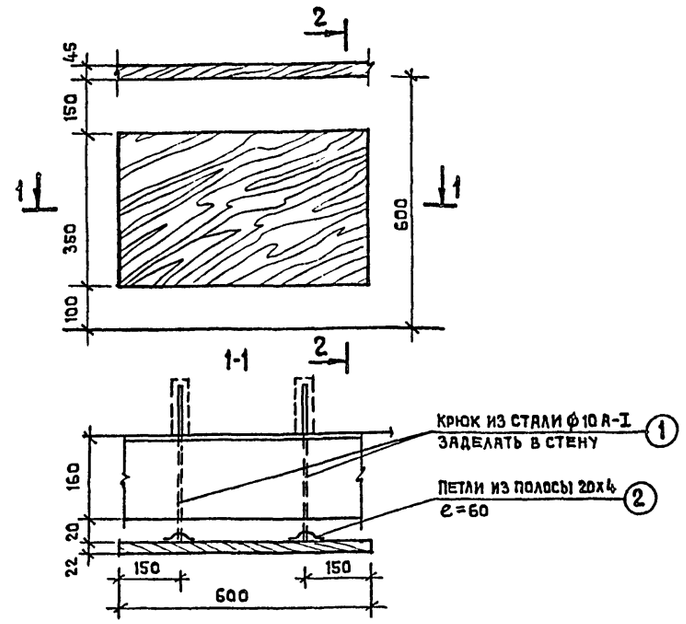

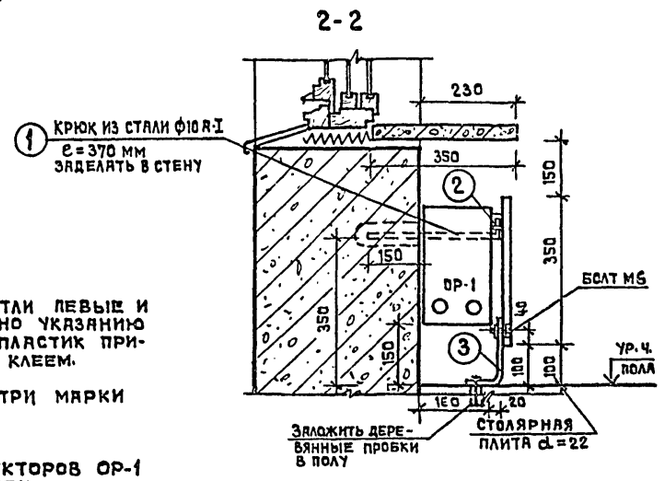

				212-1-268.83
				ДЕТСКИЕ ЯСЛИ-САД В КОНСТРУКЦИЯХ СЕРИИ 1.020-1 НА 140 МЕСТ
Привязан	НАЧ.АОМ-1	БАШЕНКОВ		Стадия Р · Лист АС-10 · Листов
	Гл.инж.АОМ-1			
	ГАП	СТАРОСТИН		
	ГИП	ПАВЛОВ		ДВЕРНОЙ БЛОК С РАЗДАТОЧНЫМ ОКНОМ ИДВ-1, ОГРАЖДЕНИЯ КОНВЕКТОРОВ ОР-1, ДЕТАЛИ
	Рук.гр.арх.	ЛЕБЕДЕВА		ЦНИИЭП учебных зданий г. МОСКВА
	Проверил	РЕБОТЕНКО		
Инв.№	Разработ.	ЛЕБЕДЕВА		

19234-02

ТП 212-1-268.83 АЛЬБОМ I

СОГЛАСОВАНО

Инв.№ подл. | Подпись и дата | Взам.инв.№

РАЗВЕРТКА СТЕНЫ ПАЛАТЫ ИЗОЛЯТОРА У ОСИ 1 М/О Г-Д
М. 1:50

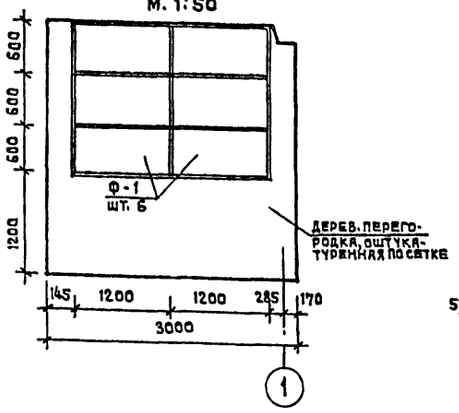

РАЗВЕРТКА СТЕНЫ БУФЕТНОЙ ПО ОСИ 4 М/О Д-Г
М. 1:50

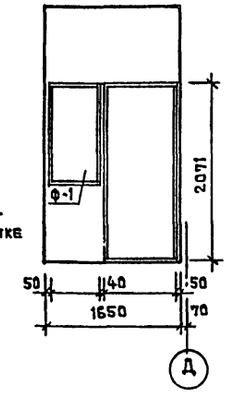

РАЗВЕРТКА СТЕНЫ СПАЛЬНИ М/О 2-3
М. 1:50

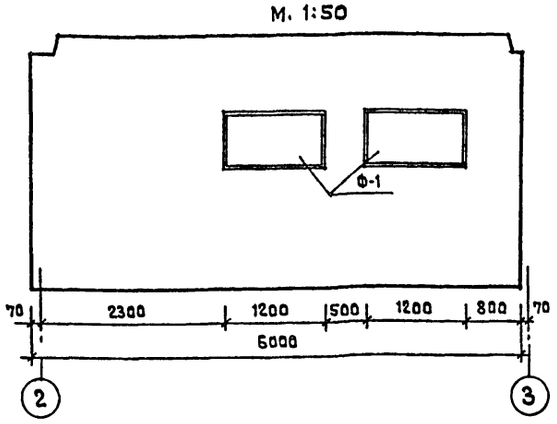

РАЗВЕРТКА СТЕНЫ ПРИЕМНОЙ ПО ОСИ 4 М/О Г-Д
М. 1:50

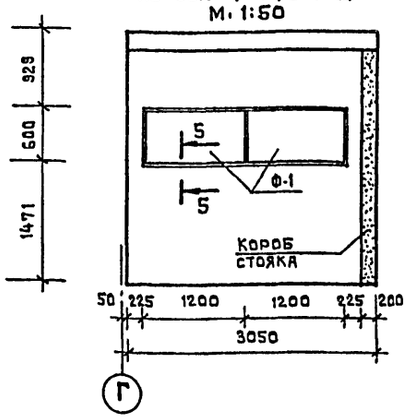

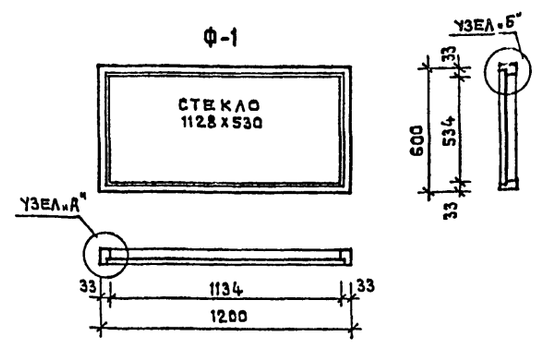

УЗЕЛ «Б»

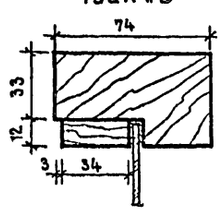

УЗЕЛ «А»

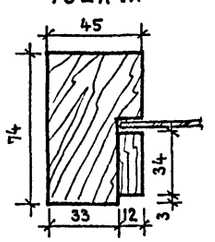

ЭКРАН ДЛЯ САНУЗЛА ИЭС-1/шт. 20/

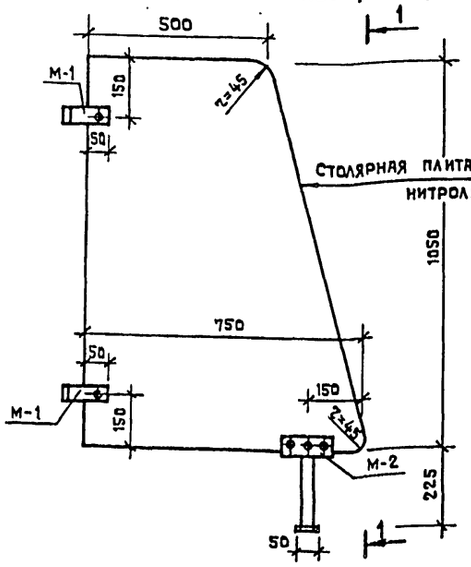

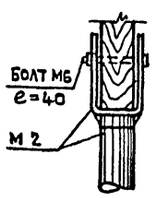

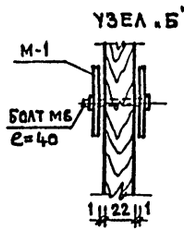

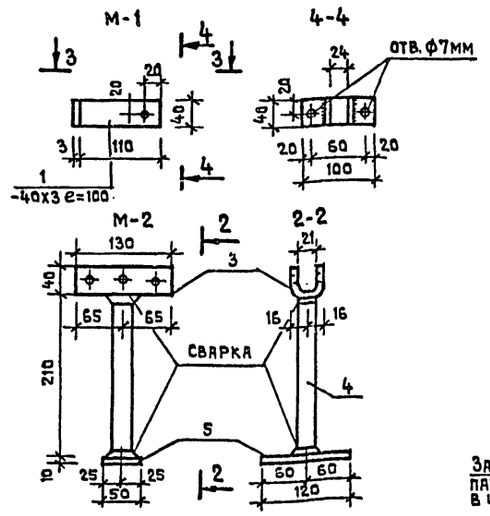

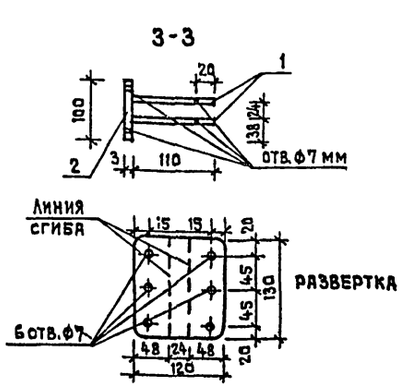

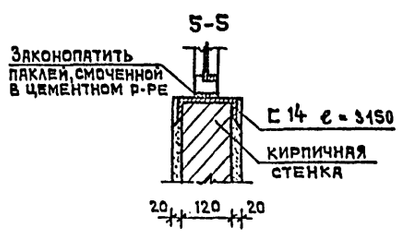

РАСХОД СТРОИТЕЛЬНЫХ МАТЕРИАЛОВ НА ОДНО ИЗДЕЛИЕ

Наименование	Ед. изм.	Ф-1	К-во Ф-1
Древесина	$м^3$	0.01	22
Стекло	$м^2$	0.59	

УЗЕЛ ПРИМЫКАНИЯ ФРАМУГ

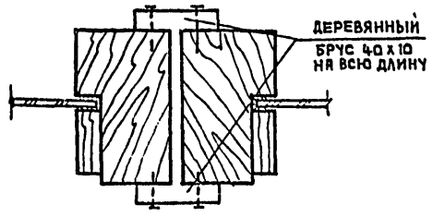

СПЕЦИФИКАЦИЯ СТАЛИ НА ЭЛЕМЕНТ

Марка стали	Поз.	Сечен.	Кол. шт.	Длина поз. мм	Длина дет. м.	Масса кг. дет.	Масса кг. эл-та
М-1	1	-40х3	2	220	0.44	0.56	0.69
	2	-40х3	1	100	0.10	0.13	
М-2	3	-120х3	1	130	0.13	0.50	1.31
	4	∠5=3/4"	1	210	0.21	0.34	
	5	-50х10	1	120	0.12	0.47	

ПРИМЕЧАНИЯ

1. Все швы экранов принять $h_ш$ = 4 мм. Сварку производить электродами Э-42.
2. Фрамуги и остекленные перегородки выполнять из брусков дверных коробок с устройством штапиков по периметру стекла. Применять стекло оконное листовое 5 мм ГОСТ 111-78.
3. С 14 учтен в сводной спецификации металла.

Привязан

Инв.№

Нач. АПэ-1	Башенков	
Гл. инж. АПэ-1		
ГАП	Старостин	
ГИП	Павлов	
Рук. гр. арх.	Лебедева	
Проверил	Реботенко	
Разработал	Лебедева	

212-1-268.83

ДЕТСКИЕ ЯСЛИ-САД В КОНСТРУКЦИЯХ СЕРИИ 1.020-1 НА 140 МЕСТ

Стадия	Лист	Листов
Р	АС-11	

Остекленные фрамуги Ф-1, экраны санузлов ИЭС-1, развертки стен помещений

ЦНИИЭП учебных зданий г. Москва

19234-02

ТП 212-1-268.83 Альбом I

Вид «А»

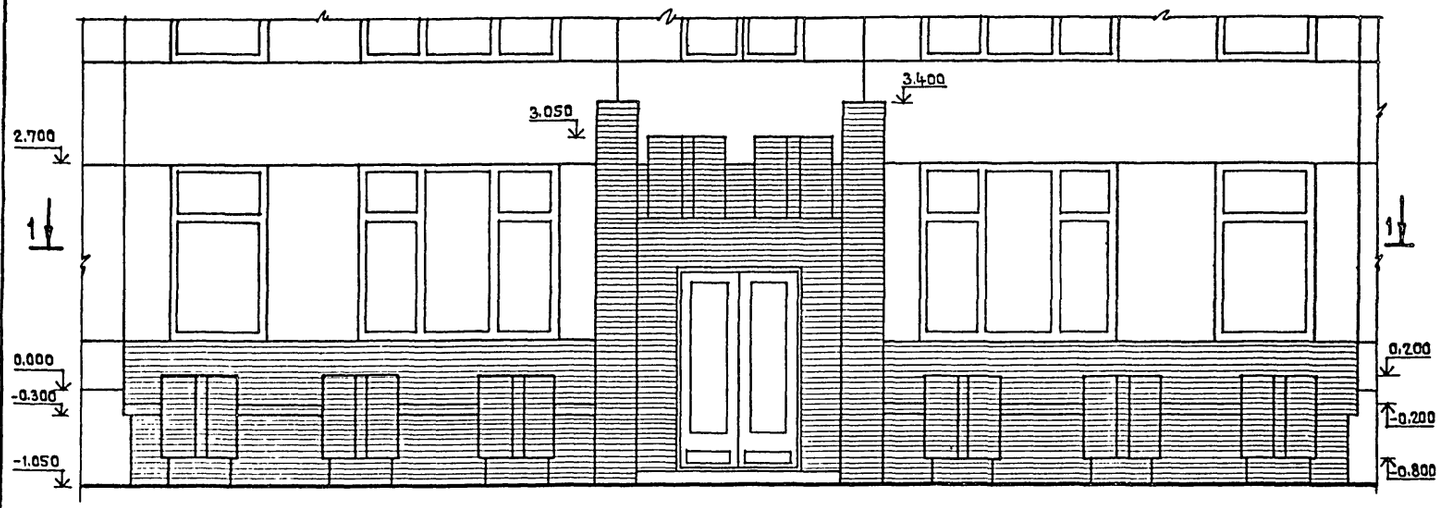

1 - 1

Вид «Б»

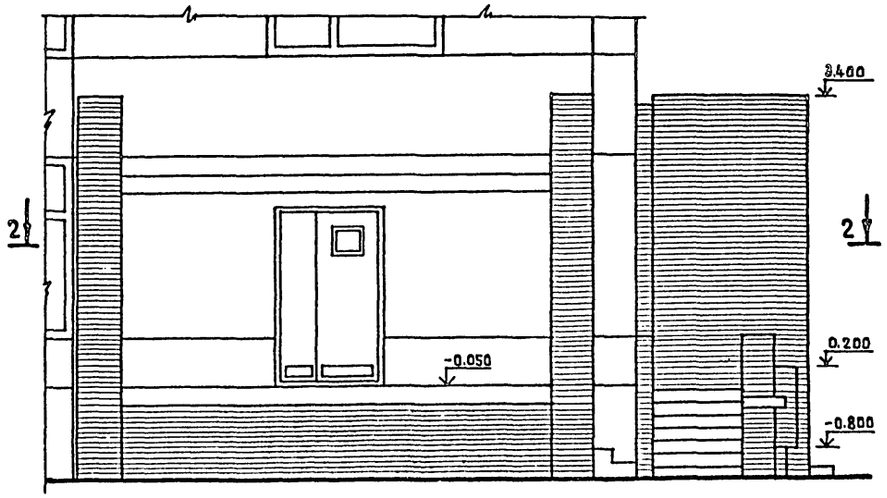

2 - 2

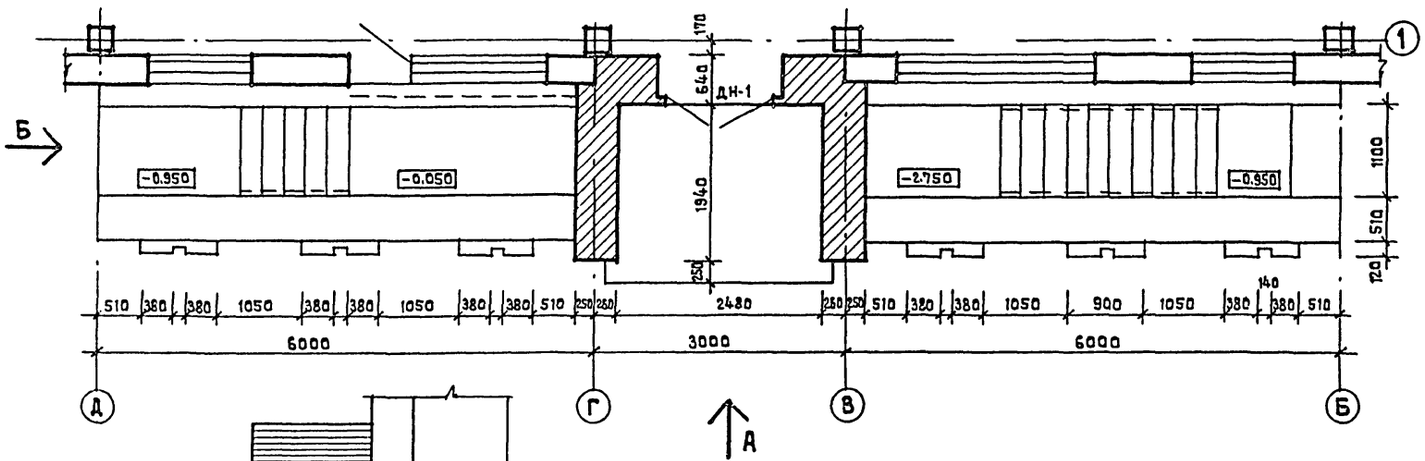

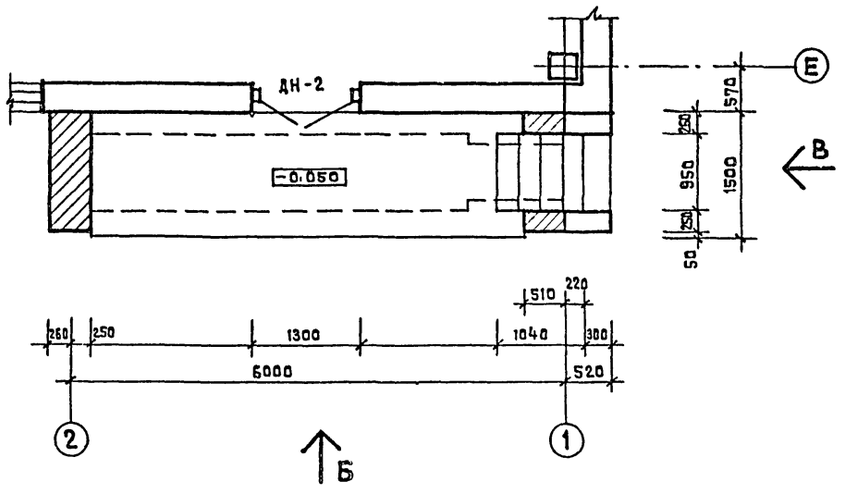

Вид «В»

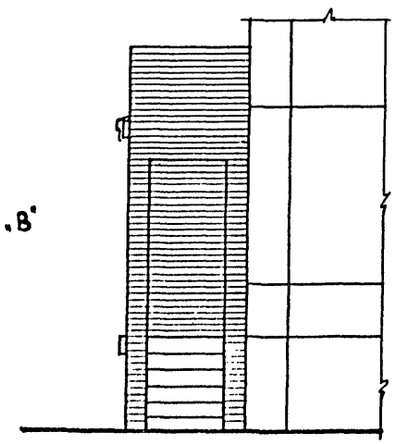

1. Места расположения входов см. лист АС-1.
2. Наружную поверхность козырьков входов затереть с последующей окраской силикатными красками.

Нач. АПМ-1	Башенков		212-1-268.83
Гл. инж. АПМ1			Детские ясли-сад в конструкциях серии 1.020-1 на 140 мест
ГАП	Старостин		Стадия: Р; Лист: АС-12; Листов:
ГИП	Павлов		
Рук. гр. арх.	Лебедева		Варианты решения входов N 1,3
Проверил	Реботенко		ЦНИИЭП учебных зданий г. Москва
Разработал	Сапин		

Привязан

Инв. №

Согласовано

Инв. № подл. | Подпись и дата | Взамен инв. №

19234-02

ТП 212-1-268.83 АЛЬБОМ I

СОГЛАСОВАНО

Инв. № подл. | Подпись и дата | Взам. инв. №

МОНТАЖНАЯ СХЕМА СТЕНОВЫХ ПАНЕЛЕЙ ПО ОСИ „А"

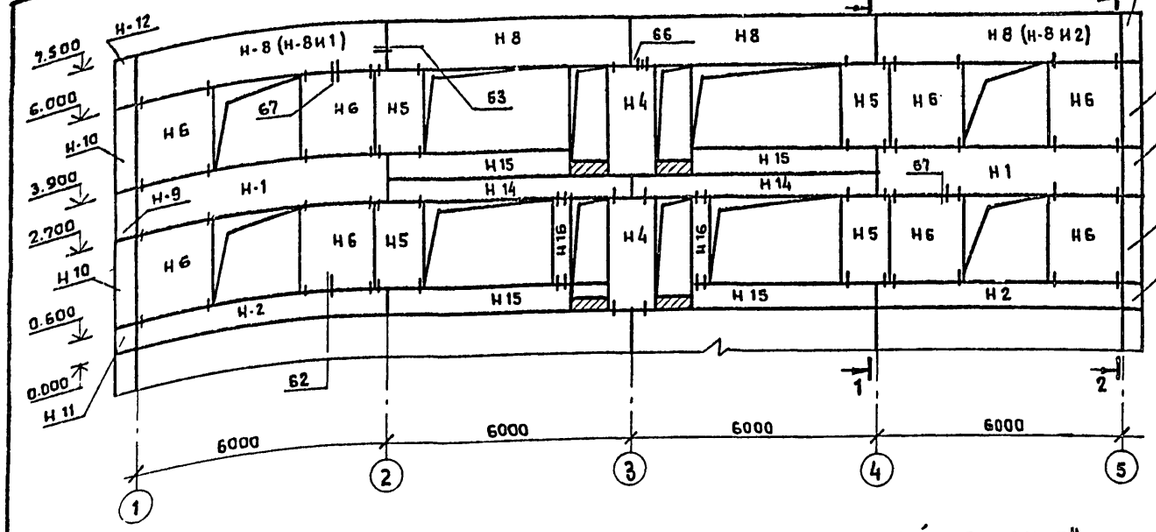

МОНТАЖНАЯ СХЕМА СТЕНОВЫХ ПАНЕЛЕЙ ПО ОСИ „Е"

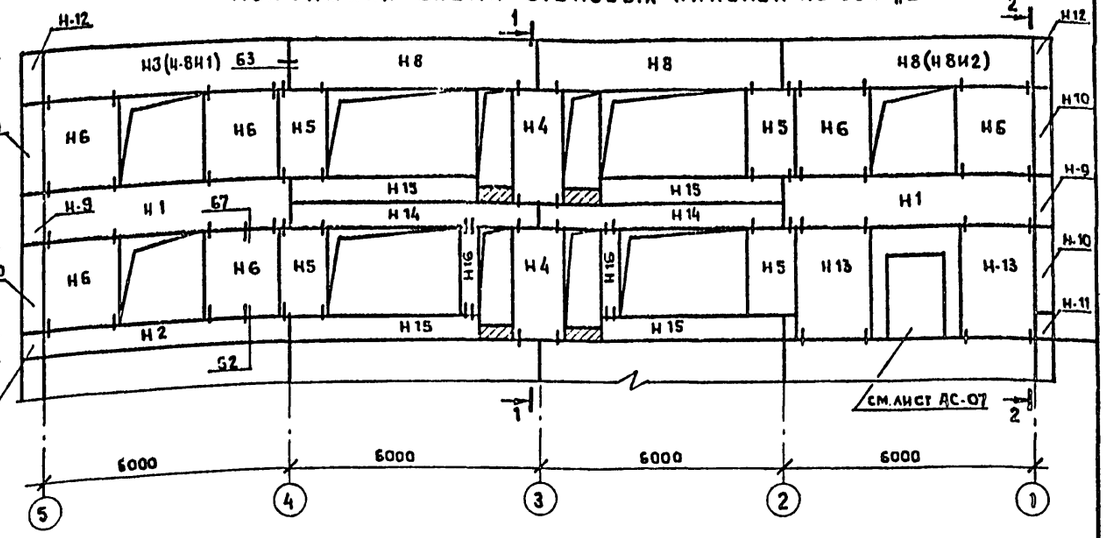

МОНТАЖНАЯ СХЕМА СТЕНОВЫХ ПАНЕЛЕЙ ПО ОСИ „5"

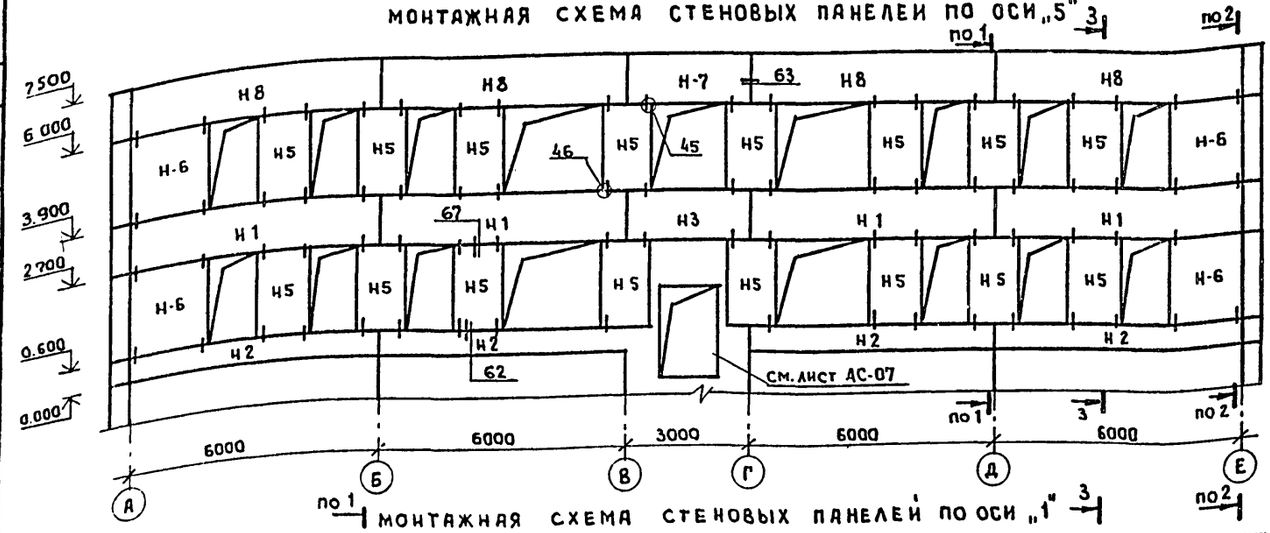

МОНТАЖНАЯ СХЕМА СТЕНОВЫХ ПАНЕЛЕЙ ПО ОСИ „1"

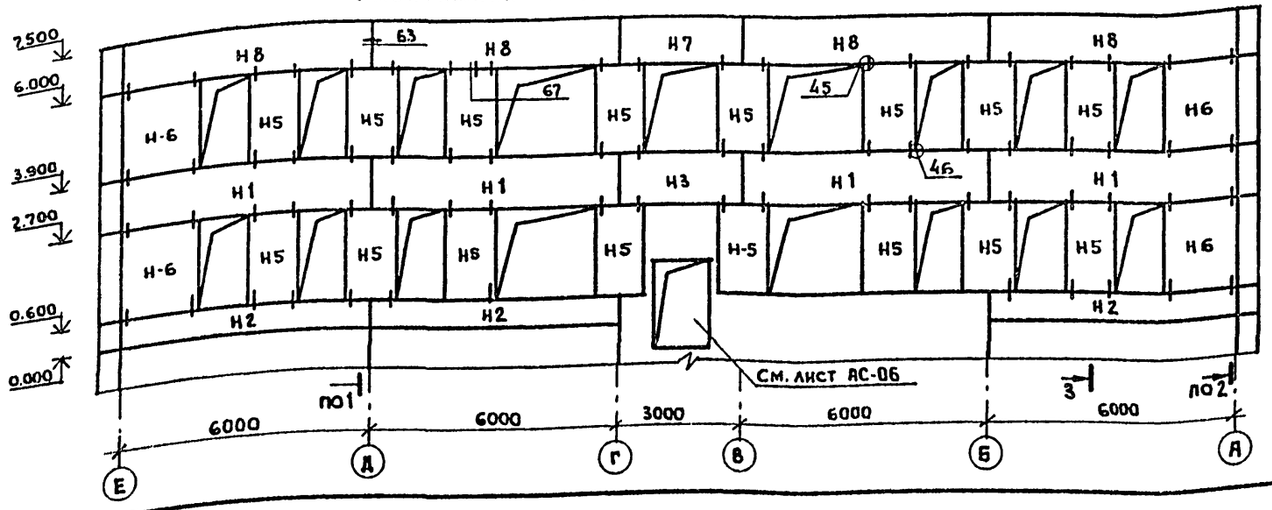

1 - 1

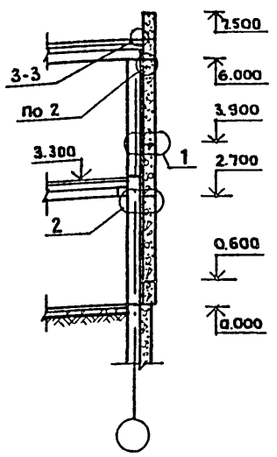

2 - 2

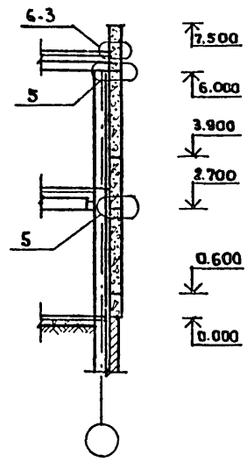

3 - 3

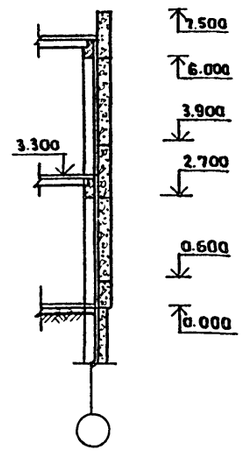

ПРИМЕЧАНИЯ.

1. Монтажные узлы, замаркированные на данном листе см. серию 1.020-1 выпуск 10-2.
2. Парапетные панели Ц8И1 и Н-8И2 устанавливаются для варианта кровли с наружным водостоком.

Привязан

Инв. №

Нач. АПМ-1	Башенков		212-1-268.83
Гл. инж. АПМ			Детские ясли-сад в конструкциях серии 1.020-1 на 140 мест.
ГАП	Старостин		
ГИП	Павлов		Стадия: Р; Лист: АС-13; Листов:
Рук. гр. ИИМ	Фомин		Монтажные развертки стеновых панелей.

ЦНИИЭП учебных зданий г. Москва

19.234-02

ТП 212-1-268.83 АЛЬБОМ I

СОГЛАСОВАНО

СТО	ВОЛЬМАН	
ЭТО	БЕЛОВ	

ИНВ.№ ПОДЛ. | ПОДПИСЬ И ДАТА | ВЗАМЕН ИНВ.№

ПЛАН ПЕРЕКРЫТИЯ НАД 1 ЭТАЖОМ

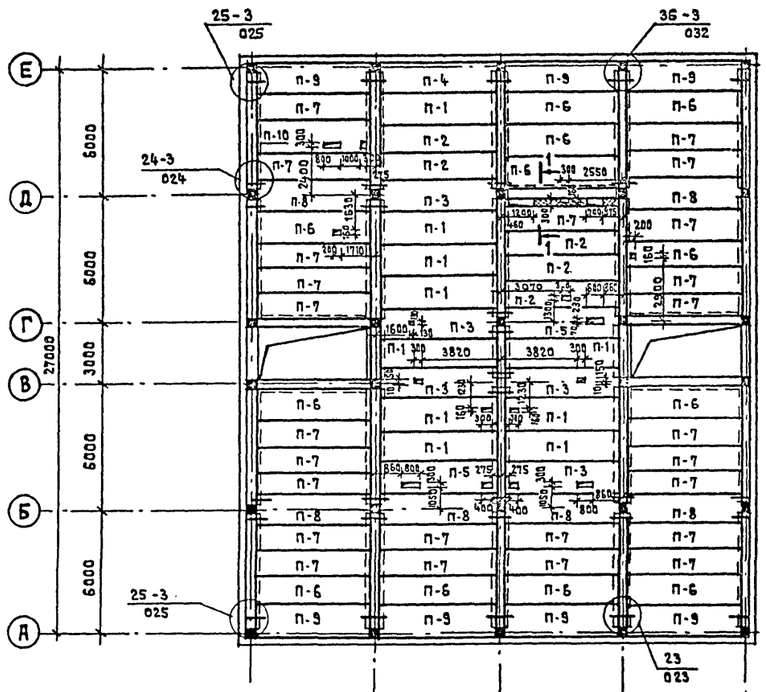

ПЛАН ПОКРЫТИЯ

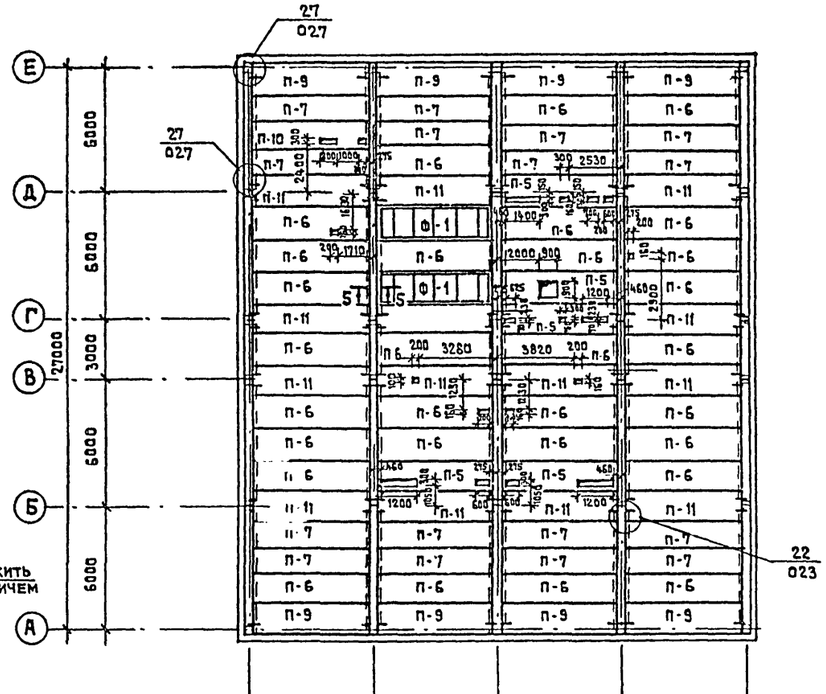

1 - 1

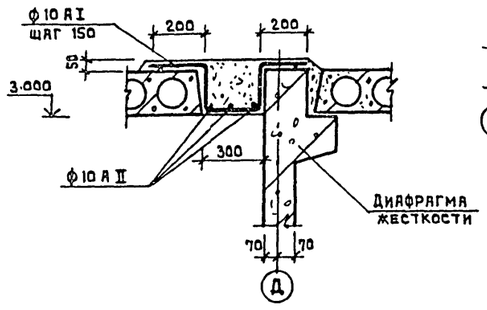

5 - 5

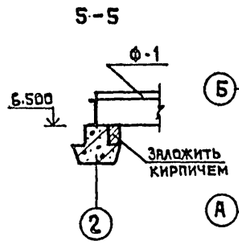

ПЛАН ВЫХОДА НА КРОВЛЮ

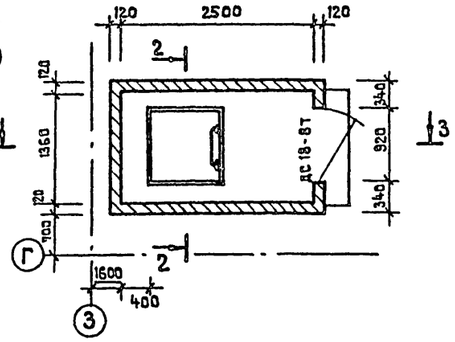

2 - 2

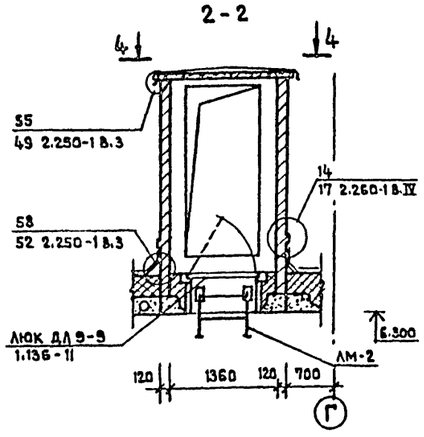

3 - 3

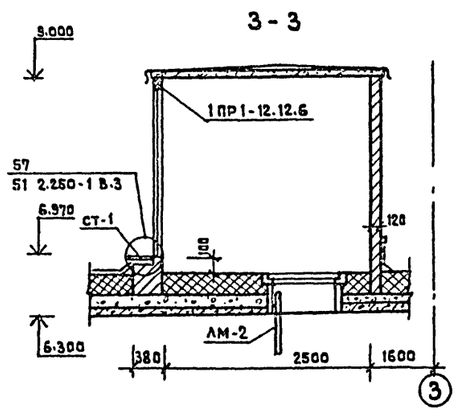

4 - 4

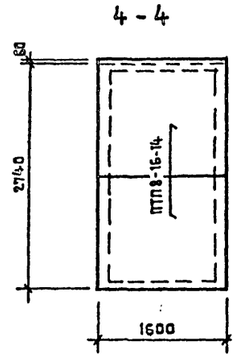

ПРИМЕЧАНИЯ

1. Отверстия в плитах перекрытия и покрытия пробивать в пределах пустот, не затрагивая ребер с уточнением привязок по сантехническим чертежам.
2. Расход бетона М 200 на монолитные участки – 0.4 м³
   Расход арматуры на монолитные участки ф10AI – 50 кг
   ф10 AII – 20 кг.
3. Узлы замаркированные на данном листе см. в альбоме 1020-1 вып. 10-1.

Гл.инж.инст.	Ляхович		212-1-268.83
Нач. АПМ-1	Башенков		Детские ясли-сад в конструкциях серии 1.020-1 на 140 мест
Гл.инж. АПМ-1			
ГАП	Старостин		Стадия: Р; Лист: АС-14; Листов:
ГИП	Павлов		
Рук.группы	Фомин		Монтажные планы перекрытия и покрытия

ПРИВЯЗАН

ИНВ. №

ЦНИИЭП учебных зданий г. Москва

19234-22

ТП 212-1-268.83 АЛЬБОМ I

СОГЛАСОВАНО

ИНВ.№ ПОДЛ. | ПОДПИСЬ И ДАТА | ВЗАМЕН ИНВ.№

ЛЕСТНИЦА N 1; ЛЕСТНИЦА N 2 (ЗЕРКАЛЬНО)

1 - 1

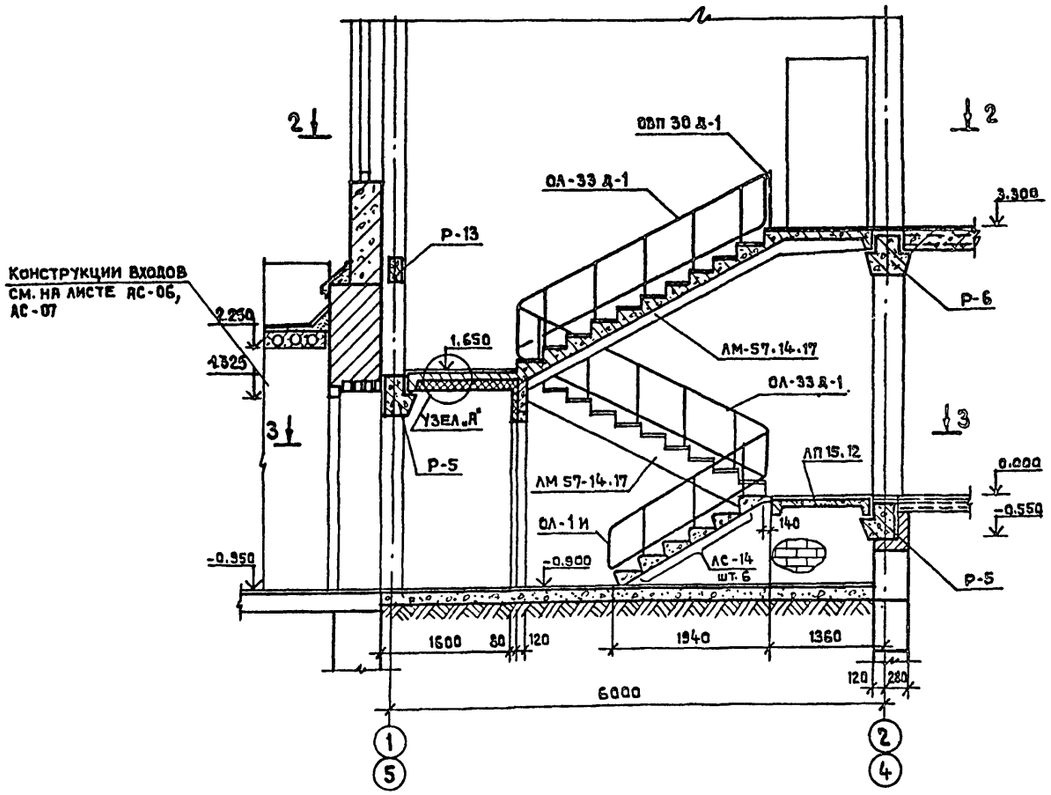

2 - 2

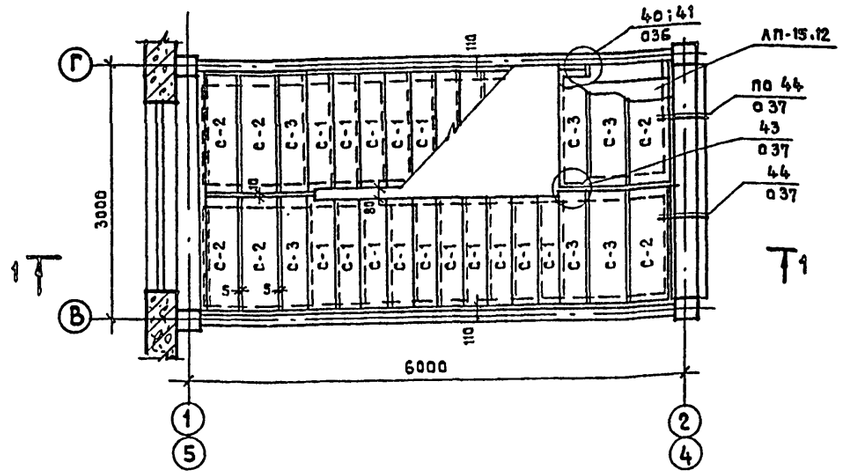

3 - 3

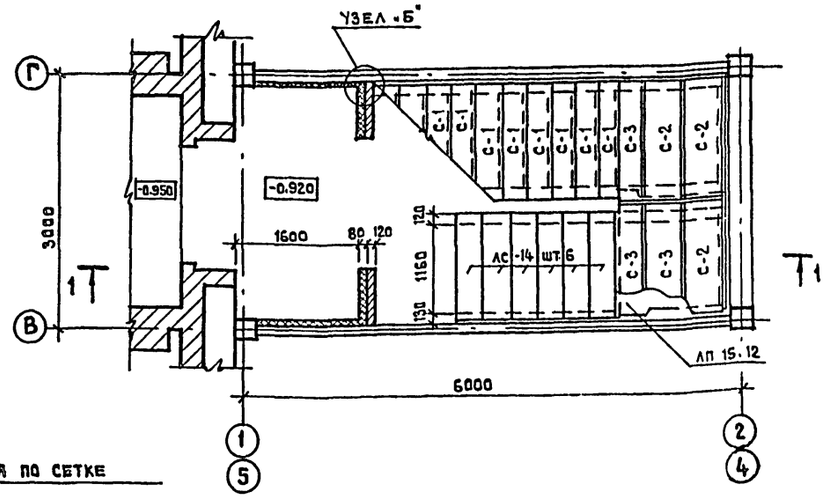

УЗЕЛ «А»



Накладная проступь

Цементный раствор М 100

Лестничный марш

Плиты минераловатные мягкие М75 ГОСТ 9573-72

Несущая арматурная сетка ф10 AI с ячейкой 150 x 150

Штукатурка по сетке

УЗЕЛ «Б»

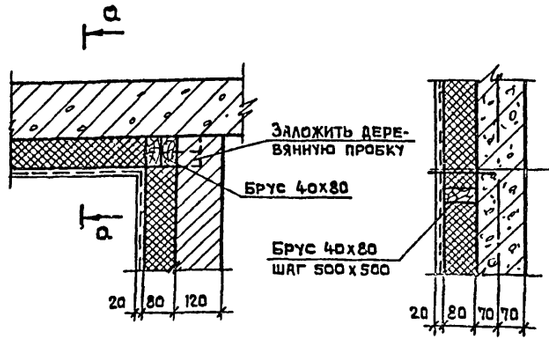

а - а

ПРИМЕЧАНИЕ

1. Лестницы разработаны по серии 1.020-1 выпуск 7-1.

			212-1-268.83		
			ДЕТСКИЕ ЯСЛИ-САД В КОНСТРУКЦИЯХ СЕРИИ 1.020-1 НА 140 МЕСТ		
				Стадия	Лист	Листов
				Р	АС-15	
Привязан			ЛЕСТНИЦЫ N1, N2	ЦНИИЭП учебных зданий г. МОСКВА		
Инв.№						
	Нач. АПМ-1	Башенков				
	Гл.инж.-АПМ					
	ГАП	Старостин				
	ГИП	Павлов				
	Рук.гр.инж.	Фомин				

19234-02

ТП 212-1-268.83 АЛЬБОМ I

СОГЛАСОВАНО

Инв.№подл. | Подпись и дата | Взамен инв.№

ПЛАН ПЕРЕГОРОДОК 1 ЭТАЖА

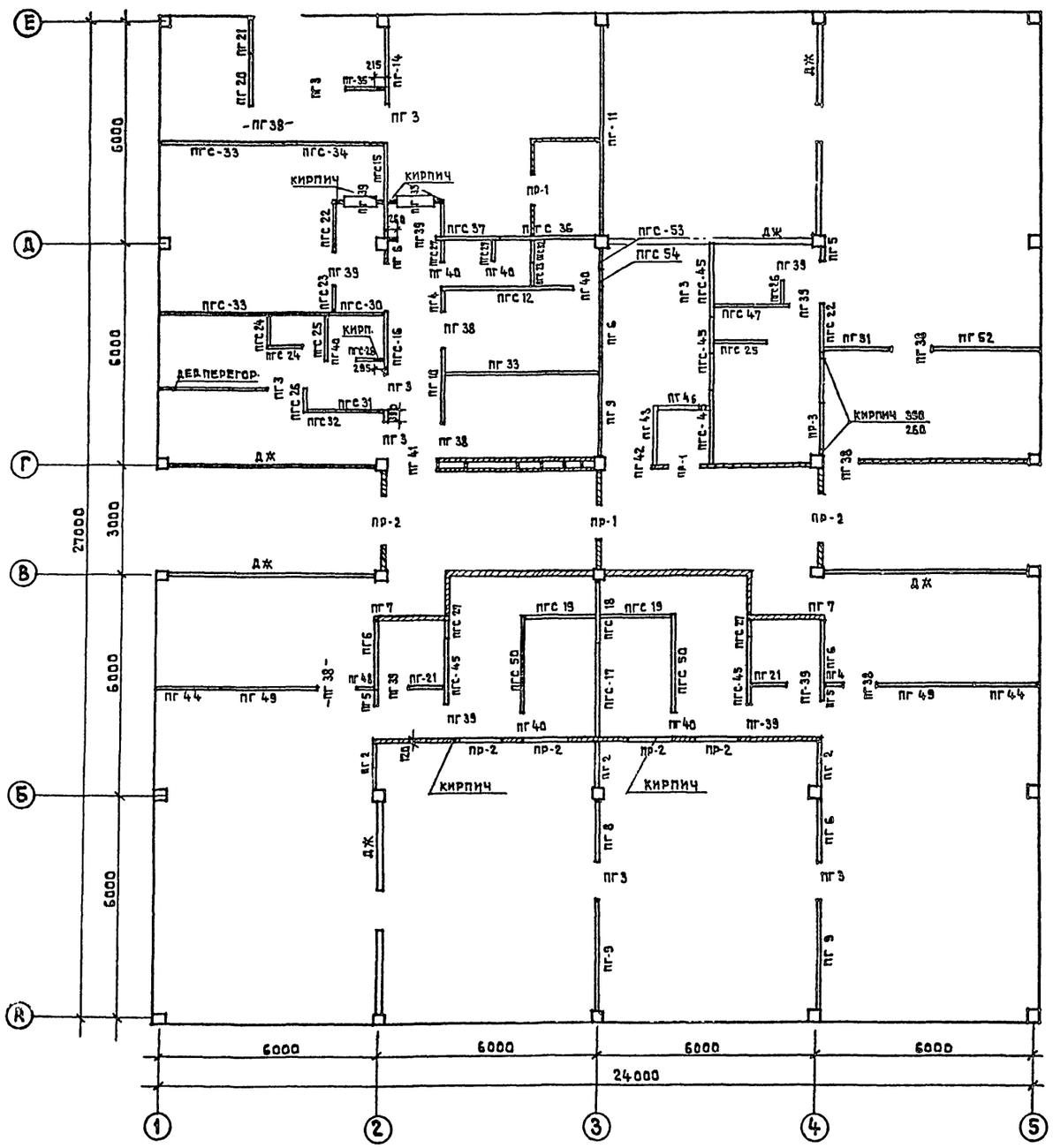

ПЛАН ПЕРЕГОРОДОК 2 ЭТАЖА

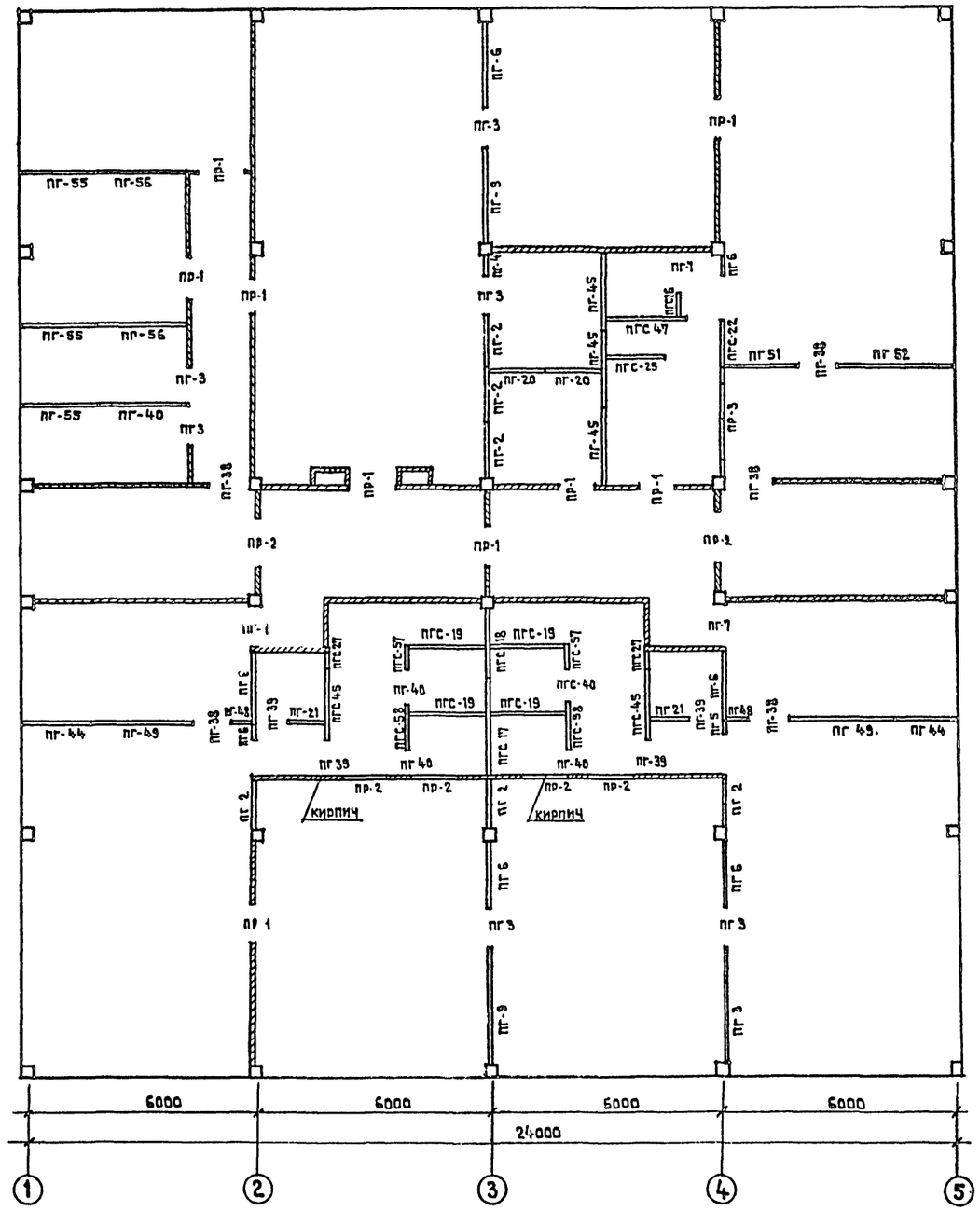

ПРИМЕЧАНИЯ

1. ДЕТАЛИ КРЕПЛЕНИЯ ПЕРЕГОРОДОК ВЫПОЛНЯТЬ ПО СЕРИИ 2.230-1 ВЫПУСК 10.
2. ПЕРЕМЫЧКИ УЧТЕНЫ В СВОДНОЙ СПЕЦИФИКАЦИИ ИЗДЕЛИЙ.
3. КИРПИЧНЫЕ ПЕРЕГОРОДКИ АРМИРОВАТЬ 2ф6AI ЧЕРЕЗ 6 РЯДОВ КЛАДКИ ПО ВЫСОТЕ. КРЕПИТЬ К СТЕНАМ И ПЕРЕКРЫТИЮ ЧЕРЕЗ 1,2-1,5 м

			212-1-268.83
Нач. АПМ-1	Башенков		ДЕТСКИЕ ЯСЛИ-САД В КОНСТРУКЦИЯХ СЕРИИ 1.020-1 НА 140 МЕСТ
Гл.инж.АПМ 1			
ГАП	Старостин		Стадия: Р; Лист: АС-16; Листов:
ГИП	Павлов		
Рук.гр.арх.	Лебедева		МОНТАЖНЫЙ ПЛАН ПЕРЕГОРОДОК 1 и 2 ЭТАЖЕЙ
Рук.гр.инж.	Фомин		ЦНИИЭП учебных зданий г. Москва
Инженер	Антиповская		

Привязан

Инв.№

19234-02

ТП 212-1-268.83 АЛЬБОМ I

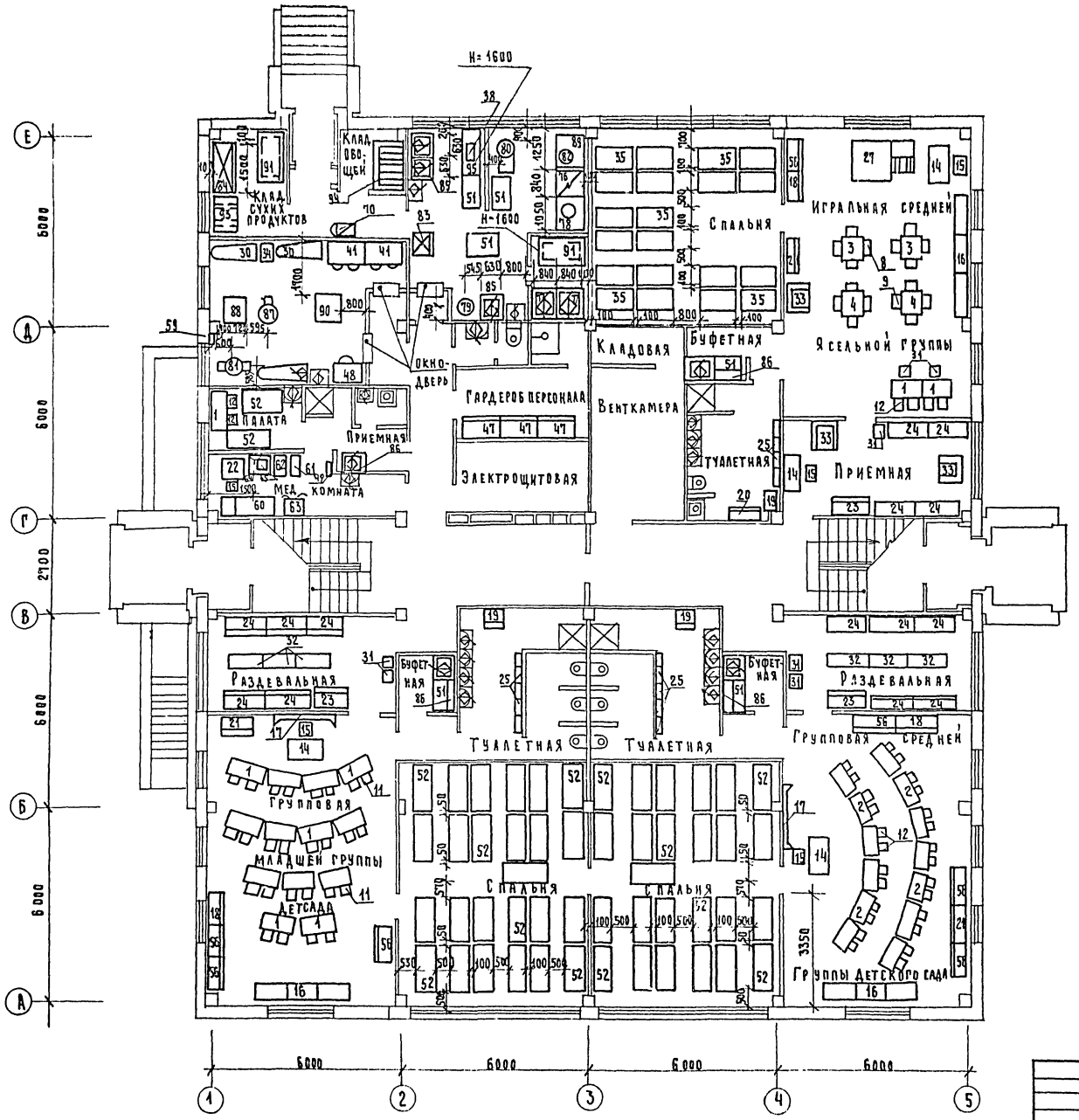

Нач.тех.отд.	Малышева		
Гл. инж.	Ревекин		
Гл.спец.	Дмитриева		
Ст.инж.	Бондаренко		
Инженер	Сидиева		

Привязан:

Инв.№

212-1-268.83

Детские ясли-сад в конструкциях серии 1.020-1 на 140 мест

Стадия	Лист	Листов
Р	ТО-1	5

План 1 этажа. Расстановка технологического оборудования

ЦНИИЭП учебных зданий

19234-02

Согласовано:

ГАП	Старостин
СТО	Вольман
ЭТО	Белов

Инв.№ подл. | Подпись и дата | Взам. инв.№

ТП 212-1-268.83 АЛЬБОМ I

Согласовано:

ГАП	Старостин	
СТО	Вольман	
ЭТО	Белов	

Инв. № подл. | Подпись и дата | Взам. инв. №

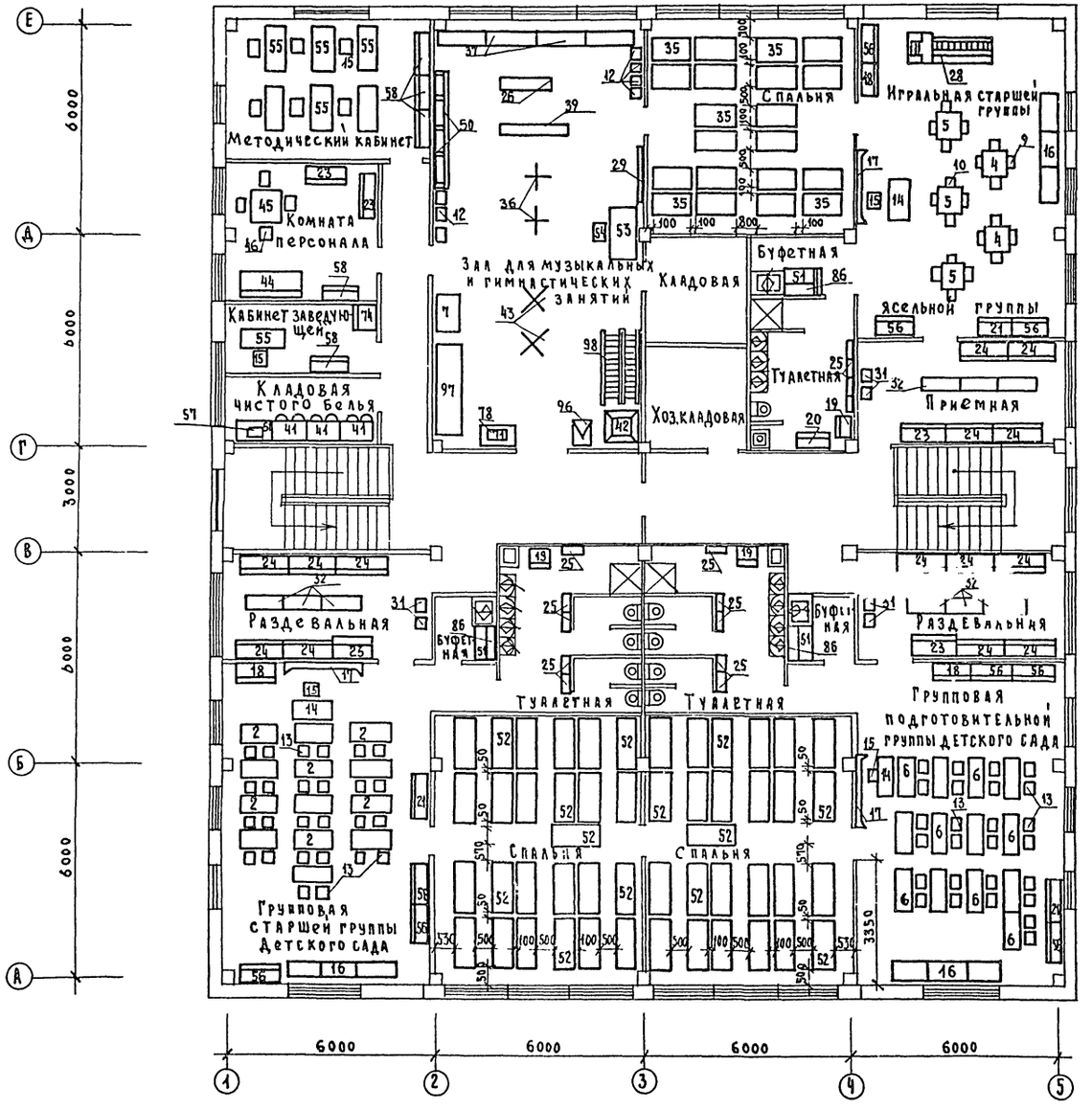

Привязан:

Инв. N

Нач. ТС	Малышева	
Гл. инж. отд.	Ревский	
Гл. спец.	Дмитриева	
Инженер	Сиднева	

212-1-268.83

Детские ясли-сад в конструкциях серии 1020-1 на 140 мест

Стадия	Лист	Листов
Р	ТО-2	5

План 2-го этажа и расстановка технологического оборудования

ЦНИИЭП учебных зданий

1923-У-02

ТП 212-1-268.83 Альбом I

М 4:50

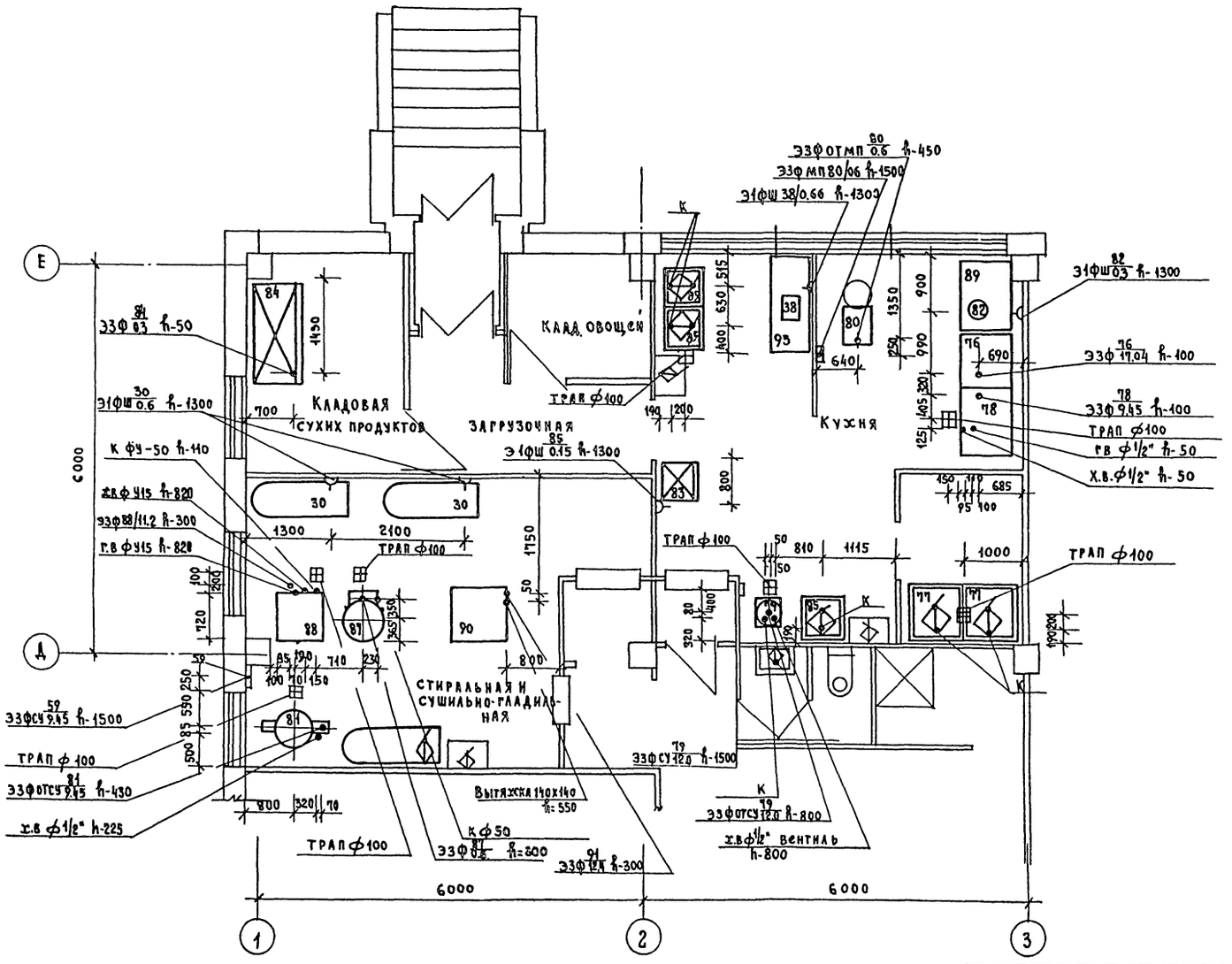

Согласовано:

ГАП	Старостин	
СТО	Вольман	
ЭТО	Белов	

Инв.№ подл. | Подпись и дата | Взам.инв.№

Привязан:

Инв.№

Нач.Т.О	Малышева	
Гл.инжэ	Ревекин	
Гл.спец	Дмитриева	
Ст.инж	Бондаренко	

212-1-268.83

Детские ясли-сад в конструкциях серии 1.020-1 на 140 мест

Стадия	Лист	Листов
Р	ТО-3	5

Монтажный план столовой и стиральной сушильно-гладильной

ЦНИИЭП учебных зданий

19234-02

ТП 212-1-268.83 Альбом I

№ позиции	Обозначение	Наименование	Кол-во шт.	Вес ед. кг	Примечание
1	2	3	4	5	6
1	Союзмебель г.Москва	Стол детский двухместный ОН-2-715/7 1100 х 470 х 480	16		
2	"	Стол детский двухместный 1100 х 470 х 540 ОН-2-715/7	26		
3	"	Стол детский четырехместный ОН-1-840/1 700 х 700 х 340	2		
4	"	Стол детский четырехместный ОН-1-840/1 700 х 700 х 380	4		
5	"	Стол детский четырехместный ОН-1-840/1 700 х 700 х 430	3		
6	"	Стол детский двухместный ОН-2-715/7 1100 х 470 х 600	13		
7	"	Шкаф-подставка для кинопроектора ОН-1-645/2 1100х862х1050	1		
8	Союзмебель г.Москва	Стул детский ОН-1-640/2 220х160х170/320	8		
9	"	Стул детский ОН-1-840/2 240 х 180 х 260/370	16		
10	"	Стул детский ОН-1-840/2 260 х 200 х 240/430	12		
11	"	Стул детский ОН-1-840/2 280 х 230 х 280/490	38		
12	"	Стул детский ОН-1-799/10 300 х 260 х 320/560	43		
13	"	Стул детский ОН-1-799/10 320 х 290 х 360/630	52		
14	"	Стол воспитателя ОН-1-799/3 1050 х 600 х 720	7		
15	Егорьевская мебельная фабрика	Стул Арт. 200 420 х 425 х 820	15		
16	Союзмебель г. Москва	Шкаф секционный д/уголка живой природы ОХ-00-188 3016 х 400 х 790/350	6		
17	"	Доска комбинированная настенная ОН-1-799/18 2000 х 120 х 1029	5		
18	"	Шкаф для пособий ОХ-01-25/1 1038 х 404 х 1450	6		
19	"	Шкаф хозяйственный ОН-2-864/8 556 х 470 х 1400	6		
20	"	Шкаф для горшков ОН-2-864/3 998 х 470 х 1400	2		
21	"	Шкаф для белья ОН-1-149/28 938 х 400 х 1250	6		
22	Мебельно-деревообрабатывающая фирма "Казбек"	Стол лаборатный ОН-1-301/3 850 х 630 х 740	1		
23	Союзмебель г. Москва	Шкаф для одежды персонала ОН-2-864/5 1200 х 470 х 1950	8		
24	Новороссийский мебельный комбинат "Черноморец"	Шкаф для одежды детей с подсушкой 1350 х 320 х 1550 ТНД-872	28		
25	Союзмебель г. Москва	Вешалка для полотенец настенная ОХ-80-168 556 х 130 х 690	28		
26	Минторг СССР г. Москва	Бревно круглое 1500 х 200 х 200	1		
27	"	Манеж-горка ОН-1-799/20 1900 х 1160 х 1030	1		
28	"	Горка со скатом Т-МД-99 1850 х 900 х 1000	1		
29	Киевское об'единение "Экран"	Экран навесной ЭБМ-С 2600 х 1900	1		
30	Минторг СССР "Союзторгоборудование" г. Москва	Стол для утюжки белья С-10 1500х800х925 0,6 квт; 220в; 1ф	2		
31	"	Табурет для персонала Т-МД-91 Ø 330 h-320	13		
32	"	Скамейка к шафу ОХ-00-187/3 1380 х 350 х 200	15		
33	"	Стол туалетно-пеленальный ОР-00-166 700 х 700 х 810	3		
34	Торговая сеть	Тумбочка для белья 500 х 400 х 850	2		
35	Союзмебель г. Москва	Кровать-манеж индивидуальный Т-МД-205 1200 х 680 х 810	40		
36	Минторг СССР г. Москва	Стойка для прыжков 600 х 600 х 1500	2		
37	"	Скамейка для гимнастического зала ОН-2-864/13 1402 х 280 х 204	4		
38	Пермский завод торгового машиностроения	Машина универсальная УММ-ПС 228 х 280 х 502 0,66 квт; 220в; 1ф	1		
39	Минторг СССР г. Москва	Бревно для гимнастики 2000 х 200 х 200	1		
40*	Львовский завод "Медоборудования"	Стол для массажа 600 х 450 х 750	1		
41	Минторг СССР "Союзторгоборудование" г. Москва	Шкаф для белья ШБ-2 1050 х 630 х 2000	5		
42	Минторг СССР г. Москва	Башня для лазания 900 х 900 х 1500	1		
43	"	Стойка для гимнастического оборудования 600 х 600 х 1800	2		
44	Союзмебель г. Москва	Диван Арт. 4000 1800 х 600 х 400	1		
45	Торговая сеть	Стол обеденный четырехместный (комплектно с стулом) 850 х 850 х 760	1		
46	"	Стул к обеденному столу (комплектно со столом)	4		

Условные обозначения:

- Электророзетка однофазная
- Подвод холодной и горячей воды через смеситель к умывальнику
- Подвод холодной и горячей воды через смеситель к раковине
- Подвод холодной и горячей воды через смеситель к ванне моечной
- Трап
- Точка подвода электроэнергии

Примечания:

1. Все размеры даны в мм.
2. Оборудование, отмеченное знаком * на плане не показано.
3. Расстановку технологического оборудования см. лист ТО-1 ÷ ТО-2
4. Монтажный план столовой и постирочной см. лист ТО-3
5. Спецификацию технологического оборудования см. лист ТО-4 ÷ ТО-5.

Согласовано.

ГАП	Старостин	
СТО	Вольман	
ЭТО	Белов	

Инв.№ подл. | Подпись и дата | Взамен инв.№

Привязан:

Инв.№

Нач. ТО	Малышева	
Гл. инж. ТО	Ревекин	
Гл. спец.	Дмитриева	
Ст. инж.	Бондаренко	

212-1-268.83

Детские ясли-сад в конструкциях серии 1.020-1 на 140 мест

Стадия	Лист	Листов
Р	ТО-4	5

Спецификация технологического оборудования

ЦНИИЭП учебных зданий

19234-02

ТП 212-1-268.83 Альбом I

№№ позиции	Обозначение	Наименование	Кол-во шт.	Вес ед.кг	Примечание
1	2	3	4	5	6
47	Минторг СССР Союзторгоборудование". г. Москва	Шкаф для одежды ОН-10-878/3 1200 x 600 x 1850	3		
48	"	Ларь для грязного белья ЛБ-2 1050 x 630 x 860	1		
49	Торговая сеть	Вешалка настенная на 5 крючков МО-113-155	1		
50	„Союзмебель г. Москва	Стенка гимнастическая ОН-1-799/25 1670 x 120 x 1460	2		
51	Минторг СССР г. Москва „Союзторгоборудование"	Стол производственный СП-1050А 1050 x 630 x 860	10		
52	Союзмебель г. Москва	Кровать детская ОН-1-799/23 1400 x 600 x 500	102		
53	"	Пианино „Красный Октябрь" 1500 x 750 x 1500	1		
54	"	Стул для пианино Арт. 801 ф 400	1		
55	"	Стол письменный однотумбовый Арт. 1503 1200 x 600 x 730	7		
56	"	Шкаф для игрушек ЖС-74-1019/3 1038 x 400 x 1010	16		
57	Торговая сеть	Машина швейная настольная „Тула"	1		
58	"	Шкаф книжный Арт. 2400 1000 x 350 x 1800	5		
59	Ярославский завод холодильных машин	Станция управления СУ К КПЗ-60 360 x 200 x 490	1		
60	Мебельно-деревообрабатывающая фирма „Казбек"	Кушетка смотровая ОН-7-301/12 1850 x 500 x 600	1		
61	Торговая сеть	Ростомер ТУ-795-47 530 x 300 x 2150	1		
62	Орехово-Зуевский з-д „Прибордеталь"	Весы медицинские РП-150-МГ 495 x 510 x 1300	1		
63	Львовский з-д „Рэма"	Шкаф медицинский одностворчатый 627 x 447 x 1610	1		
64	Днепропетровский з-д медоборудования	Столик инструментальный СИ-3 718 x 490 x 840	1		
65	Тюменский з-д медоборудования	Стерилизатор/для инструмента/С-87 373 x 159 x 128 1.0 квт; 220в; 1ф	1		
66*	Свердловский з-д „Эма"	Облучатель ртутно-кварцевый на штативе ОРК-21 450/700 x 470 x 1750 1 квт; 220в; 1ф	1		
67*	"	Лампа „Солюкс" портативная ЛСП-4 460/770 x 300 x 2300 0.2 квт; 220в; 1ф	1		
68*	"	Аппарат д/ультравысокочастотной терапии УВЧ-4 460/740 x 300 x 2300 0.2 квт; 220в; 1ф	1		
69*	Торговая сеть	Весы для взешивания детей ВМ-20 600 x 290 x 230	1		
70	Кокчетавский механический завод	Весы товарные РП-150 Ш 13 645 x 560 x 200	1		
71	Торговая сеть	Телевизор „Электрон-205" 0.15 квт; 1ф; 220в	5		
72	"	Тумбочка для телевизора Арт. 3402 950 x 470 x 850	1		
73*	Торговая сеть	Аккордеон „Тула"	1		
74	г. Москва з-д металлоизделий №1	Сейф 450 x 650 x 1780	1		
75*	Торговая сеть	Магнитофон „Маяк-203" 0.15 квт; 220в; 1ф	1		
76	Объединение „Таджикторгмаш"	Плита электрическая секционная модулированная ПЭСМ-4ШБ 840 x 840 x 860 17.04 квт; 220/380в; 3ф	1	255.0	
77	Минторг СССР г. Москва „Союзторгоборудование"	Ванна моечная ВМ-1А 800 x 800 x 900	2		
78	Объединение „Таджикторгмаш"	Котел секционный модулированный КПЭСМ-60М 1050 x 840 x 860 9.45 квт; 220/380в; 3ф	1	180.0	
79	г. Челябинск п/я ЯВ48/8	Электрокипятильник КНЭ-100М 440 x 370 x 800 12.0 квт; 3ф; 380/220	1	35.0	
80	Пермский з-д торгового машиностроения	Привод универсальный ПУ-0.6 1000 x 480 x 1000 0.6 квт; 3ф; 220/380	1	160.0	
81	Ярославский з-д холодильных машин	Электрокотел КПЭ-60 945 x 640 x 1130 8.0 квт; 3ф; 220/380	1	125.0	
82	Московский электромашиностроительный з-д	Соковыжималка „СОК" 180 x 308 0.3 квт; 220в; 1ф	1		
83	Московский з-д им. Лихачева	Шкаф холодильный „ЗИЛ" 640 x 732 x 1375 0.15 квт; 220в; 1ф	1	95.0	
84	Объединение „Мархолодмаш"	Шкаф холодильный ШХ-0.80М 1500 x 750 x 1810 0.3 квт; 220/380в; 3ф	1	300.0	
85	Минторг СССР „Союзторгоборудование". г. Москва	Ванна моечная ВМ-1А 630 x 630 x 860	3		
86	"	Шкаф подвесной д/посуды ШПП 1050 x 420 x 1000	6		
87	Джамбульский завод коммунального машиностроения	Центрифуга автоматизированная КП-211 730 x 590 x 900 0.6 квт; 220/380; 3ф	1	112.0	
88	Алитусский з-д машиностроения	Стиральная машина КП-114 720 x 720 x 1050 11.2 квт; 220/380; 3ф	1	185.0	
89	Минторг СССР „Союзторгоборудование." г. Москва	Стол производственный СП-1050 1050 x 840 x 860	1		
90	Харьковский з-д коммунального машиностроения	Барабан сушильный КП-307 800 x 870 x 1300 12.4 квт; 220/380в; 3ф	1	180.0	
91	Минторг СССР „Союзторгоборудование" г. Москва	Стеллаж стационарный производственный СПС-1 1470 x 840 x 2000	2		
92	Коммисаровский з-д торгового машиностроения	Местные вентиляционные отсосы к тепловому оборудованию МВО-420ф 420 x 720 x 400	5		
93	Минторг СССР „Союзторгоборудование". г. Москва	Подтоварник металлический ПТ-2А 1050 x 630 x 280	1		
94	Минторг СССР „Союзторгоборудование". г. Москва	Ларь для овощей ЛО-1 1470 x 1050 x 1500	1		
95	"	Стол производственный СП-1470А 1470 x 630 x 860	1		
96	Союзмебель г. Москва	Стол-приставка для магнитофона и проигрывателя 450 x 600 x 750	1		
97	Минторг СССР г. Москва	Шкаф пристенный для спортинвентаря 2250 x 750 x 2000	1		
98	"	Мостик-качалка 2000 x 400 x 550	2		

Согласовано: Старостин, Вольман, Белов

ГАП, С.Т.О, Э.Т.О

Инв. № подл. | Подпись и дата | Взам. инв. №

Привязан:

Инв. №

Нач. т.о	Малышева	
Гл. инж. т.о	Ревекин	
Гл. спец.	Дмитриева	
Ст. инж.	Бондаренко	

212-1-268.83

Детские ясли-сад в конструкциях серии 1.020-1 на 140 мест

Стадия	Лист	Листов
Р	ТО-5	5

Спецификация технологического оборудования

ЦНИИЭП учебных зданий

19284-02

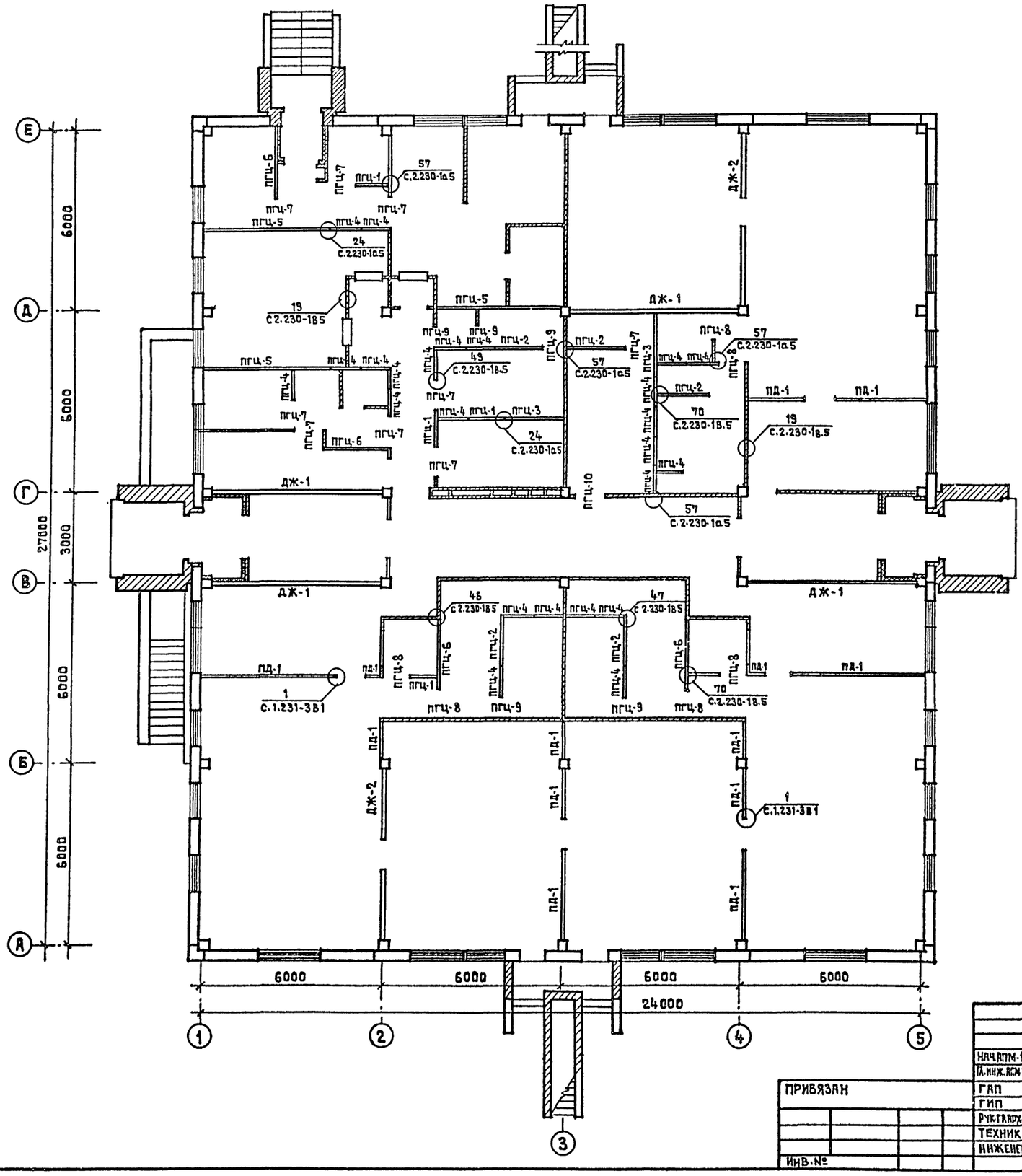

НАИМЕНОВАНИЕ ИЗДЕЛИЙ	КАТАЛОГ СЕРИЯ АЛЬБОМ	МАРКА ИЗДЕЛИЯ		КОЛ-ВО ШТ.		ВСЕГО
		ПО ПРОЕКТУ	ПО КАТАЛОГУ	1 ЭТ.	2 ЭТ.	
1	2	3	4	5	6	7
ПАНЕЛИ ПЕРЕГОРОДОК ГИПСОБЕТОННЫЕ	СЕРИЯ 1.231.9-7 ВЫП. 1	ПГЦ-1	ПГ 12.30.8-7ГЦ	4	1	5
		ПГЦ-2	ПГ 17.30.8-7ГЦ	5	2	7
		ПГЦ-3	ПГ 21.30.8-7ГЦ	2		2
		ПГЦ-4	ПГ 10.30.8-5ГЦ	24	15	39
		ПГЦ-5	ПГ 42.30.8-5ГЦ	3		3
		ПГЦ-6	ПГ 24.30.8-7ГЦ	4		4
		ПГЦ-7	ПГ 10.9.8-5ГЦ	9		9
		ПГЦ-8	ПГ 9.9.8-5ГЦ	6	3	9
		ПГЦ-9	ПГ 7.9.8-5ГЦ	5	4	9
		ПГЦ-10	ПГ 12.9.8-5ГЦ	1		1
ПЕРЕГОРОДКИ ПОЭЛЕМЕНТНОЙ СБОРКИ ИЗ СУХОЙ ГИПСОВОЙ ШТУКАТУРКИ /НА ДЕРЕВ. КАРКАСЕ/	СЕРИЯ 1.231-3 ВЫП. 1	ПЕРЕГОРОДКИ ПОЭЛЕМЕНТНОЙ СБОРКИ				
		ПД-1 РАСХОД СУХОЙ ГИПСОВОЙ ШТУКАТУРКИ δ=14 ММ ($м^2$)		284.0	224.0	508.0
		РАСХОД ДРЕВЕСИНЫ ($м^3$)		0.994	0.784	1.778
		ПД-2 РАСХОД СУХОЙ ГИПСОВОЙ ШТУКАТУРКИ δ=14 ММ ($м^2$)			68.0	68.0
		РАСХОД ДРЕВЕСИНЫ ($м^3$)			0.238	0.238
		МИНЕРАЛОВАТН. ПЛИТЫ ГОСТ 9573-72 γ=125 $кг/м^3$ ($м^3$)			1.70	1.70

1. КИРПИЧНЫЕ ПЕРЕГОРОДКИ ВЫПОЛНЯТЬ ИЗ ПУСТОТЕЛОГО КИРПИЧА $\gamma \leq 1400$ $кг/м^3$ НА РАСТВОРЕ МАРКИ 50
2. УЗЛЫ, ЗАМАРКИРОВАННЫЕ НА ДАННОМ ЛИСТЕ, СМ. С.2.230-1 В.5, С.1.231-3 В.1.

ТП 212-1-268.83 АЛЬБОМ I

СОГЛАСОВАНО

ИНВ.№ ПОДЛ. | ПОДПИСЬ И ДАТА | ВЗАМЕН ИНВ.№

ПРИВЯЗАН

ИНВ.№

НАЧ.АПМ-1	БАШЕНКОВ	
ГЛ.ИНЖ.АСМ-1		
ГАП	СТАРОСТИН	
ГИП	ПАВЛОВ	
РУК.ГРАРХ.	ЛЕБЕДЕВА	
ТЕХНИК	ВОЛКОВА	
ИНЖЕНЕР	АНТИПОВСКАЯ	

212-1-268.83

ДЕТСКИЕ ЯСЛИ-САД В КОНСТРУКЦИЯХ СЕРИИ 1.020-1 НА 140 МЕСТ

СТАДИЯ	ЛИСТ	ЛИСТОВ
Р	АС-17	

МОНТАЖНЫЙ ПЛАН ПЕРЕГОРОДОК ПОЭЛЕМЕНТНОЙ СБОРКИ ИЗ СУХОЙ ГИПСОВОЙ ШТУКАТУРКИ 1-го ЭТАЖА /ВАРИАНТ/

ЦНИИЭП УЧЕБНЫХ ЗДАНИЙ г. МОСКВА

19234-02

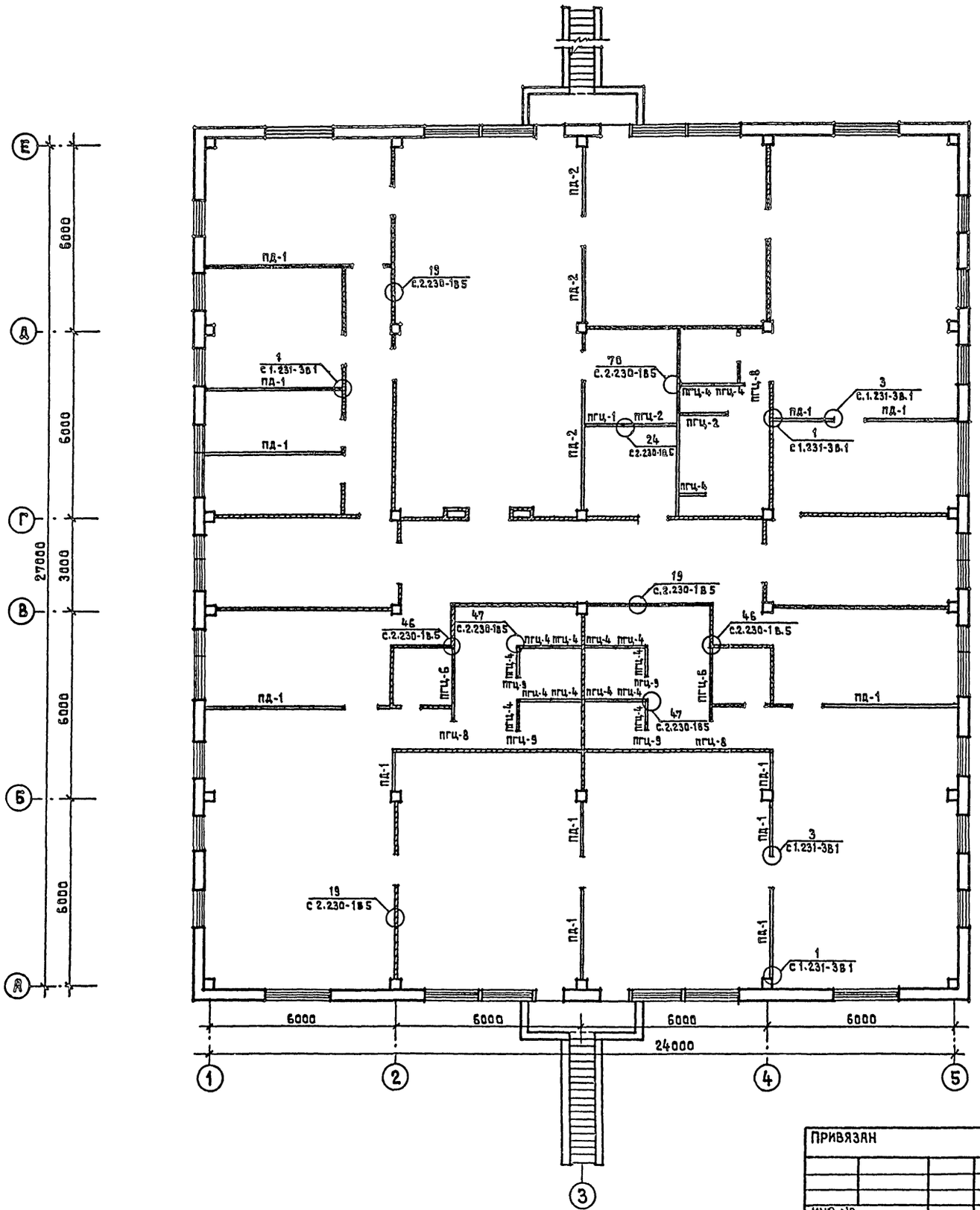

Общие примечания см. лист АС-17

			212-1-268.83	
Нач.АПМ-1	Башенков		Детские ясли-сад в конструкциях серии 1.020-1 на 140 мест	
Гл.инж.АПМ				
ГАП	Старостин			Стадия: Р; Лист: АС-18; Листов:
ГИП	Павлов			
Рук.гарх.	Лебедева			
Техник	Волкова		Монтажный план перегородок позлементной сборки из сухой гипсовой штукатурки 2го этажа / Вариант /	ЦНИИЭП учебных зданий г. Москва
Привязан				
Инв.№				

19234-02

Согласовано

Инв.№ подл. | Подпись и дата | Взамен инв.№

Госстрой СССР
ЦЕНТРАЛЬНЫЙ ИНСТИТУТ ТИПОВОГО ПРОЕКТИРОВАНИЯ
Свердловский филиал
620062, г.Свердловск-62, ул.Чебышева,4
Заказ № 4365 Инв.№ 19234-02 тираж 250
Сдано в печать 19.02 1987г цена 2-05

gost.e-ecolog.ru