# ТИПОВОЙ ПРОЕКТ
# 813-2-64.91
# КОМБИНИРОВАННОЕ ХРАНИЛИЩЕ КАРТОФЕЛЯ ПЛОДОВ И ОВОЩЕЙ ВМЕСТИМОСТЬЮ 500 ТОНН

## АЛЬБОМ 3

*Строительные изделия*

24895-03
ЦЕНА 2-36

Отпускная цена
на момент реализации
указана в счет-накладной

gost.e-ecolog.ru

АПП ЦИТП

Москва, А-445, Смольная ул., 22

Сдано в печать 11 1992 года

Заказ № 1845 Тираж 250 экз.

# ТИПОВОЙ ПРОЕКТ
# 813-2-64.91
# КОМБИНИРОВАННОЕ ХРАНИЛИЩЕ КАРТОФЕЛЯ ПЛОДОВ И ОВОЩЕЙ ВМЕСТИМОСТЬЮ 500 ТОНН

## АЛЬБОМ 3

*Строительные изделия*

*Разработан*
*институтом „Гипронисельпром"*

*Утвержден*
*Главагропромнаучпроектом*
*Государственной комиссии*
*Совмина СССР по продовольствию*
*и закупкам*
*Письмо от 18 июня 1991 г N 28*
*Введен в действие*
*институтом „Гипронисельпром"*
*Приказ от 18 июня 1991 г. N 54*

*Главный инженер института* А.Д. Бутенко
*Главный инженер проекта* Г.А. Хлебников

© АПП ЦИТП, 1991

| № листа | Наименование и обозначение документов Наименование листа | | Стр. |
|---|---|---|---|
| | Содержание альбома №3 | | 2 |
| | Изделие закладное (МН1, МН2) | АР.И. 010000 | 3 |
| | Изделие закладное МН3 | АР.И. 000002 | 4 |
| | Изделие соединительное МД1 | АР.И. 030000 | 4 |
| | Технические требования | КЖ.И.ТТ | 5 |
| | Перемычка ЗПБ 27-8-А | КЖ.И. 010000 | 6 |
| | Колонна (1К69.4-1-П-А, 1К69.4-1-П-Б) | КЖ.И. 020000 | 7 |
| | Колонна 1К69.4-1-П-В | КЖ.И. 030000 | 8 |
| | Колонна 1К69.4-1-П-Г | КЖ.И. 040000 | 9 |
| | Колонна 2К69.4-1-П-А | КЖ.И. 050000 | 10 |
| | Колонна 1К69.4-1-П-Д | КЖ.И.060000 | 11 |
| | Колонна 1К69.4-1-П-Е | КЖ.И. 070000 | 12 |
| | Балка (БСП 9.2-2АIVТ-Н-1, БСП 9.2-2АIVТ-Н-2) | КЖ.И. 080000 | 13 |
| | Плита (1ПГ6-4АIVТ-Н-1, 1ПГ6-4АIVТ-Н-3) | КЖ.И. 090000 | 14 |
| | Плита (1ПГ6-4АIVТ-Н-2, 1ПВ6-4АIVТ-Н-4-1) | КЖ.И. 100000 | 15 |
| | Плита 1ПГ6-4АIVТ-Н-4 | КЖ.И. 110000 | 16 |
| | Панель (ПСТ60.9.30-ТП-А, ПСТ60.9.25-ТП-Г) | КЖ.И. 120000 | 17 |
| | Панель (ПСТ60.12.30-ТП-А, ПСТ60.12.30-ТП-Б, ПСТ60.12.25-ТП-А, ПСТ60.9.25-ТП-В) | КЖ.И. 130000 | 18 |
| | Панель ПСТ 30.12.25-ТП-А | КЖ.И. 140000 | 19 |

| № листа | Наименование и обозначение документов Наименование листа | | Стр. |
|---|---|---|---|
| | Изделие соединительное МС5 | КЖ.И. 150000 | 19 |
| | Панель (ПСТ 60.12.30-ТП-а-А, ПСТ60.12.30-ТП-В) | КЖ.И. 160000 | 20 |
| | Изделие закладное (МН1...МН4) | КЖ.И. 160100 | 21 |
| | Панель ПСТ 60.12.30-ТП-Г | КЖ.И. 170000 | 22 |
| | Панель (ПСТ 60.12.30-ТП-Б-А, ПСТ 60.12.30-ТП-Д) | КЖ.И. 180000 | 23 |
| | Панель ПСТ 60.12.30-ТП-Е | КЖ.И. 190000 | 24 |
| | Панель (ПСТ 60.9.25-ТП-А, ПСТ 60.9.25-ТП-Б) | КЖ.И. 200000 | 25 |
| | Каркас КР1 | КЖ.И. 210000 | 26 |
| | Изделие соединительное МС4 | КЖ.И. 220000 | 26 |
| | Изделие соединительное МС1 | КЖ.И. 230000 | 27 |
| | Изделие соединительное МС2 | КЖ.И. 240000 | 28 |
| | Изделие соединительное МС3 | КЖ.И. 250000 | 28 |
| | Щит Щ1 | КЖ.И 260000 | 29 |
| | Щит Щ2 | КЖ.И. 270000 | (29) |


| | | | |
|---|---|---|---|
| Н.контр. | Махонина | | 12.02.91 |
| Нач.НТК | Иглина | | 15.02.91 |
| ГИП | Хлебников | | 15.02.91 |

813-2-64.91

Содержание альбома №3

| Стадия | Лист | Листов |
|---|---|---|
| РП | | 1 |

ГИПРОНИСЕЛЬПРОМ г. Орел

24895-03 3

Копировал Дюканова

Формат А3

Рис. 1

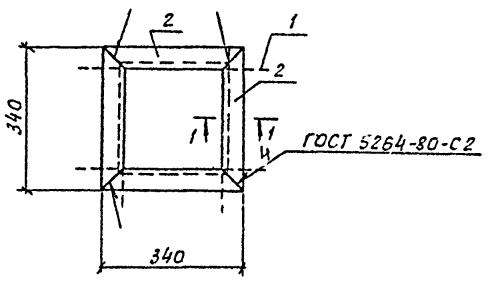


1-1

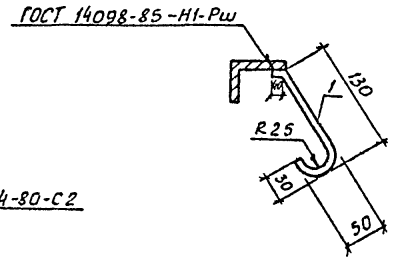


Рис. 2

остальное см. рис. 1

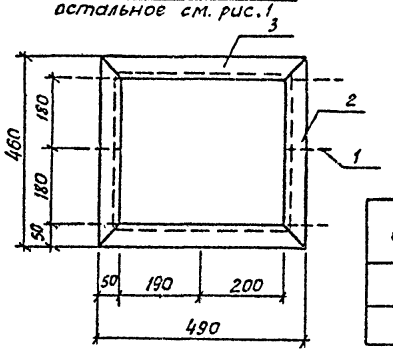


| Обозначение | Марка | Рис. | Масса кг |
|---|---|---|---|
| АР.И.010000 | МН1 | 1 | 5,48 |
| -01 | МН2 | 2 | 7,68 |

| Формат | Зона | Поз. | Обозначение | Наименование | Кол. | Примечание |
|---|---|---|---|---|---|---|
| | | | | Документация | | |
| А3 | | | КЖС.И.ТТ | Технические требования | | |
| | | | | АР.И.010000 | | |
| | | | | Детали | | |
| БЧ | | 1 | АР.И.010001 | ФБАI ГОСТ 5781-82, ℓ=250 | 6 | 0,06кг |
| БЧ | | 2 | АР.И.010002 | Уголок 50х50х5-ВГОСТ 8509-86 Ст3кп3-1ГОСТ 535-88 ℓ=340 | 4 | 1,28 кг |
| | | | | АР.И.010000-01 | | |
| | | | | Детали | | |
| БЧ | | 1 | АР.И.010001-01 | ФБАI ГОСТ 5781-82, ℓ=250 | 9 | 0,06кг |
| БЧ | | 2 | АР.И.010002-01 | Уголок 50х50х5-ВГОСТ 8509-86 Ст3кп3-1ГОСТ 535-88 ℓ=460 | 2 | 1,73кг |
| БЧ | | 3 | АР.И.010003-01 | Уголок 50х50х5-ВГОСТ 8509-86 Ст3кп3-1ГОСТ 535-88 ℓ=490 | 2 | 1,84кг |

| | | | |
|---|---|---|---|
| Н.контр. | Махонина | | 2.02.91 |
| Гл.констр. | Тимошенко | | 20.02.91 |
| Гл.спец. | Медолазов | | 20.02.91 |
| Зав.гр. | Сачков | | 20.02.91 |
| Техник | Филипчук | | 20.02.91 |
| Пров. | Макарова | | 20.02.91 |

Привязан

Инв N

813-2-64.91 АР.И.010000

Изделие закладное (МН1; МН2)

| Стадия | Масса | Масштаб |
|---|---|---|
| РП | | 1:25 |
| | см. табл. | |

Лист | Листов 1

ГИПРОНИСЕЛЬПРОМ г. Орел

24895-03 4

Копировал Дюканова

Формат А3

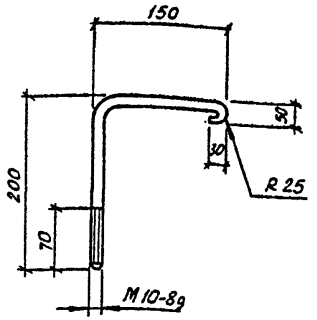


Привязан

Инв.№

| | | | |
|---|---|---|---|
| Н.контр. | Махонина | | 20.01.91 |
| Гл.конст. | Тимошенко | | 20.01.91 |
| Гл.спец. | Медолазов | | 20.01.91 |
| Зав.гр. | Сачков | | 20.01.91 |
| Инж. | Макарова | | 20.01.91 |
| Техник | Филипчук | | 20.01.91 |

813-2-64.91 АР.И. 000002

Изделие закладное МН3

| Стадия | Масса | Масштаб |
|---|---|---|
| РП | 0,27 | 1:5 |
| Лист | Листов 1 | |

ф10А-I ГОСТ 5781-82, ℓ=430

ГИПРОНИСЕЛЬПРОМ г.Орел

Копировал Дюканова Формат А4

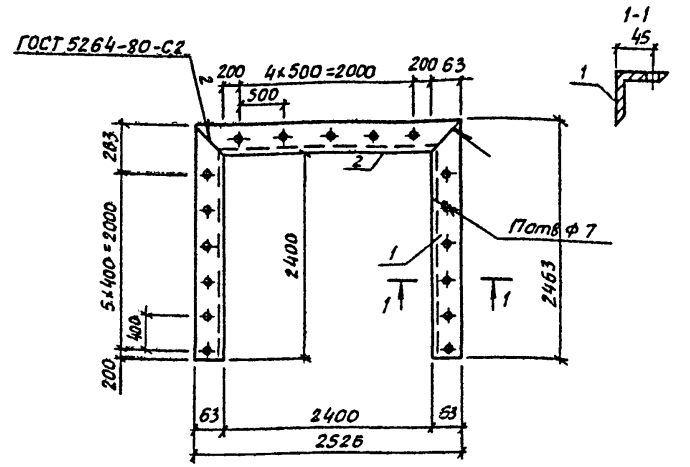


| Формат | Зона | Поз. | Обозначение | Наименование | Кол. | Примечание |
|---|---|---|---|---|---|---|
| | | | | Детали | | |
| БЧ | | 1 | АР.И. 030001 | Уголок 63х63х5-В ГОСТ 8509-86 ст3кп ГОСТ 535-88 ℓ=2463 | 2 | 11,84 кг |
| БЧ | | 2 | АР.И. 030002 | Уголок 63х63х5-В ГОСТ 8509-86 ст3кп ГОСТ 535-88 ℓ=2526 | 1 | 12,15 кг |

Привязан

Инв.№

Подпись и дата | Взам.инв.№

| | | | |
|---|---|---|---|
| Нконтр. | Махонина | | 20.01.91 |
| Гл.конст. | Тимошенко | | 20.01.91 |
| Гл.спец. | Медолазов | | 20.01.91 |
| Зав.гр. | Сачков | | 20.01.91 |
| Инж. | Макарова | | 20.01.91 |
| Техник | Филипчук | | 20.01.91 |

813-2-64.91 АР.И. 030000

Изделие соединительное МД1

| Стадия | Масса | Масштаб |
|---|---|---|
| РП | 35,83 | 1:50 |
| Лист | Листов 1 | |

ГИПРОНИСЕЛЬПРОМ г.Орел

Инв.№ подл.

24895-03 5

Копировал Дюканова Формат А4

1. Знак Ⓐ на колоннах и плитах покрытия нанести несмываемой краской.

2. Закладные детали железобетонных изделий (колонн, балок и плит покрытия, стеновых панелей) на глубину 50 мм от поверхности железобетонного изделия должны быть покрыты слоем цинка толщиной 120 мкм (способом металлизации) согласно СНиП 2.03.11-85.

3. Марка стали для изготовления закладных изделий Ст3кп3-1 по ГОСТ 380-88, монтажных петель Ст3пс класса А-I ГОСТ 5781-82.

4. Марку бетона по морозостойкости для колонн принять F 100, марку по водонепроницаемости принять W6.

5. Марку бетона по морозостойкости для плит покрытия принять F100, марку по водонепроницаемости — W4.

6. Марку бетона по морозостойкости для балок покрытия принять F100, марку по водонепроницаемости принять W6.

7. Марку бетона по морозостойкости для стеновых панелей принять F 200, марку по водонепроницаемости принять W4.

8. Для строительных изделий марки АР.И. выполнить покрытие эмалью ПФ-133 темно-серого цвета ГОСТ 926-82 VII, 4/1 по грунту ГФ-021 ГОСТ 25129-82.

9. Гибкие связи стеновых панелей должны быть покрыты слоем цинка толщиной 120 мкм (способом металлизации).

| | | | | | |
|---|---|---|---|---|---|
| Привязан | | Н.контр. | Маконина | | 15.02.91 |
| | | Гл.констр. | Тимошенко | | 15.02.91 |
| | | Гл.спец. | Медолазов | | 15.02.91 |
| | | Зав.гр. | Бутенко | | 15.02.91 |
| | | Инж. | Горячева | | 15.02.91 |
| | | Прсв. | Жолудева | | 15.02.91 |
| Инв.№ | | | | | |

813-2-64.91 КЖ.И. ТТ

Технические требования

| Стадия | Лист | Листов |
|---|---|---|
| РП | | 1 |

ГИПРОНИСЕЛЬПРОМ г. Орел

24895-03 6

Копировал Дюканова Формат А3

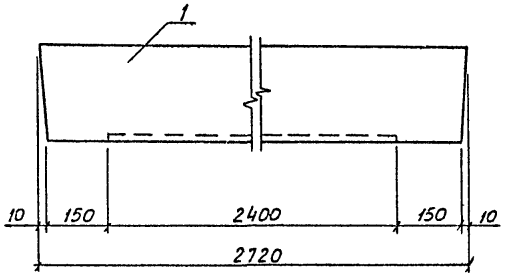


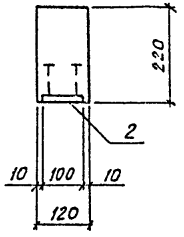


| Формат | Зона | Поз. | Обозначение | Наименование | Кол. | Примечание |
|---|---|---|---|---|---|---|
| | | | | Документация | | |
| А3 | | | КЖ.И.ТТ | Технические требования | | |
| | | | | Сборочные единицы | | |
| | | 1 | ГОСТ 948-84 | Перемычка ЗПБ 27-8 | 1 | |
| | | 2 | 1.400-15.в1. 140-05 | Изделие закладное | | |
| | | | | МН127-6, е=2400 | 1 | |

Ведомость расхода стали на дополнительные закладные детали, кг

| Марка элемента | Изделия закладные | | | | | |
|---|---|---|---|---|---|---|
| | Арматура класса | | Прокат марки | | | Всего |
| | А-III | | Ст3 кп 3-1 | | | |
| | ГОСТ 5781-82 | | ГОСТ 19903-74 | | | |
| | Ф8 | Итого | -δ=6 | -δ=8 | Итого | |
| ЗПБ 27-8-А | 0,72 | 0,72 | 11,28 | 2,4 | 13,68 | 14,40 |

| | | | |
|---|---|---|---|
| Н.контр. | Маханина | | 15.02.91 |
| Гл.констр. | Тимошенко | | 15.02.91 |
| Гл.спец. | Медолазов | | 15.02.91 |
| Зав.гр. | Битенко | | 15.02.91 |
| Инж. | Горячева | | 15.02.91 |
| Пров. | Жолудева | | 15.02.91 |

Привязан

Инв.№

3.13-2-84.91 КЖ.И.010000

Перемычка ЗПБ 27-8-А

| Стадия | Масса | Масштаб |
|---|---|---|
| РП | 180,0 | 1:10 |
| Лист | Листов 1 | |

ГИПРОНИСЕЛЬПРОМ г.Орел

24895-03 7

Копировал Дюканова

Формат А3

Рис.1

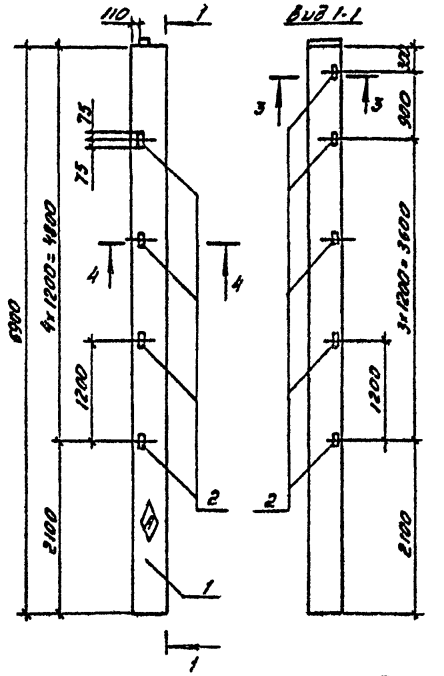


Рис.2

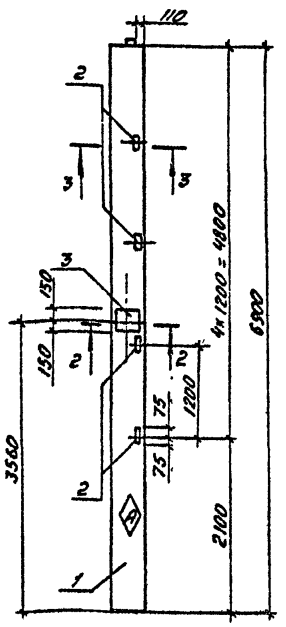


| Формат | Зона | Поз. | Обозначение | Наименование | Кол. на испол. — | Кол. на испол. 01 | Примечания |
|---|---|---|---|---|---|---|---|
| | | | | **Документация** | | | |
| А3 | | | КЖ.И.17Т | Технические требования | | | |
| | | | 1.400-6/76, Вып.1 | Унифицированные закладные детали сборных ж.-б. конструкций промышленных предприятий | | | |
| | | | | **Сборочные единицы** | | | |
| | | 1 | 1.823.1-2.1 100-38 | Колонна 1К69.4-1-П | 1 | 1 | |
| | | | | **Изделия закладные** | | | |
| | | 2 | 1.400-6/76, Вып.1 л.54 | М1-14 | 9 | 4 | |
| | | 3 | 1.400-6/76, Вып.1 л.25 | М0-2-1 | — | 1 | |
| | | | | **Детали** | | | |
| Б4 | | 4 | КЖ.И.020001 | ФЗОА III ГОСТ 5781-82, С=150 | 8 | — | 0.37кг |
| Б4 | | 5 | КЖ.И.020002 | ФБА III ГОСТ 5781-82, С=370 | — | 2 | 0.08кг |

Ведомость расхода стали на дополнительные закладные детали, кг

| Марка элемента | Изделия закладные | | | | | | | | | Всего |
|---|---|---|---|---|---|---|---|---|---|---|
| | Арматура класса А-III ГОСТ 5781-82 | | | | Прокат марки Вст3пс6-1 ГОСТ 19903-74 | | | Ст3кп2-1 ГОСТ 8509-86 | | |
| | ф6 | ф12 | ф20 | Итого | -5=8 | -5=10 | Итого | 63х63х5 | Итого | |
| 1К69.4-1-П-А | | 2.7 | 2.96 | 5.66 | | | | 13.5 | 13.5 | 19.16 |
| 1К69.4-1-П-Б | 0.16 | 2.3 | | 2.46 | 0.6 | 6.8 | 7.4 | 6.0 | 6.0 | 15.86 |

2-2
М1:20

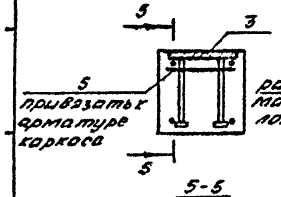


3-3
М1:20

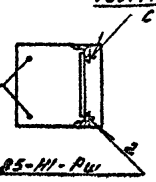


4-4
М1:20

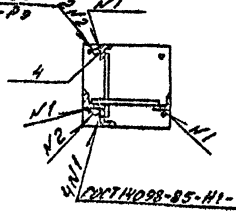


5-5
М1:20

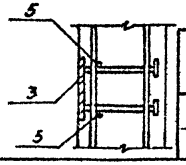


| Обозначение | Рис. | Наименование |
|---|---|---|
| КЖ.И.020000 | 1 | 1К69.4-1-П-А |
| -01 | 2 | 1К69.4-1-П-Б |

Привязан

Инв. N

| | | | |
|---|---|---|---|
| Н. контр. | Бурдыкина | | 13.03.91 |
| Гл. констр. | Тимошенко | | 15.02.91 |
| Гл. спец. | Нефедов | | 15.02.91 |
| Зав. гр. | Бутенко | | 15.02.91 |
| Инж. | Горячева | | 15.02.91 |
| Пров. | Жалудева | | 15.02.91 |

813-2-64.91 КЖ.И.020000

Колонна (1К69.4-1-П-А, 1К69.4-1-П-Б)

| Стадия | Масса | Масштаб |
|---|---|---|
| РП | 2.7т | 1:50 |
| Лист | Листов 1 | |

ГИПРОНИСЕЛЬПРОМ г. Орел

24895-03 8

Копировал Иноземцева Формат А3

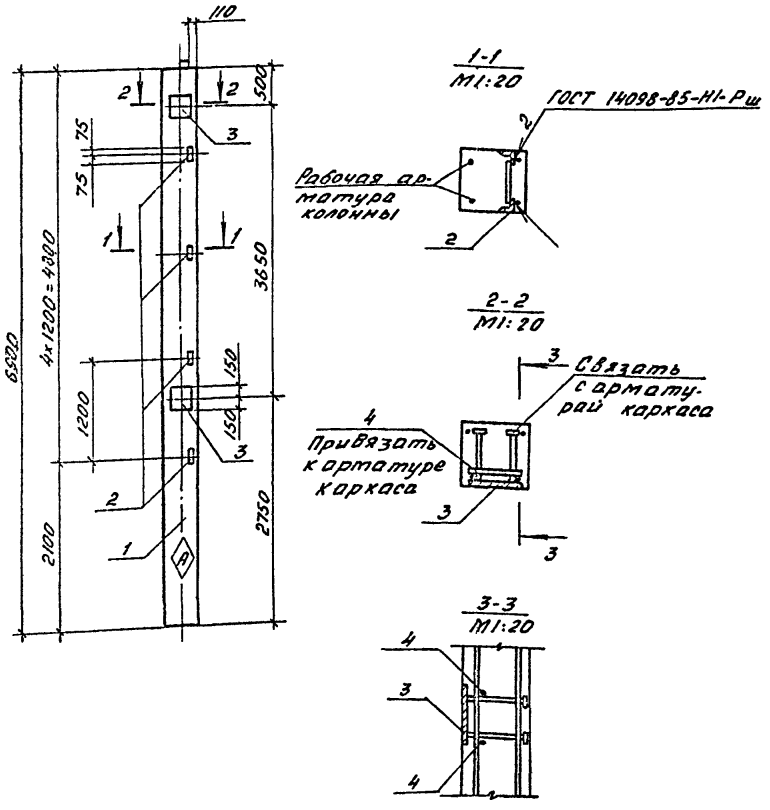


| Формат | Зона | Поз. | Обозначение | Наименование | Кол. | Примечание |
|---|---|---|---|---|---|---|
| | | | | Документация | | |
| А3 | | | КЖ.И.ТТ | Технические требования | | |
| | | | 1.400-6/76, Вып.1 | Унифицированные закладные детали сборных ж.-б. конструкций промышленных предприятий | | |
| | | | | Сборочные единицы | | |
| | | 1 | 1.823.1-2.1 100-38 | Колонна 1К69.4-1-П | 1 | |
| | | | | Изделия закладные | | |
| | | 2 | 1.400-6/76, Вып. 1, п.54 | М1-14 | 4 | |
| | | 3 | 1.400-6/76, Вып.1, п.25 | М0-2-1 | 2 | |
| | | | | Детали | | |
| Б4 | | 4 | КЖ.И.030001 | ⌀6 А-III ГОСТ 5781-82, ℓ=370 | 4 | 0,08кг |

Ведомость расхода стали на дополнительные закладные детали, кг

| Марка элемента | Изделия закладные | | | | | | | | |
|---|---|---|---|---|---|---|---|---|---|
| | Арматура класса А-III | | | Прокат марки Вст3пс6-2 | | | Ст3кп3-1 | | Всего |
| | ГОСТ 5781-82 | | | ГОСТ 19903-74 | | | ГОСТ 8509-86 | | |
| | ⌀6 | ⌀12 | Итого | -5=8 | -5=10 | Итого | L63×63×5 | Итого | |
| 1К69.4-1-П-8 | 0,32 | 3,4 | 3,72 | 1.2 | 13.6 | 14.8 | 6.0 | 6.0 | 24,52 |

| | | | |
|---|---|---|---|
| Н.контр. | Бурдыкина | | 15.02.91 |
| Гл.конст. | Типошенко | | 15.02.91 |
| Гл.спец. | Медолазов | | 15.02.91 |
| Зав.гр. | Бутенко | | 15.02.91 |
| Инж. | Горячева | | 15.02.91 |
| Пров. | Жолудева | | 15.02.91 |

813-2-64.91 КЖ.И.030000

Колонна 1К69.4-1-П-8

| Стадия | Масса | Масштаб |
|---|---|---|
| РП | 2.75т | 1:50 |
| Лист | Листов 1 | |

ГИПРОНИСЕЛЬПРОМ г. Орел

Привязан

Инв.№

24895-03 9

Копировал Иноземцева Формат А3

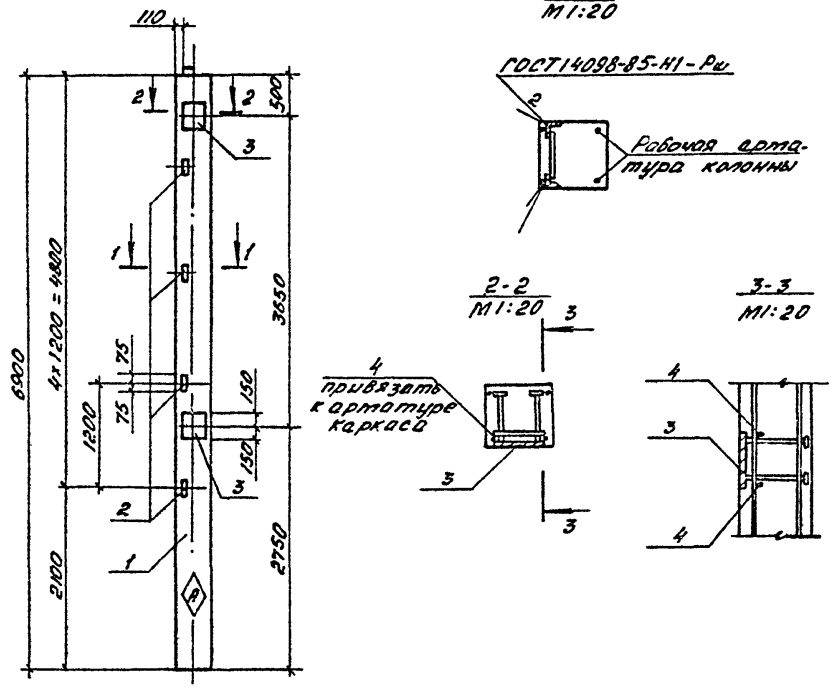


| Формат | Зона | Поз. | Обозначение | Наименование | Кол. | Примечание |
|---|---|---|---|---|---|---|
| | | | | Документация | | |
| А3 | | | КЖ.И.ТТ | Технические требования | | |
| | | | 1.400-6/76, Вып.1 | Унифицированные закладные детали сборных ж.-б. конструкций зданий промышленных предприятий | | |
| | | | | Сборочные единицы | | |
| | | 1 | 1.823.1-2.1 100-38 | Колонна 1К69.4-1-П | 1 | |
| | | | | Изделия закладные | | |
| | | 2 | 1.400-6/76, Вып.1, л.54 | М1-14 | 4 | |
| | | 3 | 1.400-6/76, Вып.1, л.25 | М0-2-1 | 2 | |
| | | | | Детали | | |
| Б4 | | 4 | КЖ.И.040001 | ФБАIIIГОСТ5781-82, l=370 | 4 | 0.08кг |

Ведомость расхода стали на дополнительные закладные детали, кг

| Марка элемента | Изделия закладные | | | | | | | | |
|---|---|---|---|---|---|---|---|---|---|
| | Арматура класса | | | Прокат марки | | | | | Всего |
| | А-III | | | Вст3пс6-1 | | | Ст3кп3-1 | | |
| | ГОСТ5781-82 | | | ГОСТ 19903-74 | | | ГОСТ 8509-86 | | |
| | ф6 | ф12 | Итого | -Б=8 | -Б=10 | Итого | L63×63×5 | Итого | |
| 1К69.4-1-П-Г | 0,32 | 3.4 | 3.72 | 1.2 | 13,6 | 14.8 | 6.0 | 6.0 | 24,52 |

| | | | |
|---|---|---|---|
| Н.контр. | Бурдыкина | | 19.02.91 |
| Гл.констр. | Тимошенко | | 15.02.91 |
| Гл.спец. | Медлазов | | 15.02.91 |
| Зав.гр. | Бутенко | | 15.02.91 |
| Инж. | Горячева | | 15.02.91 |
| Пров. | Малыдева | | 15.02.91 |

Привязан

Инв.№

В13-2-64.91 КЖ.И.040000

Колонна 1К69.4-1-П-Г

| Стадия | Масса | |
|---|---|---|
| РП | 2.75т | 1:50 |
| Лист | Листов 1 | |

ГИПРОНИСЕЛЬПРОМ г. Орел



Копировал Иноземцева Формат А3

Вид 1-1

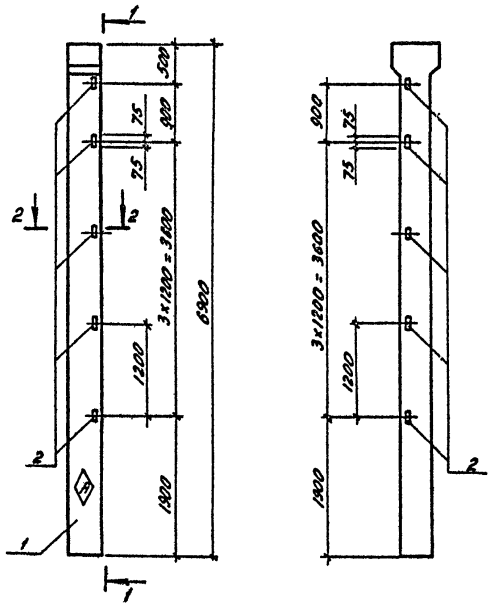


2-2
М 1:20

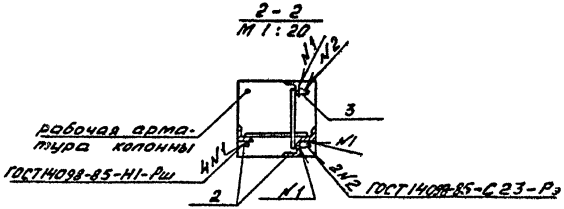


| Формат | Зона | Поз. | Обозначение | Наименование | Кол. | Примечание |
|---|---|---|---|---|---|---|
| | | | | Документация | | |
| А3 | | | КЖ.У.ТТ | Технические требования | | |
| | | | 1.400-6/76, Вып.1 | Унифицированные закладные детали сборных ж.-б. конструкций зданий промышленных предприятий | | |
| | | | | Сборочные единицы | | |
| | | 1 | 1.823.1-2.1 200-36 | Колонна 2К69.4-1-П | 1 | |
| | | | | Изделие закладное | | |
| | | 2 | 1.400-6/76, Вып.1, л 54 | М1-14 | 10 | |
| | | | | Детали | | |
| Б4 | | 3 | КЖ.И.050001 | ф20 AIII ГОСТ 5781-82, ℓ=150 | 10 | 0,37кг |

Ведомость расхода стали на дополнительные закладные детали, кг

| Марка элемента | Изделия закладные | | | | | |
|---|---|---|---|---|---|---|
| | Арматура класса | | | Прокат марки | | Всего |
| | А-III | | | Ст3кп3-1 | | |
| | ГОСТ 5781-82 | | | ГОСТ 8509-86 | | |
| | ф12 | ф20 | Итого | Ш3×3×5 | Итого | |
| 2К69.4-1-П-А | 3.0 | 3.7 | 6.7 | 15.0 | 15.0 | 21.7 |

| | | | |
|---|---|---|---|
| Н.контр. | Бирдыхина | | 15.02.91 |
| Гл.констр. | Тимошенко | | 15.02.91 |
| Гл.спец. | Медведева | | 15.02.91 |
| Зав.гр. | Бутенко | | 15.02.91 |
| Инж. | Горячева | | 15.02.91 |
| Пров. | Жильцова | | 15.02.91 |

813-2-64.91 КЖ.И.050000

Колонна 2К69.4-1-П-А

| Стадия | Масса | Масштаб |
|---|---|---|
| РП | 2,8т | 1:50 |
| Лист | Листов 1 | |

ГИПРОНИСЕЛЬПРОМ г. Орел

Привязан

Инв.№

24895-03 11

Копировал Иноземцева Формат А3

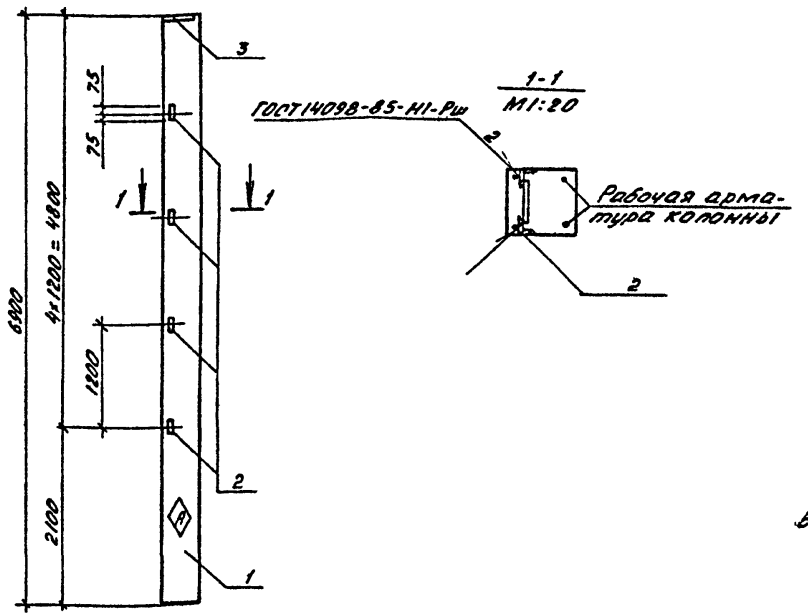


| Формат | Зона | Поз. | Обозначение | Наименование | Кол. | Примечание |
|---|---|---|---|---|---|---|
| | | | | Документация | | |
| А3 | | | КЖ.У.ТТ | Технические требования | | |
| | | | 1.400-6/76, Вып. 1 | Унифицированные закладные детали сборных ж.-б. конструкций зданий промышленных предприятий | | |
| | | | | Сборочные единицы | | |
| | | 1 | 1.823.1-2.1 100-38 | Колонна 1К69.4-1-П | 1 | |
| | | | | Изделия закладные | | |
| | | 2 | 1.400-6/76, Вып. 1, л. 54 | М1-14 | 4 | |
| | | 3 | 1.400-6/76, Вып. 1, л. 40 | М1-1-2 | 1 | |

Ведомость расхода стали на дополнительные закладные детали, кг

| Марка элемента | Изделия закладные | | | | | | | |
|---|---|---|---|---|---|---|---|---|
| | Арматура класса А-III | | | Прокат марки Вст3пс6-I | | Ст3кп3-1 | | Всего |
| | ГОСТ 5781-82 | | | ГОСТ 19903-74 | | ГОСТ 8509-86 | | |
| | Ø12 | Ø14 | Итого | -5=10 | Итого | L63×63×5 | Итого | |
| 1К69.4-1-П-Д | 1.2 | 2.3 | 3.5 | 10.4 | 10.4 | 6.0 | 6.0 | 19.9 |

Колонна 1К69.4-1-П-Д отличается от колонны 1К69.4-1-П по серии 1.823.1-2, вып. 1 наличием дополнительных закладных деталей М1-14 и заглушкой закладной детали М3 по серии 1.823.1-2, вып. 2 на М1-1-2 (поз. 3)

| | | | |
|---|---|---|---|
| Н. контр. | Бурбыгина | | 5.02.91 |
| Гл. констр. | Литошенко | | 5.02.91 |
| Гл. спец. | Медлазов | | 5.02.91 |
| Зав. гр. | Бутенко | | 5.02.91 |
| Инж. | Горячева | | 5.02.91 |
| Пров. | Малуева | | 5.02.91 |

Привязан

Инв. №

813-2-64.91 КЖ.У. 060000

Колонна 1К69.4-1-П-Д

| Стадия | Масса | |
|---|---|---|
| РП | 2.75т | 1:50 |
| Лист | Листов 1 | |

ГИПРОНИКЕЛЬПРОМ г. Орел

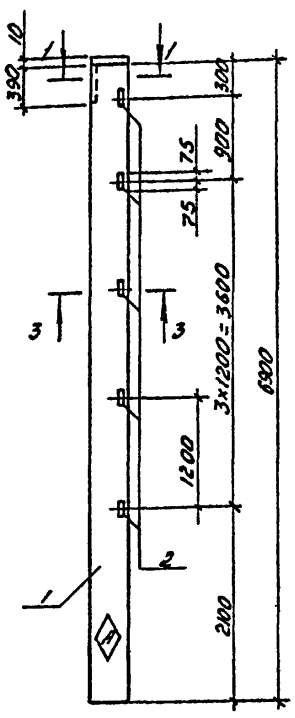


1-1
М1:20

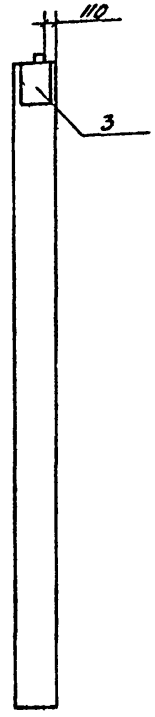


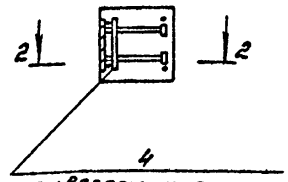


привязать к арматуре каркаса

2-2
М1:20

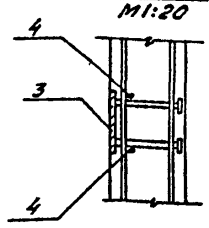


3-3
М1:20

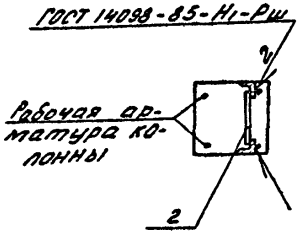


| Формат | Зона | Поз. | Обозначение | Наименование | Кол. | Примечание |
|---|---|---|---|---|---|---|
| | | | | Документация | | |
| А3 | | | КЖ.И.ТТ | Технические требования | | |
| | | | 1.400-6/76. Вып.1 | Унифицированные закладные детали сборных ж.-б. конструкций зданий промышленных предприятий | | |
| | | | | Сборочные единицы | | |
| | | 1 | 1.823.1-2.1 100-38 | Колонна 1К69.4-1-П | 1 | |
| | | | | Изделия закладные | | |
| | | 2 | 1.400-6/76, Вып. 1, л. 54 | М1-14 | 3 | |
| | | 3 | 1.400-6/76, Вып. 1, л. 40 | М1-1-2 | 1 | |
| | | | | Детали | | |
| Б4 | | 4 | КЖ.И.070001 | ФбАIII ГОСТ5781-82, ℓ=370 | 2 | 0.08кг |

Ведомость расхода стали на дополнительные закладные детали, кг

| Марка элемента | Изделия закладные | | | | | | | | |
|---|---|---|---|---|---|---|---|---|---|
| | Арматура класса А-III ГОСТ5781-82 | | | | Прокат марки Вст3пс6-I ГОСТ19903-74 | | Ст3кп3-1 ГОСТ8509-86 | | Всего |
| | Ф6 | Ф12 | Ф14 | Итого | -δ=10 | Итого | L63×63×5 | Итого | |
| 1К69.4-1-П-Е | 0.16 | 1.5 | 2.3 | 3.96 | 10.4 | 10.4 | 7.5 | 7.5 | 21.86 |

| | | | |
|---|---|---|---|
| Н.контр. | Бурдыкина | | 19.02.91 |
| Гл.конст. | Пятошенко | | 15.02.91 |
| Гл.спец. | Меболазов | | 15.02.91 |
| Зав.гр. | Бутенко | | 15.02.91 |
| Инж. | Горячева | | 15.02.91 |
| Пров. | Жолудева | | 15.02.91 |

Привязан

Инв.№

813-2-64.91 КЖ.И. 070000

Колонна 1К69.4-1-П-Е

| Стадия | Масса | Масштаб |
|---|---|---|
| РП | 2.75т | 1:50 |
| Лист | Листов 1 | |

ГИПРОНИСЕЛЬПРОМ г. Орел



Копировал Инземетцева Формат А3

Альбом 3

Рис. 1

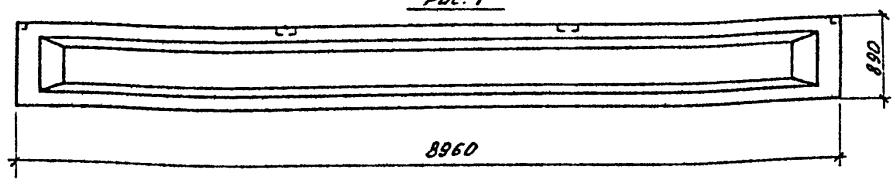


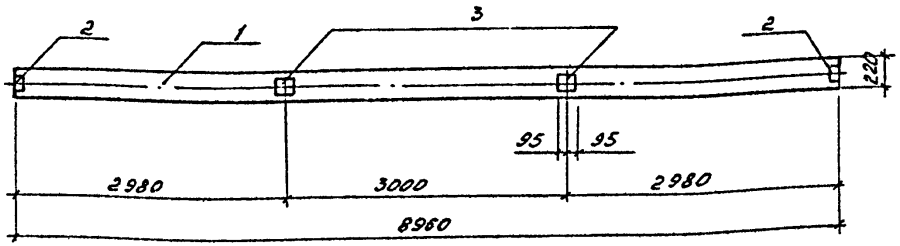


Рис. 2

остальное см. рис. 1

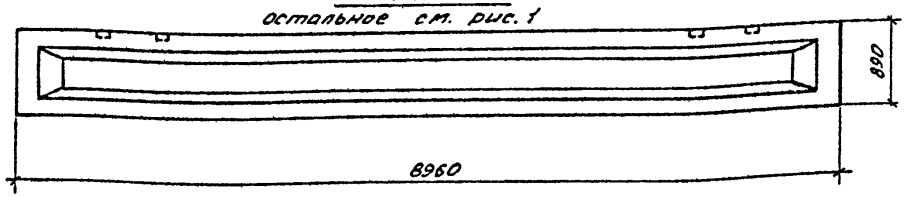


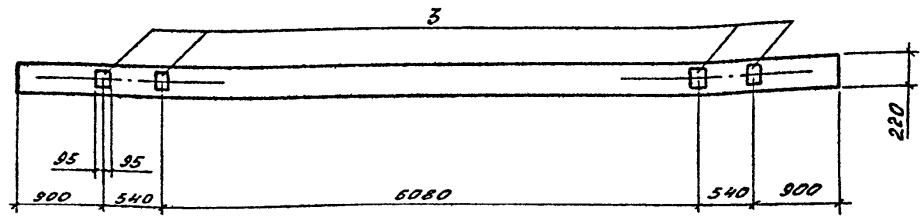


| Формат | Зона | Поз. | Обозначение | Наименование | Кол. на испол. — | Кол. на испол. 01 | Примечание |
|---|---|---|---|---|---|---|---|
| | | | | Документация | | | |
| А3 | | | КЖ.И.ТТ | Технические требования | | | |
| | | | | | | | |
| | | | | Сборочные единицы | | | |
| | | 1 | 1.462.1-10/89.1-2 | Балка БСП9.2-2АIVТ-Н | 1 | 1 | |
| | | | | | | | |
| | | | | Изделия закладные | | | |
| | | 2 | 1.462.1-10/89.2-20 | МН2-1 | 2 | 2 | |
| | | 3 | 1.462.1-10/89.2-20 | МН2-2 | 2 | 6 | |

Ведомость расхода стали на дополнительные закладные детали, кг

| Марка элемента | Изделия закладные | | | | |
|---|---|---|---|---|---|
| | Арматура класса A-III ГОСТ 5781-82 | | Прокат марки Ст3кп3-1 ГОСТ 19903-74 | | Всего |
| | ф8 | Итого | -6=6 | Итого | |
| БСП9.2-2АIVТ-Н-1 | 0.72 | 0.72 | 6.8 | 6.8 | 7.52 |
| БСП9.2-2АIVТ-Н-2 | 1.68 | 1.68 | 15.4 | 15.4 | 17.08 |

| Обозначение | Наименование | Рис. |
|---|---|---|
| КЖ.И.080000 | БСП9.2-2АIVТ-Н-1 | 1 |
| -01 | БСП9.2-2АIVТ-Н-2 | 2 |

Привязан

Инв. №

| | | | |
|---|---|---|---|
| Н. контр. | Бурдыкина | | 15.02.91 |
| Гл. конст. | Тимошенко | | 15.02.91 |
| Рук. спец. | Новолазов | | 15.02.91 |
| Зав. гр. | Бутенко | | 15.02.91 |
| Техник | Воронина | | 15.02.91 |
| Пров. | Жолудева | | 15.02.91 |

813-2-64.91 КЖ.И.080000

Балка (БСП9.2-2АIVТ-Н-1, БСП9.2-2АIVТ-Н-2)

| Стадия | Масса | Масштаб |
|---|---|---|
| РП | 2.75т | 1:50 |
| Лист | Листов 1 | |

ГИПРОНИСЕЛЬПРОМ г. Орел

24895-03 14

Копировал Иноземцева Формат А3

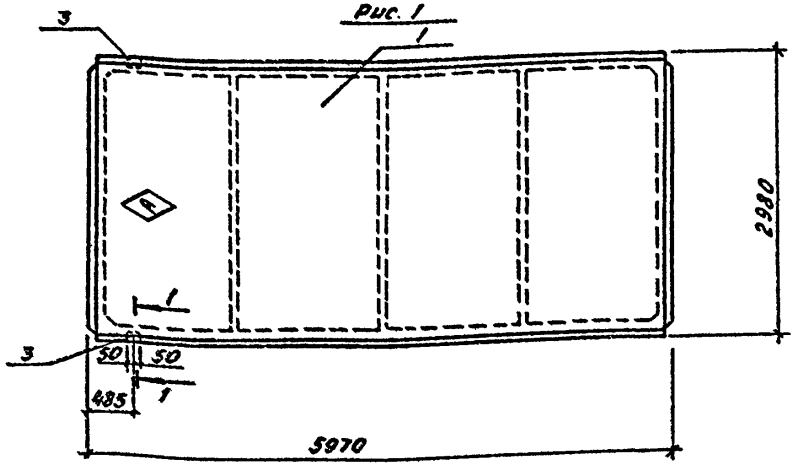


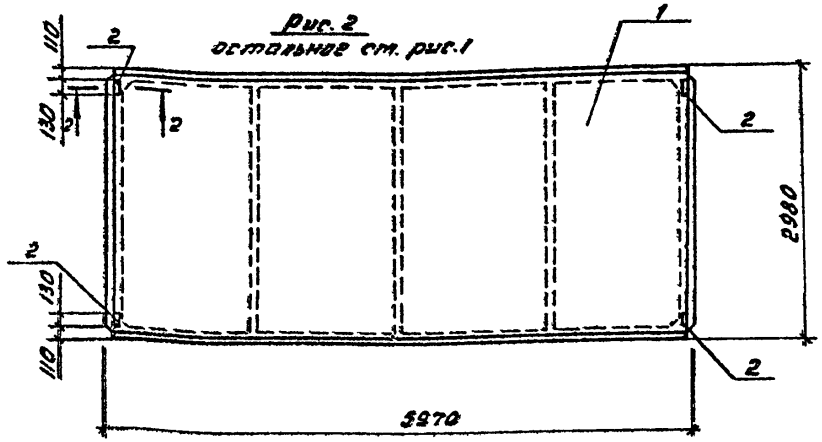


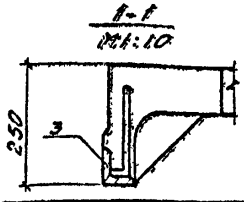


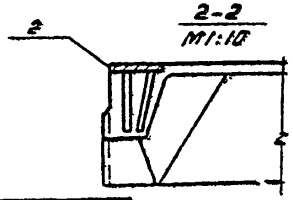


| Формат | Зона | Поз. | Обозначение | Наименование | Кол. на исполн. – | Кол. на исполн. 01 | Примечание |
|---|---|---|---|---|---|---|---|
| | | | | Документация | | | |
| А3 | | | КЖ.И.ТТ | Технические требования | | | |
| | | | | | | | |
| | | | | Сборочные единицы | | | |
| | | | | | | | |
| | | 1 | 1.865.1-4/89. 1-1 | Плита 1ПГ6-4АIVТ-Н | 1 | 1 | |
| | | | | | | | |
| | | | | Изделия закладные | | | |
| | | 2 | 1.865.1-4/89. 2-15 | МН6 | – | 4 | |
| | | 3 | 1.865.1-4/89. 2-15 | МН7 | 2 | 2 | |
| | | | | | | | |
| | | | | | | | |

Ведомость расхода стали на дополнительные закладные детали, кг

| Марка элемента | Изделия закладные | | | | | | |
|---|---|---|---|---|---|---|---|
| | Арматура класса А-III | | Прокат марки Ст3 кп3-1 | | | | Всего |
| | ГОСТ 5781-82 | | ГОСТ 8509-86 | | ГОСТ 19903-74 | | |
| | Ф10 | Итого | [illegible] | Итого | -δ=8 | Итого | |
| 1ПГ6-4АIVТ-Н-1 | 0,4 | 0.4 | 1.2 | 1.2 | 0,16 | 0,16 | 1.76 |
| 1ПГ6-4АIVТ-Н-3 | 2.0 | 2.0 | 1.2 | 1.2 | 3.76 | 3.76 | 6,96 |

| Обозначение | Наименование | Рис. |
|---|---|---|
| КЖ.И. 090000 | 1ПГ6-4АIVТ-Н-1 | 1 |
| -01 | 1ПГ6-4АIVт-Н-3 | 2 |

Привязан

Инв. N

| | | | |
|---|---|---|---|
| Н.контр. | Бурдыкина | [signature] | 19.02.91 |
| Гл.констр. | Тимошенко | [signature] | 15.02.91 |
| Гл.спец. | Медолазов | [signature] | 15.02.91 |
| Зав.гр. | Бутенко | [signature] | 15.02.91 |
| Техник | Воронина | [signature] | 15.02.91 |
| Пров. | Жолудева | [signature] | 15.02.91 |

813-2-64.91 КЖ.И.090000

Плита (1ПГ6-4АIVТ-Н-1, 1ПГ6-4АIVТ-Н-3)

| Стадия | Масса | Масштаб |
|---|---|---|
| РП | 2.25т | 1:50 |

Лист | Листов 81

ГИПРОНИСЕЛЬПРОМ г. Орел

24895-03 15

Копировал Иноземцева

Формат А3

Альбом 3

Рис. 1

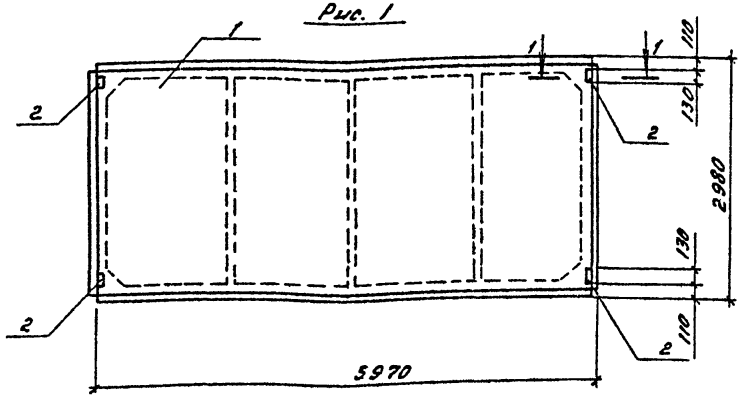


Рис. 2
остальное см. Рис.1

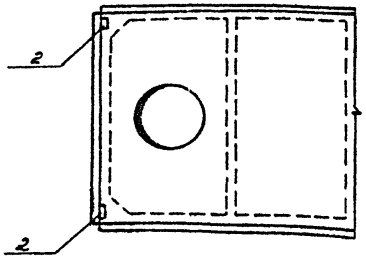


1-1
М 1:10

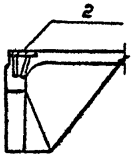


| Формат | Зона | Поз. | Обозначение | Наименование | Кол. на испол. – | Кол. на испол. 01 | Примечание |
|---|---|---|---|---|---|---|---|
| | | | | | | | |
| | | | | Документация | | | |
| А3 | | | КЖ.И.ТТ | Технические требования | | | |
| | | | | | | | |
| | | | | Сборочные единицы | | | |
| | | | | Плиты | | | |
| | | 1 | 1.865.1-4/89. 1-1 | 1ПГ6-4АIIIТ-Н | 1 | – | |
| | | 1 | 1.865.1-4/89. 1-1 | 1ПВ6-4АIIIТ-Н-4 | – | 1 | |
| | | 2 | 1.865.1-4/89. 4-12 | Изделие закладное МН6 | 4 | 4 | |

Ведомость расхода стали на дополнительные закладные детали, кг

| Марка элемента | Изделия закладные: Арматура класса А-III ГОСТ 5781-82 ф10 | Итого | Прокат марки Ст3кп3-1 ГОСТ 19903-74 -6=6 | Итого | Всего |
|---|---|---|---|---|---|
| 1ПГ6-4АIIIТ-Н-2 | 1.6 | 1.6 | 3,6 | 3,6 | 5,20 |
| 1ПВ6-4АIIIТ-Н-4-1 | | | | | |

| Обозначение | Наименование | Рис. | Масса, кг |
|---|---|---|---|
| КЖ.И. 100000 | 1ПГ6-4АIIIТ-Н-2 | 1 | 2250 |
| -01 | 1ПВ6-4АIIIТ-Н-4-1 | 2 | 2900 |

| | | | |
|---|---|---|---|
| Н.контр. | Бурдыкина | | 19.04.91 |
| Гл.констр. | Тимошенко | | 15.02.91 |
| Гл.спец. | Медлазов | | 15.02.91 |
| Зав.гр. | Бутенко | | 15.02.91 |
| Техник | Ветрова | | 15.02.91 |
| Пров. | Колудева | | 15.02.91 |

813-2-64.91 КЖ.И. 100000

Плита (1ПГ6-4АIIIТ-Н-2, 1ПВ6-4АIIIТ-Н-4-1)

| Стадия | Масса | Масштаб |
|---|---|---|
| РП | см. табл. | 1:50 |

Лист | Листов 81

ГИПРОНИСЕЛЬПРОМ г. Орел

привязан

Инв.№

24895-03 16

Копировал Иноземцева

Формат А3

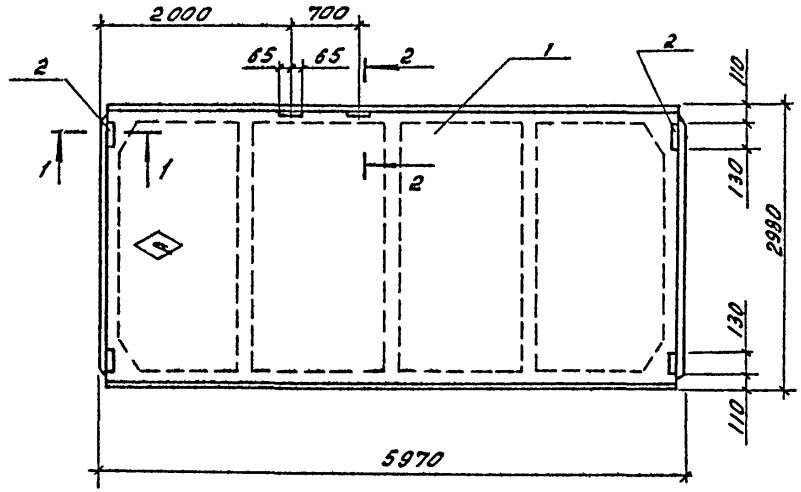


1-1
М 1:10

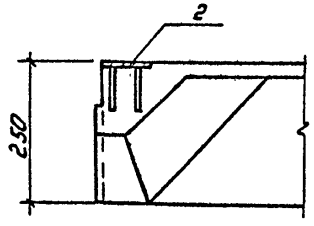


2-2
М 1:10

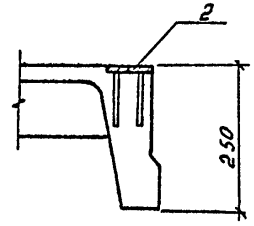


| Формат | Зона | Поз. | Обозначение | Наименование | Кол. | Примечание |
|---|---|---|---|---|---|---|
| | | | | Документация | | |
| А3 | | | КЖ.И.ТТ | Технические требования | | |
| | | | | Сборочные единицы | | |
| | | 1 | 1.865.1-4/89.1-1 | Плита 1ПГ6-4АIVТ-Н | 1 | |
| | | 2 | 1.865.1-4/89.2-15 | Изделие закладное МН6 | 6 | |

Ведомость расхода стали на дополнительные закладные детали, кг

| Марка элемента | Изделия закладные | | | | Всего |
|---|---|---|---|---|---|
| | арматура класса | | прокат марки | | |
| | А-III | | Ст3кп 3-1 | | |
| | ГОСТ 5781-82 | | ГОСТ 19903-74 | | |
| | ф10 | Итого | -δ=8 | Итого | |
| 1ПГ6-4АIVТ-Н-4 | 2.4 | 2.4 | 5.4 | 5.4 | 7.8 |

| | | | |
|---|---|---|---|
| Н.контр. | Бурдыхина | | 15.02.91 |
| Гл.констр. | Тимошенко | | 15.02.91 |
| Гл.спец. | Медолаза | | 15.02.91 |
| Зав.гр. | Бытенко | | 15.02.91 |
| Техник | Воронина | | 15.02.91 |
| Пров. | Ильдеева | | 15.02.91 |

814-2-64.91 КЖ.И. 110000

Плита 1ПГ6-4АIVТ-Н-4

| Стадия | Масса | Масштаб |
|---|---|---|
| РП | 2,25т | 1:50 |
| Лист | Листов 1 | |

ГИПРОНИСЕЛЬПРОМ г.Орел

Привязан

Инв.№

24895-03 17

Копировал Иноземцева Формат А3

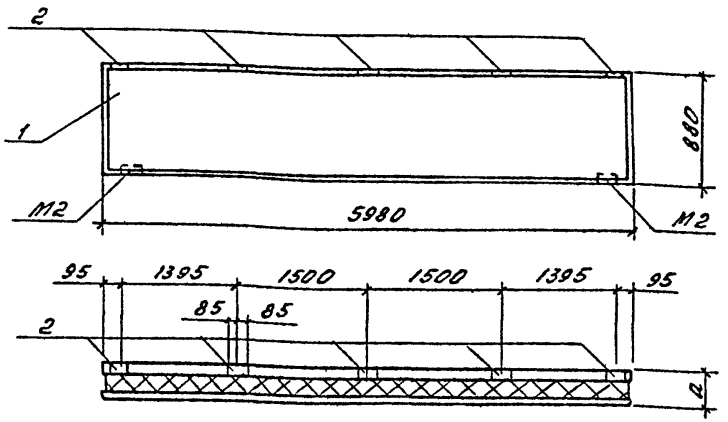


| Формат | Зона | Поз. | Обозначение | Наименование | Кол. на испол. — | Кол. на испол. 01 | Примечание |
|---|---|---|---|---|---|---|---|
| | | | | | | | |
| | | | | Документация | | | |
| А3 | | | КЖ.И.ТТ | Технические требования | | | |
| | | | | Сборочные единицы | | | |
| | | | | Панели | | | |
| | | 1 | 1.481.1-300-02 | ПСТ 60.9.30-ТП | 1 | — | |
| | | 1 | 1.481.1-300 | ПСТ 60.9.25-ТП | — | 1 | |
| | | 2 | 1.030.1-1.1-3 33-02 | Изделие закладное | | | |
| | | | | М15 | 5 | 5 | |

| Обозначение | Наименование | а, мм |
|---|---|---|
| КЖ.И.120000 | ПСТ 60.9.30-ТП-А | 300 |
| -01 | ПСТ 60.9.25-ТП-Г | 250 |

Ведомость расхода стали на дополнительные закладные детали, кг

| Марка элемента | Изделия закладные: Арматура класса А-III ГОСТ 5781-82 ⌀10 | Итого | Прокат марки Ст3кп3-1 ГОСТ 19903-74 -Б=8 | Итого | Всего |
|---|---|---|---|---|---|
| ПСТ 60.9.30-ТП-А | 5,3 | 5,3 | 5,35 | 5,35 | 10,66 |
| ПСТ 60.9.25-ТП-Г | | | | | |

Панели ПСТ 60.9.30-ТП-А, ПСТ 60.9.25-ТП-Г отличаются от панелей ПСТ 60.9.30-ТП, ПСТ 60.9-25-ТП по шифру 1481, вып. 1 наличием дополнительных закладных деталей М15 и отсутствием 2х закладных деталей М2.

| | | | |
|---|---|---|---|
| Н.контр. | Буробыкина | | 15.02.91 |
| Гл.конс. | Тимошенко | | 15.02.91 |
| Гл.спец. | Медолазов | | 15.02.91 |
| Зав.гр. | Бутенко | | 15.02.91 |
| Техник | Ветрова | | 15.02.91 |
| Пров. | Бирюкова | | 15.02.91 |

Привязан

Инв.№

814-2-64.91 КЖ.И.120000

Панель (ПСТ 60.9.30-ТП-А, ПСТ 60.9.25-ТП-Г)

| Стадия | Масса | Масштаб |
|---|---|---|
| РП | 1900 | 1:50 |
| Лист | Листов 1 | |

ГИПРОНИСЕЛЬПРОМ г. Орел



Копировал Инозетцева Формат А3

Рис. 1

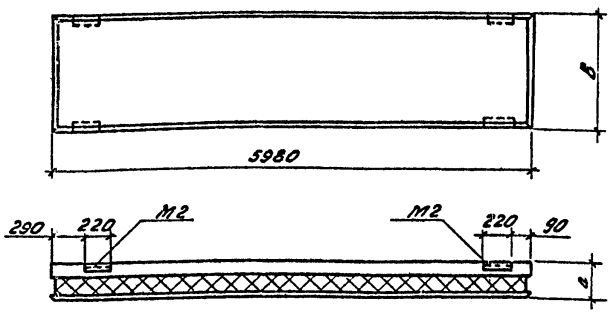


Рис. 2

остальное см. Рис. 1

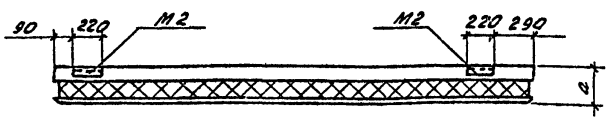


| Обозначение | Наименование | Рис. | а, мм | в, мм | Масса, кг |
|---|---|---|---|---|---|
| КЖ.И. 130000 | ПСТ60.12.30-ТП-А | 1 | 300 | 1180 | 2700 |
| -01 | ПСТ60.12.30-ТП-Б | 2 | 300 | 1160 | 2700 |
| -02 | ПСТ60.12.25-ТП-А | 2 | 250 | 1180 | 2700 |
| -03 | ПСТ60.9.25-ТП-В | 2 | 250 | 880 | 1900 |

Панели ПСТ60.12.30-ТП-А, ПСТ60.12.30-ТП-Б, ПСТ60.12.25-ТП-А, ПСТ60.9.25-ТП-А отличаются от панелей ПСТ60.12.30-ТП, ПСТ60.12.25-ТП, ПСТ60.9.25-ТП по шифру 1481, вып.1 привязкой закладных деталей М2

| | | | | | |
|---|---|---|---|---|---|
| Н.контр. | Бурдыхина | | 15.02.91 | 814-2-64.91 КЖ.И. 130000СБ | |
| Гл.конст. | Типошенко | | 15.02.91 | | |
| Гл.спец. | Медлазов | | 15.02.91 | | |
| Зав.гр. | Бутенко | | 15.02.91 | Панель (ПСТ60.12.30-ТП-А, ПСТ60.12.30-ТП-Б, ПСТ60.12.25-ТП-А, ПСТ60.9.25-ТП-В) Сборочный чертеж | Стадия: РП; Масса: см. табл.; Масшт.: 1:50; Лист; Листов 1 |
| Техник | Ветрова | | 15.02.91 | | |
| Пров. | Бирюкова | | 15.02.91 | | |
| Привязан | | | | | ГИПРОНИСЕЛЬПРОМ г. Орел |
| Инв.№ | | | | | |



Копировал Иноземцева Формат А3

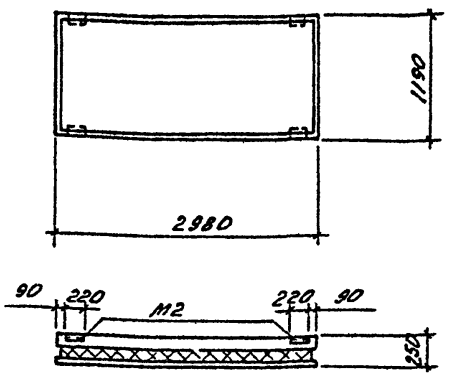


Панель ПСТ 30.12.25-ТП-А отличается от панели ПСТ 30.12.25-ТП по шифру 1481, вып.1 привязкой закладных деталей М2.

Привязан

Инв.№

| | | | |
|---|---|---|---|
| Н.контр. | Бурдыкина | | 15.02.91 |
| Гл.констр. | Тимошенко | | 15.02.91 |
| Гл.спец. | Медоваз | | 15.02.91 |
| Зав.гр. | Бутенко | | 15.02.91 |
| Техник | Ветрова | | 15.02.91 |
| Провер. | Бирюкова | | 15.02.91 |

813-2-64.91 КЖ.И. 140000 СБ

Панель ПСТ 30.12.25-ТП-А Сборочный чертеж

| Стадия | Масса | Масшт. |
|---|---|---|
| РП | 1300 | 1:50 |
| Лист | Листов 1 | |

ГИПРОНИСЕЛЬПРОМ г. Орел

Копировал Иноземцева Формат А4

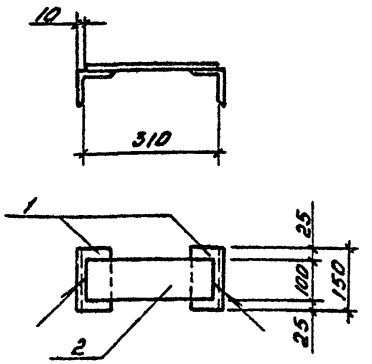


| Формат | Зона | Поз. | Обозначение | Наименование | Кол. | Примечание |
|---|---|---|---|---|---|---|
| | | | | Детали | | |
| Б4 | | 1 | КЖ.И.150001 | Уголок 75×75×6-В ГОСТ8509-86 Ст3кп5-1 ГОСТ535-88 | | |
| | | | | | | |
| | | | | L= 150 | 2 | 1.03кг |
| Б4 | | 2 | КЖ.И.150002 | Лист Б-ПН-КО-8.0 ГОСТ19903-74 Ст3кп3-1 ГОСТ14637-89 | | |
| | | | | | | |
| | | | | 100×300 | 1 | 1.88кг |

1. Сварка по ГОСТ5264-80, тип соединения Н2, катет шва 5мм.
2. Покрытие Ц12.

Привязан

Инв.№

Инв.№ подл. | Подпись и дата | Взам.инв.№

| | | | |
|---|---|---|---|
| Н.контр. | Бурдыкина | | 15.02.91 |
| Гл.конст. | Тимошенко | | 15.02.91 |
| Гл.спец. | Медоваз | | 15.02.91 |
| Зав.гр. | Бутенко | | 15.02.91 |
| Техник | Ветрова | | 15.02.91 |
| Провер. | Бирюкова | | 15.02.91 |

813-2-64.91 КЖ.И. 150000

Изделие соединительное МС5.

| Стадия | Масса | |
|---|---|---|
| РП | 2.94 | 1:10 |
| Лист | Листов 1 | |

ГИПРОНИСЕЛЬПРОМ г. Орел

24895-03 20

Копировал Иноземцева Формат А4

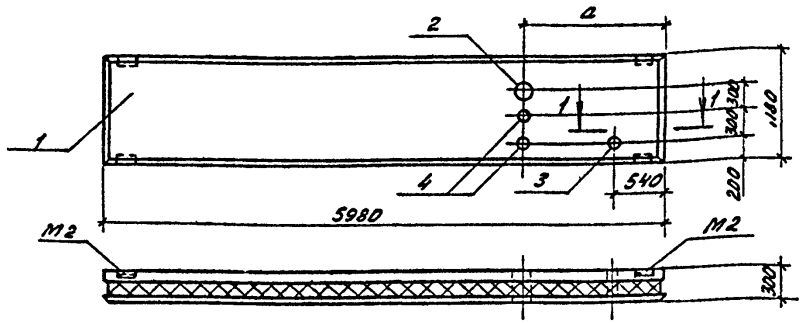


1-1
М1:10

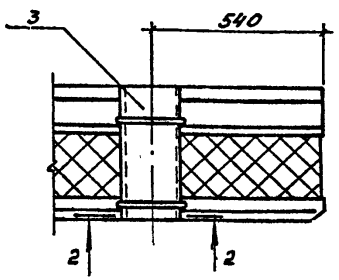


2-2
М1:10

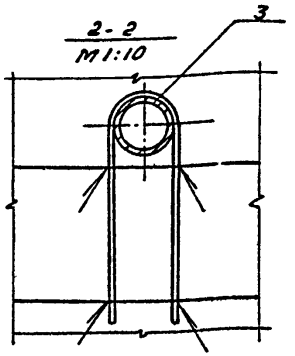


| Обозначение | Наименование | а, мм |
|---|---|---|
| КЖ.У. 160000 | ПСТ60.12.30-ТП-а-А | 1630 |
| -01 | ПСТ60.12.30-ТП-В | 1830 |

| Формат | Зона | Поз. | Обозначение | Наименование | Кол. на испол. – | 01 | | Примечание |
|---|---|---|---|---|---|---|---|---|
| | | | | Документация | | | | |
| А3 | | | КЖ.У.ТТ | Технические требования | | | | |
| | | | | Сборочные единицы | | | | |
| | | | | Панели | | | | |
| | | 1 | 1481.1-400-02 | ПСТ60.12.30-ТП-а | 1 | – | | |
| | | 1 | 1481.1-400-02 | ПСТ60.12.30-ТП | – | 1 | | |
| | | | | Изделия закладные | | | | |
| А3 | | 2 | КЖ.У. 160100 | МН1 | 1 | 1 | | |
| А3 | | 3 | КЖ.У. 160100-01 | МН2 | 1 | 1 | | |
| А3 | | 4 | КЖ.У. 160100-02 | МН3 | 2 | 2 | | |

Ведомость расхода стали на дополнительные закладные детали, кг

| Марка элемента | Изделия закладные | | | | | | Всего |
|---|---|---|---|---|---|---|---|
| | Арматура класса | | Трубы | | | | |
| | А-I | | Д | | | | |
| | ГОСТ 5781-82 | | ГОСТ 8731-87 | | | | |
| | ф 6 | Итого | Труба ф76×3.5 | Труба ф108×4 | Труба ф50×5 | Итого | |
| ПСТ60.1230-ТП-а-А | 1.6 | 1.6 | 1.67 | 3.76 | 3.08 | 8.51 | 10.11 |
| ПСТ60.1230-ТП-В | | | | | | | |

1. Панели ПСТ60.12.30-ТП-а-А, ПСТ60.12.30-ТП-В отличаются от панелей ПСТ 60.12.30-ТП-а, ПСТ60.12.30-ТП по шифру 1481, Вып. 1 наличием дополнительных закладных деталей МН 1, МН2, МН3.
2. Сварка по ГОСТ 14098-85, тип соединения К1, способ сварки Кт.

| | | | |
|---|---|---|---|
| Н.контр. | Бурдыкина | | 3.04.91 |
| Гл.констр. | Тимошенко | | 15.02.91 |
| Гл.спец. | Медолазов | | 15.02.91 |
| Зав.гр. | Бутенко | | 15.02.91 |
| Техник | Воронина | | 15.02.91 |
| Пров. | Бирюкова | | 15.02.91 |

813-2-64.91 КЖ.У. 160000

Панель (ПСТ60.12.30-ТП-а-А, ПСТ60.12.30-ТП-В)

| Стадия | Масса | Масштаб |
|---|---|---|
| РП | 2700 | 1:50 |
| Лист | Листов 1 | |

ГИПРОНИСЕЛЬПРОМ г. Орел

Привязан

Инв.№



Копировал Иноземцева Формат А3

Альбом 3

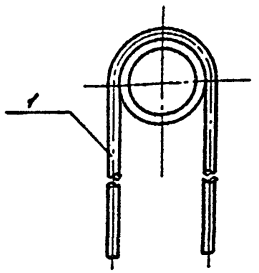


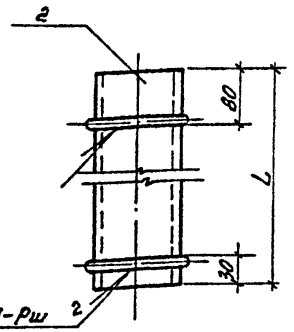


ГОСТ 14098-85-Н1-Рш

| Обозначение | Марка | L, мм | Масса, кг |
|---|---|---|---|
| КЖ.И.160100 | МН1 | 300 | 3,48 |
| -01 | МН2 | 300 | 2.07 |
| -02 | МН3 | 300 | 2,28 |
| -03 | МН4 | 250 | 2,25 |

| Формат | Зона | Поз. | Обозначение | Наименование | Кол. | Примечание |
|---|---|---|---|---|---|---|
| | | | | Детали | | |
| Б4 | | 1 | КЖ.И.160101 | ФБА-I ГОСТ 5781-82, L=900 | 2 | 0,2кг |
| | | | Перетянные данные | для исполнений | | |
| | | | | КЖ.И.160100 | | |
| | | | | Детали | | |
| Б4 | | 2 | КЖ.И.160102 | Труба 108×4 ГОСТ 8732-78 / Д ГОСТ 8731-87 L=300 | 1 | 3,08кг |
| | | | | КЖ.И.160100-01 | | |
| | | | | Детали | | |
| Б4 | | 2 | КЖ.И.160102-01 | Труба 60×5 ГОСТ 8732-78 / Д ГОСТ 8731-87 L=300 | 1 | 1.67кг |
| | | | | КЖ.И.160100-02 | | |
| | | | | Детали | | |
| Б4 | | 2 | КЖ.И.160102-02 | Труба 76×3.5 ГОСТ 8732-78 / Д ГОСТ 8731-87 L=300 | 1 | 1.88кг |
| | | | | КЖ.И.160100-03 | | |
| | | | | Детали | | |
| Б4 | | 2 | КЖ.И.160102-03 | Труба 89×3.5 ГОСТ 8732-78 / Д ГОСТ 8731-87 L=250 | 1 | 1.85кг |

Покрытие - Ц12.

| | | | |
|---|---|---|---|
| Н.контр. | Бурдыкина | | 15.02.91 |
| Гл.конст. | Тимошенко | | 15.02.91 |
| Гл.спец. | Медолазов | | 15.02.91 |
| Зав.гр. | Бутенко | | 15.02.91 |
| Инж. | Бирюкова | | 15.02.91 |
| Пров. | Жолудева | | 15.02.91 |

813-2-64.91 КЖ.И.160100

Изделие закладное (МН1... МН4)

| Стадия | Масса | Масштаб |
|---|---|---|
| РП | См. табл. | 1:5 |
| Лист | Листов 1 | |

ГИПРОНИСЕЛЬПРОМ г. Орел

Привязан

Инв. №



Копировал Иноземцева Формат А3

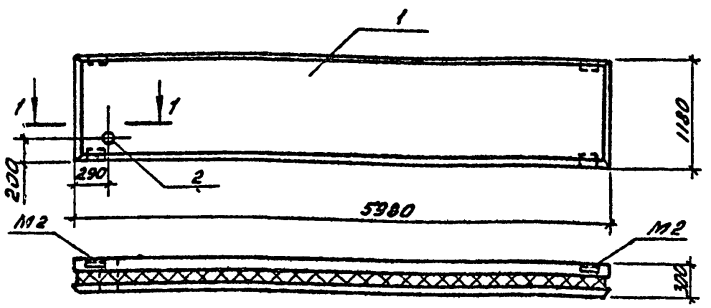


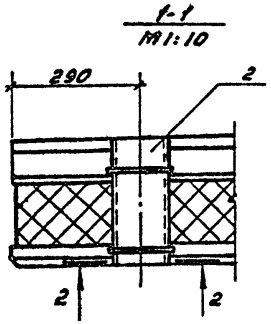


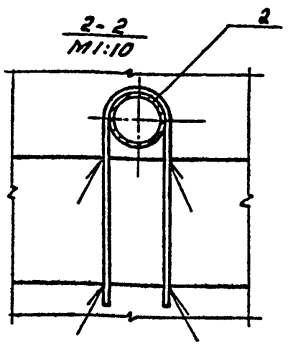


| Формат | Зона | Поз. | Обозначение | Наименование | Кол. | Примечание |
|---|---|---|---|---|---|---|
| | | | | | | |
| | | | | Документация | | |
| А3 | | | КЖ.И. ТТ | Технические требования | | |
| | | | | | | |
| | | | | Сборочные единицы | | |
| | | 1 | 1481.1-400-02 | Панель ПСТ60.12.30-ТП | 1 | |
| | | | | | | |
| А3 | | 2 | КЖ.И.180100-01 | Изделие закладное МН2 | 1 | |
| | | | | | | |

Ведомость расхода стали на дополнительные закладные детали, кг

| Марка элемента | Изделия закладные | | | | Всего |
|---|---|---|---|---|---|
| | Арматура класса | | Трубы | | |
| | А-I | | Д | | |
| | ГОСТ5781-82 | | ГОСТ8731-87 | | |
| | ф6 | Итого | Труба ф50×3 | Итого | |
| ПСТ60.12.30-ТП-Г | 0,4 | 0,4 | 1.67 | 1.67 | 2.07 |

1. Панель ПСТ60.12.30-ТП-Г отличается от панели ПСТ60.12.30-ТП по шифру 1481, вып.1 наличием дополнительной детали МН2 (поз. 2).
2. Сварка по ГОСТ 14098-85, тип соединения К1, способ сварки Кт.

| | | | |
|---|---|---|---|
| Н. контр. | Бурдыкина | | 15.02.91 |
| Гл. констр. | Тимошенко | | 15.02.91 |
| Гл. спец. | Морозова | | 15.02.91 |
| Зав. гр. | Бутенко | | 15.02.91 |
| Техник | Воронина | | 15.02.91 |
| Пров. | Жолудева | | 15.02.91 |

813-2-64.91 КЖ.И. 170000

Панель ПСТ60.12.30-ТП-Г

| Стадия | Масса | Масштаб |
|---|---|---|
| РП | 2700 | 1:50 |
| Лист | Листов 81 | |

ГИПРОНИСЕЛЬПРОМ г. Орел

Привязан

Инв. №

24895-03 23

Копировал Иноземцева Формат А3

Альбом 3

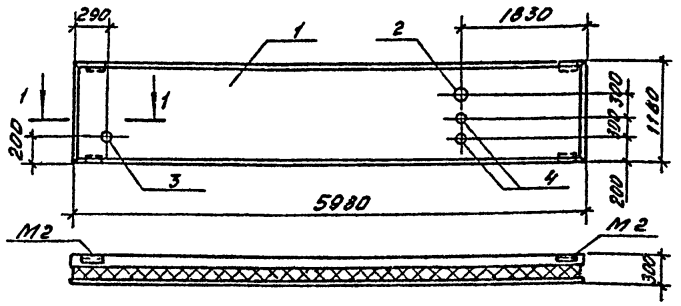


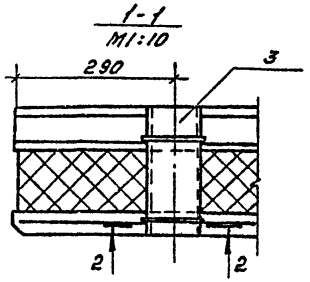


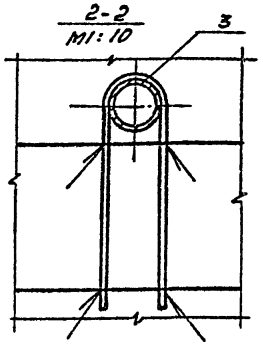


| Формат | Зона | Поз. | Обозначение | Наименование | Кол. на испол. — | Кол. на испол. 01 | | Примечание |
|---|---|---|---|---|---|---|---|---|
| | | | | Документация | | | | |
| А3 | | | КЖ.И.ТТ | Технические требования | | | | |
| | | | | | | | | |
| | | | | Сборочные единицы | | | | |
| | | | | Панели | | | | |
| | | 1 | 1.481.1-400-02 | ПСТ60.12.30-ТП-Б | 1 | — | | |
| | | 1 | 1.481.1-400-02 | ПСТ60.12.30-ТП | — | 1 | | |
| | | | | Изделия закладные | | | | |
| А3 | | 2 | КЖ.И.160100 | МН1 | 1 | 1 | | |
| А3 | | 3 | КЖ.И.160100-01 | МН2 | 1 | 1 | | |
| А3 | | 4 | КЖ.И.160100-02 | МН3 | 2 | 2 | | |

| Обозначение | Наименование |
|---|---|
| КЖ.И.180000 | ПСТ60.12.30-ТП-Б-А |
| -01 | ПСТ60.12.30-ТП-Д |

Ведомость расхода стали на дополнительные закладные детали, кг

| Марка элемента | Изделия закладные | | | | | | |
|---|---|---|---|---|---|---|---|
| | Арматура класса А-I ГОСТ 5781-82 | | Трубы Д ГОСТ 8731-87 | | | | Всего |
| | ф6 | Итого | Труба ф50×5 | Труба ф76×3.5 | Труба ф108×4 | Итого | |
| ПСТ60.12.30-ТП-Б-А | 1.6 | 1.6 | 1.67 | 3.76 | 3.08 | 8.51 | 10.11 |
| ПСТ60.12.30-ТП-Д | | | | | | | |

1. Панели ПСТ60.12.30-ТП-Б-А, ПСТ60.12.30-ТП-Д отличаются от панелей ПСТ60.12.30-ТП-Б, ПСТ60.12.30-ТП по шифру 1481. Выд.1 наличием дополнительных закладных деталей МН1, МН2, МН3.
2. Сварка по ГОСТ 14098-85, тип соединения К1, способ сварки Кт.

| | | | |
|---|---|---|---|
| Н.контр. | Бурдыкина | | 14.02.91 |
| Гл.констр. | Титошенко | | 14.02.91 |
| Гл.спец. | Мефодьев | | 15.02.91 |
| Зав.гр. | Бутенко | | 15.02.91 |
| Техник | Воронина | | 15.02.91 |
| Пров. | Бирюкова | | 14.02.91 |

Привязан

Инв.№

813-2-69.91 КЖ.И.180000

Панель (ПСТ60.12.30-ТП-Б-А, ПСТ60.12.30-ТП-Д)

| Стадия | Лист | Листов |
|---|---|---|
| РП | 2700 | 1:50 |
| | Лист 1 | Листов 1 |

ГИПРОНИСЕЛЬПРОМ г. Орел

24895-03 24

Копировал Иноземцева Формат А3

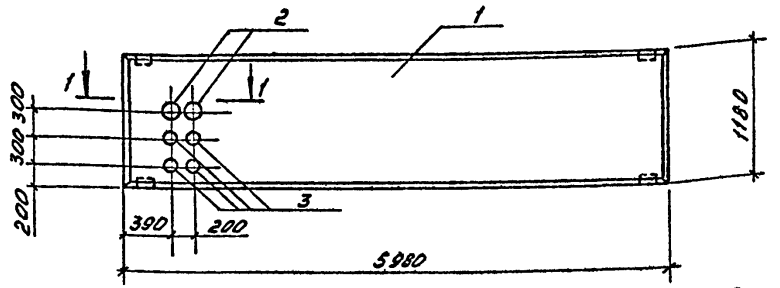


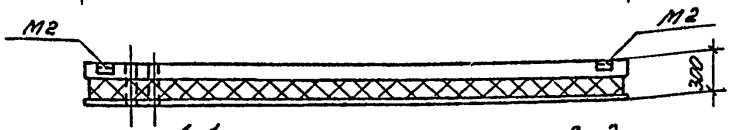


1-1
М1:10

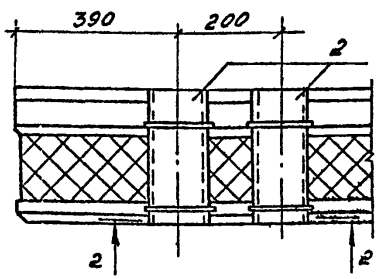


2-2
М1:10

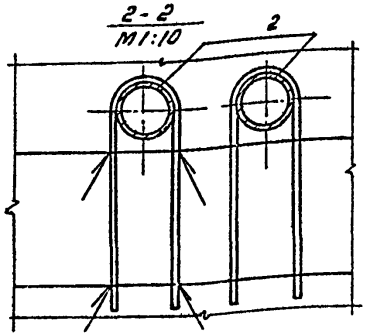


| Формат | Зона | Поз. | Обозначение | Наименование | Кол. | Примечание |
|---|---|---|---|---|---|---|
| | | | | Документация | | |
| А3 | | | КЖ.И.ТТ | Технические требования | | |
| | | | | | | |
| | | | | Сборочные единицы | | |
| | | 1 | 1481.1-400-02 | Панель ПСТ60.12.30-ТП | 1 | |
| | | | | Изделия закладные | | |
| А3 | | 2 | КЖ.И.160100 | МН 1 | 2 | |
| А3 | | 3 | КЖ.И.160100-02 | МН 3 | 4 | |
| | | | | | | |

Ведомость расхода стали на дополнительные закладные детали, кг

| Марка элемента | Изделия закладные | | | | | |
|---|---|---|---|---|---|---|
| | Арматура класса А-I ГОСТ 5781-82 | | Трубы Д ГОСТ 8731-87 | | | Всего |
| | ф6 | Итого | Труба ф76х3.5 | Труба ф108х4 | Итого | |
| ПСТ60.12.30-ТП-Е | 2,4 | 2,4 | 7,52 | 6,16 | 13,68 | 16,08 |

1. Панель ПСТ 60.12.30-ТП-Е отличается от панели ПСТ 60.12.30-ТП по шифру 1481, вып.1 наличием дополнительных закладных деталей МН1 (поз. 2) и МН3 (поз. 3).
2. Сварка по ГОСТ 14098-85, тип соединения К1, способ сварки Кт.

| | | | |
|---|---|---|---|
| Н.контр. | Бурдыкина | | 12.02.91 |
| Гл.конст. | Титошенко | | 5.02.91 |
| Гл.спец. | Мефодьев | | 15.02.91 |
| Зав.гр. | Бутенко | | 18.02.91 |
| Техник | Воронина | | 15.02.91 |
| Пров. | Бирюкова | | 5.02.91 |

813-2-64.91 КЖ.И.190000

Панель ПСТ60.12.30-ТП-Е

| Стадия | Масса | Масштаб |
|---|---|---|
| РП | 2700 | 1:50 |
| Лист | Листов 1 | |

ГИПРОНИСЕЛЬПРОМ г. Орел

Привязан

Инв. №

24895-03 25

Копировал Иноземцева

Формат А3

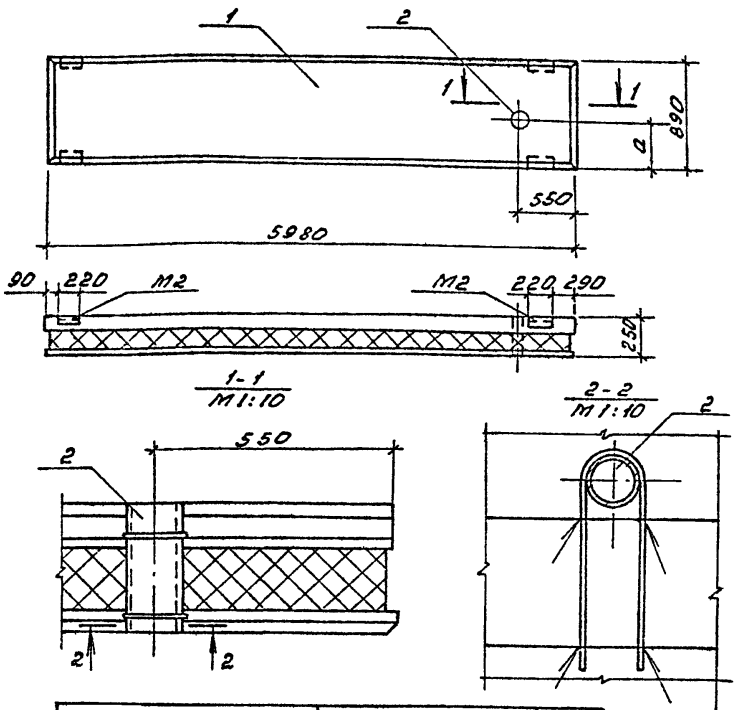


| Обозначение | Наименование | a, мм |
|---|---|---|
| КЖ.И.200000 | ПСТ60.9.25-ТП-А | 590 |
| -01 | ПСТ60.9.25-ТП-Б | 690 |

| Формат | Зона | Поз. | Обозначение | Наименование | Кол. на испол. — | Кол. на испол. 01 | Примечание |
|---|---|---|---|---|---|---|---|
| | | | | Документация | | | |
| А3 | | | КЖ.И.ТТ | Технические требования | | | |
| | | | | Сборочные единицы | | | |
| | | 1 | 1481.1-300 | Панель ПСТ60.9.25-ТП | 1 | 1 | |
| А3 | | 2 | КЖ.И.160100-03 | Изделие закладное МН4 | 1 | 1 | |

Ведомость расхода стали на дополнительные закладные детали, кг

| Марка элемента | Изделия закладные | | | | |
|---|---|---|---|---|---|
| | Арматура класса А-I ГОСТ 5781-82 | | Трубы Д ГОСТ 8731-87 | | Всего |
| | ф6 | Итого | труба ⌀89×3,5 | Итого | |
| ПСТ60.9.25-ТП-А | 0.4 | 0.4 | 1.85 | 1.85 | 2.25 |
| ПСТ60.9.25-ТП-Б | | | | | |

1. Панели ПСТ60.9.25-ТП-А, ПСТ60.9.25-ТП-Б отличаются от панели ПСТ60.9.25-ТП по шифру 1481, вып.1 привязкой закладных деталей М2 и наличием дополнительных закладных деталей МН4 (поз. 2).
2. Сварка по ГОСТ 14098-85, тип соединения К1, способ сварки Кт.

| | | | |
|---|---|---|---|
| Н.контр. | Бурдыкина | | 19.02.91 |
| Гл.конст. | Тимошенко | | 15.02.91 |
| Гл.спец. | Медолазов | | 15.02.91 |
| Зав.гр. | Бутенко | | 15.02.91 |
| Техник | Воронина | | 15.02.91 |
| Пров. | Бирюкова | | 15.02.91 |

813-2-64.91 КЖ.И.200000

Панель (ПСТ60.9.25-ТП-А, ПСТ60.9.25-ТП-Б).

| Стадия | Масса | Масштаб |
|---|---|---|
| РП | 1900 | 1:50 |
| Лист | Листов 1 | |

ГИПРОНИСЕЛЬПРОМ г. Орел

Привязан

Инв.№



Копировал Иноземцева Формат А3

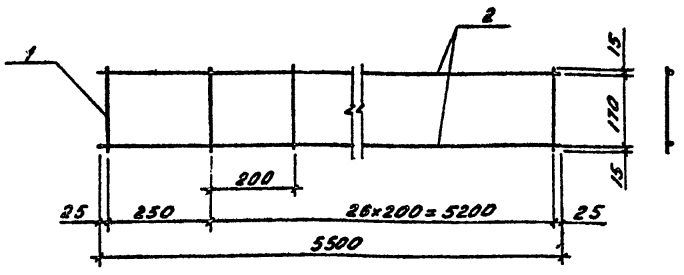


| Формат | Зона | Поз. | Обозначение | Наименование | Кол. | Примечание |
|---|---|---|---|---|---|---|
| | | | | Детали | | |
| 54 | | 1 | КЖ.И.210001 | ФВА-Ш ГОСТ 5781-82, | | |
| | | | | ℓ = 200 | 28 | 0,08кг |
| 54 | | 2 | КЖ.И.210002 | ф12 А-Ш ГОСТ 5781-82, | | |
| | | | | ℓ = 5500 | 2 | 4,88кг |

Сварка во всех точках пересечения по ГОСТ 14098-85, тип соединения К1, способ сварки Кт.

Привязан

Инв.№

| | | | |
|---|---|---|---|
| Н.контр. | Бурдыкина | | 19.02.91 |
| Гл.констр. | Тимошенко | | 15.02.91 |
| Гл.спец. | Медлазов | | 15.02.91 |
| Зав.гр. | Бутенко | | 15.02.91 |
| Техник | Деревнина | | 15.02.91 |
| Пров. | Жолудева | | 15.02.91 |

813-2-64.91 КЖ.И. 210000

Каркас КР1

| Стадия | Масса | Масштаб |
|---|---|---|
| РП | 12.0 | 1:10 |
| Лист | Листов 1 | |

ГИПРОНИСЕЛЬПРОМ г. Орел

Копировал Иноземцева Формат А4

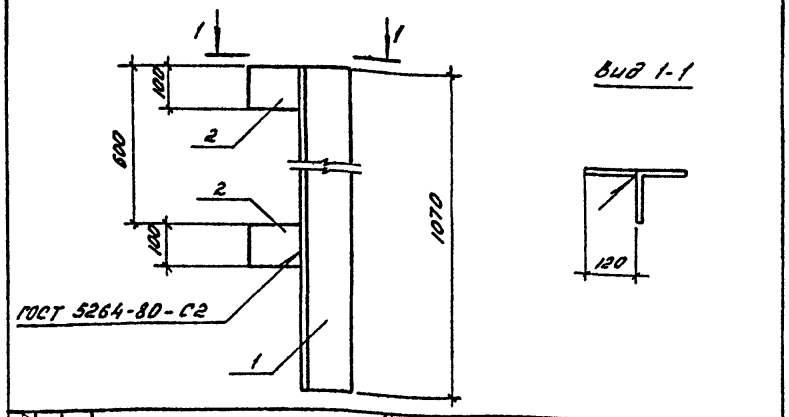


| Формат | Зона | Поз. | Обозначение | Наименование | Кол. | Примечание |
|---|---|---|---|---|---|---|
| | | | | | | |
| | | | | Детали | | |
| 54 | | 1 | КЖ.И.220001 | Уголок 125х125х9-В ГОСТ 8509-86 / Вст3пс6-1 ГУ 14-1-3023-80 | | |
| | | | | ℓ = 1070 | 1 | 18,51кг |
| 54 | | 2 | КЖ.И.220002 | Лист 6-ПН-НО-110.0 ГОСТ 19903-74 / Вст3пс6-1 ГУ 14-1-3023-80 | | |
| | | | | 100х120 | 2 | 0,94кг |

Покрытие - эмаль ХВ-113 (4 слоя) ГОСТ 18374-79 по грунту ГФ-021 (1 слой) ГОСТ 25129-82.

Привязан

Инв.№

Инв.№ подл. | Подпись и дата | Взам.инв.№

| | | | |
|---|---|---|---|
| Н.контр. | Бурдыкина | | 19.02.91 |
| Гл.констр. | Тимошенко | | 15.02.91 |
| Гл.спец. | Медлазов | | 15.02.91 |
| Зав.гр. | Бутенко | | 15.02.91 |
| Инж. | Бирюкова | | 15.02.91 |
| Пров. | Жолудева | | 15.02.91 |

813-2-64.91 КЖ.И. 220000

Изделие соединительное МС4

| Стадия | Масса | Масштаб |
|---|---|---|
| РП | 20,39 | 1:10 |
| Лист | Листов 1 | |

ГИПРОНИСЕЛЬПРОМ г. Орел



Копировал Иноземцева Формат А4

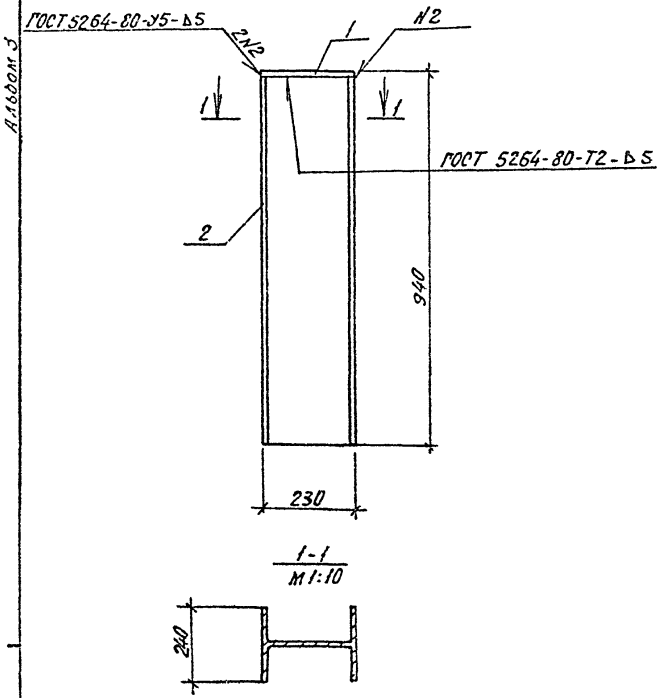


| Формат | Зона | Поз. | Обозначение | Наименование | Кол. | Примечание |
|---|---|---|---|---|---|---|
| | | | | Детали | | |
| 64 | | 1 | КЖ.И. 230001 | Лист Б-ПН-НО-10.0 ГОСТ 19903-74 / В ст3пс 6-1ТУ14-1-3023-80 | | |
| | | | | 200 × 240 | 1 | 3,77кг |
| 64 | | 2 | КЖ.И. 230002 | Двутавр 23К2 ГОСТ 26020-83 / В ст3пс 6 ГОСТ 27772-88 | | |
| | | | | ℓ = 930 | 1 | 55,93кг |

Покрытие - эмаль ХВ-113 (4 слоя) ГОСТ 18374-79
по грунту ГФ-021 (1 слой) ГОСТ 25129-82.

| | | | |
|---|---|---|---|
| Н.контр. | Бурдыкина | [подпись] | 20.05.91 |
| Гл.констр. | Титошенко | [подпись] | 15.02.91 |
| Гл.спец. | Медолазов | [подпись] | 15.02.91 |
| Зав.гр. | Бутенко | [подпись] | 15.02.91 |
| Техник | Воронина | [подпись] | 15.02.91 |
| Пров. | Жолудева | [подпись] | 15.02.91 |

Привязан

Инв. N

КЖ.И. 230000

Изделие соединительное МС1

| Стадия | Масса | Масштаб |
|---|---|---|
| РП | 59,70 | 1:10 |

Лист | Листов 1

ГИПРОНИСЕЛЬПРОМ г. Орел

24895-03 28

Копировал Кухтинова

Формат А3

Альбом 3

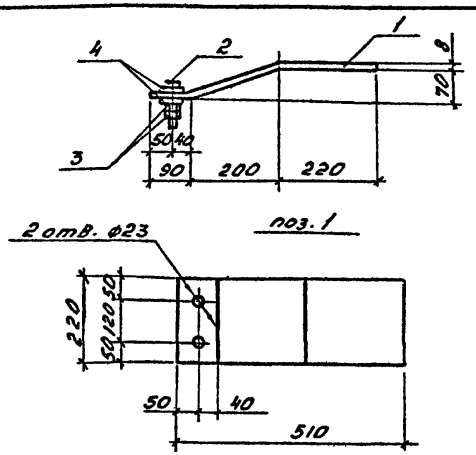


| Формат | Зона | Поз. | Обозначение | Наименование | Кол. | Примечание |
|---|---|---|---|---|---|---|
| | | | | Детали | | |
| Б4 | | 1 | КЖ.И. 240001 | Б-ПН-НО-8.0 ГОСТ 19903-74 / Лист Ст3кп3-1 ГОСТ 14637-89 | | |
| | | | | 220×520 | 1 | 7,98 кг |
| | | | | Стандартные изделия | | |
| | | 2 | | Болт М20-8g×80.58.016 ГОСТ 7798-70 | 2 | |
| | | 3 | | Гайка М20-7Н5.016 ГОСТ 5915-70 | 4 | |
| | | 4 | | Шайба М20.01.08 кп.016 ГОСТ 11371-78 | 4 | |

Покрытие Ц 12

Привязан

Инв. N

| | | | |
|---|---|---|---|
| Н. контр. | Бурдыкина | | 5.02.91 |
| Гл. констр. | Тимошенко | | 5.02.91 |
| Гл. спец. | Медлазов | | 5.02.91 |
| Зав. гр. | Бутенко | | 5.02.91 |
| Техник | Воронина | | 5.02.91 |
| Пров. | Жолудева | | 5.02.91 |

813-2-64.91 КЖ.И. 240000

Изделие соединительное МС2

| Стадия | Масса | Масштаб |
|---|---|---|
| РП | 7.18 | 1:10 |
| Лист | Листов 1 | |

ГИПРОНИСЕЛЬПРОМ г. Орел

Копировал Иноземцева Формат А4

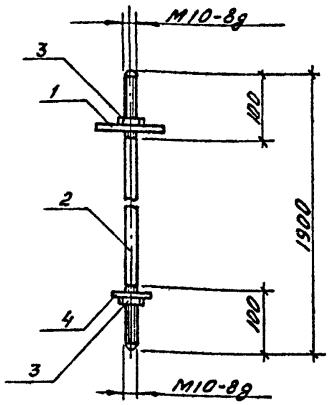


| Формат | Зона | Поз. | Обозначение | Наименование | Кол. | Примечание |
|---|---|---|---|---|---|---|
| | | | | Детали | | |
| Б4 | | 1 | КЖ.И. 250001 | Б-ПН-НО-8.0 ГОСТ 19903-74 / Лист Ст3кп3-1 ГОСТ 14637-89 | | |
| | | | | 150×150 | 1 | 1,41 кг |
| Б4 | | 2 | КЖ.И. 250002 | ф10А-I ГОСТ 5781-82, ℓ=1900 | 1 | 1,17 кг |
| | | | | Стандартные изделия | | |
| | | 3 | | Гайка М10-7Н5.016 ГОСТ 5915-70 | 2 | |
| | | 4 | | Шайба 10.01.08 кп016 ГОСТ 11371-78 | 1 | |

Покрытие - Ц 12

Привязан

Инв. N

Инв. N подл. | Подпись и дата | Взам. инв. N

| | | | |
|---|---|---|---|
| Н. контр. | Бурдыкина | | 5.02.91 |
| Гл. констр. | Тимошенко | | 5.02.91 |
| Гл. спец. | Медлазов | | 5.02.91 |
| Зав. гр. | Бутенко | | 5.02.91 |
| Техник | Воронина | | 5.02.91 |
| Пров. | Жолудева | | 5.02.91 |

813-2-64.91 КЖ.И. 250000

Изделие соединительное МС3

| Стадия | Масса | Масштаб |
|---|---|---|
| РП | 2.58 | 1:5 |
| Лист | Листов 1 | |

ГИПРОНИСЕЛЬПРОМ г. Орел



Копировал Иноземцева Формат А4

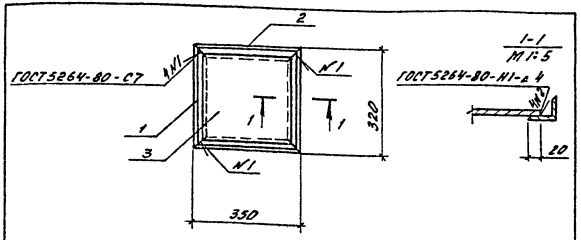


| Взам. | Зона | Поз. | Обозначение | Наименование | Кол. | Примечание |
|---|---|---|---|---|---|---|
| | | | | **Детали** | | |
| Б4 | | 1 | КЖ.И.260001 | Уголок 50×50×5-В ГОСТ 8509-86 / Ст3кп3-1 ГОСТ 535-88 | | |
| | | | | ℓ = 350 | 2 | 1,32 кг |
| Б4 | | 2 | КЖ.И.260002 | Уголок 50×50×5-В ГОСТ 8509-86 / Ст3кп3-1 ГОСТ 535-88 | | |
| | | | | ℓ = 320 | 2 | 1,21 кг |
| Б4 | | 3 | КЖ.И.260003 | Лист ПВ 406×290×260 ТУ 36.26.11-5-89 | 1 | 1,18 кг |

Окраска эмалью ПФ-133 (2 слоя) ГОСТ 926-82 по грунту ГФ-021 (1 слой) по ГОСТ 25129-82

Привязан

Инв.№

| | | | |
|---|---|---|---|
| Н.контр. | Бурдыкина | | 15.02.91 |
| Гл.конс. | Литошенко | | 15.02.91 |
| Гл.спец. | Медлазов | | 15.02.91 |
| Зав.гр. | Бутенко | | 15.02.91 |
| Инж. | Горячева | | 15.02.91 |
| Пров. | Бутенко | | 15.02.91 |

813-2-64.91 КЖ.И.260000

Щит Щ1

| Стадия | Масса | Масштаб |
|---|---|---|
| РП | 6,24 | 1:10 |
| Лист | Листов 1 | |

ГИПРОНИСЕЛЬПРОМ г. Орел

Копировал Иноземцева Формат А4

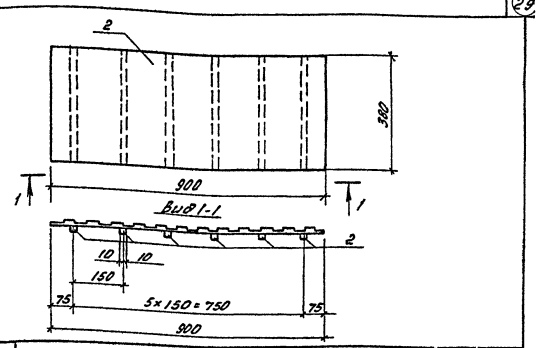


| Взам. | Зона | Поз. | Обозначение | Наименование | Кол. | Примечание |
|---|---|---|---|---|---|---|
| | | | | **Детали** | | |
| Б4 | | 1 | КЖ.И.270001 | Лист ромб. ПН-НО-8,0-380×800 | | |
| | | | | Ст3кп3-1 ГОСТ 8568-77 | 1 | 22,85 кг |
| Б4 | | 2 | КЖ.И.270002 | Квадрат 20 В ГОСТ 2591-88 / Ст3кп3-1 ГОСТ 535-88 | | |
| | | | | ℓ = 380 | 6 | 1,19 кг |

1. Окраска эмалью ПФ-133 (2 слоя) ГОСТ 926-82 по грунту ГФ-021 (1 слой), по ГОСТ 25129-82.
2. Сварка по ГОСТ 5264-80, тип соединения Н2, катет шва 6 мм.

Привязан

Инв.№

| | | | |
|---|---|---|---|
| Н.контр. | Бурдыкина | | 15.02.91 |
| Гл.конс. | Литошенко | | 15.02.91 |
| Гл.спец. | Медлазов | | 15.02.91 |
| Зав.гр. | Бутенко | | 15.02.91 |
| Инж. | Горячева | | 15.02.91 |
| Пров. | Бутенко | | 15.02.91 |

813-2-64.91 КЖ.И.270000

Щит Щ2

| Стадия | Масса | Масштаб |
|---|---|---|
| РП | 30,0 | 1:10 |
| Лист | Листов 1 | |

ГИПРОНИСЕЛЬПРОМ г. Орел

Инв.№ подл. | Подпись и дата | Взам.инв.№

gost.e-ecolog.ru



Копировал Иноземцева Формат А4