ТИПОВОЙ ПРОЕКТ

503-2-35.88

ГАРАЖ ДЛЯ ОПЕРАТИВНО-СЛУЖЕБНЫХ АВТОМОБИЛЕЙ И МОТОЦИКЛОВ ОРГАНОВ ВНУТРЕННИХ ДЕЛ, ВМЕСТИМОСТЬЮ 23 ЕДИНИЦЫ

Альбом II

ИНДУСТРИАЛЬНЫЕ СТРОИТЕЛЬНЫЕ КОНСТРУКЦИИ

				ПРИВЯЗАН	
				ИНВ №	

gost.e-ecolog.ru

ТИПОВОЙ ПРОЕКТ

503-2-35.88

ГАРАЖ ДЛЯ ОПЕРАТИВНО-СЛУЖЕБНЫХ АВТОМОБИЛЕЙ И МОТОЦИКЛОВ ОРГАНОВ ВНУТРЕННИХ ДЕЛ, ВМЕСТИМОСТЬЮ 23 ЕДИНИЦЫ.

Альбом II

ИНДУСТРИАЛЬНЫЕ СТРОИТЕЛЬНЫЕ КОНСТРУКЦИИ

Разработан Ростовским филиалом „Гипроавтотранс"

Главный инженер института — Левин Э.Я.
Главный инженер проекта — Молчанов А.В.

Рабочий проект утвержден Министерством Внутренних дел СССР протокол №101-88 от 11.11.88г. и введен в действие

Привязан

Инв. №

Альбом II

Содержание альбома

Обозначение	Наименование	Стр.	Примечание
	Содержание альбома	2	
	Технические требования по изготовлению изделий	3	
503-2-35.88 КЖИ-К1,К2.СБ	Колонны К1, К2	4	
503-2-35.88 КЖИ-К3,К4.СБ	Колонны К3, К4	5	
503-2-35.88 КЖИ-Б1.СБ	Балка Б1	6	
503-2-35.88 КЖИ-П1÷П4.СБ	Плиты покрытия П1÷П4	7	
503-2-35.88 КЖИ-П5÷П7.СБ	Плиты покрытия П5÷П7	8	
503-2-35.88 КЖИ-П1÷П7	Спецификация и ведомость расхода дополнительной стали на плиты П1÷П7	9	
503-2-35.88 КЖИ-П12.СБ	Плита П12	10	
503-2-35.88 КЖИ-ПС8,ПС9.СБ	Панели стен ПС8, ПС9	11	
503-2-35.88 КЖИ-ПС10,ПС11.СБ	Панели стен ПС10; ПС11	12	
503-2-35.88 КЖИ-ПС13,ПС20.СБ	Панели стен ПС13, ПС20	13	
503-2-35.88 КЖИ-ПС14,ПС15.СБ	Панели стен ПС14, ПС15	14	
503-2-35.88 КЖИ-ПС16,ПС17.СБ	Панели стен ПС16, ПС17	15	
503-2-35.88 КЖИ-СФ1	Стойка СФ1	16	
503-2-35.88 КЖИ-МС1	Изделие соединительное МС1	17	
503-2-35.88 КЖИ-МС2	Изделие соединительное МС2	17	
503-2-35.88 КЖИ-МС3	Изделие соединительное МС3	18	
503-2-35.88 КЖИ-С1	Сетка арматурная С1	18	
503-2-35.88 КЖИ-С2	Сетка арматурная С2	19	
503-2-35.88 КЖИ-С3	Сетка арматурная С3	19	
503-2-35.88 КЖИ-МН1	Изделие закладное МН1	20	
503-2-35.88 КЖИ-МН2	Изделие закладное МН2	20	
503-2-35.88 КЖИ-МН3	Изделие закладное МН3	21	
503-2-35.88 КЖИ-МН4	Изделие закладное МН4	21	
503-2-35.88 КЖИ-МН5	Изделие закладное МН5	22	
503-2-35.88 КЖИ-МН6	Изделие закладное МН6	22	

продолжение

Обозначение	Наименование	Стр.	Примечание
503-2-35.88 КЖИ-Ми1	Изделие соединительное Ми1	23	
503-2-35.88 КЖИ-Ми2	Изделие соединительное Ми2	23	
503-2-35.88 КЖИ-Ми3	Изделие соединительное Ми3	24	
503-2-35.88 КЖИ-ДК	Дверца поливочного крана ДК	24	
503-2-35.88 КЖИ-КР1	Каркас плоский КР1	25	
503-2-35.88 КЖИ-А1	Анкер А1	25	
503-2-35.88 КЖИ-А2	Анкер А2	26	
503-2-35.88 КЖИ-А3	Анкер А3	26	
503-2-35.88 КЖИ-А4	Анкер А4	27	
503-2-35.88 КЖИ-А5	Анкер А5	27	
503-2-35.88 КЖИ-Р1	Рамка Р1	28	
503-2-35.88 КЖИ-Р2	Рамка Р2	28	
503-2-35.88 КЖИ-Р3	Рамка Р3	29	
503-2-35.88 КЖИ-Р4	Рамка Р4	29	
503-2-35.88 КЖИ-Р5	Рамка Р5	30	
503-2-35.88 КЖИ-Р6	Рамка Р6	30	
503-2-35.88 КЖИ-Р7	Рамка Р7	31	
503-2-35.88 КЖИВР36х36т*	Ворота ВР 36×36т*	32	

Привязан

Инв.№

503-2-35.88 КЖИ

Гараж для оперативно-служебных автомобилей и мотоциклов ОВД вместимостью 23 единицы

Здание гаража с эстакадой

Стадия	Лист	Листов
РП	1	

ГИП	Молчанов	
Н.контр.	Сахновская	
Рук.бр.2	Шульгин	
Гл.констр.	Рубан	
Гл.спец.	Воинов	
Рук.гр.	Лавренко	
Ст.инж.	Морова	

Содержание альбома

Минавтотранс РСФСР ГИПРОАВТОТРАНС Ростовский филиал

Копировал

Формат А3

АЛЬБОМ II

Все изделия должны отвечать требованиям и рекомендациям соответствующих серий.

В маркировке сборных железобетонных изделий в числителе дана рабочая марка изделия по соответствующей серии, в знаменателе - условная марка, принятая по схемам расположения элементов сборных конструкций.

Арматурные и закладные изделия должны отвечать требованиям ГОСТ 10922-75 „Арматурные изделия и закладные детали сварные для железобетонных конструкций. Технические требования и методы испытаний."

Плоские каркасы и сетки следует изготовить при помощи контактной точечной сварки по ГОСТ 14098-85. Сварку каркасов и сеток производить во всех точках пересечения стержней.

Размеры сеток и каркасов даны по осям и торцам стержней.

Закладные и соединительные изделия изготовить в соответствии с ГОСТ 14098-85 „Соединения сварные арматуры железобетонных изделий и конструкций. Контактная и ванная сварка. Основные типы и конструктивные элементы" и с „Инструкцией по сварке соединений арматуры и закладных деталей железобетонных конструкций" СН 393-78.

Для сварки применять электроды типа Э42А-Ф и Э46-Т.

Все закладные изделия стеновых панелей, закладные изделия колонн для крепления стеновых панелей, стойки и насадки фахверка защитить цинковым покрытием толщиной 120÷180 мкм. Анкера перечисленных закладных изделий защищаются цинковым покрытием на участке длиной 50 мм от наружной поверхности закладного изделия.

Необетонируемые поверхности остальных закладных изделий и соединительные элементы защитить лакокрасочным покрытием группы I по СНиП 2.03.11-85 „Защита строительных конструкций от коррозии".

Инв.№ подл. | Подпись и дата | Взам. инв.№

ГИП	Толуанов		ТП 503-2-35.88 КЖИ		
Н. контр.	Соловская				
Рук. бр.2	Шульгин		Технические требования по изготовлению изделий	Стадия	Лист	Листов
Гл. констр.	Рубан			РП		1
Гл. спец.	Воинов			Минавтотранс РСФСР ГИПРОАВТОТРАНС Ростовский филиал		
Рук. гр.	Лаберенз					
Ст. инж.	Морова					

АЛЬБОМ II

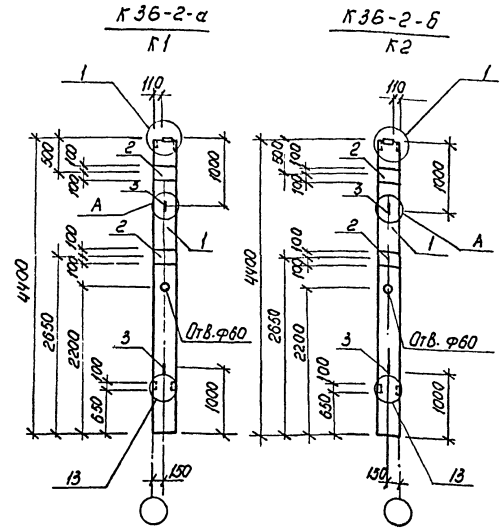

Спецификация колонн К1, К2

Формат	Зона	Поз.	Обозначение	Наименование	Кол-на испол. К1	Кол-на испол. К2		Примечание
				Документация				
				Колонна				
А3		1	1.423-3, Вып.1	К36-2	X	X		
			ТП 503-2-35.88 КЖИ-К1, К2 СБ	Ведомость расхода дополнительной стали	X	X		
				Дополнительные сборочные единицы				
				Изделия закладные				
А4		2	1.423-3, Вып. 2	М1-12	2	2		
А4		3	1.423-3, Вып.2	М10-150	2	2		

Узлы замаркированы по серии 1.423-3, Вып.1.

Ведомость расхода дополнительной стали на элемент, кг

Марка элемента	Изделия закладные: Арматура класса AI ГОСТ 5781-82* Ф10		Итого	Арматура класса A-III ГОСТ 5781-82* Ф12		Итого	Прокат марки ВСт3кп2 ГОСТ 19903-74* -10×200		Итого	Всего	Общий расход
К1	0.86		0.86	2.8		2.8	9,2		9,2	12.86	12.86
К2	0.86		0.86	2.8		2.8	9,2		9,2	12.86	12.86

ГИП	Молчанов		ТП 503-2-35.88 КЖИ-К1, К2. СБ
Н. контр.	Сахновская		
Рук. Бр-а	Шульгин		колонны К1, К2
Гл. констр.	Рубан		
Гл. спец.	Воинов		
Рук. гр.	Лавренко		
Ст. инж.	Морова		

Стадия	Масса	Масштаб
РП	1000	1:50
Лист	Листов 1	

Минавтотранс РСФСР ГИПРОАВТОТРАНС Ростовский филиал

Инв. № подл. | Подпись и дата | Взам. инв. №

Копировал

Формат А3

АЛЬБОМ III

К36-2-6

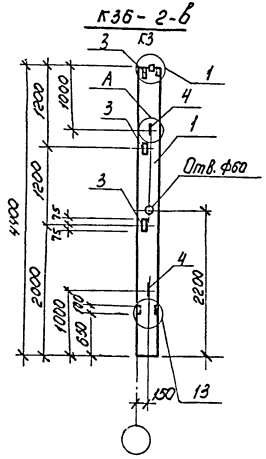

1КФ 43-1-а
К4

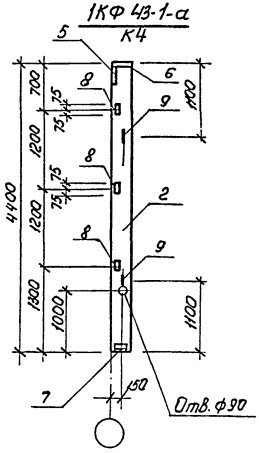

Спецификация колонн К3, К4

Формат	Зона	Поз.	Обозначение	Наименование	Кол. на испол. К3	Кол. на испол. К4		Примечание
				Документация				
				Колонны				
А3		1	1.423-3, вып.1	К36-2	X			
А3		2	1.427.1-3, вып.1	1КФ 43-1		X		
			КЖИ-К3,К4.СБ	Ведомость расхода дополнительной стали	X	X		
				Дополнительные сборочные единицы				
				Изделия закладные				
А4		3	1.423-3, вып.2	М1-13	3	–		
А4		4	1.423-3, вып.2	М10-150	2	–		
А4		5	1.427.1-3, вып.2	МН1	–	1		
А4		6	1.427.1-3, вып.2	МН2	–	1		
А4		7	1.427.1-3, вып.2	МН7	–	1		
А4		8	1.427.1-3, вып.2	МН28	–	3		
А4		9	1.427.1-3, вып.2	МН32	–	2		

Узлы замаркированы по серии 1.423-3, вып.1

Ведомость расхода дополнительной стали на элемент, кг

Марка элемента	Изделия закладные. Арматура класса AI ГОСТ 5781-82* Ф10		Итого	AIII ГОСТ 5781-82* Ф10	Ф12	Ф14	Итого	BrI ТУ-14-4-859-75 Ф4		Итого
К3	0,86		0,86	—	0,72	—	0,72	—		—
К4	1,2		1,2	2,4	0,6	2,08	5,08	0,8		0,8

Изделия закладные. Прокат марки ВСт3кп2 ГОСТ 82-70* 3в300-10-300			Итого	ГОСТ 8509-86 63х5	L90х6		Итого	Всего	Общий расход
—	—		—	4,32	—		4,32	5,9	5,9
5,7	4,7		10,4	4,2	4,2		8,4	25,9	25,9

ГИП	Молчанов		
Н. контр.	Салновская		
Рук. бр.2	Шульгин		
Гл. конст.	Рыбин		
Гл. спец.	Брунов		
Рук. гр.	Лавренко		
Ст. инж.	Морова		

503-2-35.88 КЖИ-К3, К4. СБ

Колонны К3, К4

Стадия	Масса	Масштаб
РП	1000	1:50
Лист	Листов 1	

Минавтотранс РСФСР ГИПРОАВТОТРАНС Ростовский филиал

Копировал Мкр- формат А3

АЛЬБОМ II

1БСП12-2ВрII-а; 1БСП12-3ВрII-а; 1БСП12-4ВрII-а

Б1

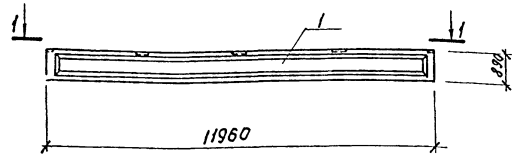

1-1

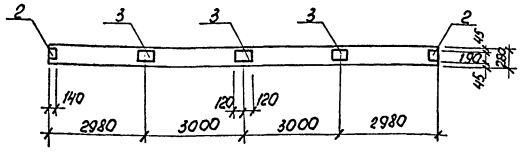

Спецификация балки Б1

Формат	Зона	Поз.	Обозначение	Наименование	Кол. на исполн. Б1			Примечание
				Документация				
				Балка				
А3		1	1.462.1-1/81, вып.1	1БСП12-2ВрII	X			
А3		1	1.462.1-1/81, вып.1	1БСП12-3ВрII	X			
А3		1	1.462.1-1/81, вып.1	1БСП12-4ВрII	X			
А3			КЖИ-Б1.СБ	Ведомость расхода				
				Дополнительной стали	X			
				Дополнительные				
				Сборочные единицы				
				Изделия закладные				
А4		2	1.400-6/76	М4-1	2			
А4		3	1.400-6/76	М4-3	3			

Ведомость расхода дополнительной стали на элемент, кг

Марка элемента	Изделия закладные								Всего	Общий расход
	Арматура класса А III				Прокат марки В Ст3 кп2					
	ГОСТ 5781-82*				ГОСТ 103-76*					
	Ф8			Итого	-6×140	-6×190		Итого		
Б1	0.8			0.8	2,6	6,6		9,2	10,0	10,0

ГИП	Молчанов	
Н. контр.	Сахновская	
Рук. Бр.2	Шульгин	
Гл. констр.	Рубан	
Гл. спец.	Ваинов	
Рук. гр.	Лавренко	
Ст. инж.	Морова	

503-2-35.88 КЖИ-Б1.СБ

Балка Б1

Стадия	Масса	Масштаб
РП	4500	1:50

Лист | Листов 1

Минавтотранс РСФСР
ГИПРОАВТОТРАНС
Ростовский филиал

Инв. № подл. | Подпись и дата | Взам. инв. №

Копировал Мыр

формат А3

АЛЬБОМ II

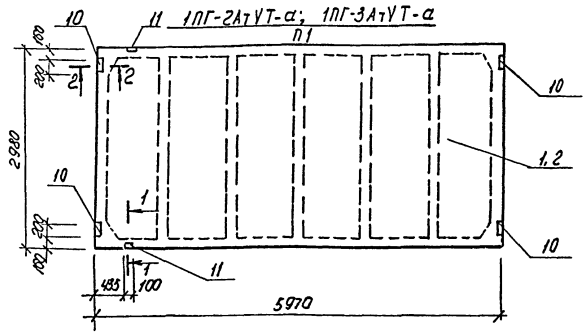

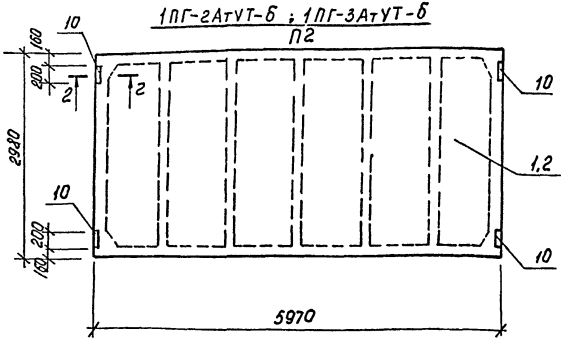

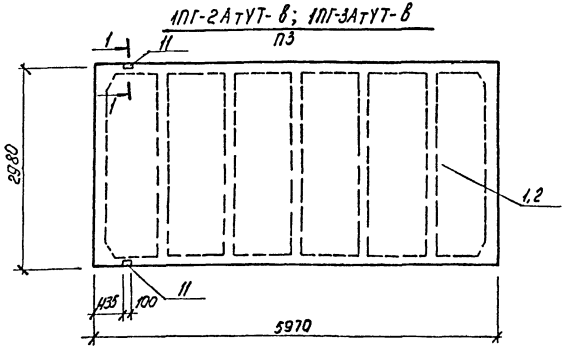

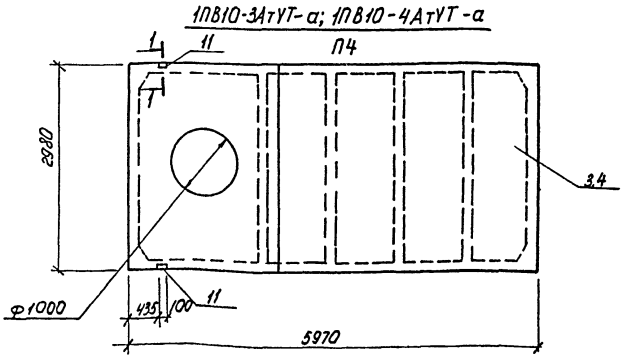

1. В маркировке плит в числителе дана марка плиты по ГОСТ без дополнительных индексов принятых по серии 1.465.1-10/82 вып.1. В знаменателе - условная марка, принятая на схеме расположения элементов
2. Сечения 1-1, 2-2 см. КЖИ-ПС5, ПС7. СБ

ГИП	Молчанов	
Н. контр.	Сотновский	
Рук. бр-2	Шульгин	
Гл. констр.	Рубан	
Гл. спец.	Воинов	
Рук. гр.	Лаврента	
Ст. инж.	Марова	

503-2-35.88 КЖИ-П1÷П4. СБ

Плиты покрытия П1÷П4

Стадия	Масса	Масштаб
РП	2650 3600	1:50
Лист	Листов 1	

Минавтотранс РСФСР ГИПРОАВТОТРАНС Ростовский филиал

Инв.№ подл. | Подпись и дата | Взам. инв.№

Копировал

Формат А3

АЛЬБОМ II

1ПВ7-2АтУТ-а; 1ПВ7-3АтУТ-а; 1ПВ7-4АтУТ-а

П5

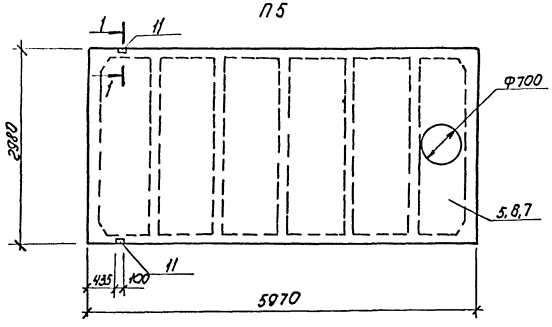

1ПВ4-2АтУТ-а; 1ПВ4-3АтУТ-а

П6

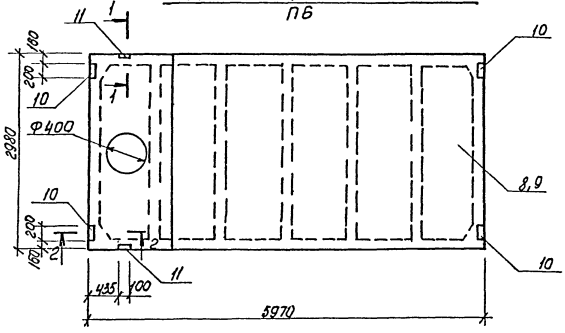

1ПВ10-3АтУТ-б; 1ПВ10-4АтУТ-б

П7

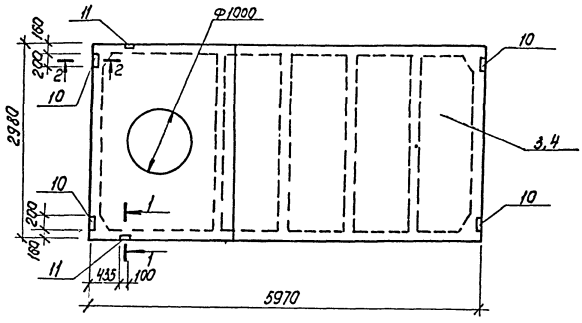

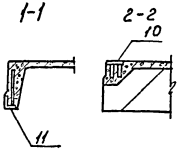

В маркировке плит в числителе дана марка плиты по ГОСТ без дополнительных индексов, принятых по серии 1.465.1-10/82 вып.1. В знаменателе - условная марка, принятая на схеме расположения элементов

ГНП	Молчанов			ТП 503-2-35.88 КЖИ-П5÷П7. сб			
Н. контр.	Сахновская			Плиты покрытия П5÷П7	Стадия	Масса	Масштаб
Рук. бр-2	Шульгин				РП	3200 3300 3600	1:50
Гл. констр.	Рубан				Лист	Листов 1	
Гл. спец.	Воинов				Минавтотранс РСФСР ГИПРОАВТОТРАНС Ростовский филиал		
Рук. гр.	Лавренко						
Ст. инж.	Морова						

Инв. № подл. | Подпись и дата | Взам. инв. №

Формат А3

АЛЬБОМ III

Спецификация плит П1÷П7

Формат	Зона	Поз.	Обозначение	Наименование	Кол. на исполнение П1	П2	П3	П4	П5	П6	П7	Примечание
				Документация								
				Плиты								
А4		1	ГОСТ 22701.1-77*	ПГ-2АтVT	X	X	X					
А4		2	ГОСТ 22701.1-77*	ПГ-3АтVT	X	X	X					
А4		3	ГОСТ 22701.2-77*	ПВ10-3АтVT				X			X	
А4		4	ГОСТ 22701.2-77*	ПВ10-4АтVT				X			X	
А4		5	ГОСТ 22701.2-77*	ПВ7-2АтVT					X			
А4		6	ГОСТ 22701.2-77*	ПВ7-3АтVT					X			
А4		7	ГОСТ 22701.2-77*	ПВ7-4АтVT					X			
А4		8	ГОСТ 22701.2-77*	ПВ4-2АтVT						X		
А4		9	ГОСТ 22701.2-77*	ПВ4-3АтVT						X		
				КЖИ-П1÷П7 Ведомость расхода								
				дополнительной стали	X	X	X	X	X	X	X	
				Дополнительные								
				сборочные единицы								
				Изделия закладные								
А1		10	ГОСТ 22701.5-77*	М8	4	4	—	—	—	4	4	
А4		11	ГОСТ 22701.5-77*	М9	2	—	2	2	2	2	2	

Ведомость расхода дополнительной стали на элемент, кг

Марка элемента	Изделия закладные: Арматура класса A III ГОСТ 5781-82* ⌀10	⌀14	Итого	Прокат марки Вст3кп2 ГОСТ 103-76* -8×100	Итого	ГОСТ 8509-86 L 70×8	Итого	Всего	Общий расход
П1, П6, П7	2,2	0,2	2,4	5,2	5,2	1,7	1,7	9,3	9,3
П2	1,6	—	1,6	5,2	5,2	—	—	5,2	6,8
П3, П4, П5	0,6	0,2	0,8	—	—	1,7	1,7	2,5	2,5

ГИП	Молчанов	
Н.контр	Сахновская	
Рук бр 2	Шульейн	
Гл констр	Рубан	
Гл спец	Воинов	
Рук гр	Лавренко	
Ст инж	Морова	

ТП 503-2-35.88 КЖИ-П1÷П7

Спецификация и ведомость расхода дополнительной стали на плиты П1÷П7

Стадия	Лист	Листов
РП		1

Минавтотранс РСФСР ГИПРОАВТОТРАНС Ростовский филиал

Инв. № подл. | Подпись и дата | Взам. инв. №

Копировал

Формат А3

АЛЬБОМ III

П269-5-а
П12

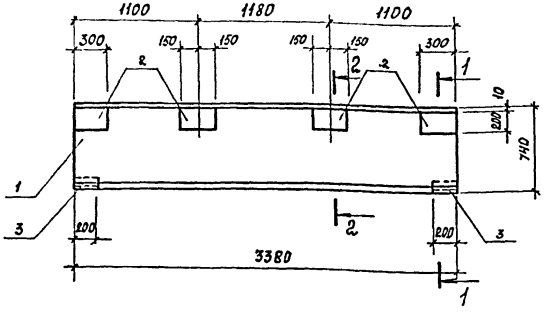

1-1

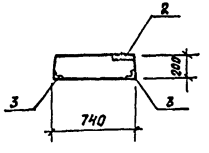

2-2

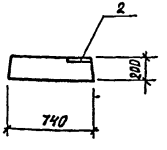

Спецификация плиты П12

Формат	Зона	Поз.	Обозначение	Наименование	Кол.	Примечание
				Документация		
				Плита		
А4		1	3.006.1-2/82, вып.1-2	П269-5		
А3			тп 503-2-35.88-КЖИ-П12.СБ	Ведомость расхода		
				дополнительной стали		
				Дополнительные		
				сборочные единицы		
				Изделия закладные		
А4		2	3.400-6/76	Ми1-29	4	
А4		3	3.400-6/76	Ми4-27	4	

Ведомость расхода дополнительной стали на элемент, кг

Марка элемента	Изделия закладные										Общий расход
	Арматура класса А-III ГОСТ 5781-82*				Прокат марки ВСт3кп2 ГОСТ 103-76*			Прокат марки ВСт3кп2 ГОСТ 8509-86			Всего	
	⌀8	⌀10		Итого	-8×200		Итого	L63×6		Итого		
П12	1,60	2,80		4,40	14,20		14,20	4,40		4,40	23,00	23,00

ГИП	Молчанов	
Н.контр.	Сахновская	
Рук.бр.2	Шульгин	
Гл.констр.	Рубан	
Гл.спец.	Воинов	
Рук. гр.	Лабренко	
Ст.инж.	Кутнякова	

ТП 503-2-35.88 КЖИ-П12.СБ

Плита П12

Стадия	Масса	Масштаб
РП	1250	б/м
Лист	Листов 1	

Минавтотранс РСФСР
ГИПРОАВТОТРАНС
Ростовский филиал

Инв.№подл. | Подпись и дата | Взам.инв.№

Копировал

Формат А3

АЛЬБОМ II

ПС62,5.18.2,0-1.Л-2-а; ПС63.18.2,5-2.Л-2-а; ПС63,5,18,3,0-2.Л-2-а
ПС8

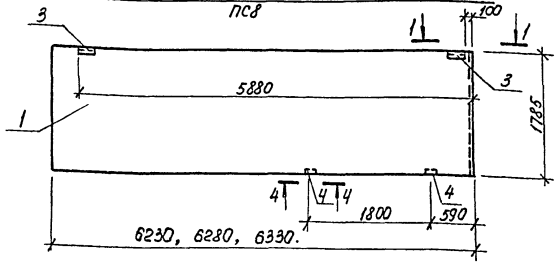

ПС62,5.12.2,0-2.Л-2-а; ПС63.12.2,5-3.Л-2-а; ПС63,5.12.3,0-3.Л-2-а
ПС9

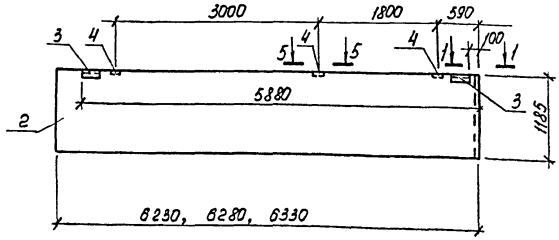

Спецификация панелей стен ПС8, ПС9

Формат	Зона	Поз.	Обозначение	Наименование	Кол. на исполн. ПС8	ПС9		Примечание
				Документация				
				Панели стен				
А3		1	1.030.1-1, Вып.1-1, ч.I	ПС62,5.18.2,0-1.Л-2	X			
А3		1	1.030.1-1, Вып.1-1, ч.I	ПС63.18.2,5-2.Л-2	X			
А3		1	1.030.1-1, Вып.1-1, ч.I	ПС63,5.18.3,0-2.Л-2	X			
А3		2	1.030.1-1, Вып.1-1, ч.I	ПС62,5.12.2,0-2.Л-2		X		
А3		2	1.030.1-1, Вып.1-1, ч.I	ПС63.12.2,5-3.Л-2		X		
А3		2	1.030.1-1, Вып.1-1, ч.I	ПС63,5.12.3,0-3.Л-2		X		
А3			КЖИ-ПС8, ПС9, СБ	Ведомость расхода				
				дополнительной стали	X	X		
				Дополнительные				
				Сборочные единицы				
				Изделия закладные				
А4		3	1.030.1-1, Вып.1-3	М2	2	2		
А4		4	1.030.1-1, Вып.1-3	М9	2	3		

1-1

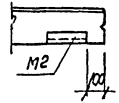

1. Сечение 4-4 см. КЖИ-ПС14, ПС15. СБ
2. Сечение 5-5 см. КЖИ-ПС16, ПС17, СБ

Ведомость расхода дополнительной стали на элемент, кг

Марка элемента	Изделия закладные: Арматура класса А III ГОСТ 5781-82* ф10		Итого	Прокат марки ВСт3пс ГОСТ 19903-74* -6×60	-8×100	Итого	ВСт3кп2 ГОСТ 8509-86 L83×6		Итого	Всего	Общий расход
ПС8	1,16		1.16	1.12	2,0	3.12	2,74		2,74	7.02	7.02
ПС9	1.54		1.54	1.12	3,0	4.12	2,74		2,74	8,4	8,4

ГИП	Молчанов	
Н.контр.	Сахновская	
Рук.Бр.2	Шульгин	
Гл.констр.	Рубан	
Гл.спец.	Воинов	
Рук.гр.	Лавренко	
Ст.инж.	Морова	

503-2-35.88 КЖИ-ПС8,ПС9. СБ

Панели стен ПС8, ПС9

Стадия	Масса	Масштаб
РП	–	1:50

Лист | Листов 1

Минавтотранс РСФСР
ГИПРОАВТОТРАНС
Ростовский филиал

Инв. № подл. | Подпись и дата | Взам. инв. №

Копировал Мкф. формат А3

ПС60.18.2.0-1.л-а; ПС60.18.2.5-2.л-а; ПС60.18.3.0-2.л-а

ПС10

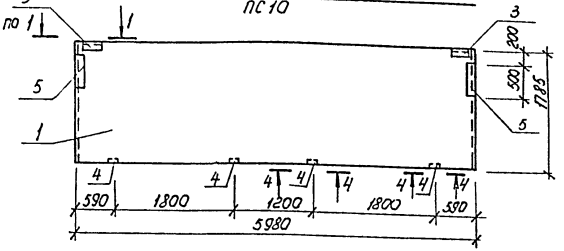

ПС60.12.2.0-2.л-а; ПС60.12.2.5-3.л-а; ПС60.12.3.0-3.л-а

ПС11

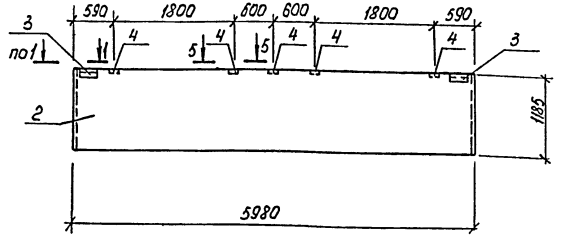

Спецификация панелей стен ПС10, ПС11

Формат	Зона	Поз.	Обозначение	Наименование	Кол. на испол. ПС10	Кол. на испол. ПС11		Примечания
				Документация				
				Панели стен				
А3		1	1.030.1-1, Вып. 1-1. ч.I	ПС60.18.2.0-1.л	X			
А3		1	1.030.1-1, Вып. 1-1. ч.I	ПС60.18.2.5-2.л	X			
А3		1	1.030.1-1, Вып. 1-1, ч.I	ПС60.18.3.0-2.л	X			
А3		2	1.030.1-1, Вып. 1-1, ч.I	ПС60.12.2.0-2.л		X		
А3		2	1.030.1-1, Вып.1-1, ч.I	ПС60.12.2.5-3.л		X		
А3		2	1.030.1-1, Вып. 1-1. ч.I	ПС60.12.3.0-3.л		X		
А3			КЖИ-ПС10,ПС11.СБ	Ведомость расхода				
				дополнительной стали	X	X		
				Дополнительные				
				сборочные единицы				
				Изделия закладные				
А4		3	1.030.1-1, Вып.1-3	М2	2	2		
А4		4	1.030.1-1, Вып.1-3	М9	4	5		
А4		5	1.030.1-1, Вып. 1-3	М14	2	—		

1. Сечение 1-1 см. - КЖИ-ПС8, ПС9. СБ
2. Сечение 4-4 см - КЖИ-ПС14, ПС15. СБ
3. Сечение 5-5 см - КЖИ-ПС16, ПС17. СБ

Ведомость расхода дополнительной стали на элемент, кг

Марка элемента	Изделия закладные									Всего	Общий расход
	Арматура класса AIII ГОСТ 5781-82*			Прокат марки ВСт3пс ГОСТ 19903-74*			Прокат марки ВСт3кп2 ГОСТ 8509-86				
	Ф10		Итого	-6×60	-8×100	Итого	L 63×6		Итого		
ПС10	2,64		2,64	2,48	10,28	12,76	2,74		2,74	18,14	18,14
ПС11	2,3		2,3	1,12	5,0	6,12	2,74		2,74	11,16	11,16

ГИП	Молканов	
Н. контр.	Сахновская	
Рук. бр.	Шульган	
Гл. констр.	Рубан	
Гл. спец.	Воинов	
Рук. гр.	Лавренко	
Ст. инж.	Морова	

503-2-35.88 КЖИ-ПС10, ПС11. СБ

Панели стен ПС10, ПС11

Стадия	Масса	Масштаб
РП	—	1:50
Лист	Листов 1	

Минавтотранс РСФСР ГИПРОАВТОТРАНС Ростовский филиал

Инв. № подл. | Подпись и дата | Взам. инв. №

Копировал № 1 формат А3

АЛЬБОМ II

ПС62,5.18.2,0-1.Л-1-а; ПС63,18,2,5-2.Л-1-а; ПС63,5.18.3,0-2.Л-1-а

ПС13

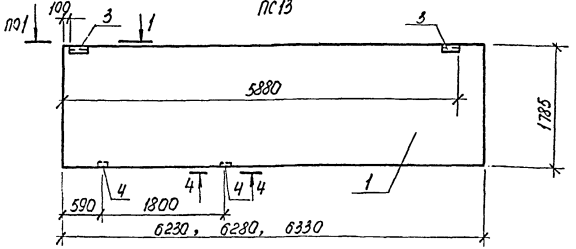

2ПС8,12,2,0-Л-а; 2ПС9.12.2,5-Л-а; 2ПС9,3.12.3,0-Л-а

ПС20

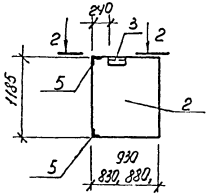

2-2

Для б=200

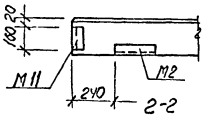

2-2

Для б=250, б=300

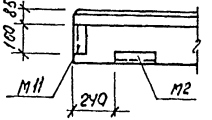

Спецификация панелей стен ПС13, ПС20

Формат	Зона	Поз.	Обозначение	Наименование	Кол. на исполн. ПС13	Кол. на исполн. ПС20		Примечание
				Документация				
				Панели стен				
А3		1	1.030.1-1, Вып. 1-1, ч. I	ПС62,5.18.2,0-1.Л-1	X			
А3		1	1.030.1-1, Вып. 1-1, ч. I	ПС63.18.2,5-2.Л-1	X			
А3		1	1.030.1-1, Вып. 1-1, ч. I	ПС63,5.18.3,0-2.Л-1	X			
А3		2	1.030.1-1, Вып. 1-1, ч. II	2ПС8.12.2,0-Л		X		
А3		2	1.030.1-1, Вып. 1-1, ч. II	2ПС9.12.2,5-Л		X		
А3		2	1.030.1-1, Вып. 1-1, ч. II	2ПС9,3.12.3,0-Л		X		
А3			КЖИ-ПС13,ПС20.СБ	Ведомость расхода				
				дополнительной стали	X	X		
				Дополнительные				
				сборочные единицы				
				Изделия закладные				
А4		3	1.030.1-1, Вып. 1-3	М2	2	1		
А4		4	1.030.1-1, Вып. 1-3	М9	2	—		
А4		5	1.030.1-1, Вып. 1-3	М11	—	2		

1. Сечение 1-1 см. КЖИ-ПС8, ПС9. СБ
2. Сечение 4-4 см КЖИ-ПС14, ПС15. СБ

Ведомость расхода дополнительной стали на элемент, кг

Марка элемента	Изделия закладные: Арматура класса А III ГОСТ 5781-82* ф10		Итого	Прокат марки: В Ст3 пс ГОСТ 19903-74* -6×60	-8×100	Итого	В Ст3 кп2 ГОСТ 8509-86 L63×6		Итого	Всего	Общий расход
ПС13	1.16		1.16	1.12	2.0	3.12	2.74		2.74	7.02	7.02
ПС20	1.08		1.08	0.56	—	0.56	3.21		3,21	4.85	4.85

ГИП	Молчанов	
Н.контр.	Сахновская	
Рук.бр.2	Шульгин	
Гл.контр.	Рубан	
Гл.спец.	Воинов	
Рук.гр.	Лавренко	
Ст.инж.	Морова	

503-2-35.88 КЖИ-ПС13,ПС20сб

Панели стен ПС13, ПС20

Стадия	Масса	Масштаб
РП	—	1:50

Лист | Листов 1

Минавтотранс РСФСР
ГИПРОАВТОТРАНС
Ростовский филиал

Инв. № подл. | Подпись и дата | Взам. инв. №

Копировал Мнф. Формат А3

АЛЬБОМ II

ПС30.12.2,0-6.л-а; ПС30.12.2,5-6.л-а; ПС30.12.3,0-6.л-а

ПС14

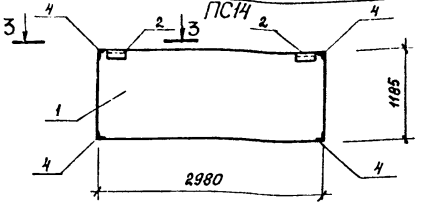

ПС30.12.2,0-6.л-б; ПС30.12.2,5-6.л-б; ПС30.12.3,0-6.л-б

ПС15

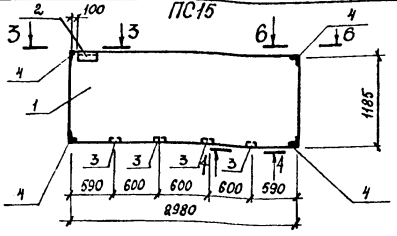

Спецификация панелей стен ПС14, ПС15

Формат	Зона	Поз.	Обозначение	Наименование	Кол. на испол. ПС14	Кол. на испол. ПС15	Примечание
				Документация			
				Панели			
А3		1	1.030.1-1, вып.1-1, ч.I	ПС30.12.2,0-6.л			
А3		1	1.030.1-1, вып.1-1, ч.I	ПС30.12.2,5-6.л			
А3		1	1.030.1-1, вып.1-1, ч.I	ПС30.12.3,0-6.л			
А3			КЖИ-ПС14,ПС15.сб	Ведомость расхода дополнительной стали			
				Дополнительные сборочные единицы			
				Изделия закладные			
А4		2	1.030.1-1, вып.1-3	М2	2	1	
А4		3	1.030.1-1, вып.1-3	М9	—	4	
А4		4	1.030.1-1, вып.1-3	М11	4	4	

Сечение 6-6 см. КЖИ-ПС16, ПС17.сб

3-3 для δ=200

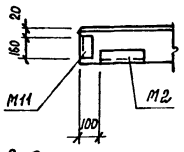

3-3 для δ=250,300

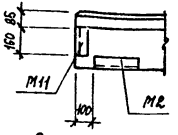

4-4 для δ=200

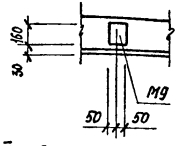

4-4 для δ=250,300

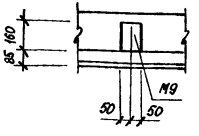

Ведомость расхода дополнительной стали на элемент, кг

Марка элемента	Изделия закладные: Арматура Класса A III ГОСТ 5781-82* ф10		Итого	Прокат марки ВСт3пс ГОСТ 19903-74* -6×60	-8×100	Итого	ВСт3кп2 ГОСТ 8509-86 L63×6		Итого	Всего	Общий расход
ПС14	2,16		2,16	1,12	—	1,12	6,42		6,42	9,70	9,70
ПС15	3,48		3,48	0,56	4,0	4,56	5,05		5,05	13,09	13,09

ГИП	Молчанов	
Н.контр.	Сахновская	
Рук.бр.2	Шульгин	
Гл.констр.	Рубан	
Гл.спец.	Воинов	
Рук.гр.	Лавренко	
Ст.инж.	Морова	

503-2-35.88 КЖИ-ПС14, ПС15.сб

Панели стен ПС14, ПС15

Стадия	Масса	Масштаб
РП	870 1060 1250	1:50
Лист	Листов 1	

Минавтотранс РСФСР ГИПРОАВТОТРАНС Ростовский филиал

Инв.№ подл. | Подпись и дата | Взам. инв.№

АЛЬБОМ II

ПС30.12.2,0-6.л-в; ПС30.12.2,5-6.л-в; ПС30.12.3,0-6.л-в.

ПС16

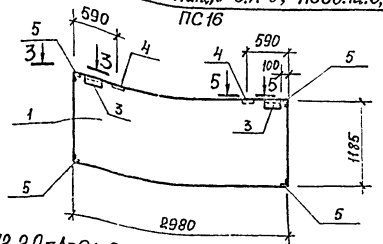

2ПС12.12.2,0-л-а; 2ПС12.12.2,5-л-а; 2ПС12.12.3,0-л-а

ПС17

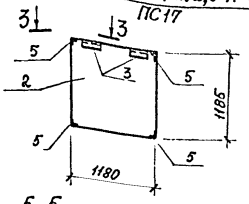

5-5
для δ=200

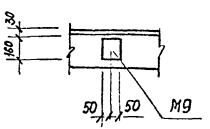

5-5
для δ=250,300

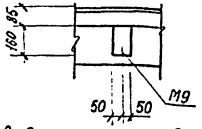

6-6
для δ=200

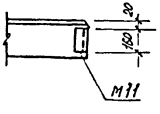

6-6
для δ=250,300

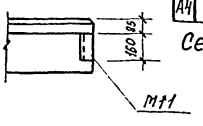

Спецификация панелей стен ПС16, ПС17

Формат	Зона	Поз.	Обозначение	Наименование	Кол. на испол. ПС16	Кол. на испол. ПС17		Примечание
				Документация				
				Панели стен				
А3		1	1.030.1-1, вып.1-1, ч.I	ПС30.12.2,0-6.л	X			
А3		1	1.030.1-1, вып.1-1, ч.I	ПС30.12.2,5-6.л	X			
А3		1	1.030.1-1, вып.1-1, ч.I	ПС30.12.3,0-6.л	X			
А3		2	1.030.1-1, вып.1-1, ч.II	2ПС12.12.2,0-л		X		
А3		2	1.030.1-1, вып.1-1, ч.II	2ПС12.12.2,5-л		X		
А3		2	1.030.1-1, вып.1-1, ч.II	2ПС12.12.3,0-л		X		
А3			КЖИ-ПС16,ПС17.сб	Ведомость расхода дополнительной стали	X	X		
				Дополнительные сборочные единицы				
				Изделия закладные				
А4		3	1.030.1-1, вып.1-3	М12	2	2		
А4		4	1.030.1-1, вып.1-3	М9	2	–		
А4		5	1.030.1-1, вып.1-3	М11	4	4		

Сечение 3-3 см.

КЖИ – ПС14, ПС15, сб

Ведомость расхода дополнительной стали на элемент, кг

Марка элемента	Изделия закладные									Общий расход
	Арматура			Прокат марки					Всего	
	Класса AIII			ВСт3пс			ВСт3кп2			
	ГОСТ 5781-82*			ГОСТ 19903-74*			ГОСТ 8509-86			
	ф10		Итого	-6×60	-8×100	Итого	L63×5	Итого		
ПС16	2,92		2,92	1,12	2,0	3,12	6,42	6,42	12,46	12,46
ПС17	2,16		2,16	1,12	–	1,12	6,42	6,42	9,7	9,7

ГИП	Молчанов	
Н.контр.	Сахновский	
Рук.бр.2	Шильгин	
Гл.констр	Рубан	
Гл.спец.	Воинов	
Рук.гр.	Лаберенко	
Ст.инж.	Морова	

503-2-35.88 КЖИ-ПС16, ПС17.сб

Панели стен ПС16, ПС17

Стадия	Масса	Масштаб
РП	–	1:50
Лист	Листов 1	

Минавтотранс РСФСР ГИПРОАВТОТРАНС Ростовский филиал

Копировал Формат А3

АЛЬБОМ II

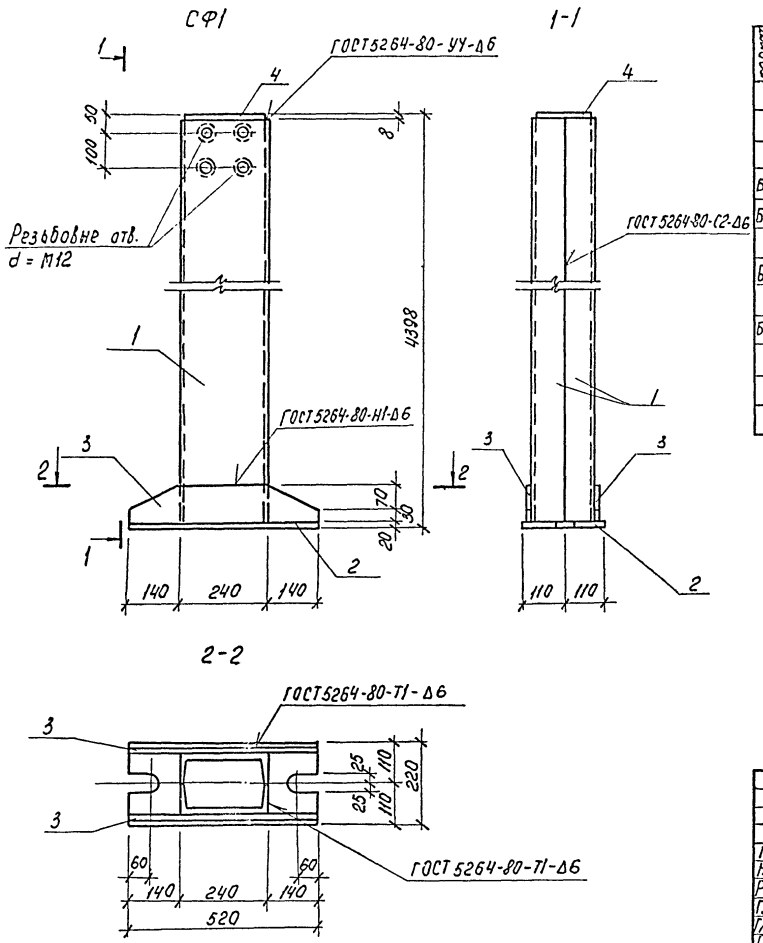

Спецификация стойки СФ1

Формат	Зона	Поз.	Обозначение	Наименование	Кол.	Примечание
				Детали		
				Швеллер 24ГОСТ8240-72* / ВСт3пс6ГОСТ380-71*		
БУ		1	ТП 503-2-35.88 КЖИ-СФ1	ℓ = 4370	2	105,0кг
БУ		2	ТП 503-2-35.88 КЖИ-СФ1	Полоса Б20×220ГОСТ19903-74* / ВСт3пс6ГОСТ380-71* ℓ=520	1	18,0кг
БУ		3	ТП 503-2-35.88 КЖИ-СФ1	Полоса Б8×100ГОСТ19903-74* / ВСт3пс6ГОСТ380-71* ℓ=520	2	3,3кг
БУ		4	ТП 503-2-35.88 КЖИ-СФ1	Полоса Б8×170ГОСТ19903-74* / ВСт3пс6ГОСТ380-71* ℓ=230	1	2,5кг

ГНП	Малчанов		
Н. контр.	Сахновская		
Рук. бр.2	Шулогин		
Гл. конст.	Рубан		
Гл. спец.	Воинов		
Рук. гр.	Лавренко		
Ст. инж.	Морова		

ТП 503-2-35.88 КЖИ-СФ1

Стойка СФ1

Стадия	Масса	Масштаб
РП	237,1	1:10

Лист | Листов 1

Минавтотранс РСФСР
ГИПРОАВТОТРАНС
Ростовский филиал

Инв. № подл. | Подпись и дата | Взам. инв. №

Копировал Мих. Формат А3

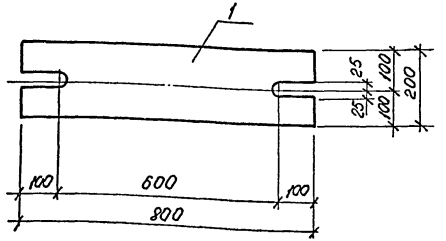

Формат	Зона	Поз.	Обозначение	Наименование	Кол.	Примечание
				Детали		
Б4		1	ТП 503-2-35.88 КЖИ-МС1	Полоса $\frac{Б20\times200\ ГОСТ\ 103\text{-}76^{*}}{ВСт3кп2\ ГОСТ\ 380\text{-}71^{**}}$ ℓ=800	1	25,12кг

ГИП	Молчанов	
Н. контр.	Сапновская	
Рук. бр2	Шульгин	
Гл. констр.	Рубан	
Гл. спец.	Воинов	
Рук. гр.	Лавренко	
Ст. инж.	Морова	

ТП 503-2-35.88 КЖИ-МС1

Изделие соединительное МС1

Стадия	Масса	Масштаб
РП	25.12	1:10
Лист	Листов 1	

Минавтотранс РСФСР ГИПРОАВТОТРАНС Ростовский филиал

Инв. № подл. | Подпись и дата | Взам. инв. №

Копировал Мнф- формат А4

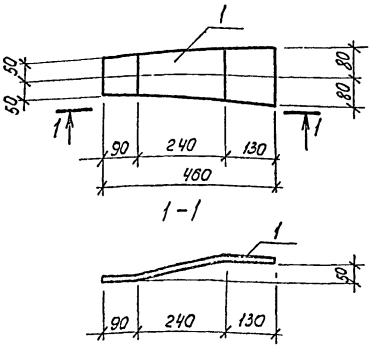

Формат	Зона	Поз.	Обозначение	Наименование	Кол.	Примечание
				Детали		
Б4		1	ТП 503-2-35.88 КЖИ-МС2	Полоса $\frac{Б8\times160\ ГОСТ\ 103\text{-}76^{*}}{ВСт3кп2\ ГОСТ\ 380\text{-}71^{**}}$ ℓ=470	1	4,72

ГИП	Молчанов	
Н. контр.	Сапновская	
Рук. бр2	Шульгин	
Гл. констр.	Рубан	
Гл. спец.	Воинов	
Рук. гр.	Лавренко	
Ст. инж.	Морова	

ТП 503-2-35.88 КЖИ-МС2

Изделие соединительное МС2

Стадия	Масса	Масштаб
РП	4,72	1:10
Лист	Листов 1	

Минавтотранс РСФСР ГИПРОАВТОТРАНС Ростовский филиал

Инв. № подл. | Подпись и дата | Взам. инв. №

Копировал Мнф- формат А4

АЛЬБОМ II

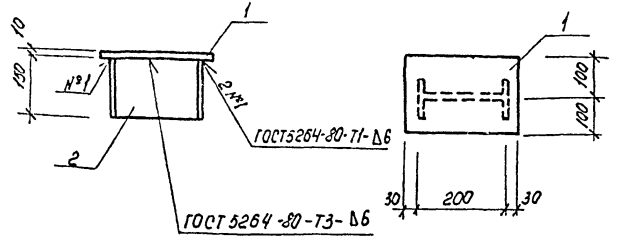

Формат	Зона	Поз.	Обозначение	Наименование	Кол.	Примечание
				Детали		
БЧ		1	КЖИ-МС3	Полоса Б10×200 ГОСТ 19903-74* / ВСт3пс5-1 ТУ14-1-3023-80 l=260	1	4,1 кг
БЧ		2	КЖИ-МС3	Двутавр 20 ГОСТ 8239-72* / ВСт3пс5-1 ТУ14-1-3023-80 l=150	1	3,15 кг

ГНП	Молчанов		
Н. контр.	Сахновская		
Рук. Бр.2	Шульгин		
Гл. констр.	Рубан		
Гл. спец.	Воинов		
Рук. гр.	Лавренко		
Ст. инж.	Морова		

503-2-35.88 КЖИ-МС3

Изделие соединительное МС3

Стадия	Масса	Масштаб
РП	7,3	1:10

Лист | Листов 1

Минавтотранс РСФСР
ГИПРОАВТОТРАНС
Ростовский филиал

Инв. № подл. | Подпись и дата | Взам. инв. №

Копировал [illegible] Формат А4

АЛЬБОМ II

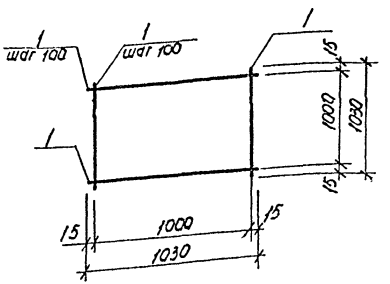

Формат	Зона	Поз.	Обозначение	Наименование	Кол.	Примечание
				Детали		
БЧ		1	КЖИ-С1	Ф8АI ГОСТ 5781-82* l = 1030	22	0.41 кг

ГНП	Молчанов		
Н. контр.	Сахновская		
Рук. Бр.2	Шульгин		
Гл. констр.	Рубан		
Гл. спец.	Воинов		
Рук. гр.	Лавренко		
Ст. инж.	Морова		

503-2-35.88 КЖИ-С1

Сетка арматурная С1

Стадия	Масса	Масштаб
РП	9,0	Б/м

Лист | Листов 1

Минавтотранс РСФСР
ГИПРОАВТОТРАНС
Ростовский филиал

Инв. № подл. | Подпись и дата | Взам. инв. №

Копировал [illegible] Формат А4

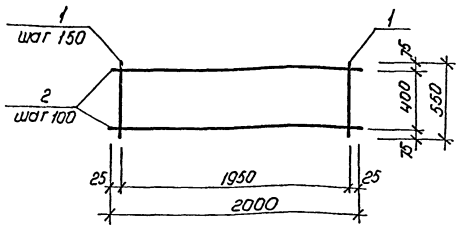

Формат	Зона	Поз.	Обозначение	Наименование	Кол.	Примечание
				Детали		
				ф12 AIII ГОСТ 5781-82*		
БЧ		1	КЖИ-С2	ℓ = 550	14	0.49 кг
БЧ		2	КЖИ-С2	ℓ = 2000	5	1.8 кг

Инв. № подл. | Подпись и дата | Взам. инв. №

ГИП	Молчанов		
Н. контр.	Сахновский		
Рук. бр. 2	Шульгин		
Гл. констр.	Рубан		
Гл. спец.	Воинов		
Рук. гр.	Лаврено		
Ст. инж.	Морава		

503-2-35.88 КЖИ-С2

Сетка арматурная С2

Стадия	Масса	Масштаб
РП	15,9	б/м
Лист	Листов 1	

Минавтотранс РСФСР
ГИПРОАВТОТРАНС
Ростовский филиал

Копировал Мых. формат А4

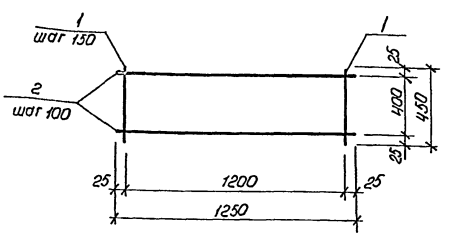

Формат	Зона	Поз.	Обозначение	Наименование	Кол.	Примечание
				Детали		
				ф12 AIII ГОСТ 5781-82*		
БЧ		1	КЖИ-С3	ℓ = 450	9	0,4
БЧ		2	КЖИ-С3	ℓ = 1250	5	1,11

Инв. № подл. | Подпись и дата | Взам. инв. №

ГИП	Молчанов		
Н. контр.	Сахновский		
Рук. бр. 2	Шульгин		
Гл. констр.	Рубан		
Гл. спец.	Воинов		
Рук. гр.	Лаврено		
Ст. инж.	Морава		

503-2-35.88 КЖИ-С3

Сетка арматурная С3

Стадия	Масса	Масштаб
РП	9,15	б/м
Лист	Листов 1	

Минавтотранс РСФСР
ГИПРОАВТОТРАНС
Ростовский филиал

Копировал Мых. формат А4

АЛЬБОМ II

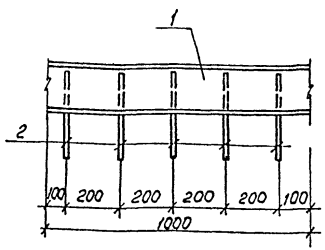

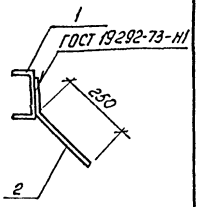

Формат	Зона	Поз.	Обозначение	Наименование	Кол.	Примечание
				Детали		
БЧ		1	КЖИ-МН1	Швеллер 14 ГОСТ 8240-72* / В Ст3кп2 ГОСТ 380-71* ℓ=1000	1	12,3 кг
БЧ		2	КЖИ-МН1	Ф10А III ГОСТ 5781-82* ℓ=350	5	0,22 кг

Инв. № подл. | Подпись и дата | Взам. инв. №

ГИП	Молчанов		
Н. контр.	Сахновская		
Рук. бр-р	Шульгин		
Гл. конс.	Рубан		
Гл. спец.	Воинов		
Рук. гр.	Лавренко		
Ст. инж.	Морова		

503-2-35.88 КЖИ-МН1

Изделие закладное МН1

Стадия	Масса	Масштаб
РП	13,4	1/25
Лист	Листов 1	

Минавтотранс РСФСР ГИПРОАВТОТРАНС Ростовский филиал

Копировал Формат А4

АЛЬБОМ II

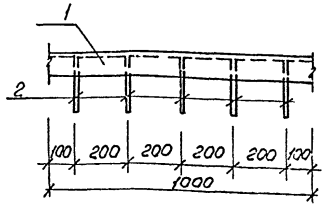

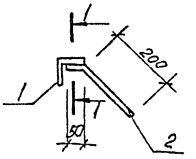

1-1

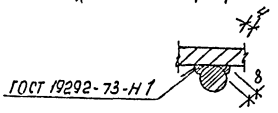

Формат	Зона	Поз.	Обозначение	Наименование	Кол.	Примечание
				Детали		
БЧ			КЖИ-МН2	Уголок Б 50х50х5 ГОСТ 8509-86 / В Ст3кп2 ГОСТ 380-71* ℓ=1000	1	3,77 кг
БЧ			КЖИ-МН2	Ф10А III ГОСТ 5781-82* ℓ=250	5	0,16 кг

Инв. № подл. | Подпись и дата | Взам. инв. №

ГИП	Молчанов		
Н. контр.	Сахновская		
Рук. бр-р	Шульгин		
Гл. конс.	Рубан		
Гл. спец.	Воинов		
Рук. гр.	Лавренко		
Ст. инж.	Морова		

503-2-35.88 КЖИ-МН2

Изделие закладное МН2

Стадия	Масса	Масштаб
РП	4,6	1/5
Лист	Листов 1	

Минавтотранс РСФСР ГИПРОАВТОТРАНС Ростовский филиал

Копировал Формат А4

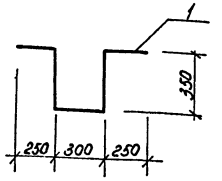

Формат	Зона	Поз.	Обозначение	Наименование	Кол.	Примечание
				Детали		
БЧ		1	КЖИ-МН3	ф 16 AI ГОСТ 5781-82*		
				ℓ = 1500	1	2,3 кг

Инв. № подл. | Подпись и дата | Взам. инв. №

ГИП	Молчанов		
Н. контр.	Сахновская		
Рук. Гр. 2	Шульгин		
Гл. констр.	Рубан		
Гл. спец.	Воинов		
Рук. гр.	Лавренко		
Ст. инж.	Морова		

503-2-35.88 КЖИ-МН3

Изделие закладное МН3

Стадия	Масса	Масштаб
РП	2,3	б/м
Лист	Листов 1	

Минавтотранс РСФСР
ГИПРОАВТОТРАНС
Ростовский филиал

Копировал Мыл - формат А4

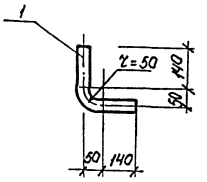

Формат	Зона	Поз.	Обозначение	Наименование	Кол.	Примечание
				Детали		
БЧ		1	КЖИ-МН4	Труба 25 ГОСТ 3262-75*		
				ℓ = 360	1	0,77 кг

Инв. № подл. | Подпись и дата | Взам. инв. №

ГИП	Молчанов		
Н. контр.	Сахновская		
Рук. Гр. 2	Шульгин		
Гл. констр.	Рубан		
Гл. спец.	Воинов		
Рук. гр.	Лавренко		
Ст. инж.	Морова		

503-2-35.88 КЖИ-МН4

Изделие закладное МН4

Стадия	Масса	Масштаб
РП	0,77	б/м
Лист	Листов 1	

Минавтотранс РСФСР
ГИПРОАВТОТРАНС
Ростовский филиал

Копировал Мыл - формат А4

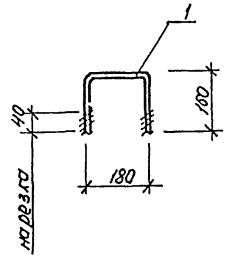

Формат	Зона	Поз.	Обозначение	Наименование	Кол.	Примечание
				Детали		
Б4		1	КЖИ-МН5	Ф16 AI ГОСТ 5781-82*		
				ℓ=500	1	0.78 кг

Инв. № подл. | Подпись и дата | Взам. инв. №

			503-2-35.88 КЖИ-МН5			
ГИП	Молчанов		Изделие закладное МН5	Стадия	Масса	Масштаб
Н. контр.	Сахновская			РП	0,78	б/м
Рук. бр.2	Шульгин			Лист 1	Листов 1	
Гл. констр.	Рубан			Минавтотранс РСФСР ГИПРОАВТОТРАНС Ростовский филиал		
Гл. спец.	Воинов					
Рук. гр.	Лаврено					
Ст. инж.	Марова					

Копировал Муд формат А4

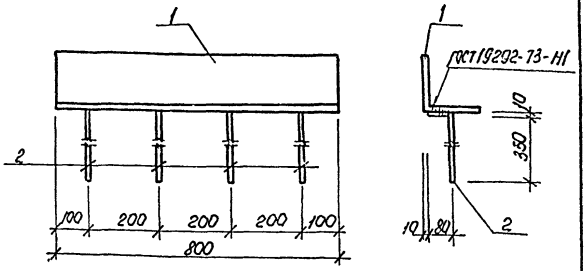

Формат	Зона	Поз.	Обозначение	Наименование	Кол.	Примечание
				Детали		
Б4		1	КЖИ-МН6	Уголок 160×160×10 ГОСТ 8509-86 Вст3кп2 ГОСТ 380-71* ℓ=800	1	19,76 кг
Б4		2	КЖИ-МН6	Ф10 AIII ГОСТ 5781-82*		
				ℓ=930	4	0.27 кг

Инв. № подл. | Подпись и дата | Взам. инв. №

			503-2-35.88 КЖИ-МН6			
ГИП	Молчанов		Изделие закладное МН6	Стадия	Масса	Масштаб
Н. контр.	Сахновская			РП	20,84	б/м
Рук. бр.2	Шульгин			Лист	Листов 1	
Гл. констр.	Рубан			Минавтотранс РСФСР ГИПРОАВТОТРАНС Ростовский филиал		
Гл. спец.	Воинов					
Рук. гр.	Лаврено					
Ст. инж.	Кутнякова					

Копировал Муд формат А4

АЛЬБОМ II

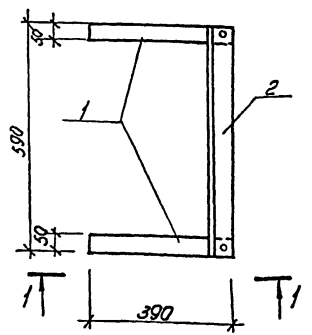

Формат	Зона	Поз.	Обозначение	Наименование	Кол.	Примеч.
				Детали		
БЧ		1	503-2-35.88 КЖИ-МИ1	Полоса 50×4 ГОСТ 19903-74* / Ст3кп2 ГОСТ 380-71* ℓ=350	2	1.26
БЧ		2	503-2-35.88 КЖИ-МИ1	Уголок 63×5 ГОСТ 8509-86 / Ст3кп2 ГОСТ 380-71* ℓ=590	1	2,9
БЧ		3	503-2-35.88 КЖИ-МИ1	Болт М16×60 ГОСТ 7798-81*	2	0.11

Инв. № подл. | Подпись и дата | Взам. инв. №

ГИП	Молчанов		
Н.контр.	Сахновская		
Рук. бр.	Шульгин		
Гл.спец.	Рубан		
Рук. гр.	Верещагина		
Ст.арх.	Шапиро		

503-2-35 .88 КЖИ – МИ1

Изделие соединительное МИ1

Стадия	Масса	Масштаб
РП	4.3	1:10
Лист	Листов	

Минавтотранс РСФСР ГИПРОАВТОТРАНС Ростовский филиал

Копировал Мыф. Формат А4

АЛЬБОМ II

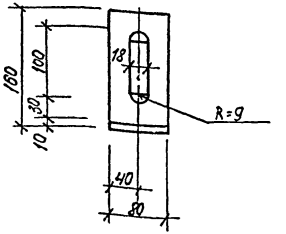

Формат	Зона	Поз.	Обозначение	Наименование	Кол.	Примеч.
А4		1	503-2-35.88-КЖИ-МИ2	Уголок 160×160×10 ГОСТ 8510-86 / Ст3кп2 ГОСТ 380-71* ℓ=50	1	2.0

Инв. № подл. | Подпись и дата | Взам. инв. №

ГИП	Молчанов		
Н.контр.	Сахновская		
Рук. бр.	Шульгин		
Гл.спец.	Рубан		
Рук. гр.	Верещагина		
Ст.арх.	Шапиро		

503-2-35.88 КЖИ-МИ2

Изделие соединительное МИ2

Стадия	Масса	Масштаб
РП	2.0	1:5
Лист	Листов	

Минавтотранс РСФСР ГИПРОАВТОТРАНС Ростовский филиал

Копировал Мыф. Формат А4

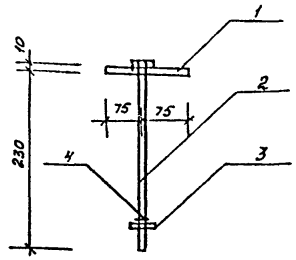

Формат	Зона	Поз.	Обозначение	Наименование	Кол.	Примечание
				Детали		
Б4		1	503-2-35.88 КЖИ-МИЗ	Полоса $\frac{-100\times700\ ГОСТ\ 19903-74^*}{Вст3пс2\ ГОСТ\ 380-71^*}$ ℓ=150	1	1,18
Б4		2	503-2-35.88 КЖИ-МИЗ	Болт М16×300,48 ГОСТ 7798-70*	1	0,05
Б4		3	503-2-35.88 КЖИ-МИЗ	Гайка 16,5 ГОСТ 5915-70*	1	0,03
Б4		4	503-2-35.88 КЖИ-МИЗ	Шайба 16,65 ГОСТ 6402-70	1	0,01

ГИП	Молчанов	
Н.контр.	Сахновская	
Рук.бр.2	Шульгин	
Гл.спец.	Рубан	
Рук.гр.	Берхошанская	
Арх.	Мхитарянц	

503-2-35.88 КЖИ-МИЗ

Изделие соединительное МИЗ

Стадия	Масса	Масштаб
РП	1,38	Б М
Лист	Листов 1	

Минавтотранс РСФСР ГИПРОАВТОТРАНС Ростовский филиал

Взам. инв. №

Подпись и дата

Инв. № подл.

Копировал

Формат А4

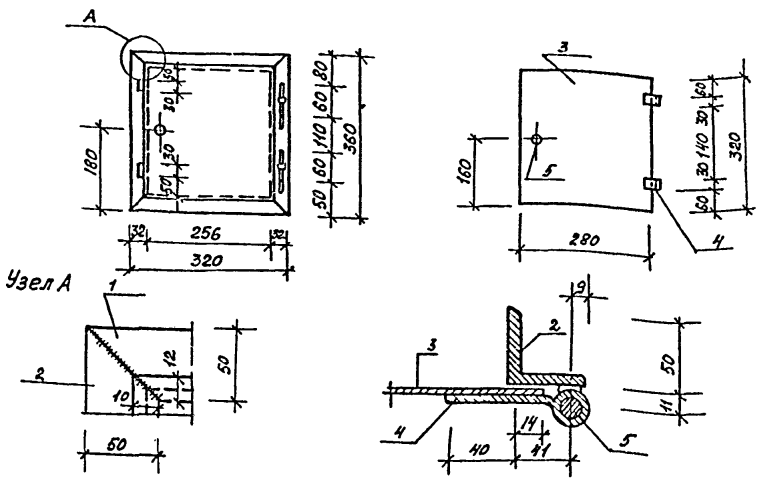

Формат	Зона	Поз.	Обозначение	Наименование	Кол.	Примечание
Б4		1	503-2-35.88 КЖИ-ДК	Уголок $\frac{Б-50\times50\times5\ ГОСТ\ 8509-86}{ВСт3кл2\ ГОСТ\ 380-71^*}$ ℓ=320	2	0,61
Б4		2	503-2-35.88 КЖИ-ДК	Уголок $\frac{Б-50\times50\times5\ ГОСТ\ 8509-86}{ВСт3кл2\ ГОСТ\ 380-71^*}$ ℓ=360	2	0,69
Б4		3	503-2-35.88 КЖИ-ДК	Полоса $\frac{Б-280\times3\times320\ ГОСТ\ 19903-74^*}{ВСт3кл2\ ГОСТ\ 380-71^*}$	1	2,11
Б4		4	503-2-35.88 КЖИ-ДК	Полоса $\frac{Б30\times3\times110\ ГОСТ\ 19903-74^*}{ВСт3кл2\ ГОСТ\ 380-71^*}$	2	0,078
Б4		5	503-2-35.88 КЖИ-ДК	Круг $\frac{Вф12\ ГОСТ\ 2590-71}{ВСт3кл2\ ГОСТ\ 380-71^*}$ ℓ=100	2	0,089

ГИП	Молчанов	
Н.контр.	Сахновская	
Рук.бр.2	Шульгин	
Гл.спец.	Рубан	
Рук.гр.	Берхошанская	
Арх.	Мхитарянц	

503-2-35.88 КЖИ-ДК

Дверца поливочного крана ДК

Стадия	Масса	Масштаб
РП	5,04	1:10
Лист	Листов	

Минавтотранс РСФСР ГИПРОАВТОТРАНС Ростовский филиал

Взам. инв. №

Подпись и дата

Инв. № подл.

Копировал

Формат А4

АЛЬБОМ II

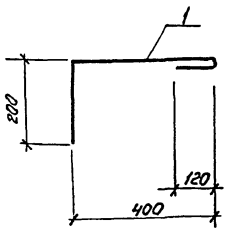

Формат	Зона	Поз.	Обозначение	Наименование	Кол.	Примечание
				Детали		
		1	КЖИ-А1	Ф10 А I ГОСТ 57-81-82*		
				ℓ = 720	1	0.45кг

Инв.№ подл.	Подпись и дата	Взам.инв.№	

503-2-35.88 КЖИ-А1

ГИП	Молчанов		
Н.контр.	Сахновская		
Рук.бр.2	Шульгин		
Гл.констр.	Рубан		
Гл.спец.	Воинов		
Рук.гр.	Лавренко		
Ст.инж.	Кутнякова		

Анкер А1

Стадия	Масса	Масштаб
РП	0,4	б/м
Лист	Листов 1	

Минавтотранс РСФСР
ГИПРОАВТОТРАНС
Ростовский филиал

Копировал Мкф. формат А4

АЛЬБОМ II

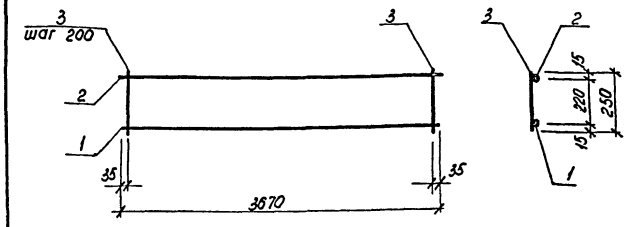

Формат	Зона	Поз.	Обозначение	Наименование	Кол.	Примечание
				Детали		
БЧ		1	КЖИ-КР1	Ф14АIII ГОСТ5781-82* ℓ=3670	1	9.44 кг
БЧ		2	КЖИ-КР1	Ф10АIII ГОСТ5781-82* ℓ=3670	1	2,27кг
БЧ		3	КЖИ-КР1	Ф6А I ГОСТ 5781-82* ℓ= 250	19	0,06кг

Инв.№ подл.	Подпись и дата	Взам.инв.№	

503-2-35.88 КЖИ-КР1

ГИП	Молчанов		
Н.контр.	Сахновская		
Рук.бр.2	Шульгин		
Гл.констр.	Рубан		
Гл.спец.	Воинов		
Рук.гр.	Лавренко		
Ст.инж.	Кутнякова		

Каркас плоский КР1

Стадия	Масса	Масштаб
РП	7,8	б/м
Лист	Листов 1	

Минавтотранс РСФСР
ГИПРОАВТОТРАНС
Ростовский филиал

Копировал Мкф. формат А4

АЛЬБОМ II

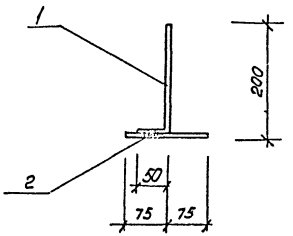

			Обозначение	Наименование	Кол.	Примеч.
				Детали		
				Ф 8 А I ГОСТ 5781-82*		
БЧ	1		503-2-35.88 КЖИ-А2	ℓ = 250	1	0.09
БЧ	2		503-2-35.88 КЖИ-А2	ℓ = 150	1	0.06

Инв.№ подл. | Подпись и дата | Взам. инв.№

ГИП	Молчанов		
Н.контр.	Сотновская		
Рук.бр.2	Шульгин		
Гл.спец.	Рубан		
Рук.гр.	Верлошанск.		
АОК.	Мкртарянц		

503-2-35.88 КЖИ-А

Анкер А2

Стадия	Масса	Масштаб
РП	0.75	1:10
Лист	Листов	

Минавтотранс РСФСР
ГИПРОАВТОТРАНС
Ростовский филиал

Копировал Мкр — Формат А4

АЛЬБОМ II

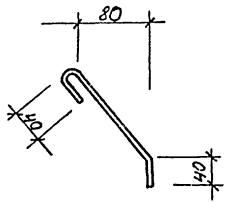

Формат	Зона	Поз.	Обозначение	Наименование	Кол.	Примечание
				Детали		
				Ф 8 А I ГОСТ 5781-82*	1	0.1
БЧ		1	503-2-35.88 КЖИ-А3	ℓ = 250		

Инв.№ подл. | Подпись и дата | Взам. инв.№

ГИП	Молчанов		
Н.контр.	Сотновская		
Рук.бр.2	Шульгин		
Гл.спец.	Рубан		
Рук.гр.	Верлошанск.		
АОК.	Мкртарянц		

503-2-35.88 КЖИ-А3

Анкер А3

Стадия	Масса	Масштаб
РП	01	1:5
Лист	Листов 1	

Минавтотранс РСФСР
ГИПРОАВТОТРАНС
Ростовский филиал

Копировал Мкр — Формат А4

АЛЬБОМ II

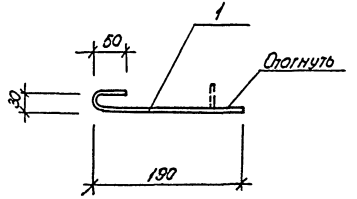

Формат	Зона	Поз.	Обозначение	Наименование	Кол.	Примечание
				Детали		
				ФБАI ГОСТ5781-82*		
БУ		1	503-2-35.88-кжи-А4	ℓ = 270	1	0.06

ГИП	Молчанов		
Н. контр.	Сахновская		
Рук. бр.	Шульгин		
Гл. спец.	Рубан		
Рук. гр.	Верхошанская		
Ст. арх.	Шапиро		

503-2-35.88 — КЖИ-А4

Анкер А 4

Стадия	Масса	Масштаб
Р.П	0.06	1:5

Лист | Листов

Минавтотранс РСФСР
ГИПРОАВТОТРАНС
Ростовский филиал

Инв. № подл. | Подпись и дата | Взам. инв. №

Копировал Мыр- формат А4

АЛЬБОМ II

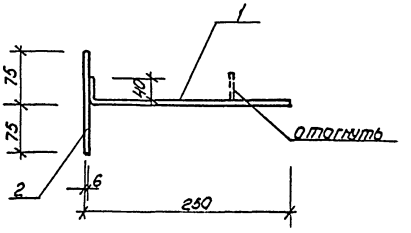

Формат	Зона	Поз.	Обозначение	Наименование	Кол.	Примечание
				Детали		
				БАI ГОСТ5781-82*		
БУ		1	503-2-35.88-кжи-А5	ℓ = 290	1	0.08
БУ		2	503-2-35.88-кжи-А5	ℓ = 150	1	0.03

ГИП	Молчанов		
Н. контр.	Сахновская		
Рук. бр.	Шульгин		
Гл. спец.	Рубан		
Рук. гр.	Верхошанская		
Ст. арх.	Шапиро		

503-2-35.88 КЖИ-А5

Анкер А 5

Стадия	Масса	Масштаб
РП	0.11	1:5

Лист | Листов

Минавтотранс РСФСР
ГИПРОАВТОТРАНС
Ростовский филиал

Инв. № подл. | Подпись и дата | Взам. инв. №

Копировал Мыр- формат А4

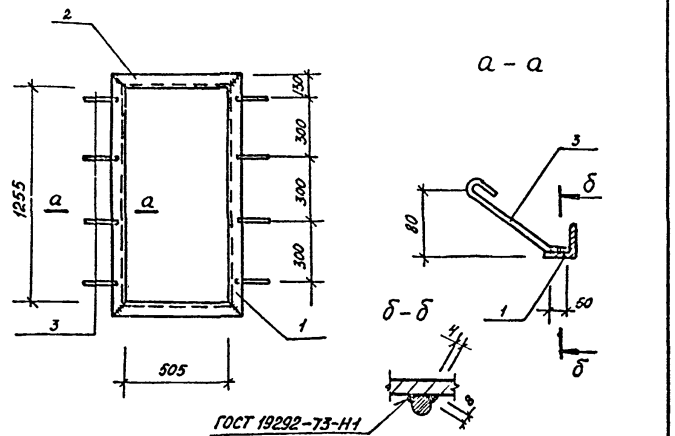

Формат	Зона	Поз.	Обозначение	Наименование	Кол.	Примечание
				Детали		
				Уголок Б70х5 ГОСТ 8509-86 / ВСт3кп2 ГОСТ 380-71*		
Б4		1	503-2-35.88 – КЖИ-Р1	ℓ=645	2	3,47
Б4		2	503-2-35.88 – КЖИ-Р1	ℓ=1395	2	7,51
Б4		3	503-2-35.88 – КЖИ-Р1	ф8 АI ГОСТ 5781-82*	8	0,1
				ℓ=250		

ГИП	Молчанов	
Н.контр.	Сахновская	
Рук.бр.2	Шульгин	
Гл.спец.	Рубан	
Рук.гр.	Верхошанская	
Арх.	Мхитарянц	

503-2-35.88 – КЖИ-Р1

Рамка Р1

Стадия	Масса	Масштаб
РП	22,76	1:20
Лист	Листов 1	

Минавтотранс РСФСР ГИПРОАВТОТРАНС Ростовский филиал

Инв.№ подл. | Подпись и дата | Взам.инв.№

Копировал

Формат А4

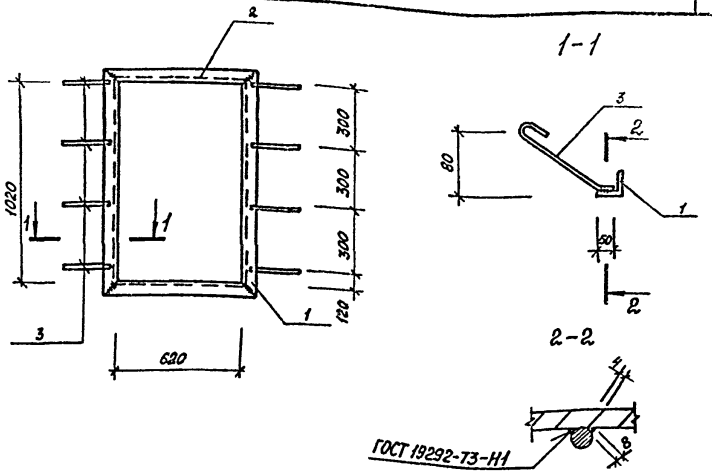

Формат	Зона	Поз.	Обозначение	Наименование	Кол.	Примечание
				Детали		
				Уголок Б70х5 ГОСТ 8509-86 / ВСт3кп2 ГОСТ 380-71*		
Б4		1	503-2-35.88-КЖИ-Р2	ℓ=1160	2	6,24
Б4		2	503-2-35.88-КЖИ-Р2	ℓ=760	2	4,08
				ф8 АI ГОСТ 5781-82*		
Б4		3	503-2-35.88 КЖИ-Р2	ℓ=250	8	0,1

ГИП	Молчанов	
Н.контр.	Сахновская	
Рук.бр.2	Шульгин	
Гл.спец.	Рубан	
Рук.гр.	Верхошанская	
Арх.	Мхитарянц	

503-2-35.88 – КЖИ-Р2

Рамка Р2

Стадия	Масса	Масштаб
РП	21,44	1:20
Лист	Листов 1	

Минавтотранс РСФСР ГИПРОАВТОТРАНС Ростовский филиал

Инв.№ подл. | Подпись и дата | Взам.инв.№

Формат А4

АЛЬБОМ II

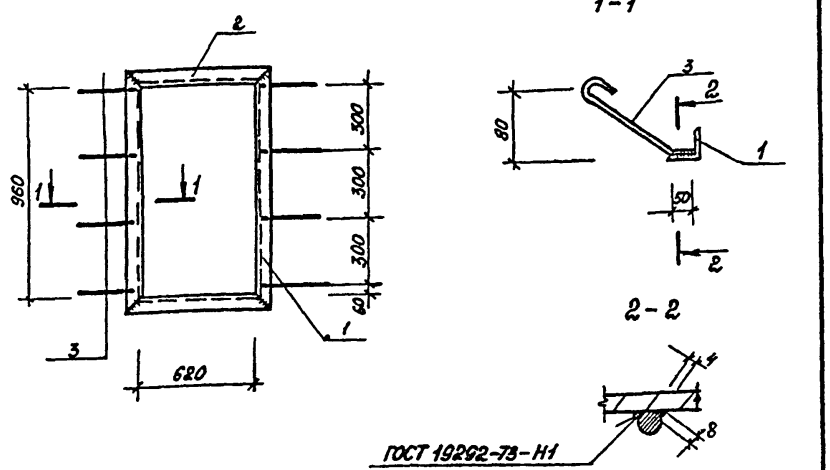

Формат	Зона	Поз.	Обозначение	Наименование	Кол.	Примечание
				Детали		
				Уголок Б70х5 ГОСТ 8509-86 Ст3кп2 ГОСТ 380-71*		
Б4		1	503-2-35.88-КЖИ-Р3	ℓ=1100	2	5.92
Б4		2	503-2-35.88-КЖИ-Р3	ℓ=760	2	4.09
				ф8 AI ГОСТ 5781-82		
Б4		3	503-2-35.88-КЖИ-Р3	ℓ=250	8	0.1

			503-2-35.88 КЖИ-Р3			
ГИП	Молчанов		Рамка Р3	Стадия	Масса	Масштаб
Н.контр	Сахновская			РП	20.8	1:20
Рук.гр.2	Шульвин			Лист	Листов	
Гл.спец.	Рубан			Минавтотранс РСФСР ГИПРОАВТОТРАНС Ростовский филиал		
Рук.гр.	Верхошанская					
Ст.арх.	Шапиро					

Копировал — Формат А4

АЛЬБОМ II

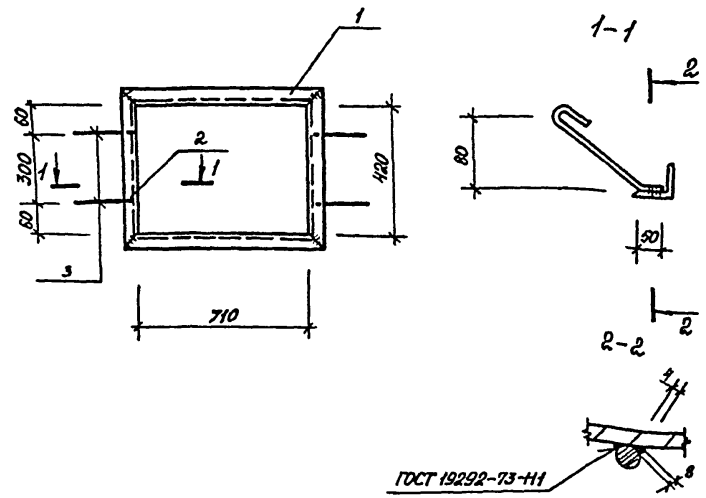

Формат	Зона	Поз.	Обозначение	Наименование	Кол.	Примечание
				Детали		
				Уголок Б70х5 ГОСТ 8509-86 Ст3кп2 ГОСТ 380-71*		
Б4		1	503-2-35.88 — КЖИ-Р4	ℓ=850	2	4,57
Б4		2	503-2-35.88 — КЖИ-Р4	ℓ=560	2	3,01
Б4		3	503-2-35.88 — КЖИ-Р4	ф8 AI ГОСТ 5781-82*	6	0,1
				ℓ=250		

Инв.№ подл. | Подпись и дата | Взам.инв.№

			503-2-35.88 КЖИ-Р4			
ГИП	Молчанов		Рамка Р4	Стадия	Масса	Масштаб
Н.контр.	Сахновская			РП	15,8	1:20
Рук.Гр.2	Шульвин			Лист	Листов	
Гл.спец.	Рубан			Минавтотранс РСФСР ГИПРОАВТОТРАНС Ростовский филиал		
Рук.гр.	Верхошанская					
Ст.орх.	Шапиро					

Копировал — Формат А4

АЛЬБОМ II

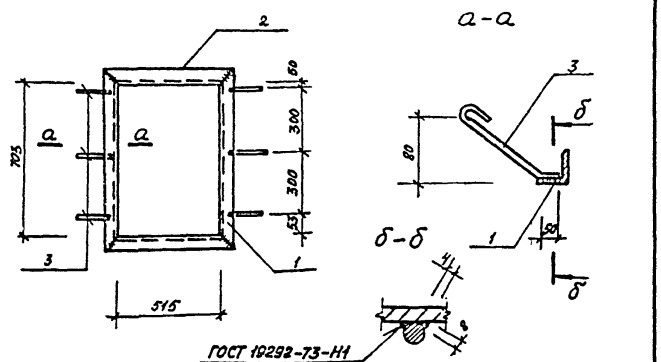

Формат	Зона	Поз.	Обозначение	Наименование	Кол.	Примечание
				Детали		
				Уголок Б70х5 ГОСТ 8509-86 ВСт3кп2 ГОСТ 380-71*		
Б4		1	503-2-35.88-КЖИ-Р5	ℓ=655	2	3,52
Б4		2	503-2-35.88-КЖИ-Р5	ℓ=843	2	4,53
Б4		3	503-2-35.88-КЖИ-Р5	Ф8АI ГОСТ 5781-82*	6	0,1
				ℓ=250		

Взам. инв. №

Подпись и дата

Инв. № подл.

ГИП	Молчанов		
Н.контр.	Сахновская		
Рук.бр.2	Шульгин		
Гл.спец.	Рубан		
Рук.гр.	Верхошанская		
Арх.	Мхитарянц		

503-2-35.88 КЖИ-Р5

Рамка Р5

Стадия	Масса	Масштаб
РП	16,7	1:20
Лист	Листов 1	

Минавтотранс РСФСР
ГИПРОАВТОТРАНС
Ростовский филиал

Копировал

Формат А4

АЛЬБОМ II

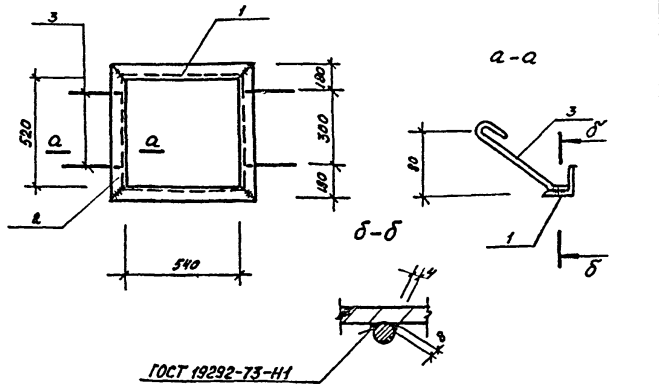

Формат	Зона	Поз.	Обозначение	Наименование	Кол.	Примечание
				Детали		
				Уголок Б70х5 ГОСТ 8509-86 ВСт3кп2 ГОСТ 380-71*		
Б4		1	503-2-35.88-КЖИ-Р6	ℓ=680	2	3,65
Б4		2	503-2-35.88-КЖИ-Р6	ℓ=660	2	3,55
Б4		3	503-2-35.88-КЖИ-Р6	Ф8АI ГОСТ 5781-82*	4	0,1
				ℓ=250		

Взам. инв. №

Подпись и дата

Инв. № подл.

ГИП	Молчанов		
Н.контр.	Сахновская		
Рук.бр.2	Шульгин		
Гл.спец.	Рубан		
Рук.гр.	Верхошанская		
Арх.	Мхитарянц		

503-2-35.88 КЖИ-Р6

Рамка Р6

Стадия	Масса	Масштаб
РП	14,80	1:20
Лист	Листов 1	

Минавтотранс РСФСР
ГИПРОАВТОТРАНС
Ростовский филиал

Копировал

Формат А4

АЛЬБОМ II

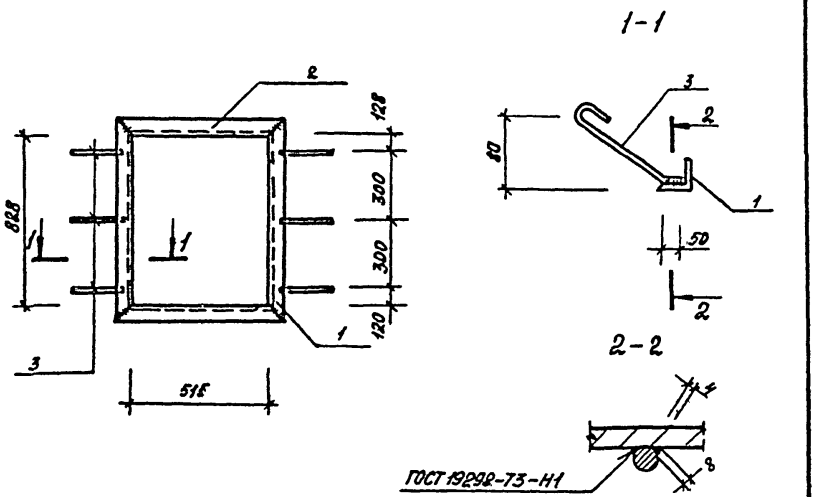

Формат	Зона	Поз.	Обозначение	Наименование	Кол.	Примечание
				Детали		
				Уголок $\frac{Б70\times5\ ГОСТ\ 8509-88}{ВСт3кп2\ ГОСТ\ 380-71}$		
Б4		1	503-2-35.88 КЖИ-Р7	ℓ=968	2	5,19
Б4		2	503-2-35.88 КЖИ-Р7	ℓ=665	2	3,52
				ф8 AI ГОСТ 5781-82*		
Б4		3	503-2-35.88 КЖИ-Р7	ℓ=250	6	0,1

Взам. инв. №

Подпись и дата

Инв. № подл.

503-2-35.88 КЖИ-Р7

ГИП	Молчанов	
Н. контр.	Сахновская	
Рук. бр. 2	Шульгин	
Гл. спец.	Рубан	
Рук. гр.	Верхошанская	
Арх.	Мхитарянц	

Рамка Р7

Стадия	Масса	Масштаб
РП	18,02	1:20
Лист	Листов 1	

Минавтотранс РСФСР
ГИПРОАВТОТРАНС
Ростовский филиал

Копировал

Формат А4

Взам. инв. №

Подпись и дата

Инв. № подл.

Стадия	Масса	Масштаб
Лист	Листов	

Минавтотранс РСФСР
ГИПРОАВТОТРАНС
Ростовский филиал

Копировал

Формат А4

АЛЬБОМ III

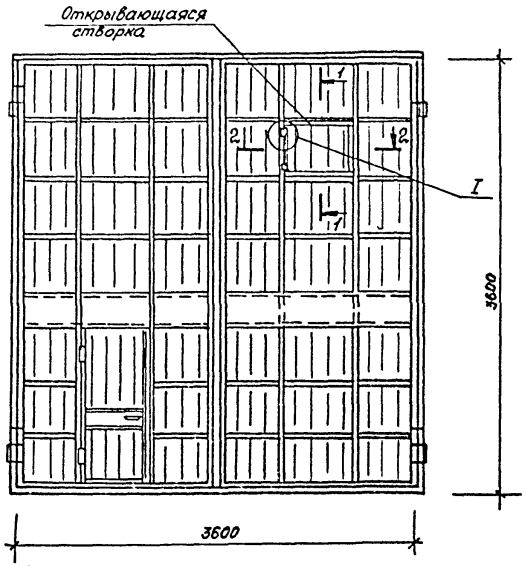

1-1

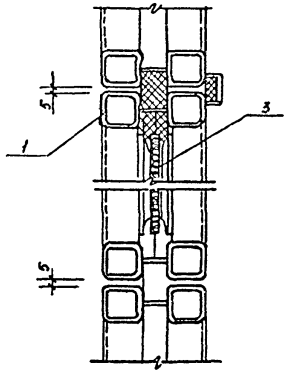

Створка

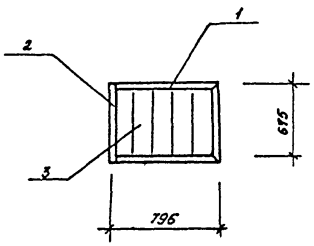

2-2

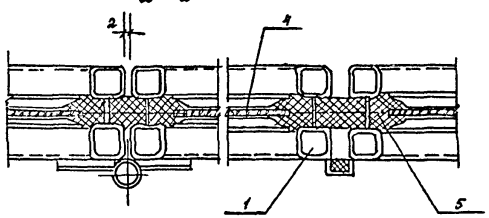

Спецификация

	Обозначение	Наименование	Кол.	Примечание
1	503-2-35.88 КЖИ-ВР36х36т*	Профиль трубчатый ПТ1		
		ℓ = 800	2	2,4
2	503-2-35.88 КЖИ-ВР36х36т*	ℓ = 675	2	2,2
3	503-2-35.88 КЖИ-ВР36х36т*	Лист $\frac{5-ПН-20\ ГОСТ\ 19903-74*}{3-\text{IV}\ ст.3\ ПС\ ГОСТ\ 16523-70*}$	0,54	м²
4	ТУ 17-651-71	Ткань прокладная толщ. 6		
		(646х747) № 14	1	0,09
5	ТУ 38.005.204-71	Уплотнение	2,8	м
		Профиль резиновый Р1		

ГИП	Молчанов	
Н.контр.	Сахновская	
Рук.бр.2	Шульгин	
Гл.спец.	Рубан	
Рук.гр.	Серхошанская	
Ст.арх.	Шапиро	

503-2-35.88 КЖИ – ВР 36х36т*

Ворота ВР 36х36т*

Стадия	Масса	Масштаб
РП	9,3	1:30
Лист	Листов	

Минавтотранс РСФСР
ГИПРОАВТОТРАНС
Ростовский филиал

Инв.№ подл. | Подпись и дата | Взам. инв.№

Отпечатано
в Новосибирском филиале ЦИТП
630006, г. Новосибирск, ул. Лазарева 33/1

Выдано в печать "21" 12 1989 г.
Заказ 4222 Тираж 60

gost.e-ecolog.ru