ТИПОВОЙ ПРОЕКТ
503-1-72.89

Производственный корпус ежедневного обслуживания и окрасочных работ автономного автотранспортного предприятия на 300 грузовых автомобилей с открытой стоянкой

АЛЬБОМ VI

АПТ.Н Нестандартизированное оборудование автоматического пожаротушения стр.

gost.e-ecolog.ru

ТИПОВОЙ ПРОЕКТ
503-1-72.89

Производственный корпус ежедневного обслуживания и окрасочных работ автономного автотранспортного предприятия на 300 грузовых автомобилей с открытой стоянкой

АЛЬБОМ VI

АПТ.Н НЕСТАНДАРТИЗИРОВАННОЕ ОБОРУДОВАНИЕ АВТОМАТИЧЕСКОГО ПОЖАРОТУШЕНИЯ

Разработан:
Ростовским филиалом „Гипроавтотранс"
Главный инженер института Э.Я. Левин
Главный инженер проекта А.В. Молчанов
с участием
ГПИ „Спецавтоматика" г. Ростова-на-Дону
Главный инженер института Г.М. Габриэлян
Главный инженер проекта А.Б. Аносов

Проект утвержден и введен в действие
Минавтотрансом РСФСР
приказ от 23.05. 1989 г. №4

№ № листов	Наименование	Стр.
	Содержание альбома	2
	Желоб спускной к каркасу батарей шириной 80мм	3
	Сборочный чертеж	
	Желоб спускной к каркасу батареи шириной 80мм	4
	Желоб воздушный станционный шириной 120мм	4
	Желоб воздушный станционный шириной 120 мм	5
	Сборочный чертеж	
	Желоб воздушный станционный шириной 120 мм	6
	Сборочный чертеж	
	Переходник к головке ГАВЗ	7
	Переходник к головке ГАВЗ. Сборочный чертеж	7
	Переходник к головке ГЗСМ.	8
	Переходник к головке ГЗСМ. Сборочный чертеж	8
	Шкаф навесной для крана ручного включения	9
	Сборочный чертеж	
	Шкаф навесной для крана ручного включения	10
	Крепление баллона-ресивера	11
	Крепление баллона-ресивера. Сборочный чертеж	11
	Табличка для надписей на РУ-25А	12
	Табличка для надписей на РУ-50А	12
	Муфта для оросителей под трубопровод Днар.18мм Ру=20 МПа	13
	Муфта для оросителей под трубопровод Днар.14 и 16мм Ру=20 МПа	13
	Муфта	14
	Втулка для оросителя дренчерного ф 10	14
	Заглушка испытательная Ру=20 МПа	15
	Заглушка Ру=20 МПа	15

№ № листов	Наименование	Стр.
	Крючок для крепления труб к кирпичной стене	16
	Кожух для защиты кнопки	17
	Сборочный чертеж	
	Кожух	18
	Кожух для защиты кнопки	19
	Скоба	19

ГИП	Амосов	
Н.контр.	Мороз	
Нач.отд.	Ипша	
Гл.спец.	Кислицина	
Нач.сек.	Попова	
Инженер	Максимова	

503-1-72.89-АПТ.Н

Содержание альбома

Стадия	Лист	Листов
РП		1

ГПИ „Спецавтоматика" г.Ростов-на-Дону

Альбом VI

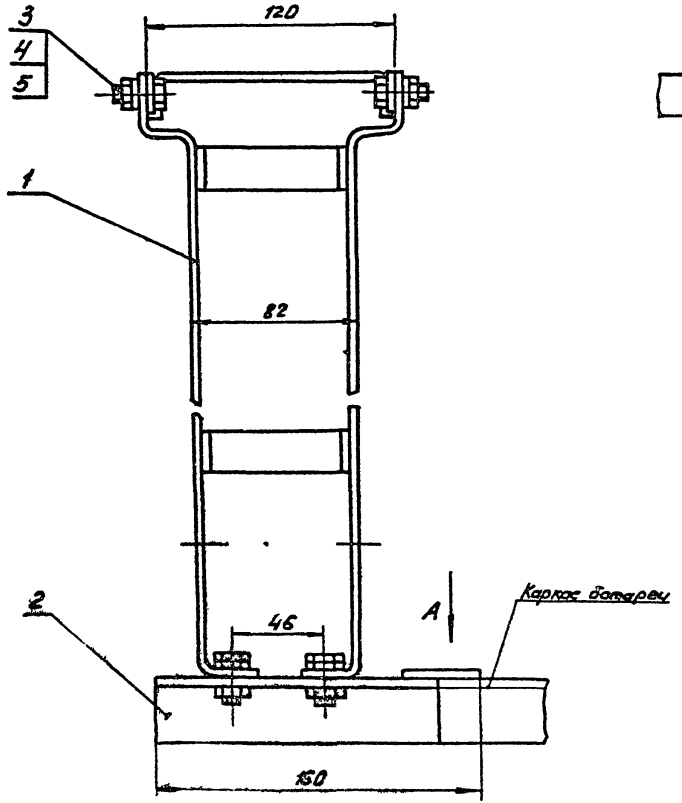

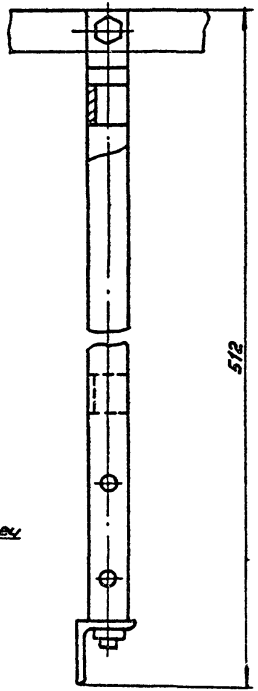

Электрод Э42 ГОСТ 9467-75

Вид А



ГИП	Аносов		
Н.контр.	Мороз		
Нач.отд.	Ишша		
Гл.спец.	Кислицина		
Нач.сект.	Попова		
Инж.	Максимова		

503-1-72.89-АПТ. НМ. ООСБ

Желоб спускной к каркасу батареи шириной 80 мм Сборочный чертеж

Стадия	Масса	Масштаб
РП	0,8	1:2
Лист	Листов 1	

ГПИ «Спецавтоматика» г. Ростов-на-Дону

Альбом VI

Формат	Зона	Поз.	Обозначение	Наименование	Кол.	Примечание
				Документация		
А3			503-1-72.89-АПТ.Н1.00СБ	Сборочный чертеж		
				Сборочные единицы		
		1	503-1-72.89-АПТ.Н1.10	Кронштейн	1	
		2	503-1-72.89-АПТ.Н1.20	Удлинитель	1	
				Стандартные изделия		
		3		Болт М8×20.68 ГОСТ 7798-70	4	
		4		Гайка М8.5 ГОСТ 5915-70	4	
		5		Шайба 8.04 ГОСТ 11371-78	4	

Инв. № подл. | Подпись и дата | Взам. инв. №

ГИП	Аносов		503-1-72.89-АПТ.Н1.00
Н. контр.	Мороз		Желоб спускной к каркасу батарей шириной 80 мм
Нач. отд.	Инша		Стадия: РП; Лист: ; Листов: 1
Гл. спец.	Кислицина		ГПИ «Спецавтоматика» г. Ростов-на-Дону
Нач. сект.	Попова		
Инж.	Макеитова		

Альбом VI

Формат	Зона	Поз.	Обозначение	Наименование	Кол.	Примечание
				Документация		
А2			503-1-72.89-АПТ.Н2.00СБ	Сборочный чертеж		
				Детали		
		1	503-1-72.89-АПТ.Н2.01	Полка	13	
		2	503-1-72.89-АПТ.Н2.02	Щека	2	
				Стандартные изделия		
		3		Шайба 8.04 ГОСТ 11371-78	2	
				Прочие изделия		
		4		Дюбель У661 У3 ТУ36-941-79	2	

Инв. № подл. | Подпись и дата | Взам. инв. №

ГИП	Аносов		503-1-72.89-АПТ.Н2.00
Н. контр.	Мороз		Желоб воздушный станционный шириной 120 мм.
Нач. отд.	Инша		Стадия: РП; Лист: ; Листов: 1
Гл. спец.	Кислицина		ГПИ «Спецавтоматика» г. Ростов-на-Дону
Нач. сект.	Попова		
Инж.	Макеитова		

Альбом VI

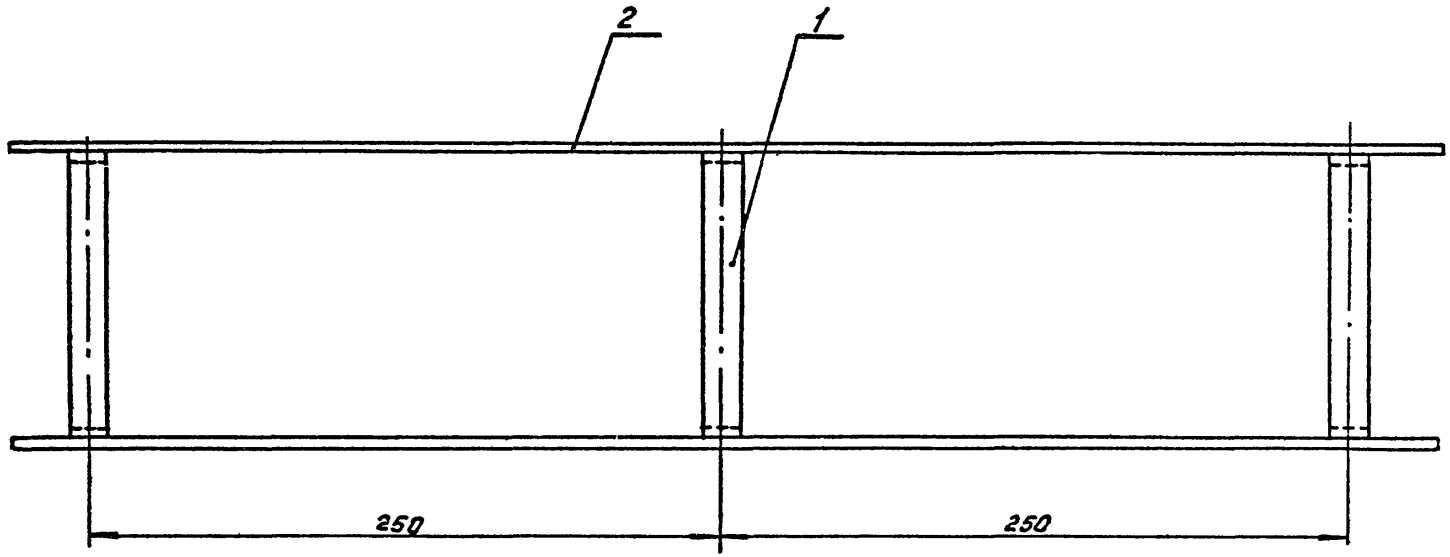

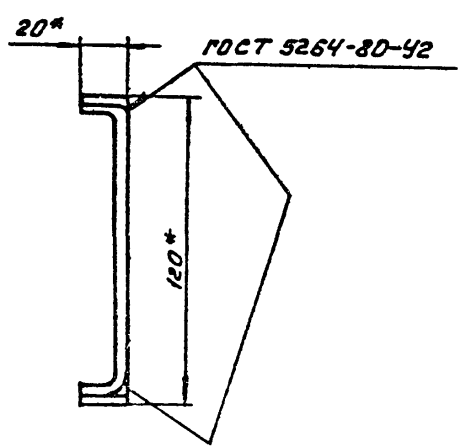

ГИП	Аносов		
Н. контр.	Мороз		
Нач. отд.	Ипша		
Гл. спец.	Кислицина		
Нач. сект.	Попова		
Инж.	Максимова		

503-1-72.89-АПТ. Н2. 00 СБ

Желоб воздушный станционный шириной 120 мм. Сборочный чертеж

Стадия	Масса	Масштаб
РП	1,5	1:2
Лист 1	Листов 2	

ГПИ «Спецавтоматика» г. Ростов-на-Дону

Способ крепления к стене

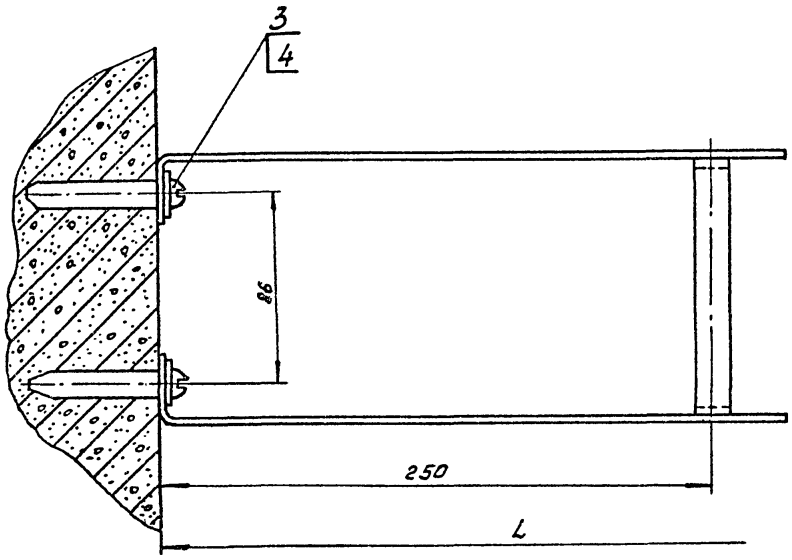

1. $\pm \frac{t_2}{2}$
2. Электрод Э42 ГОСТ 9467-75.
3. Длина желоба L определяется проектом
4. Определение расстояния желоба ответвления от стены и крепление его к основному - производится по месту.
5. Покрытие Э м. ПФ-115, III, А ГОСТ 6465-76. Окраска под цвет оборудования.
6. Масса желоба из расчета на 1п. м.
7. * Размеры для справок.

			503-1-72.89-АПТ.НВ.00 СБ
ГИП	Анасов		Желоб воздушный станционный шириной 120 мм. Сборочный чертеж
Н.контр.	Мороз.		
Нач.отд.	Ишша		
Гл.спец.	Кислицина		
Нач.сект.	Попова		
Инж.	Максимова		

Стадия	Масса	Масштаб
РП	-	1:2
Лист 2	Листов 2	

ГПИ "Спецавтоматика" г. Ростов-на-Дону

Альбом VI

Формат	Зона	Поз.	Обозначение	Наименование	Кол.	Примечание
				Документация		
А4			503-1-72.89-АПТ.НЗ.00СБ	Сборочный чертеж		
				Сборочные единицы		
		1	503-1-72.89-АПТ.НЗ.10	Клапан	1	
				Детали		
		3	503-1-72.89-АПТ.НЗ.01	Заглушка	1	
		4	503-1-72.89-АПТ.НЗ.02	Втулка	1	
		5	503-1-72.89-АПТ.НЗ.03	Прокладка	1	
		6	503-1-72.89-АПТ.НЗ.04	Прокладка	1	
		7	503-1-72.89-АПТ.НЗ.05	Гайка	1	
		8	503-1-72.89-АПТ.НЗ.06	Переходник	1	

ГИП	Аносов		503-1-72.89-АПТ.НЗ.00
Н.контр.	Мороз		Переходник к головке ГАВЗ
Нач.отд.	Имша		
Гл.спец.	Кислицина		
Нач.сект.	Попова		
Инж.	Максимова		

Стадия	Лист	Листов
РП		1

ГПИ „Спецавтоматика" г.Ростов-на-Дону

Инв. № подл. | Подпись и дата | Взам. инв. №

Альбом VI

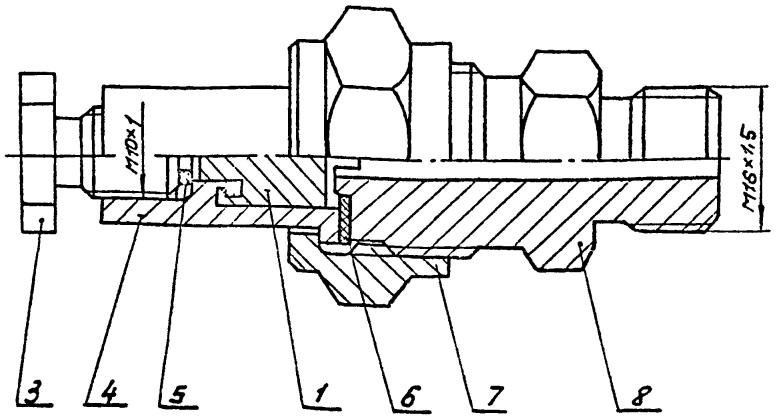

1. Испытать на прочность с заглушкой поз. 3 гидравлическим давлением 12,5 МПа в течение 5 мин. Течь и отпотевание не допускаются.
2. Испытать на герметичность с заглушкой поз. 3 сжатым воздухом давлением 10,0 МПа в течение 1 часа. Падение давления не допускается.
3. Испытать на герметичность без заглушки с установкой манометра типа М1Д-12-40×160×2,5 давлением 10,0 МПа в течение 15 мин. на баллоне 40л.

Падение давления в момент ввертывания манометра не должно превышать 0,15 МПа. В дальнейшем падение давления не допускается.

ГИП	Аносов		503-1-72.89-АПТ.НЗ.00СБ
Н.контр.	Мороз		Переходник к головке ГАВЗ Сборочный чертеж
Нач.отд.	Имша		
Гл.спец.	Кислицина		
Нач.сект.	Попова		
Инж.	Максимова		

Стадия	Масса	Масштаб
РП	0,2	2:1

Лист | Листов 1

ГПИ „Спецавтоматика" г.Ростов-на-Дону

Формат	Зона	Поз.	Обозначение	Наименование	Кол.	Примечание
				Документация		
А4			503-1-72.89-АПТ. НЧ.00 СБ	Сборочный чертеж		
				Сборочные единицы		
		1	503-1-72.89-АПТ. НЧ.10	Клапан	1	
				Детали		
		2	503-1-72.89-АПТ.НЧ.01	Штуцер	1	
		3	503-1-72.89-АПТ.НЧ.02	Гайка накидная	1	
		4	503-1-72.89-АПТ.НЧ.03	Ниппель	1	
		6	503-1-72.89-АПТ.НЧ.04	заглушка	1	
		6	503-1-72.89-АПТ.НЧ.05	Прокладка	1	
		7	503-1-72.89-АПТ.НЧ.06	Прокладка	1	

Инв.№ подл. | Подпись и дата | Взам.инв.№ | Инв.№ дубл. | Подпись и дата

			503-1-72.89-АПТ.НЧ.00			
ГИП	Аносов		Переходник к головке ГЗСМ	Стадия	Лист	Листов
Н.контр.	Мороз			РП		1
Нач.отд.	Инша			ГПИ «Спецавтоматика» г. Ростов-на-Дону		
Гл.спец.	Кислицина					
Нач.сект.	Попова					
Инж.	Максимова					

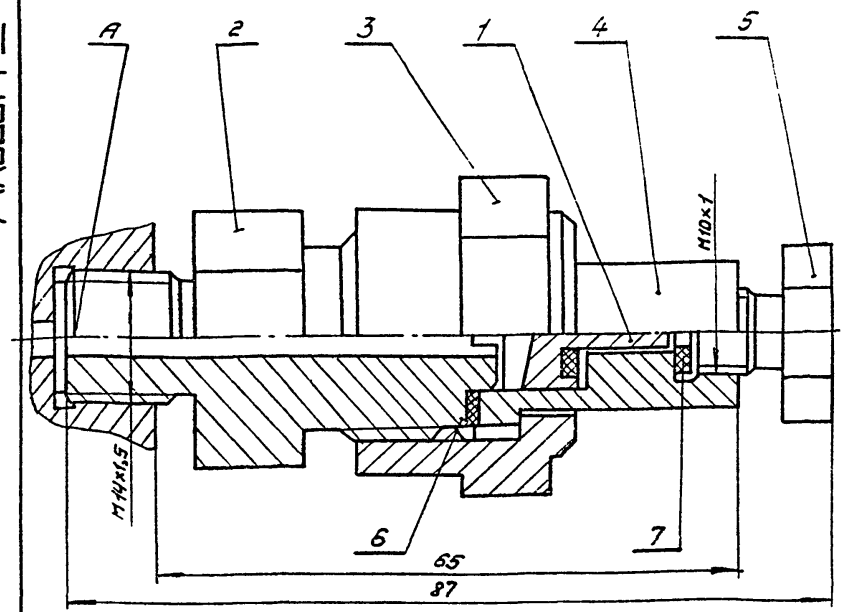

1. Испытать на прочность с заглушкой поз.7 гидравлическим давлением 12,5МПа.
2. Испытать на герметичность с заглушкой поз.7 сжатым воздухом давлением 10,0 МПа в течение 1часа. Падение давления не допускается.
3. Испытать на герметичность без заглушки поз.7 с установкой манометра типа МТВ-12 – 40х160 х2,5 давлением 10,0 МПа в течение 15 минут на баллоне 40л. Падение давления в момент ввертывания манометра не должна превышать 0,15 МПа, в дальнейшем падение давления не допускается.

Инв.№ подл. | Подпись и дата | Взам.инв.№ | Инв.№ дубл. | Подпись и дата

			503-1-72.89-АПТ.НЧ.00 СБ			
ГИП	Аносов		Переходник к головке ГЗСМ Сборочный чертеж	Стадия	Масса	Масштаб
Н.контр.	Мороз			РП	0,29	2:1
Нач.отд	Инша			Лист	Листов 1	
Гл.спец.	Кислицина			ГПИ «Спецавтоматика» г. Ростов-на-Дону		
Нач.сект	Попова					
Инж.	Максимова					

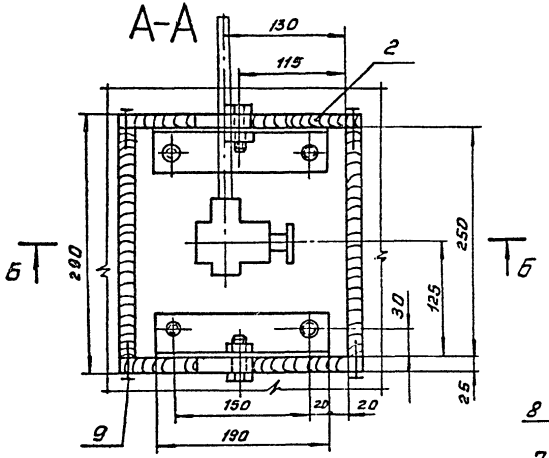

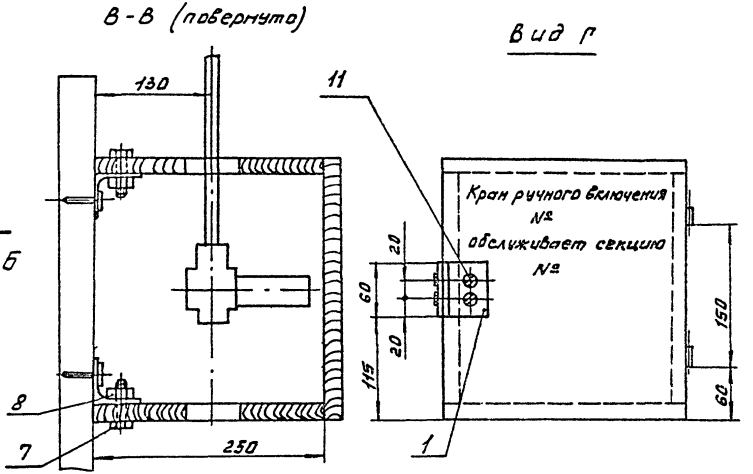

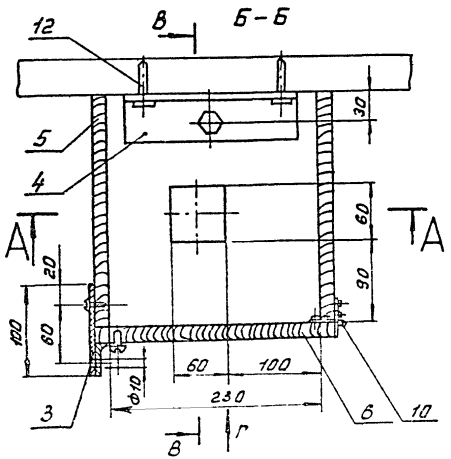

1. Предельные отклонения размеров $\pm \frac{IT14}{2}$
2. Шкаф окрасить в красный цвет, надпись на дверце шкафа выполнить белой краской.
3. Около каждого шкафа должна быть прикреплена табличка с надписью: „При пожаре повернуть рукоятку крана от себя до упора."
4. Дверца шкафа должна быть опломбирована.
5. Сварка газовая.

			503-1-72.89-АПТ.М5.00СБ		
ГИП	Анасов		Шкаф навесной для крана ручного включения. Сборочный чертеж	Стадия	Масса	Масштаб
Н.контр.	Мороз			РП	6	1:4
Нач.отд.	Инша			Лист	Листов 1
Гл.спец.	Кислицина			ГПИ „Спецавтоматика" г. Ростов-на-Дону	
Нач.сект.	Попова				
Инж.	Максимова				

Формат	Зона	Поз.	Обозначение	Наименование	Кол.	Примечание
				Документация		
А3			503-1-72.89-АПТ.НБ.00СБ	Сборочный чертеж		
				Детали:		
		1	503-1-72.89-АПТ.НБ.01	Угольник	1	
		2	503-1-72.89-АПТ.НБ.02	Плита	2	
		3	503-1-72.89-АПТ.НБ.03	Плита	1	
		4	503-1-72.89-АПТ.НБ.04	Угольник	2	
		5	503-1-72.89-АПТ.НБ.05	Плита		
				Сосна 2 сорт 25×275		
				ГОСТ 24454-80Е		
				L=250	2	
		6	503-1-72.89-АПТ.НБ.06	Плита		
				Сосна 2 сорт 25×275		
				ГОСТ 24454-80Е		
				L=275	1	
				Стандартные изделия		
		7		Болт М12-8g×50.36	2	
				ГОСТ 7796-70		
		8		Гайка М12-6Н.4	2	
				ГОСТ 5915-70		
		9		Гвозди К2×40 ГОСТ 4028-63	12	

ГИП	Аносов	
Н.контр.	Мараз	
Нач.отд.	Инша	
Гл.спец.	Кислицина	
Нач.сект.	Попова	
Инж.	Максимова	

503-1-72.89-АПТ.НБ.00

Шкаф навесной для крана ручного включения

Стадия	Лист	Листов
РП	1	2

ГПИ „Спецавтоматика" г.Ростов-на-Дону

Инв.№подл. | Подпись и дата | Взам.инв.№

Формат	Зона	Поз.	Обозначение	Наименование	Кол.	Примечание
		10		Петля ПН5-40	2	
				ГОСТ 5088-78		
		11		Шуруп А 4×20	12	
				ГОСТ 1144-80		
				Прочие изделия		
		12		Дюбель-гвоздь Д15;5×50	4	
				ТУ 14-4-1231-83		

Инв.№подл. | Подпись и дата | Взам.инв.№

503-1-72.89-АПТ.НБ.00

Лист 2

Альбом VI

Формат	Зона	Поз.	Обозначение	Наименование	Кол.	Примечание
				Документация		
А4			503-1-72.89-АПТ.НБ.00СБ	Сборочный чертеж		
				Сборочные единицы		
		1	503-1-72.89-АПТ.НБ.10	Кронштейн		
				Детали		
		3	503-1-72.89-АПТ.НБ-01	Полухомут	1	
				Стандартные изделия		
		5		Болт М10×25.66.01	2	
				ГОСТ 7798-70		
		6		Гайка М10.6.35.01	2	
				ГОСТ 5915-70		
		7		Шайба 10.5.01	2	
				ГОСТ 11371-78		
				Прочие изделия		
		8		Дюбель-гвоздь ДГ6,8×70	2	
				ТУ 14-4794-77		

ГИП	Аносов		503-1-72.89-АПТ.НБ.00
Н.контр.	Мороз		
Нач.отд.	Имша		Крепление баллона-ресивера
Гл.спец.	Кисляцина		Стадия: РП; Лист; Листов: 1
Нач.сект.	Попова		ГПИ „Спецавтоматика" г. Ростов-на-Дону
Инж.	Максимова		

Альбом VI

11

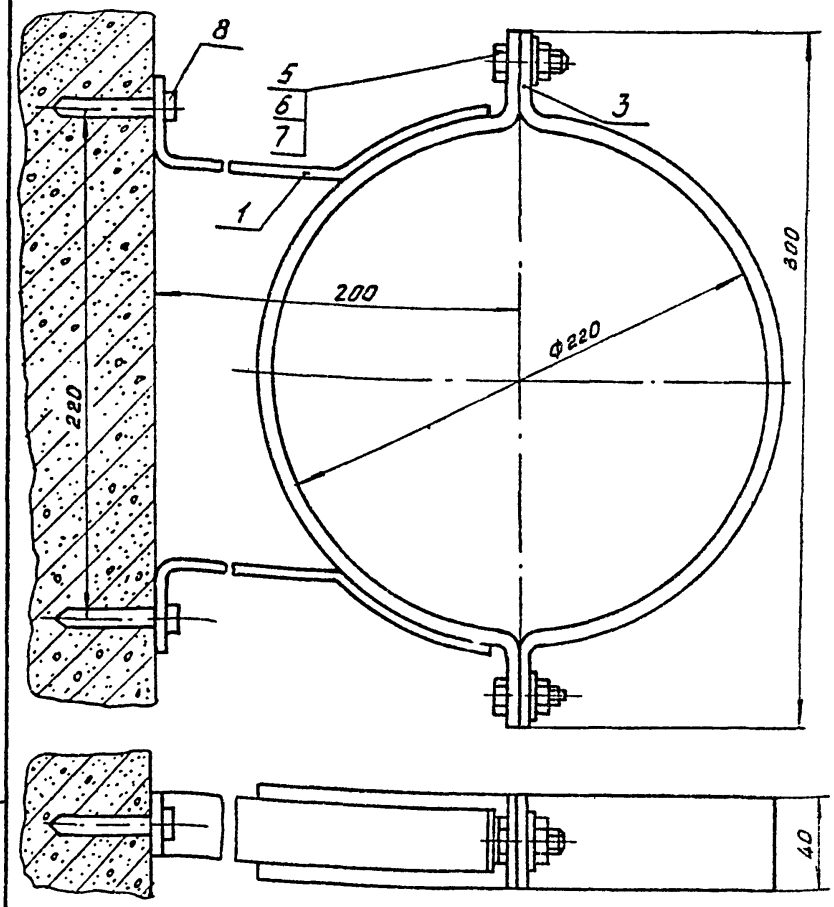

ГИП	Аносов		503-1-72.89-АПТ.НБ.00СБ
Н.контр.	Мороз		
Нач.отд.	Имша		Крепление баллона-ресивера. Сборочный чертеж
Гл.спец.	Кисляцина		Стадия: РП; Масса: 2,1; Масштаб: 1:2
Нач.сект.	Попова		Лист; Листов 1
Инж.	Максимова		ГПИ „Спецавтоматика" г. Ростов-на-Дону

Инв.№подл. | Подпись и дата | Взам.инв.№

Альбом VI

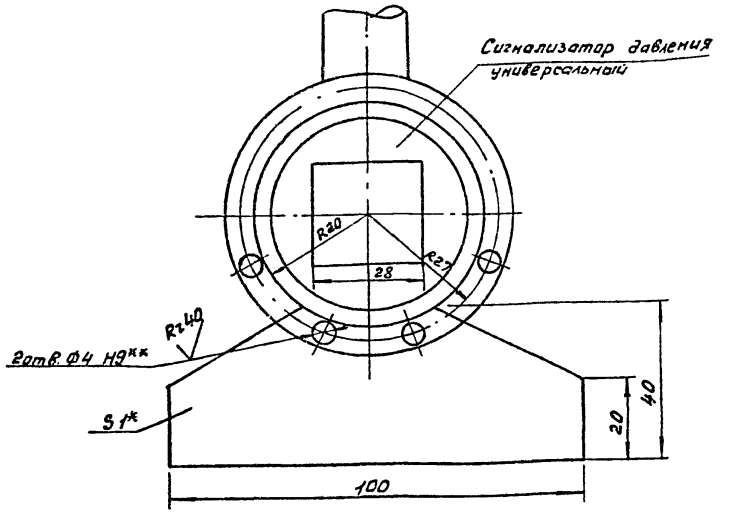

1.* Размеры для справок
2.** Разметку отверстий производить по крышке сигнализатора давления
3. Острые кромки притупить.
4. $\pm \frac{t}{2}$

			503-1-72.89-АПТ.НП.ОО		
ГИП	Аносов		Табличка для надписей на РУ-25А	Стадия: РП	Масса: 0,026	Масштаб: 1:1
Н.контр.	Мороз			Лист	Листов 1
Нач.отд.	Инша			ГПИ "Спецавтоматика" г.Ростов-на-Дону	
Гл.спец.	Кисличина				
Нач.сект.	Попова		Лист В1×600×1420 ГОСТ19903-74 / Ст3 ГОСТ16523-80		
Инж.	Максимова				

Альбом VI

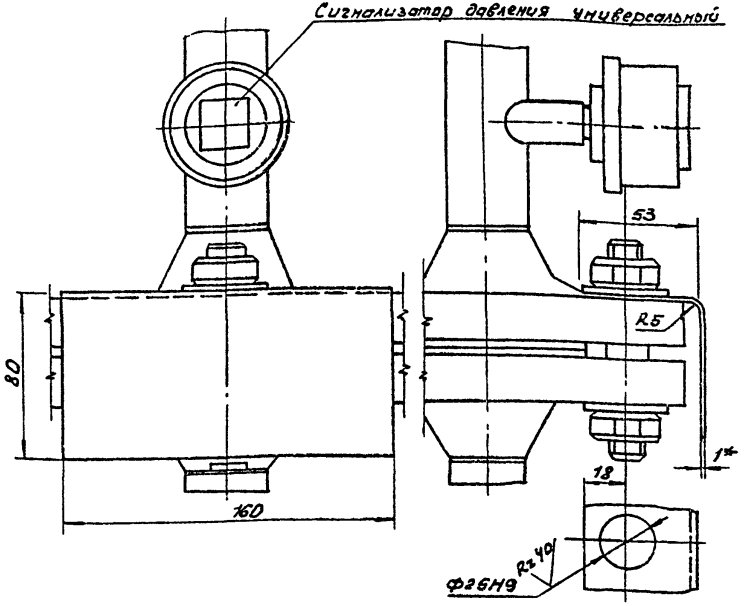

1.* Размеры для справок.
2. Острые кромки притупить
3. $\pm \frac{t}{2}$

			503-1-72.89-АПТ.НП.ОО		
ГИП	Аносов		Табличка для надписей на РУ-50А	Стадия: РП	Масса: 0,16	Масштаб: 1:2
Н.контр.	Мороз			Лист	Листов 1
Нач.отд.	Инша			ГПИ "Спецавтоматика" г.Ростов-на-Дону	
Гл.спец.	Кисличина				
Нач.сект.	Попова		Лист В1×600×1420 ГОСТ19903-74 / Ст3 ГОСТ16523-80		
Инж.	Максимова				

Инв.№подл. | Подпись и дата | Взам.инв.№

Альбом VI

12,5 √(√)

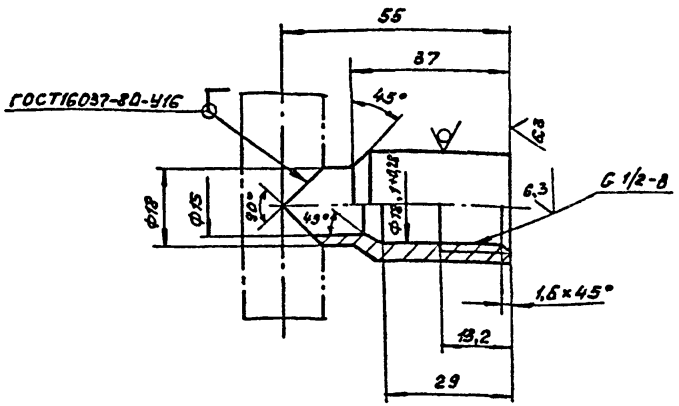

H14, h14, ± $\frac{t_2}{2}$

			503-1-72.89-АПТ.Н9.00		
ГИП	Анасов		Муфта для оросителей под трубопровод Dнар 18 мм Ру=20 МПа	Стадия: РП	Масса: 0,09	Масштаб: 1:1
Н. контр.	Мороз			Лист	Листов 1
Нач. отд.	Шмша				
Гл. спец.	Кистицина		Круг В27 ГОСТ 2590-71 / 20 ГОСТ 1050-74	ГПИ "Спецавтоматика" г. Ростов-на-Дону	
Нач. сект.	Попова				
Инж.	Максимова				

Альбом VI

12,5 √(√)

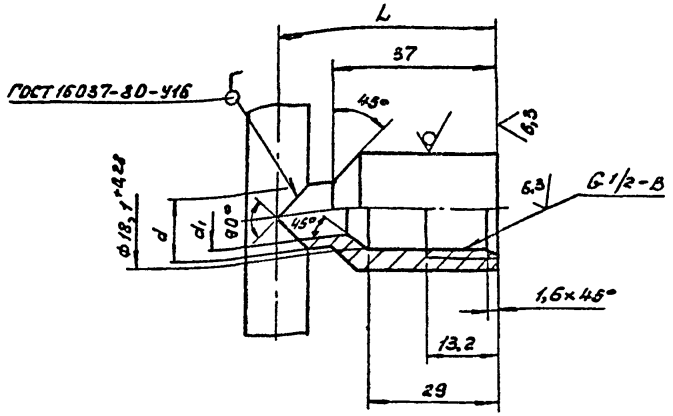

Обозначение	Размеры в мм			Масса, кг
	d	d_1	L	
503-1-72.89-АПТ.Н.Ж10	14	10	49	0,05
-01	16	13	52	0,055

H14, h14, ± $\frac{t_2}{2}$

Инв. № подл. | Подпись и дата | Взам. инв. №

			503-1-72.89-АПТ.Н10.00		
ГИП	Анасов		Муфта для оросителей под трубопровод Dнар 14 и 16 мм Ру=20 МПа	Стадия: РП	Масса: см. табл.	Масштаб: 1:1
Н. контр.	Мороз			Лист	Листов 1
Нач. отд.	Шмша				
Гл. спец.	Кистицина		Круг В27 ГОСТ 2590-71 / 20 ГОСТ 1050-74	ГПИ "Спецавтоматика" г. Ростов-на-Дону	
Нач. сект.	Попова				
Инж.	Максимова				

Альбом VI

12,5 √(√)

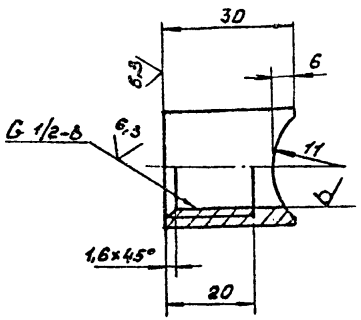

H14; h14; $\pm\frac{t}{2}$

ГИП	Аносов			503-1-72.89-АПТ.Н11.00
Н.контр.	Мороз			Муфта
Нач.отд.	Инша			Стадия: РП; Масса: 0,05; Масштаб: —
Гл.спец.	Кислицина			Лист; Листов 1
Нач.сект.	Попова			Труба 25×3,5 ГОСТ 8734-75 / В20 ГОСТ 8733-74
Инж.	Максимова			ГПИ „Спецавтоматика" г. Ростов-на-Дону

Инв. № подл. | Подпись и дата | Взам. инв. №

Альбом VI

12,5 √(√)

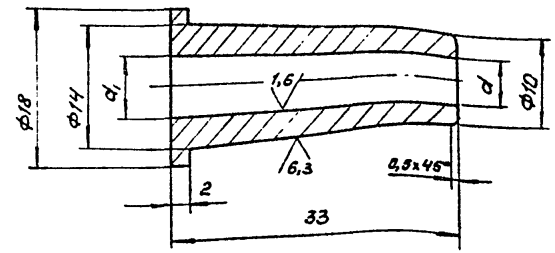

Обозначение	Условный проход D_y, мм	d, мм	d_1, мм	Масса, кг
503-1-72.89-АПТ.Н12.00	5	5	7	0,027
-01	6	6	8	0,023
-02	7	7	9	0,02
-03	8	8	10	0,015

H14; h14; $\pm\frac{t}{2}$

ГИП	Аносов			503-1-72.89-АПТ.Н12.00
Н.контр.	Мороз			Втулка для оросителя дренчерного Ф10
Нач.отд.	Инша			Стадия: РП; Масса: см. таблицу; Масштаб: 2:1
Гл.спец.	Кислицина			Лист; Листов 1
Нач.сект.	Попова			Пруток ДКРНТ18Л63 ГОСТ 2060-73
Инж.	Максимова			ГПИ „Спецавтоматика" г. Ростов-на-Дону

Инв. № подл. | Подпись и дата | Взам. инв. №

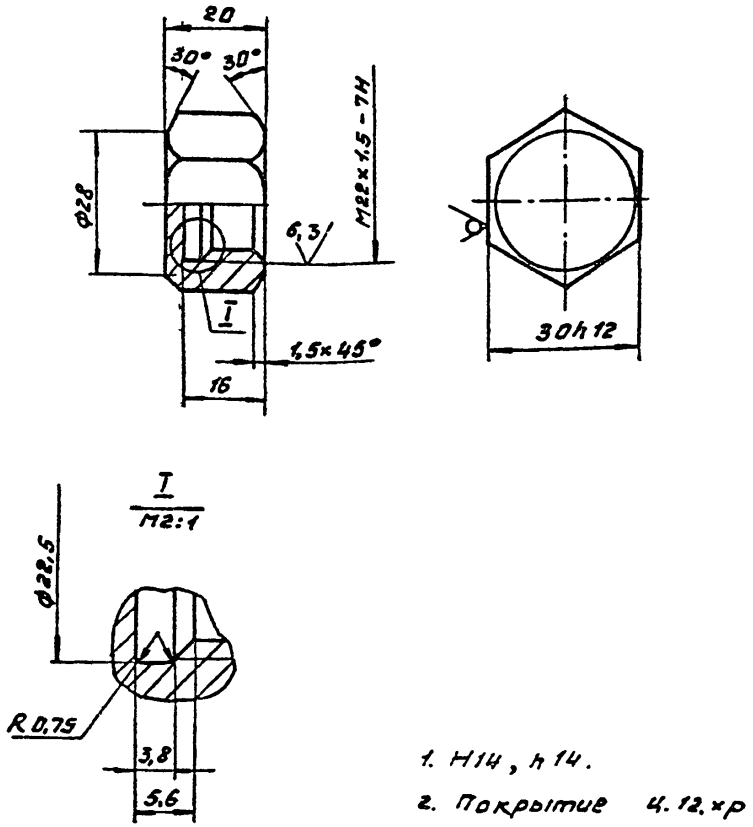

1. H14, h14.
2. Покрытие Ц.12.хр

Инв.№подл.	Подпись и дата	Взам.инв.№

				503-1-72.89-АПТ.Н13.00	
ГИП	Аносов		Заглушка испытательная Ру=20 МПа	Стадия: РП	Масса: 0,07	Масштаб: 1:1
Н.контр.	Мороз			Лист	Листов 1
Нач.отд.	Имша		Шестигранник 30-5 ГОСТ 8560-78 / 35 ГОСТ 1051-73	ГПИ "Спецавтоматика" г. Ростов-на-Дону	
Гл.спец.	Кисличина				
Нач.сект.	Попова				
Инж.	Максимова				

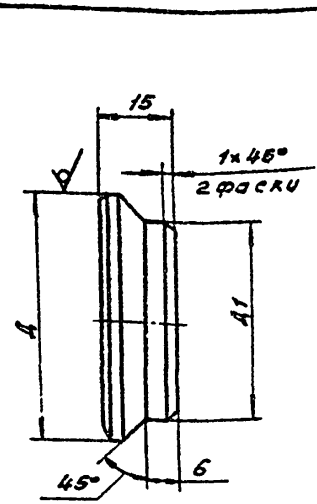

Обозначение	d_2, мм	d_1, мм	Масса, кг
503-1-72.89-АПТ.Н14.00	14	10	0,018
-01	20	15	0,037
-02	20	16	0,037
-03	28	22	0,072
-04	30	25	0,073

$h14, \pm \frac{t_2}{2}$

Инв.№подл.	Подпись и дата	Взам.инв.№

				503-1-72.89-АПТ.Н14.00	
ГИП	Аносов		Заглушка Ру=20 МПа	Стадия: РП	Масса: см. табл.	Масштаб: 1:1
Н.контр.	Мороз			Лист	Листов 1
Нач.отд.	Имша		Круг ВД ГОСТ 2590-71 / 20 ГОСТ 1050-74	ГПИ "Спецавтоматика" г. Ростов-на-Дону	
Гл.спец.	Кисличина				
Нач.сект.	Попова				
Инж.	Максимова				

Альбом VI

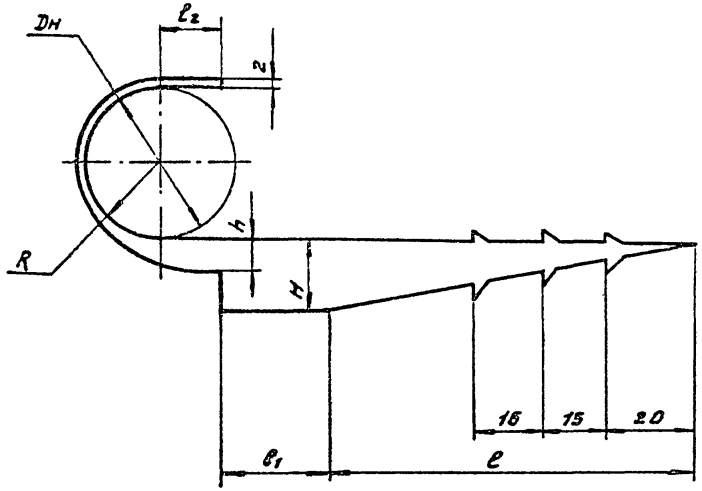

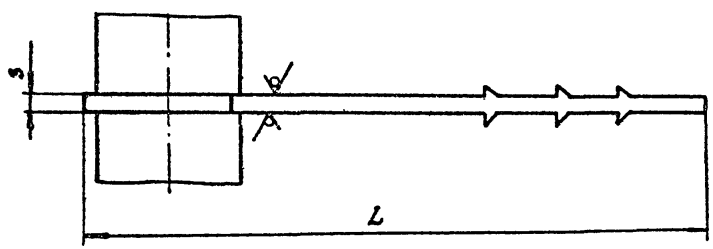

Развернутая часть крюка

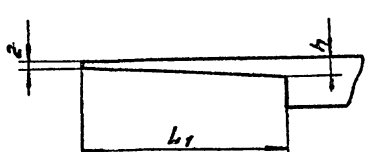

Обозначение	Dн	Размеры в мм									Масса, кг
		L	L_1	l	l_1	l_2	R	S	H	h	
503-1-72.89-АПТ.Н15.00	18	118	58	75	20	9	11	3	12	5	0,02
-01	36	178	104	110	26	18	19,5	4	16	7	0,068
-02	56	291	154	200	30	24	30	7	20	10	0,253

$\pm \frac{l_2}{2}$

ГИП	Аносов		
Н.контр.	Марова		
Нач.отд.	Имша		
Гл.спец.	Кисличина		
Нач.сект.	Попова		
Инж.	Максимова		

503-1-72.89-АПТ.Н15.00

Крючок для крепления труб к кирпичной стене

Стадия	Масса	Масштаб
РП	См. таблицу	—
Лист	Листов 1	

Лист Б-ПН-S ГОСТ 19903-74
Ст.3 ГОСТ 14637-69

ГПИ "Спецавтоматика" г. Ростов-на-Дону

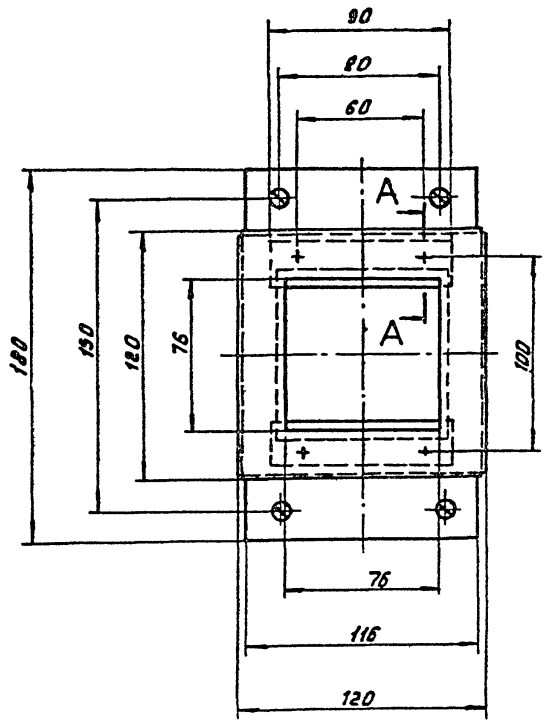

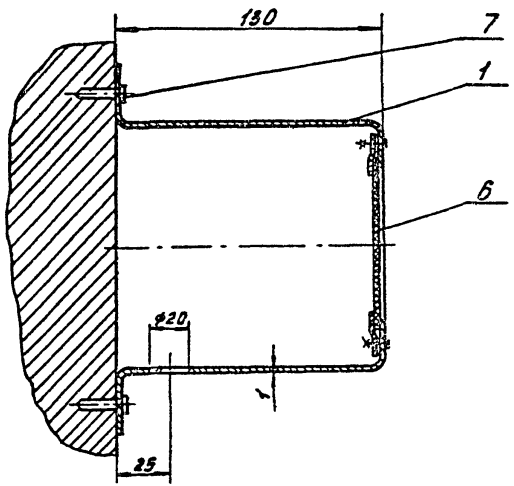

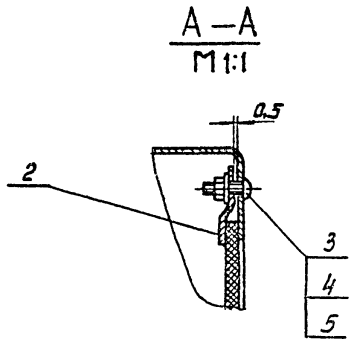

1. Размеры для справок.
2. Покрытие: эмаль ПФ-115 красный, ГОСТ 6465-76. V.4/1-УХЛ.4, кроме стекла и крепежных изделий.
3. На стекле поз.6 выполнить красной краской надпись: „При пожаре стекла разбить и нажать кнопку"

				503-1-72.89 - АПТ. Н16. ОСБ		
				Кожух для защиты кнопки. Сборочный чертеж	Стадия: РП	Масса: 0,85	Масштаб: 1:2
					Лист	Листов 1
ГИП	Аносов				ГПИ „Спецавтоматика" г. Ростов-на-Дону	
Н. контр.	Гецко					
Нач. отд.	Ипша					
Гл. спец.	Гордеев					
Нач. сект.	Тертерян					
Вед. инж.	Пискля					

Альбом VI

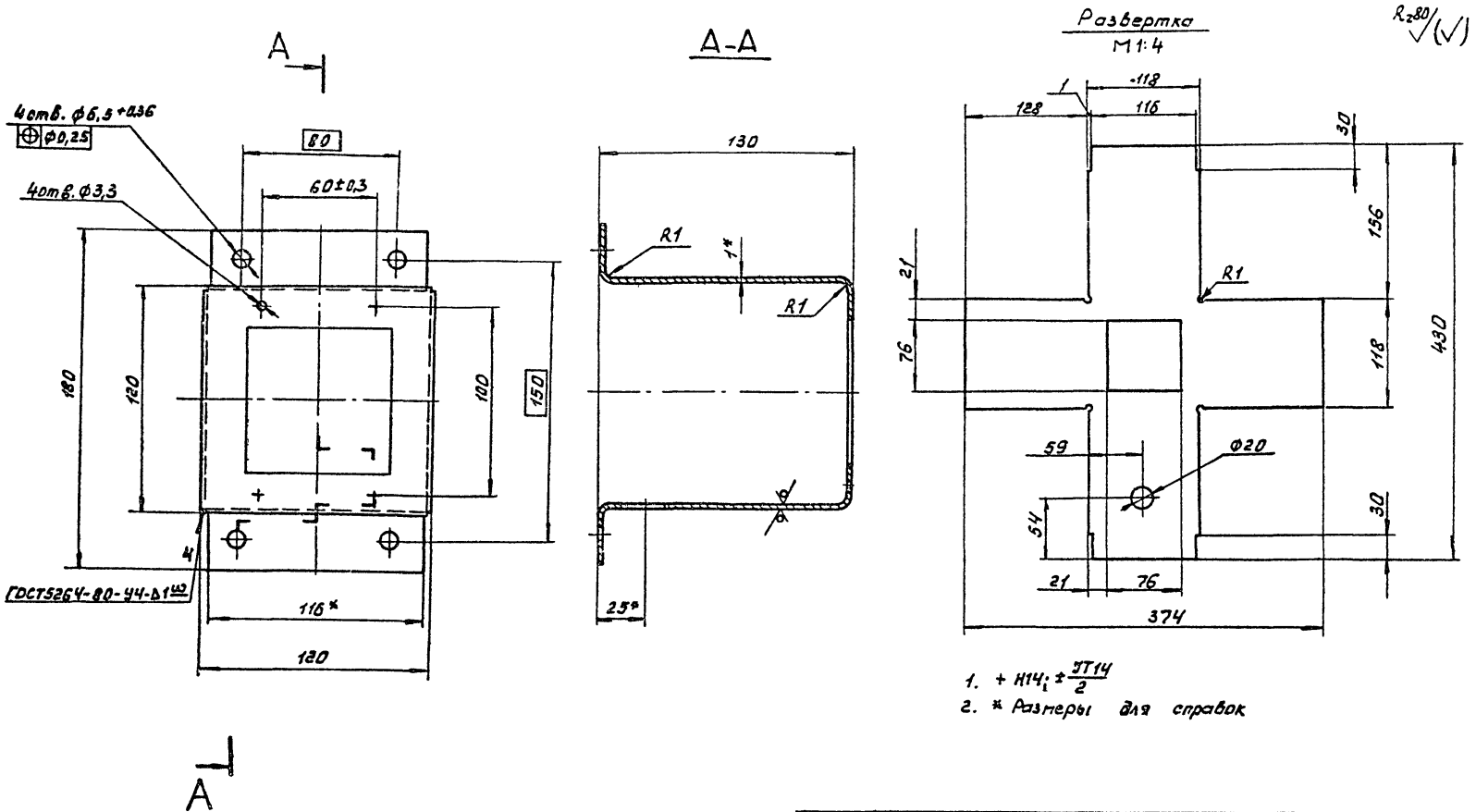

1. + Н14; ± $\frac{IT14}{2}$
2. * Размеры для справок

				503-1-72.89- АПТ.Н16.0-01			
				Кожух	Стадия	Лист	Листов
ГИП	Аносов				РП	0,7	1:2
Н.контр.	Гецко				Лист	Листов 1	
Нач.отд.	Имша						
Гл.спец	Гордеев			Лист Б-ПН-1,0 ГОСТ19904-74 / 4-III-В.Ст.3 ГОСТ16523-70	ГПИ «Спецавтоматика» г.Ростов-на-Дону		
Нач.сект.	Тертерян						
Вед.инж.	Пискля						

Формат	Зона	Поз.	Обозначение	Наименование	Кол.	Примечание
				Документация		
А3			503-1-72.89-АПТ.Н16.0СБ	Сборочный чертеж		
				Детали		
А3		1	503-1-72.89-АПТ.Н16.0-01	Кожух	1	
А4		2	503-1-72.89-АПТ.Н16.0-02	Скоба	2	
				Стандартные изделия		
		3		Винт А.М3-6g×10.56.016	4	
				ГОСТ 17473-80		
		4		Гайка М3-6Н.5.016	4	
				ГОСТ 5915-70		
		5		Шайба 3.05.016 ГОСТ 11371-78	4	
		6		Стекло ГОСТ 111-78	1	
				2,5×85×85		
				Прочие изделия		
		7		Дюбель У656 У3	4	
				ТУ36-941-79		

ГИП	Аносов		503-1-72.89-АПТ.Н16.0
Н. контр	Гецко		
Нач. отд	Инша		Кожух для защиты кнопки
Гл. спец	Гордеев		Стадия: РП; Лист: ; Листов: 1
Нач. сект.	Тертерян		ГПИ "Спецавтоматика" г. Ростов-на-Дону
Вед. инж	Пискля		

$R_z 80$ $\sqrt{(\vee)}$

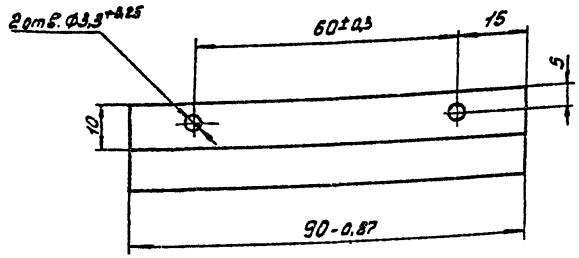

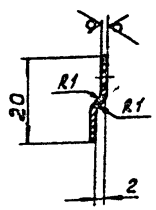

$\pm \frac{IT14}{2}$

Инв. № подл. | Подпись и дата | Взам. инв. №

ГИП	Аносов		503-1-72.89-АПТ.Н16.0-02
Н. контр	Гецко		
Нач. отд.	Инша		Скоба
Гл. спец.	Гордеев		Стадия: РП; Масса: 0,02; Масштаб: 1:1
Нач. сект.	Тертерян		Лист: ; Листов: 1
Вед. инж	Пискля		Лист Б-ПМ-1.0 ГОСТ 19904-74 4-Ш-Б.Ст3 ГОСТ 16523-70
			ГПИ "Спецавтоматика" г. Ростов-на-Дону

Отпечатано
в Новосибирском филиале ЦИТП
630006, г. Новосибирск, ул. Лазарева 33/1

Выдано в печать „18" V 1990 г.
Заказ I-803 Тираж 150

gost.e-ecolog.ru