ТИПОВОЙ ПРОЕКТ
503-1-72.89

Производственный корпус ежедневного обслуживания и окрасочных работ автономного автотранспортного предприятия на 300 грузовых автомобилей с открытой стоянкой

АЛЬБОМ V

АСТ-Н Задание заводу изготовителю на автоматику и электрооборудование СТР

gost.e-ecolog.ru

ТИПОВОЙ ПРОЕКТ
503-1-72.89

Производственный корпус ежедневного обслуживания и окрасочных работ автономного автотранспортного предприятия на 300 грузовых автомобилей с открытой стоянкой

АЛЬБОМ V

АСТ-Н ЗАДАНИЕ ЗАВОДУ ИЗГОТОВИТЕЛЮ НА АВТОМАТИКУ И ЭЛЕКТРООБОРУДОВАНИЕ

РАЗРАБОТАН:
РОСТОВСКИМ ФИЛИАЛОМ „ГИПРОАВТОТРАНС"
ГЛАВНЫЙ ИНЖЕНЕР ИНСТИТУТА Э.Я. ЛЕВИН
ГЛАВНЫЙ ИНЖЕНЕР ПРОЕКТА А.В. МОЛЧАНОВ
С УЧАСТИЕМ
ГПИ „СПЕЦАВТОМАТИКА" г. РОСТОВА-НА-ДОНУ
ГЛАВНЫЙ ИНЖЕНЕР ИНСТИТУТА Г.М. ГАБРИЛЯН
ГЛАВНЫЙ ИНЖЕНЕР ПРОЕКТА А.Б. АНОСОВ

ПРОЕКТ УТВЕРЖДЕН И ВВЕДЕН В ДЕЙСТВИЕ
МИНАВТОТРАНСОМ РСФСР
ПРИКАЗ ОТ 23.05 1989 г. № 4

АЛЬБОМ V

Номер листа	Наименование	Стр.
1	Содержание альбома	2
2	Пояснение к проекту	3
3	Перечень чертежей, передаваемых заводу-изготовителю Главмонтажавтоматики	3
4	Спецификация щитов и пультов	4
	Щит контроля воздушной среды ЩК1	
1÷6	Общий вид	5÷8
7÷9	Таблица соединений	9,10
10÷12	Таблица подключения	10,11
	Щит контроля воздушной среды ЩК2	
1÷6	Общий вид	12÷15
7÷9	Таблица соединений	16,17
10÷13	Таблица подключения	18,19
1	Перечень чертежей, передаваемых заводу-изготовителю Минэлектротехпрома	20
2	Перечень комплектных устройств	21
	Щит автоматизации ЗЩА (4ЩА... 8ЩА)	
1	Перечень надписей	22
2,3	Технические данные аппаратов	23
4	Общий вид	24
5	Схема электрическая принципиальная	25
6	Схема соединений	26
1	Эскиз №1 для заказа кнопочного поста ПКУ 15-21.131-40У3	21
1	Эскиз №2 для заказа кнопочного поста ПКУ 15-21.141-54У2	22
	Щит управления и сигнализации ЩУС	
1	Перечень надписей	27
2,3	Технические данные аппаратов	28
4	Общий вид	29
5	Схема электрическая принципиальная	30
6	Схема соединений (начало)	31
7	Схема соединений (окончание)	32
1	Эскиз №3 для заказа кнопочного поста ПКУ 15-21.237-40У3	27
	Шкаф управления ШУВ1 (ШУВ2)	
1	Перечень надписей	33
2,3	Технические данные аппаратов	34
4	Общий вид	35
5	Схема электрическая принципиальная	36
6	ШУВ1 Схема соединений	37
7	ШУВ2 Схема соединений	38
1	Эскиз №4 для заказа кнопочного поста ПКУ 15-21.231-54У2	33
	Щит сигнализации ЩС	
1,2	Технические данные аппаратов	39
3	Перечень надписей	40
4	Схема электрическая принципиальная	40
5	Общий вид	41
6	Схема соединений	42
	Комплектная трансформаторная подстанция	
1	Опросный лист для заказа КТП-1×630 кВА	43

Взам. инв. №

Подпись и дата

Инв. № подл.

Привязан

Инв. №

503-1-72.89 -АСТ-Н

ГИП	Молчанов	
Н. контр.	Охановская	
Рук. гр. 1	Тисленко	
Рук. гр.	Нечаева	
Ст. инж.	Збягинцева	

Содержание альбома

Стадия	Лист	Листов
РП	1	1

Минавтотранс РСФСР
ГИПРОАВТОТРАНС
Ростовский Филиал

АЛЬБОМ V

В данном томе представлены задания заводам-изготовителям Главмонтажавтоматики (перечень см. чертеж 503-1-72.89-АСТ-Н л.3) и Минэлектротехпрома (перечень см. чертеж 503-1-72.89-АСТ-Н л.1).

Задание заводам-изготовителям Главмонтажавтоматики

Задание выполнено в соответствии с ОСТ 36.13-76 и руководящим материалам РМЧ-107-82 „Системы автоматизации технических процессов. Требования к выполнению проектной документации на щиты и пульты".

Задание заводам-изготовителям Минэлектротехпрома

Задание выполнено в соответствии с ОСТ 160.800.485-84.

Зоны аппаратов приняты по таблице 3-1 рекомендации по проектированию ОЛ×684.002-82 для рам с шагом перфорации 50 мм.

ГИП	Молчанов			
Н.контр.	Сахновская			
Рук бр 1	Тисленко			
Рук гр.	Нечаева			
Ст инж	Звягинцева			

503-1-72.89 -АСТ-.Н

Пояснение к проекту

Стадия	Лист	Листов
РП	2	

Минавтотранс РСФСР
ГИПРОАВТОТРАНС
Ростовский филиал

Взам. инв. № | Подпись и дата | Инв. № подл.

АЛЬБОМ V

Обозначение	Наименование	Кол. листов	Примечание
503-1-72.89-АСТ-Н л.3	Перечень чертежей, передаваемых заводу-изготовителю Главмонтажавтоматики	1	
503-1-72.89-АСТ.СО2	Спецификация щитов и пультов	1	
503-1-72.89-АСТ-Н л.1÷6	Щит контроля воздушной среды ЩК1. Общий вид	6	
503-1-72.89-АСТ-Н л.7÷9	Щит контроля воздушной среды ЩК1. Таблица соединений	3	
503-1-72.89-АСТ-Н л.10÷12	Щит контроля воздушной среды ЩК1. Таблица подключения	3	
503-1-72.89-АСТ-Н л.1÷6	Щит контроля воздушной среды ЩК2. Общий вид.	6	
503-1-72.89-АСТ-Н л.7÷9	Щит контроля воздушной среды ЩК2. Таблица соединений.	3	
503-1-72.89-АСТ-Н л.10÷13	Щит контроля воздушной среды ЩК2. Таблица подключения.	4	

ГИП	Молчанов			
Н.контр	Сахновская			
Рук бр 1	Тисленко			
Рук гр	Нечаева			
Ст. инж	Звягинцева			

503-1-72.89 -АСТ-Н

Перечень чертежей, передаваемых заводу-изготовителю Главмонтажавтоматики.

Стадия	Лист	Листов
РП	3	

Минавтотранс РСФСР
ГИПРОАВТОТРАНС
Ростовский филиал

Взам. инв. № | Подпись и дата | Инв. № подл.

Позиция	Наименование и техническая характеристика оборудования и материалов. Завод-изготовитель (для импортного оборудования – страна, фирма)	Тип, марка оборудования. Обозначение документа и номер опросного листа	Единица измерения		Код завода-изготовителя	Код оборудования, материала	Цена единицы оборудования, тыс. руб.	Количество	Масса единицы оборудования, кг
			Наименование	Код					
1	2	3	4	5	6	7	8	9	10
	Щиты								
	1. Щит контроля воздушной среды ЩК1, состоящий из								
	щита ЩПК-3А-I-800 УХЛ4 ТР00								
	ОСТ 36.13-76		шт	796				1	
	2. Щит контроля воздушной среды ЩК2 состоящий из								
	щита ЩПК-3П-I-800 УХЛ4 ТР00								
	ОСТ 36.13-76		шт	796				1	

Инв. № подл. | Подпись и дата | Взам. инв. №

ГИП	Молчанов	
Н.контр.	Сахновская	
Рук.бр.1	Тисленко	
Рук.гр.	Нечаева	
Ст.инж.	Звягинцева	

503-1-72.89 -АСТ. С02

Стадия	Лист	Листов
РП	4	

Спецификация щитов и пультов

Минавтотранс РСФСР
ГИПРОАВТОТРАНС
Ростовский филиал

Поз.	Обозначение	Наименование	Кол.	Примечание
		Документация		
	503-1-72.89-АСТ-Н л.7÷9	Таблица соединений		
	503-1-72.89-АСТ-Н л.10÷12	Таблица подключения		
		Стандартные изделия		
1		Панель с каркасом щита	1	
		ЩПК-3л-I-800 УХЛ4		
		Уроо ОСТ 36 13-76		
2		Рейка Р800 ТК3-101-83	1	
3		Уголок УП42×25 ℓ=630	1	
		ТК4-2222-74		
4		Опора ОК 800 ТК3-240-83	2	
5		Швеллер боковой ШБ 600	4	
		ТК3-241-83		
6		Узел 34 ТМ3-25-86	8	
7		Узел 35 ТМ3-25-86	8	
8		Узел 46 ТМ3-25-86	8	
9		Узел 47 ТМ3-25-86	4	

Взам. инв. №

Подпись и дата

Инв. № подл.

ГИП	Молчанов		
Н.контр	Сахновская		
Рук бр 1	Тисленко		
Рук ЕР	Нечаева		

503-1-72.89 -АСТ-Н

Щит контроля воздушной среды ЩК1. Общий вид

Стадия	Лист	Листов
РП	1	

Минавтотранс РСФСР
ГИПРОАВТОТРАНС
Ростовский филиал

Поз.	Обозначение	Наименование	Кол.	Примечание
10		Скоба	2	
		Прочие изделия		
11	поз. 15, 16	Сигнализатор термохимический СТМ-1Д	2	
12	ХТ1...ХТ3	Блок Б324-4П16-В/В У3-10 ТУ 16-526.462-79	3	
13	—	Рамка РПМ 66×24	2	
14	—	Крышка торцевая КТ54	3	
		Материалы		
14		Провод ПВ3 0,5 380 ГОСТ 6323-79*Е	12	м
15		Провод ПВ3 1,5 380 ГОСТ 6323-79*Е	5	м

Взам. инв. №

Подпись и дата

Инв. № подл.

Альбом V

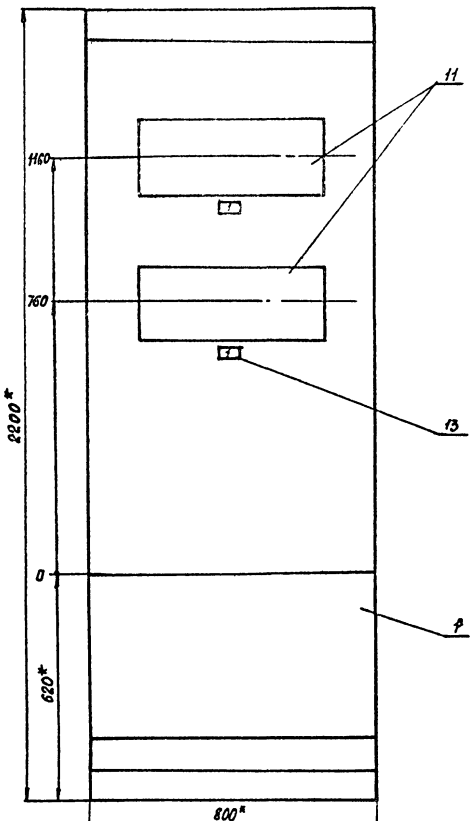

Разметка для крепления сигнализатора СТМ-1Д

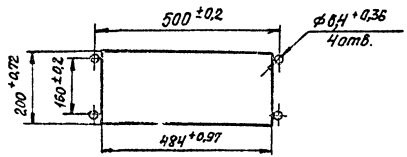

1. * Размеры для справок.
2. Покрытие - Вариант 3 ОСТ 36.13-76.
3. Приборы поз.11 закрепить скобой поз.10 и укрепить на каркасе щита по черт.ТМ3-141-83 (применительно).

Инв.№ подл. | Подпись и дата | Взам.инв.№

АЛЬБОМ V

Вид на внутренние плоскости (развернуто)

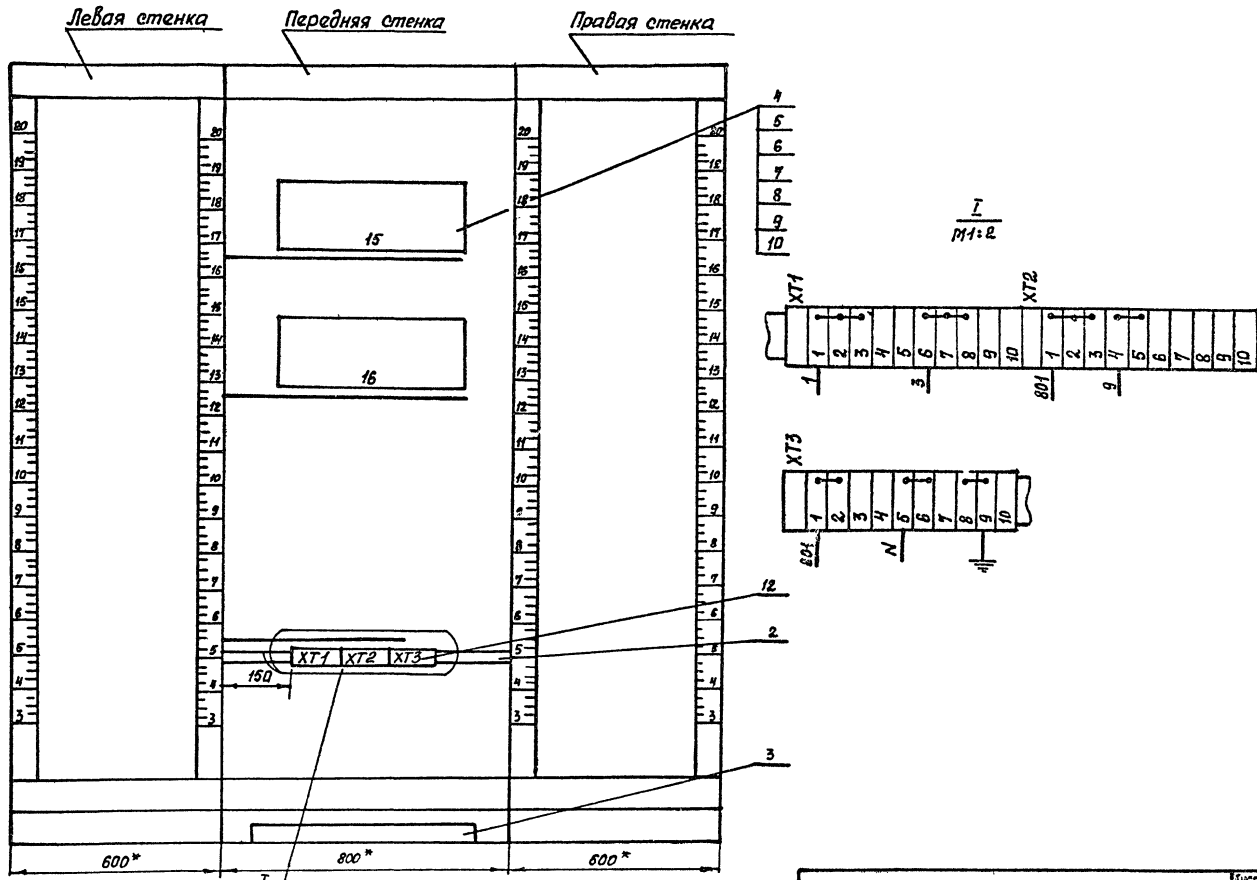

Инв. № подл. | Подпись и дата | Взам. инв. №

Скоба поз. 10

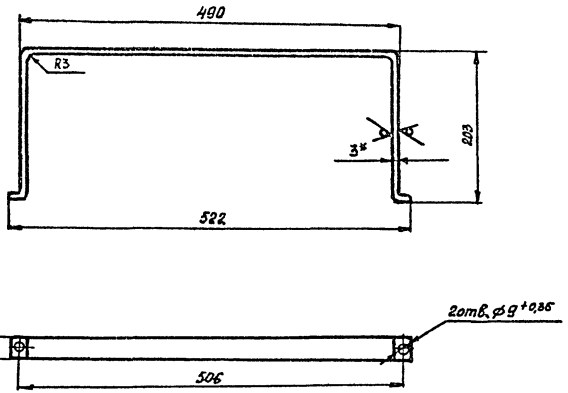

1.* Размер для справок

2. Материал - Лист $\frac{Б\text{-}ПН\text{-}3.0\ ГОСТ\ 19903\text{-}74}{5\text{-}II\text{-}Н\text{-}10\ ГОСТ\ 16523\text{-}70}$

3. Неуказанные предельные отклонения размеров отверстий H14, валов h 14.

Надписи на табло и в рамках — Продолжение

№ надписи	Текст надписи	Кол.	№ надписи	Текст надписи	Кол.
	Рамка 66 × 24				
1	Контроль воздушной				
	среды ЕО	2			

Проводник	Откуда идет	Куда поступает	Данные провода	Примечание
	Технические	требования		
	Таблица соединений выполнена			
	на основании	схем 503-1-72.89-АСТ л.35,		
	503-1-72.89-АСТ л.36	503-1-72.89-АСТ л.38.		
N	XT3:5	15-X12:1		
N	XT3:6	16-X12:1		
1	XT1:1	15-X1:1		
1	15-X1:1	15-X1:7		П
1	15-X1:7	15-X1:13		П
1	15-X1:13	15-X1:19		П
1	15-X1:19	15-X1:25	ПВ3 0,5	П
1	XT1:2	15-X2:1		
1	15-X2:1	15-X2:7		П
1	15-X2:7	15-X2:13		П
1	15-X2:13	15-X2:19		П
1	XT1:3	16-X1:1		П
1	16-X1:1	16-X1:7		П
1	16-X1:7	16-X1:13		П
1	16-X1:13	16-X1:19		П

Инв.№ подл. | Подпись и дата | Взам. инв.№

503-1-72.89 -АСТ-Н

			Стадия	Лист	Листов
			РП	7	
ГИП	Молчанов				
Н.контр.	Сахновская				
Рук.бр.1	Тисленко		Щит контроля воздушной среды ЩК1. Таблица соединений	Минавтотранс РСФСР ГИПРОДАВТОТРАНС Ростовский филиал	
Рук.гр.	Нечаева				

Проводник	Откуда идет	Куда поступает	Данные провода	Примечание
1	15-X1:19	16-X1:25		П
1	XT1:3	16-X2:1		П
1	16-X2:1	16-X2:7		П
1	16-X2:7	16-X2:13		П
1	16-X2:13	16-X2:19		П
3	XT1:6	15-X1:2		
3	15-X1:2	15-X1:8		П
3	15-X1:8	15-X1:14		П
3	15-X1:14	15-X1:20		П
3	15-X1:20	15-X1:26		П
3	XT1:7	15-X2:2		
3	15-X2:2	15-X2:8		П
3	15-X2:8	15-X2:14		П
3	15-X2:14	15-X2:20	ПВ3 0,5	П
3	XT1:8	16-X1:2		
3	16-X1:2	16-X1:8		П
3	16-X1:8	16-X1:14		П
3	16-X1:14	16-X1:20		П
3	16-X1:20	16-X1:26		П
3	XT1:8	16-X2:2		П
3	16-X2:2	16-X2:8		П
3	16-X2:8	16-X2:14		П
3	16-X2:14	16-X2:20		П
9	XT2:4	15-X2:26		
9	XT2:5	16-X2:26		
801	XT2:1	15-X2:25		
801	XT2:2	16-X2:25		
801	XT2:3	XT3:1		
801	XT3:1	15-X12:2		П

Инв.№ подл. | Подпись и дата | Взам. инв.№

503-1-72.89 -АСТ-Н Лист 8

АЛЬБОМ V

Проводник	Откуда идет	Куда поступает	Данные провода	Примечание
801	ХТ3:2	16-Х12:2		
Земля	ХТ3:8	15-Х23		
Земля	ХТ3:9	16-Х23		
Земля	ХТ3:9	Болт заземления		

Взам. инв. №

Подпись и дата

Инв. № подл.

503-1-72.89 -АСТ-Н

Лист 9

АЛЬБОМ V

Проводник	Вывод	Вид контакта	Вывод	Проводник	Проводник	Вывод	Вид контакта	Вывод	Проводник
	Технические требования								
	Таблица подключения выполнена на основании схем 503-1-72.89-АСТ л.35, 503-1-72.89-АСТ л.36, и таблицы соединений 503-1-72.89-АСТ-Н л.7÷9								
	Задняя стенка								
		поз.15							
		Х1					Х12		
1*	1 п		п 2	3*	N	1		2	801
1*	7 п		п 8	3*					
1*	13 п		п 14	3*	Земля		Х23		
1*	19 п		п 20	3*					
1	25		26	3			поз.16		
							Х1		
		Х2			1*	1 п		п 2	3*
1*	1 п		п 2	3*	1*	7 п		п 8	3*
1*	7 п		п 8	3*	1*	13 п		п 14	3*
1*	13 п		п 14	3*	1*	19 п		п 20	3*
1	19		20	3	1	25		26	3
801	25		26	9					

Взам. инв. №

Подп. и дата

Инв. № подл.

503-1-72.89 -АСТ-Н

ГИП	Молчанов		Щит контроля воздушной среды ЩК1. Таблица подключения	Стадия: РП	Лист: 10	Листов:
Н.контр.	Сахновская			Минавтотранс РСФСР ГИПРОАВТОТРАНС Ростовский филиал	
Рук.бр.1	Тисленко				
Рук.гр.	Нечаева				

Проводник	Вывод	Вид контакта	Вывод	Проводник
		X2		
1*	1п		п2	3*
1*	7п		п8	3*
1*	13п		п14	3*
1	19		20	3
801	25		26	9
		X12		
N	1		2	801
Земля		X23		
		XT1		
1	1	п	2	1
	2	п	п3	1*
3	6	п	7	3
	7	п	п8	3*
		XT2		
801	1	п	2	801
	2	п	3	801
9	4	п	5	9
		XT3		
801*	1п	п	2	801
N	5	п	6	N
Земля	8	п	п9	Земля*

Проводник	Вывод	Вид контакта	Вывод	Проводник

Инв. № подл. | Подпись и дата | Взам. инв. №

503-1-72.89 -АСТ-Н

Лист 11

11
15, 16

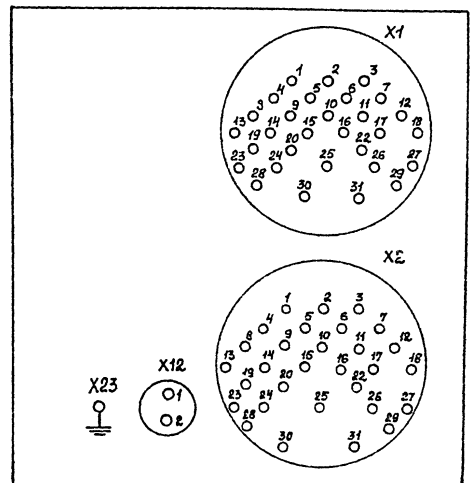

Инв. № подл. | Подпись и дата | Взам. инв. №

503-1-72.89 -АСТ-Н

Лист 12

АЛЬБОМ V

Поз	Обозначение	Наименование	Кол	Примечание
		Документация		
	503-1-72.89 АСТ Н Л7÷9	Таблица соединений		
	503-1-72.89-АСТ-Н Л 10÷13	Таблица подключения		
		Стандартные изделия		
1		Панель с каркасом щита	1	
		ЩПК - 3П-I-800 УХЛ4		
		УРОО ОСТ 36.13-76		
2		Рейка Р800 ТК3-101-83	1	
3		Уголок УП42×25 ℓ=630	1	
		ТК4-2222-74		
4		Опора ОК 800 ТК3-240-83	3	
5		Швеллер боковой ШБ 600	6	
		ТК3-241-83		
6		Узел 34 ТМ3-25-86	12	
7		Узел 35 ТМ3-25-86	12	
8		Узел 46 ТМ3-25-86	12	
9		Узел 47 ТМ3-25-86	6	

Взам. инв. №

Подпись и дата

Инв. № подл.

503-1-72.89 -АСТ-Н

ГНП	Молчанов		Стадия	Лист	Листов
Н. контр.	Сахновская		РП	1	
Рук. бр.	Тисленко		Щит контроля воздушной среды. ЩК2 Общий вид.	Минавтотранс РСФСР ГИПРОАВТОТРАНС Ростовский филиал	
Рук. гр.	Нечаева				

АЛЬБОМ V

Поз	Обозначение	Наименование	Кол	Примечание
10		Скоба	3	
		Прочие изделия		
11	поз 17...19	Сигнализатор термохимический СТМ-1Д	3	
12	ХТ1...ХТ3	Блок БЗ24-4П16-В/В УЗ-10	3	
		ТУ16-526.462-79		
13	—	Рамка РПМ 66×24	3	
14	—	Крышка торцевая КТ54	3	
		Материалы		
15		Провод ПВЗ 0,5 380		
		ГОСТ 6323-79* Е	18	м
16		Провод ПВЗ 1,5 380	8	м
		ГОСТ 6323-79* Е		

Взам. инв. №

Подпись и дата

Инв. № подл.

503-1-72.89 -АСТ-Н

Лист 2

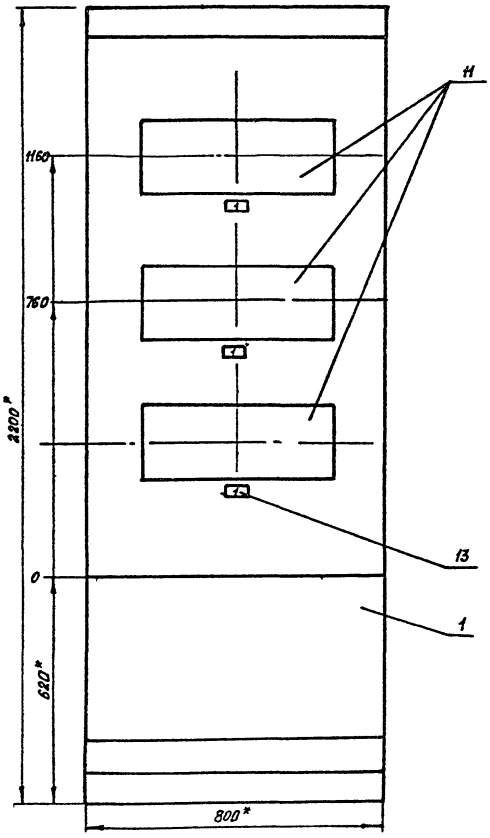

Разметка для крепления сигнализатора СТМ-14

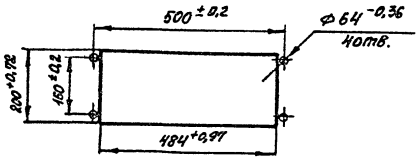

1.* Размеры для справок.
2. Покрытие-вариант 3 ОСТ 36.13-76.
3. Приборы поз.11 закрепить скобой поз.10 и укрепить на каркасе щита по черт.ТМ3-141-83 (применительно).

Инв. № подл. | Подпись и дата | Взам. инв. №

Вид на внутренние плоскости (развернуто)

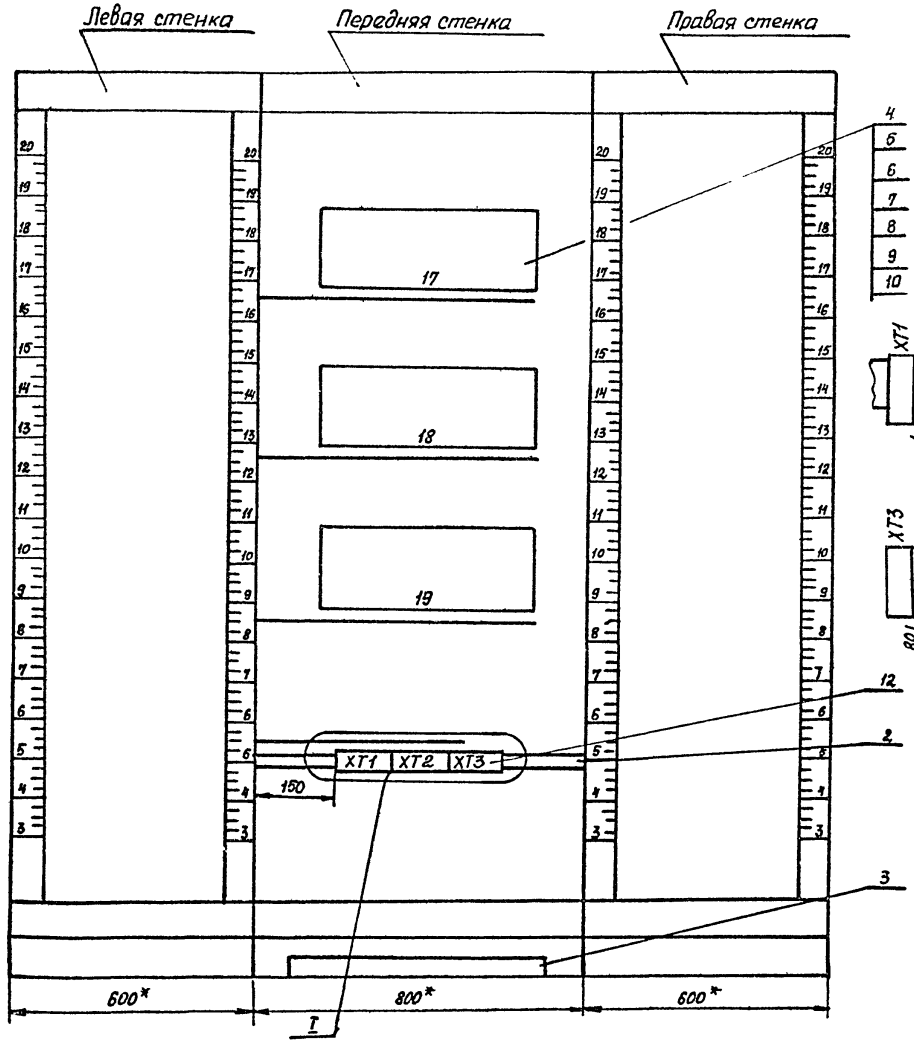

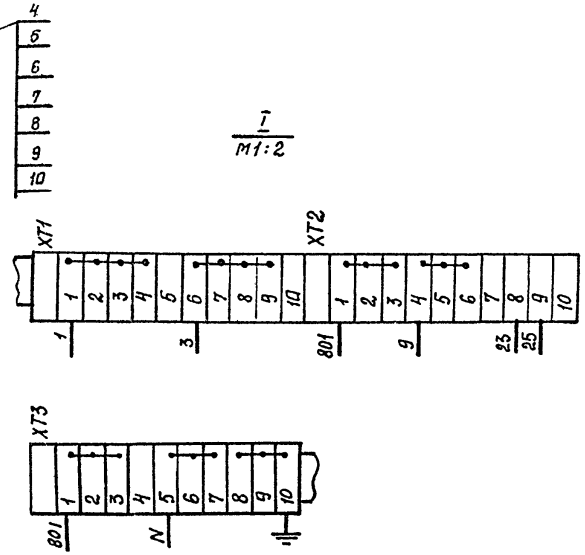

Скоба поз. 10

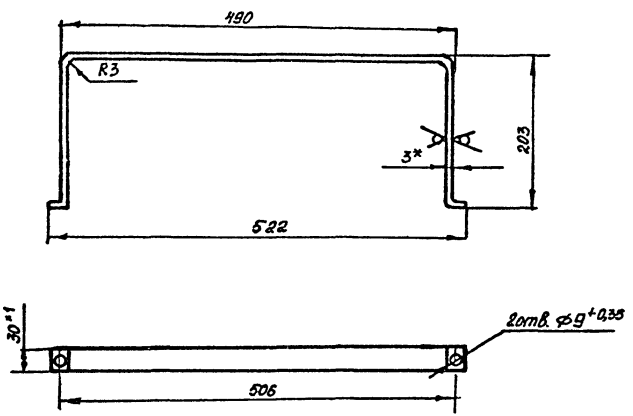

1*. Размер для справок.

2. Материал – лист Б-ПН-3.0 ГОСТ 19903-74
Б-II-Н-10 ГОСТ 16523-70

3. Неуказанные предельные отклонения размеров отверстий Н14, валов h 14.

Надписи на табло и в рамках — Продолжение

№ надписи	Текст надписи	Кол.	№ надписи	Текст надписи	Кол
	Рамка 66×24				
1	Контроль воздушной				
	среды ЕО	3			

Альбом V

Проводник	Откуда идет	Куда поступает	Данные провода	Примечание
	Технические требования			
	Таблица соединений выполнена на основании схем 503-1-72.89-АСТ л.35, 503-1-72.89-АСТ л.37, 503-1-72.89-АСТ л.38			
N	XT3:5	17-X12:1		
N	XT3:6	18-X12:1		
N	XT3:7	19-X12:1		
1	XT1:1	17-X1:1		
1	17-X1:1	17-X1:7		П
1	17-X1:7	17-X1:13		П
1	17-X1:13	17-X1:19		П
1	17-X1:19	17-X1:25	ПВ3 0,5	П
1	XT1:2	17-X2:1		
1	17-X2:1	17-X2:7		П
1	17-X2:7	17-X2:13		П
1	XT1:3	18-X1:1		П
1	18-X1:1	18-X1:7		П
1	18-X1:7	18-X1:13		П
1	18-X1:13	18-X1:19		П

Взам. инв.№ | Подпись и дата | Инв. № подл.

503-1-72.89 -АСТ-Н

			Стадия	Лист	Листов
			РП	7	
ГИП	Молчанов				
Н.контр.	Вахновская				
Рук.бр.1	Тисленко				
Рук.гр.	Нечаева				

Щит контроля воздушной среды ЩК2. Таблица соединений.

Минавтотранс РСФСР ГИПРОАВТОТРАНС Ростовский филиал

Альбом V

Проводник	Откуда идет	Куда поступает	Данные провода	Примечание
1	18-X1:19	18-X1:25		П
1	XT1:3	18-X2:1		П
1	18-X2:1	18-X2:7		П
1	18-X2:7	18-X2:13		П
1	XT1:4	19-X1:1		П
1	19-X1:1	19-X1:7		П
1	19-X1:7	19-X1:13		П
1	19-X1:13	19-X1:19		П
1	19-X1:19	19-X1:25		П
1	XT1:4	19-X2:1		П
1	19-X2:1	19-X2:7		П
1	19-X2:7	19-X2:13		П
3	XT1:6	17-X1:2		
3	17-X1:2	17-X1:8		П
3	17-X1:8	17-X1:14	ПВ3 0,5	П
3	17-X1:14	17-X1:20		П
3	17-X1:20	17-X1:26		П
3	XT1:7	17-X2:2		
3	17-X2:2	17-X2:8		П
3	17-X2:8	17-X2:14		П
3	XT1:8	18-X1:2		П
3	18-X1:2	18-X1:8		П
3	18-X1:8	18-X1:14		П
3	18-X1:14	18-X1:20		П
3	18-X1:20	18-X1:26		П
3	XT1:8	18-X2:2		П
3	18-X2:2	18-X2:8		П
3	18-X2:8	18-X2:14		

Взам. инв.№ | Подпись и дата | Инв. № подл.

503-1-72.89 -АСТ-Н

Лист 8

Проводник	Откуда идет	Куда поступает	Данные провода	Примечание
3	XT1:9	19-X1:2		П
3	19-X1:2	19-X1:8		П
3	19-X1:8	19-X1:14		П
3	19-X1:14	19-X1:20		П
3	19-X1:20	19-X1:26		П
3	XT1:9	19-X2:2		П
3	19-X2:2	19-X2:8		П
3	19-X2:8	19-X2:14		П
9	XT2:4	17-X2:26		
9	XT2:5	18-X2:26		
9	XT2:6	19-X2:26	ПВ3 0,5	
23	XT2:8	17-X2:19		
25	XT2:9	17-X2:20		
801	XT2:1	17-X2:25		
801	XT2:2	18-X2:25		
801	XT2:2	19-X2:25		
801	XT2:3	XT3:1		
801	XT3:1	17-X12:2		П
801	XT3:2	18-X12:2		
801	XT3:3	19-X12:2		
Земля	XT3:8	17-X23		
Земля	XT3:9	18-X23		
Земля	XT3:10	19-X23	ПВ3 1,5	
Земля	XT3:10	Узел заземления щита		

Взам. инв. №
Подпись и дата
Инв. № подл.

503-1-72.89 -АСТ-Н

Лист 9

Взам. инв. №
Подпись и дата
Инв. № подл.

Проводник	Вывод	Вид контакта	Вывод	Проводник
Технические требования				
Таблица подключения выполнена на основании				
схем 503-1-72.89-АСТ л.35, 503-1-72.89-АСТ л.37,				
и таблицы соединений 503-1-72.89-АСТ-Н л.7÷9				
Задняя стенка				
		поз.17		
		X1		
1*	1 П		П 2	3*
1*	7 П		П 8	3*
1*	13 П		П 14	3*
1*	19 П		П 20	3*
1	25		26	3
		X2		
1*	1 П		П 2	3*
1*	7 П		П 8	3*
1	13 П		14	3

Проводник	Вывод	Вид контакта	Вывод	Проводник
		X2		
23	19		20	25
801	25		26	9
		X12		
N	1		2	801
Земля		X23		

Взам. инв. №			
Подпись и дата			
Инв. № подл.			

503-1-72.89 -АСТ-Н

			Стадия	Лист	Листов
			РП	10	
ГИП	Молчанов				
Н. контр.	Сахновская				
Рук. Гр. 1	Тисленко		Щит контроля воздушной среды ЩК2. Таблица подключения.	Минавтотранс РСФСР ГИПРОАВТОТРАНС Ростовский филиал	
Рук. Гр.	Нечаева				

Проводник	Вывод	Вид контакта	Вывод	Проводник
		поз.18		
		X1		
1*	1 П		П 2	3*
1*	7 П		П 8	3*
1*	13 П		П 14	3*
1*	19 П		П 20	3*
1	25		26	3
		X2		
1*	1 П		П 2	3*
1*	7 П		П 8	3*
1	13		14	3
801	25		26	9
N	1		2	801
Земля		X23		
		поз.19		
		X1		
1*	1 П		П 2	3*
1*	7 П		П 8	3*
1*	13 П		П 14	3*
1*	19 П		П 20	3*
1	25		26	3

Проводник	Вывод	Вид контакта	Вывод	Проводник
		X2		
1*	1 П		П 2	3*
1*	7 П		П 8	3*
1	13		14	3
801	25		26	9
		X12		
N	1		2	801
Земля		X23		
		XT1		
1	1	П	2	1
	2	П	П 3	1*
	3	П	П 4	1*
3	6	П	7	3
	7	П	П 8	3*
	8	П	П 9	3*
		XT2		
801	1	П	П 2	801*
	2	П	3	801
9	4	П	5	9
	5	П	6	9
23	8		9	25

Взам. инв. №			
Подпись и дата			
Инв. № подл.			

503-1-72.89 -АСТ-Н

Лист 11

Проводник	Вывод	Вид контакта	Вывод	Проводник
		ХТ3		
801*	1	П	2	801
	2	П	3	801
N	5	П	6	N
	6	П	7	N
Земля	8	П	9	Земля
	9	П	10	Земля

Проводник	Вывод	Вид контакта	Вывод	Проводник

11
17...19

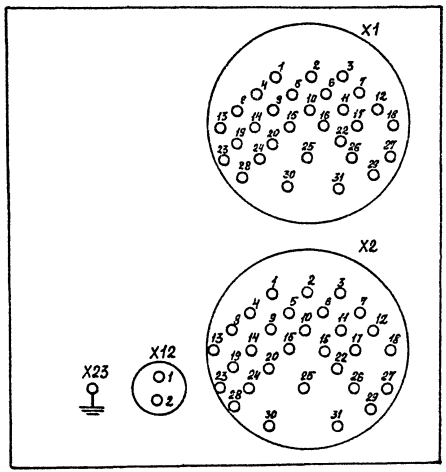

Номер листа	Наименование	Стр.
1	Перечень чертежей, передаваемых заводу-изготовителю Минэлектротехпрома	
2	Перечень комплектных устройств	
	Щит автоматизации ЗЩА (ЧЩА... БЩА)	
1	Перечень надписей	
2,3	Технические данные аппаратов	
4	Общий вид	
5	Схема электрическая принципиальная	
6	Схема соединений	
1	Эскиз №1 для заказа кнопочного поста ПКУ15-21.131-4043	
1	Эскиз №2 для заказа кнопочного поста ПКУ15-21.141-5442	
	Шит управления и сигнализации ЩУС	
1	Перечень надписей	
2,3	Технические данные аппаратов	
4	Общий вид	
5	Схема электрическая принципиальная	

Номер листа	Наименование	Стр.
6	Схема соединений (начало)	
7	Схема соединений (окончание)	
1	Эскиз №3 для заказа кнопочного поста ПКУ15-21.231-4043	
	Шкаф управления ШУВ1 (ШУВ2)	
1	Перечень надписей	
2,3	Технические данные аппаратов	
4	Общий вид	
5	Схема электрическая принципиальная	
6	ШУВ1. Схема соединений.	
7	ШУВ2. Схема соединений.	
1	Эскиз №4 для заказа кнопочного поста ПКУ15-21.231-5442	
	Щит сигнализации ЩС	
1,2	Технические данные аппаратов	
3	Перечень надписей	
4	Схема электрическая принципиальная	
5	Общий вид	
6	Схема соединений	

Инв. № подл. | Подпись и дата | Взам. инв. №

ГИП	Молчанов		503-1-72.89 -АСТ-Н
Н. контр.	Сахнюкова		
Рук. бр.	Тисленко		Перечень чертежей, передаваемых заводу-изготовителю Минэлектротехпрома
Рук. гр.	Нечаева		Стадия: РП; Лист: 1; Листов:
Ст. инж.	Звягинцева		Минавтотранс РСФСР ГИПРОАВТОТРАНС Ростовский филиал

АЛЬБОМ У

Наименование	Кол. НГУ	Кол. приведенных панелей	Обозначение чертежа общего вида	Примечание
Щит автоматизации ЗЩА (ЧЩА... 6 ЩА)	4	4		
Щит управления сигнализации ЩУС	1	1		
Шкаф управления ШУВ1 (ШУВ2)	2	2		
Щит сигнализации ЩС	1	1		

Инв. № подл. | Подпись и дата | Взам. инв. №

503-1-72.89 -АСТ-Н

Перечень комплектных устройств.

			Стадия	Лист	Листов
ГИП	Молчанов		РП	2	
Н.контр.	Сазоновская		Минавтотранс РСФСР ГИПРОАВТОТРАНС Ростовский филиал		
Рук. бр.	Гисленко				
Рук. гр.	Неудева				
Ст. инж.	Звягинцева				

АЛЬБОМ У

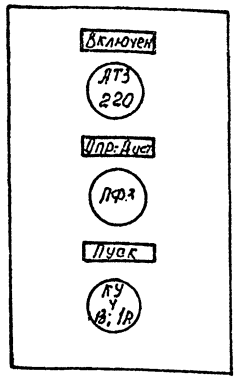

Данный чертеж передается заводу-изготовителю кнопочных постов.

Инв. № подл. | Подпись и дата | Взам. инв. №

503-1-72.89 -АСТ-Н

Эскиз №1 для заказа кнопочного поста ПКУ15-21.131-40У3

			Стадия	Масса	Масштаб
ГИП	Молчанов		РП		
Н.контр.	Сазоновская		Лист 1	Листов	
Рук. бр.	Гисленко		Минавтотранс РСФСР ГИПРОАВТОТРАНС Ростовский филиал		
Рук. гр.	Неудева				
Ст. инж.	Звягинцева				

Поз.	Надпись	Поз. обозначение	Место надписи	Текст	Кол.	Вид шрифта	Изготовка
	1	SF1	Табличка	Вентилятор ~220 В ; 1А			
	2	SF2	Табличка	Защита от замораживания ~220В 0,5 А			
	3	HL1	Табличка	Норма			
	4	HL2	Табличка	Авария			
	5	SA1	Табличка	Вентилятор. Дистанц-Откл-Местный			
	6	SA2	Табличка	Режим работы. Летний. Откл.-Зимний			
	7	SB2, SB1	Табличка	Вентилятор „Пуск"– „Стоп"			
	8	—	Табличка	ЗЩА			

Инв. № подл. | Подпись и дата | Взам. инв. №

		503-1-72.89	-АСТ-Н
ГИП	Малуханов	Щит автоматизации ЗЩА (4ЩА... 6ЩА) Перечень надписей.	Стадия: РП; Лист: 1; Листов:
Н.контр.	Чухновский		Минавтотранс РСФСР ГИПРОАВТОТРАНС Ростовский филиал
Рук. бр.	Тусленко		
Рук. гр.	Неучева		
Ст. инж.	Звягинцев		

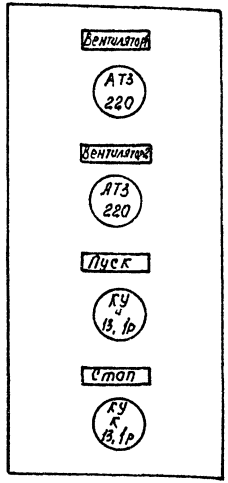

Данный чертеж передается заводу-изготовителю кнопочных постов

Инв. № подл. | Подпись и дата | Взам. инв. №

		503-1-72.89	-АСТ-Н
ГИП	Малуханов	Эскиз №2 для заказа кнопочного поста ПКУ15-21. 141-54У2	Стадия: РП; Масса: ; Масштаб:
Н.контр.	Сапновская		Лист 1; Листов
Рук. бр.	Тусленко		Минавтотранс РСФСР ГИПРОАВТОТРАНС Ростовский филиал
Рук. гр.	Неучева		
Ст. инж.	Звягинцев		

АЛЬБОМ V

Формат	Зона	Поз.	Обозначение	Наименование	Кол.	Примечание
				Документация		
А3			503-1-72.89-АСТ-Нл.4	Чертеж общего вида	1	
			503-1-72.89-АСТ-Нл.5	Схема электрическая		
				принципиальная	1	
А3			503-1-72.89-АСТ-Нл.6	Схема соединений	1	
А4			503-1-72.89-АСТ-Нл.1	Таблица перечня		
				надписей	1	
				Сборочные единицы		
				Ящик ЯУЭ-1063	1	
				Н1		
				Выключатель ВА14-26-20У3		
				U~220В; отс 1.3		
		1		Ур1А -	1	SF1
		2		Ур 0,5А	1	SF2
				Реле U~220В		
		3		РПУ-2М-96220 У3А	1	К2
		4		РПУ-2М-96440 У3А	5	К1, К2...К6
		5		РКВ11-43-111 Ухл4	1	КТ
				Блок зажимов		
				БЗ24-4П25-В/ВУЗ-10	8	

Взам. инв. | Подпись и дата | Инв. № подл.

503-1-72.89 -АСТ-Н

ГНП	Молчанов	
Н.контр.	Сахновская	
Рук.бр.1	Тисленко	
Рук.гр.	Нехаева	
Ст.инж.	Звягинцев	

Щит автоматизации ЗЩА (4ЩА...6ЩА) Технические данные аппаратов

Стадия	Лист	Листов
РП	2	

Минавтотранс РСФСР
ГИПРОАВТОТРАНС
Ростовский филиал

АЛЬБОМ V

Формат	Зона	Поз.	Обозначение	Наименование	Кол.	Примечание
				Н51		
				Переключатель		
		6		ПКУЗ-12с У3 схема 3031	1	SA1
		7		ПКУЗ-12с У3 схема 3030	1	SA2
				Кнопка КЕ-011 У3 исп.2		
		8		толк. красный	1	SB1
		9		толк. черный	1	SB2
				Арматура U~220В		
		10		АЕ-323221 АУ2	1	HL1
		11		АЕ-321221 АУ2	4	HL2

Взам. инв. | Подпись и дата | Инв. № подл.

503-1-72.89 -АСТ-Н

Лист 3

Альбом VIII

Вид спереди
Дверь не показана

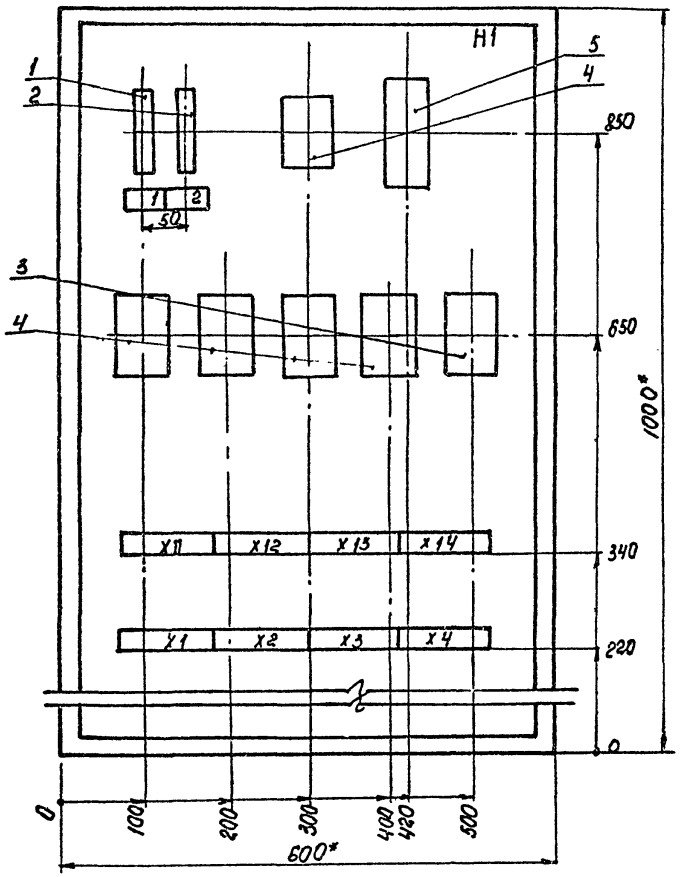

* Размеры для справок

Дверь
Вид спереди

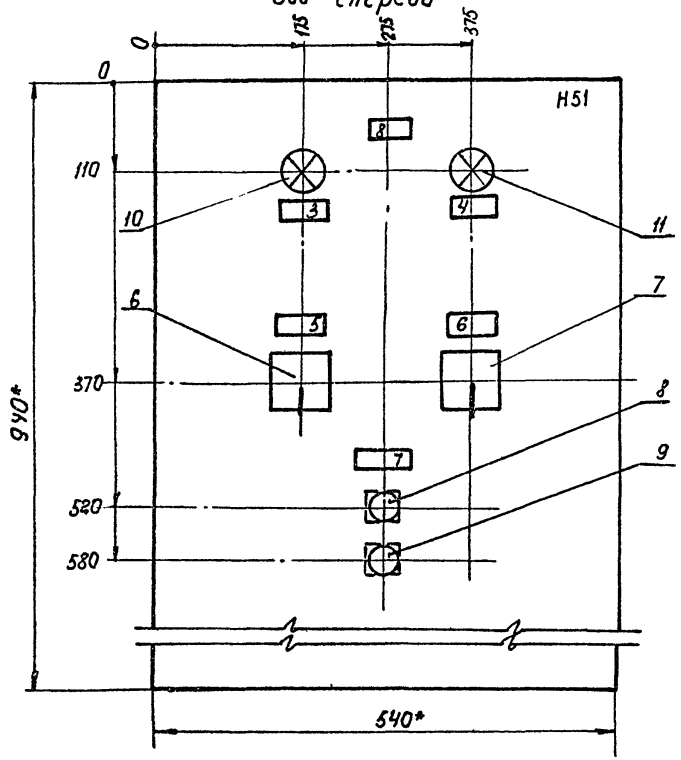

ГИП	Колганов		
Н.контр.	Сахновская		
Рук.бр.1	Тисленко		
Рук.гр.	Нечаева		
Ст.инж.	Звягинцева		

503-1-72.89 -АСТ-Н

Щит автоматизации ЗЩА (4ЩА... 6ЩА) Общий вид

Стадия	Масса	Масштаб
РП		
Лист 4	Листов	

Минавтотранс РСФСР
Гипродортранс
Ростовский филиал

Инв.№ подл. | Подпись и дата | Взам.инв.№

АЛЬБОМ V

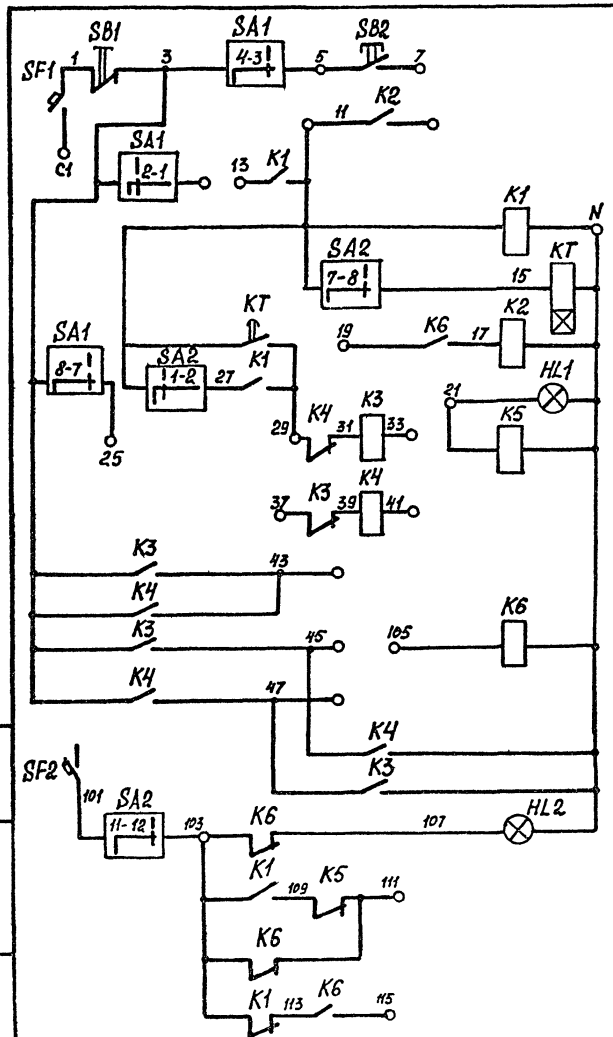

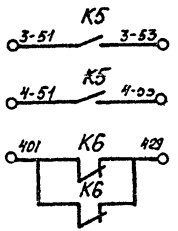

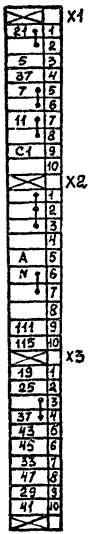

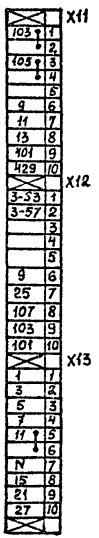

Инв. № подл. | Подпись и дата | Взам. инв. №

				503-1-72.89 -АСТ-Н	
				Щит автоматизации ЗЩА (4ЩА...6ЩА). Схема электрическая принципиальная.	Стадия: РП; Масса; Масштаб; Лист 5; Листов
ГИП	Молчанов				Минавтотранс РСФСР ГИПРОАВТОТРАНС Ростовский филиал
Н.контр.	Сахновская				
Рук бр.1	Тисленко				
Рук гр.	Нечаева				
Ст инж	Звягинцева				

АЛЬБОМ V

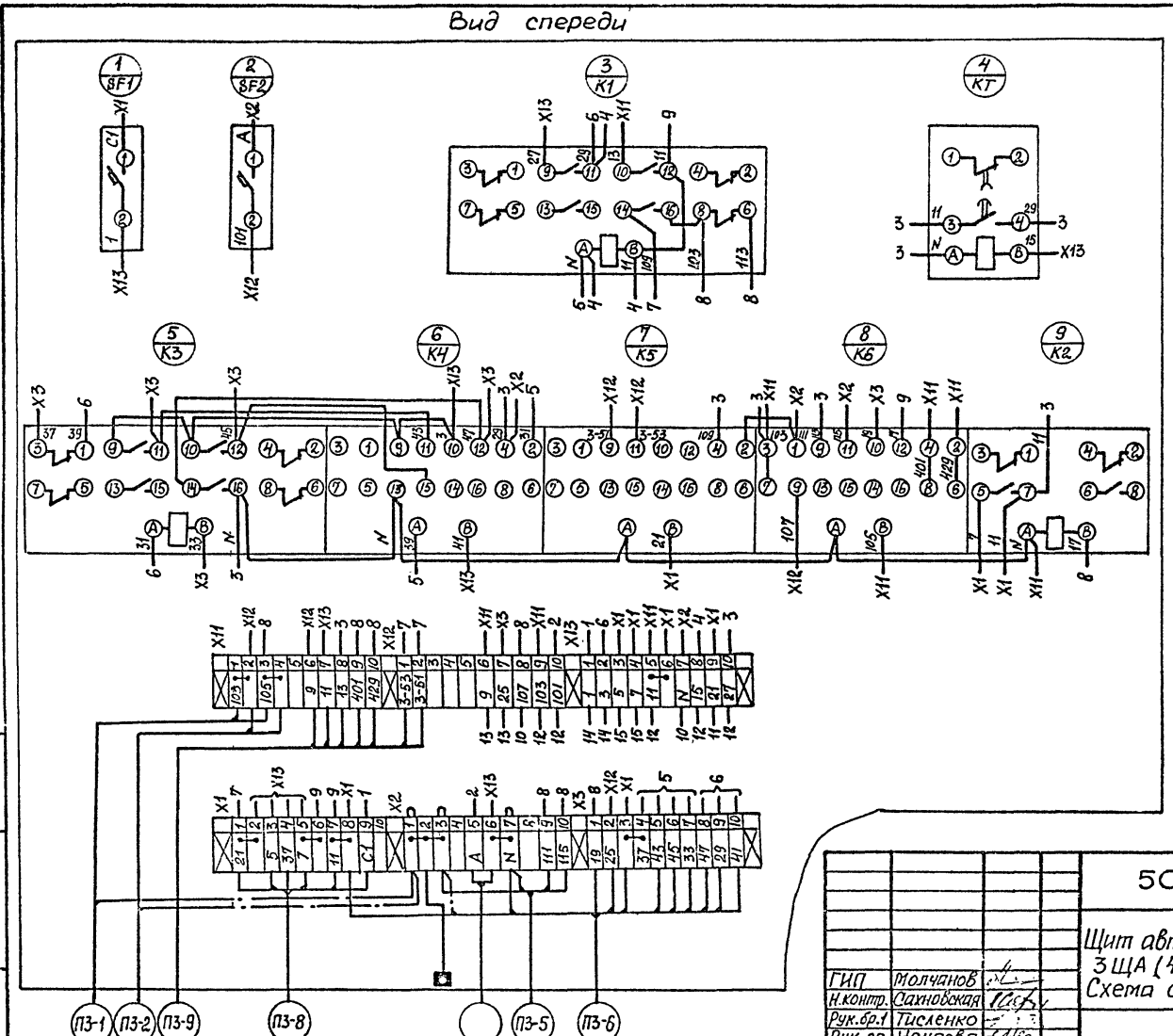

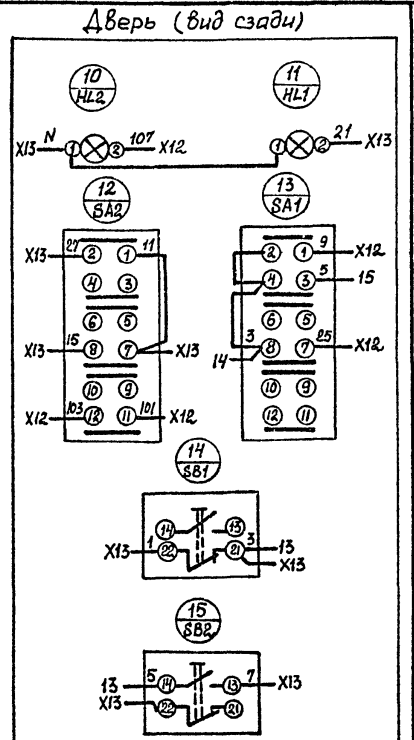

ГИП	Молчанов		
Н.контр.	Сахновская		
Рук.бр.1	Писленко		
Рук.гр.	Нечаева		
Ст.инж.	Звягинцева		

503-1-72.89 -АСТ-Н

Щит автоматизации 3ЩА (4ЩА...6ЩА). Схема соединений.

Стадия	Масса	Масштаб
РП		
Лист 6	Листов	

Минавтотранс РСФСР
ГИПРОАВТОТРАНС
Ростовский филиал

Инв. № подл. | Подпись и дата | Взам. инв. №

Панель	Надпись	Поз. обозначение	Место надписи	Текст	Кол.	Для широта	Заго-товка
	1	1SF	Табличка	ЕО цепи управления Ур 6А	1		
	2	2SF	Табличка	Отключение вентсистем Ур 0,5А	1		
	3	3SF	Табличка	Пост выпуска. Цепи управления Ур 0,5А	1		
	4	HL8	Табличка	Пост выпуска. Загазованность	1		
	5	HL2	Табличка	Включение аварийных систем	1		
	6	HL1	Табличка	Контроль наличия напряжения	1		
	7	HL3	Табличка	ЕО Загазованность	1		
	8	SB1	Табличка	ЕО съем сигнала аварии	1		
	9	SB4	Табличка	Съем звукового сигнала	1		
	10	SB2	Табличка	Отключение аварийных систем	1		
	11	SB8	Табличка	Пост выпуска. Опробование сигнализации	1		
	12	SB3	Табличка	ЕО. Опробование сигнализации			
				Пуск- стоп	1		
	13	SB7	Табличка	Пост выпуска. Съем сигнала аварии	1		
	14		Табличка	ЩУС	1		

Инв. № подл. | Подпись и дата | Взам. инв. №

ГИП	Молчанов	
Н. контр.	Сотниковская	
Рук. бр.	Тисленко	
Рук. гр.	Нечаева	
Ст. инж.	Звягинцева	

503-1-72.89 -АСТ-Н

Щит управления и сигнализации ЩУС
Перечень надписей.

Стадия	Лист	Листов
РП	1	

Минавтотранс РСФСР
ГИПРОАВТОТРАНС
Ростовский филиал

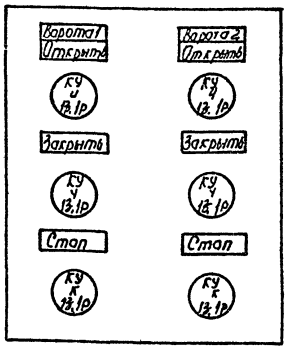

Передается заводу-изготовителю кнопочных постов

Инв. № подл. | Подпись и дата | Взам. инв. №

503-1-72.89 -АСТ-Н

Эскиз №3
для заказа кнопочного поста ПКУ15-21.231-У093

Стадия	Масса	Масштаб
РП		
Лист 1	Листов	

Минавтотранс РСФСР
ГИПРОАВТОТРАНС
Ростовский филиал

ГИП	Молчанов	
Н. контр.	Сотниковская	
Рук. бр.	Тисленко	
Рук. гр.	Нечаева	
Ст. инж.	Звягинцева	

АЛЬБОМ V

Формат	Зона	Поз.	Обозначение	Наименование	Кол.	Примечание
				Документация		
А3			503-1-72.89 - АСТ-Н л.4	Чертеж общего вида	1	
А3			503-1-72.89 - АСТ-Н л.5	Схема электрическая		
				принципиальная	1	
А3			503-1-72.89 - АСТ-Н л.6.7	Схема соединений	2	
А4			503-1-72.89 - АСТ-Н л.1	Таблица перечня		
				надписей	1	
				Сборочные единицы		
				Ящик ЯУЭ-1265	1	
				Н1		
		1		Выключатель ВА14-26-14-20УЗ		
				U~220В; Ip. 0.5 А отс. 1.3	3	1SF, 2SF, 3SF
				Реле U~220В		
		2		РПУ-2М-96800УЗА	2	К1, К5
		3		РПУ-2М-96440 УЗА	5	К2-К4, К9-К10
		4		РПУ-2М-96220 УЗА	4	К6...К8, К11.
				Блок зажимов		
				Б324-4П25-В/ВУЗ-10	10	
				Н51		
				Кнопка КЕ-011УЗ		
				исполн. 2		

Взам. инв. №

Подпись и дата

Инв. № подл.

ГИП	Молчанов	
Н. контр.	Сахновская	
Рук. бр.	Гисленко	
Рук. гр.	Нечаева	
Ст. инж.	Звягинцев	

503-1-72.89 - АСТ-Н

Щит управления и сигнализации ЩУС

Технические данные аппаратов

Стадия	Лист	Листов
РП	2	

Минавтотранс РСФСР
ГИПРОАВТОТРАНС
Ростовский филиал

АЛЬБОМ V

Формат	Зона	Поз.	Обозначение	Наименование	Кол.	Примечание
		5		толк. черн.	2	SB4, SB8
		6		толк. красн.	3	SB1, SB2, SB7
		7		Кнопочный пост управления		
				ПКЕ 112-2УЗ	1	SB3
				Арматура U~220В		
		8		АЕ-323 221 АУ2	1	HL1
		9		АЕ-321 221 АУ2	2	HL2, HL3
		10		АЕ-324 221 АУ2	1	HL8

Взам. инв. №

Подпись и дата

Инв. № подл.

503-1-72.89 - АСТ-Н

Лист 3

АЛЬБОМ V

Вид спереди
Дверь не показана

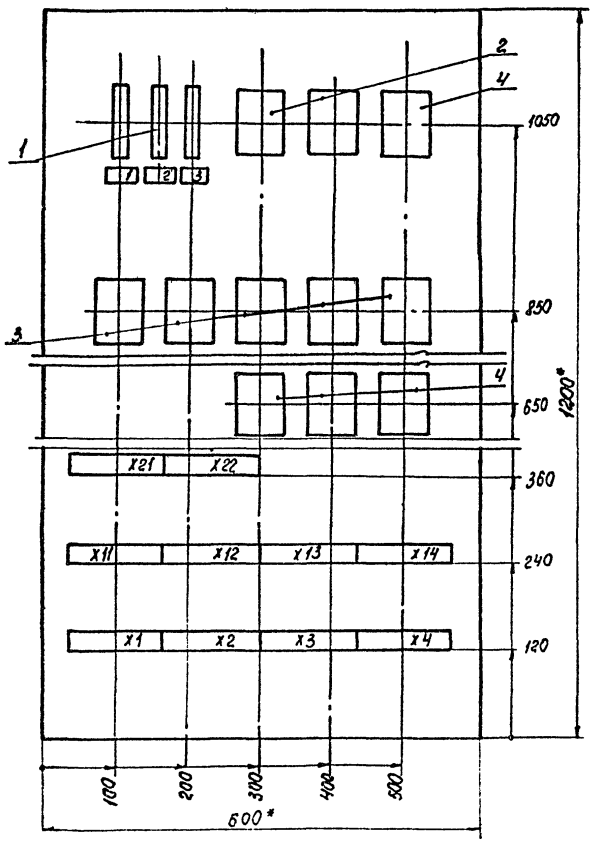

* Размеры для справок

Дверь
вид спереди

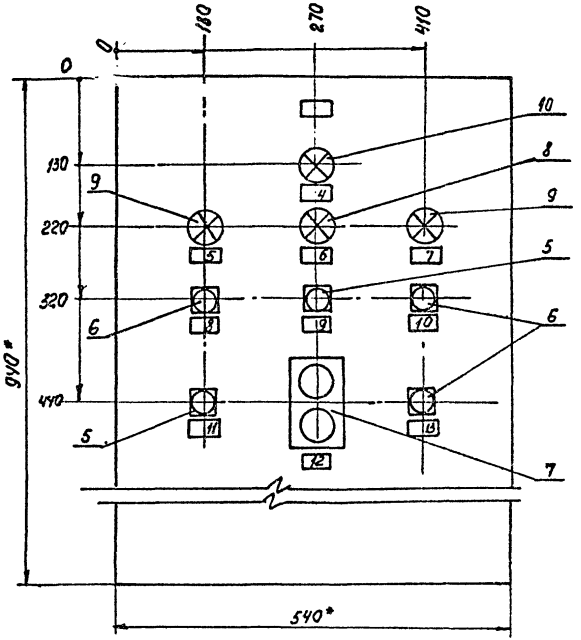

ГИП	Малуханов		
Н.контр.	Охновская		
Рук.бр.	Гуселева		
Рук.гр.	Нежерва		
Ст.инж.	Звягинцева		

503-1-72.89 -АСТ-Н

Щит управления и сигнализации ЩУС
Общий вид

Стадия	Масса	Масштаб
РП		
Лист 4	Листов	

Минавтотранс РСФСР
ГИПРОАВТОТРАНС
Ростовский филиал

Инв. № подл. | Подпись и дата | Взам. инв. №

АЛЬБОМ V

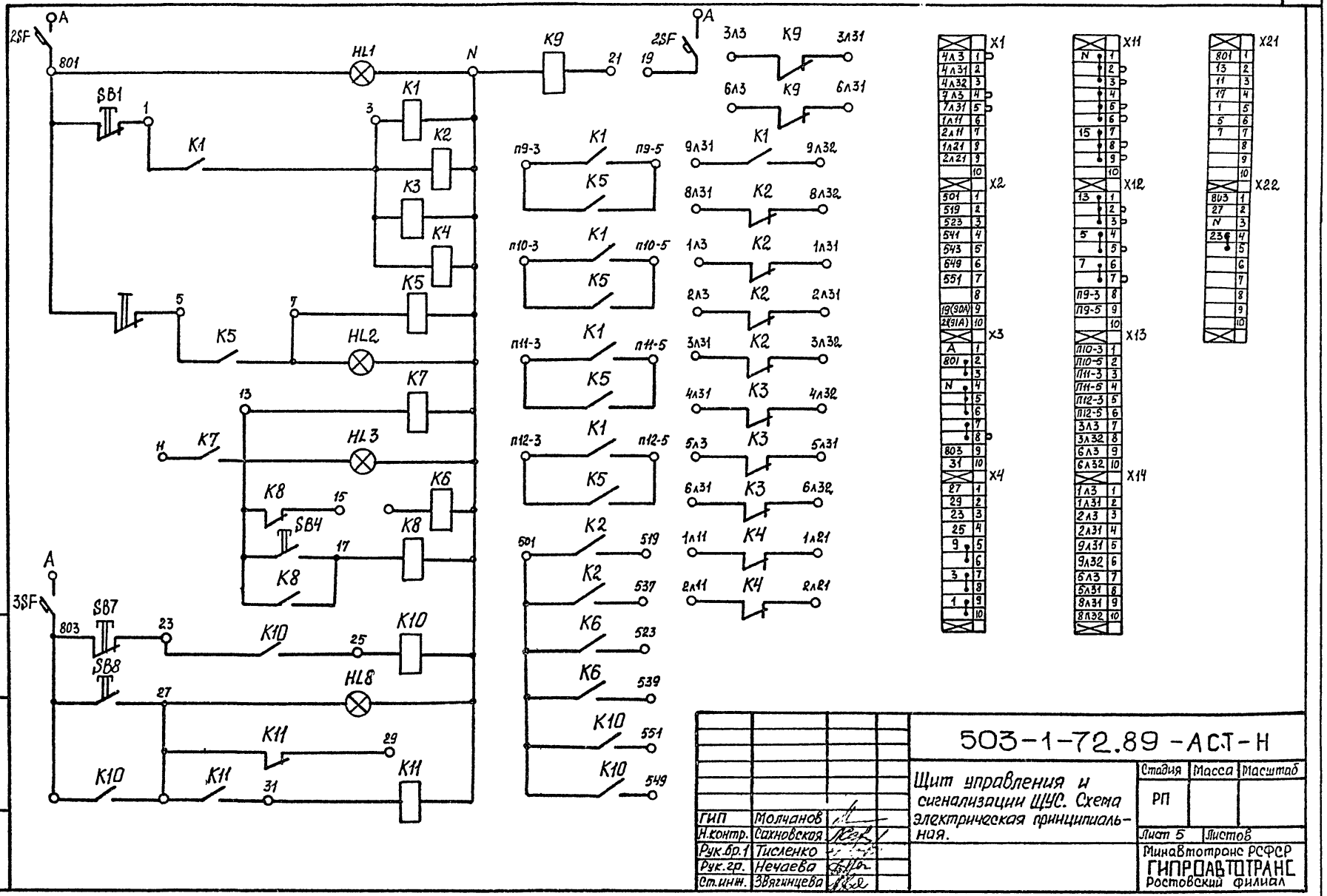

ГИП	Молчанов	
Н.контр.	Сахновская	
Рук.бр.1	Тисленко	
Рук.гр.	Нечаева	
Ст.инж.	Звягинцева	

503-1-72.89 -АСТ-Н

Щит управления и сигнализации ЩУС. Схема электрическая принципиальная.

Стадия	Масса	Масштаб
РП		
Лист 5	Листов	

Минавтотранс РСФСР
ГИПРОАВТОТРАНС
Ростовский филиал

Инв.№ подл. | Подпись и дата | Взам.инв.№

АЛЬБОМ V

Вид спереди

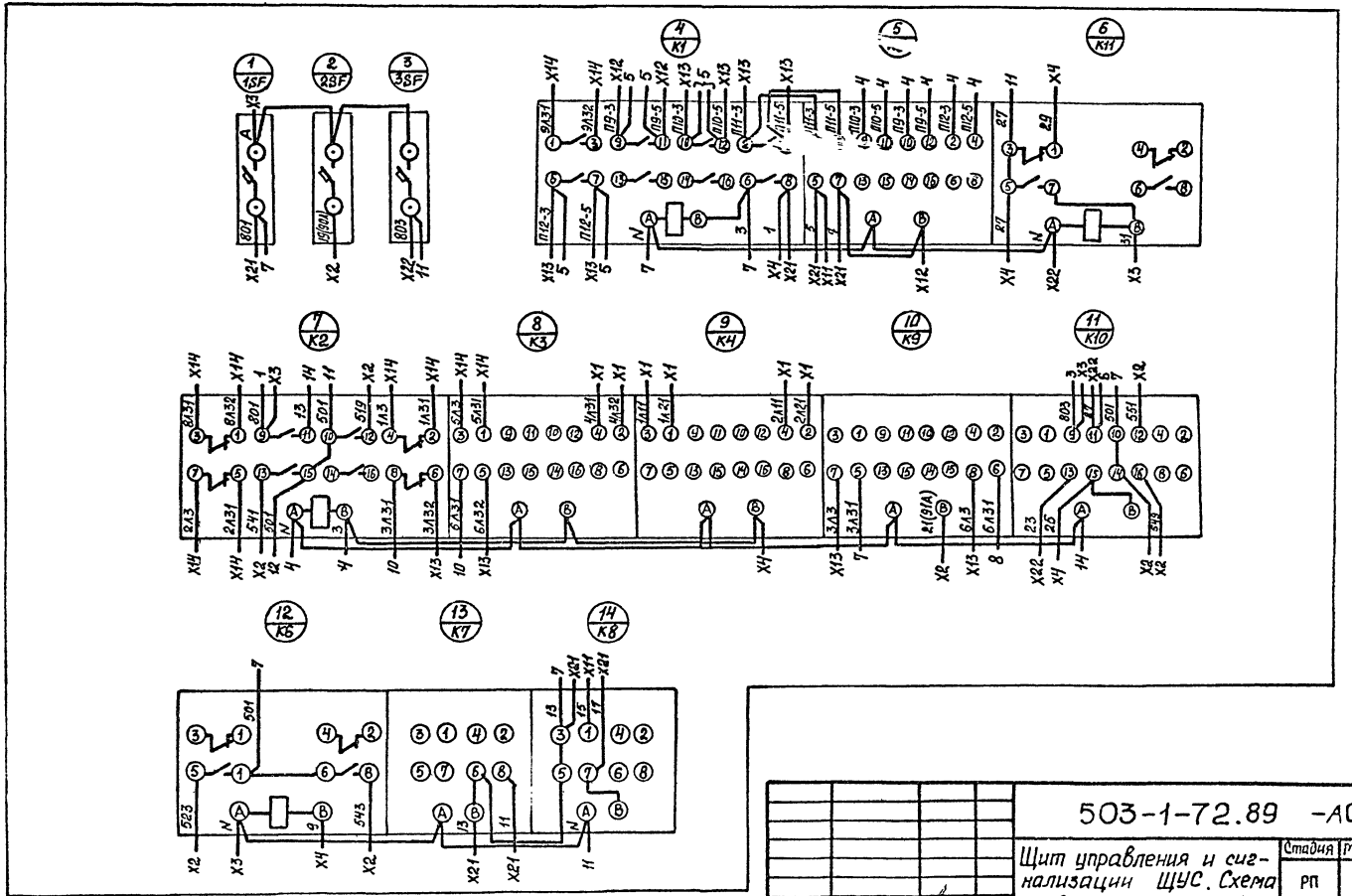

ГИП	Молчанов		
Н.контр.	Сахновская		
Рук.бр.1	Тисленко		
Рук.гр.	Нечаева		
Ст.инж.	Звягинцева		

503-1-72.89 -АСТ-Н

Щит управления и сигнализации ЩУС. Схема соединений (начало)

Стадия	Масса	Масштаб
РП		
Лист 6	Листов	

Минавтотранс РСФСР
ГИПРОАВТОТРАНС
Ростовский филиал

Инв. № подл. | Подпись и дата | Взам. инв. №

АЛЬБОМ V

Вид спереди

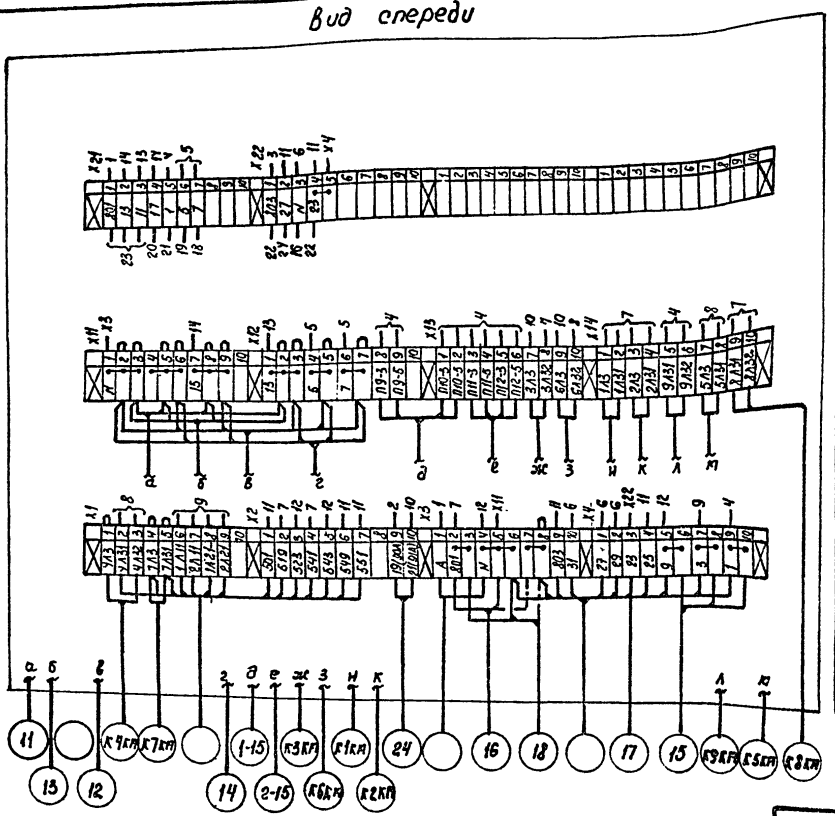

Дверь (вид сзада)

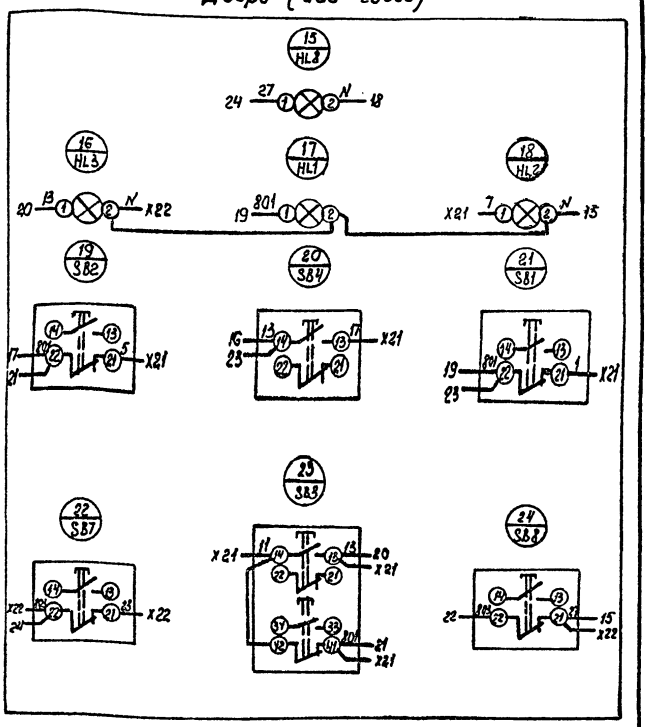

				503-1-72.89	-АСТ-Н	
				Щит управления и сигнализации ЩУС Схема соединений (окончание)	Стадия	Масса	Масштаб
					РП		
ГИП	Малуанов				Лист 7	Листов
Н. контр.	Салновская				Минавтотранс РСФСР ГИПРОАВТОТРАНС Ростовский филиал	
Рук. бр.	Тисленко					
Рук. гр.	Нечаева					
Ст. инж.	Звягинцева					

Инв. № подл. | Подпись и дата | Взам. инв. №

Панель	Надпись	Поз. обозначение	Место надписи	Текст	Кол	Вид шрифта	Заготовка
	1	B2-SF1	Табличка	B2-N1 Iр 1А	1		
	2	B2-SF2	Табличка	B2-N2 Iр 1А	1		
	3	B3-SF	Табличка	B3 Iр 1А	1		
	4	B4-SF	Табличка	B4 Iр 1А	1		
	5	2SF	Табличка	Заслонка Iр 1А	1		
	6	1SF	Табличка	Цепи управления Iр 0,5А	1		
	7	B3-HL1	Табличка	B3. Авария	1		
	8	B2-HL3	Табличка	B2. Авария	1		
	9	B4-HL1	Табличка	B4. Авария	1		
	10	B3-HL2	Табличка	B3. Включен	1		
	11	B2-HL1	Табличка	B2-N1. Включен	1		
	12	B2-HL2	Табличка	B2-N2. Включен	1		
	13	B4-HL2	Табличка	B4. Включен	1		
	14	B3-SA	Табличка	B3. Ручн.-Откл.-Авт.	1		
	15	B2-SA1	Табличка	B2-N1. Рез.-Опробов.-Раб.-Откл.	1		
	16	B4-SA	Табличка	B4. Ручн.-Откл.-Авт.	1		
	17	B2-SA2	Табличка	B2-N2. Рез.-Опробов.-Раб.-Откл.	1		
	18	SB	Табличка	Пуск-Стоп.	1		
	19	—	Табличка	Шкаф управления ШУВ1	1		

Для ЩУВ2 перечень надписей аналогичен данному. Индексы „B2", „B3", „B4 заменить на индексы „B5", „B6", „B7" соответственно.

Взам. инв.№ | Подпись и дата | Инв.№ подл.

503-1-72.89 -АСТ-Н

Шкаф управления ШУВ1 (ШУВ2). Перечень надписей.

Стадия	Масса	Масштаб
РП		
Лист 1	Листов	

Минавтотранс РСФСР ГИПРОАВТОТРАНС Ростовский филиал

ГИП	Молчанов	
Н.контр.	Сахновская	
Рук.гр.1	Тисленко	
Рук.гр	Нечаева	
Ст.инж	Звягинцева	

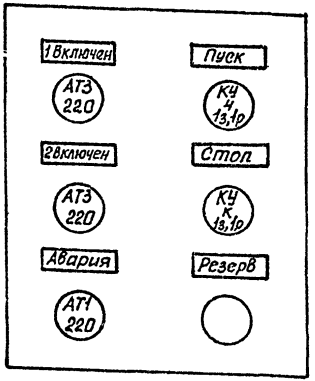

Передается заводу-изготовителю кнопочных постов.

Взам. инв.№ | Подпись и дата | Инв.№ подл.

503-1-72.89 -АСТ-Н

Эскиз N4 для заказа кнопочного поста ПКУ15-21.231-5442

Стадия	Масса	Масштаб
РП		
Лист 1	Листов	

Минавтотранс РСФСР ГИПРОАВТОТРАНС Ростовский филиал

ГИП	Молчанов	
Н.контр.	Сахновская	
Рук.гр.1	Тисленко	
Рук.гр	Нечаева	
Ст.инж	Звягинцева	

Альбом V

Формат	Зона	Поз.	Обозначение	Наименование	Кол.	Примечание
				Документация		
А3			503-1-72.89-АСТ-Н л.4	Чертеж общего вида	1	
А3			503-1-72.89-АСТ-Н л.5	Схема электрическая		
				принципиальная	1	
А3			503-1-72.89-АСТ-Н л.6,7	Схема соединений	2	
А4			503-1-72.89-АСТ-Н л.1	Таблица перечня		
				надписей	1	
				Сборочные единицы		
				Ящик ЯУЭ-1063	1	
				Н1		
				Выключатель ВА-14-26-14-2043		
				Uн~220В; отс. 1,3		
		1		Iр 1А	5	B2-SF1; B2-SF2 2BF; B3-SF; B4-SF
		2		Iр 0,5А	1	1BF
				Реле Uн~220В		
		3		РПУ-2м-96440 УЗА	4	К2...К5
		4		РПУ-2м-96220 УЗА	2	К1, К6
		-		Блок зажимов		
				БЗ-24-4П25-8/ВУЗ-10		

ГИП	Молчанов		503-1-72.89 -АСТ-Н
Н.контр.	Сахновская		Шкаф управления ШУВ1 (ШУВ2). Технические данные аппаратов.
Рук.гр.1	Тисленко		Стадия: Р; Лист: 2; Листов:
Рук.гр.	Нечаева		Минавтотранс РСФСР ГИПРОАВТОТРАНС Ростовский филиал

Инв.№ подл. | Подпись и дата | Взам.инв.№

Альбом V

Формат	Зона	Поз.	Обозначение	Наименование	Кол.	Примечание
				Н51		
				Переключатель		
		5		ПКУ3-2.12С; Схема 2001	2	B3-SA B4-SA
		6		ПКУ3-2.12Ф. Схема 2026	2	B2-SA1 B2-SA2
		7		Кнопочный пост		
				управления ПКЕ-112-2У3	1	SB
				Арматура Uн~220В		
		8		АЕ-321221АУ2	3	B3-HL1; B4-HL1 B2-HL3
		9		АЕ-323221АУ2	4	B2-HL1 B2-HL2-B4-HL2

Для ШУВ2 технические данные аппаратов аналогичны данным. Индексы „В2", „В3", „В4" заменить на индексы „В5", „В6", „В7" соответственно.

Инв.№ подл. | Подпись и дата | Взам.инв.№

АЛЬБОМ VI

Вид спереди
Дверь не показана

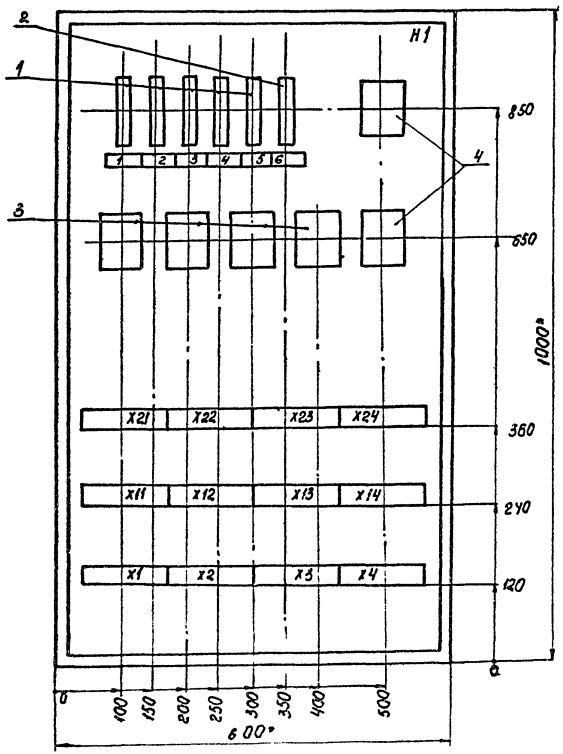

* Размеры для справок

Дверь
Вид спереди

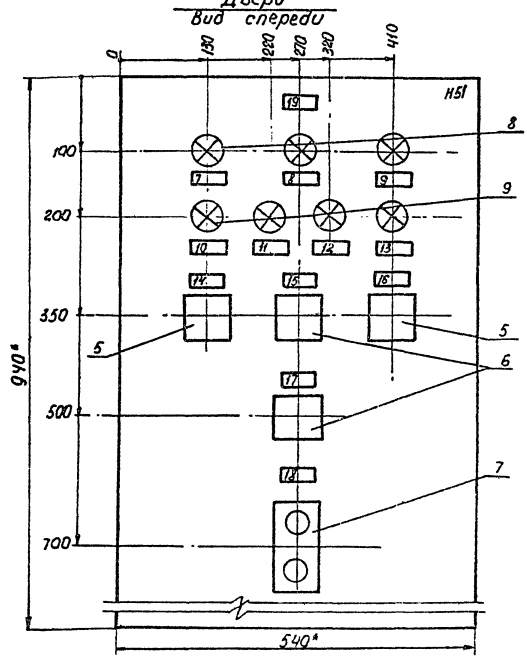

				503-1-72.89 -АСТ-Н	
				Шкаф управления ЩУВ1 (ЩУВ2) Общий вид	Стадия: РП; Масса; Масштаб
ГИП	Молчанов				Лист 4; Листов
Н.контр.	Сахновская				Минавтотранс РСФСР ГИПРОАВТОТРАНС Ростовский филиал
Рук.бр.1	Тисленко				
Рук.гр.	Нечаева				

Инв. № подл. | Подпись и дата | Взам.инв.№

АЛЬБОМ V

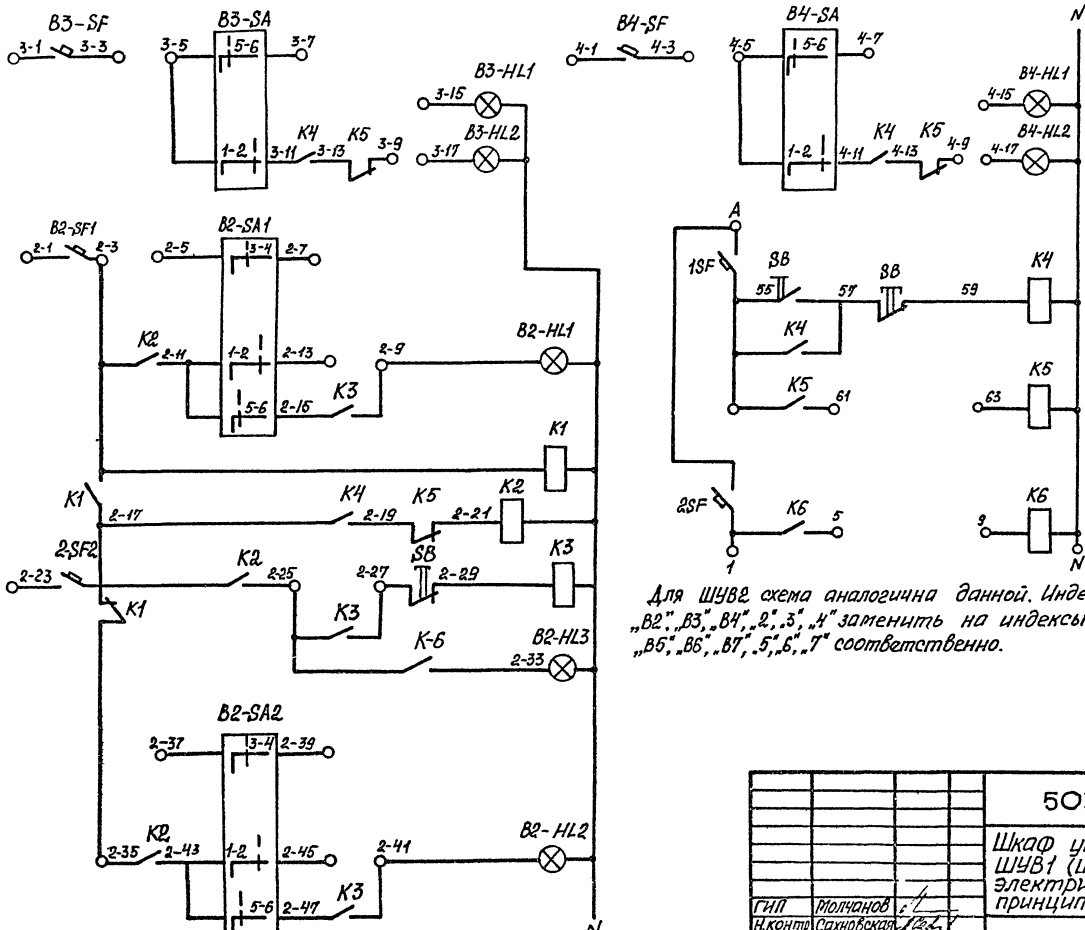

Для ШУВ2 схема аналогична данной. Индексы „В2", „В3", „В4", „2", „3", „4" заменить на индексы „В5", „В6", „В7", „5", „6", „7" соответственно.

ГИП	Молчанов		
Н.контр	Сахновская		
Рук.гр.1	Тисленко		
Рук.гр.	Нечаева		

503-1-72.89 -АСТ-Н

Шкаф управления ШУВ1 (ШУВ2). Схема электрическая принципиальная

Стадия	Масса	Масштаб
РП		
Лист 5	Листов	

Минавтотранс РСФСР
ГИПРОАВТОТРАНС
Ростовский филиал

Инв.№ подл. | Подпись и дата | Взам. инв.№

АЛЬБОМ V

Вид спереди

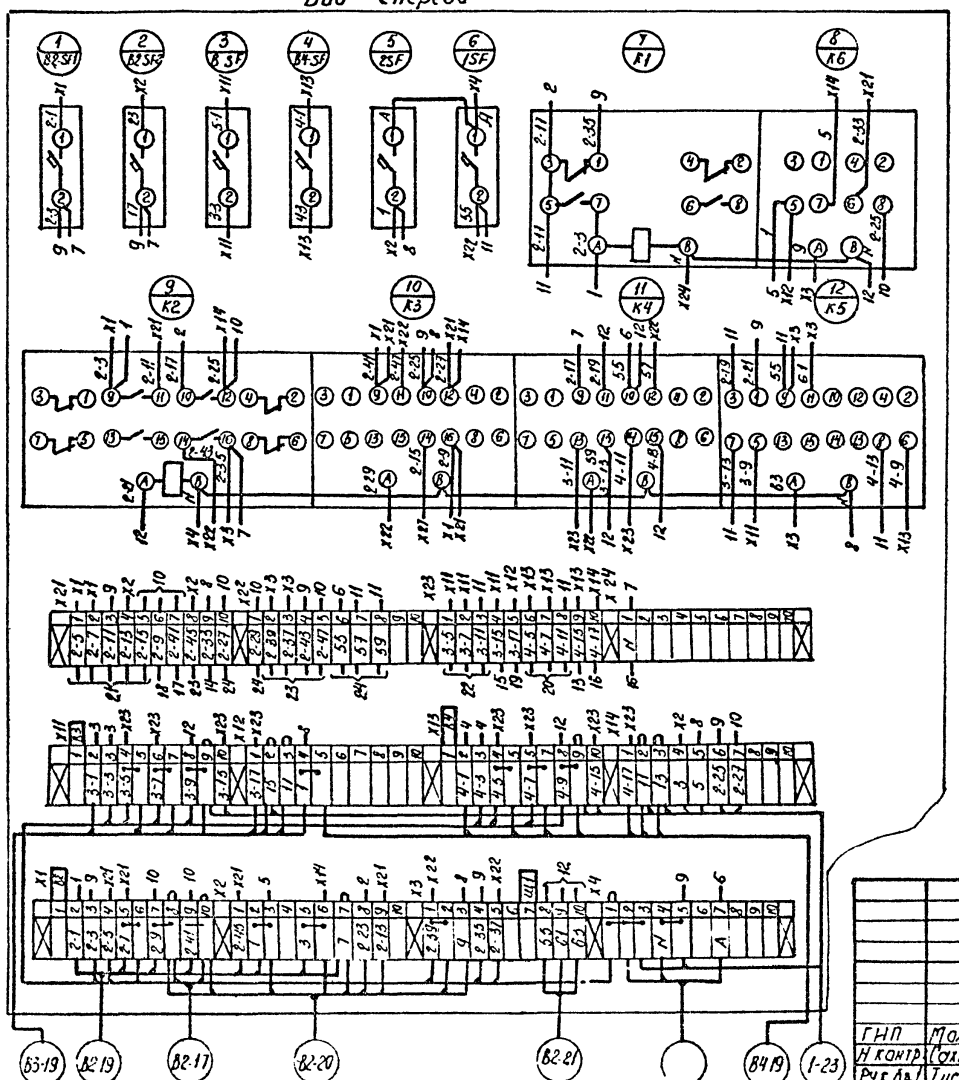

Дверь (вид сзади)

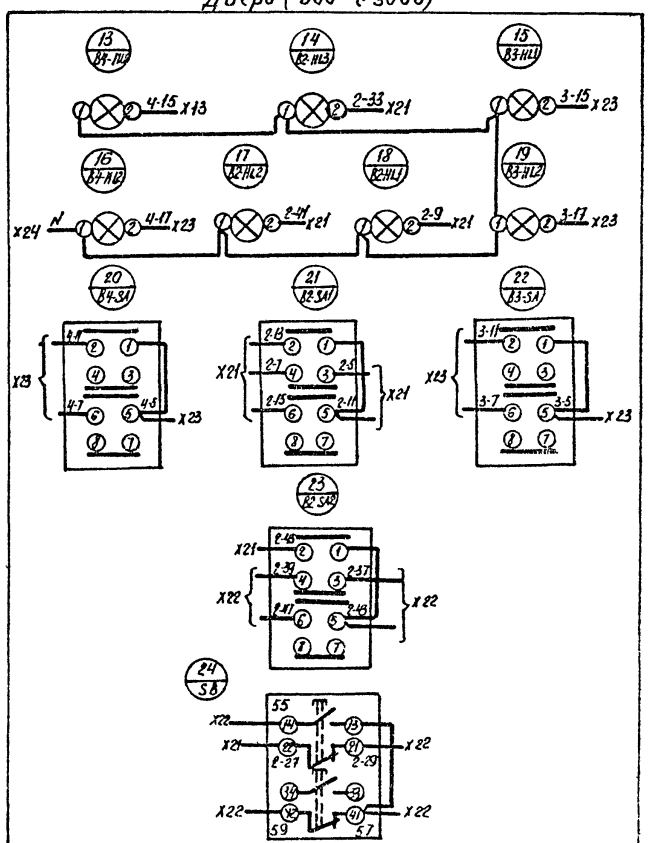

		503-1-72.89 - АСТ-Н	
		Шкаф управления ШУВ1 Схема соединений	Стадия: РП; Масса; Масштаб
			Лист 6; Листов
ГИП	Молчанов		Минавтотранс РСФСР ГИПРОАВТОТРАНС Ростовский филиал
Н.контр.	Соловьева		
Рук.гр.1	Тисленко		
Рук.гр.	Неугева		

Инв.№ подл. | Подпись и дата | Взам. инв.№

Вид спереди

Дверь (вид сзади)

ГИП	Молчанов		
Н.контр	Сахновская		
Рук.гр.1	Тисленко		
Рук.гр.	Нечаева		

503-1-72.89 АСТ-Н

Шкаф управления ШУВг. Схема соединений

Стадия	Масса	Масштаб
РП		

Лист 7 Листов

Минавтотранс РСФСР ГИПРОАВТОТРАНС Ростовский филиал

Инв.№ подл. | Подпись и дата | Взам.инв.№

Альбом V

Формат	Зона	Поз.	Обозначение	Наименование	Кол.	Примечание
				Документация		
А3			503-1-72.89-АСТ-Н л.5	Чертеж общего вида	1	
А3			503-1-72.89-АСТ-Н л.4	Схема электрическая		
				принципиальная		
А3			503-1-72.89-АСТ-Н л.6	Схема соединений	1	
А4			503-1-72.89-АСТ-Н л.3	Таблица перечня		
				надписей	1	
				Сборочные единицы		
				Ящик ЯУЭ-0663	1	
				Н1		
		1		Выключатель ВА14-26-14-20У3		
				U~220В; Jр 0,5А; отс. 1,3	1	SF
		2		Реле РПУ-2М-9622ОУ3А; U-220В	2	К1, К2
		3		Реле РКВ11-43-121УХЛ4		
				U~220В	1	КТ
		4		Звонок ЗВП-220ЧХЛ5; U-220В	1	НА1
		–		Блок зажимов		
				БЗ24-4П25-8/ВУ3-10	4	

Формат	Зона	Поз.	Обозначение	Наименование	Кол.	Примечание
				Н51		
		5		Кнопка КЕ-011У3		
				исполн.2; толк. красн	1	SB
		6		Арматура U~220В		
				АЕ-321221 АУ2	5	HL1 HL5

Инв. № подл. | Подпись и дата | Взам. инв. №

503-1-72.89 -АСТ-Н

ГИП	Молчанов	
Н. контр.	Охновская	
Рук. гр. 1	Тисленко	
Рук. гр	Нечаева	

Щит сигнализации ЩС. Технические данные аппаратов

Стадия	Лист	Листов
РП	1	

Минавтотранс РСФСР ГИПРОАВТОТРАНС Ростовский филиал

503-1-72.89 -АСТ-Н

Лист 2

Альбом V

Панель	Надпись	Поз. обозначение	Место надписи	Текст	Кол.	Вид шрифта	Заготовка.
	1	SF	Табличка	~220В; Ур 0,5А	1		
	2	HL2	Табличка	П3. Авария	1		
	3	HL1	Табличка	Решетки. Авария	1		
	4	HL4	Табличка	П5. Авария	1		
	5	HL3	Табличка	ПЧ. Авария	1		
	6	HL5	Табличка	П6. Авария	1		
	7	SB	Табличка	Съем сигнала	1		
	8	—	Табличка	Щит сигнализации ЩС	1		

Инв. № подл. | Подпись и дата | Взам. инв. №

503-1-72.89 -АСТ-Н

Щит сигнализации ЩС. Перечень надписей.

Стадия	Лист	Листов
РП	3	

Минавтотранс РСФСР ГИПРОАВТОТРАНС Ростовский филиал

ГИП	Молчанов	
Н.контр.	Сахновская	
Рук.бр.1	Тисленко	
Рук.гр.	Нечаева	

Альбом V

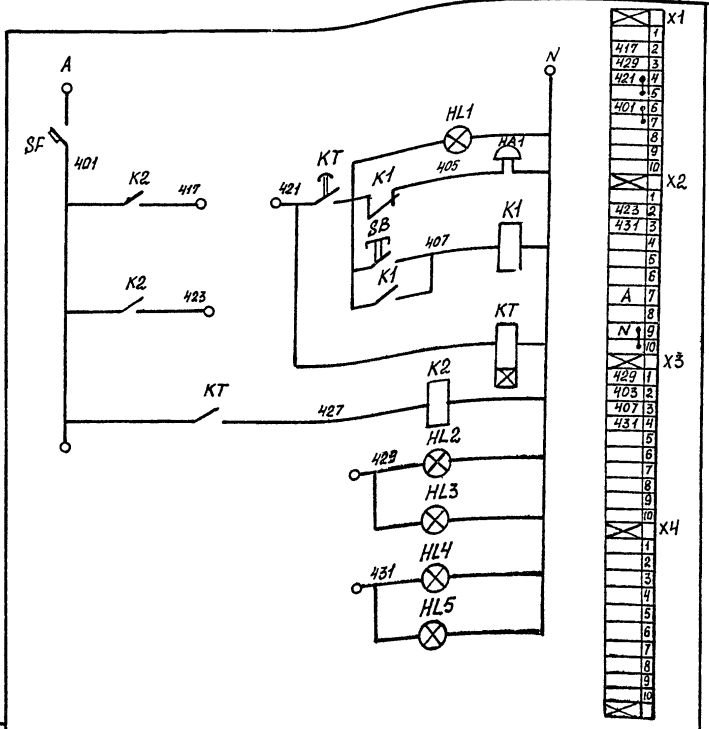

Инв. № подл. | Подпись и дата | Взам. инв. №

503-1-72.89 -АСТ-Н

Щит сигнализации ЩС. Схема электрическая принципиальная.

Стадия	Масса	Масштаб
РП		

Лист 4 | Листов

ГИП	Молчанов	
Н.контр.	Сахновская	
Рук.бр.1	Тисленко	
Рук.гр.	Нечаева	

Минавтотранс РСФСР ГИПРОАВТОТРАНС Ростовский филиал

Вид спереди
Дверь не показана

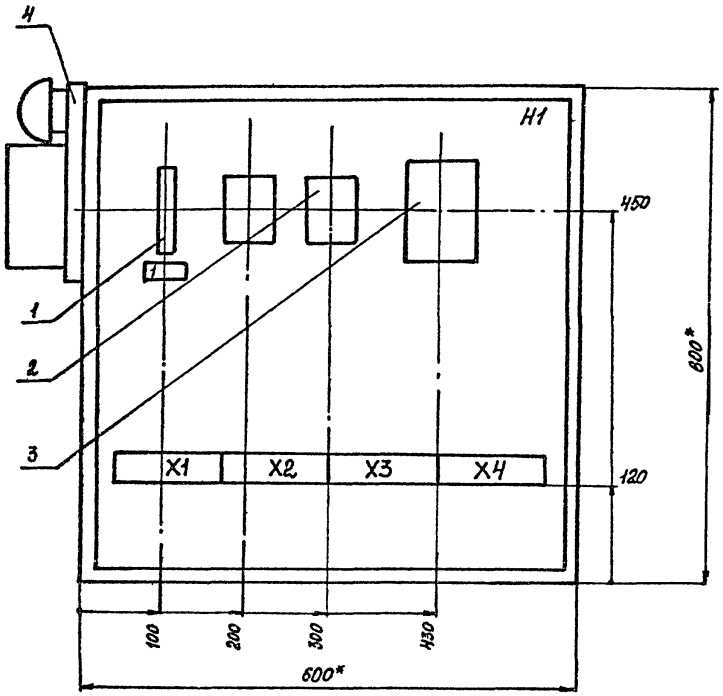

Дверь
Вид спереди

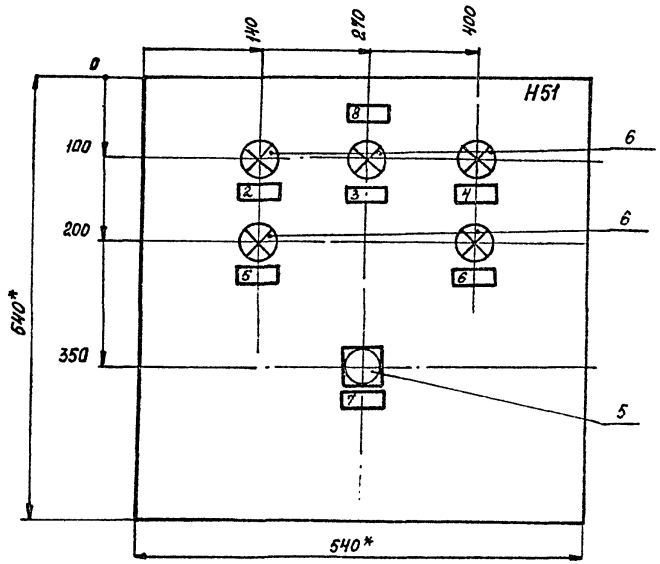

* Размеры для справок

			503-1-72.89 -АСТ-Н
			Щит сигнализации ЩС Общий вид.
ГИП	Молчанов		Стадия: РП; Масса; Масштаб
Н.контр	Сахновская		Лист 5; Листов
Рук.гр.1	Тисленко		Минавтотранс РСФСР ГИПРОАВТОТРАНС Ростовский филиал
Рук.гр.	Нечаева		

АЛЬБОМ V

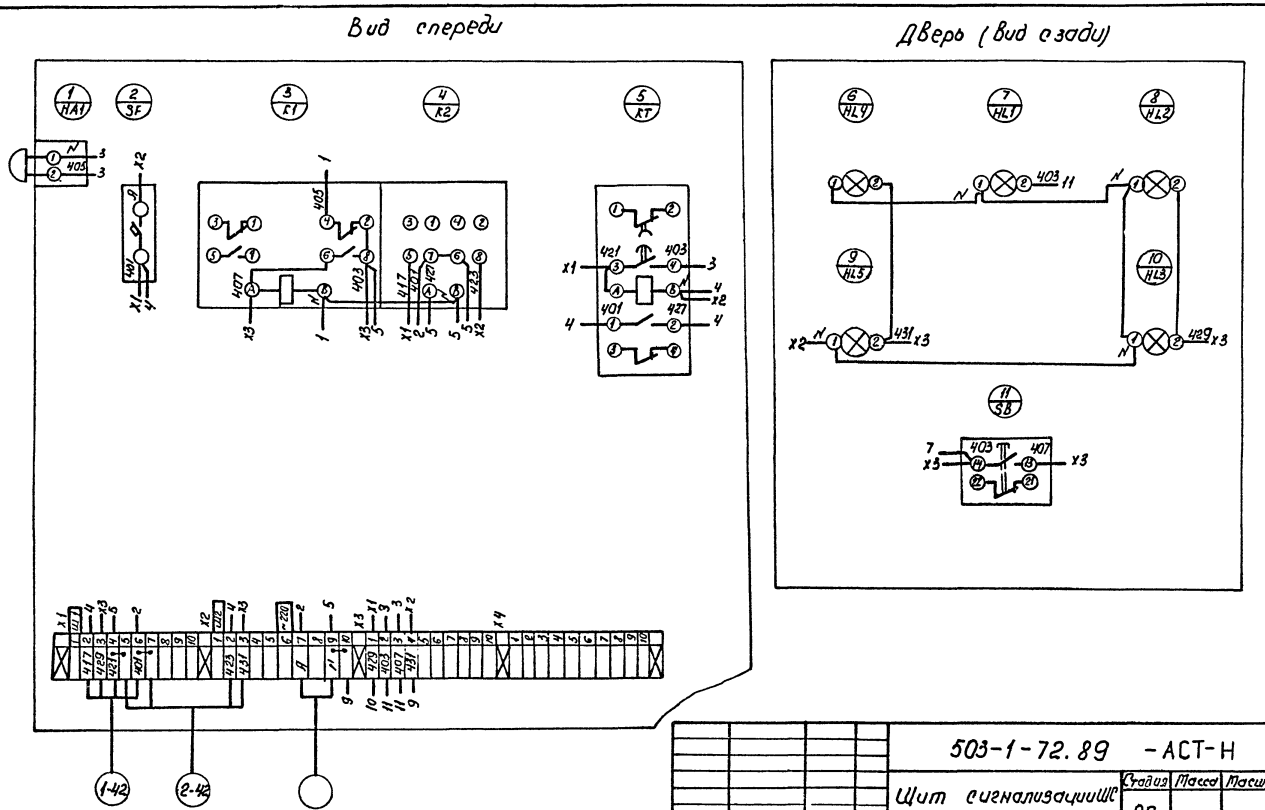

				503-1-72.89 -АСТ-Н	
				Щит сигнализации ШС Схема соединений	Стадия: РП; Масса; Масштаб
ГИП	Молчанов				Листов; Листов
Н.контр.	Сахновская				Минавтотранс РСФСР ГИПРОАВТОТРАНС Ростовский филиал
Рук.бр.1	Тисленко				
Рук.гр.	Нечаева				

Инв. № подл. | Подпись и дата | Взам. инв. №

Запрашиваемые данные

Наименование и адрес	Заказчика		
	Проектной организации		
	Объекта		
Реквизиты заказчика	Платежные		
	Отгрузочные		
Трансформатор силовой	Тип, мощность, кВА		ТМЗ-630У1
	Напряжение 6/0.4 или 10/0.4 кВ		6/(10)/0,4
	Схема и группа соединений	масляный Y/Y или Δ/Y-11	Y/Y0
		сухой Δ/Y-11	—
Установка подстанции	Внутренняя	Однорядная однотрансформаторная левого или правого исполнения	Однорядная однотрансформаторная правого исполнения
		Двухтрансформаторная-однорядная или двухрядная	—
	Наружная	Однорядная трансформаторная или двухтрансформаторная	
Тип вводного устройства высокого напряжения			ШВВ-1У3
Тип шкафа ввода НН			ШНВ-2У3
Количество подстанций			1

Порядковый № ячейки аппарата	Аппарат: Тип	Аппарат: Каталожный № или ном. ток плавкой вставки	Возможная замена другим аппаратом: Тип	Возможная замена другим аппаратом: Каталожный № или ном. ток плавкой вставки	Номинальный ток трансформатора тока (А)	Шкала амперметра (А)
1	2	3	4	5	6	7
1	ВА55-41	1000			1000/5	0-1000
2	ВА55-39	630			600/5	0-600
3	ВА55-39	250			300/5	0-300
4	ВА52-35	160			150/5	0-150
5	ВА52-35	125			100/5	0-100
6	ВА52-35	125			100/5	0-100
7	ВА52-35	250			300/5	0-300
8	ВА52-35	250			300/5	0-300

План подстанции

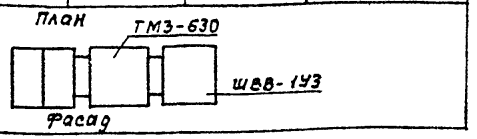

Схема принципиальная однолинейная

Порядок номеров ячеек автомата

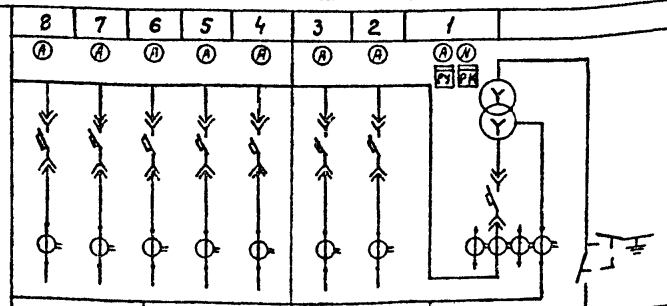

Подпись и печать заказчика

ГИП	Молчанов	
Н.контр.	Сахновская	
Рук.гр.1	Тисленко	
Рук.гр.	Жарова	

503-1-72.89-ЭМ-Н

КТП-2
Опросный лист для заказа КТП-1×630 кВА

Стадия	Масса	Масштаб
РП		
Лист	Листов 1	

Минавтотранс РСФСР
ГИПРОАВТОТРАНС
Ростовский филиал

Инв.№ подл. | Подпись и дата | Взам.инв.№

Отпечатано
в Новосибирском филиале ЦИТП
630006, г. Новосибирск, ул. Лазарева 33/1

Выдано в печать "18" V 1990 г.
Заказ Т-802 Тираж 150

gost.e-ecolog.ru