ТИПОВОЙ ПРОЕКТ
503-1-72.89

ПРОИЗВОДСТВЕННЫЙ КОРПУС ЕЖЕДНЕВНОГО ОБСЛУЖИВАНИЯ И ОКРАСОЧНЫХ РАБОТ АВТОНОМНОГО АВТОТРАНСПОРТНОГО ПРЕДПРИЯТИЯ НА 300 ГРУЗОВЫХ АВТОМОБИЛЕЙ С ОТКРЫТОЙ СТОЯНКОЙ

АЛЬБОМ IV

КЖИ ИНДУСТРИАЛЬНЫЕ СТРОИТЕЛЬНЫЕ КОНСТРУКЦИИ СТР. 97

gost.e-ecolog.ru

ТИПОВОЙ ПРОЕКТ
503-1-72.89

Производственный корпус ежедневного обслуживания и окрасочных работ автономного автотранспортного предприятия на 300 грузовых автомобилей с открытой стоянкой

АЛЬБОМ IV

КЖИ Индустриальные строительные конструкции

Разработан:
Ростовским филиалом „Гипроавтотранс"
Главный инженер института Д.Я.Левин
Главный инженер проекта А.В.Молчанов
С участием
ГПИ „Спецавтоматика" г. Ростова-на-Дону
Главный инженер института Г.М.Габрилян
Главный инженер проекта А.Б.Аносов

Проект утвержден и введен в действие
Минавтотрансом РСФСР
Приказ от 23.05 1989 г. № 4

Обозначение документа	Наименование	Стр.
503-1-72.89-КМ.И	Содержание альбома	2...4
503-1-72.89-КЖ.И-ТТ	Технические требования	5
503-1-72.89-КЖ.И-К1	Колонна К1	6
503-1-72.89-КЖ.И-К2	Колонна К2	7
503-1-72.89-КЖ.И-К3	Колонна К3	8
503-1-72.89-КЖ.И-К4	Колонна К4	9
503-1-72.89-КЖ.И-К5	Колонна К5	10
503-1-72.89-КЖ.И-К6;К7	Колонны К6; К7	11
503-1-72.89-КЖ.И-К8	Колонна К8	12
503-1-72.89-КЖ.И-К9,К10	Колонны К9; К10	13
503-1-72.89-КЖ.И-К11,К12	Колонны К11; К12	14
503-1-72.89-КЖ.И-К13	Колонна К13	15
503-1-72.89-КЖ.И-К14	Колонна К14	16
503-1-72.89-КЖ.И-К15,К16	Колонны К15; К16	17
503-1-72.89-КЖ.И-К17	Колонна К17	18
503-1-72.89-КЖ.И-К18	Колонна К18	19
503-1-72.89-КЖ.И-К19,К20	Колонны К19; К20	20
503-1-72.89-КЖ.И-К21	Колонна К21	21
503-1-72.89-КЖ.И-К22;К23	Колонны К22; К23	22
503-1-72.89-КЖ.И-К24,К25	Колонны К24; К25	23
503-1-72.89-КЖ.И-К27;К28	Колонны К27; К28	24
503-1-72.89-КЖ.И-К29;К30	Колонны К29; К30	25
503-1-72.89-КЖ.И-К31;К32	Колонны К31; К32	26
503-1-72.89-КЖ.И-К33;К34	Колонны К33; К34	27
503-1-72.89-КЖ.И-К35	Колонна К35	28
503-1-72.89-КЖ.И-К36	Колонна К36	29
503-1-72.89-КЖ.И-К37	Колонна К37	30
503-1-72.89-КЖ.И-К41;К43	Колонны К41; К43	31

Обозначение документа	Наименование	Стр.
503-1-72.89-КЖИ-Б1;Б3;Б5;Б6	Балки подстропильные Б1, Б3, Б5, Б6.	32
503-1-72.89-КЖ.И-Р1;Р3...Р5	Ригели Р1; Р3 ... Р5	33
503-1-72.89-КЖ.И-Р6...Р10	Ригели Р6 ... Р10	34
503-1-72.89-КЖ.И-П2...П5	Плиты перекрытий П2... П5	35
503-1-72.89-КЖ.И-П6...П8	Плиты перекрытий П6... П8	36
503-1-72.89-КЖ.И-П1...П16	Плиты покрытий П1... П16	37
503-1-72.89-КЖ.И П6;П11...П13	Плиты покрытий П6; П11... П13	38
503-1-72.89-КЖ.И-П14;П17;П18	Плиты покрытий П14; П17; П18	39
503-1-72.89-КЖ.И-П15;П16	Плиты покрытий П15; П16. Спецификация. Ведомость расхода стали	40
503-1-72.89-КЖ.И-П15;П16/Ч	Плиты покрытий П15; П16. Габаритный чертеж	41
503-1-72.89-КЖ.И П15;П16СБ	Плиты покрытий П15; П16. Сборочный чертеж.	42
503-1-72.89-КЖ.И-П19...П23	Плиты покрытий П19... П23. Спецификация	43

ГИП	Молчанов		503-1-72.89-КЖ.И
Н.контр	Сахновская		
Рук.вр.1	Тисленко		Содержание альбома
Гл.спец.	Розенблат		Стадия: РП; Лист: 1; Листов: 3
Рук.гр.	Кастролин		Минавтотранс РСФСР ГИПРОАВТОТРАНС Ростовский филиал
Инж.	Гаврилова		

Инв.№ подл. | Подпись и дата | Взам.инв.№

Обозначение документа	Наименование	Стр.
503-1-72.89-КЖ.И-П19 ГЧ	Плита покрытия П19. Габаритный чертеж	44
503-1-72.89-КЖ.И-П19 СБ	Плита покрытия П19. Сборочный чертеж	45
503-1-72.89-КЖ.И-П20 ГЧ	Плита покрытия П20. Габаритный чертеж	46
503-1-72.89-КЖ.И-П20 СБ	Плита покрытия П20. Сборочный чертеж	47
503-1-72.89-КЖ.И-П21 ГЧ	Плита покрытия П21. Габаритный чертеж	48
503-1-72.89-КЖ.И-П21 СБ	Плита покрытия П21. Сборочный чертеж	49
503-1-72.89-КЖ.И-П22 ГЧ	Плита покрытия П22. Габаритный чертеж	50
503-1-72.89-КЖ.И-П22 СБ	Плита покрытия П22. Сборочный чертеж	51
503-1-72.89-КЖ.И-П23 ГЧ	Плита покрытия П23. Габаритный чертеж	52
503-1-72.89-КЖ.И-П23 СБ	Плита покрытия П23. Сборочный чертеж	53
503-1-72.89-КЖ.И-П19...П23 ВС	Плиты покрытия П19...П23. Ведомость расхода стали	54
503-1-72.89-КЖ.И-ПС16...ПС47	Панели стен ПС16...ПС47. Спецификация	
	Ведомость расхода дополнительной стали	55
503-1-72.89-КЖ.И-ПС16; ПС29	Панели стен ПС16; ПС29	56
503-1-72.89-КЖ.И-ПС17; ПС26; ПС27	Панели стен ПС17; ПС26; ПС27	57
503-1-72.89-КЖ.И-ПС30; ПС33	Панели стен ПС30; ПС33	58
503-1-72.89-КЖ.И-ПС36; ПС45	Панели стен ПС36; ПС45	59
503-1-72.89-КЖ.И-ПС39; ПС46; ПС47	Панели стен ПС39; ПС46; ПС47	60
503-1-72.89-КЖ.И-КП1	Каркас пространственный КП1	61
503-1-72.89-КЖ.И-КП2	Каркас пространственный КП2	61
503-1-72.89-КЖ.И-КП3	Каркас пространственный КП3	62
503-1-72.89-КЖ.И-КП4	Каркас пространственный КП4	62
503-1-72.89-КЖ.И-КП5	Каркас пространственный КП5	63
503-1-72.89-КЖ.И-КР1	Каркас плоский КР1	63
503-1-72.89-КЖ.И-КР2	Каркас плоский КР2	64
503-1-72.89-КЖ.И-КР3	Каркас плоский КР3	64
503-1-72.89-КЖ.И-КР4	Каркас плоский КР4	65
503-1-72.89-КЖ.И-КР5	Каркас плоский КР5	65

Обозначение документа	Наименование	Стр.
503-1-72.89-КЖ.И-КР6	Каркас плоский КР6	66
503-1-72.89-КЖ.И-КР7, КР8	Каркасы плоские КР7, КР8	66
503-1-72.89-КЖ.И-КР9, КР10	Каркасы плоские КР9, КР10	67
503-1-72.89-КЖ.И-КР11	Каркас плоский КР11	67
503-1-72.89-КЖ.И-КР12	Каркас плоский КР12	68
503-1-72.89-КЖ.И-КР13	Каркас плоский КР13	68
503-1-72.89-КЖ.И-КР14	Каркас плоский КР14	69
503-1-72.89-КЖ.И-КР15	Каркас плоский КР15	69
503-1-72.89-КЖ.И-КР16...КР18	Каркасы плоские КР16...КР18	70
503-1-72.89-КЖ.И-КР19	Каркас плоский КР19	70
503-1-72.89-КЖ.И-С1	Сетка арматурная С1	71
503-1-72.89-КЖ.И-С2	Сетка арматурная С2	71
503-1-72.89-КЖ.И-С3	Сетка арматурная С3	72
503-1-72.89-КЖ.И-С4	Сетка арматурная С4	72
503-1-72.89-КЖ.И-С5	Сетка арматурная С5	73
503-1-72.89-КЖ.И-С6	Сетка арматурная С6	73
503-1-72.89-КЖ.И-С7	Сетка арматурная С7	74
503-1-72.89-КЖ.И-С8	Сетка арматурная С8	74

Инв. № подл. | Подпись и дата | Взам. инв. №

Обозначение документа	Наименование	Стр.
503-1-72.89-КЖИ-С9	Сетка арматурная С9	75
503-1-72.89-КЖИ-С10	Сетка арматурная С10	75
503-1-72.89-КЖИ-С11	Сетка арматурная С11	76
503-1-72.89-КЖИ-МН1	Изделие закладное МН1	76
503-1-72.89-КЖИ-МН2	Изделие закладное МН2	77
503-1-72.89-КЖИ-МН3	Изделие закладное МН3	77
503-1-72.89-КЖИ-МН4	Изделие закладное МН4	78
503-1-72.89-КЖИ-МН5	Изделие закладное МН5	78
503-1-72.89-КЖИ-МН6	Изделие закладное МН6	79
503-1-72.89-КЖИ-МН7	Изделие закладное МН7	79
503-1-72.89-КЖИ-МН8	Изделие закладное МН8	80
503-1-72.89-КЖИ-МН9	Изделие закладное МН9	80
503-1-72.89-КЖИ-МН10	Изделие закладное МН10	81
503-1-72.89-КЖИ-МН11	Изделие закладное МН11	81
503-1-72.89-КЖИ-МН12	Изделие закладное МН12	82
503-1-72.89-КЖИ-МН13	Изделие закладное МН13	82
503-1-72.89-КЖИ-МН14	Изделие закладное МН14	83
503-1-72.89-КЖИ-МН15	Изделие закладное МН15	83
503-1-72.89-КЖИ-МН16	Изделие закладное МН16	84
503-1-72.89-КЖИ-МН17	Изделие закладное МН17	84
503-1-72.89-КЖИ-МН18	Изделие закладное МН18	85
503-1-72.89-КЖИ-МН19	Изделие закладное МН19	85
503-1-72.89-КЖИ-МС1	Изделие соединительное МС1	86
503-1-72.89-КЖИ-МС2	Изделие соединительное МС2	86
503-1-72.89-КЖИ-МС3	Изделие соединительное МС3	87
503-1-72.89-КЖИ-МС4	Изделие соединительное МС4	87
503-1-72.89-КЖИ-МС5	Изделие соединительное МС5	88
503-1-72.89-КЖИ-МС6	Изделие соединительное МС6	88
503-1-72.89-КЖИ-МС7;МС8	Изделия соединительные МС7; МС8	89
503-1-72.89-КЖИ-МС9	Изделие соединительное МС9	89
503-1-72.89-КЖИ-МС10;МС15	Изделия соединительные МС10; МС15	90
503-1-72.89-КЖИ-МС11,МС12	Изделия соединительные МС11; МС12	90
503-1-72.89-КЖИ-МС13,МС16	Изделия соединительные МС13; МС16	91
503-1-72.89-КЖИ-МС14	Изделие соединительное МС14	91
503-1-72.89-КЖИ-МС17,МС20	Изделия соединительные МС17; МС20	92
503-1-72.89-КЖИ-МС18;МС19	Изделия соединительные МС18; МС19	92
503-1-72.89-КЖИ-МС21	Изделие соединительное МС21	93
503-1-72.89-КЖИ-МС22;МС23	Изделия соединительные МС22; МС23	93
503-1-72.89-КЖИ-РШ1	Решетка РШ1	94
503-1-72.89-КЖИ-ДК	Дверца поливочного крана ДК	95
503-1-72.89-КЖИ-МР	Решетка для вытирания ног МР	95
503-1-72.89-КЖИ-РМ1	Рама РМ1	96
503-1-72.89-КЖИ-А1	Анкер А1	96
503-1-72.89-КЖИ-МС	Изделие соединительное МС	97

Инв.№ подл. | Подпись и дата | Взам.инв.№

АЛЬБОМ IV

Все изделия должны отвечать требованиям и рекомендациям соответствующих серий
в маркировке сборных железобетонных изделий в числителе дана рабочая марка изделия по соответствующей серии, в знаменателе - условная марка, принятая по схемам расположения элементов сборных конструкций.
Арматурные и закладные изделия должны отвечать требованиям ГОСТ 10922-75 „Арматурные изделия и закладные детали сварные для железобетонных конструкций. Технические требования и методы испытаний."
Плоские каркасы и сетки следует изготавливать при помощи контактной точечной сварки по ГОСТ 14098-85. Сварку каркасов и сеток производить во всех точках пересечения стержней. Размеры сеток и каркасов даны по осям и торцам стержней.
Закладные и соединительные изделия изготавливать в соответствии с ГОСТ 14098-85 „Соединения сварные арматуры и закладных изделий железобетонных конструкций. типы, конструкция и размеры". и с „Инструкцией по сварке соединений арматуры и закладных деталей железобетонных конструкций СН 393-78.
Для сварки применять электроды типа Э42А-Ф и Э46-Т
Все закладные изделия стеновых панелей, закладные изделия колонн предназначенные для крепления стеновых панелей защитить цинковым покрытием толщиной 120-180 мкм. Анкера перечисленных закладных изделий защищаются цинковым покрытием на участке длиной 50 мм от наружной поверхности. Остальные закладные изделия и соединительные элементы защитить лакокрасочным покрытием группы I по СН и П2.03.11-85 „Защита строительных конструкций от коррозии."

Привязан	ГИП	Молчанов		503-1-72.89-КЖ.И-ТТ	
	Н.контр	Сахновская		Технические требования	Стадия: РП; Лист; Листов: 1
	Рук.бр.1	Тисленко			Минавтотранс РСФСР ГИПРОАВТОТРАНС Ростовский филиал
	Гл.спец.	Розенблат			
	Зав.гр.	Кастрюлин			
Инв. №	Техн.	Столбунова			

Взам.инв.№ | Подпись и дата | Инв.№ подл.

АЛЬБОМ IV

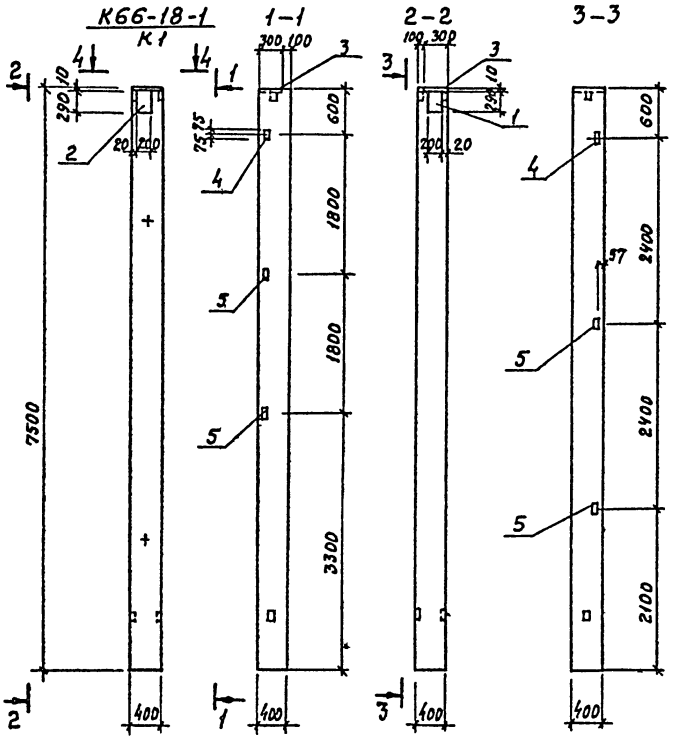

Поз.	Наименование	Кол.	Обозначение документа
	Изделия закладные		
1	М1-12-1	1	1.400-6/76
2	М1-12-2	1	1.400-6/76
3	М2-15	1	1.423-3. Вып.2
4	МИ1-11	2	3.400-6/76
5	М1-14	4	1.400-6/76 В.1

Ведомость расхода дополнительной стали, кг

Марка элемента	Изделия закладные												Общий расход
	Арматура класса AIII ГОСТ 5781-82*				Прокат марки Вст.3 кп2 ГОСТ 8509-86		ГОСТ 103-76*		ГОСТ 82-70*			Всего	
	ф8	ф12	ф16	Итого	∠63×5	Итого	-8×60	Итого	10×200	20×340	Итого		
К1	0.4	4.12	2.5	7.02	5.76	5.76	1.2	1.2	9.2	9.2	18.4	25.36	32.38

1. Технические требования см. КЖ.Н-ТТ
2. Колонну К66-18-1 выполнить по колонне К66-18 серии 1.423-3 вып. 3 с постановкой дополнительных закладных изделий по данному чертежу

Привязан

Инв. №

ГИП	Молчанов		
Н. контр.	Сахновская		
Рук. бр.	Тисленко		
Гл. спец.	Розенблат		
Рук. гр.	Кастрюлин		
Вед. инж.	Сухорукова		
Инж.	Кострина		

503-1-72.89-КЖИ-К1

Колонна К1

Стадия	Масса	Масштаб
РП	3000	1:50
Лист	Листов 1	

Минавтотранс РСФСР ГИПРОАВТОТРАНС Ростовский филиал

Инв. № подл. | Подпись и дата | Взам. инв. №

АЛЬБОМ IV

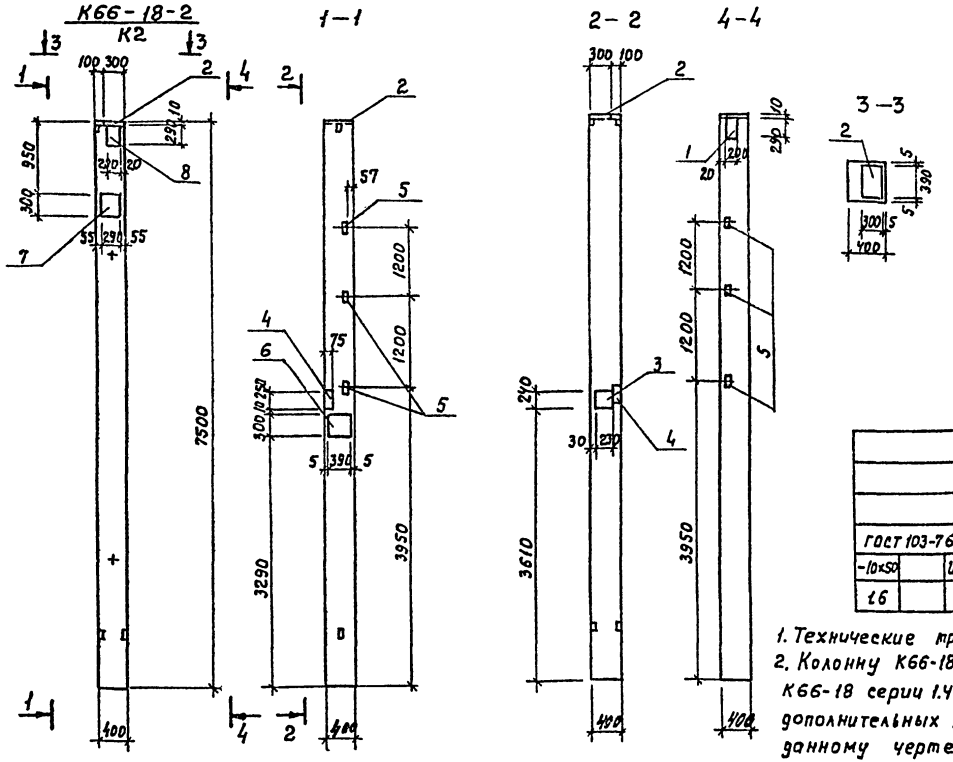

Поз.	Наименование	Кол.	Обозначение документа
1	М1-12-1	1	1.400-6/76 в.1
2	М2-15	1	1.423-3. Вып. 2
3	М4-24	1	1.400-6/76 в.1
4	МИ4-30	1	3.400-6/76
5	М1-14	3	1.423-3. Вып. 2
6	М0-6-1	1	1.400-6/76 в.1
7	НМ1-4-1	1	1.423-3. Вып. 2
8	М1-12-2	1	1.400-6/76 в.1

продолжение

Изделия закладные											Всего	Общий расход
Прокат марки												
В ст. 3 кп 2												
ГОСТ 103-76*			ГОСТ 8509-86			ГОСТ 82-76*						
-10×50		Итого	∠75×7	∠63×5	Итого	-10×300	-10×200	-2-240		Итого		
1.6		1.6	2.0	4.32	6.32	25.2	9.2	3.5		37.9	45.82	61.31

1. Технические требования см. КЖИ-ТТ
2. Колонну К66-18-2 выполнить по колонне К66-18 серии 1.423-3 вып.3 с постановкой дополнительных закладных изделий по данному чертежу

Привязан

Инв. №

Ведомость расхода дополнительной стали, кг

Марка элемента	Изделия закладные									
	Арматура класса									Всего
	А-I			А-III						
	ГОСТ 5781-82*			ГОСТ 5781-82*						
	ф6		Итого	ф8	ф10	ф12	ф14	ф16	ф22	
К2	0.2		0.2	0.4	1.3	3.79	5.9	2.5	1.4	15.49

ГИП	Молчанов	
Н.контр.	Сахновская	
Рук.др.1	Тисленко	
Гл.спец.	Розенблат	
Рук.гр.	Кастрюлин	
Вед.инж	Сухорукова	
Инж.	Кострина	

503-1-72.89-КЖИ-К2

Колонна К2

Стадия	Масса	Масштаб
РП	3000	1:50
Лист	Листов 1	

Минавтотранс РСФСР ГИПРОАВТОТРАНС Ростовский филиал

Инв.№ подл. | Подпись и дата | Взам.инв.№

АЛЬБОМ IV

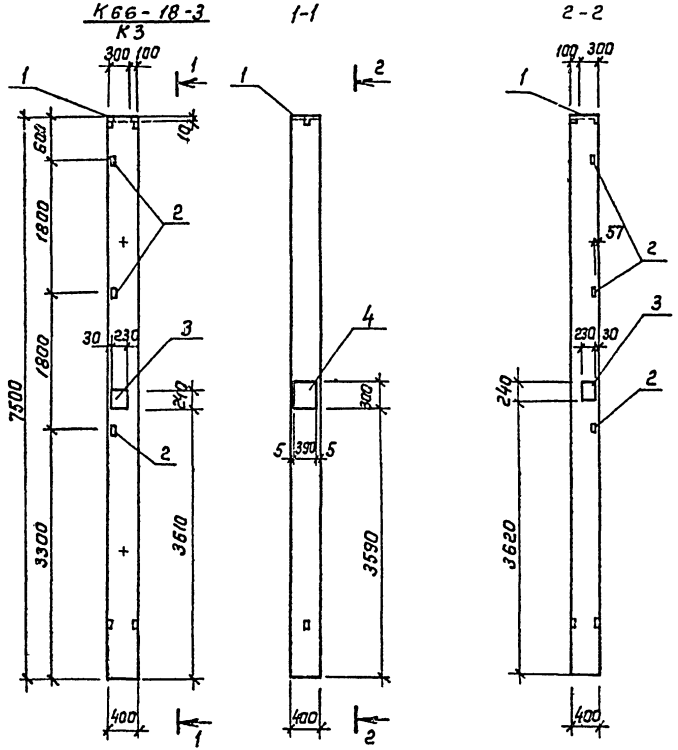

Поз.	Наименование	Кол.	Обозначение документа
	Изделия закладные		
1	М2-15	1	1.423-3, вып. 2
2	М1-14	3	1.423-3, вып. 2
3	М4-24	2	1.400-6/76
4	М10-6-1	1	1.400-6/76

Ведомость расхода дополнительной стали на элемент, кг

Марка элемента	Изделия закладные												Общий расход
	Арматура класса А-III ГОСТ 5781-82*					Прокат марки ВСт3кп2 ГОСТ 8509-86		ГОСТ 103-76*		ГОСТ 82-70*		Всего	
	ф10	ф12	ф14	ф16	Итого	L63×5	Итого	-10×150	Итого	-8×240 -10×300	Итого		
К3	2.6	0.99	3.1	2.5	9.19	4.32	4.32	1.6	1.6	7.0	18.4	25.4	31.32	40.51

1. Технические требования см. КЖ.И-ТТ
2. Колонну К66-18-3 выполнить по колонне К66-18 серии 1.423-3 вып. 3 с постановкой дополнительных закладных изделий по данному чертежу

Привязан:

Инв. №

ГИП	Молчанов		
Н. контр.	Сахновская		
Рук. бр. 1	Тисленко		
Гл. спец.	Розенблат		
Рук. гр.	Кастрюкин		
Вед. инж. инт.	Сухарукова		
	Кострина		

503-1-72.89-КЖ.И-К3

Колонна К3

Стадия	Масса	Масштаб
РП	3000	1:50
Лист	Листов 1	

Минавтотранс РСФСР ГИПРОАВТОТРАНС Ростовский филиал

Инв. № подл. | Подпись и дата | Взам. инв. №

АЛЬБОМ IV

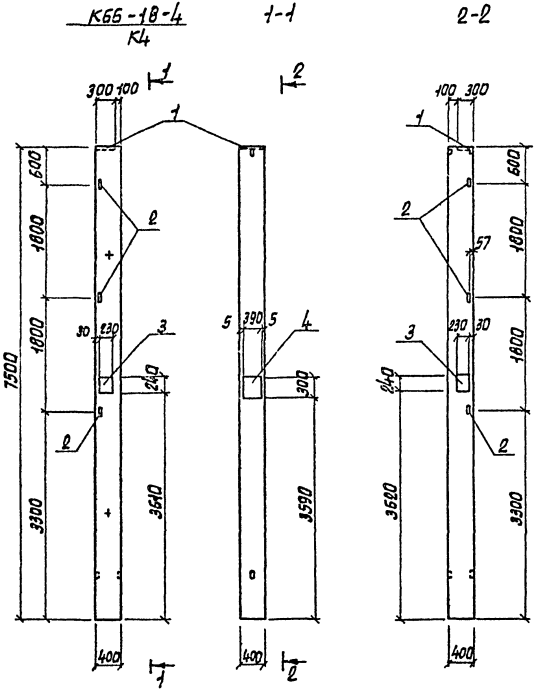

Поз.	Наименование	Кол.	Обозначение документа
	Изделия закладные		
1	М2-15	1	1.423-3 вып.2
2	М1-14	3	1.423-3 вып.2
3	М4-24	2	1.400-6/76
4	МО-8-2	1	1.400-6/76

Ведомость расхода дополнительной стали на элемент, кг

Марка элемента	Изделия закладные														Общий расход
	Арматура класса					Прокат марки								Всего	
	А-III					В Ст3 кп 2									
	ГОСТ 5781-82*					ГОСТ 8509-86		ГОСТ 103-76*		ГОСТ 82-70*					
	ф10	ф12	ф16	ф18	Итого	∠63×5	Итого	-12×50	Итого	-8×240	-12×300	-10×300	Итого		
К4	2.6	0.89	2.5	5.1	11.19	4.32	4.32	2.6	2.6	7.0	11.0	8.2	27.2	34.12	45.31

1. Технические требования см. КЖ.И-ТТ.
2. Колонну К66-18-4 выполнить по колонне К66-18 серии 1.423-3 вып.3 с постановкой дополнительных закладных изделий по данному чертежу.

Привязан

Инв. №

ГИП	Молчанов		
Н.контр.	Сахновская		
Рук.бр.1	Тисленко		
Гл.спец.	Розенблат		
Рук.гр.	Кастрюлин		
Вед.инж.	Сухорукова		
Инж.	Кострина		

503-1-72.89-КЖ.И-К4

Колонна К4

Стадия	Масса	Масшт.
РП	3000	1:50

Лист | Листов 1

Минавтотранс РСФСР
ГИПРОАВТОТРАНС
Ростовский филиал

Инв. № подл. | Подпись и дата | Взам. инв. №

АЛЬБОМ IV

К66-18-5 / К5

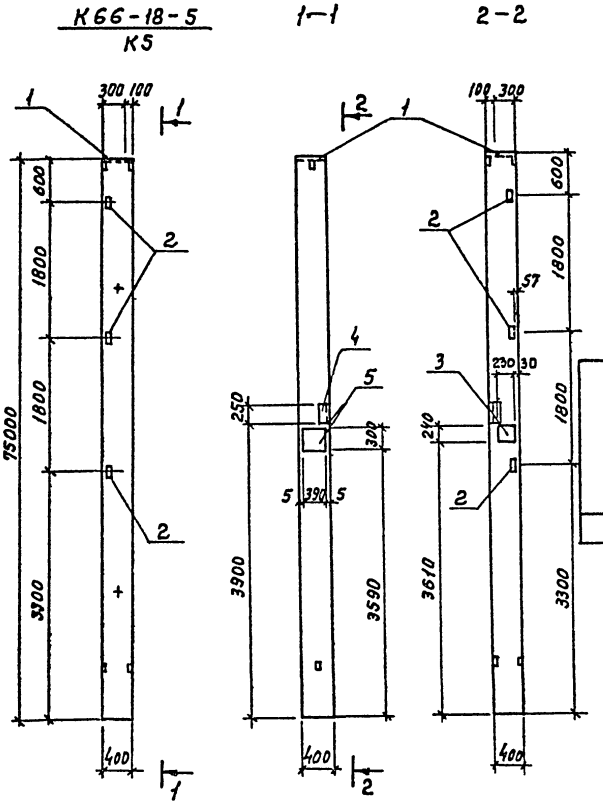

Поз.	Наименование	Кол.	Обозначение документа
	Изделия закладные		
1	М2-15	1	1.423-3, Вып.2
2	М1-14	3	1.423-3, Вып.2
3	М4-24	1	1.400-6/76
4	МИ4-30	1	3.400-6/76
5	МО-8-2	1	1.400-6/76

Ведомость расхода дополнительной стали на элемент, кг

Марка элемента	Изделия закладные															Всего	Общий расход
	Арматура класса А-III ГОСТ 5781-82*						Прокат марки В ст.3 кп 2 ГОСТ 8509-86			ГОСТ 103-76*		ГОСТ 82-70*					
	ф8	ф10	ф12	ф16	ф18	Итого	L75×7	L63×5	Итого	-12×50	Итого	-8×240	-12×300	-10×300	Итого		
К5	0.4	1.3	0.99	2.5	5.1	10.29	2.0	4.32	6.32	2.6	2.6	3.5	11.0	9.2	23.7	32.62	42.91

1. Технические указания см. КЖН-ТТ
2. Колонну К66-18-5 выполнить по колонне К66-18 серии 1.423-3 вып.3 с постановкой дополнительных закладных изделий по данному чертежу

Привязан

Инв.N

Взам.инв.N | Подпись и дата | Инв.N подл.

ГИП	Молчанов	
Н.контр.	Сакновская	
Рук.бр.1	Тисленко	
Гл.спец.	Розенблат	
Рук.гр.	Кастрюлин	
Вед.инж	Сухорукова	
Инж.	Кострина	

503-1-72.89-КЖИ-К5

Колонна К5

Стадия	Масса	Масштаб
РП	3000	1:50
Лист	Листов 1	

Минавтотранс РСФСР
ГИПРОАВТОТРАНС
Ростовский филиал

АЛЬБОМ IV

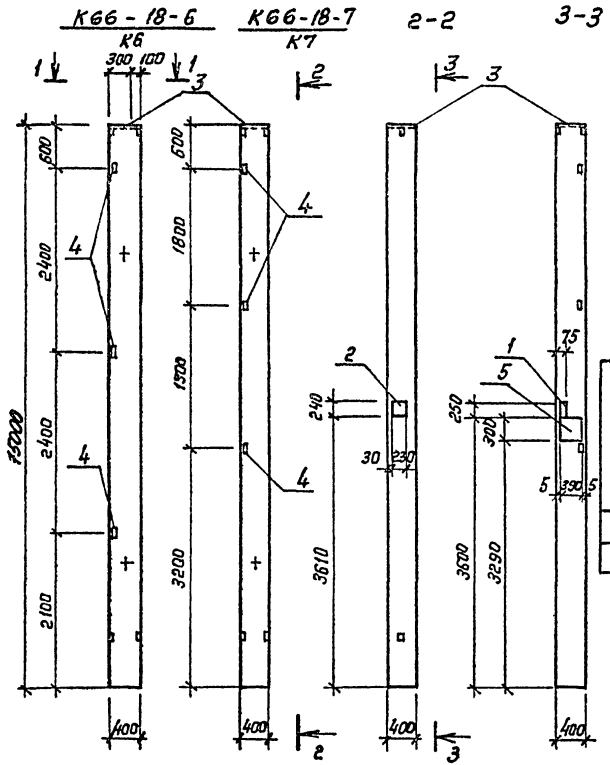

Поз.	Наименование	Кол. на К6	Кол. на К7	Обозначение документации
	Изделия закладные			
1	МИ4-30	—	1	1.400-6/76, вып 1
2	М4-24	—	1	1.400-6/76, вып. 1
3	М2-15	1	1	1.423-3, вып. 2
4	М1-14	3	3	1.423-3, вып. 2
5	М0-6-1	—	1	1.400-6/76, вып. 1

Ведомость расхода дополнительной стали на элемент, кг

Марка элемента	Изделия закладные													Всего	Общий расход
	Арматура класса A III						Прокат марки Вст 3 кп 2								
	ГОСТ 5781-82*						ГОСТ 8509-86	ГОСТ 103-76*		ГОСТ 82-70*					
	ф8	ф10	ф12	ф14	ф16	Итого	L75х7	L63х5	Итого	-10х50	Итого	-8х240	-10х300	Итого	
К6	—	—	0,99	—	2.5	3.49		4.32	4.32	—	—	—	9.2	9,2	13.52	17.01
К7	0.4	1.3	0.99	3.1	2.5	8.29	2.0	4.32	6.32	1.6	1.6	3.5	18.4	23.5	29.82	38.11

1. Технические требования см. КЖ.И-ТТ
2. Колонны К6-18-6 и К6-18-7 выполнить по колонне К6-18 серии 1.423-3 вып 3 с постановкой дополнительных закладных изделий по данному чертежу.

Привязан:

Инв. №

Взам. инв. №

Подпись и дата

Инв. № подл.

ГИП	Молчанов	
Н. контр.	Сахновская	
Рук. гр. 1	Тисленко	
Гл. спец.	Розенблат	
Рук. гр.	Кастрюлин	
Вед. инж.	Сухорукова	
Инж.	Кострина	

503-1-72.89-КЖ.И-К6; К7

Колонны К6; К7

Стадия	Масса	Масштаб
РП	3000	1:50
Лист	Листов 1	

Минавтотранс РСФСР ГИПРОАВТОТРАНС Ростовский филиал

АЛЬБОМ IV

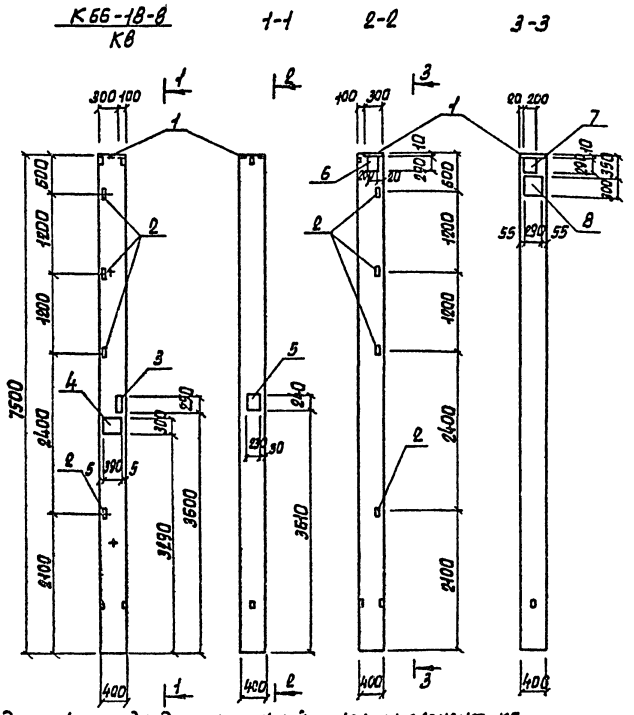

Поз.	Наименование	Кол.	Обозначение документа
	Изделия закладные		
1	М2-15	1	1.423-3, вып.2
2	М1-14	4	1.423-3, вып.2
3	МЦ4-30	1	3.400-6/76
4	МО-6-1	1	1.400-6/76
5	М4-24	1	1.400-6/76
6	М1-12-2	1	1.400-6/76
7	М1-12-1	1	1.400-6/76
8	НМ1-4-1	1	1.423-3, вып.2

продолжение

Изделия закладные										Общий расход
Прокат марки									Всего	
В ст3 кп2										
ГОСТ 8509-86			ГОСТ 103-76*		ГОСТ 82-70*					
∠63×5	∠75×7	Итого	-10×50	Итого	-10×200	-8×240	-10×200	Итого		
5,76	2,0	7,76	1,6	1,6	9,2	3,5	25,2	37,9	47,26	63,08

1. Технические требования см. кж.и-ТТ
2. Колонну К66-18-8 выполнить по колонне К66-18 серии 1.423-3 вып.3 с постановкой дополнительных закладных изделий по заданному чертежу

Привязан

Инв. N

Ведомость расхода дополнительной стали на элемент, КГ

Марка элемента	Изделия закладные										
	Арматура класса										
	А-I			А-III							
	ГОСТ 5781-82*			ГОСТ 5781-82*							
	Ф6		Итого	Ф8	Ф10	Ф12	Ф14	Ф16	Ф22	Итого	Всего
Кв	0,2		0,2	0,4	1,3	4,12	5,9	2,5	1,4	15,62	15,82

ГИП	Малчанов	
Н.контр	Сахновская	
Рук.бр.1	Тисленко	
Гл.спец	Розенблат	
Рук.гр.	Кастрюлин	
Вед.инж	Сухорукова	
Инж.	Кострина	

503-1-72.89-КЖ.И-К8

Колонна Кв

Стадия	Масса	Масшт.
РП	3000	1:50

Лист | Листов 1

Минавтотранс РСФСР
ГИПРОАВТОТРАНС
Ростовский филиал

Инв. N подл. | Подпись и дата | Взам. инв.

АЛЬБОМ IV

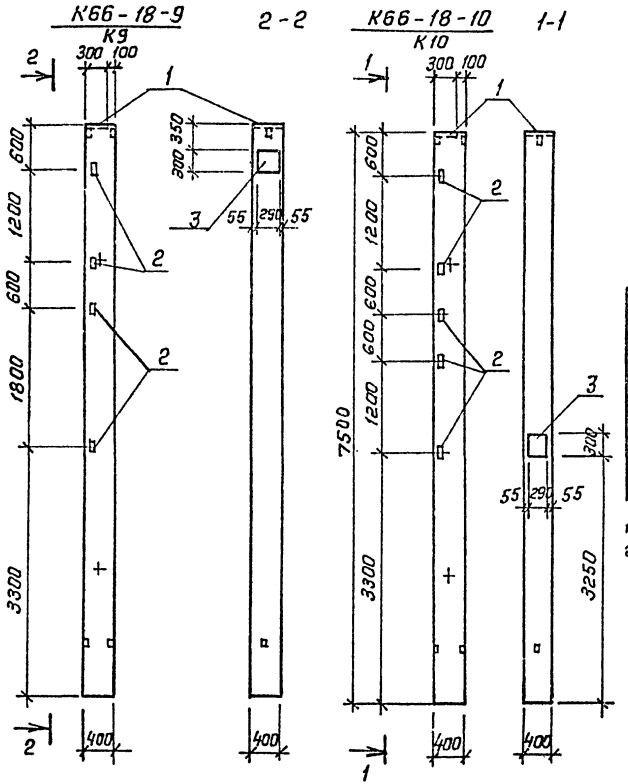

Поз.	Наименование	Кол.на К9	Кол.на К10	Обозначение документа
	Изделия закладные			
1	МЕ-15	1	1	1.423-3, вып. 2
2	М1-14	4	5	1.423-3, вып.2
3	НМ1-4-1	1	1	1.423-3, вып.2

Ведомость расхода дополнительной стали на элемент, кг

Марка элемента	Изделия закладные												Всего	Общий расход
	Арматура класса							Прокат марки						
	А-I		А-III					В ст 3 кп 2						
	ГОСТ 5781-82		ГОСТ 5781-82*					ГОСТ 8509-86		ГОСТ 82-70*				
	ф6	Итого	ф12	ф14	ф16	ф22	Итого	L63х5		Итого	-10х300	Итого		
К9	0.2	0.2	1.32	2.8	2.5	1.4	8.02	5.76		5.76	16.0	16.0	21.76	29.98
К10	0.2	0.2	1.65	2.8	2.5	1.4	8.35	7.2		7.2	16.0	16.0	23.2	31.75

1. Технические требования см. КЖ.И-ТТ.
2. Колонну К66-18-10 выполнить по колонне К66-18 серии 1.423-3 вып. 3 с постановкой дополнительных закладных изделий по данному чертежу.

Привязан

Инв. №

ГИП	Молчанов	
Н. контр.	Сахновский	
Рук. бр.1	Тисленко	
Гл. спец.	Розенблат	
Рук. гр.	Кастрюлин	
Вед. инж.	Сухорумова	
Инж.	Кастрина	

503-1-72.89-КЖ.И-К9;К10

Колонны К9; К10

Стадия	Масса	Масштаб
РП	3000	1:50
Лист	Листов 1	

Минавтотранс РСФСР ГИПРОАВТОТРАНС Ростовский филиал

Инв. № подл. | Подпись и дата | Взам. инв. №

АЛЬБОМ IV

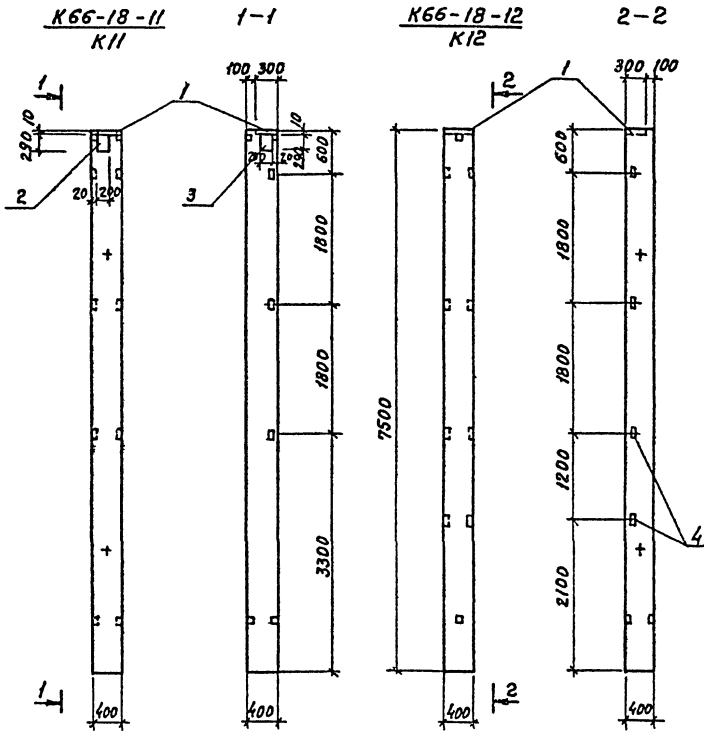

Поз.	Наименование	Кол.на К11	Кол.на К12	Обозначение документа
	Изделия закладные			
1	М2-15	1	1	1.423-3; вып.2
2	М1-12-1	1	—	1.400-6/76
3	М1-12-2	1	—	1.400-6/76
4	М1-14	3	4	1.423-3, вып.2

Ведомость расхода дополнительной стали на элемент, кг

Марка элемента	Изделия закладные									Всего	Общий расход
	Арматура класса А-III ГОСТ 5781-82*				Прокат марки В ст.3 кп.2 ГОСТ 8509-86		ГОСТ 103-76*				
	ф12	ф16	Итого	L63×5	Итого	-10×220	-10×300	Итого		
К11	3.79	2,5	6.29	4.32	4.32	3.2	9.2	18.4	29.01	29.01
К12	1.32	2.5	3.82	5.76	5.76	—	9.2	9.2	18.78	18.78

1. Технические требования см. КЖИ-ТТ
2. Колонну К66-18-11 выполнить по колонне К66-18 серии 1.423-3 вып.3 с постановкой дополнительных закладных изделий по данному чертежу

Привязан

Инв. №

ГИП	Молчанов	
Н. контр.	Сахновская	
Рук. бр.1	Тисленко	
Гл. спец.	Розенблат	
Рук. гр.	Кострюлин	
Вед. инж.	Сухорукова	
Инж.	Кострина	

503-1-72.89-КЖИ-К11; К12

Колонны К11; К12

Стадия	Масса	Масштаб
РП	3000	1:50
Лист	Листов 1	

Минавтотранс РСФСР ГИПРОАВТОТРАНС Ростовский филиал

Инв.№ подл. | Подпись и дата | Взам. инв.№

АЛЬБОМ VIII

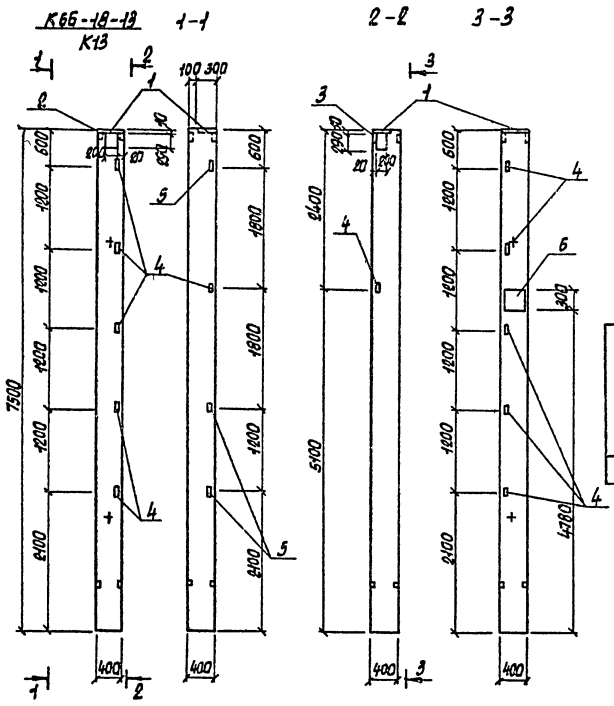

Поз.	Наименование	Кол	Обозначение документа
	Изделия закладные		
1	М12-15	1	1.423-3 вып.2
2	М4-12-1	1	1.400-6/76
3	М4-12-2	1	1.400-6/76
4	М4-14	6	1.423-3 вып.2
5	МЦ4-48	3	3.400-6/76
6	М0-6-1	1	1.400-6/76

Ведомость расхода дополнительной стали на элемент, кг

Марка элемента	Изделия закладные													Общий расход
	Арматура класса					Прокат марки							Всего	
	А-III					ВСт3 кп2								
	ГОСТ 5781-82*					ГОСТ 8509-86	ГОСТ 103-76*		ГОСТ 82-76*					
	ф8	ф12	ф14	ф16	Итого	∠63×5	Итого	10×50	Итого	10×200	10×300	Итого		
К13	0,6	4,78	3,1	2,5	10,98	10,74	10,74	1,6	1,6	9,2	18,4	27,6	39,54	50,92

1. Технические требования см. КЖ.И-ТТ
2. Колонну К66-18-13 выполнить по колонне К66-18 серии 1.423-3 вып.3 с постановкой дополнительных закладных изделий по данному чертежу

Привязан

Инв. №

ГИП	Налчаджи		
Н. контр.	Сахновская		
Рук. бр.	Тисленко		
Гл. спец.	Розенблат		
Рук. гр.	Кострюлин		
Вед. инж.	Сухорукова		
Инж.	Кострина		

503-1-72.89-КЖ.И-К13

Колонна К13

Стадия	Масса	Масштаб
РП	3000	1:50

Лист | Листов 1

Минавтотранс РСФСР ГИПРОАВТОТРАНС Ростовский филиал

Инв. № подл. | Подпись и дата | Взам. инв. №

АЛЬБОМ IV

К66-18-14
К14

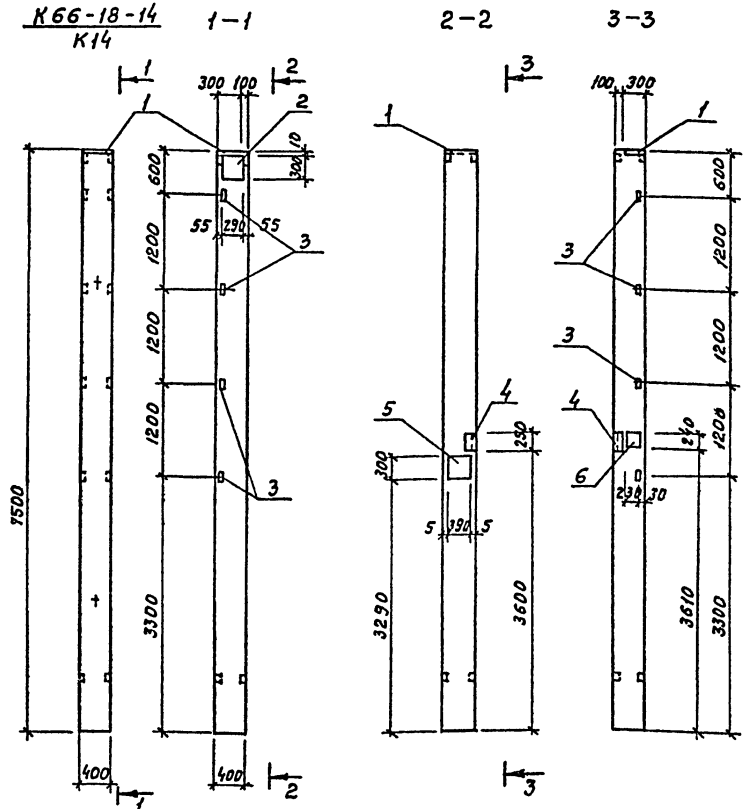

Поз.	Наименование	Кол.	Обозначение документа
	Изделия закладные		
1	М2-15	1	1.423-3, вып. 2
2	НМ1-4-1	1	1.423-3, вып. 2
3	М1-14	4	1.423-3, вып. 2
4	МН4-30	1	3.400-6/76
5	МО-8-2	1	1.400-6/76
6	МЧ-24	1	1.400-6/76

продолжение

Изделия закладные										Всего	Общий расход
Прокат марки Вст.3 кп2											
ГОСТ 8509-86			ГОСТ 103-76*			ГОСТ 82-70*					
L75×7	L63×5	Итого	-50×12	Итого	-10×300	-12×300	8×240	Итого			
2.0	5.76	7.76	2.6	2.6	16.0	11.0	3.5	30.5		40.86	55.88

1. Технические требования см. КЖИ-ТТ
2. Колонну К66-18-14 выполнить по колонне К66-18 серии 1.423-3 вып.3 с постановкой дополнительных закладных изделий по данному чертежу

Привязан

Инв. №

Ведомость расхода дополнительной стали на элемент, кг

Марка элемента	Изделия закладные										
	Арматура класса										Всего
	А-I		А-III								
	ГОСТ 5781-82*		ГОСТ 5781-82*								
	ф6	Итого	ф8	ф10	ф12	ф14	ф16	ф18	ф22	Итого	
К14	0.2	0.2	0.4	1.3	1.32	2.8	2.5	5.1	1.4	14.82	15.02

ГИП	Молчанов	
Н.контр.	Сахновская	
Рук.гр.1	Тисленко	
Гл.спец.	Розенблат	
Рук.гр.	Кастрюлин	
Вед.инж.	Сухорчукова	
Инж.	Кострина	

503-1-72.89-КЖИ-К14

Колонна К14

Стадия	Масса	Масштаб
РП	3000	1:50
Лист	Листов 1	

Минавтотранс РСФСР ГИПРОАВТОТРАНС Ростовский филиал

Инв.№ подл. | Подпись и дата | Взам.инв.№

АЛЬБОМ IV

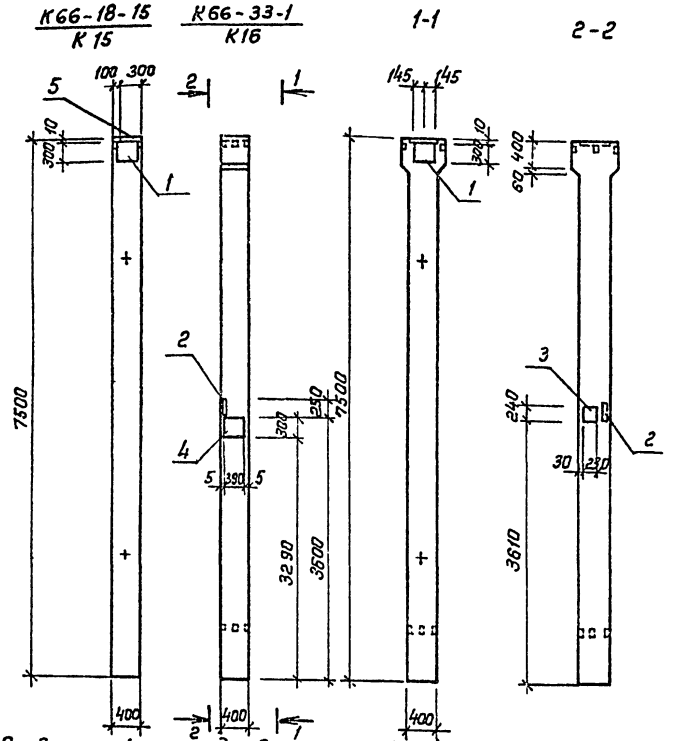

Поз.	Наименование	Кол. на К15	Кол. на К16	Обозначение документа
	Изделия закладные			
1	НМ1-4-1	1	1	1.423-3, вып.2
2	МИ4-30	—	1	3.400-6/76
3	М4-24	—	1	1.400-6/76
4	М10-8-2	—	1	1.400-6/76
5	М12-15	1	—	1.423-3, вып.2

продолжение

Изделия закладные								Всего	Общий расход
Прокат марки									
Вст3кп2									
ГОСТ 8509-86*		ГОСТ 103-76*		ГОСТ 82-70*					
L75х7	Итого	-12х50	Итого	-8х240	-12х300	-10х300	Итого		
—				—	—	16	16	16	22.9
2.0	2.0	2.6	2.6	3.5	11.0	6.8	21.3	25.9	37.1

1. Технические требования см. КЖ.И-ТТ.
2. Колонны К66-18-15 и К66-33-1 выполнить соответственно по колоннам К66-18, К66-33 серии 1.423-3, вып.3 с постановкой дополнительных закладных изделий по данному чертежу.

Ведомость расхода дополнительной стали на элемент, кг

Марка элемента	Изделия закладные											Всего
	Арматура класса											
	А-I			А-III								
	ГОСТ 5781-82*			ГОСТ 5781-82*								
	ф6		Итого	ф8	ф10	ф14	ф16	ф18	ф22		Итого	
К15	0,2		0,2	—	—	2.8	2.5	—	1.4		6.7	6.9
К16	0,2		0,2	0.4	1.3	2.8	—	5.1	1.4		11.0	11.2

Привязан:

Инв. №

Инв.№ подл. | Подпись и дата | Взам.инв.№

ГИП	Молчанов		
Н. контр	Сахновская		
Рук. бр.1	Тисленко		
Гл. спец	Розенблат		
Рук. гр.	Кастрюлин		
Вед. инж.	Сухорукова		
Инж.	Кастрина		

503-1-72.89-КЖ.И-К15; К16

Колонны К15; К16

Стадия	Масса	Масштаб
РП	3000	1:50
Лист	Листов 1	

Минавтотранс РСФСР ГИПРОАВТОТРАНС Ростовский филиал

Альбом IV

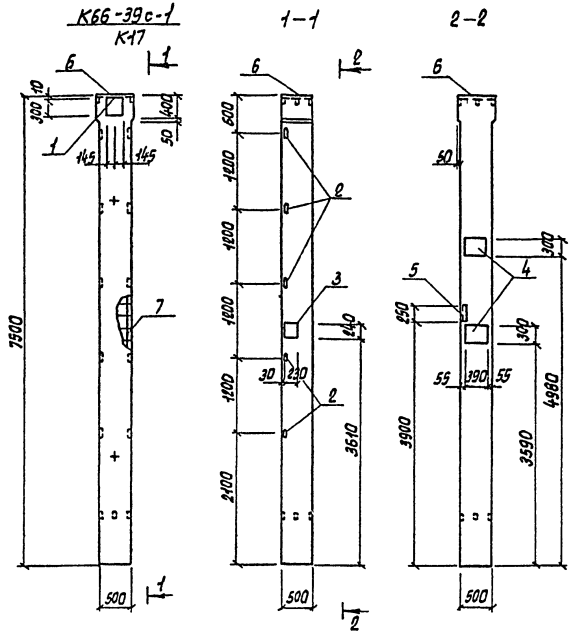

Поз.	Наименование	Кол.	Обозначение документа
	Каркасы пространственные		
6	КП86	1	1.423-3 вып.2
7	КП43	1	1.423-3 вып.4
	Изделия закладные		
1	НМ1-4-1	1	1.423-3, вып. 2
2	М1-15	5	1.423-3, вып. 2
3	М4-24	1	1.400-6/76
4	М10-8-2	2	1.400-6/76
5	МИ4-30	1	3.400-6/76
	Бетон класса В25, м³	1,81	

продолжение

Изделия закладные														
Арматура класса						Прокат марки							Всего	Общий расход
А-III						ВСт3 кп2								
ГОСТ 5781-82*						ГОСТ 8509-86		ГОСТ 82-70*		ГОСТ 103-76*				
ф8	ф10	ф12	ф14	ф18	ф22	∠63×5	∠75×7	Итого	10×300	8×140	12×300	12×50	Итого	
0,4	1,3	2,1	2,8	10,2	1,4	7,2	2,0	9,2	6,8	3,5	28,0	5,2	5,2	65,1	196,65

1. Технические требования см. КЖ.И-ТТ
2. Колонну К66-39с-1 выполнять в опалубке колонны К66-39с серии 1.423-3 вып.3 с устройством армирования и постановкой закладных изделий по данному чертежу.

Привязан

Инв. №

Ведомость расхода стали на элемент, кг

Марка элемент	Изделия арматурные										
	Арматура класса						Прокат марки		Всего	А-I	
	А-I			А-III			ВСт3 кп2			ГОСТ 5781-82*	
	ГОСТ 5781-82*			ГОСТ 5781-82*			ГОСТ 103-76*			ф6	Итого
	ф6	ф8	Итого	ф16	ф22	Итого	350×10	Итого			
К17	7,76	11,6	19,36	5,1	89	94,1	18,1	18,1	131,56	0,2	0,2

ГИП	Молчанов	
Н. контр.	Сохновская	
Рук. бр. 1	Тимленко	
Гл. спец.	Розенблат	
Рук. гр.	Кастрюлин	
Вед. инж.	Сухоручкова	
Инж.	Костина	

503-1-72.89 - КЖ.И-К17

Колонна К17

Стадия	Масса	Масшт.
РП	4800	1:50
Лист	Листов 1	

Минавтотранс РСФСР ГИПРОАВТОТРАНС Ростовский филиал

Инв. № подл. | Подпись и дата | Взам. инв. №

АЛЬБОМ IV

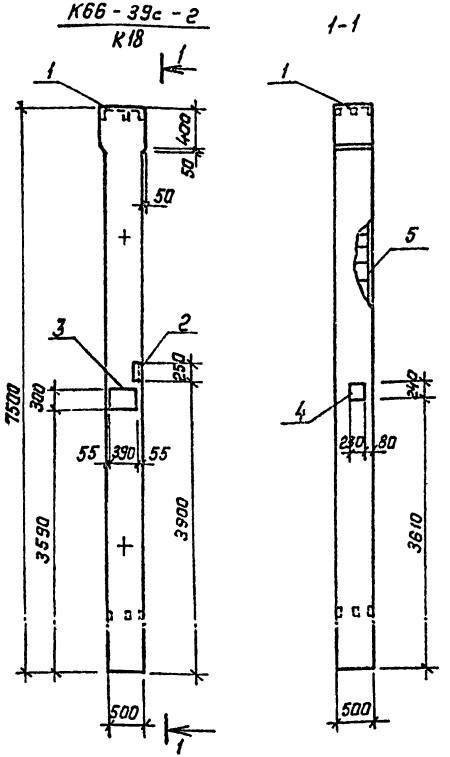

Поз.	Наименование	Кол.	Обозначение документа
	Каркасы пространственные		
1	КП86	1	1.423-3, вып. 2
5	КП43	1	1.423-3, вып. 4
	Изделия закладные		
2	МН4-30	1	3.400-6/76
3	МО8-2	1	1.400-6/76
4	М4-24	1	1.400-6/76
	Бетон класса В25, м³	1.9	

продолжение

Изделия закладные														
Арматура класса				Прокат марки									Всего	Общий расход
А-III				В Ст 3 кп 2										
ГОСТ 5781-82*				ГОСТ 103-76*			ГОСТ 8509-86			ГОСТ 82-70*				
ф8	ф10	ф18	Итого	-12х50		Итого	L75х7		Итого	-10х350	-12х310	-8х240	Итого		
0.4	1.3	5.1	6.8	2.6		2.6	2.0		2.0	18.1	11.0	3.5	32.6	44.0	157.46

1. Технические требования см. КЖ.И-ТТ.
2. Колонну КВ6-39с-2 выполнить в опалубке колонны КБ6-39с серии 1.423-3 вып.3 с устройством армирования и постановкой закладных изделий по данному чертежу

Привязан

Инв. №

Ведомость расхода стали на элемент, кг

Марка элемента	Изделия арматурные						
	Арматура класса						Всего
	А-I			А-III			
	ГОСТ 5781-82*			ГОСТ 5781-82*			
	ф6	ф8	Итого	ф16	ф22	Итого	
К18	7.76	11.6	19.36	5.1	89	94.1	113.46

ГИП	Молчанов		
Н.контр.	Сахновская		
Рук.гр.1	Тисленко		
Гл.спец.	Розенблат		
Рук.гр.	Кострюлин		
Вед.инж.	Сухорукова		
Инж.	Кострина		

503-1-72.89-КЖ.И-К18

Колонна К18

Стадия	Масса	Масштаб
РП	4800	1:50
Лист	Листов 1	

Минавтотранс РСФСР ГИПРОАВТОТРАНС Ростовский филиал

Инв.№ подл. | Подпись и дата | Взам.инв.№

АЛЬБОМ IV

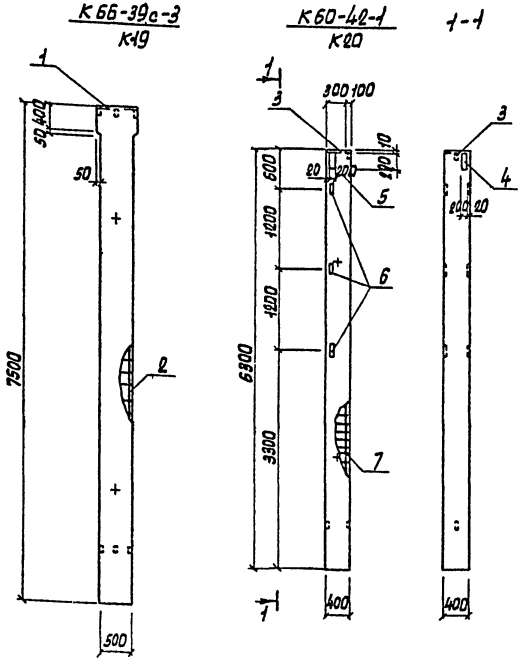

Поз.	Наименование	Кол. на исп. К19	Кол. на исп. К20	Обозначение документа
	Каркасы пространственные			
1	КП86	1	—	1.423-3 вып.2
7	КП1	—	1	503-1-72.89 альбом IV
2	КП43	1	—	1.423-3 вып.4
	Изделия закладные			
3	М2-15	—	1	1.423-3 вып.2
4	М1-12-1	—	1	1.400-6/76
5	М1-12-2	—	1	1.400-6/76
6	М1-14	—	3	1.423-3 вып.2
	Бетон класса В25, м³	1,87	1,01	

продолжение

Изделия закладные										Общий расход
Арматура класса А-III			Прокат марки В ст3 кп2						Всего	
ГОСТ 5781-82*			ГОСТ 6509-86			ГОСТ 82-70*				
Ф12	Ф16	Итого	L63×5		Итого	-10×300	-10×200	Итого		
—	—	—	—	—	—	—	—	—	—	131,56
3,79	2,5	6,29	4,32		4,32	9,2	9,2	18,4	29,01	183,21

1. Технические требования см. КЖ.И-ТТ
2. Колонны К66-39с-3 и К60-42-1 выполнить соответственно в опалубке колонн К66-39с серии 1.423-3 вып.3 К60-42 серии 1.423-3 вып.1 с устройством армирования и постановкой закладных изделий по данному чертежу

Привязан

Инв. N

Ведомость расхода стали на элемент, кг

Марка элемента	Изделия арматурные									Всего
	Арматура класса							Прокат марки		
	А-I			А-III				В ст3 кп2		
	ГОСТ 5781-82*			ГОСТ 5781-82*				ГОСТ 103-76*		
	Ф6	Ф8	Итого	Ф16	Ф22	Ф25	Итого	-390×10	Итого	
К19	7,76	11,6	19,36	5,1	89	—	94,1	18,1	18,1	131,56
К20	9,6	—	9,6		48,36	96,24	144,6			154,2

ГИП	Молчанов	
Н. контр.	Сахновская	
Рук. бр. 1	Тисленко	
Гл. спец.	Розенблат	
Рук. гр.	Кастрюлин	
Вед. инж.	Сухорукова	
Инж.	Кострина	

503-1-72.89-КЖ.И-К19; К20

Колонны К19, К20

Стадия	Масса	Масшт.
РП	4800 2520	1:50

Лист | Листов 1

Минавтотранс РСФСР
ГИПРОАВТОТРАНС
Ростовский филиал

Инв. N подл. | Подпись и дата | Взам. инв. N

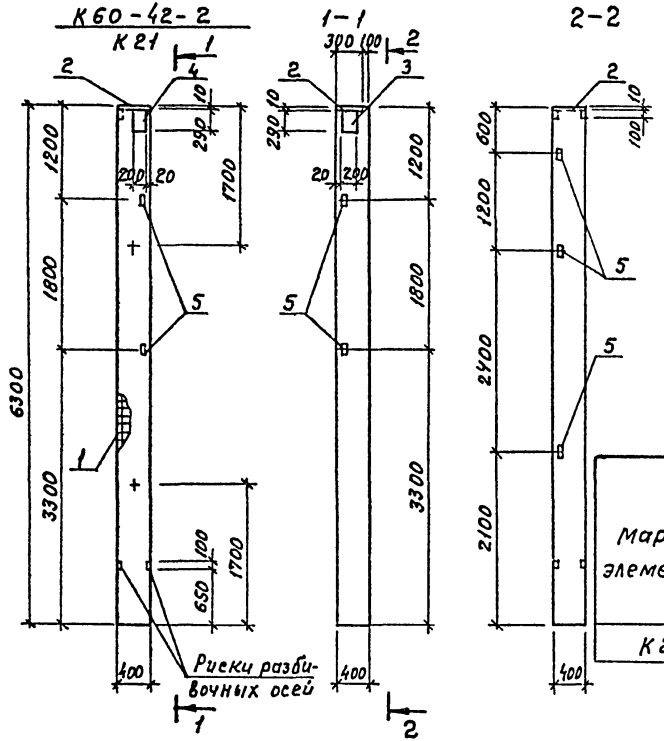

Поз.	Наименование	Кол.	Обозначение документа
	Каркас пространственный		
1	КП1	1	503-1-72.89 альбом IV
	Изделия закладные		
2	М2-15	1	1.423-3. Вып. 2
3	М1-12-1	1	1.400-6/76
4	М1-12-2	1	1.400-6/76
5	М1-14	5	1.423-3, Вып. 2
	Бетон класса В25, м³	1.01	

Ведомость расхода стали на элемент, кг

Марка элемента	Изделия арматурные							Изделия закладные								Общий расход
	Арматура класса						Всего	Арматура класса	Прокат марки					Всего		
	А-I			А-III				А III	В ст.3 кп 2							
	ГОСТ 5781-82*			ГОСТ 5781-82*				ГОСТ 5781-82*	ГОСТ 8509-86			ГОСТ 82-70*				
	ф6	ф8	Итого	ф22	ф25	Итого		ф12	ф16	Итого	∠63×5	Итого	-10×200	-10×300	Итого		
К21	9.6	—	9.6	48.36	96.24	144.6	154.2	4.45	2.5	6.95	7.2	7.2	9.2	9.2	18.4	32.55	186.75

1. Технические требования см. КЖИ-ТТ
2. Колонну К60-42-2 выполнить в опалубке колонны К60-42 серии 1.423-3 Вып.1 с устройством армирования и постановкой закладных изделий по данному чертежу

Привязан

Инв. №

ГИП	Молчанов	
Н.контр.	Сахновская	
Рук.бр.1	Тисленко	
Гл.спец.	Розенблат	
Рук.гр.	Кастрюлин	
Вед.инж.	Сухорукова	
Инж.	Кострика	

503-1-72.89-КЖИ-К21

Колонна К21

Стадия	Масса	Масштаб
РП	2520	1:50
Лист	Листов 1	

Минавтотранс РСФСР ГИПРОАВТОТРАНС Ростовский филиал

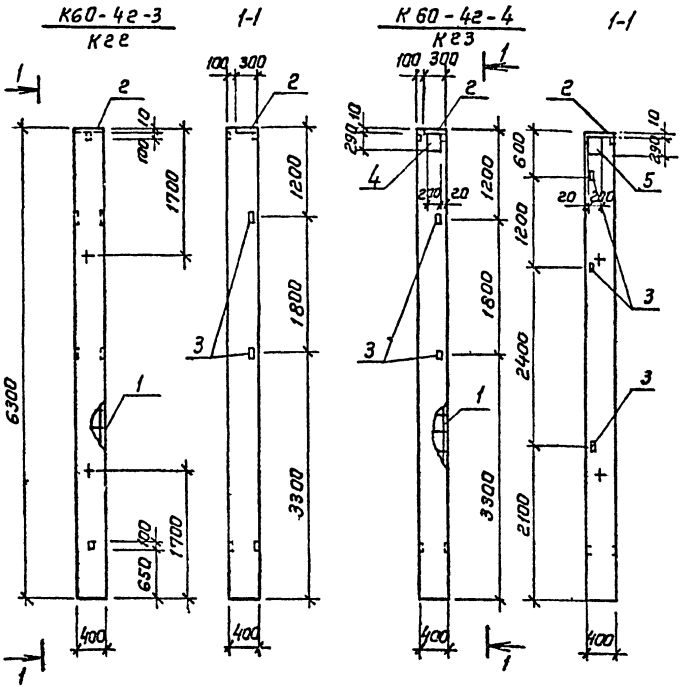

Поз	Наименование	Кол. на изд. К22	Кол. на изд. К23	Обозначение документа
	Каркас пространственный			
1	КП1	1	1	503-1-72.89 альбом IV
	Изделия закладные			
2	М2-15	1	1	1.423-3 вып 2
3	М1-14	2	5	1.423-3 вып. 2
4	М1-12-1	—	1	1.400-6/76
5	М1-12-2	—	1	1.400-6/76
	Бетон класса В25, м³	1.01	1.01	

продолжение

Изделия закладные									Общий расход
Арматура класса			Прокат марки					Всего	
А-III			Вст3кп2						
ГОСТ 5781-82*			ГОСТ 82-70*			ГОСТ 8509-86			
ф12	ф16	Итого	-10х200	-10х300	Итого	∠63х5	Итого		
0.66	2.5	3.16	—	9.2	9.2	2.88	2.88	15.27	169.44
4.45	2.5	6.95	9.2	9.2	18.4	7.2	7.2	32.55	186.75

Ведомость расхода стали на элемент, кг

Марка элемента	Изделия арматурные						Всего
	Арматура класса						
	А-I			А-III			
	ГОСТ 5781-82*			ГОСТ 5781-82*			
	ф6	ф8	Итого	ф22	ф25	Итого	
К22	9.6	—	9.6	48.36	96.24	144.6	154.2
К23	9.6	—	9.6	48.36	96.24	144.6	154.2

1. Технические требования см. КЖИ-ТТ
2. Колонны К60-42-3 и К60-42-4 выполнять в опалубке колонны К60-42 серии 1.423-3 вып.1 с устройством армирования и постановкой закладных изделий по данному чертежу

Привязан:

Инв. №

ГИП	Молчанов		
Н. контр.	Сахновская		
Рук. бр.1	Тисленко		
Гл. спец.	Розендлат		
Рук. гр.	Кастрюлин		
Вед. инж.	Сухарукова		
Инж.	Кострина		

503-1-72.89-КЖ.И-К22; К23

Колонны К22; К23

Стадия	Масса	Масштаб
РП	2520	1:50
Лист	Листов 1	

Минавтотранс РСФСР ГИПРОАВТОТРАНС Ростовский филиал

Инв. № подл. | Подпись и дата | Взам. инв. №

Альбом IV

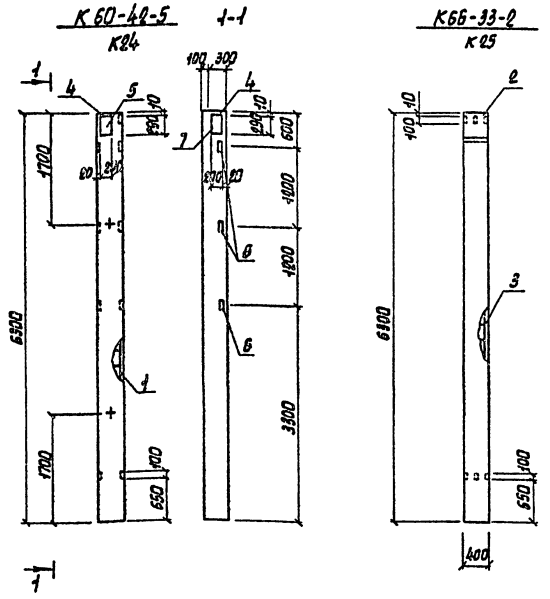

Поз.	Наименование	Кол. на К24	Кол. на К25	Обозначение документа
	Каркасы пространственные			
1	КП1	1		503-1-72.89 альбом IV
2	КП2	—	1	1.423-3 вып. 2
3	КП2	—	1	503-1-72.89 альбом IV
	Изделия закладные			
4	М2-15	1	—	1.423-3, вып. 2
5	М1-12-1	1	—	1.400-6/76
6	М1-14	3	—	1.423-3, вып. 2
7	М1-12-2	1	—	1.400-6/76
	Бетон класса В25, м³	1.01	1.01	

продолжение

Изделия закладные											
Арматура класса			Прокат марки							Всего	Общий расход
А-III			Вст3кп2								
ГОСТ 5781-82*			ГОСТ 82-70*				ГОСТ 8509-86				
Ф12	Ф16	Итого	-14×390	-10×300	-10×200	Итого	∠63×5		Итого		
3,79	2,5	6,29	—	9,2	9,2	18,4	4,32		4,32	29,01	183,21
—	—	—	21,4	—	—	21,4	—		—	21,4	163,5

1. Технические требования см. КЖ.И-ТТ.
2. Колонны К60-42-5, К66-33-2 выполнять в опалубке соответственно колонны К60-42 1.423-3 вып.1 К66-33 серия 1.423-3 вып.3 с устройством армирования и постановкой закладных изделий по данному чертежу.

Привязан

Инв. №

Ведомость расхода стали на элемент, кг

Марка элемента	Изделия арматурные							Всего
	Арматура класса							
	А-I			А-III				
	ГОСТ 5781-82*			ГОСТ 5781-82*				
	Ф6	Ф8	Итого	Ф16	Ф12	Ф25	Итого	
К24	9,6	—	9,6	—	48,36	96,24	144,6	154,2
К25	5,12	10,4	15,52	9,8	122,78	—	125,58	142,1

ГИП	Молчанов	
Н. контр.	Сенковская	
Рук. бр.	Тислянко	
Гл. спец.	Розенблат	
Рук. гр.	Кострюлин	
Вед. инж.	Сухорукова	
Инж.	Кострина	

503-1-72.89-КЖ.И-К24; К25

Колонны К24, К25

Стадия	Масса	Масштаб
РП	2520	1:50
Лист	Листов 1	

Минавтотранс РСФСР
ГИПРОАВТОТРАНС
Ростовский филиал

Инв. № подл. | Подпись и дата | Взам. инв. №

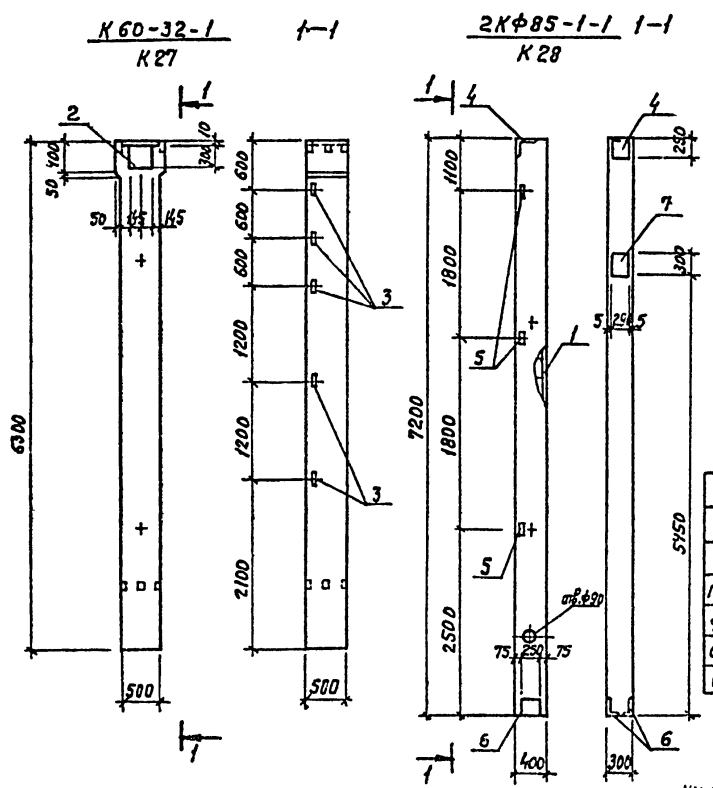

Поз.	Наименование	Кол. на изд. К27	Кол. на изд. К28	Обозначение документа
	Каркас пространственный			
1	КП3	—	1	503-1-72.89 альбом IV
	Изделия закладные			
2	НМ1-4-1	1	—	1.423-3, Вып. 2
3	М1-15	5	—	1.423-3, Вып. 2
4	МН1-2	—	1	1.465.1-13. Вып 0
5	МН28	—	3	1.427.1-3, Вып. 2
6	МН7	—	1	1.427.1-3. Вып.2
7	МН24	—	1	1.427.1-3. Вып. 2
	Бетон класса В15, м³	—	0,86	

продолжение

Изделия закладные															Общий расход
Арматура класса								Прокат марки						Всего	
А-I		А-III						В ст. 3 кп 2							
ГОСТ 5781-82*		ГОСТ 5781-82*						ГОСТ 8509-86*			ГОСТ 8510-86	ГОСТ 82-70*			
ф6	Итого	ф10	ф12	ф14	ф16	ф22	Итого	L63х5	L91х6	Итого	L250х160х8	Итого	-10х300	Итого	
0,2	0,2	—	2,1	2,8	—	1,4	6,3	7,2	—	7,2	—	—	6,8	6,8	20,5	20,5
0,1	0,1	1,1	3,7	3,6	—	—	8,4	4,2	4,2	8,4	14,5	14,5	7,8	7,8	36,2	89,04

1. Технические требования требования см. КЖИ-ТТ.
2. Колонну 2КФ85-1 выполнить в опалубке колонны 2КФ85 серии 1.427.1-3 вып. 1 с устройством армирования и поставкой закладных деталей по данному чертежу. Колонну К60-32-1 выполнить в опалубке колонны К60-32 серии 1.423-3 вып. 1 с постановкой дополнительных закладных изделий

Привязан

Инв. №

Ведомость расхода стали на элемент, кг

Марка элемента	Изделия арматурные									Всего
	Арматура класса									
	А-I			А-III			Вр-I			
	ГОСТ 5781-82*			ГОСТ 5781-82*			ГОСТ 6727-80*			
	ф6		Итого	ф16		Итого	ф4		Итого	
К27	—		—	—		—	—		—	
К28	3,2		3,2	45,32		45,32	4,32		4,32	52,84

ГИП	Молчанов		
Н. конт.	Сахновская		
Рук. бр. I	Тисленко		
Гл. спец.	Розенблат		
Рук. гр.	Кострюлин		
Вед. инж.	Сухорукова		
Инж.	Кострина		

503-1-72.89-КЖИ-К27; К28

Колонны К27; К28

Стадия	Масса	Масштаб
РП	7000 2160	1:50
Лист	Листов 1	

Минавтотранс РСФСР ГИПРОАВТОТРАНС Ростовский филиал

Взам. инв. № | Подпись и дата | Инв. № подл.

Альбом IV

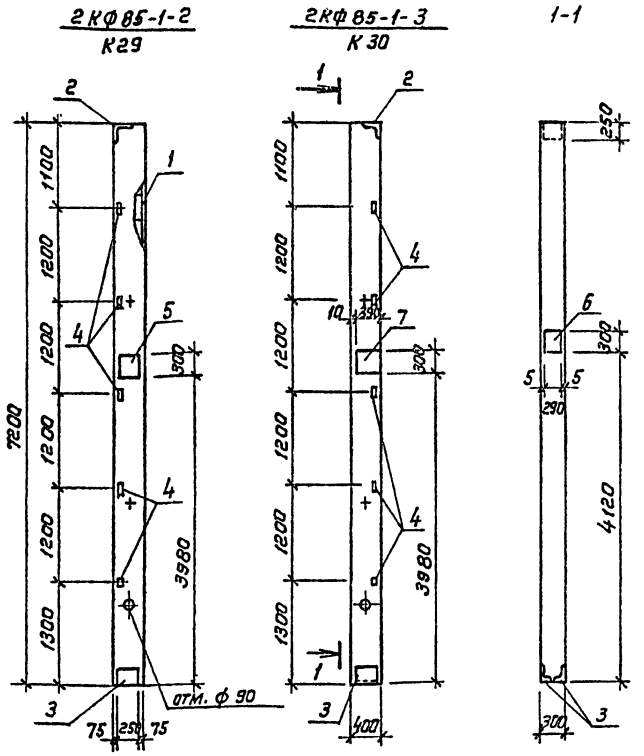

Поз	Наименование	Кол. на изд. К29	Кол. на изд. К30	Обозначение документа
	Каркас пространственный			
1	КП3	1	1	503-1-72.89 Альбом IV
	Изделия закладные			
2	МН1-2	1	1	1.465.1-13, вып. 0
3	МН7	1	1	1.427.1-3, вып. 2
4	МН28	5	5	1.427.1-3, вып. 2
5	МН1	1	—	503-1-72.89 альбом IV
6	МН21	—	1	1.427.1-3, вып. 2
7	М10-В-3	—	1	1.400-6/76
	Бетон класса В25, м³	0,86	0,86	

продолжение

Изделия закладные															Общий расход
Арматура класса А-III					Прокат марки Вст3кп2									Всего	
ГОСТ 5781-82*					ГОСТ 8509-86			ГОСТ 8510-86		ГОСТ 103-76*		ГОСТ 82-70*			
ф10	ф12	ф14	ф18	Итого	L90х6	L63х5	Итого	L 250х160х16	Итого	-12х50	Итого	-10х300	-12х300	Итого	
1.1	4.1	—	1.12	6.32	4.2	7.0	11.2	14.5	14.5	—	—	18.36	—	18.36	50.38	103.22
1.1	4.1	2.82	4.3	12.32	4.2	7.0	11.2	14.5	14.5	2.6	2.6	4.8	11.0	15.8	56.42	109.26

1. Технические требования см. кп. И-77
2. Колонны 2КФ85-1-2 и 2КФ85-1-3 выполнить в опалубке колонны 2КФ85-1 серии 1.427.1-3 вып. 1 с устройством армирования и поставкой закладных изделий по данному чертежу

Привязан

Инв. №

Ведомость расхода стали на элемент, кг

Марка элемента	Арматурные изделия					
	Арматура класса А-I		А-III			
	ГОСТ 5781-82*		ГОСТ 5781-82*			
	ф6	Итого	ф16	Итого	48рI	Итого
К29	3,2	3,2	45,32	45,32	4,32	4,32
К30	3,2	3,2	45,32	45,32	4,32	4,32

ГИП	Молчанов	
Н. контр.	Сахновская	
Рук. бр.1	Тисленко	
Гл. спец.	Розенблат	
Рук. гр.	Кастрюмин	
Вед. инж.	Сухорукова	
Инж.	Кострина	

503-1-72.89-КЖ.И-К29, К30

Колонны К29, К30

Стадия	Масса	Масштаб
РП	2160	1:50
Лист	Листов 1	

Минавтотранс РСФСР ГИПРОАВТОТРАНС Ростовский филиал

Инв. № подл. | Подпись и дата | Взам. инв. №

АЛЬБОМ IV

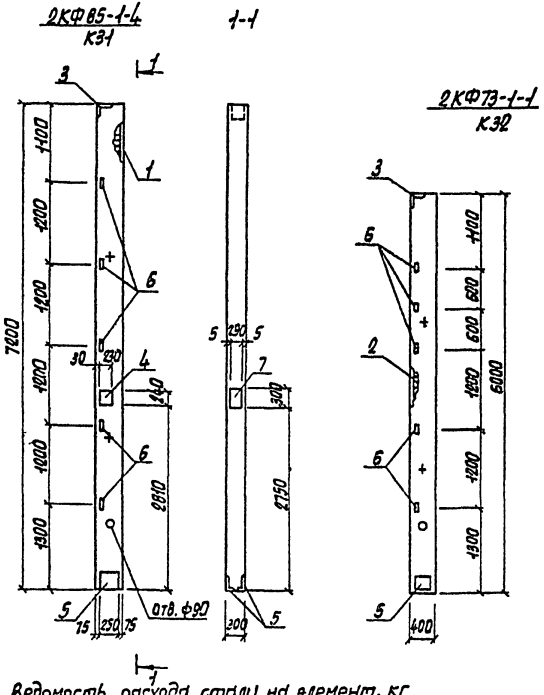

Поз.	Наименование	Кол. наисп. К31	Кол. наисп. К32	Обозначение документа
	Каркасы пространственные			
1	КП3	1	—	503-1-72.89 альбом IV
2	КП4	—	1	503-1-72.89 альбом IV
	Изделия закладные			
3	МН1-2	1	1	1.465.1-13, вып.0
4	МН2	1	—	503-1-72.81 альбом IV
5	МН7	1	1	1.427.1-3, вып.2
6	МН28	5	5	1.427.1-3, вып.2
7	МН3	1	—	503-1-72.89 альбом IV
	Бетон класса В25 м³	0.86	0.72	503-1-72.89 альбом IV

продолжение

Изделия закладные															Общий расход
Арматура класса А-III			Прокат марки В ст3 кп2											Всего	
ГОСТ 5781-82*			ГОСТ 8510-86			ГОСТ 8509-86			ГОСТ 103-76*		ГОСТ 82-70*				
ф10	ф12	Итого	∠250×160×6		Итого	∠63×5	∠90×6	Итого	-12×50	Итого	-12×300	-8×240	Итого		
6.08	4.1	10.18	14.5	—	14.5	7.0	4.2	11.2	1.44	1.44	8.19	6.94	16.57	52.45	105.29
1.1	4.1	5.2	14.5	—	14.5	7.0	4.2	11.2	—	—	—	—	—	30.9	71.35

1. Технические требования см. КЖ.И-ТТ
2. Колонны 2КФ85-1-4; 2КФ73-1-1 выполнить соответственно в спалубке колонн 2КФ85-1; 2КФ73-1 серии 1.427.1-3 вып.1 с устройством армирования и постановкой закладных изделий по данному чертежу.

Привязан

Инв. N

Ведомость расхода стали на элемент, кг

Марка элемента	Изделия арматурные							Всего
	Арматура класса							
	А-I		А-III			Вр-1		
	ГОСТ 5781-82*		ГОСТ 5781-82*					
	ф6	Итого	ф14	ф16	Итого	ф4	Итого	
К31	3.2	3.2	—	45.32	45.32	4.32	4.32	52.84
К32	3.36	3.36	28.68	—	28.68	8.22	8.22	40.46

ГИП	Молчанов	
Н. контр.	Сахновская	
Рук. бр. 1	Тисленко	
Гл. спец.	Розенблат	
Рук. гр.	Кастрюлин	
Вед. инж.	Сухорукова	
Инж.	Кострина	

503-1-72.89-КЖ.И-К31, К32

Колонны К31, К32

Стадия	Масса	Масшт.
РП	2160 / 1800	1:50

Лист | Листов 1

Минавтотранс РСФСР
ГИПРОАВТОТРАНС
Ростовский филиал

Инв. N подл. | Подпись и дата | Взам. инв. N

2КФ73-2-1 / К33 1-1 2КФ73-2-2 / К34 1-1

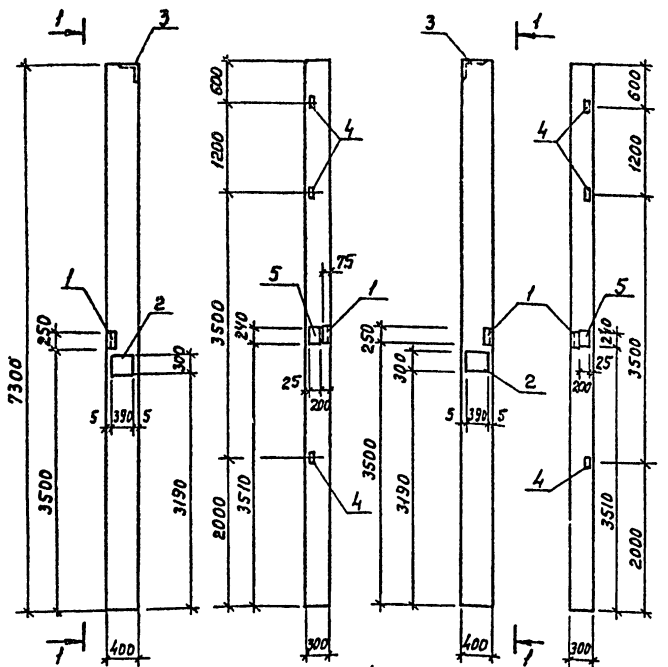

Поз.	Наименование	Кол. на К33	Кол. на К34	Обозначение документа
	Изделия закладные			
1	МН4-30	1	1	3.400-6/76
2	МО-6-2	1	1	1.400-6/76
3	МН1-2	1	1	1.465.1-13, вып.0
4	МН-29	3	3	1.427.1-3 вып.2
5	МИ1-32	1	1	3.400-6/76

продолжение

Изделия закладные							
Прокат марки						Всего	Общий расход
Вст.3 кп2							
ГОСТ 103-76*			ГОСТ 82-70*				
10×50		Итого	-10×300	-8×206	Итого		
1.6		1.6	9.2	3.0	12.2	42.2	42.2
1.6		1.6	9.2	3.0	12.2	42.2	42.2

1. Технические требования см. кн.И-ТТ
2. Колонны 2КФ73-2-1, 2КФ73-2-2 выполнить по колонне 2КФ73-2 серии 1.427.1-3 вып.1 с постановкой дополнительных закладных изделий по данному чертежу

Привязан

Инв.№

Ведомость расхода дополнительной стали на элемент, кг

Марка элемента	Изделия закладные									
	Арматура класса А-III ГОСТ 5781-82*				Прокат марки Вст.3 кп2 ГОСТ 8510-86*		ГОСТ 8509-86*			
	ф8	ф12	ф14	Итого	∠250×160×6	Итого	∠63×5	∠75×7	Итого
К33	1.1	4.0	2.6	7.7	14.5	14.5	4.2	2.0	6.2
К34	1.1	4.0	2.6	7.7	14.5	14.5	4.2	2.0	6.2

ГИП	Молчанов	
Н.контр.	Сахновская	
Рук. бр.1	Тисленко	
Гл. спец.	Розенблат	
Рук. гр.	Кастрюлин	
Вед. инж.	Сухорукова	
Инж.	Кострина	

503-1-72.89-КЖИ-К33, К34

Колонны К33, К34

Стадия	Масса	Масштаб
РП	2200	1:50
Лист	Листов 1	

Минавтотранс РСФСР ГИПРОАВТОТРАНС Ростовский филиал

Инв.№ подл. | Подпись и дата | Взам.инв.№

АЛЬБОМ IV

2КФ79-2-1 / К35

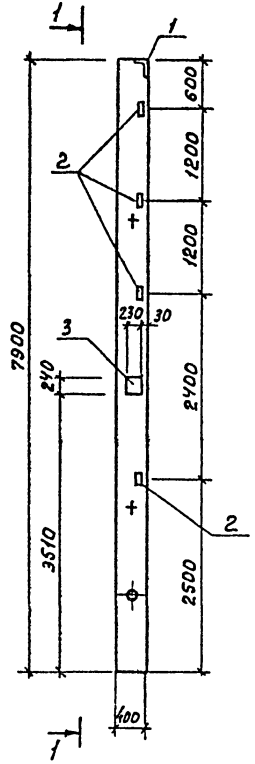

1—1

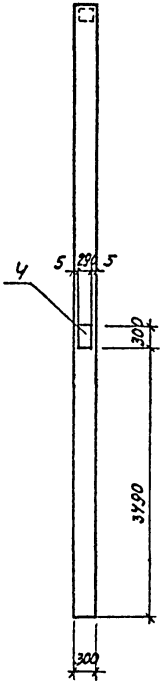

Поз.	Наименование	Кол.	Обозначение документа
	Изделия закладные		
1	МН 1-2	1	1.465.1-13. Вып. 0
2	МН 28	4	1.427.1-3. Вып. 2
3	МН 2	1	503-1-72.89 альбом IV
4	МН 3	1	503-1-72.89 альбом IV

Ведомость расхода дополнительного расхода на элемент, кг

Марка элемента	Изделия закладные												Всего	Общий расход
	Арматура класса			Прокат марки										
	A-III			Вст. 3 кп 2										
	ГОСТ 5781-82*			ГОСТ 8510-86*		ГОСТ 8509-86*		ГОСТ 103-76*		ГОСТ 82-70*				
	ф10	ф12	Итого	L250×160×16	Итого	L63×5	Итого	-12×50	Итого	-12×300	-8×240	Итого		
К35	4.98	3.9	8.88	14.5	14.5	5.6	5.6	1.44	1.44	8.19	6.94	15.13	45.55	45.55

1. Технические требования см. КЖ.И-77
2. Колонну 2КФ79-2-1 выполнить по колонне 2КФ79-2 серии 1.427.1-3 вып.1 с постановкой дополнительных закладных изделий по данному чертежу

Привязан

Инв. N

ГИП	Молчанов	
Н.контр.	Сахновская	
Рук.бр.1	Тисленко	
Гл.спец.	Розенблат	
Рук.гр.	Кастрюлин	
Вед.инж.	Сухорукова	
Инж.	Кострина	

503-1-72.89-КЖ.И-К35

Колонна К35

Стадия	Масса	Масштаб
РП	2400	1:50
Лист	Листов 1	

Минавтотранс РСФСР ГИПРОАВТОТРАНС Ростовский филиал

Инв.N подл. | Подпись и дата | Взам. инв.N

АЛЬБОМ IV

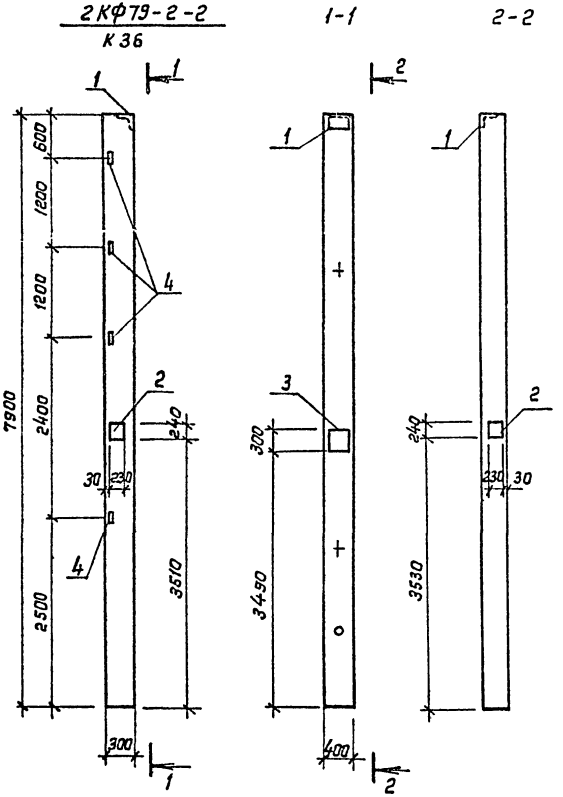

Поз.	Наименование	Кол.	Обозначение документа
	Изделия закладные		
1	МН 1-2	1	1.465.1-13, Вып.0
2	М4-24	2	1.400-6/76
3	М0-6-1	1	1400-6/76
4	МН 29	4	1.427.1-3, Вып. 2

Ведомость расхода дополнительной стали на элемент, кг

Марка элемента	Изделия закладные													Всего	Общий расход
	Арматура класса				Прокат марки										
	A III				В Ст 3 кп 2										
	ГОСТ 5781-82*				ГОСТ 8510-86*		ГОСТ 8509-86*		ГОСТ 103-76		ГОСТ 82-70*				
	ф10	ф12	ф14	Итого	L 250х16х6	Итого	L 63х5	Итого	-10х50	Итого	-10х300	-8х270	Итого		
К36	2,6	4,3	3,1	10,0	14,5	14,5	15,6	5,6	1,6	1,6	9,2	7,0	17,8	47,9	47,9

1. Технические требования см. КЖ.И-ТТ.
2. Колонну 2КФ79-2-2 выполнить по колонне 2КФ79-2 серии 1.427.1-3 вып. 1 с постановкой дополнительных закладных изделий по данному чертежу.

Привязан

Инв. №

ГИП	Молчанов		
Н. контр.	Сехновская		
Рук. гр.-1	Тисленко		
Гл. спец.	Розенблат		
Рук. гр.	Кастрюлин		
Вед. инж.	Сухорукова		
Инж.	Кастрина		

503-1-72.89-КЖ.И-К36

Колонна К36

Стадия	Масса	Масштаб
РП	2400	1:50
Лист	Листов 1	

Минавтотранс РСФСР ГИПРОАВТОТРАНС Ростовский филиал

Инв.№ подл. | Подпись и дата | Взам. инв.№

2КФ79-2-3
К37

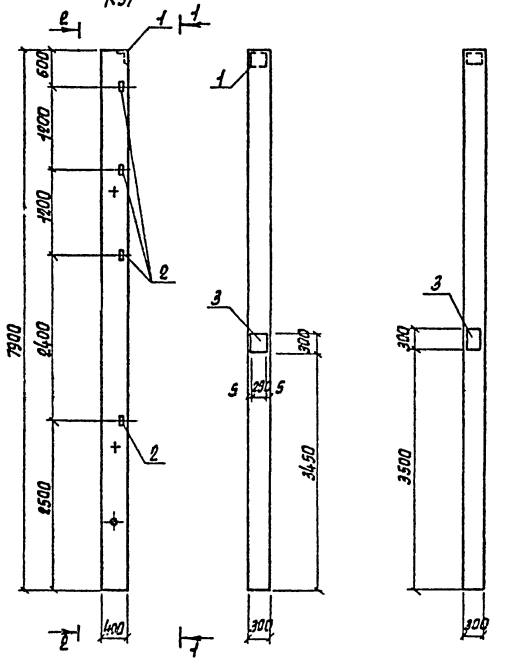

Поз.	Наименование	Кол.	Обозначение документа
	Изделия закладные		
1	МН1-2	1	1.465.1-13, вып.0
2	МН2В	4	1.427.1-3, Вып.2
3	МН3	2	503-1-72.89 альбом IV

Ведомость расхода дополнительной стали на элемент, кг

Изделия закладные													Всего	Общий расход
Арматура класса А-III			Прокат марки Вст3 кп2											
ГОСТ 5781-82*			ГОСТ 8510-86		ГОСТ 8509-86		ГОСТ 103-76*		ГОСТ 82-70*					
ф10	ф12	Итого	220х160х6		Итого	L63х5	Итого	-12х50	Итого	-12х300		Итого		
7,32	3,9	11,22	14,5		14,5	5,6	5,6	2,88	2,88	15,38		15,38	50,58	50,58

1. Технические требования см. КЖ.И-ТТ
2. Колонну 2КФ79-2-3 выполнить по колонне 2КФ79-2 серии 1.427.1-3 вып.1 с постановкой дополнительных закладных изделий по данному чертежу

Привязан

Инв.№

ГИП	Молчанов	
Н. контр.	Сухновская	
Рук. бр.1	Тисленко	
Гл. спец.	Розенблат	
Рук. гр.	Кастрюлин	
Вед. инж.	Сухорукова	
Инж.	Кострина	

503-1-72.89-КЖ.И-К37

Колонна К37

Стадия	Масса	Масшт.
РП	2400	1:50
Лист	Листов 1	

Минавтотранс РСФСР
ГИПРОАВТОТРАНС
Ростовский филиал

Инв.№ подл. | Подпись и дата | Взам.инв.№

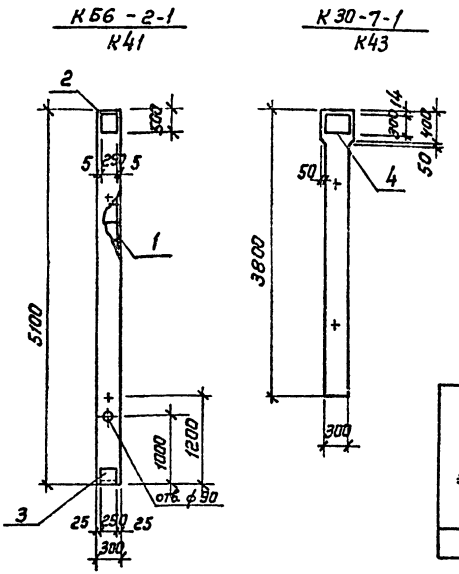

Поз	Наименование	Кол. на эл. К41	Кол. на эл. К43	Обозначение документа
	Каркас пространственный			
1	КП 5	1	—	503-1-72.89 альбом IV
	Изделия закладные			
2	МН 28	1	—	1.030.9-2 вып.1
3	МН1	1	—	1.030.9-2 вып.1
4	МН1	—	1	503-1-72.89 альбом IV
	Бетон класса В15, м3	0.46	—	

Ведомость расхода стали на элемент, кг

Марка элемента	Арматурные изделия						Изделия закладные									Всего	Общий расход
	Арматура класса						Арматура класса			Прокат марки							
	А-I		А-III				А-III			В ст 3 кп 2							
	ГОСТ 5781-82*		ГОСТ 5781-82*				ГОСТ 5781-82*			ГОСТ 8509-86			ГОСТ 103-76*				
	ф6	Итого	ф12	Итого	5 Вр-I	Итого	ф10	ф8	Итого	L90х8	Итого	-8х50	-10х50	Итого			
К41	2.4	2.4	27.06	27.06	4.00	4.00	1.2	2.2	8.4	4.2	4.2	0.8	11.4	12.2	19.8	53.26	

Ведомость расхода дополнительной стали на элемент кг

Марка элемента	Изделия арматурные						Всего	Общий расход
	Арматура класса			Прокат марки				
	А-III			В ст 3 кп 2				
	ГОСТ 5781-82*			ГОСТ 82-70*				
	ф18		Итого	-110х80		Итого		
К43	1.2		7.2	18.36		18.36	18.36	19.56

3. Колонну КБ6-2-1 выполнить в опалубке колонны КБ6-2 серии 1.030.9-2 вып.5 с устройством армирования и постановкой закладных изделий по данному чертежу.

1. Технические требования см. КЖ.И-ТТ.
2. Колонну К30-7-1 выполнять по колонне К30-7 серии 1.423-3 вып.1 с постановкой дополнительных закладных изделий по данному чертежу.

Привязан:

Инв. №

Инв.№ подл. | Подпись и дата | Взам. инв.№

ГИП	Молчанов		
Н. контр.	Сахновская		
Рук. бр.1	Тисленко		
Гл. спец.	Розенблат		
Рук. гр.	Кастрюлин		
Вед. инж.	Сухорукова		
Инж.	Кострина		

503-1-72.89-КЖ.И-К41; К43

Колонны К41; К43

Стадия	Масса	Масштаб
РП	1220 930	1:50
Лист	Листов 1	

Минавтотранс РСФСР ГИПРОАВТОТРАНС Ростовский филиал

АЛЬБОМ IV

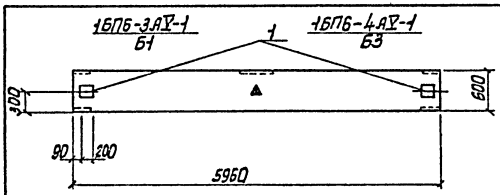

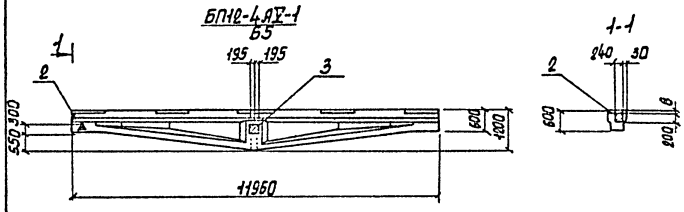

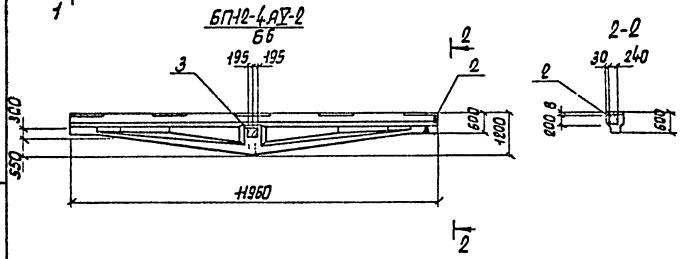

Поз.	Наименование	Кол. на испалн. Б1	Б3	Б5	Б6	Обозначение документа
1	Изделие закладное М1-1-5	2	2	—	—	1.400-6/76
2	МИ1-25	—	—	1	1	3.400-6/76
3	М1-1-3	—	—	1	1	1.400-6/76

Ведомость расхода дополнительной стали на элемент, кг

Марка элемента	Изделия закладные: Арматура класса AIII ГОСТ 5781-82* ф12	ф14	Итого	Прокат марки Вст3 кп2 ГОСТ 103-76* -10×50	Итого	ГОСТ 82-70* -10×300	-8×200	-10×200	Итого	Всего	Общий расход
Б1	—	1.6	1.6	1.6	1.6	—	—	9.2	9.2	12.4	12.4
Б3	—	1.6	1.6	1.6	1.6	—	—	9.2	9.2	12.4	12.4
Б5	1.5	2.0	3.5	1.2	1.2	9.2	3.0	—	12.2	16.9	15.9
Б6	1.5	2.0	3.5	1.2	1.2	9.2	3.0	—	12.2	16.9	16.9

Знак ▲ нанести несмываемой краской для ориентации балок при монтаже

Привязан

Инв. №

ГИП	Молчанов	
Н.контр	Сеховецкая	
Рук.бр.1	Тисленко	
Гл.спец	Розенблат	
Рук.гр.	Кастрюлин	
Инж.	Гаврилова	

503-1-72.89-КЖИ-Б1, Б3, Б5, Б6

Балки подстропильные Б1; Б3; Б5; Б6

Стадия	Масса	Масшт.
РП	2200 8500	1:50 1:400

Лист Листов 1

Минавтотранс РСФСР ГИПРОАВТОТРАНС Ростовский филиал

Инв.№ подл. | Подпись и дата | Взам.инв.№

АЛЬБОМ IV

РДР4.56-70АТV-2
Р1

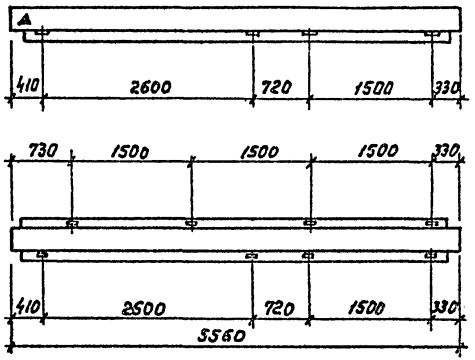

РДР4.56-70АТV-1
Р3

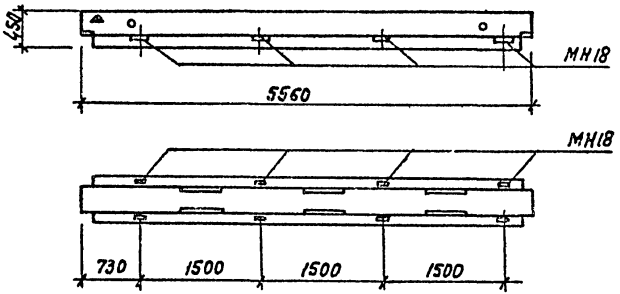

РОР4.56-40АТV-1
Р4

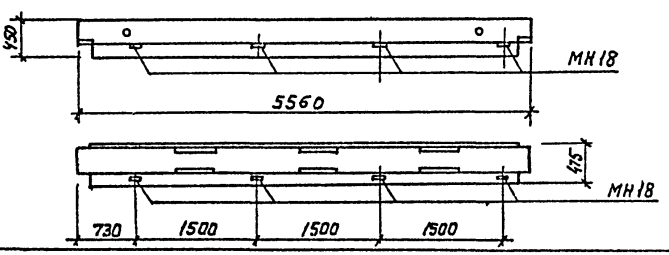

РОР4.56-40АТV-2
Р5

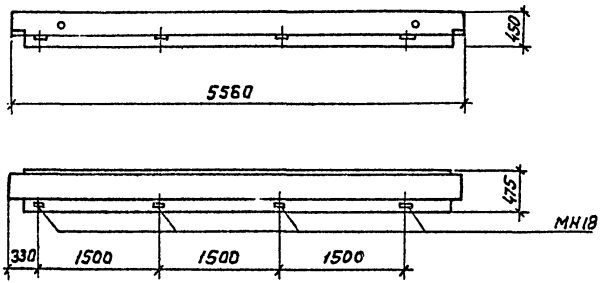

1. Ригели Р1, Р3...Р5 отличаются от ригелей по серии 1.020-1/83 вып. 3-4 привязкой закладного изделия МН18
2. Знак ▲ нанести несмываемой краской для ориентации ригеля при монтаже

Привязан

Инв. №

ГИП	Молчанов		
Н. контр.	Сахновская		
Рук. бр. 1	Тисленко		
Гл. спец.	Розенблат		
Рук. гр.	Кастрюлин		
Вед. инж.	Сухорукова		
Инж.	Гаврилова		

503-1-72.89-КЖ.И-Р1; Р3...Р5

Ригели
Р1; Р3...Р5

Стадия	Масса	Масштаб
РП	2400 2240	1:50
Лист	Листов 1	

Минавтотранс РСФСР
ГИПРОАВТОТРАНС
Ростовский филиал

Инв. № подл. | Подпись и дата | Взам. инв. №

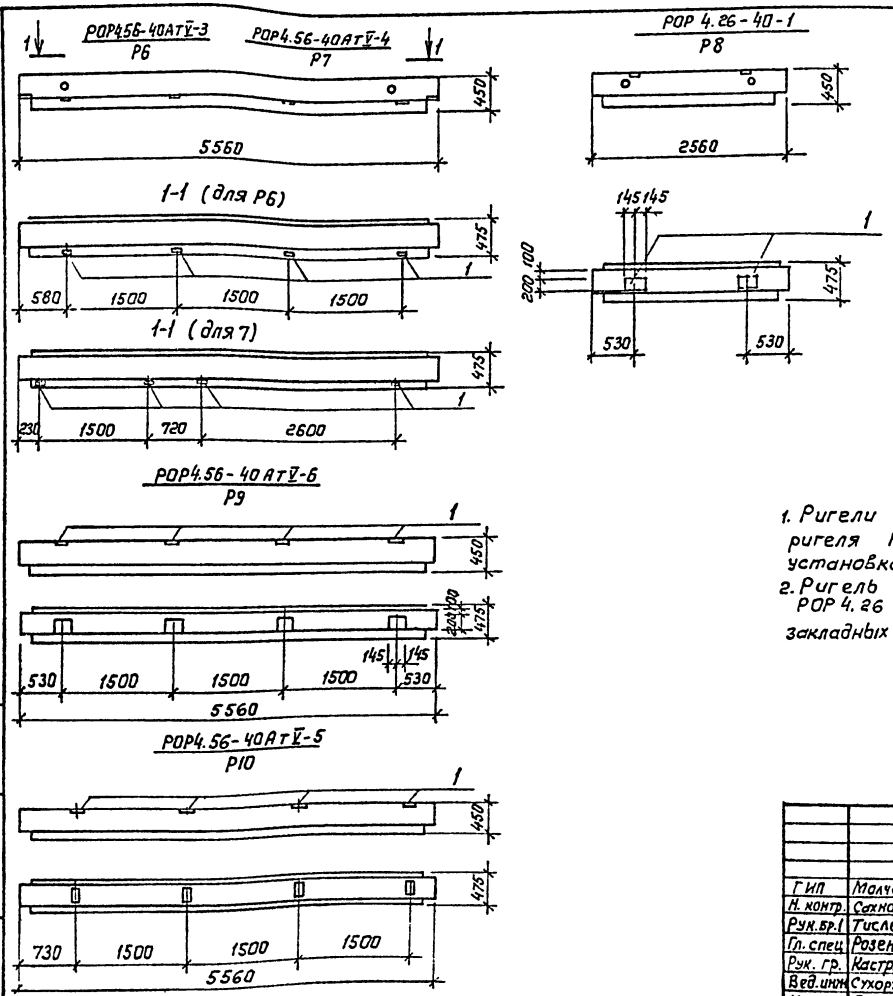

Поз.	Наименование	Кол. на Р8	Кол. на Р9	Кол. на Р10	Обозначение документа
1	Изделие закладное м1-11-3	2	4	4	1.400-6/76

Ведомость расхода дополнительной стали на элемент, кг

Марка элемента	Изделия закладные: Арматура класса A III ГОСТ 5781-82* ф14		Итого	Прокат марки В ст3 кп2 ГОСТ 103-76* -10х200	-10х50	Итого	Всего	Общий расход
Р8	2,6		2,6	9,2	1.6	10,8	13,4	13,4
Р9; Р10	5,2		5,2	18,4	3,2	21,6	26,8	26,8

1. Ригели марок Р6, Р7, Р9, Р10 выполнить по чертежам ригеля РОР4.56-40 АтV серии 1.020-1/83, вып 3-4 с установкой закладных изделий по данному чертежу.
2. Ригель марки Р8 выполнить по чертежам ригеля РОР 4.26-40 серии 1.020-1/83, вып. 3-4 с установкой закладных изделий по данному чертежу.

Привязан:

Инв.№

ГИП	Молчанов	
Н. контр.	Сахновская	
Рук.бр.1	Тисленко	
Гл. спец.	Розенблат	
Рук. гр.	Кастрюлин	
Вед.инж.	Сухоруков	
Инж.	Габрилова	

503-1-72.89-КЖ.И-Р6...Р10

Ригели Р6... Р10

Стадия	Масса	Масштаб
РП	2240 / 1000	1:50
Лист	Листов 1	

Минавтотранс РСФСР ГИПРОАВТОТРАНС Ростовский филиал

Инв.№ подл. | Подпись и дата | Взам.инв.№

АЛЬБОМ IV

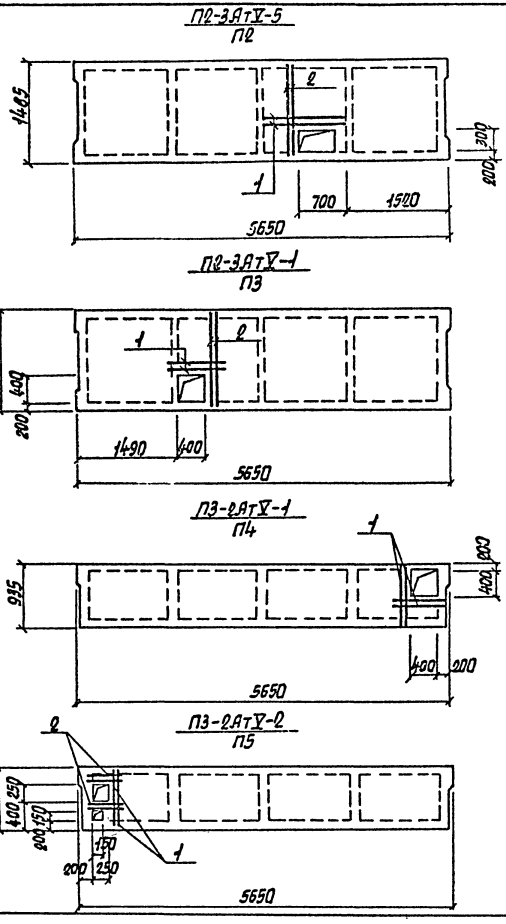

Поз.	Наименование	Кол. на П2	Кол. на П3	Кол. на П4	Кол. на П5	Обозначение документа
	А-III-10 ГОСТ 5781-82*					
1	ℓ=1200	2	—	—	—	Без черт.
	ℓ=1000	—	2	—	—	Без черт.
	ℓ=800	—	—	4	2	Без черт.
2	ℓ=1400	2	2	—	—	Без черт.
	ℓ=730	—	—	—	4	Без черт.

Ведомость расхода дополнительной стали на элемент, кг

Марка элемента	Изделия арматурные: Арматура класса А-III ГОСТ 5781-82* ф10	Итого	Всего	Общий расход
П2	3.2	3.2	3.2	3.2
П3	2.94	2.94	2.94	2.94
П4	1.96	1.96	1.96	1.96
П5	2.78	2.78	2.78	2.78

1. Плиты марок П2, П3, П5 выполнить по чертежам плиты П2-3АТУ серии 1.042.1-4 вып.1 с устройством отверстий по данному чертежу.
2. Плиту марки П4 выполнить по чертежам плиты П3-2АТУ серий 1.042.1-4 вып.1 с устройством отверстия по данному чертежу.

Привязан

Инв. N

ГИП	Молчанов	
Н. контр.	Сохновская	
Рук. бр.	Тисленко	
Гл. спец.	Розенблат	
Рук. гр.	Костюлин	
Вед. инж.	Сухарукова	
Инж.	Костырина	

503-1-72.89-КЖИ-П2...П5

Плиты перекрытия П2...П5

Стадия	Масса	Масштаб
РП	1900 1450	1:50
Лист	Листов 1	

Минавтотранс РСФСР ГИПРОАВТОТРАНС Ростовский филиал

Инв. N подл. | Подпись и дата | Взам. инв. N

П2-3АIVТ-2
П6

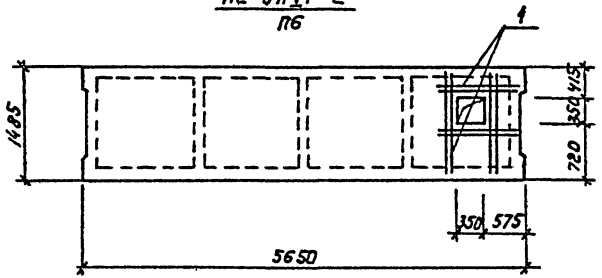

П2-3АIVТ-3
П7

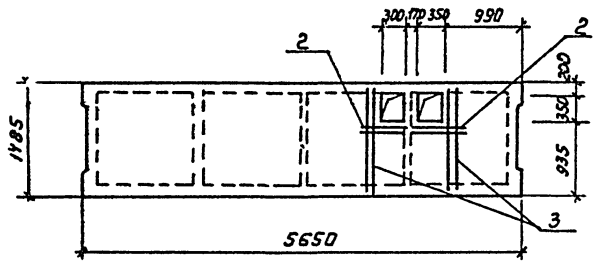

П2-3АIVТ-4
П8

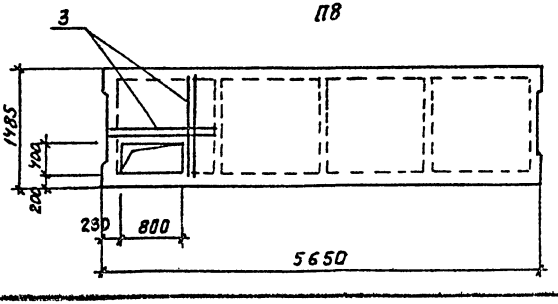

Поз.	Наименование	Кол. на П6	Кол. на П7	Кол. на П8	Обозначение документа
1	Сетка С11	1	—	—	503-1-72.89 альбом IV
	А-III-10 ГОСТ 5781-82*				
2	ℓ=1000	—	4	—	Без черт.
3	ℓ=1400	—	4	4	Без черт.

Ведомость расхода дополнительной стали на элемент, кг

Марка элемента	Изделия арматурные: Арматура класса А-III ГОСТ 5781-82* ф10		Итого	Всего	Общий расход
П6	6.08		6.08	6.08	6.08
П7	5.88		5.88	5.88	5.88
П8	3.44		3.44	3.44	3.44

1. Плиты марок П6, П7, П8 выполнить по чертежам плиты П2-3 АтV серии 1.042.1-4 вып.1 с устройством отверстий по данному чертежу

Привязан

Инв. №

ГИП	Молчанов	
Н. контр	Сахновская	
Рук. бр.1	Тисленко	
Гл. спец	Розенблат	
Рук. гр.	Кастрюлин	
Вед. инж.	Сухорукова	
Инж.	Гаврилова	

503-1-72.89-КЖИ-П6...П8

Плиты перекрытий П6... П8

Стадия	Масса	Масштаб
РП	1900	1:50
Лист	Листов 1	

Минавтотранс РСФСР ГИПРОАВТОТРАНС Ростовский филиал

Инв.№ подл. | Подпись и дата | Взам.инв.№

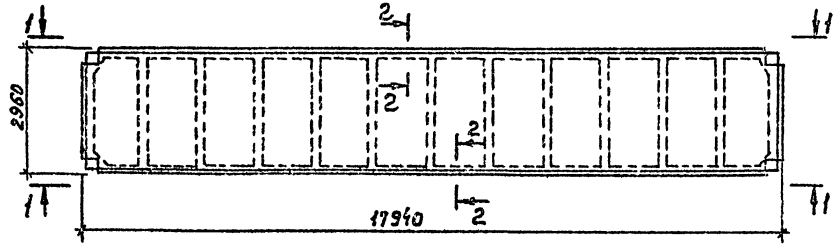

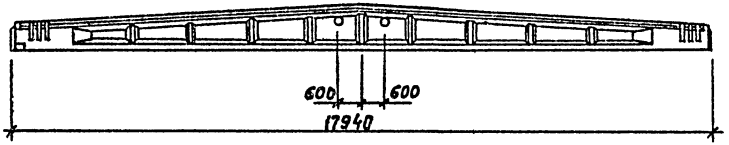

2-2

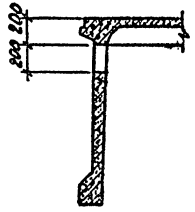

Привязан

Инв. №

ГИП	Молчанов		
Н.контр	Сахновская		
Рук.бр.1	Тисленко		
Гл.спец.	Розенблат		
Рук.гр.	Кастрюлин		
Инж.	Гаврилова		

503-1-72.89-КЖИ-П1...П16

Плиты покрытий П1...П16

Стадия	Масса	Масштаб
РП	–	1:100

Лист | Листов 1

Минавтотранс РСФСР
ГИПРОАВТОТРАНС
Ростовский филиал

Инв. № подл. | Подпись и дата | Взам. инв. №

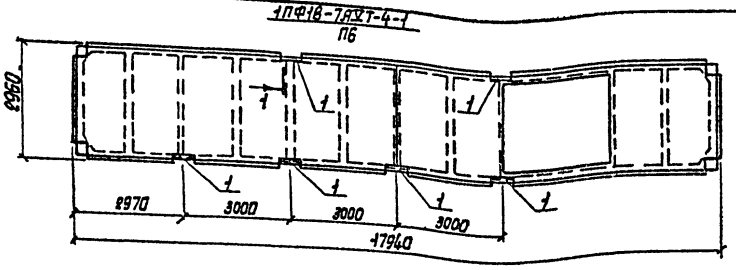

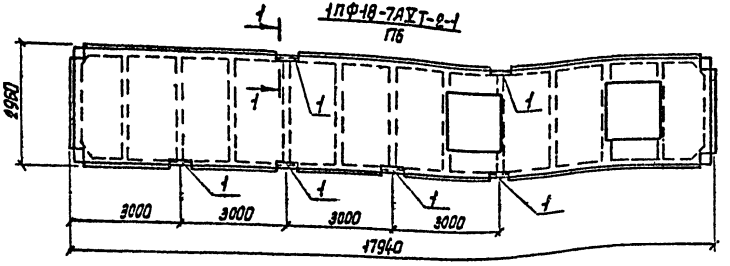

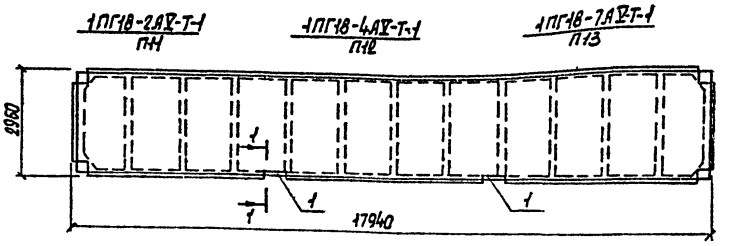

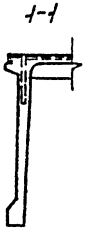

Поз.	Наименование	Кол. на испълн. ПБ	ПН1	ПН2	ПН3	Обозначение документа
1	Изделие закладное МБ	6	2	2	2	1.465.1-13 вып.2

Ведомость расхода дополнительной стали на элемент, кг

Марка элемента	Изделия закладные: Арматура класса A-III ГОСТ 5781-82* Ф10	Ф16	Итого	Прокат марки ВСт3 кп2 ГОСТ 5781-82* ∠140×90×10	Итого	Всего	Общий расход
ПБ	3,6	4,5	8,1	63,0	63,0	71,1	71,1
ПН1, ПН2, ПН3	1,2	1,5	2,7	21,0	21,0	23,7	23,7

ГИП	Мальчанов	
Н. контр.	Сахновская	
Рук. бр. 1	Тисленко	
Гл. спец.	Розенблат	
Рук. гр.	Кастрюлин	
Вед. инж.	Сухорукова	
Инж.	Габриелян	

Привязан

Инв. N

503-1-72.89-КЖ.И-ПБ; ПН1...ПН3

Плиты покрытий ПБ, ПН1...ПН3

Стадия	Масса	Масштаб
РП	10500 10800	1:100

Лист | Листов 1

Минавтотранс РСФСР ГИПРОАВТОТРАНС Ростовский филиал

Инв. N подл. | Подпись и дата | Взам. инв. N

АЛЬБОМ IV

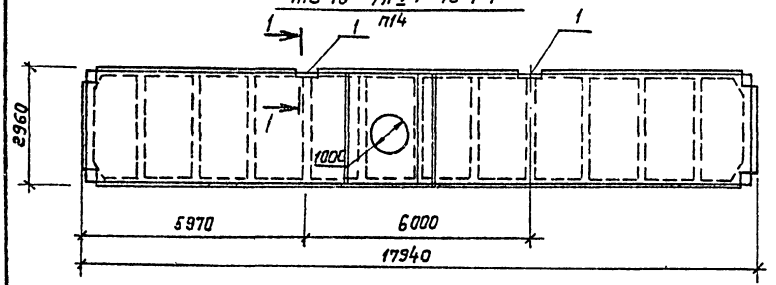

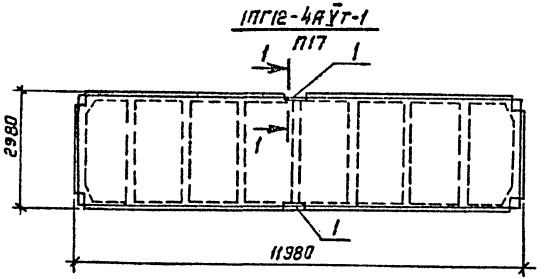

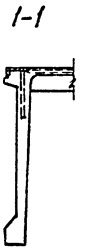

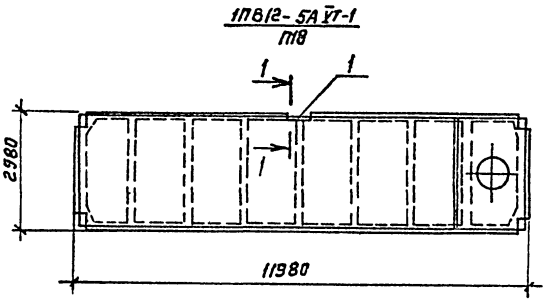

Поз.	Наименование	Кол. на исполн. П14	П17	П18	Обозначение документа
1	Изделие закладное М6	2	2	1	1.465.1- 13. вып. 2

Ведомость расхода дополнительной стали на элемент, кг

Марка элемента	Изделия закладные							Общий расход
	Арматура класса А-III ГОСТ 5781-82*			Прокат марки В Ст3 кп 2 ГОСТ 8510-86			Всего	
	ф10	ф16	Итого	L 140x90x10		Итого		
П14; П17	1.2	1.5	2.7	21.0		21.0	237	23.7
П18	0.6	0.75	1.35	10.5		10.5	11.85	11.85

Привязан:

Инв. №

ГИП	Молчанов	
Н. контр.	Сахновская	
Рук. бр. 1	Тисленко	
Гл. спец.	Розенблат	
Рук. гр.	Кастрюлин	
Вед. инж.	Сухорукова	
Инж.	Гаврилова	

503-1-72.89-КЖ.И-П14;П17;П18

Плиты покрытий П14; П17; П18

Стадия	Масса	Масштаб
РП	12 100 6 200 7000	1:100
Лист	Листов 1	

Минавтотранс РСФСР
ГИПРОАВТОТРАНС
Ростовский филиал

Инв. № подл. | Подпись и дата | Взам. инв. №

АЛЬБОМ IV

Поз.	Наименование	Кол. на изд. П15	Кол. на изд. П16	Обозначение документа
1	Каркас пространственный КП2	1	—	1.465.1-13.2-1000-01
	КП3	—	1	-02
2	КП6	1	—	-2000-01
	КП7	—	1	-02
14	Каркас плоский КР1-1	2	2	-0010-
15	КР1-2	2	2	-01
3	КР2	2	2	-0020
16	КР5	4	4	-0030
4	КР6	3	3	-0040
5	КР7	-	8	-0050
	КР9	8	-	-0060
6	КР12	1	1	-0070-01
7	КР15	3	3	-0080

продолжение

поз.	Наименование	Кол. на изд. П15	Кол. на изд. П16	Обозначение документа
8	Сетки арматурные С2	—	2	1.465.1-13.2-0220-01
	С4	2	—	-03
17	С5	4	4	-0230
18	С6	4	4	-0240
19	С7	4	4	-0250
20	Стержни арматурные Ст4	4	4	-003-03
9	Ст5	4	4	-04
10	Ст6	4	4	-05
11	Ст7	4	4	-06
12	Ст8	2	2	-07
21	Ст12	4	4	-003-12
22	Ст61	4	4	-002-44
23	Стержень напрягаемый Ст#1	8		-001
	Ст#3		4	-02
24	Изделия закладные М1-1		2	-0320
25	М1-2		2	-01
24	М2-1	2		-02
25	М2-2	2		-03
13	М4	8	8	-0340
	Бетон класса В30		4,9	м³
	Бетон класса В35	4,9		м³

Ведомость расхода стали на элемент, кг

Марка элемента	Напрягаемая арматура				Изделия арматурные										
	Арматура класса			Всего	Арматура класса										Всего
	А-V				А-III						Вр-1				
	ГОСТ 5781-82*				ГОСТ 5781-82*						ГОСТ 5781-82*				
	ф16	ф20	Итого		ф6	ф10	ф12	ф14	ф16	Итого	ф3	ф4	ф5	Итого	
П15	227.2	—	227.2	227.2	6.88	19.08	87	32.98	28.71	174.65	10.8	19.8	101.54	132.14	306.8
П16	—	178.4	178.4	178.4	3.92	19.08	65.84	32.98	28.71	150.6	10.8	58.24	49.14	118.2	268.8

продолжение

Изделия закладные									Общий расход
Арматура класса				Прокат марки				Всего	
А-I		А-III		Вст3 кп2					
ГОСТ 5781-82*				ГОСТ 8509-86		ГОСТ 103-76*			
ф22	Итого	ф10	Итого	47×80	Итого	-8к 165	-6х 100	Итого	
11.32	11.32	5.84	5.84	6.48	6.48	8.28	4.16	12.44	36.1	570.1
11.32	11.32	5.84	5.84	6.48	6.48	8.28	4.16	12.44	36.1	483.3

Привязан

Инв №

ГИП	Молчанов	
Н. контр.	Сахновская	
Рук. бр.	Тисленко	
Гл. спец.	Розенблат	
Зав. гр.	Кастрюлин	
Инж.	Гаврилова	

503-1-72.89-КЖИ-П15; П16

Плиты покрытий П15, П16
Спецификация
Ведомость расхода стали

Стадия	Масса	Масштаб
РП	—	—
Лист	Листов 1	

Минавтотранс РСФСР
ГИПРОАВТОТРАНС
Ростовский филиал

Инв. № подл. | Подпись и дата | Взам. инв. №

АЛЬБОМ IV

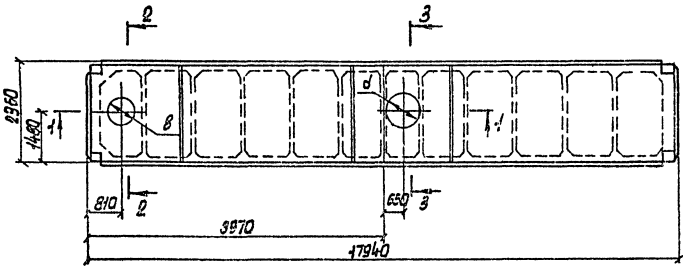

2-2

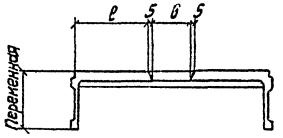

1-1

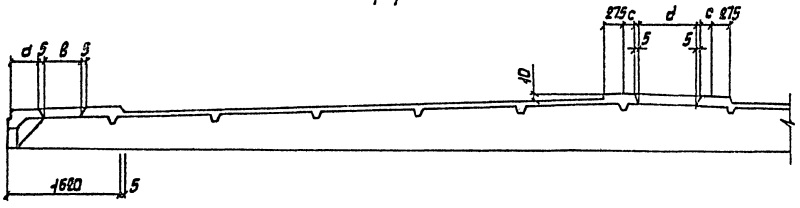

3-3

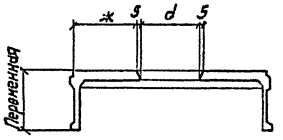

Марка плиты	Усл. марка	а	в	с	d	е	ж	Масса ед, кг
1ПВ18-7АХТ-7,7а	П15	450	700	300	700	1410	1410	1500
1ПВ18-3АХТ-10,10а	П16	300	1000	150	1000	950	950	1750

Привязан

Инв. N

503-1-72.89-КЖ.И-П15; П16.ГЧ

Плиты покрытий П15, П16
Габаритный чертеж

Стадия	Масса	Масштаб
РП	см. табл.	1:50
Лист	Листов 1	

ГИП	Молчанов	
Н. контр.	Сахновская	
Рук. бр. 1	Тиселенко	
Гл. спец.	Розенблат	
Рук. гр.	Кастрюлин	
Инж.	Гаврилова	

Минавтотранс РСФСР
ГИПРОАВТОТРАНС
Ростовский филиал

Инв. N подл. | Подпись и дата | Взам. инв. N

АЛЬБОМ IV

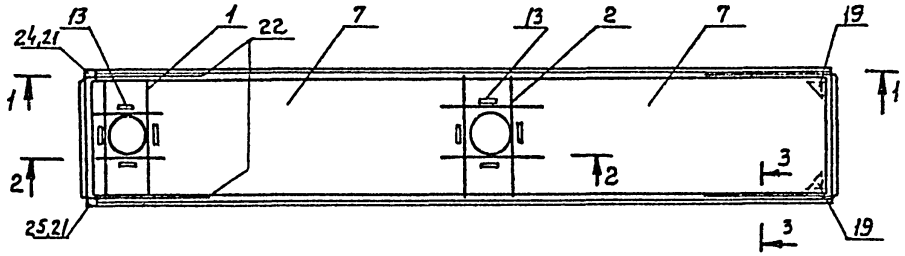

3-3

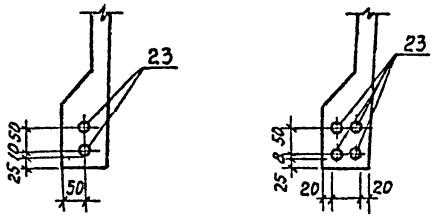

1-1

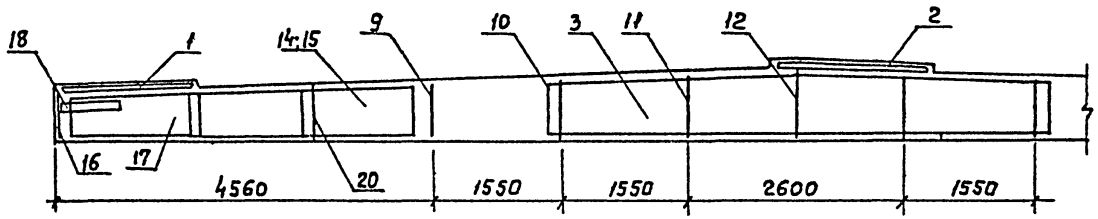

2-2

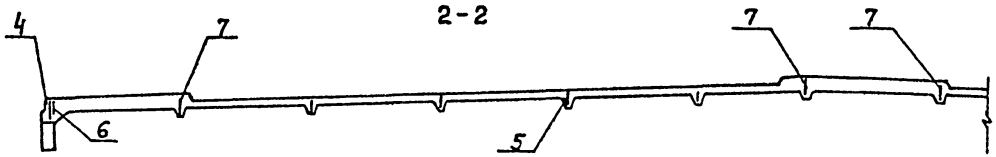

Привязан

Инв. N

Инв. N подл. | Подпись и дата | Взам. инв. N

ГИП	Молчанов	
Н. контр	Сахновская	
Рук. бр. 1	Тисленко	
Гл. спец.	Розенблат	
Рук. гр.	Кастрюлин	
Инж.	Павлинова	

503-1-72.89-КЖ.И-П15; П16 сб.

Плиты П15; П16
Сборочный чертеж

Стадия	Масса	Масштаб
РП	—	1:50
Лист	Листов 1	

Минавтотранс РСФСР
ГИПРОАВТОТРАНС
Ростовский филиал

Поз	Наименование	Кол на исполн. П19	П20	П21	П22	П23	Обозначение документа
	Сборочные единицы						
12	Каркас пространственный КП1	1	—	1	1	—	1.465.1-3/80.4-1000
	КП2	—	—	1	1	1	-1000
	КП3	1	1	—	—	4	-1000
1	Каркас плоский КР18	4	4	4	4	4	-0030
4	КР1	2	2	2	2	2	-0010
5	КР5	—	—	—	1	—	-0020
	КР6	1	1	1	—	1	-0020
6	КР10	—	—	—	4	—	-0020
	КР11	4	5	4	—	1	-0020
7	КР16	—	2	—	—	2	-0030
	КР25а	—	—	—	2	—	-0050
	КР26а	2	2	2	—	2	-0050
14	КР25	—	—	—	2	—	-0050
	КР26	2	1	2	—	5	-0050
8	Сетки арматурные С5	—	—	—	1	—	-0110
	С6	1	1	1	—	1	-0110
9	С7	—	—	—	4	—	-0140
	С8	4	4	4	—	4	-0140
2	С9	4	4	4	4	4	-0150
3	С10	4	4	4	4	4	-0160
10	Изделия закладные М1-1	2	2	2	2	2	-0220
11	М1-2	2	2	2	2	2	-0220
13	М12	8	4	8	8	20	-0260
	Детали						
15	Стержни СТН10	—	—	—	4	—	-0001
	СТН11	4	4	4	—	4	-0001
	Материалы						
	Бетон класса В45	2.77	2.73	2.77	2.77	2.73	м³

1. Плиты марок 1ПВ12-7АУТ-7.10, 1ПВ12-7АУТ-10.1, 1ПВ12-7АУТ-7.4, 1ПВ12-7АУ1-10.10 выполнить по плите 1ПВ12-7АУТ серии 1.465.1-3/80, выпуск 1 с устройством отверстии и дополнительного армирования по данному чертежу.
2. Плиту марки 1ПВ12-6АУТ-7.4 выполнить по плите 1ПВ12-6АУТ серии 1.465.1-3/80 вып.1 с устройством отверстий и дополнительного армирования по данному чертежу.

Привязан

Инв. №

Взам. инв.№ | Подпись и дата | Инв.№подл.

ГИП	Молчанов		
Н.контр	Сахновская		
Рук.бр.1	Тисленко		
Гл.спец	Разенблат		
Рук.гр.	Кастрюлин		
Инж.	Гаврилова		

503-1-72.89-КЖ.И-П19...П23

Плиты покрытий П19...П23
Спецификация

Стадия	Масса	Масшт.
РП	—	—
Лист	Листов 1	

Минавтотранс РСФСР
ГИПРОАВТОТРАНС
Ростовский филиал

АЛЬБОМ IV

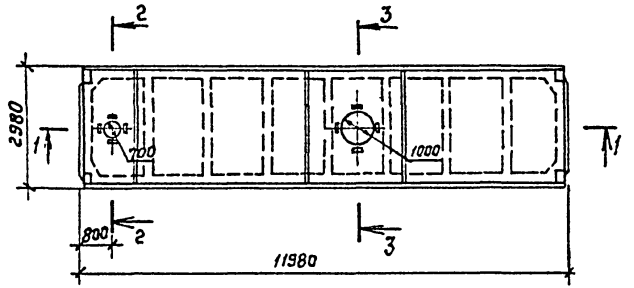

2 - 2

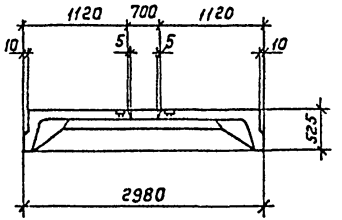

3 - 3

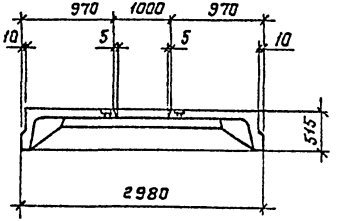

1 - 1

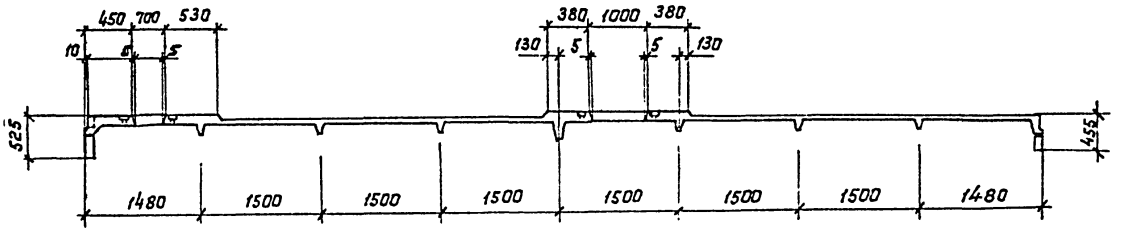

Привязан:

Инв. №

Инв. № подл. | Подпись и дата | Взам. инв. №

ГИП	Молчанов	
Н. контр	Сахновская	
Рук. бр. 1	Тисленко	
Гл. спец.	Розенблат	
Рук. гр.	Кастрюлин	
Инж.	Габрилова	

503-1-72.89-КЖ.И-П19ГЧ

Плита покрытия П19
Габаритный чертеж

Стадия	Масса	Масштаб
РП	6925	1:100 1:50
Лист	Листов 1	

Минавтотранс РСФСР
ГИПРОАВТОТРАНС
Ростовский филиал

АЛЬБОМ III

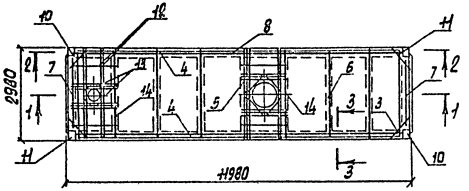

3-3

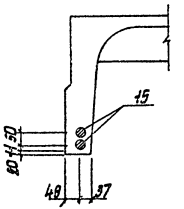

1-1

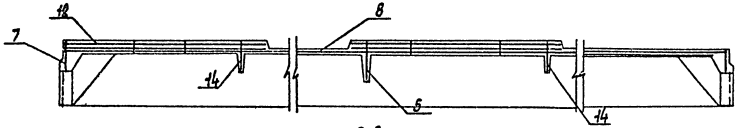

2-2

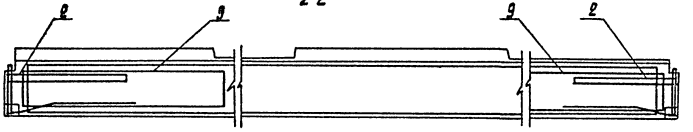

Привязан

Инв. N

Инв. N подл. | Подпись и дата | Взам. инв. N

ГИП	Молчанов	
Н. контр.	Сахновский	
Рук. бр. 1	Тисленко	
Гл. спец.	Розенблат	
Рук. гр.	Кастрюлин	
Инж.	Гаврилова	

503-1-72.89-КЖИ-П19СБ

Плита покрытия П19. Сборочный чертеж

Стадия	Масса	Масштаб
РП	—	1:100 1:25

Лист | Листов 1

Минавтотранс РСФСР
ГИПРОАВТОТРАНС
Ростовский филиал

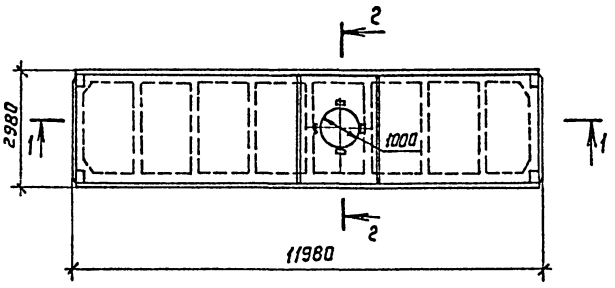

2-2

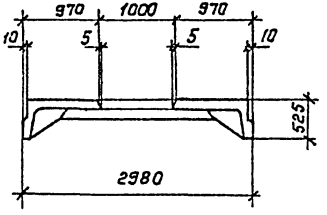

1-1

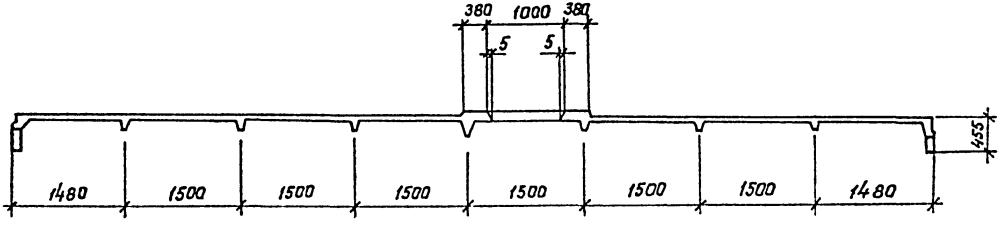

Привязан:

Инв. №

ГИП	Молчанов		
Н. контр.	Сахновская		
Рук. др. I	Тисленко		
Гл. спец.	Розенблат		
Рук. гр.	Кастриалич		
Инж.	Габричова		

503-1-72.89-КЖ.И-П20ГЧ

Плита покрытия П20 Габаритный чертеж

Стадия	Масса	Масштаб
РП	6900	1:100 1:50

Лист | Листов 1

Минавтотранс РСФСР ГИПРОАВТОТРАНС Ростовский филиал

Инв. № подл. | Подпись и дата | Взам. инв. №

АЛЬБОМ IV

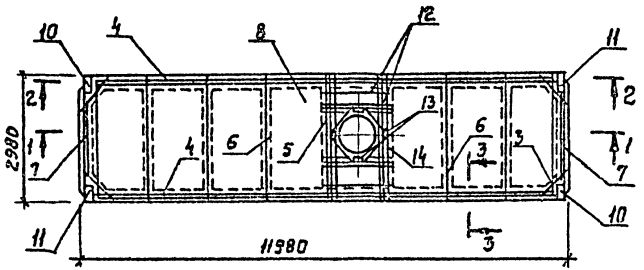

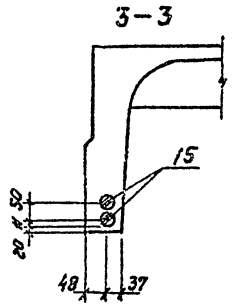

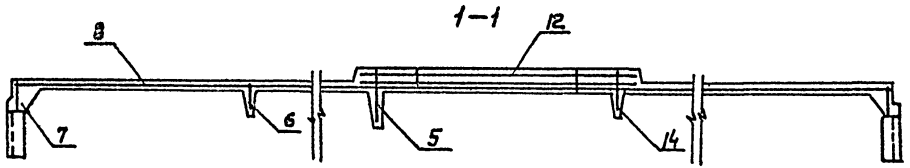

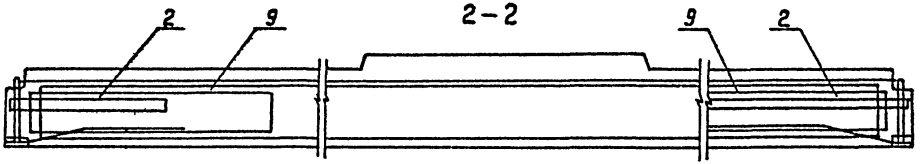

Привязан			
Инв. №			

Гип	Молчанов		
Н. контр.	Сахновская		
Рук. бр. 1	Тисленко		
Гл. спец.	Розенблат		
Рук. гр.	Кастрюлин		
Инж	Гаврилова		

503-1-72.89-КЖ,И-П20СБ

Плита покрытия П20. Сборочный чертеж

Стадия	Масса	Масштаб
РП	–	1:100 1:25
Лист	Листов 1	

Минавтотранс РСФСР
ГИПРОАВТОТРАНС
Ростовский филиал

Инв. № подл. | Подпись и дата | Взам. инв. №

Альбом IV

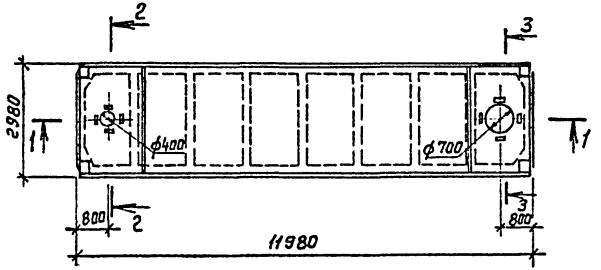

2 – 2

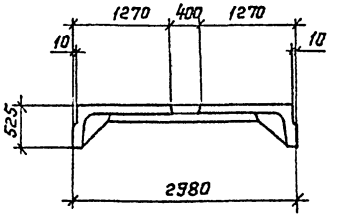

3 – 3

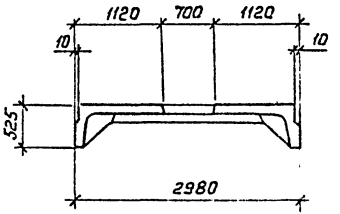

1 – 1

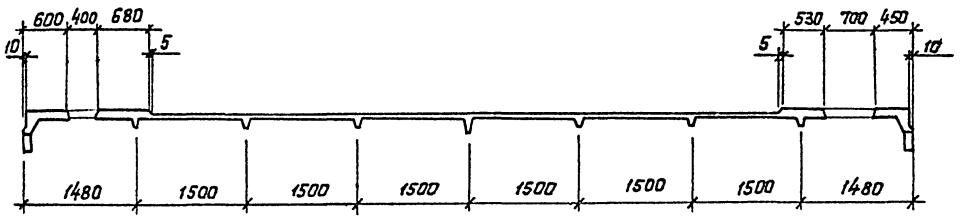

Привязан:

Инв. №

Взам. инв.№ | Подпись и дата | Инв. № подл.

503-1-72.89 - КЖИ-П21Г4

Плита покрытия П21

Габаритный чертеж

ГИП	Малчанов		
Н. контр	Сахновская		
Рук. бр.1	Тисленко		
Гл. спец.	Розенблат		
Рук. гр.	Кастрюмин		
Инж.	Гавришева		

Стадия	Масса	Масштаб
РП	6950	1:100 1:50
Лист	Листов 1	

Минавтотранс РСФСР
ГИПРОАВТОТРАНС
Ростовский филиал

Альбом IV

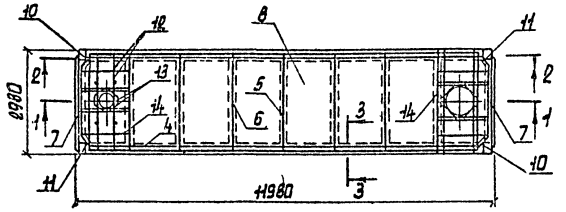

3-3

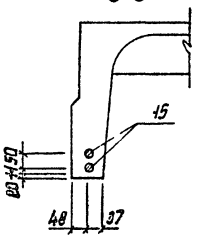

1-1

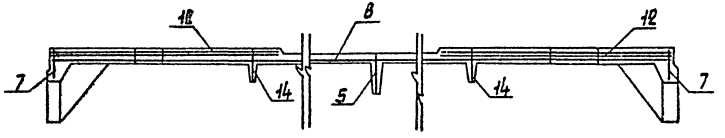

2-2

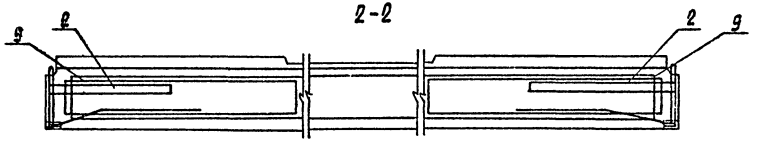

Привязан

Инв. №

ГИП	Малчанов		
Н.контр.	Сохновской		
Рук.бр.1	Тисленко		
Гл.спец.	Розенблат		
Рук.гр.	Кострюлин		
Инж.	Гаврилова		

503-1-72.89-КЖ.И-П21СБ

Плита покрытия П21. Сборочный чертеж

Стадия	Масса	Масштаб
РП	–	1:100 1:25
Лист	Листов 1	

Минавтотранс РСФСР
ГИПРОАВТОТРАНС
Ростовский филиал

Инв. № подл. | Подпись и дата | Взам. инв. №

АЛЬБОМ IV

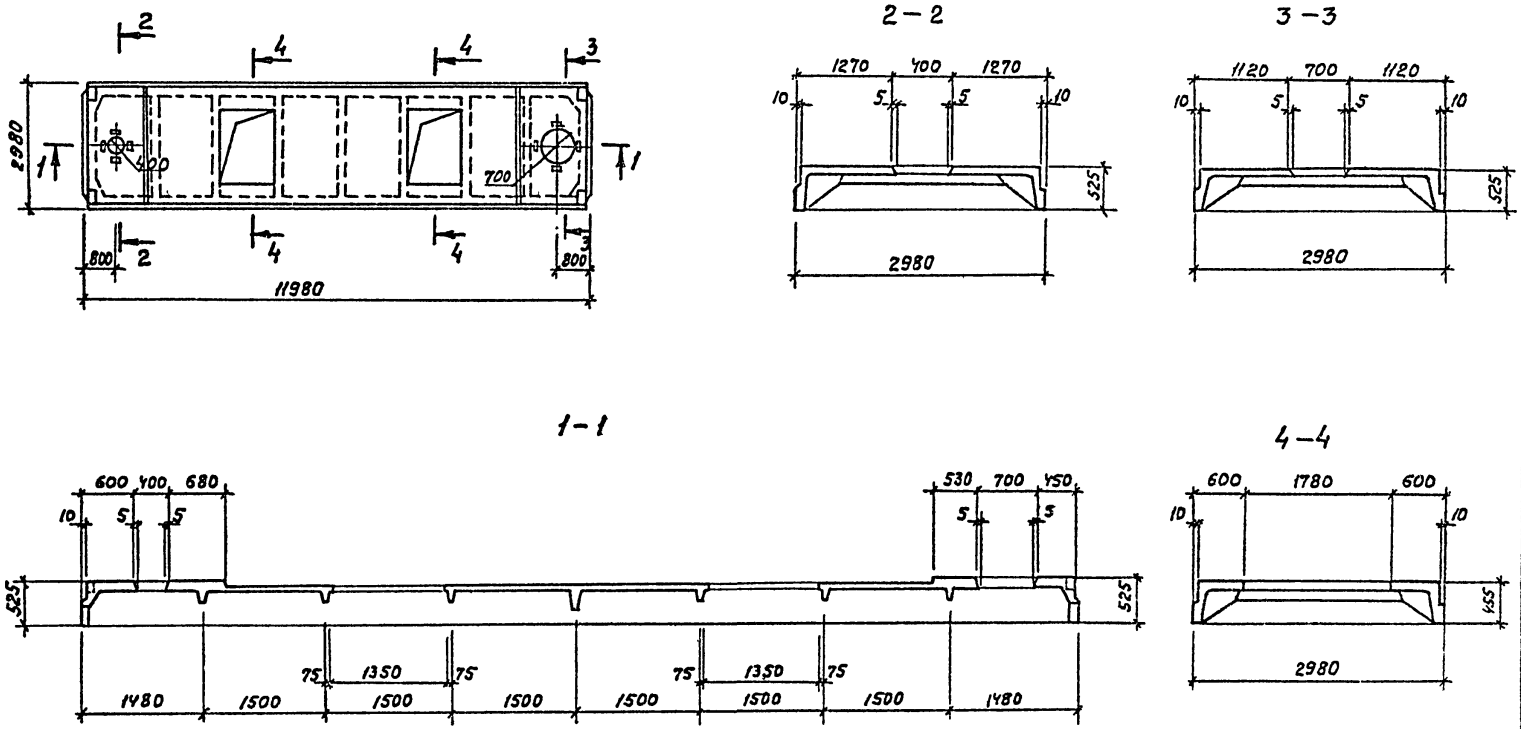

Привязан:	ГИП	Молчанов		503-1-72.89-КЖИ-П22 Г.4.		
	Н. контр.	Сахновская		Плита покрытия П22	Стадия	Масса	Масштаб
	Рук. бр. 1	Тисленко		Габаритный чертеж	РП	6950	1:100 1:50
	Гл. спец.	Розенблат			Лист	Листов 1
	Рук. гр.	Кастрюлин			Минавтотранс РСФСР ГИПРОАВТОТРАНС Ростовский филиал	
Инв. н	Инж.	[illegible]				

Инв. н подл. | Подпись и дата | Взам. инв. н

АЛЬБОМ IV

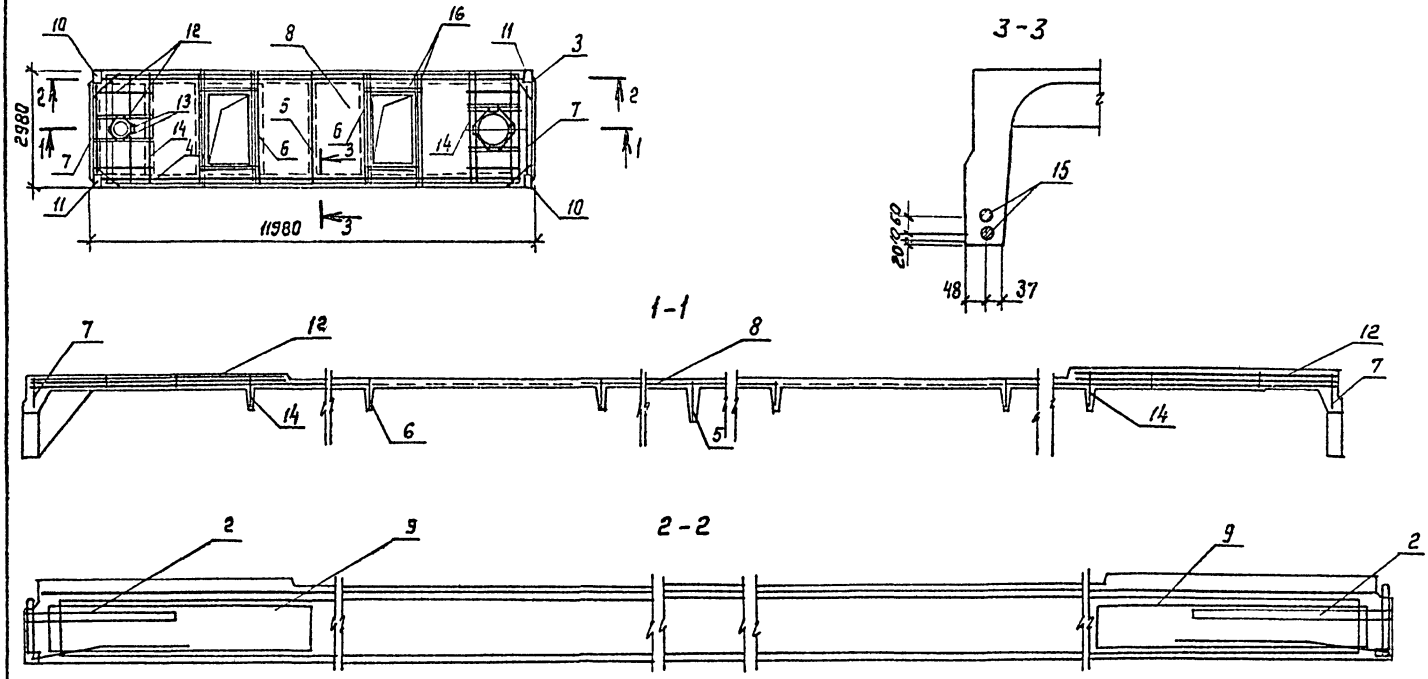

Привязан:		ГИП	Молчанов		503-1-72.89-КЖ.И-П22СБ	
		Н.контр.	Сахновская		Плита покрытия П22 Сборочный чертеж	Стадия: РП; Масш: —; Масшт.: 1:100, 1:25
		Рук.бр.1	Тисленко			Лист; Листов 1
		Гл.спец.	Розенблат			Минавтотранс РСФСР ГИПРОАВТОТРАНС Ростовский филиал
		Рук. бр.	Кастрюлин			
Инв.№		Инж.	Гаврилова			

Инв.№ подл. | Подпись и дата | Взам.инв.№

Альбом VIII

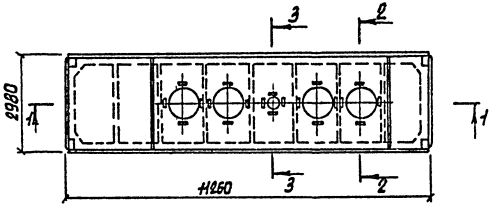

2-2

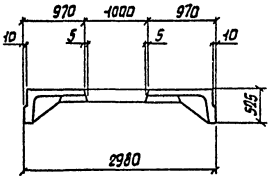

3-3

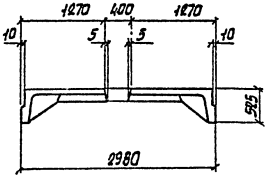

1-1

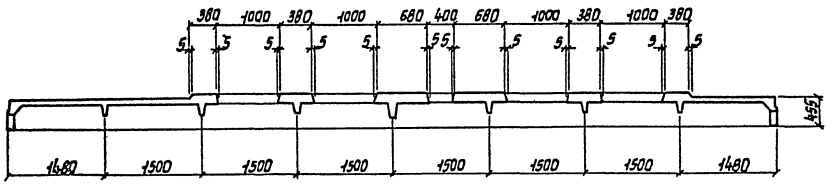

Привязан

Инв. N

ГИП	Молчанов	
Н.контр	Сахновская	
Рук.бр.1	Тисленко	
Гл.спец	Розенблат	
Рук.гр.	Каструлин	
Инж.	Гаврилова	

503-1-72.89-КЖИ-П23Г4

Плита покрытия П23
Габаритный чертеж

Стадия	Масса	Масшт.
РП	6855	1:100 1:50

Лист | Листов 1

Минавтотранс РСФСР

Ростовский филиал

Инв.N подл. | Подпись и дата | Взам.инв.N

Альбом IV

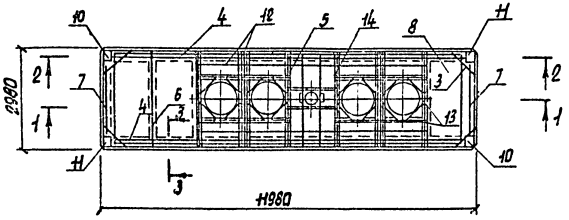

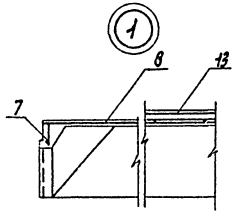

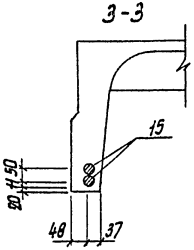

1-1

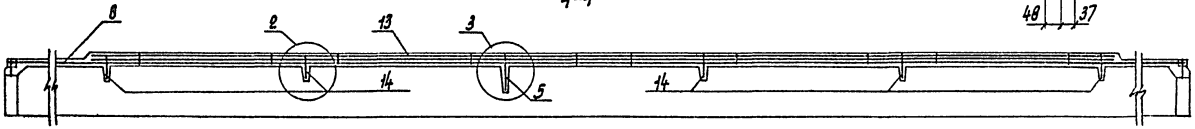

2-2

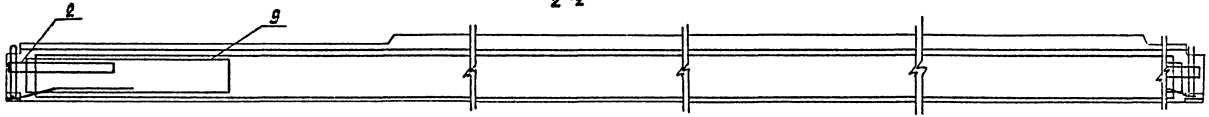

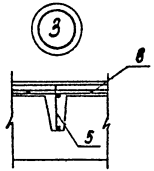

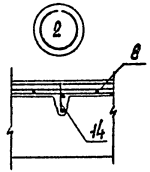

Привязан

Инв. N

ГИП	Малчанов	
Н. контр.	Сахновская	
Рук. бр. 1	Тисленко	
Гл. спец.	Розенблат	
Рук. гр.	Кострюлин	
Инж.	Гаврилова	

503-1-72.89-КЖ.И-П23СБ

Плита покрытия П23
Сборочный чертеж

Стадия	Масса	Масштаб
РП	—	1:100 1:25

Лист	Листов 1

Минавтотранс РСФСР
ГИПРОАВТОТРАНС
Ростовский филиал

Инв. N подл. | Подпись и дата | Взам. инв. N

Марка элемента	Напрягаемая арматура					Изделия арматурные											Изделия закладные												Всего	Общий расход
	Арматура класса				Всего	Арматура класса										Всего	Арматура класса						Прокат марки							
	A V					A-III						Bp I					A-I		A-III				В ст.3 кп2							
	ГОСТ 5781-82*					ГОСТ 5781-82*						ГОСТ 6727-80*					ГОСТ 5781-82*		ГОСТ 5781-82*				ГОСТ 535-88							
	ф20	ф22		Итого		ф8	ф10	ф12	ф16	ф18	Итого	ф3	ф4	ф5	Итого		ф16	Итого	ф8	ф10	ф12	Итого	L 149 x 90	Итого	-6x100	Итого				
П21	—	143.2		143.2	143.2	2.4	9	78.72	—	85.56	175.68	7.2	4.32	99.71	111.23	286.91	5.2	5.2	0.8	2.56	7.2	10.56	9.2	9.2	9.6	9.6	34.56	464.67	
П20	—	143.2		143.2	143.2	2.4	10.4	48.56	—	92.26	153.62	7.2	4.32	100.26	111.78	265.4	5.2	5.2	0.8	1.28	7.2	9.28	9.2	9.2	4.8	4.8	28.48	437.08	
П19	—	143.2		143.2	143.2	2.4	9	61.92	—	85.56	158.88	7.2	4.32	99.71	111.23	270.11	5.2	5.2	0.8	2.56	7.2	10.56	9.2	9.2	9.6	9.6	34.56	447.87	
П22	118.4	—		118.4	118.4	2.4	22.64	61.92	62.24	—	149.2	7.2	38.16	39.12	84.48	233.68	5.2	5.2	0.8	2.56	7.2	10.56	9.2	9.2	9.6	9.6	34.56	411.44	
П23	—	143.2		143.2	143.2	2.4	17.6	226	—	116.5	362.5	7.2	4.32	101.1	112.62	475.12	5.2	5.2	0.8	6.4	7.2	14.4	9.2	9.2	24	24	52.8	671.12	

Привязан

Инв. N

Инв. N подл. | Подпись и дата | Взам. инв. N

503-1-72.89-КЖИ-П19...П23 ВС

Плиты покрытий П19...П23
Ведомость расхода стали

ГИП	Молчанов	
Н. контр.	Сахновская	
Рук. гр.1	Тисленко	
Гл. спец.	Розенблат	
Рук. гр.	Кастрюлин	
Инж.	Гаврилова	

Стадия	Масса	Масштаб
РП	—	—
Лист	Листов 1	

Минавтотранс РСФСР
ГИПРОАВТОТРАНС
Ростовский филиал

Альбом IV

Поз.	Наименование	Кол. на испалн. ПС16	ПС17	ПС26	ПС27	ПС29	ПС30	ПС33	ПС36	ПС39	ПС45	ПС46	ПС47	Обозначение документа
	Изделие закладное													
1	М2	2	1	1	2	2	2	2	4	2	2	1	2	1.030.1-1.1-3 30-01
2	М9	4	2	–	–	4	4	4	–	2	2	–	–	1.030.1-1.1-3 36
3	М11	–	4	4	4	–	–	–	–	–	–	2	4	1.030.1-1.1-3 35-01
4	М14	–	–	–	–	–	–	–	2	–	–	–	–	1.030.1-1.1-3 34-01

Ведомость расхода дополнительной стали на элемент, кг

Марка элемента	Изделия закладные: Арматура класса А-III ГОСТ 5781-82* ф10		итого	Прокат марки ВСт3кп2 ГОСТ 8509-86 L63х6		итого	ГОСТ 19903-74* -60х6	-100х8		Итого	Всего	Общий расход
ПС16, ПС29, ПС30, ПС33	1.92		1.92	2.74		2.74	1.12	4.0		5.12	9.78	9.78
ПС17	2.72		2.72	5.05		5.05	0.56	2.0		2.56	10.33	10.33
ПС26, ПС46	1.08		1.08	3.21		3.21	0.56	–		0.56	4.85	4.85
ПС27	2.16		2.16	6.42		6.42	1.12	–		1.12	9.70	9.70
ПС36	1.52		1.52	5.48		5.48	3.60	6.28		9.88	16.88	16.88
ПС39, ПС45	1.16		1.16	2.74		2.74	1.12	2.0		3.12	7.02	7.02
ПС47	2.16		2.16	6.42		6.42	1.12	–		1.12	9.7	9.7
ПС26	1.96		1.96	5.05		5.05	0.52	–		0.52	7.53	7.53

Инв.№ подл. | Подпись и дата | Взам. инв.№

Привязан

Инв. №

ГИП	Малчанов	
Н.контр.	Сахновская	
Рук.Бр.1	Гуселенко	
Гл.спец.	Розендлат	
Рук. гр.	Кастрюлин	
Вед.инж.	Сухорукова	
Инж.	Усиков	

503-1-72.89-КЖ.И-ПС16...ПС47

Панели стен ПС16... ПС47
Спецификация. Ведомость расхода дополнительной стали

Стадия	Масса	Масштаб
РП	—	—
Лист	Листов 1	

Минавтотранс РСФСР ГИПРОАВТОТРАНС Ростовский филиал

Альбом IV

ПС 60.12.2.5-3Л-75; ПС 60.12.3.0-3Л-75
ПС 16

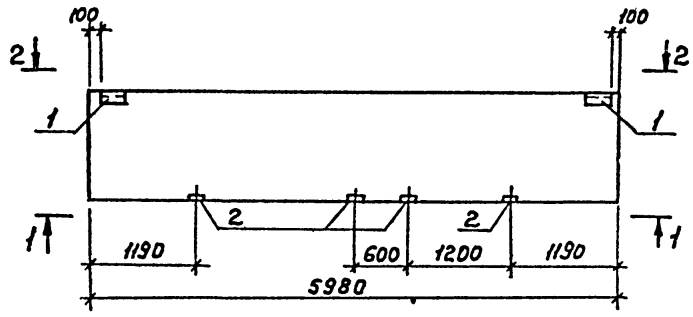

1—1

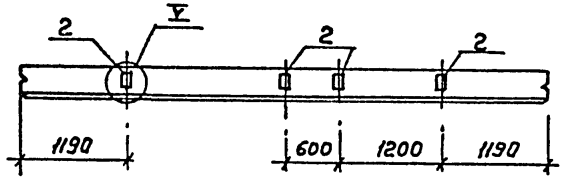

2—2

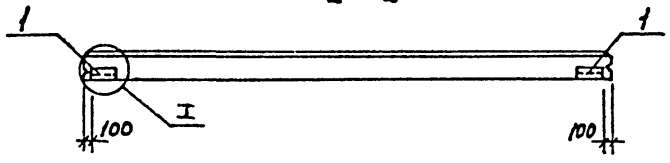

ПС 60.12.2.5-3Л-79; ПС 60.12.3.0-3Л-79
ПС 29

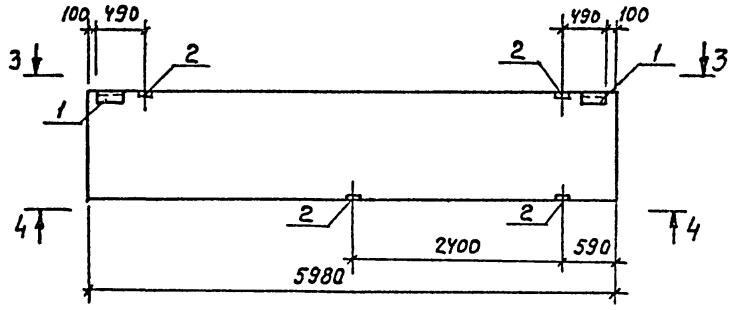

3—3

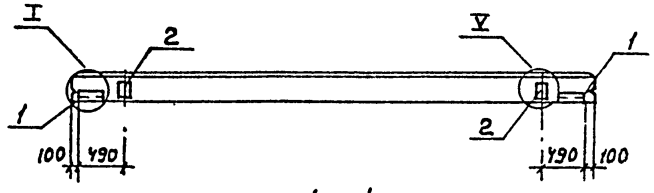

4—4

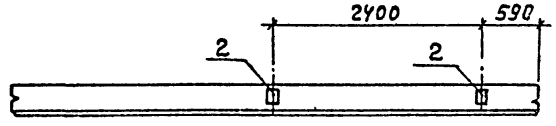

Марка панели	Масса ед. кг
ПС 60.12.2.5-3Л-75	2120
ПС 60.12.3.0-3Л-75	2510
ПС 60.12.2.5-3Л-79	2120
ПС 60.12.3.0-3Л-79	2510

Привязан

Инв. N подл. | Подпись и дата | Взам. инв. N

ГИП	Молчанов	
Н. контр.	Сахновская	
Рук. бр. 1	Тиленко	
Гл. спец.	Розенблат	
Рук. гр.	Кастрюлин	
Вед. инж.	Сухорукова	
Инж.	Усачков	

503-1-72.89-КЖИ-ПС16; ПС 29

Панели стен ПС 16; ПС 29

Стадия	Масса	Масштаб
РП	см. табл.	1:50
Лист	Листов 1	

Минавтотранс РСФСР
ГИПРОАВТОТРАНС
Ростовский филиал

Инв. N

ПС 30.12.2,5-6л-76; ПС 30.12.3.0-6л-76

ПС-17

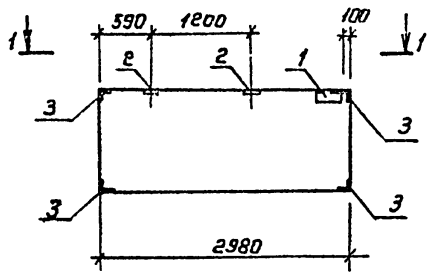

1-1

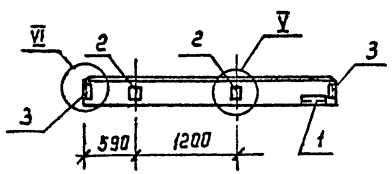

2ПС 9.24.2,5-Л-77; 2ПС 9,3.24.3.0-Л-77

ПС 26

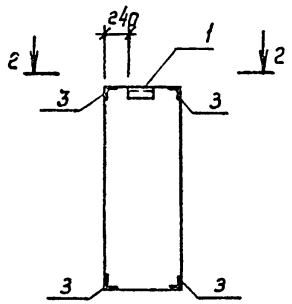

2-2

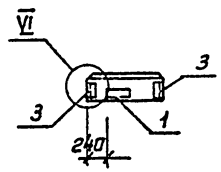

2ПС30,24.2.5-Л-78; 2ПС30.24.3,0-Л-78

ПС 27

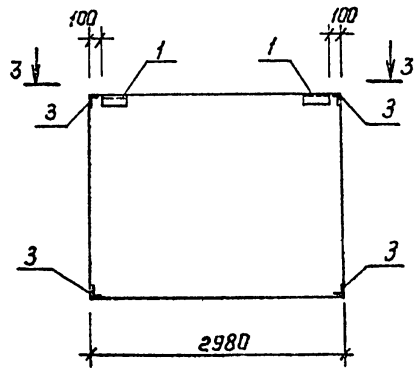

3-3

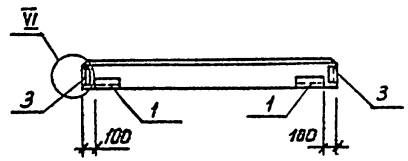

Марка панели	Масса ед., кг
ПС30.12.2,5-6л-76	1060
ПС30.12.3,0-6л-76	1250
2ПС9.24.2.5-Л-77	630
2ПС9.3.24.3,0-Л-77	770
2ПС30.24.2,5-Л-78	2100
2ПС30.24.3.0-Л-78	2490

Привязан:

Инв. №

ГИП	Молчанов	
Н. контр.	Сахновская	
Рук. гр.1	Тисленко	
Гл. спец.	Розенблат	
Рук. гр.	Кастрюлин	
Вед. инж.	Сухорукова	
Инж.	Усиков	

503-1-72.89-КЖ.И-ПС17; ПС26; ПС27

Панели стен ПС17; ПС26; ПС27

Стадия	Масса	Масштаб
РП	см. таблицу	1:50
Лист	Листов 1	

Минавтотранс РСФСР ГИПРОАВТОТРАНС Ростовский филиал

Инв. № подл. | Подпись и дата | Взам. инв. №

ПС 60.12.2.5-3Л-80; ПС 60.12.3.0-3Л-80
ПС 30

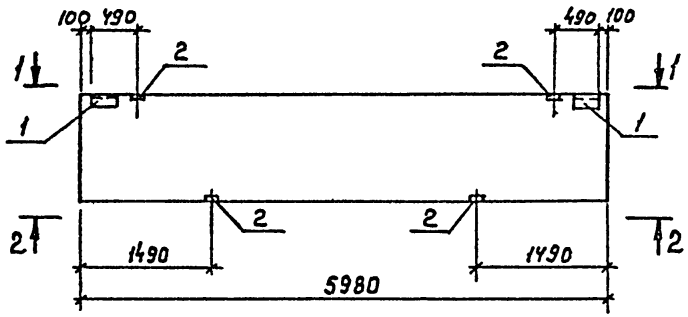

1 — 1

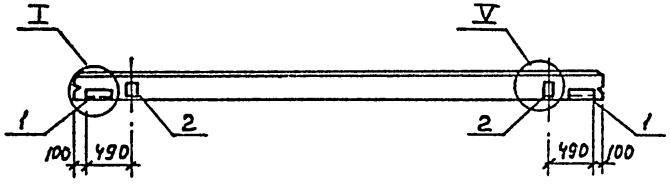

2 — 2

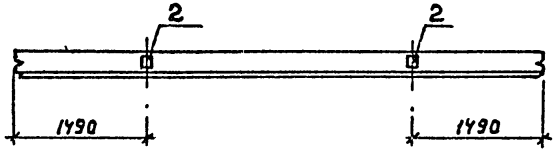

ПС 60.6.2.5-6Л-81; ПС 60.6.3.0-6Л-81
ПС 33

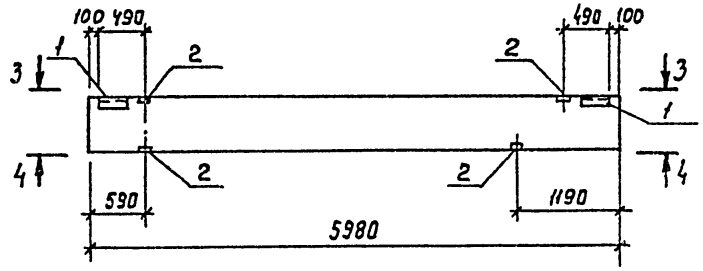

3 — 3

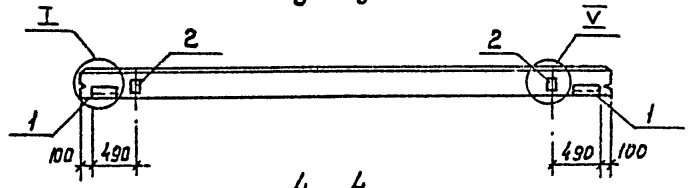

4 — 4

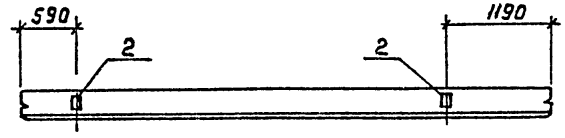

Марка панели	Масса ед. кг
ПС 60.12.2.5-3Л-80	2120
ПС 60.12.3.0-3Л-80	2510
ПС 60.6.2.5-6Л-81	1080
ПС 60.6.3.0-6Л-81	1270

Привязан

Инв. N

ГИП	Молчанов	
Н. контр.	Сахновская	
Рук. бр. I	Тисленко	
Гл. спец.	Розенблат	
Рук. гр.	Кастрюлин	
Вед. инж.	Сукорукова	
Инж.	Усиков	

503-1-72.89-КЖИ-ПС30, ПС33

Панели стен ПС 30; ПС 33

Стадия	Масса	Масштаб
РП	см. таблицу	1:50
Лист	Листов 1	

Минавтотранс РСФСР ГИПРОАВТОТРАНС Ростовский филиал

Инв. N подл. | Подпись и дата | Взам. инв. N

ПС 60.15.2,5-2л-82; ПС 60.15.3,0-3л-82
ПС36

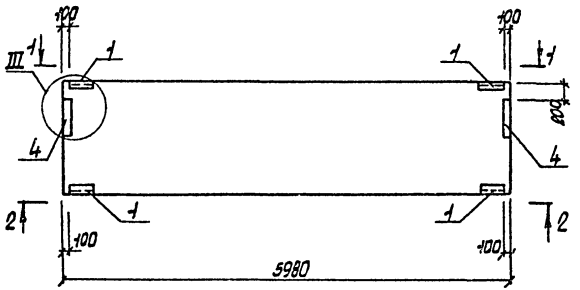

ПС 60.18.2,5-2л-84; ПС 60.18.3,0-2л-84
ПС45

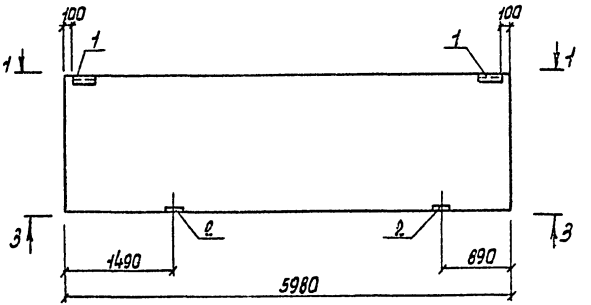

Марка панели	Масса ед. кг
ПС 60.15.2,5-2л-82	2660
ПС 60.15.3,0-3л-82	3140
ПС 60.18.2,5-2л-84	3190
ПС 60.18.3,0-2л-84	3760

Привязан

Инв. N подл. | Подпись и дата | Взам. инв. N

ГИП	Молчанов	
Н. контр.	Сахновская	
Рук. бр.	Тисленко	
Гл. спец.	Базенблат	
Рук. гр.	Катрюлин	
Бред. инж.	Сукобукова	
Инж.	Чецкая	

503-1-72.89.-КЖ.И-ПС36; ПС45

Панели стен ПС36; ПС45

Стадия	Масса	Масштаб
РП	см. таблицу	1:50
Лист	Листов 1	

Минавтотранс РСФСР ГИПРОАВТОТРАНС Ростовский филиал

АЛЬБОМ IV

ПС 63. 18. 2. 5 - 2л - 1-83; ПС63.5. 18.3.0- 2л-1- 83

ПС 39

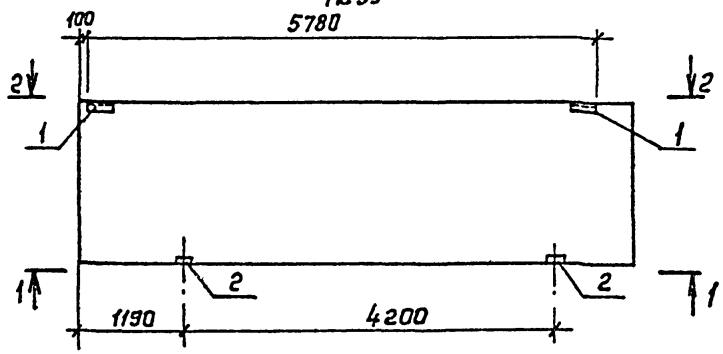

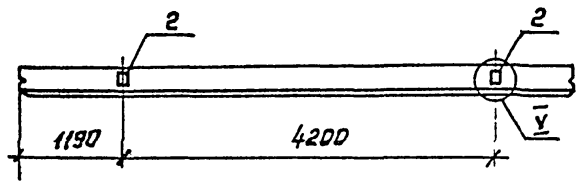

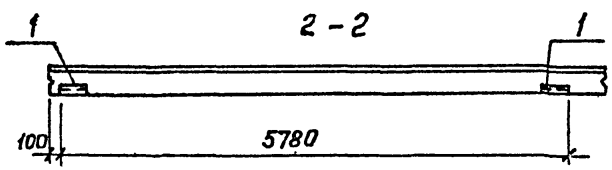

2ПС15.18.2.5 - Л-85; 2ПС15,18.3.0-Л-85

ПС 46

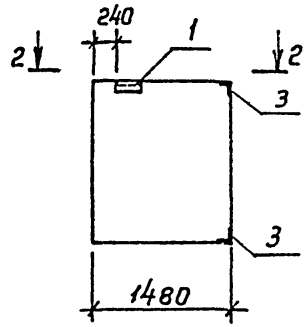

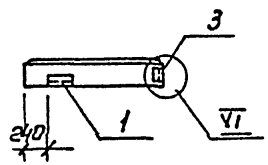

2ПС15.24.2.5-Л-86; 2ПС 15.24.3.0-Л-86

ПС 47

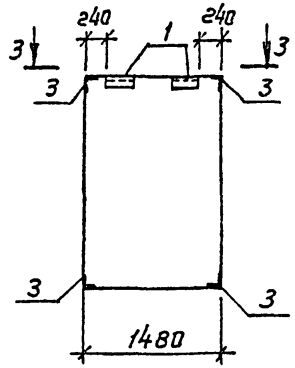

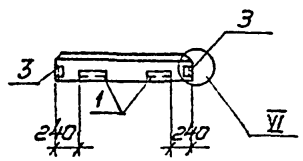

Марка панели	Масса ед., кг
ПС 63.18.2,5-2л-1-83	3350
ПС 63.5. 18.3.0-2л-1-83	3990
2ПС 15.18.2,5-Л - 85	790
2ПС 15.18.3.0-Л-85	930
2ПС 15. 24.2,5-Л-86	1050
2ПС 15.24.3.0-Л-86	1240

Привязан

Инв. №:

ГИП	Молчанов	
Н. контр.	Сахновская	
Рук. бр.1	Тисленко	
Гл. спец.	Розенблат	
Рук. гр.	Кастрюкин	
Вед. инж	Сухорукова	
Инж.	Усиков	

503-1-72.89-КЖ.И-ПС39; ПС46; ПС47

Панели стен ПС 39, ПС 46; ПС 47

Стадия	Масса	Масштаб
РП	см. табл.	1:50
Лист	Листов 1	

Минавтотранс РСФСР ГИПРОАВТОТРАНС Ростовский филиал

Взам. инв.№ | Подпись и дата | Инв.№ подл.

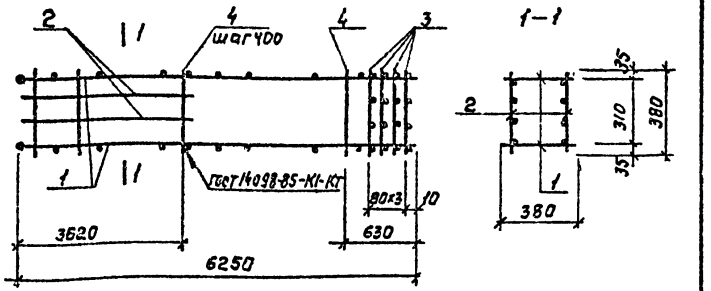

Поз.	Наименование	Кол.	Обозначение	Масса ед., кг
1	Каркас плоский КР1	2	503-1-72.89 альбом IV	49.32
2	Каркас плоский КР2	2	503-1-72.89 альбом IV	25.00
3	Сетка арматурная С3	4	1.427.1-3	1.12
	А-I-6 ГОСТ 5781-82*			
4	ℓ=380	12		0.08

Привязан

Инв. №

Инв.№ подл. | Подпись и дата | Взам.инв.№

ГИП	Молчанов		
Н.контр.	Сахновская		
Рук.бр.	Тисленко		
Гл.спец.	Розенблат		
Рук.гр.	Кастрюлин		
Вед.инж.	Сухорукова		
Инж.	Кострина		

503-1-72.89-КЖИ-КП1

Каркас пространственный КП1

Стадия	Масса	Масштаб
РП	154.2	Б.М
Лист	Листов 1	

Минавтотранс РСФСР ГИПРОАВТОТРАНС Ростовский филиал

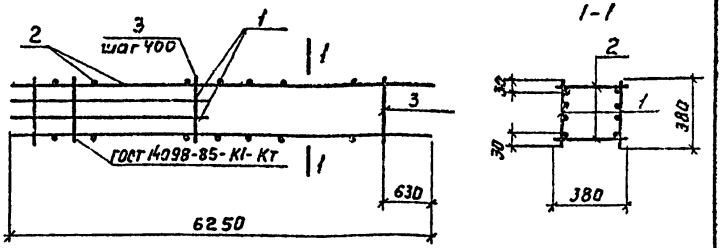

Поз.	Наименование	Кол.	Обозначение	Масса ед. кг
1	Каркас плоский КР2	2	503-1-72.89 альбом IV	25.06
2	Каркас плоский КР3	2	503-1-72.89 альбом IV	38.41
	А-I-6 ГОСТ 5781-82*			
3	ℓ=380	12		0.08

Привязан

Инв. №

Инв.№ подл. | Подпись и дата | Взам.инв.№

ГИП	Молчанов		
Н.контр.	Сахновская		
Рук.бр.1	Тисленко		
Гл.спец.	Розенблат		
Рук.гр.	Кастрюлин		
Вед.инж.	Сухорукова		
Инж.	Кострина		

503-1-72.89-КЖИ-КП2

Каркас пространственный КП2

Стадия	Масса	Масштаб
РП	127.9	Б.М
Лист	Листов 1	

Минавтотранс РСФСР ГИПРОАВТОТРАНС Ростовский филиал

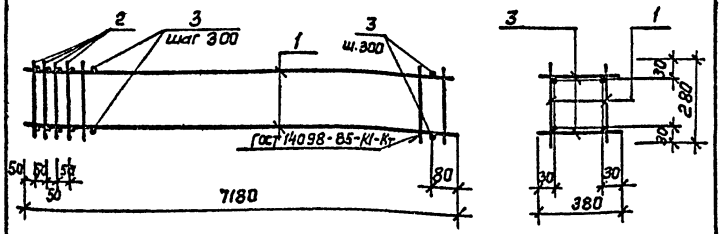

Поз	Наименование	Кол.	Обозначение	Масса ед., кг
1	Каркас плоский Кр4	2	503-1-72.89 альбом IV	23.62
2	Сетка С2	4	1.427.1-3, вып.2	0.8
	Проволока 4 Вр1 ГОСТ 6727-80*			
3	ℓ = 380	48	Без черт.	0.05

Привязан:

Инв. №

Взам. инв. №

Подпись и дата

Инв. № подл.

ГИП	Молчанов	
Н. контр.	Сахновский	
Рук. бр.1	Гусленко	
Гл. спец.	Розенблат	
Рук. гр.	Каетрюлин	
Вед. инж.	Сухорукова	
Инж.	Кострина	

503-1-72.89-КЖИ-КП3

Каркас пространственный КП3

Стадия	Масса	Масштаб
РП	52.84	б/м
Лист	Листов 1	

Минавтотранс РСФСР ГИПРОДЕ ТРАНС Ростовский филиал

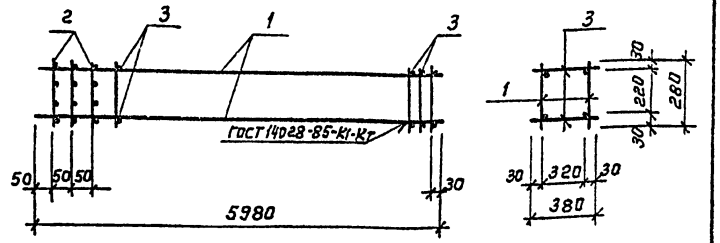

Поз.	Наименование	Кол.	Обозначение	Масса ед., кг
1	Каркас плоский Кр5	2	503-1-72.89 альбом IV	17.05
2	Сетка арматурная С3	3	1.427.1-3, вып. 2	1.12
	Проволока 4 Вр1 ГОСТ 6727-80*			
3	ℓ = 380	60	без черт.	0.05

Привязан

Инв. №

Взам. инв. №

Подпись и дата

Инв. № подл.

ГИП	Молчанов	
Н. контр.	Сахновский	
Рук. бр.1	Гусленко	
Гл. спец.	Розенблат	
Рук. гр.	Каетрюлин	
Вед. инж.	Сухорукова	
Инж.	Кострина	

503-1-72.89-КЖИ-КП4

Каркас пространственный КП4

Стадия	Масса	Масшт.
РП	40.46	б/м
Лист	Листов 1	

Минавтотранс РСФСР ГИПРОАВТОТРАНС Ростовский филиал

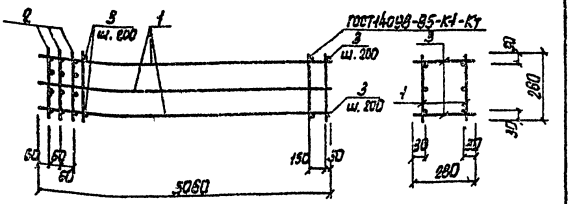

Поз.	Наименование	Кол.	Обозначение	Масса ед, кг
1	Каркас плоский КР6	2	503-1-72.89 альбом IV	14.53
2	Сетка арматурная С1	3	1.030.9-2.7-2-0.08.0	0.8
	Проволока 5Вр ГОСТ 6727-80*			
3	ℓ=880	48		0.04

Привязан

Инв. N

ГИП	Молчанов	
Н.контр	Сахновская	
Рук.бр.1	Тисленко	
Гл.спец.	Розенблат	
Рук.гр.	Кострюлин	
Вед.инж.	Сухорукова	
Инж.	Кострина	

503-1-72.89-КЖ.И-КП5

Каркас пространственный КП5

Стадия	Масса	Масштаб
РП	33.46	Б/М
Лист	Листов 1	

Минавтотранс РСФСР ГИПРОАВТОТРАНС Ростовский филиал

Инв. N подл. | Подпись и дата | Взам. инв. N

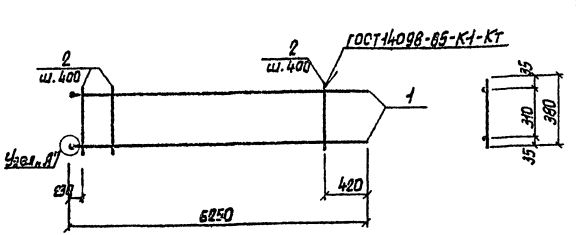

Поз.	Наименование	Кол.	Масса ед, кг
	А-III-25 ГОСТ 5781-82*		
1	ℓ=6250	2	24.06
	А-I-Б ГОСТ 5781-82*		
2	ℓ=380	15	0.08

1. Узел „А" смотреть серию 1.463-3·в.4

Привязан

Инв. N

ГИП	Молчанов	
Н.контр	Сахновская	
Рук.бр.1	Тисленко	
Гл.спец.	Розенблат	
Рук.гр.	Кострюлин	
Вед.инж.	Сухорукова	
Инж.	Кострина	

503-1-72.89-КЖ.И-КР1

Каркас плоский КР1

Стадия	Масса	Масштаб
РП	49,32	Б/М
Лист	Листов 1	

Минавтотранс РСФСР ГИПРОАВТОТРАНС Ростовский филиал

Инв. N подл. | Подпись и дата | Взам. инв. N

АЛЬБОМ IV

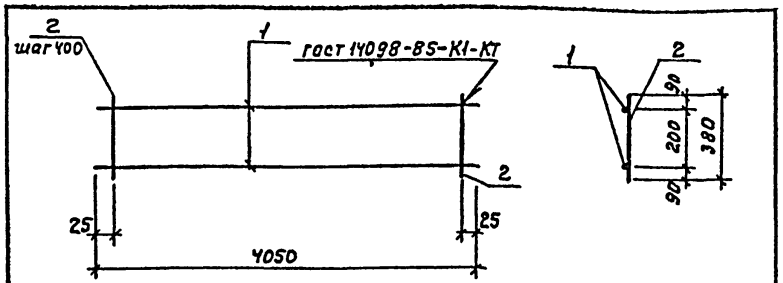

Поз.	Наименование	Кол.	Масса ед., кг
	А-III-22 ГОСТ 5781-82*		
1	ℓ=4050	2	12.09
	А-I-6 ГОСТ 5781-82*		
2	ℓ=380	11	0.08

Привязан

Инв. №

Взам. инв. №

Подп. и дата

Инв. № подл.

ГИП	Молчанов	
Н. контр.	Сахновская	
Рук. бр. 1	Тисленко	
Гл. спец.	Розенблат	
Рук. гр.	Кастрюлин	
Вед. инж.	Сухорукова	
Инж.	Кострина	

503-1-72.89-КЖИ-КР2

Каркас плоский КР 2

Стадия	Масса	Масштаб
РП	25.06	Б.М
Лист	Листов 1	

Минавтотранс РСФСР ГИПРОАВТОТРАНС Ростовский филиал

АЛЬБОМ IV

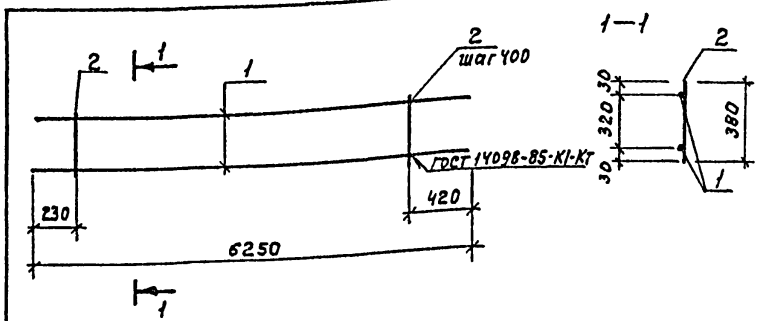

Поз.	Наименование	Кол.	Масса ед., кг
	А-III-22 ГОСТ 5781-82*		
1	ℓ=6250	2	18.62
	А-I-6 ГОСТ 5781-82*		
2	ℓ=380	15	0.08

Привязан

Инв. №

Взам. инв. №

Подп. и дата

Инв. № подл.

ГИП	Молчанов	
Н. контр.	Сахновская	
Рук. бр. 1	Тисленко	
Гл. спец	Розенблат	
Рук. гр.	Кастрюлин	
Вед. инж.	Сухорукова	
Инж.	Кострина	

503-1-72.89-КЖИ-КР3

Каркас плоский КР3

Стадия	Масса	Масштаб
РП	38.41	Б.М
Лист	Листов 1	

Минавтотранс РСФСР ГИПРОАВТОТРАНС Ростовский филиал

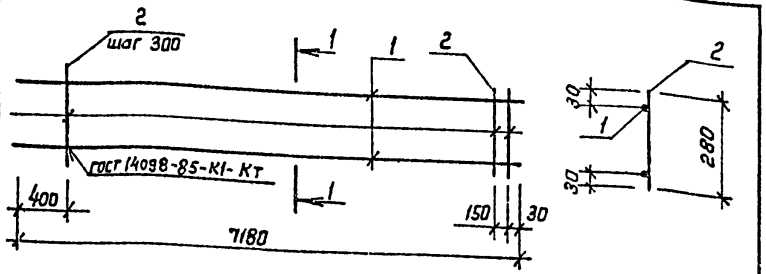

Поз	Наименование	Кол.	Масса ед., кг
	А-III-16 ГОСТ 5781-82*		
1	ℓ = 7180	2	11.33
	проволока Вр-I-4 ГОСТ 6727-80*		
2	ℓ=280	24	0.04

Привязан:

Инв. №

ГИП	Молчанов		
Н. контр.	Сахновская		
Рук. бр.	Тюленко		
Гл. спец.	Розенблат		
Рук. гр.	Кастрюлин		
Вед. инж.	Сухорукова		
Инж.	Кострина		

503-1-72.89-КЖИ-КР4

Каркас плоский Кр4

Стадия	Масса	Масштаб
РП	23.62	б/м
Лист	Листов 1	

Минавтотранс РСФСР ГИПРОАВТОТРАНС Ростовский филиал

Инв.№ подл. | Подп. и дата | Взам. инв.№

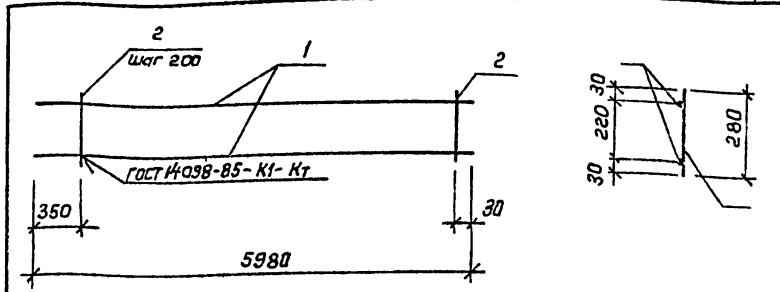

Поз	Наименование	Кол.	Масса ед., кг
	А-III-14 ГОСТ 5781-82*		
1	ℓ= 5980	2	7.22
	проволока Вр-I-4 ГОСТ 6727-80*		
2	ℓ=280	29	0.09

Привязан

Инв. №

ГИП	Молчанов		
Н. контр.	Сахновская		
Рук. бр.	Тиленко		
Гл. спец.	Розенблат		
Рук. гр.	Кастрюлин		
Вед. инж.	Сухорукова		
Инж.	Кострина		

503-1-72.89-КЖИ-КР5

Каркас плоский КР5

Стадия	Масса	Масшт.
РП	17.05	б/м
Лист	Листов 1	

Минавтотранс РСФСР ГИПРОАВТОТРАНС Ростовский филиал

Инв.№ подл. | Подпись и дата | Взам. инв.№

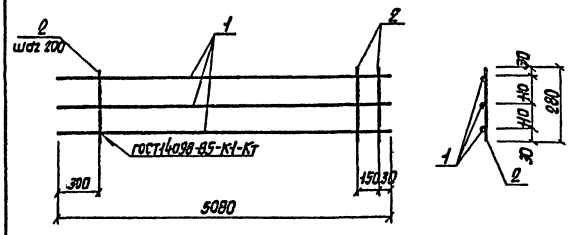

Поз.	Наименование	Кол.	Масса ед., кг
	А-III-12 ГОСТ 5781-82*		
1	ℓ=5080	3	4.51
	Проволока 5Вр-1 ГОСТ 6727-80*		
2	ℓ=280	24	0.04

Привязан

Инв. N

ГИП	Молчанов		
Н.контр.	Сахновская		
Рук. бр. 1	Тисленко		
Гл. спец.	Розенблат		
Рук. гр.	Кострюлин		
Вед. инж.	Сухорукова		
Инж.	Кострина		

503-1-72.89-КЖ.И-КР6

Каркас плоский КР6

Стадия	Масса	Масшт.
РП	14.53	б/м
Лист	Листов 1	

Минавтотранс РСФСР ГИПРОАВТОТРАНС Ростовский филиал

Инв. N подл. | Подпись и дата | Взам. инв. N

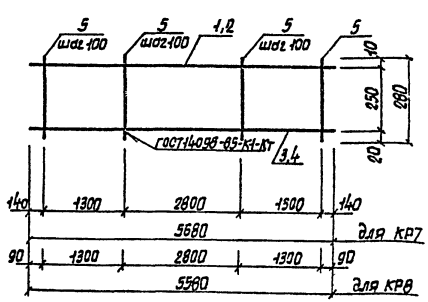

Поз.	Наименование	Кол. на КР7	Кол. на КР8	Масса ед., кг
	А-III-10 ГОСТ 5781-82*			
1	ℓ=5680	1	—	3.50
2	ℓ=5580	—	1	3.45
	А-III-14 ГОСТ 5781-82*			
3	ℓ=5680	1	—	6.87
4	ℓ=5580	—	1	6.75
	А-I-6 ГОСТ 5781-82*			
5	ℓ=280	41	41	0.06

Привязан

Инв. N

ГИП	Молчанов		
Н.контр.	Сахновская		
Рук. бр. 1	Тисленко		
Гл. спец.	Розенблат		
Рук. гр.	Кострюлин		
Вед. инж.	Сухорукова		
Инж.	Кострина		

503-1-72.89-КЖ.И-КР7; КР8

Каркасы плоские КР7, КР8

Стадия	Масса	Масшт.
РП	12.83 12.66	б/м
Лист	Листов 1	

Минавтотранс РСФСР ГИПРОАВТОТРАНС Ростовский филиал

Инв. N подл. | Подпись и дата | Взам. инв. N

Альбом IV

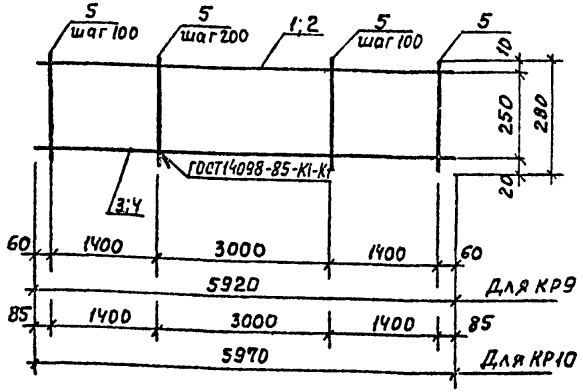

Поз.	Наименование	Кол. на КР9	Кол. на КР10	Масса ед., кг
	А-III-10 ГОСТ 5781-82*			
1	ℓ = 5920	1	—	3.65
2	ℓ = 5970	—	1	3.68
	А-III-22 ГОСТ 5781-82*			
3	ℓ = 5920	1	—	17.67
4	ℓ = 5970	—	1	17.81
	А-I-8 ГОСТ 5781-82*			
5	ℓ = 280	44	44	0.11

Привязан

Инв. №

Инв. № подл. | Подпись и дата | Взам. инв. №

ГИП	Молчанов	
Н. контр.	Сахновская	
Рук. бр.	Тисленко	
Гл. спец.	Розенблат	
Рук. гр.	Кострюлин	
Вед. инж.	Сухорукова	
Инж.	Кострина	

503-1-72.89-КЖИ-КР9; КР10

Каркасы плоские КР9; КР10

Стадия	Масса	Масштаб
РП	26.16 / 26.33	Б.М
Лист	Листов 1	

Минавтотранс РСФСР ГИПРОАВТОТРАНС Ростовский филиал

Альбом IV

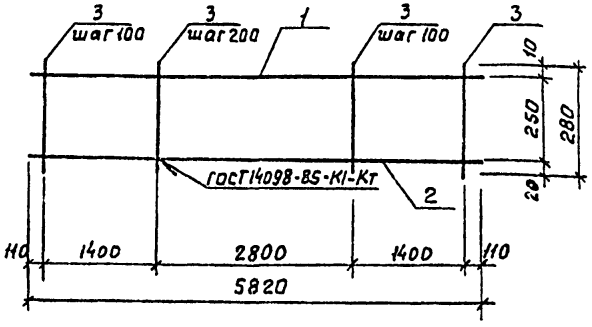

Поз.	Наименование	Кол.	Масса ед, кг
	А-III-10 ГОСТ 5781-82*		
1	ℓ = 5820	1	3.59
	А-III-22 ГОСТ 5781-82*		
2	ℓ = 5820	1	17.37
	А-I-8 ГОСТ 5781-82*		
3	ℓ = 280	43	0.11

Привязан

Инв. №

Инв. № подл. | Подпись и дата | Взам. инв. №

ГИП	Молчанов	
Н. контр.	Сахновская	
Рук. бр.	Тисленко	
Гл. спец	Розенблат	
Рук. гр.	Кострюлин	
Вед. инж	Сухорукова	
Инж	Кострина	

503-1-72.89-КЖИ-КР11

Каркас плоский КР11

Стадия	Масса	Масштаб
РП	25.58	Б.М
Лист	Листов 1	

Минавтотранс РСФСР ГИПРОАВТОТРАНС Ростовский филиал

АЛЬБОМ IV

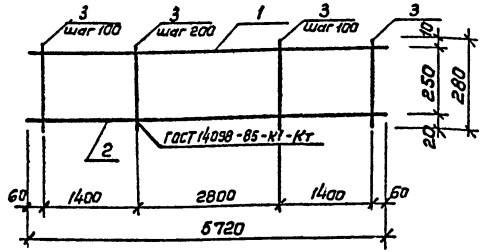

Поз.	Наименование	Кол.	Масса ед., кг
	А-III-10 ГОСТ 5781-82*		
1	ℓ = 5720	1	3.53
	А-III-14 ГОСТ 5781-82*		
2	ℓ = 5720	1	6.91
	А-I-6 ГОСТ 5781-82*		
3	ℓ = 280	43	0.06

Привязан

Инв. №

Взам. инв. №

Подпись и дата

Инв. № подл.

503-1-72.89-КЖ.И-КР12

ГИП	Молчанов		
Н. контр.	Сахновская		
Рук. бр.	Тисленко		
Гл. спец.	Розенблат		
Рук. гр.	Кастролин		
Вед. инж.	Сухорукова		
Инж.	Кастрина		

Каркас плоский КР12

Стадия	Масса	Масштаб
РП	13.02	5/м
Лист	Листов 1	

Минавтотранс РСФСР ГИПРОАВТОТРАНС Ростовский филиал

АЛЬБОМ IV

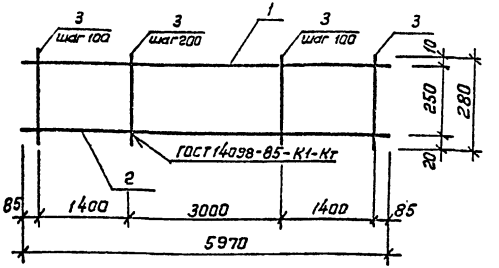

Поз.	Наименование	Кол.	Масса ед., кг
	А-III-10 ГОСТ 5781-82*		
1	ℓ = 5970	1	3.68
	А-III-14 ГОСТ 5781-82*		
2	ℓ = 5970	1	7.21
	А-I-6 ГОСТ 5781-82*		
3	ℓ = 280	44	0.06

Привязан

Инв. №

Взам. инв. №

Подпись и дата

Инв. № подл.

503-1-72.89-КЖ.И-КР13

ГИП	Молчанов		
Н. контр.	Сахновская		
Рук. бр.	Тисленко		
Гл. спец.	Розенблат		
Рук. гр.	Кастролин		
Вед. инж.	Сухорукова		
Инж.	Кастрина		

Каркас плоский КР13

Стадия	Масса	Масштаб
РП	13.53	5/м
Лист	Листов 1	

Минавтотранс РСФСР ГИПРОАВТОТРАНС Ростовский филиал

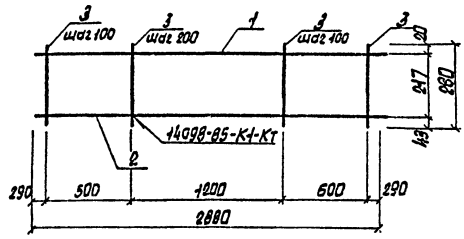

Поз.	Наименование	Кол.	Масса ед. кг
	А-III-10 ГОСТ 5781-82*		
1	ℓ=2880	1	1.78
	А-III-14 ГОСТ 5781-82*		
2	ℓ=2880	1	3.48
	А-I-6 ГОСТ 5781-82*		
3	ℓ=880	19	0.06

Привязан

Инв. N

Инв. N подл. | Подпись и дата | Взам. инв. N

ГИП	Молчанов	
Н. контр.	Сахновская	
Рук. гр.	Тисленко	
Гл. спец.	Розенблат	
Рук. гр.	Кастрюлин	
Вед. инж.	Сухорукова	
Инж.	Кострина	

503-1-72.89-КЖИ-КР14

Каркас плоский КР14

Стадия	Масса	Масшт.
РП	6.47	б/м
Лист	Листов 1	

Минавтотранс РСФСР ГИПРОАВТОТРАНС ростовский филиал

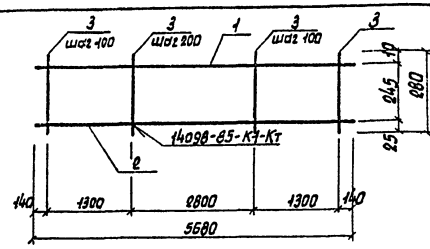

Поз.	Наименование	Кол.	Масса ед, кг
	А-III-10 ГОСТ 5781-82*		
1	ℓ=5680	1	3.50
	А-III-22 ГОСТ 5781-82*		
2	ℓ=5680	1	16.95
	А-I-8 ГОСТ 5781-82*		
	ℓ=880	41	0.11

Привязан

Инв. N

Инв. N подл. | Подпись и дата | Взам. инв. N

ГИП	Молчанов	
Н. контр.	Сахновская	
Рук. гр.	Тисленко	
Гл. спец.	Розенблат	
Рук. гр.	Кастрюлин	
Вед. инж.	Сухорукова	
Инж.	Кострина	

503-1-72.89-КЖИ-КР15

Каркас плоский КР15

Стадия	Масса	Масшт.
РП	24,91	б/м
Лист	Листов 1	

Минавтотранс РСФСР ГИПРОАВТОТРАНС ростовский филиал

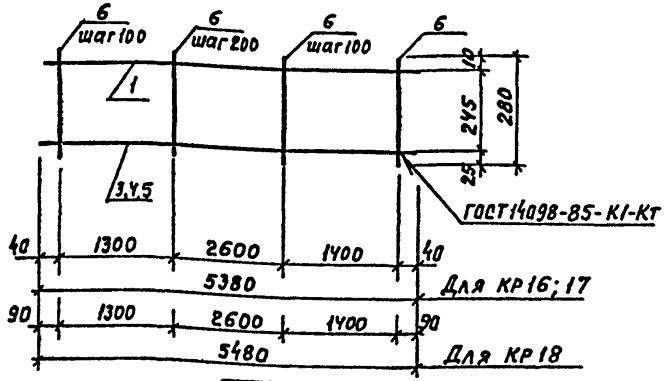

Поз.	Наименование	Кол. на исп. КР16	КР17	КР18	Масса ед., кг
	А-III-10 ГОСТ 5781-82*				
1	ℓ=5380	1	1	—	3.32
2	ℓ=5480	—	—	1	3.38
	А-III-22 ГОСТ 5781-82*				
3	ℓ=5380	1	—	—	16.05
	А-III-14 ГОСТ 5781-82*				
4	ℓ=5380	—	1	—	6.50
5	ℓ=5480	—	—	1	6.62
	А-I-6 ГОСТ 5781-82*				
6	ℓ=280	41	41	41	0.06

Привязан

Инв. №

Инв. № подл. | Подпись и дата | Взам. инв. №

503-1-72.89-КЖИ-КР16...КР18

ГИП	Молчанов	
Н. контр.	Сахновская	
Рук. бр.	Тисленко	
Гл. спец.	Розенблат	
Рук. гр.	Кастрюлин	
Ед. инж.	Сухорукова	
Инж.	Кострина	

Каркасы плоские КР16... КР18

Стадия	Масса	Масштаб
РП	22.03 12.41 12.46	Б.М.

Лист | Листов 1

Минавтотранс РСФСР ГИПРОАВТОТРАНС Ростовский филиал

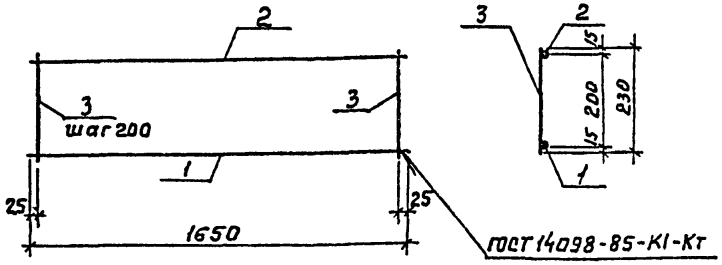

Поз.	Наименование	Кол.	Масса ед., кг
	А-III-16 ГОСТ 5781-82*		
1	ℓ=1650	1	2.61
	А-III-10 ГОСТ 5781-82*		
2	ℓ=1650	1	1.02
	А-I-6 ГОСТ 5781-82*		
3	ℓ=230	9	0.05

Привязан

Инв. №

Инв. № подл. | Подпись и дата | Взам. инв. №

503-1-72.89-КЖИ-КР19

ГИП	Молчанов	
Н. контр.	Сахновская	
Рук. бр.	Тисленко	
Гл. спец.	Розенблат	
Рук. гр.	Кастрюлин	
Инж.	Усиков	
Инж.	Кострина	

Каркас плоский КР19

Стадия	Масса	Масштаб
РП	4.08	Б.М.

Лист | Листов 1

Минавтотранс РСФСР ГИПРОАВТОТРАНС Ростовский филиал

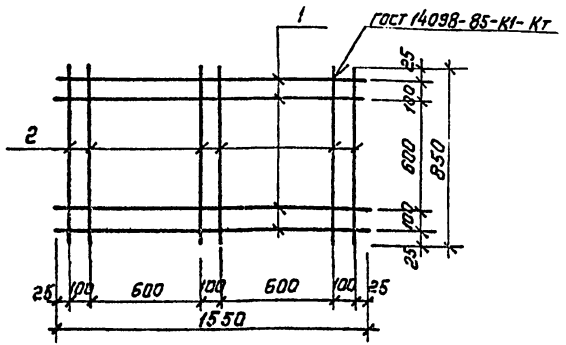

Поз.	Наименование	Кол.	Масса ед., кг
	А-I-8 ГОСТ 5781-82*		
1	ℓ = 1550	4	0.61
2	ℓ = 850	6	0.34

Привязан

Инв. №

ГИП	Молчанов	
Н. контр	Сахновская	
Рук. бр.1	Тисленко	
Гл. спец.	Розенблат	
Рук. гр.	Кастрюлин	
Вед. инж	Сухорукова	
Техн.	Семенова	

503-1-72.89-КЖ.И-С1

Сетка арматурная С1

Стадия	Масса	Масштаб
РП	4.48	5/м
Лист	Листов 1	

Минавтотранс РСФСР ГИПРОАВТОТРАНС Ростовский филиал

Инв.№ подл. | Подпись и дата | Взам. инв.№

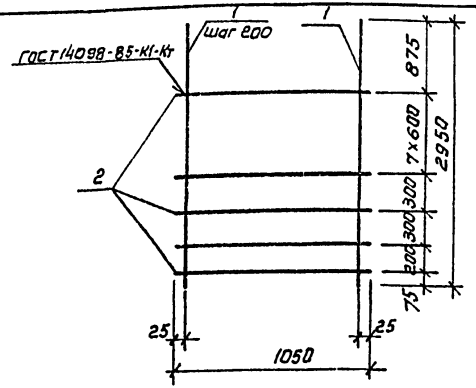

Поз.	Наименование	Кол.	Масса ед., кг
	А-II-12 ГОСТ 5781-82*		
1	ℓ = 2950	6	2.62
	А-I-8 ГОСТ 5781-82*		
2	ℓ = 1050	6	0.41

Привязан

Инв. №

ГИП	Молчанов	
Н. контр	Сахновская	
Рук бр.1	Тисленко	
Гл. спец.	Розенблат	
Рук. гр.	Кастрюлин	
Вед. инж	Сухорукова	
Техн.	Семенова	

503-1-72.89-КЖ.И-С2

Сетка арматурная С2

Стадия	Масса	Масштаб
РП	18.18	5/м
Лист	Листов 1	

Минавтотранс РСФСР ГИПРОАВТОТРАНС Ростовский филиал

Инв.№ подл. | Подпись и дата | Взам. инв.№

Альбом IV

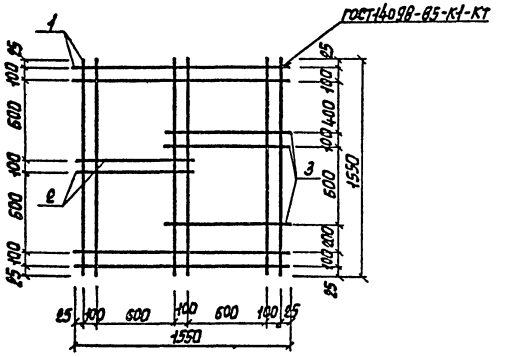

Поз.	Наименование	Кол.	Масса ед, кг
	А-III-в ГОСТ 5781-82*		
1	ℓ = 1550	10	0.61
2	ℓ = 850	5	0.34

Привязан

Инв. N

Подпись и дата | Взам. инв. N

ГИП	Молчанов	
Н. контр.	Сахновская	
Рук. бр. 1	Тисленко	
Гл. спец.	Розенблат	
Рук. гр.	Кастрюлин	
Вед. инж.	Сухорукова	
Техн.	Семенова	

503-1-72.89-КЖИ-С3

Сетка арматурная С3

Стадия	Масса	Масштаб
РП	7.8	Б/м
Лист	Листов 1	

Минавтотранс РСФСР ГИПРОАВТОТРАНС Ростовский филиал

Альбом IV

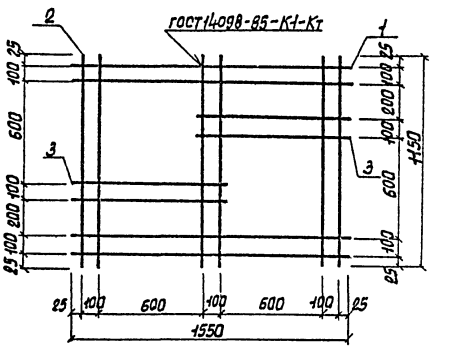

Поз.	Наименование	Кол.	Масса ед, кг
	А-III-в ГОСТ 5781-82*		
1	ℓ = 1550	4	0.61
2	ℓ = 1450	6	0.45
3	ℓ = 850	4	0.34

Привязан

Инв. N

Подпись и дата | Взам. инв. N

ГИП	Молчанов	
Н. контр.	Сахновская	
Рук. бр. 1	Тисленко	
Гл. спец.	Розенблат	
Рук. гр.	Кастрюлин	
Вед. инж.	Сухорукова	
Техн.	Семенова	

503-1-72.89-КЖИ-С4

Сетка арматурная С4

Стадия	Масса	Масштаб
РП	6,5	Б/м
Лист	Листов 1	

Минавтотранс РСФСР ГИПРОАВТОТРАНС Ростовский филиал

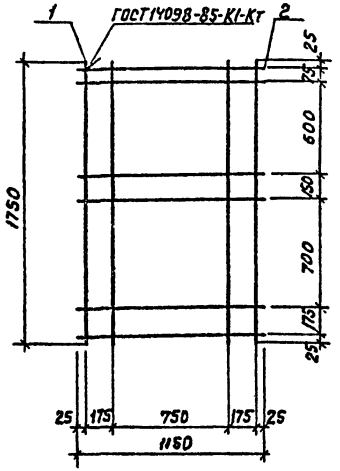

Поз.	Наименование	Кол.	Масса ед., кг
	А-III-В ГОСТ 5781-82*		
1	ℓ = 1750	4	0.69
2	ℓ = 1150	6	0.45

Привязан

Инв. №

Взам. инв. №

Подпись и дата

Инв. № подл.

ГИП	Молчанов	
Н. контр.	Сахновская	
Рук. бр. 1	Тисленко	
Гл. спец.	Розенблат	
Рук. гр.	Кастрюлин	
Вед. инж.	Сухорукова	
Техн.	Семенова	

503-1-72.89-КЖИ-С5

Сетка арматурная С5

Стадия	Масса	Масштаб
РП	5.46	Б.М
Лист	Листов 1	

Минавтотранс РСФСР
ГИПРОАВТОТРАНС
Ростовский филиал

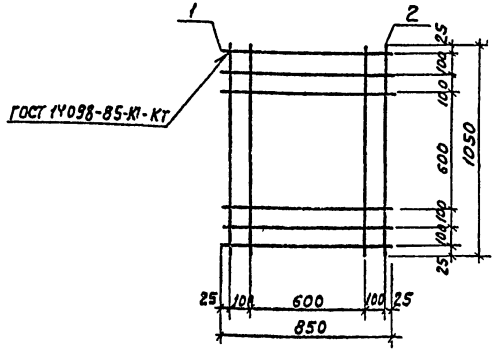

Поз.	Наименование	Кол.	Масса ед., кг
	А-III-В ГОСТ 5781-82*		
1	ℓ = 850	6	0.34
2	ℓ = 1050	4	0.41

Привязан

Инв. №

Взам. инв. №

Подпись и дата

Инв. № подл.

ГИП	Молчанов	
Н. контр.	Сахновская	
Рук. бр. 1	Тисленко	
Гл. спец.	Розенблат	
Рук. гр.	Кастрюлин	
Вед. инж.	Сухорукова	
Техн.	Семенова	

503-1-72.89-КЖИ-С6

Сетка арматурная С6

Стадия	Масса	Масштаб
РП	3.68	Б.М
Лист	Листов 1	

Минавтотранс РСФСР
ГИПРОАВТОТРАНС
Ростовский филиал

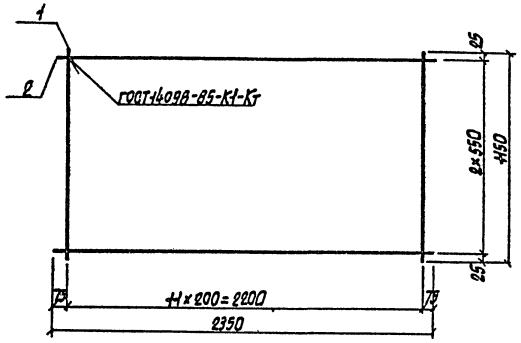

Поз.	Наименование	Кол.	Масса ед, кг
	А-III-10 ГОСТ 5781-82*		
1	ℓ=1150	12	0,71
	А-I-6 ГОСТ 5781-82*		
2	ℓ=2350	8	0,52

Привязан

Инв. N

Инв. N подл. | Подпись и дата | Взам. инв. N

ГИП	Молчанов		
Н. контр.	Сехновская		
Рук. бр.	Тиленко		
Гл. спец.	Резенблат		
Рук. гр.	Кострюлин		
Вед. инж.	Сухорукова		
Техн.	Семенова		

503-1-72.89-КЖ.И-С7

Сетка арматурная С7

Стадия	Масса	Масшт.
РП	10,08	Б/м
Лист	Листов 1	

Минавтотранс РСФСР ГИПРОАВТОТРАНС Ростовский филиал

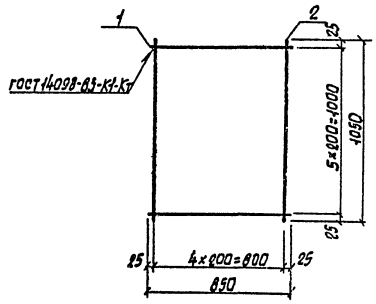

Поз.	Наименование	Кол.	Масса ед, кг
	А-I-6 ГОСТ 5781-82*		
1	ℓ=850	6	0,19
2	ℓ=1050	5	0,23

Привязан

Инв. N

Инв. N подл. | Подпись и дата | Взам. инв. N

ГИП	Молчанов		
Н. контр.	Сехновская		
Рук. бр.	Тисленко		
Гл. спец.	Розенблат		
Рук. гр.	Кострюлин		
Вед. инж.	Сухорукова		
Техн.	Семенова		

503-1.72.89-КЖИ-С8

Сетка арматурная С8

Стадия	Масса	Масшт.
РП	2,29	б/м
Лист	Листов 1	

Минавтотранс РСФСР ГИПРОАВТОТРАНС Ростовский филиал

Альбом IV

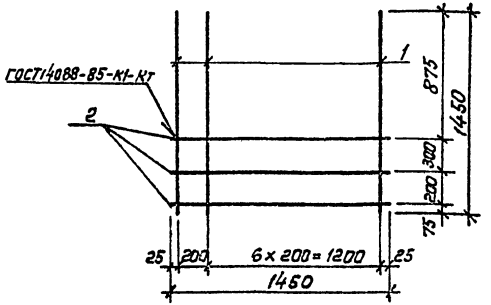

Поз	Наименование	Кол.	Масса ед., кг
	А-II-12 ГОСТ 5781-82*		
1	ℓ = 1450	8	1.29
	А-I-8 ГОСТ 5781-82*		
2	ℓ = 1450	3	0.57

Привязан

Инв. №

Взам. инв. № | Подпись и дата | Инв. № подл.

ГИП	Молчанов	
Н. контр.	Сахновская	
Рук. бр. 1	Тисленко	
Гл. спец.	Розенблат	
Рук. гр.	Кастрюлин	
Вед. инж.	Сухорукова	
Инж.	Кострина	

503-1-72.89-КЖ.И-С9

Сетка арматурная С9

Стадия	Масса	Масштаб
РП	12.01	б/м
Лист	Листов 1	

Минавтотранс РСФСР ГИПРОАВТОТРАНС Ростовский филиал

Альбом IV

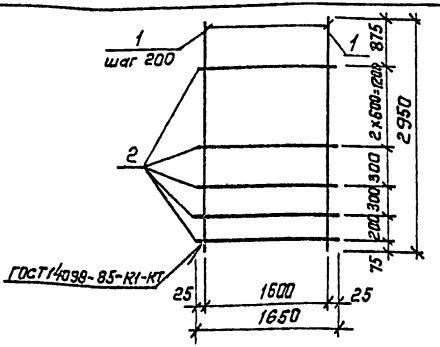

Поз	Наименование	Кол.	Масса ед., кг
	А-II-12 ГОСТ 5781-82*		
1	ℓ = 2950	9	2.62
	А-I-8 ГОСТ 5781-82*		
2	ℓ = 1650	6	0.65

Привязан:

Инв. №

Взам. инв. № | Подпись и дата | Инв. № подл.

ГИП	Молчанов	
Н. контр.	Сахновская	
Рук. бр. 1	Тисленко	
Гл. спец.	Розенблат	
Рук. гр.	Кастрюлин	
Вед. инж.	Сухорукова	
Инж.	Кострина	

503-1-72.89-КЖ.И-С10

Сетка арматурная С10

Стадия	Масса	Масштаб
РП	27.48	б/м
Лист	Листов 1	

Минавтотранс РСФСР ГИПРОАВТОТРАНС Ростовский филиал

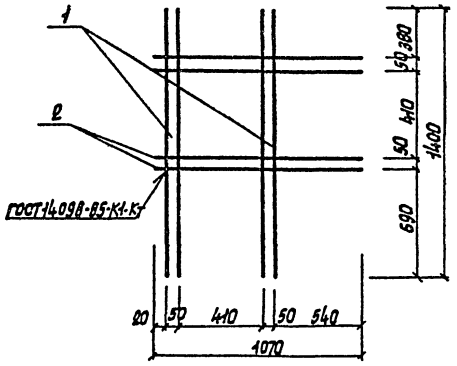

Поз.	Наименование	Кол.	Масса ед. кг
	А-III-10 ГОСТ 5781-82*		
1	ℓ=1400	4	0,86
2	ℓ=1070	4	0,66

Привязан

Инв. №

Инв. № подл. | Подпись и дата | Взам. инв. №

ГИП	Молчанов	
Н. контр.	Сахновская	
Рук. бр.	Тисленко	
Гл. спец.	Розенблат	
Рук. гр.	Кострюкин	
Вед. инж.	Сухорукова	
Инж.	Кострина	

503-1-72.89-КЖИ-СН

Сетка арматурная СН

Стадия	Масса	Масшт.
РП	6.08	б/м
Лист	Листов 1	

Минавтотранс РСФСР ГИПРОАВТОТРАНС Ростовский филиал

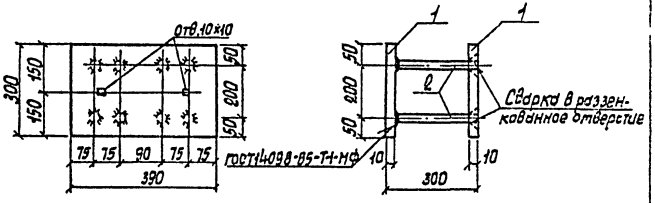

Поз.	Наименование	Кол.	Масса ед. кг
	-10х300 ГОСТ 19903-74*		
	Лист В ст3 кп2 ГОСТ 380-71		
1	ℓ=390	2	9,20
	А-III-18 ГОСТ 5781-82*		
2	ℓ=280	2	0,56

Привязан

Инв. №

Инв. № подл. | Подпись и дата | Взам. инв. №

ГИП	Молчанов	
Н. контр.	Сахновская	
Рук. бр.	Тисленко	
Гл. спец.	Розенблат	
Рук. гр.	Кострюкин	
Вед. инж.	Сухорукова	
Инж.	Кострина	

503-1-72.89-КЖИ-МН1

Изделие закладное МН1

Стадия	Масса	Масшт.
РП	13,92	б/м
Лист	Листов	

Минавтотранс РСФСР ГИПРОАВТОТРАНС Ростовский филиал

Альбом IV

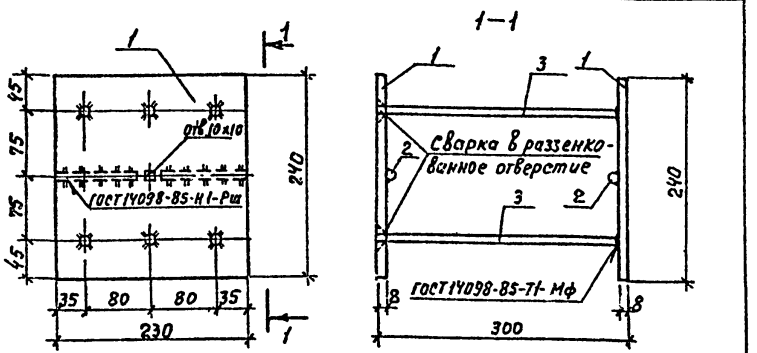

Поз.	Наименование	Кол.	Масса ед., кг
	Полоса $\frac{-8\times240\ ГОСТ\ 82-70}{Вст.3\ кп2\ ГОСТ\ 380-71}$		
1	$\ell = 230$	2	3.47
	А-III-10 ГОСТ 5781-82*		
2	$\ell = 100$	4	0.06
3	$\ell = 284$	6	0.18

Привязан

Инв. №

ГИП	Молчанов		
Н.контр.	Сахновская		
Рук. бр.	Тисленко		
Гл. спец.	Розенблат		
Рук. гр.	Кастрюлин		
Вед. инж.	Сухорукова		
Инж.	Кострина		

503-1-72.89-КЖИ-МН2

Изделие закладное МН2

Стадия	Масса	Масштаб
РП	8.26	Б.М.
Лист	Листов 1	

Минавтотранс РСФСР ГИПРОАВТОТРАНС Ростовский филиал

Альбом IV

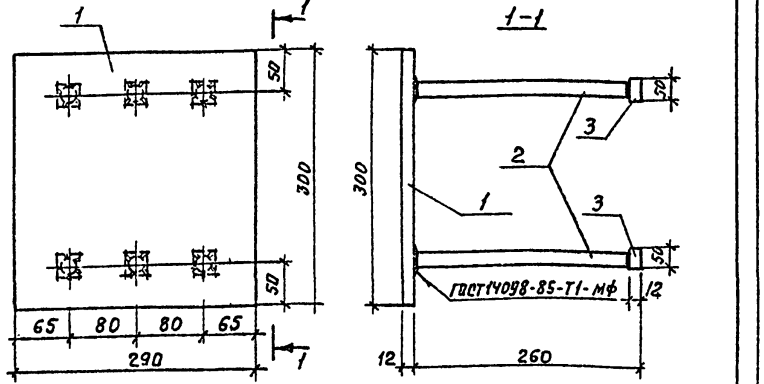

Поз.	Наименование	Кол.	Масса ед., кг.
	Полоса $\frac{-12\times300\ ГОСТ\ 82-70*}{Вст.3\ кп2\ ГОСТ\ 380-71}$		
1	$\ell = 290$	1	8.20
3	Полоса $\frac{-12\times50\ ГОСТ\ 103-76*}{Вст.3\ кп2\ ГОСТ\ 535-88}$		
3	$\ell = 50$	6	0.24
	А-III-10 ГОСТ 5781-82*		
2	$\ell = 248$	6	0.15

Привязан

Инв. №

ГИП	Молчанов		
Н контр.	Сахновская		
Рук. бр.	Тисленко		
Гл. спец.	Розенблат		
Рук. гр.	Кастрюлин		
Вед. инж.	Сухорукова		
Инж.	Кострина		

503-1-72.89-КЖИ-МН3

Изделие закладное МН3

Стадия	Масса	Масштаб
РП	10.54	Б.М
Лист	Листов 1	

Минавтотранс РСФСР ГИПРОАВТОТРАНС Ростовский филиал

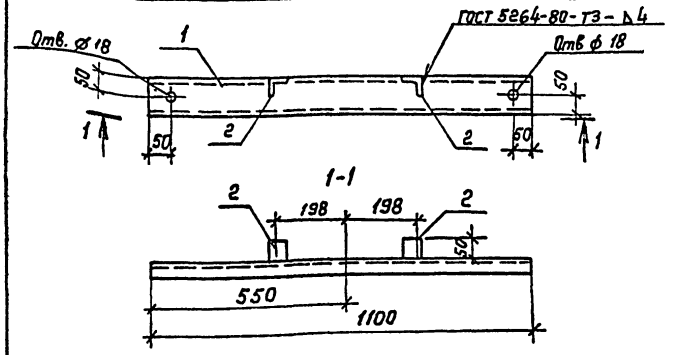

Поз.	Наименование	Кол.	Масса ед., кг
	Швеллер 10 ГОСТ 8240-72*		
1	ℓ = 1100	1	9.45
	Уголок 50×50×5 ГОСТ 8509-86		
2	ℓ = 50	2	0.19

Привязан

Инв. №

ГИП	Молчанов		
Н. контр.	Сахновская		
Рук. гр.1	Тисленко		
Гл. спец.	Розенблат		
Рук. гр.	Кастрюлин		
Инж.	Усиков		
Инж.	Кострина		

503-1-72.89-КЖ.И-МН4

Изделие закладное МН4

Стадия	Масса	Масштаб
РП	9.83	6/м
Лист	Листов 1	

Сталь ВСт3кп2 ГОСТ 8509-88

Минавтотранс РСФСР ГИПРОАВТОТРАНС Ростовский филиал

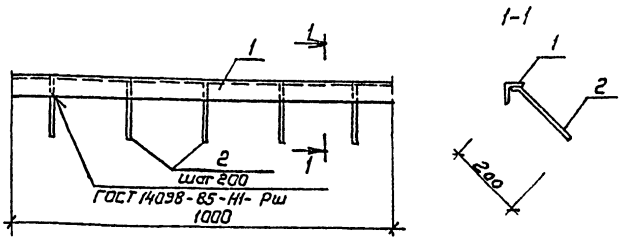

Поз.	Наименование	Кол.	Масса ед., кг
	Уголок 50×50×5 ГОСТ 8509-86 Ст 3 кп2 ГОСТ 535-88		
1	ℓ = 1000	1	3.77
	А-III-10 ГОСТ 5781-82*		
2	ℓ = 250	5	0.16

Привязан

Инв. №

ГИП	Молчанов		
Н. контр.	Сахновская		
Рук. бр.1	Тисленко		
Гл. спец.	Розенблат		
Рук. гр.	Кастрюлин		
Инж.	Усиков		
Инж.	Кострина		

503-1-72.89-КЖ.И-МН5

Изделие закладное МН5

Стадия	Масса	Масштаб
РП	4.57	6/м
Лист	Листов 1	

Минавтотранс РСФСР ГИПРОАВТОТРАНС Ростовский филиал

Инв. № подл. | Подпись и дата | Взам. инв. №

Альбом IV

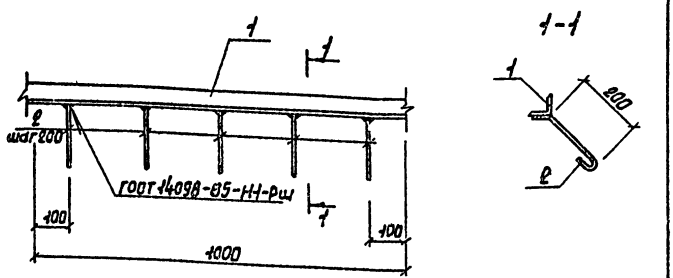

Поз.	Наименование	Кол.	Масса ед, кг
	Уголок 63×63×8 ГОСТ 8509-86 Ст3 кп2 ГОСТ 535-88		
1	ℓ=1000	1	4.84
	А-I-в ГОСТ 5781-82*		
2	ℓ=300	5	0.42

Привязан

Инв. N

Инв. N подл. | Подпись и дата | Взам. инв. N

503-1-72.89-КЖИ-МН6

ГИП	Молчанов		
Н. контр	Сахновская		
Рук. бр.4	Тисленко		
Гл. спец	Розенблат		
Рук. гр.	Кастрюлин		
Инж.	Усиков		
Инж.	Кострина		

Изделие закладное МН6

Стадия	Масса	Масшт.
РП	5.41	Б/м
Лист	Листов 1	

Минавтотранс РСФСР ГИПРОАВТОТРАНС Ростовский филиал

Альбом IV

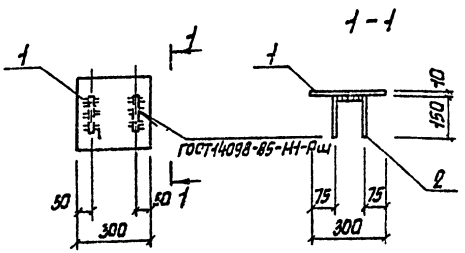

Поз.	Наименование	Кол.	Масса ед, кг
	-10×300 ГОСТ 19903-74* Лист В Ст3 кп2 ГОСТ 535-88		
1	ℓ=300	1	7.07
	А-I-в ГОСТ 5781-82*		
2	ℓ=430	2	0.18

Привязан

Инв. N

Инв. N подл. | Подпись и дата | Взам. инв. N

503-1-72-89-КЖИ-МН7

ГИП	Молчанов		
Н. контр	Сахновский		
Рук. бр.4	Тисленко		
Гл. спец	Розенблат		
Рук. гр.	Кастрюлин		
Инж.	Усиков		
Инж	Кострина		

Изделие закладное МН7

Стадия	Масса	Масшт.
РП	7.43	Б/м
Лист	Листов 1	

Минавтотранс РСФСР ГИПРОАВТОТРАНС ростовский филиал

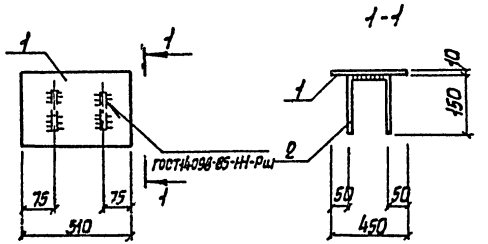

Поз.	Наименование	Кол.	Масса ед, кг
	Лист -10х510 ГОСТ 19903-74* / В Ст3 кп2 ГОСТ 535-88		
1	ℓ=450	1	16,04
	А-I-В ГОСТ 5781-82*		
2	ℓ=650	2	0,26

Привязан

Инв. N

Подп. и дата | Взам. инв. N

ГИП	Молчанов		
Н. контр.	Сахновская		
Рук. бр.	Тисленко		
Гл. спец.	Розенблат		
Рук. гр.	Кастрюлин		
Инж.	Чеков		
Инж.	Кострина		

503-1-72.89-КЖ.И-МН8

Изделие закладное МН8

Стадия	Масса	Масштаб
РП	16,56	Б/м
Лист	Листов 1	

Минавтотранс РСФСР ГИПРОАВТОТРАНС Ростовское отделение

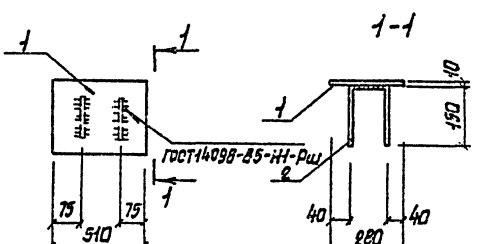

Поз.	Наименование	Кол.	Масса ед, кг
	Лист -10х510 ГОСТ 19903-74* / В Ст3 кп2 ГОСТ 535-88		
1	ℓ=280	1	11,2
	А-I-В ГОСТ 5781-82*		
2	ℓ=500	2	0,2

Привязан

Инв. N

Подп. и дата | Взам. инв. N

ГИП	Молчанов		
Н. контр.	Сахновская		
Рук. бр.	Тисленко		
Гл. спец.	Розенблат		
Рук. гр.	Кастрюлин		
Инж.	Чеков		
Инж.	Кострина		

503-1-72.89-КЖ.И-МН9

Изделие закладное МН9

Стадия	Масса	Масштаб
РП	11,6	Б/м
Лист	Листов 1	

Минавтотранс РСФСР ГИПРОАВТОТРАНС Ростовское отделение

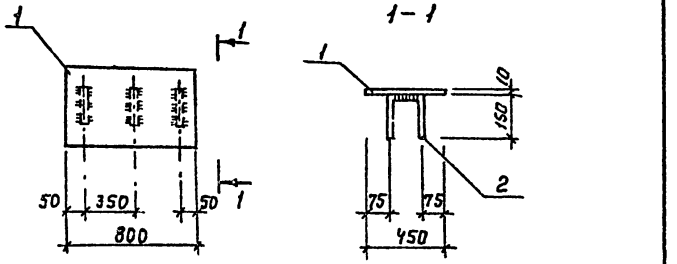

Поз.	Наименование	Кол.	Масса ед., кг.
	Лист $\frac{-10\times450\ ГОСТ\ 19903-74^*}{Ст.3\ кп2\ ГОСТ\ 535-88}$		
1	$\ell = 800$	1	28.30
	А-I-8 ГОСТ 5781-82*		
2	$\ell = 600$	3	0.24

Привязан

Инв. №

Инв.№ подл. | Подпись и дата | Взам.инв.№

ГИП	Молчанов	
Н.Контр.	Сохновская	
Рук.бр.1	Тисленко	
Гл.спец.	Розенблат	
Рук.гр.	Кострюлин	
Инж.	Усиков	
Инж.	Кострина	

503-1-72.89-КЖИ-МН10

Изделие закладное МН10

Стадия	Масса	Масштаб
РП	29.02	Б.М
Лист	Листов 1	

Минавтотранс РСФСР ГИПРОАВТОТРАНС Ростовский филиал

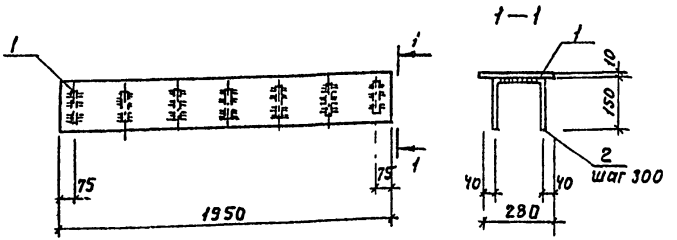

Поз.	Наименование	Кол.	Масса ед, кг
	Лист $\frac{-10\times280\ ГОСТ\ 19903-74^*}{Ст\ 3\ кп2\ ГОСТ\ 535-88}$		
1	$\ell = 1950$	1	42.92
	А-I-8 ГОСТ 5781-82*		
2	$\ell = 500$	7	0.20

Привязан

Инв. №

Инв.№ подл. | Подпись и дата | Взам.инв.№

ГИП	Молчанов	
Н.Контр	Сохновская	
Рук.бр.1	Тисленко	
Гл.спец.	Розенблат	
Рук.гр.	Кострюлин	
Инж.	Усиков	
Инж.	Кострина	

503-1-72.89-КЖИ-МН10

Изделие закладное МН11

Стадия	Масса	Масштаб
РП	44.32	Б.М
Лист	Листов 1	

Минавтотранс РСФСР ГИПРОАВТОТРАНС Ростовский филиал

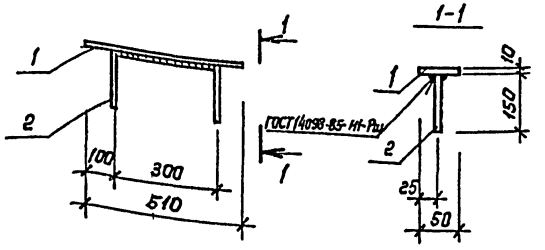

Поз.	Наименование	Кол.	Масса ед., кг
	Полоса −10×50 ГОСТ 103-76* Вст3кп2 ГОСТ 535-88		
1	ℓ = 510	1	2.00
	А-I-8 ГОСТ 5781-82*		
2	ℓ = 600	1	0.24

Привязан

Инв. №

Взам. инв. №

Подпись и дата

Инв. № подл.

503-1-72.89-КЖ.И-МН12

ГИП	Молчанов	Изделие закладное МН12	Стадия	Масса	Масштаб
Н. контр	Сахновская		РП	2.24	5/м
Рук. бр.1	Тисленко		Лист	Листов 1
Гл. спец.	Розенблат		Минавтотранс РСФСР ГИПРОДОРТРАНС Ростовский филиал	
Рук. гр.	Кастрюлин			
Инж.	Усиков			
Инж.	Кострина			

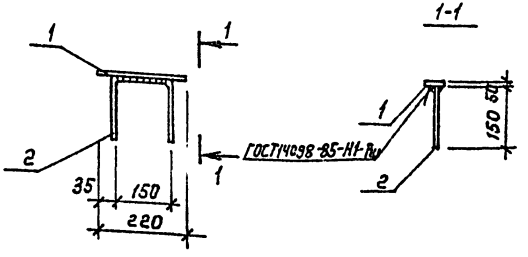

Поз.	Наименование	Кол.	Масса ед., кг
	Полоса −10×50 ГОСТ 103-76* Вст3кп2 ГОСТ 535-88		
1	ℓ = 220	1	0.86
	А-I-8 ГОСТ 5781-82*		
2	ℓ = 450	1	0.18

Привязан

Инв. №

Взам. инв. №

Подпись и дата

Инв. № подл.

503-1-72.89-КЖ.И-МН13

ГИП	Молчанов	Изделие закладное МН13	Стадия	Масса	Масштаб
Н. контр	Сахновская		РП	1.04	5/м
Рук. бр.1	Тисленко		Лист	Листов 1
Гл. спец.	Розенблат		Минавтотранс РСФСР ГИПРОДОРТРАНС Ростовский филиал	
Рук. гр.	Кастрюлин			
Инж.	Усиков			
Инж.	Кострина			

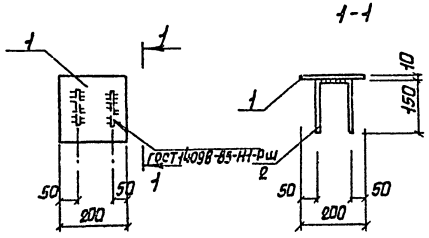

Поз.	Наименование	Кол.	Масса ед, кг
	-10х200 ГОСТ 103-76 Полоса Вст3 кп2 ГОСТ 535-88		
1	ℓ=200	1	3,14
	А-I-8 ГОСТ 5781-82*		
2	ℓ=400	2	0,16

Привязан

Инв. N

Инв.N подл. | Подпись и дата | Взам.инв.N

ГИП	Молчанов		
Н.контр.	Сахновская		
Рук.бр.1	Тисленко		
Гл.спец.	Розенблат		
Рук.гр.	Кастрюлин		
Инж.	Усиков		
Инж.	Кострина		

503-1-72.89-КЖ.И-МН14

Изделие закладное МН14

Стадия	Масса	Масштаб
РП	3,46	Б/М
Лист	Листов 1	

Минавтотранс РСФСР ГИПРОАВТОТРАНС Ростовский филиал

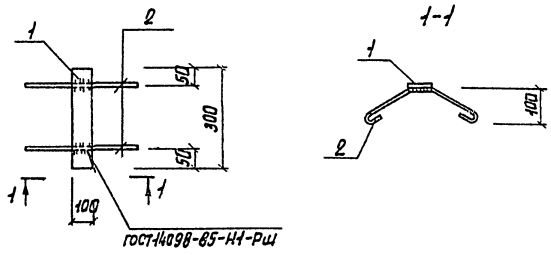

Поз.	Наименование	Кол.	Масса ед. кг
	-10х100 ГОСТ 103-76 Полоса Вст3 кп2 ГОСТ 535-88		
1	ℓ=300	1	2,36
	А-I-8 ГОСТ 5781-82*		
2	ℓ=450	2	0,18

Привязан

Инв. N

Инв.N подл. | Подпись и дата | Взам.инв.N

ГИП	Молчанов		
Н.контр.	Сахновская		
Рук.бр.1	Тисленко		
Гл.спец.	Розенблат		
Рук.гр.	Кастрюлин		
Инж.	Усиков		
Инж.	Кострина		

503-1-72.89-КЖ.И-МН15

Изделие закладное МН15

Стадия	Масса	Масштаб
РП	2,72	Б/М
Лист	Листов 1	

Минавтотранс РСФСР ГИПРОАВТОТРАНС Ростовский филиал

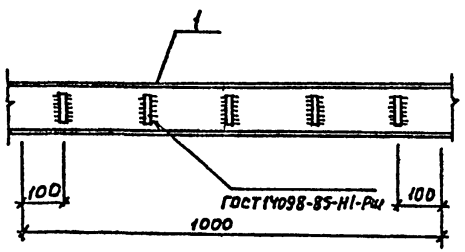

Поз.	Наименование	Кол.	Масса, ед. кг
	Швеллер 20 ГОСТ 8240-72* Вст.3кп2 ГОСТ 535-88		
1	ℓ = 1000	1	18.4
	А-I-8 ГОСТ 5781-82*		
2	ℓ = 650	5	4.26

Привязан

Инв. №

Инв. № подл. | Подпись и дата | Взам. инв. №

ГИП	Молчанов	
Н. контр.	Сахновская	
Рук. бр. 1	Тисленко	
Гл. спец.	Розенблат	
Рук. гр.	Кастрюлин	
Инж.	Уеиков	
Инж.	Кострина	

503-1-72.89-КЖИ-МН16

Изделие закладное МН16

Стадия	Масса	Масштаб
РП	19.7	Б.М
Лист	Листов 1	

Минавтотранс РСФСР ГИПРОАВТОТРАНС Ростовский филиал

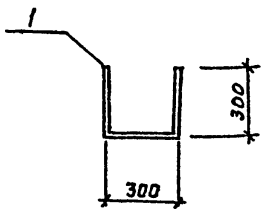

Поз.	Наименование	Кол.	Масса, ед. кг.
	Круг В16 ГОСТ 2590-88		
1	ℓ = 900	1	1.42

Привязан

Инв. №

Инв. № подл. | Подпись и дата | Взам. инв. №

ГИП	Молчанов	
Н. контр.	Сахновская	
Рук. бр. 1	Тисленко	
Гл. спец.	Розенблат	
Рук. гр.	Кастрюлин	
Инж.	Уеиков	
Инж	Кострина	

503-1-72.89-КЖИ-МН17

Изделие закладное МН17

Вст.3 кп2 ГОСТ 380-71*

Стадия	Масса	Масштаб
РП	1.42	Б.М
Лист	Листов 1	

Минавтотранс РСФСР ГИПРОАВТОТРАНС Ростовский филиал

Альбом IV

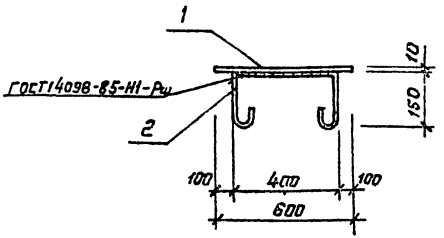

Поз.	Наименование	Кол.	Масса ед., кг
	Полоса $\frac{-10\times50\ ГОСТ\ 103-76*}{Вст\ 3кп2\ ГОСТ\ 535-88}$		
1	$\ell = 600$	1	2,35
	А-I-8 ГОСТ 5781-82*		
2	$\ell = 600$	1	0.32

Привязан

Инв. №

ГИП	Молчанов	
Н.контр	Сахновская	
Рук.бр.1	Тисленко	
Гл.спец.	Розенблат	
Рук.гр.	Костромин	
Инж.	Усиков	
Инж.	Кострина	

503-1-72.89-КЖ.И-МН18

Изделие закладное МН18

Стадия	Масса	Масштаб
РП	2.68	б/м
Лист	Листов 1	

Минавтотранс РСФСР ГИПРОАВТОТРАНС Ростовский филиал

Инв.№ подл. | Подпись и дата | Взам.инв.№

Альбом IV

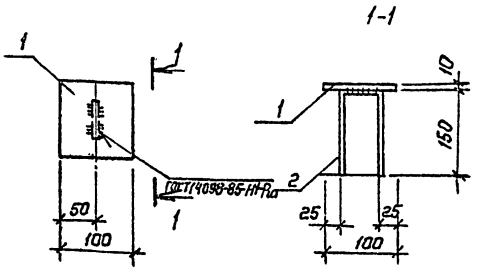

Поз.	Наименование	Кол.	Масса ед., кг
	Полоса $\frac{-10\times100\ ГОСТ\ 103-76*}{Вст\ 3кп2\ ГОСТ\ 535-88}$		
1	$\ell = 100$	1	0.79
	А-I-8 ГОСТ 5781-82*		
2	$\ell = 350$	1	0,14

Привязан:

Инв. №

ГИП	Молчанов	
Н.контр	Сахновская	
Рук.бр.1	Тисленко	
Гл.спец.	Розенблат	
Рук.гр.	Костромин	
Инж.	Усиков	
Инж.	Кострина	

503-1-72.89-КЖ.И-МН19

Изделие закладное МН19

Стадия	Масса	Масштаб
РП	0,93	б/м
Лист	Листов 1	

Минавтотранс РСФСР ГИПРОАВТОТРАНС Ростовский филиал

Инв.№ подл. | Подпись и дата | Взам.инв.№

АЛЬБОМ IV

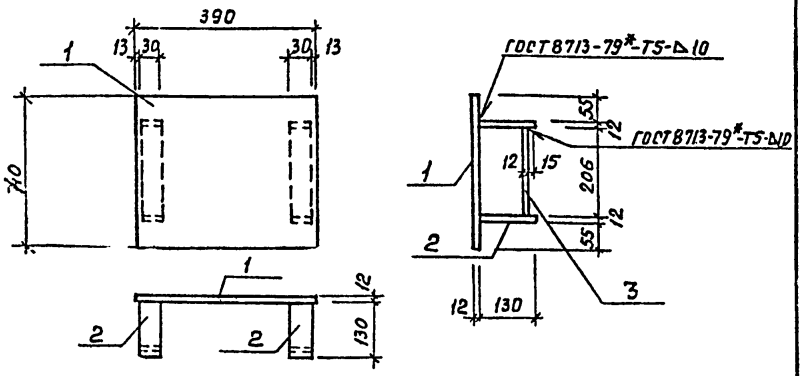

Поз.	Наименование	Кол.	Масса ед. кг.
	Лист - 12×340 ГОСТ 19903-74*		
1	ℓ = 390	1	12.5
	Полоса - 12×30 ГОСТ 103-76*		
2	ℓ = 130	2	0.4
3	ℓ = 206	2	0.6

Привязан

Инв. N

ГИП	Молчанов		
Н. контр.	Сахновская		
Рук. бр.	Тисленко		
Гл. спец.	Розенблат		
Рук. гр.	Кастрюлин		
Вед. инж.	Сухорукова		
Инж.	Кострина		

503-1-72.89-КЖИ-МС1

Изделие соединительное МС1

Стадия	Масса	Масштаб
РП	14.5	Б.М
Лист	Листов 1	

Ст.3 кп2

Минавтотранс РСФСР ГИПРОАВТОТРАНС Ростовский филиал

Инв. N подл. | Подпись и дата | Взам. инв. N

АЛЬБОМ IV

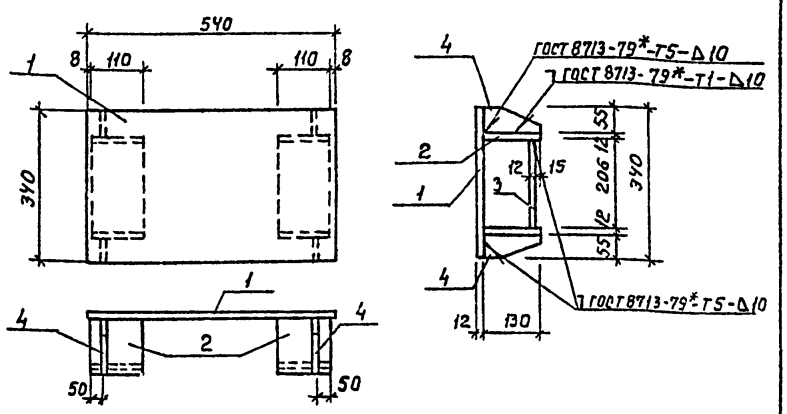

Поз.	Наименование	Кол.	Масса ед. кг
	Лист 12×340 ГОСТ 19903-74*		
1	ℓ = 540	1	17.3
	Полоса - 12×110 ГОСТ 103-76*		
2	ℓ = 130	2	1.3
3	ℓ = 206	2	2.1
	Полоса - 10×55 ГОСТ 103-76*		
4	ℓ = 130	2	0.6

Привязан

Инв. N

ГИП	Молчанов		
Н. контр.	Сахновская		
Рук. бр.	Тисленко		
Гл. спец.	Розенблат		
Рук. гр.	Кастрюлин		
Вед. инж.	Сухорукова		
Инж.	Кострина		

503-1-72.89-КЖИ-МС2

Изделие соединительное МС2

Стадия	Масса	Масштаб
РП	25.3	Б.М
Лист	Листов 1	

Ст 3 кп2

Минавтотранс РСФСР ГИПРОАВТОТРАНС Ростовский филиал

Инв. N подл. | Подпись и дата | Взам. инв. N

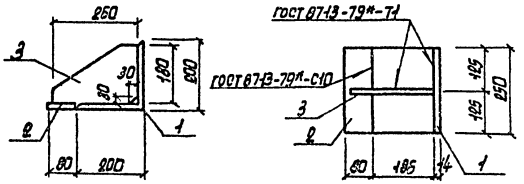

Поз.	Наименование	Кол.	Масса ед, кг
	Уголок 200×200×14 ГОСТ 8509-86*		
1	ℓ=250	1	10,7
	Полоса-14×80 ГОСТ 103-76*		
2	ℓ=250	1	2,2
	Полоса-10×180 ГОСТ 103-76*		
3	ℓ=250	1	3,7

Привязан

Инв. N

Инв. N подл. | Подпись и дата | Взам. инв. N

ГИП	Молчанов		
Н.контр	Сахновская		
Рук.бр.1	Тисленко		
Гл.спец	Розенблат		
Рук.гр.	Кострюлин		
Вед.инж	Сухорукова		
Инж.	Кострина		

503-1-72.89-КЖ.И-МС3

Изделие соединительное МС3

Стадия	Масса	Масштаб
РП	16,6	Б/м
Лист	Листов 1	

Минавтотранс РСФСР ГИПРОАВТОТРАНС Ростовский филиал

ВСт3 кп2

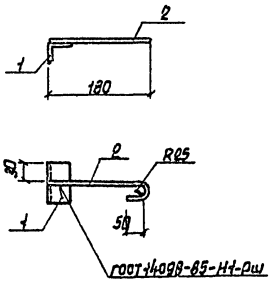

Поз.	Наименование	Кол.	Масса ед, кг
	Уголок 63×63×6 ГОСТ 8509-86 ВСт3кп2 ГОСТ 535-88		
1	ℓ=80	1	0,5
	А-III-14 ГОСТ 5781-82*		
2	ℓ=250	1	0,3

Привязан

Инв. N

Инв. N подл. | Подпись и дата | Взам. инв. N

ГИП	Молчанов		
Н.контр	Сахновская		
Рук.бр.1	Тисленко		
Гл.спец	Розенблат		
Рук.гр.	Кострюлин		
Вед.инж	Сухорукова		
Инж.	Кострина		

503-1-72.89-КЖ.И-МС4

Изделие соединительное МС4

Стадия	Масса	Масштаб
РП	0,8	Б/м
Лист	Листов 1	

Минавтотранс РСФСР ГИПРОАВТОТРАНС Ростовский филиал

АЛЬБОМ IV

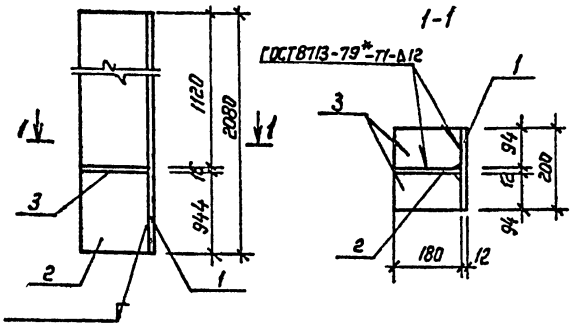

Поз.	Наименование	Кол.	Масса ед., кг
	Полоса-12×200 ГОСТ 103-76*		
1	ℓ = 2080	1	39.2
	Полоса-12×180 ГОСТ 103-76*		
2	ℓ = 2080	1	35,3
	Полоса-16×90 ГОСТ 103-76*		
3	ℓ=180	2	2,0

Привязан

Инв. №

Взам. инв. № | Подпись и дата | Инв. № подл.

ГИП	Молчанов		
Н. контр	Сахновская		
Рук. бр 1	Тисленко		
Гл. спец.	Розенблат		
Рук. гр.	Кастрюлин		
Вед. инж	Сухорукова		
Инж.	Кострина		

503-1-72.89-КЖ.И-МС5

Изделие соединительное МС5

Стадия	Масса	Масштаб
РП	78.5	5/м
Лист	Листов 1	

Ст3 кп2

Минавтотранс РСФСР ГИПРОАВТОТРАНС Ростовский филиал

АЛЬБОМ IV

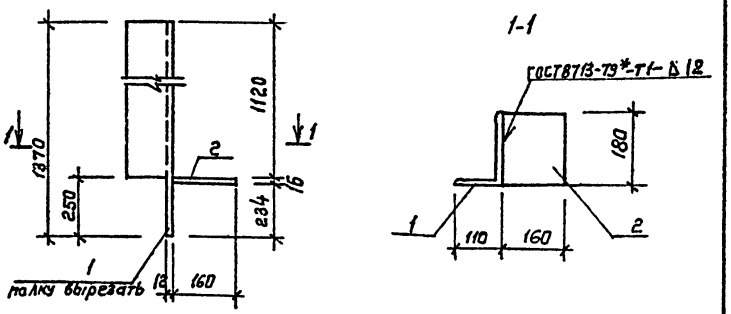

Поз.	Наименование	Кол.	Масса ед., кг
	Уголок 180×110×12 ГОСТ 8510-86		
1	ℓ= 1370	1	36. 2
	Полоса-16×160 ГОСТ 103-76*		
2	ℓ=180	1	3.6

Привязан

Инв. №

Взам. инв. № | Подпись и дата | Инв. № подл.

ГИП	Молчанов		
Н.контр.	Сахновская		
Рук.бр.1	Тисленко		
Гл.спец.	Розенблат		
Рук.гр.	Кастрюлин		
Вед.инж.	Сухорукова		
Инж.	Кострина		

503-1-72.89-КЖ.И-МС6

Изделие соединительное МС6

Стадия	Масса	Масштаб
РП	39.8	5/м
Лист	Листов 1	

Ст3 кп2

Минавтотранс РСФСР ГИПРОАВТОТРАНС Ростовский филиал

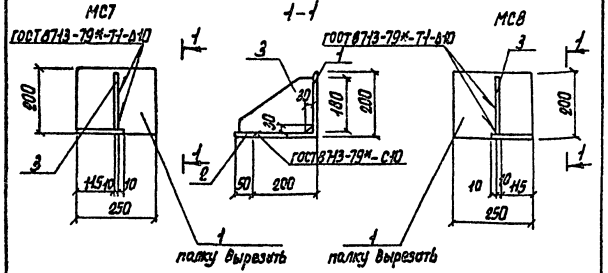

Поз.	Наименование	Кол.	Масса ед. кг
	Уголок 200×200×14 ГОСТ 8509-86		
1	ℓ=250	1	10.7
	Полоса-14×50 ГОСТ 103-76*		
2	ℓ=130	1	0.7
	Полоса-10×180 ГОСТ 103-76*		
3	ℓ=230	1	3.2

Привязан

Инв. N

Инв. N подл. | Подпись и дата | Взам. инв. N

ГИП	Молчанов		
Н. контр.	Сахновская		
Рук. бр.1	Тисленко		
Гл. спец.	Розенблат		
Рук. гр.	Кастрюлин		
Вед. инж.	Сухорукова		
Техн.	Семёнова		

503-1-72.89-КЖ.И-МС7, МС8

Изделия соединительные МС7, МС8

Стадия	Масса	Масшт.
РП	14.6	Б/М
Лист	Листов 1	

ВСт3 кп2

Минавтотранс РСФСР ГИПРОАВТОТРАНС Ростовский филиал

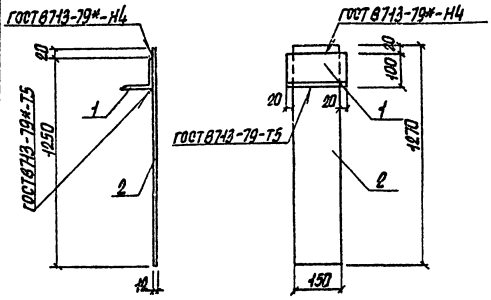

Поз.	Наименование	Кол.	Масса ед. кг
	Уголок 100×100×10 ГОСТ 8509-86		
1	ℓ=190	1	2.9
	Полоса-12×150 ГОСТ 103-76*		
2	ℓ=1270	1	18.0

Привязан

Инв. N

Инв. N подл. | Подпись и дата | Взам. инв. N

ГИП	Молчанов		
Н. контр.	Сахновская		
Рук. бр.1	Тисленко		
Гл. спец.	Розенблат		
Рук. гр.	Кастрюлин		
Вед. инж.	Сухорукова		
Техн.	Семёнова		

503-1-72.89-КЖ.И-МС9

Изделие соединительное МС9

Стадия	Масса	Масшт.
РП	20.9	Б/М
Лист	Листов 1	

ВСт3 кп2

Минавтотранс РСФСР ГИПРОАВТОТРАНС Ростовский филиал

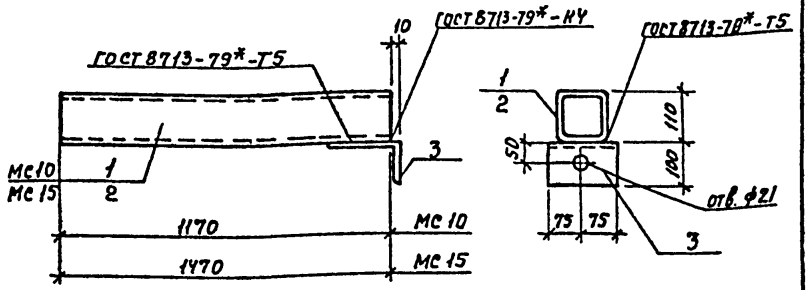

Марка	поз.	Наименование	Кол.	Масса ед. кг	Масса изд. кг
МС10		Труба 110×6 ГОСТ 8639-82*			24.5
	1	ℓ = 1170	1	21.5	
		Уголок 160×100×10 ГОСТ 8510-86			
	3	ℓ = 150	1	3.0	
МС15		Труба 110×6 ГОСТ 8639-82*			30.0
	2	ℓ = 1470	1	27.0	
		Уголок 160×100×10 ГОСТ 8510-86			
	3	ℓ = 150	1	3.0	

Привязан

Инв. №

Взам. инв. № | Подпись и дата | Инв. № подл.

ГИП	Молчанов	
Н. контр.	Сахновская	
Рук. бр.	Тисленко	
Гл. спец.	Розенблат	
Рук. гр	Кострюлин	
Вед. инж.	Сухорукова	
Техн.	Семенова	

503-1-72.89-КЖИ-МС10, МС15

Изделия соединительные МС10, МС15

Стадия	Масса	Масштаб
РП	см. табл.	Б.М
Лист	Листов 1	

ВСт3 кп2

Минавтотранс РСФСР ГИПРОАВТОТРАНС Ростовский филиал

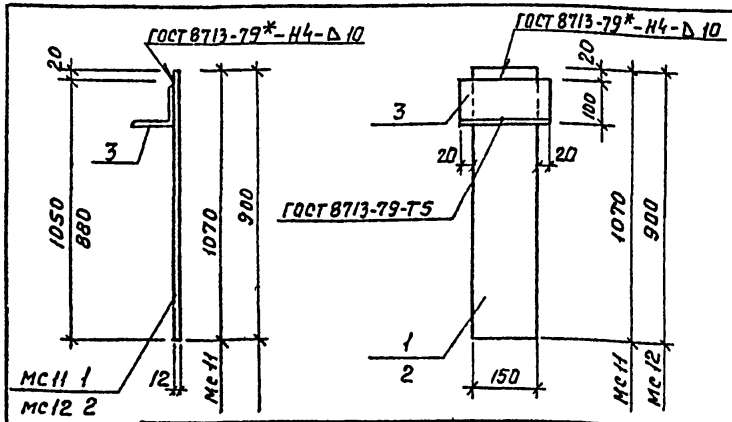

Марка	Поз.	Наименование	Кол.	Масса ед. кг	Масса изд. кг
МС11		полоса-12×150 ГОСТ 103-76*			18.0
	1	ℓ = 1070	1	15.1	
		Уголок 100×100×10 ГОСТ 8509-86			
	3	ℓ = 190	1	2.9	
МС12		полоса-12×150 ГОСТ 103-76*			15.6
	2	ℓ = 900	1	12.7	
		Уголок 100×100×10 ГОСТ 8509-86			
	3	ℓ = 190	1	2.9	

Привязан

Инв. №

Взам. инв. № | Подпись и дата | Инв. № подл.

ГИП	Молчанов	
Н. контр.	Сахновская	
Рук. бр.1	Тисленко	
Гл.спец	Розенблат	
Рук. гр	Кострюлин	
Вед. инж.	Сухорукова	
Техн.	Семенова	

503-1-72.89-КЖИ-МС11, МС12

Изделия соединительные МС11, МС12

Стадия	Масса	Масштаб
РП	см табл	Б.М
Лист	Листов 1	

ВСт3 кп2

Минавтотранс РСФСР ГИПРОАВТОТРАНС Ростовский филиал

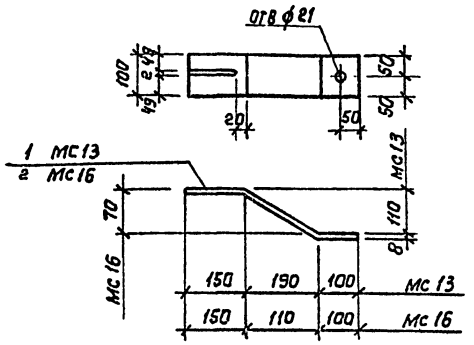

Марка	поз.	Наименование	Кол.	Масса ед., кг	Масса
мс13		полоса -8х100 ГОСТ 103-76*			
	1	ℓ = 470	1	3.0	3.0
мс16		полоса -8х100 ГОСТ 103-76*			
	2	ℓ = 380	1	2.4	2.4

Привязан

Инв. №

503-1-72.89-КЖИ-мс13;мс16			
Изделия соединительные мс13; мс16	Стадия	Масса	Масштаб
	Рп	см. табл.	Б/м
	Лист	Листов 1	
Вст3 кп2	Минавтотранс РСФСР ГИПРОАВТОТРАНС Ростовский филиал		

ГИП	Молчанов	
Н. контр.	Сахновская	
Рук. бр.1	Тисленко	
Гл. спец.	Розенблат	
Рук. гр.	Кастрюлин	
Вед. инж.	Сухорукова	
Техн.	Семенова	

Инв. № подл. | Подпись и дата | Взам. инв. №

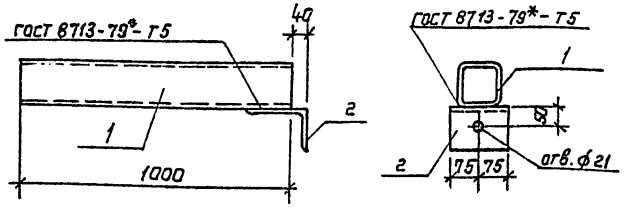

Поз.	Наименование	Кол.	Масса ед., кг
	Труба 110х6 ГОСТ 8639-82*		
1	ℓ = 1000	1	18.4
	Уголок 160х100х10 ГОСТ 8510-86		
2	ℓ = 150	1	3.0

Привязан

Инв. №

503-1-72.89 - КЖИ-мс14			
Изделие соединительное мс14	Стадия	Масса	Масштаб
	Рп	21.4	Б/м
	Лист	Листов 1	
Вст3 кп2	Минавтотранс РСФСР ГИПРОАВТОТРАНС Ростовский филиал		

ГИП	Молчанов	
Н. контр.	Сахновская	
Рук. бр.1	Тисленко	
Гл. спец.	Розенблат	
Рук. гр.	Кастрюлин	
Вед. инж.	Сухорукова	
Техн.	Семенова	

Инв. № подл. | Подпись и дата | Взам. инв. №

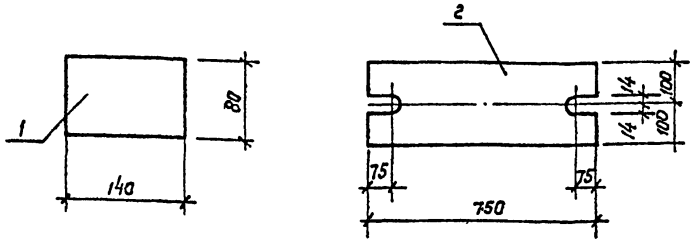

Марка	Поз.	Наименование	Кол.	Масса ед., кг	Масса изд., кг
МС 17		полоса - 8 х 80 ГОСТ 103-76*			0,7
	1	ℓ = 140	1	0,7	
МС 20		полоса - 20 х 200 ГОСТ 103-76*			23,6
	2	ℓ = 750	1	23,6	

Привязан

Инв. №

Взам. инв. № | Подпись и дата | Инв. № подл.

ГИП	Молчанов		
Н. контр.	Сахновская		
Рук. бр. 1	Тисленко		
Гл. спец.	Розенблат		
Рук. гр.	Кастролин		
Вед. инж.	Сухорукова		
Инж.	Кострина		

503-1-72.89-КЖИ-МС17; МС20

Изделия соединительные МС 17; МС 20

Стадия	Масса	Масштаб
РП	см. табл.	Б/м
Лист	Листов 1	

Всг 3 кп 2

Минавтотранс РСФСР ГИПРОАВТОТРАНС Ростовский филиал

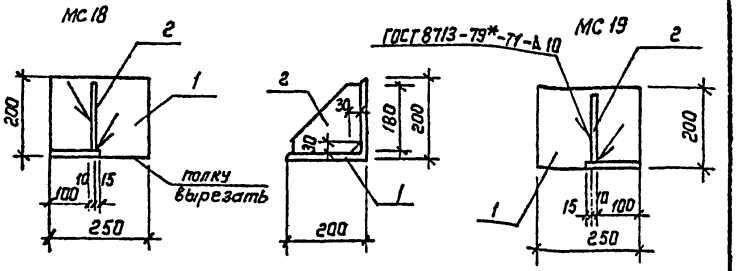

Марка	Поз.	Наименование	Кол.	Масса ед., кг	Масса изд., кг
МС 18		уголок 200 х 200 х 14 ГОСТ 8509-86			13,25
	1	ℓ = 250	1	10,7	
		полоса - 10 х 180 ГОСТ 103-76*			
	2	ℓ = 180	1	2,55	
МС 19		уголок 200 х 200 х 14 ГОСТ 8509-86			13,25
	1	ℓ = 250	1	10,7	
		Полоса - 10 х 180 ГОСТ 103-76*			
	2	ℓ = 180	1	2,55	

Привязан

Инв. №

Взам. инв. № | Подпись и дата | Инв. № подл.

ГИП	Молчанов		
Н. контр.	Сахновская		
Рук. бр. 1	Тисленко		
Гл. спец.	Розенблат		
Рук. гр.	Кастролин		
Вед. инж.	Сухорукова		
Техн.	Семенова		

503-1-72.89-КЖИ-МС18; МС19

Изделия соединительные МС 18, МС 19

Стадия	Масса	Масштаб
РП	см. табл.	Б/м
Лист	Листов 1	

Всг 3 кп 2

Минавтотранс РСФСР ГИПРОАВТОТРАНС Ростовский филиал

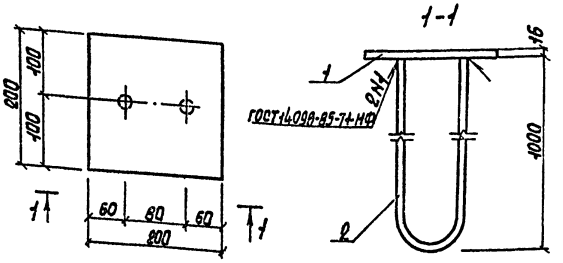

Поз.	Наименование	Кол.	Масса ед. кг
	Полоса В ст3 кп 2 ГОСТ 535-88		
	6-16х100 ГОСТ 103-76*		
1	ℓ=200	1	5.03
	А-I-16 ГОСТ 5781-82*		
2	ℓ=2090	1	3.30

Привязан

Инв. N

ГИП	Молчанов		
Н. контр.	Сахновская		
Рук. бр.1	Тисленко		
Гл. спец.	Розенблат		
Рук. гр.	Кастрюлин		
Инж.	Кострина		

503-1-72.89-КЖИ-МС21

Изделие соединительное МС21

Стадия	Масса	Масшт.
РП	8,33	б/м
Лист	Листов 1	

Минавтотранс РСФСР ГИПРОАВТОТРАНС Ростовский филиал

Инв. N подл. | Подпись и дата | Взам. инв. N

АЛЬБОМ IV

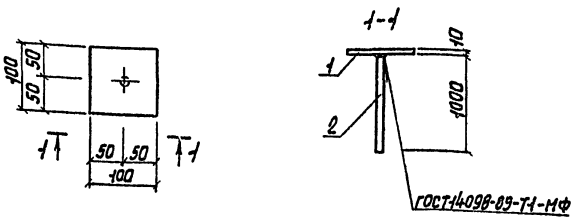

Марка элемента	Поз.	Наименование	Кол.	Масса ед, кг	Масса изд, кг
		Полоса В ст3 кп 2 ГОСТ 535-88			
		6-10х100 ГОСТ 103-76*			
МС22	1	ℓ=100	1	0.79	1.19
		А-III-8 ГОСТ 5781-82*			
	2	ℓ=1000	1	0.4	
МС23		А-III-8 ГОСТ 5781-82*			0.28
	Б.Ч.	ℓ=700	1	0.28	

Привязан

Инв. N

ГИП	Молчанов		
Н. контр.	Сахновская		
Рук. бр.1	Тисленко		
Гл. спец.	Розенблат		
Рук. гр.	Кастрюлин		
Инж.	Кострина		

503-1-72.89-КЖИ-МС22; МС23

Изделия соединительные МС22; МС23

Стадия	Масса	Масшт.
РП	см. табл.	б/м
Лист	Листов 1	

Минавтотранс РСФСР ГИПРОАВТОТРАНС Ростовский филиал

Инв. N подл. | Подпись и дата | Взам. инв. N

Альбом IV

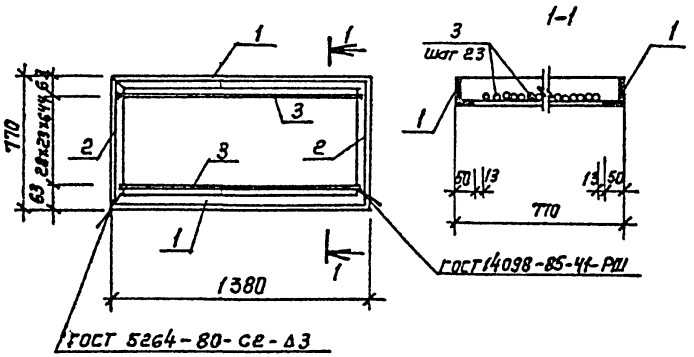

Поз	Наименование	Кол.	Масса ед., кг.
	Уголок $\frac{50\times60\times5\ ГОСТ\ 8509-86}{Ст3кп2\ ГОСТ\ 535-88}$		
1	ℓ= 1380	2	5.2
2	ℓ = 770	2	2.9
	А-I-В ГОСТ 5781-82*		
3	ℓ= 1350	29	0.53

Привязан

Инв. №

Взам. инв. № | Подпись и дата | Инв. № подл.

503-1-72.89-КЖИ-РШ1

ГИП	Молчанов		
Н.контр.	Сальновская		
Рук. бр1	Гисленко		
Гл. спец.	Розенблат		
Рук. гр.	Кастрюлин		
Инж.	Ушков		
Инж.	Кострина		

Решетка РШ1

Стадия	Масса	Масштаб
РП	31.57	б/м
Лист	Листов 1	

Минавтотранс РСФСР ГИПРОАВТОТРАНС Ростовский филиал

АЛЬБОМ IV

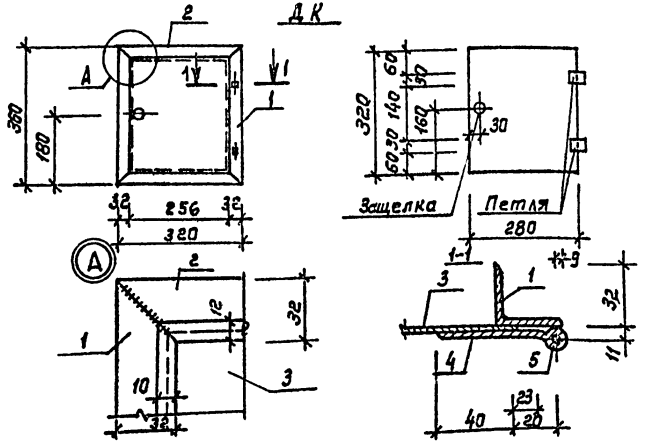

Поз.	Наименование	Кол.	Масса ед. кг
	Уголок-32х32х4 ГОСТ 8509-86		
1	ℓ = 360	2	0.69
2	ℓ = 320	2	0.61
	полоса 3х280 ГОСТ 103-76*		
3	ℓ = 320	1	2.11
	полоса 3х30 ГОСТ 103-76*		
4	ℓ = 110	2	0.078
	А-I-12 ГОСТ 5781-82		
5	ℓ = 100	2	0.069

Привязан

Инв. №

Взам. инв.№ | Подпись и дата | Инв.№ подл.

ГИП	Молчанов	
Н.контр	Сахновская	
Рук.бр.1	Тисленко	
Гл.спец.	Таран	
Рук.гр.	Кульвец	
Ст. инж	Каратких	
Арх.	Богданова	

503-1-72.89 - КЖ.И-ДК

Дверца поливочного крана ДК

Стадия	Масса	Масштаб
РП	5.04	Б.м.
Лист	Листов 1	

Минавтотранс РСФСР
ГИПРОАВТОТРАНС
Ростовский филиал

АЛЬБОМ IV

МР

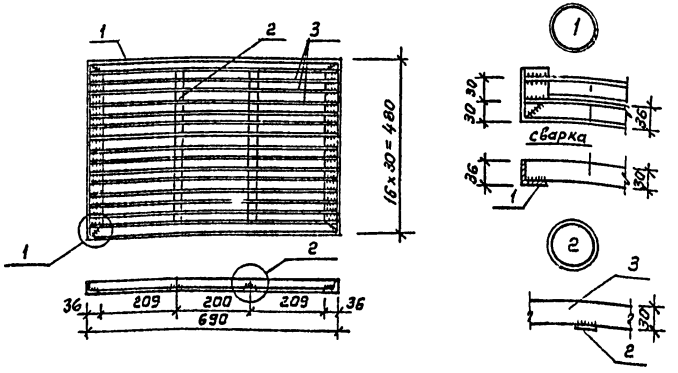

Поз.	Наименование	Кол.	Масса ед., кг
	Уголок 56х36х4 ГОСТ 8509-86		
1	ℓ = 2340	1	5.05
	полоса 4х18 ГОСТ 103-76*		
2	ℓ = 408	2	0,23
	полоса 3х30 ГОСТ 103-76*		
3	ℓ = 678	15	0,48

Привязан

Инв. №

Взам. инв.№ | Подпись и дата | Инв.№ подл.

ГИП	Молчанов	
Н.контр	Сахновская	
Рук.бр.1	Тисленко	
Гл.спец.	Таран	
Рук.гр.	Кульвец	
Вед.инж.	Дженибалка	
Арх.	Богданова	

503-1-72.89 - КЖ.И-МР

Решетка для вытирания ног МР

Стадия	Масса	Масштаб
РП	12,71	Б.м.
Лист	Листов 1	

Минавтотранс РСФСР
ГИПРОАВТОТРАНС
Ростовский филиал

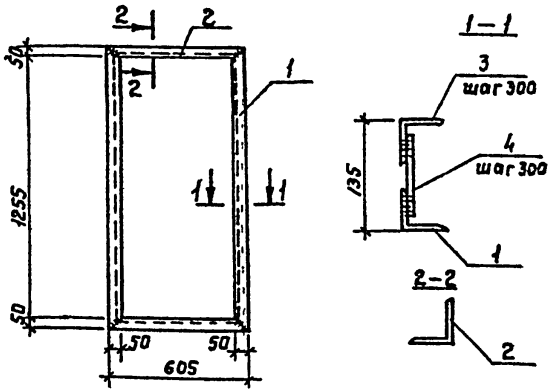

Поз.	Наименование	Кол.	Масса (ед. кг)
	Детали		
	Уголок 50×50×5 ГОСТ 8509-86		
1	ℓ = 1355	2	5.1
2	ℓ = 605	2	2.28
3	ℓ = 150	6	0.57
	Полоса 4×50 ГОСТ 103-76*		
4	ℓ = 100	6	0.157

Привязан

Инв. №

Взам. инв. № | Подпись и дата | Инв. № подл.

ГИП	Молчанов		
Н. контр.	Сахновская		
Рук. бр. 1	Тисленко		
Гл. спец.	Таран		
Рук. гр.	Кульвец		
Арх.	Богданова		

503-1-72.89-КЖИ-РМ1

Рама РМ1

Стадия	Масса	Масштаб
РП	19.12	Б.М
Лист	Листов 1	

В ст3 кп2 ГОСТ 535-09

Минавтотранс РСФСР ГИПРОАВТОТРАНС Ростовский филиал

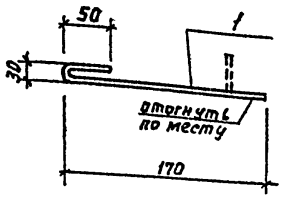

Поз.	Наименование	Кол.	Масса (ед. кг)
	Детали		
1	А I-6 ГОСТ 5781-82*		
	ℓ = 250	1	0.04

Привязан

Инв. №

Взам. инв. № | Подпись и дата | Инв. № подл.

ГИП	Молчанов		
Н. контр.	Сахновская		
Рук. бр. 1	Тисленко		
Гл. спец.	Таран		
Рук. гр.	Кульвец		
Арх.	Богданова		

503-1-72.89-КЖИ-А1

Анкер А-1

Стадия	Масса	Масштаб
РП	0.04	Б.М
Лист	Листов 1	

Минавтотранс РСФСР ГИПРОАВТОТРАНС Ростовский филиал

Альбом IV

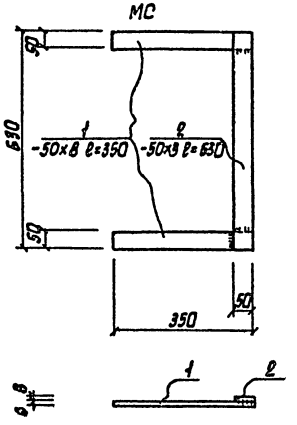

Поз.	Наименование	Кол.	Масса ед. кг
	Полоса 50×8 ГОСТ 103-76*		
1	ℓ=350	2	1.099
2	ℓ=630	1	1.978

Привязан

Инв. №

Инв. № подл. | Подпись и дата | Взам. инв. №

503-1-72.89.-КЖ.И-МС

ГИП	Молчанов	
Н. контр.	Сокольская	
Рук. Бр. Ч	Тисленко	
Гл. спец.	Теран	
Рук. гр.	Кульвец	
Вед. инж.	Джемилева	
Арх.	Богданова	

Изделие соединительное МС

Стадия	Масса	Масшт.
РП	4.18	1:10
Лист	Листов 1	

Минавтотранс РСФСР
ГИПРОАВТОТРАНС
Ростовский филиал

Инв. № подл. | Подпись и дата | Взам. инв. №

Стадия	Масса	Масшт.
Лист	Листов	

Минавтотранс РСФСР
ГИПРОАВТОТРАНС
Ростовский филиал

Отпечатано
в Новосибирском филиале ЦИТП
630006, г. Новосибирск, ул. Лазарева 33/1
Выдано в печать „18" V 1990 г.
Заказ I-801 Тираж 150

gost.e-ecolog.ru