# Допуски для метрической резьбы по ОСТ/НКТП 32

ОСТ / НКТП 1251

8 *мм* — 68 *мм* 2-й класс точности

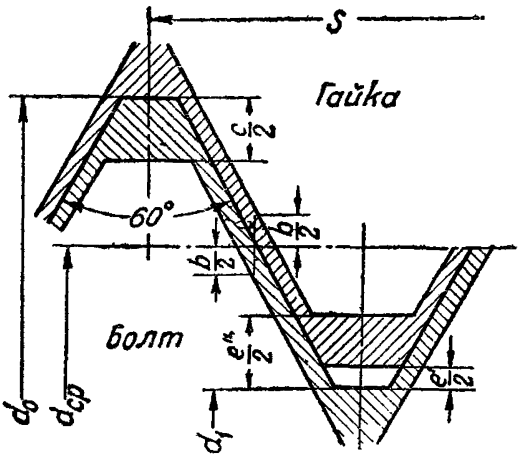


| Номинальный диаметр резьбы $d_0$ *мм* | Шаг резьбы $S$ *мм* | Размеры в микронах (1 микрон = 1 μ = 0,001 *мм*) | | | | | | | |
|---|---|---|---|---|---|---|---|---|---|
| | | Наружный диаметр болта | | | Внутренний диам. болта | Допуски среднего диаметра болта и гайки $b$ | Внутренний диаметр гайки | | Наружный диам. гайки |
| | | Отклонения | | | | | Отклонения | | |
| | | верхнее | нижнее — $c$ | | верхнее | | нижнее $+e'$ | верхнее $+e''$ | нижнее |
| | | | класс 2а | класс 2 | | | | | |
| 6; (7) | 1 | 0 | —200 | —350 | 0 | 101 | +109 | + 399 | 0 |
| 8; (9) | 1,25 | 0 | —200 | —400 | 0 | 112 | +133 | + 443 | 0 |
| 10; (11) | 1,5 | 0 | —250 | —400 | 0 | 123 | +179 | + 499 | 0 |
| 12 | 1,75 | 0 | —250 | —450 | 0 | 133 | +193 | + 553 | 0 |
| 14; 16 | 2 | 0 | —300 | —500 | 0 | 142 | +218 | + 598 | 0 |
| 18; 20; 22; | 2,5 | 0 | —300 | —550 | 0 | 159 | +267 | + 697 | 0 |
| 24; 27 | 3 | 0 | —350 | —600 | 0 | 174 | +327 | + 787 | 0 |
| 30; (33) | 3,5 | 0 | —400 | —650 | 0 | 188 | +386 | + 906 | 0 |
| 36; (39) | 4 | 0 | —400 | —700 | 0 | 201 | +436 | + 996 | 0 |
| 42; (45) | 4,5 | 0 | —450 | —750 | 0 | 213 | +485 | +1095 | 0 |
| 48; (52) | 5 | 0 | —450 | —750 | 0 | 225 | +545 | +1205 | 0 |
| 56; (60) | 5,5 | 0 | —500 | —800 | 0 | 236 | +595 | +1295 | 0 |
| 64; (68) | 6 | 0 | —500 | —850 | 0 | 246 | +644 | +1394 | 0 |

Пояснения и правила проверки резьбы см. ОСТ/НКТП 1256 (стр. 147).

gost.e-ecolog.ru

*Продолжение ОСТ/НКТП 1521*

**Предельные размеры для метрической резьбы по ОСТ/НКТП 32, 2-й класс точности**

*мм*

| Номинальный диаметр резьбы | Шаг резьбы $S$ | Диаметры резьбы болта | | | | | | Диаметры резьбы гайки | | | | |
|---|---|---|---|---|---|---|---|---|---|---|---|---|
| | | Наружный $d_0$ | | | Внутренний $d_1$ | Средний $d_{ср}$ | | Средний $d_{ср}$ | | Наружный $d_0$ | Внутренний $d_1$ | |
| | | | наим. | | | | | | | | | |
| | | наиб. | класс 2а | класс 2 | наиб. | наиб. | наим. | наим. | наиб. | наим. | наим. | наиб. |
| 6 | 1 | 6 | 5,8 | 5,65 | 4,701 | 5,350 | 5,249 | 5,350 | 5,451 | 6 | 4,81 | 5,1 |
| (7) | 1 | 7 | 6,8 | 6,65 | 5,701 | 6,350 | 6,249 | 6,350 | 6,451 | 7 | 5,81 | 6,1 |
| 8 | 1,25 | 8 | 7,8 | 7,6 | 6,377 | 7,188 | 7,076 | 7,188 | 7,300 | 8 | 6,51 | 6,82 |
| (9) | 1,25 | 9 | 8,8 | 8,6 | 7,377 | 8,188 | 8,076 | 8,188 | 8,300 | 9 | 7,51 | 7,82 |
| 10 | 1,5 | 10 | 9,75 | 9,6 | 8,051 | 9,026 | 8,903 | 9,026 | 9,149 | 10 | 8,23 | 8,55 |
| (11) | 1,5 | 11 | 10,75 | 10,6 | 9,051 | 10,026 | 9,903 | 10,026 | 10,149 | 11 | 9,23 | 9,55 |
| 12 | 1,75 | 12 | 11,75 | 11,55 | 9,727 | 10,863 | 10,730 | 10,863 | 10,996 | 12 | 9,92 | 10,28 |
| 14 | 2 | 14 | 13,7 | 13,5 | 11,402 | 12,701 | 12,559 | 12,701 | 12,843 | 14 | 11,62 | 12,0 |
| 16 | 2 | 16 | 15,7 | 15,5 | 13,402 | 14,701 | 14,559 | 14,701 | 14,843 | 16 | 13,62 | 14,0 |
| 18 | 2,5 | 18 | 17,7 | 17,45 | 14,753 | 16,376 | 16,217 | 16,376 | 16,535 | 18 | 15,02 | 15,45 |
| 20 | 2,5 | 20 | 19,7 | 19,45 | 16,753 | 18,376 | 18,217 | 18,376 | 18,535 | 20 | 17,02 | 17,45 |
| 22 | 2,5 | 22 | 21,7 | 21,45 | 18,753 | 20,376 | 20,217 | 20,376 | 20,535 | 22 | 19,02 | 19,45 |
| 24 | 3 | 24 | 23,65 | 23,4 | 20,103 | 22,051 | 21,877 | 22,051 | 22,225 | 24 | 20,43 | 20,89 |
| 27 | 3 | 27 | 26,65 | 26,4 | 23,103 | 25,051 | 24,877 | 25,051 | 25,225 | 27 | 23,43 | 23,89 |
| 30 | 3,5 | 30 | 29,6 | 29,35 | 25,454 | 27,727 | 27,539 | 27,727 | 27,915 | 30 | 25,84 | 26,36 |
| (33) | 3,5 | 33 | 32,6 | 32,35 | 28,454 | 30,727 | 30,539 | 30,727 | 30,915 | 33 | 28,84 | 29,36 |
| 36 | 4 | 36 | 35,6 | 35,3 | 30,804 | 33,402 | 33,201 | 33,402 | 33,603 | 36 | 31,24 | 31,8 |
| (39) | 4 | 39 | 38,6 | 38,3 | 33,804 | 36,402 | 36,201 | 36,402 | 36,603 | 39 | 34,24 | 34,8 |
| 42 | 4,5 | 42 | 41,55 | 41,25 | 36,155 | 39,077 | 38,864 | 39,077 | 39,290 | 42 | 36,64 | 37,25 |
| (45) | 4,5 | 45 | 44,55 | 44,25 | 39,155 | 42,077 | 41,864 | 42,077 | 42,290 | 45 | 39,64 | 40,25 |
| 48 | 5 | 48 | 47,55 | 47,25 | 41,505 | 44,752 | 44,527 | 44,752 | 44,977 | 48 | 42,05 | 42,71 |
| (52) | 5 | 52 | 51,55 | 51,25 | 45,505 | 48,752 | 48,527 | 48,752 | 48,977 | 52 | 46,05 | 46,71 |
| 56 | 5,5 | 56 | 55,5 | 55,2 | 48,855 | 52,428 | 52,192 | 52,428 | 52,664 | 56 | 49,45 | 50,15 |
| (60) | 5,5 | 60 | 59,5 | 59,2 | 52,855 | 56,428 | 56,192 | 56,428 | 56,664 | 60 | 53,45 | 54,15 |
| 64 | 6 | 64 | 63,5 | 63,15 | 56,206 | 60,103 | 59,857 | 60,103 | 60,349 | 64 | 56,85 | 57,6 |
| (68) | 6 | 68 | 67,5 | 67,15 | 60,206 | 64,103 | 63,857 | 64,103 | 64,349 | 68 | 60,85 | 61,6 |

*Внесен Главстанкоинструментом. Утвержден 30/XI 1931 г. Пересмотрен 26/VII 1937 г. Срок введения 1/X 1937 г.*





gost.e-ecolog.ru