ТИПОВОЙ ПРОЕКТ
503-1-45.86

ПРОИЗВОДСТВЕННЫЙ КОРПУС ОТКРЫТОЙ СТОЯНКИ СО ЗДАНИЯМИ И СООРУЖЕНИЯМИ ДЛЯ ТЕХНИЧЕСКОГО ОБСЛУЖИВАНИЯ И ТЕКУЩЕГО РЕМОНТА НА 150 ГРУЗОВЫХ АВТОМОБИЛЕЙ

АЛЬБОМ V

ЗАДАНИЕ ЗАВОДУ-ИЗГОТОВИТЕЛЮ НА ЭЛЕКТРООБОРУДОВАНИЕ И АВТОМАТИЗАЦИЮ САНИТАРНО-ТЕХНИЧЕСКИХ СИСТЕМ

Привязан:

Инв.№

gost.e-ecolog.ru

Отпечатано
в Новосибирском филиале ЦИТП
630064 г. Новосибирск пр. Карла Маркса 1

Выдано в печать "29" V 1987 г.
Заказ Т-1351 Тираж 750

ТИПОВОЙ ПРОЕКТ
503-1-45.86

ПРОИЗВОДСТВЕННЫЙ КОРПУС ОТКРЫТОЙ СТОЯНКИ СО ЗДАНИЯМИ И СООРУЖЕНИЯМИ ДЛЯ ТЕХНИЧЕСКОГО ОБСЛУЖИВАНИЯ И ТЕКУЩЕГО РЕМОНТА НА 150 ГРУЗОВЫХ АВТОМОБИЛЕЙ

АЛЬБОМ V

ЗАДАНИЕ ЗАВОДУ-ИЗГОТОВИТЕЛЮ НА ЭЛЕКТРООБОРУДОВАНИЕ И АВТОМАТИЗАЦИЮ САНИТАРНО-ТЕХНИЧЕСКИХ СИСТЕМ

РАЗРАБОТАН НОВОСИБИРСКИМ ФИЛИАЛОМ ИНСТИТУТА „ГИПРОАВТОТРАНС"

ГЛАВНЫЙ ИНЖЕНЕР ФИЛИАЛА Я.И.ВИЛЬБЕРГЕР

ГЛАВНЫЙ ИНЖЕНЕР ПРОЕКТА В.С.БОЯРШИНОВ

УТВЕРЖДЁН И ВВЕДЁН В ДЕЙСТВИЕ ГОСКОМСЕЛЬХОЗТЕХНИКОЙ СССР 13.12.1985г. ПРОТОКОЛ №81-85

Привязан:

Инв.№

Альбом V

Типовой проект 503-

Начало

Наименование	Марка листа	№ страницы
Содержание альбома	1	2
Таблица комплектных устройств	АОВ1-1	3
Щит управления ЩУ1. Технические данные апаратов (2 листа)	АОВ1-2	4
Щит управления ЩУ1. Чертеж общего вида	АОВ1-3	5
Щит управления ЩУ1. Схема электрическая соединений (2 листа)	АОВ1-4	6, 7
Щит управления ЩУ1. Таблица перечня надписей (2 листа)	АОВ1-5	8
Щит управления ЩУ2. Технические данные аппаратов (2 листа)	АОВ1-6	9
Щит управления ЩУ2. Чертеж общего вида	АОВ1-7	10
Щит управления ЩУ2. Схема электрическая соединений (2 листа)	АОВ1-8	11, 12
Щит управления, ЩУ2. Таблица перечня надписей (2 листа)	АОВ1-9	13

Продолжение

Наименование	Марка листа	№ страницы
Щит управления ЩУ3. Технические данные аппаратов (2 листа)	АОВ1-10	14
Щит управления ЩУ3. Чертеж общего вида	АОВ1-11	15
Щит управления ЩУ3. Схема электрическая соединений (2 листа)	АОВ1-12	16, 17
Щит управления ЩУ3. Таблица перечня надписей	АОВ1-13	18
Щит управления ЩУ4 (ЩУ5... ЩУ8). Технические данные аппаратов	АОВ1-14	19
Щит управления ЩУ4 (ЩУ5... ЩУ8). Чертеж общего вида	АОВ-15	20
Щит управления ЩУ4 (ЩУ5... ЩУ8). Схема электрическая соединений	АОВ1-16	21
Щит управления ЩУ4 (ЩУ5... ЩУ8). Таблица перечня надписей	АОВ1-17	22
Опросный лист на КТП-250	ЭМ-1	(23)

Инв. № подл. | Подпись и дата | Взам. инв. №

Инв. №

ГИП	Бояринов	
Нач. отд.	Архипов	
Рук. гр.	Смирнова	
Ст. инж.	Коноболов	
Н. контр.	Комиссаров	

Привязан

503-1-45.86

Открытая стоянка со зданиями и сооружениями для ТО и ТР на 150 грузовых автомобилей

Производственный корпус

Стадия	Лист	Листов
РП	1	1

Содержание альбома

ГИПРОАВТОТРАНС Новосибирский филиал

Копировал

Формат А3

Наименование	Кол. НКУ	Кол. привод. панелей	Обозначение таблицы аппаратов	Примечание
1. Щит управления приточной системой П1 ЩУ1.	1	1	АОВ1-2	
2. Щит управления приточной системой П2 ЩУ2.	1	1	АОВ1-6	
3. Щит управления насосами ЩУ3	1	1	АОВ1-10	
4. Щит управления воздушно-тепловыми завесами У1... У10 ЩУ4 (ЩУ5 ... ЩУ8)	5	5	АОВ1-14	

Типовой проект 503-

Альбом V

Инв. № подл. | Подпись и дата | Взам. инв. №

ГИП	Бояринов		503-1-45.86 АОВ1
Нач. отд.	Архипов		
Рук. гр.	Смирнов		Открытая стоянка со зданиями и сооружениями для 10 и 12 на 150 грузовых автомобилей
Ст. инж.	Коновалов		Производственный корпус — Стадия: РП; Лист: 1; Листов: 1
			Таблица комплектных устройств — ГИПРОАВТОТРАНС, Новосибирский филиал

Копир. А4 Формат А4

Наименование	Кол. НКУ	Кол. привод. панелей	Обозначение таблицы аппаратов	Примечание

Инв. № подл. | Подпись и дата | Взам. инв. №

Лист

Альбом I

Типовой проект 503-

Формат	Зона	Позиция	Обозначение	Наименование	Кол.	Примечание
				Документация		
А3			503-1-45.86 АОВ1-3	Чертеж общего вида	01	
А3			503-1-45.86 АОВ1-4	Схема электрическая соединений	02	
А4			503-1-45.86 АОВ1-5	Таблица перечня надписей	02	
				Сборочные единицы		
				Н1 01		
		01		Выключатель А63-МУ3, ~220В, 2×10	01	SF
		02		Реле времени РВП72-3121-00УЧ-220В 88Змин	01	КТ
		03		Реле РПУ2-3640234У3, ~220В	02	К1, К3
		04		Реле РПУ2-3620234У3, ~220В	06	К2, К4, К7
		05		Реле РПУ2-3600234У3, ~220В	01	К9

Инв.№ подл. | Подпись и дата | Взам. инв.№

ГИП	Бородинов		503-1-45.86 АОВ1
Нач.отд	Архипов		
Рук.гр	Смирнова		Открытая стоянка со зданиями и сооружениями для ТОиТР на 150 грузовых автомобилей
Ст-инж.	Коновалова		Производственный корпус
			Щит управления ШУ1. Технические данные аппаратов

Стадия	Лист	Листов
РП	2-1	2

ГИПРОАВТОТРАНС Новосибирский филиал

Копир. А4 Формат А4

Формат	Зона	Позиция	Обозначение	Наименование	Кол.	Примечание
		06		Реле РПУ2-3620023У3 ~220В	01	К8
		07		Предохранитель ПП7-10У3 пл.вст. ВТФ6У3	01	FU
		08		Прерыватель импульсный СИП-01УМ-220В	02	Р, Р1
				Н51 01		
		09		Переключатель УП5311-А225У3	02	SA5, SA8
		10		Переключатель УП5312-С86У3	01	SA1
		11		Переключатель УП5311-С225У3	02	SA4, SA7
		12		Переключатель ПП2-10/Н2УЧ, исп.1	01	SA6
		13		Выключатель ПВ1-10УЧ, исп.1	02	SA2, SA3
		14		Кнопка КЕ011У3, исп.5, толк. красн.	04	SB1, SB3, SB8, SB7
		15		Кнопка КЕ011У3, исп.2, толк. черн.	02	SB5, SB6
		16		Кнопка КЕ011У3, исп.4, толк. черн.	03	SB2, SB4, SB9
		17		Арматура АСЛ11У2, ~220В, цвет зел.	01	HL1
		18		Арматура АСЛ11У2, ~220В, цвет оранж.	01	HL2
				Блок из 10 элементов Б3-24	04	X1...X4

Инв.№ подл. | Подпись и дата | Взам. инв.№

503-1-45.86 АОВ1 Лист 2-2

Формат А4

Альбом V

Типовой проект 503-

Вид спереди
Дверь не показана

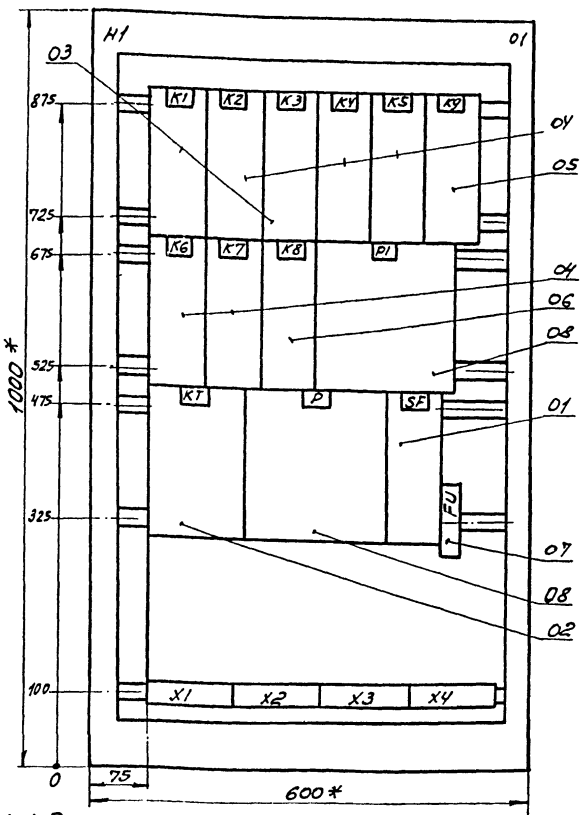

Дверь ящика
(Вид спереди)

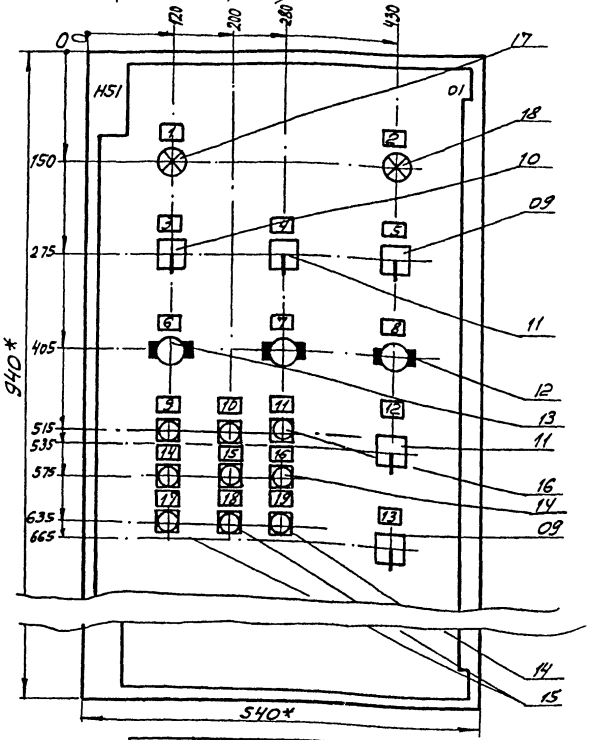

1. * Размеры для справок
2. В контуре табличек и аппаратов указаны номера надписей по перечню надписей
3 Глубина ящика 350 мм.

ГИП	Бояршинов	
Нач. отд.	Архипов	
Рук. гр	Смирнова	
Ст. инж.	Коновалова	

503-1-45.86 А081

Открытая стоянка со зданиями и сооружениями для ТО и ТР на 150 грузовых автомобилей

Производственный корпус	Стадия	Лист	Листов
	РП	3	1

Щит управления ЩУ1. Чертеж общего вида

ГИПРОАВТОТРАНС Новосибирский филиал

Инв. N подл. | Подпись и дата | Взам. инв. N

Копировал

Формат А3

Альбом V

Типовой проект 503

Инв. № подл. | Подпись и дата | Взам. инв. №

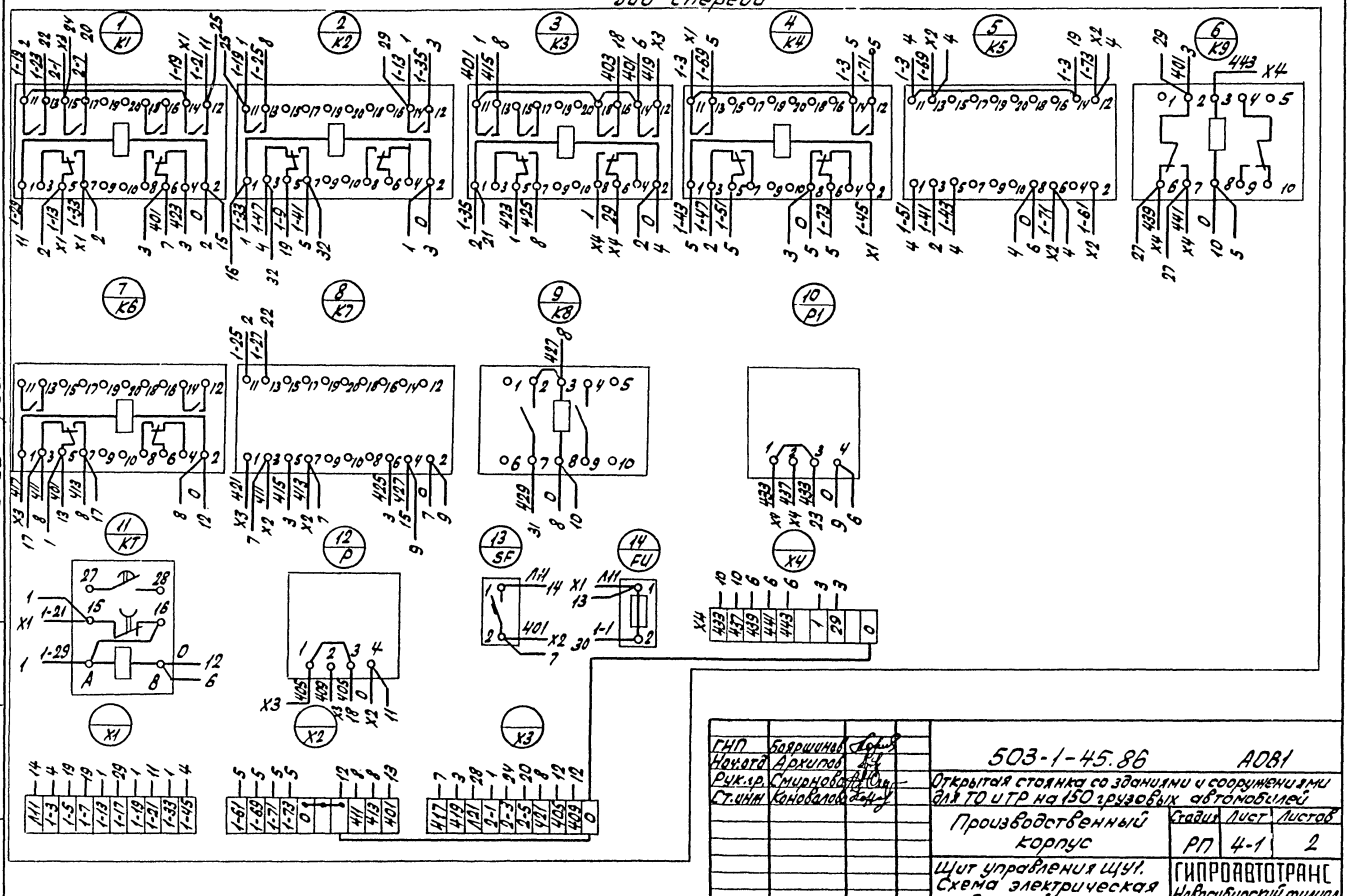

ГИП	Боярчинов		
Нач.отд	Архипов		
Рук.гр	Смирнова		
Ст.инж	Коновалов		

503-1-45.86 АОВ1

Открытая стоянка со зданиями и сооружениями для ТО и ТР на 150 грузовых автомобилей

Производственный корпус

Стадия	Лист	Листов
РП	4-1	2

Щит управления ЩУ1. Схема электрическая соединений

ГИПРОАВТОТРАНС Новосибирский филиал

Копировал: Севастьянова Формат: А3

Альбом I

Типовой проект 503

Дверь (вид с монтажной стороны)

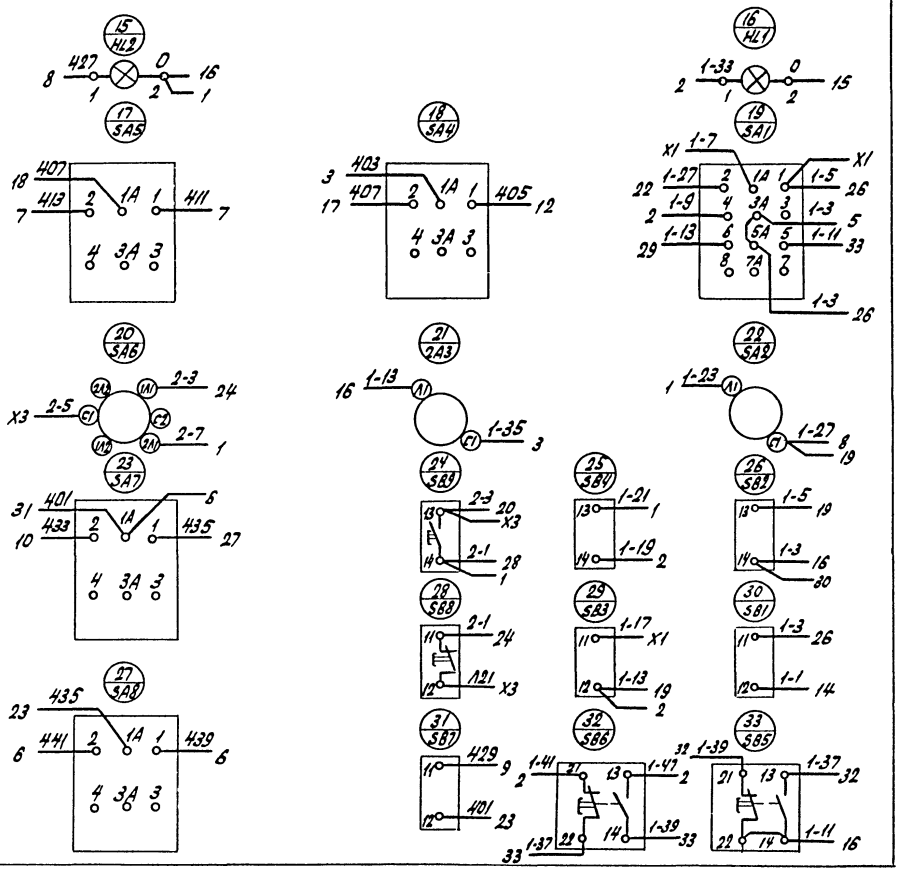

503-1-45.86	A081	Лист 4-2

Копировал: Севастьянова Формат: А3

Альбом V

Типовой проект 503

Панель	Строка	Надпись	Поз. обозначение	Место надписи	Текст	Кол.	Вид шрифта	Заготовка
		1	HL1	Табличка	Нормальная работа	01		
		2	HL2	То же	Авария	01		
		3	SA1	"	Управление системой „Опроб.-Откл-Дист"	01		
		4	SA4	"	Управление клапаном на теплоносителе „Руч-Откл-Авт"	01 01		
		5	SA5	"	Температура приточного воздуха „Повысить-Понизить"	01		
		6	SA2	"	Режим „Зима-Лето"	01		
		7	SA3	"	Схема регулирования „Включить"	01		
		8	SA6	"	Нагреватель. Управление „Авт-Откл.-Опроб."	01		
		9	SB2	"	Опробование системы „Включить"	01		
		10	SB4	"	Управление системой „Включить"	01		
		11	SB9	"	Управление нагревателем „Включить"	01		
		12	SA7	"	Управление обводной заслонкой „Руч.-Откл-Авт"	01		
		13	SA8	"	Температура воздуха между калориферами „Понизить-Повысить"	01		

ГИП	Бояршинов	[подпись]
Нач. отд	Архипов	[подпись]
Рук. гр.	Смирнова	[подпись]
Ст. инж	Коновалова	[подпись]

503-1-45.86 А081

Открытая стоянка со зданиями и сооружениями для ТО и ТР на 150 грузовых автомобилей

Производственный корпус	Стадия	Лист	Листов
		5-1	2

Щит управления ЩУ1. Таблица перечня надписей

ГИПРОАВТОТРАНС Новосибирский филиал

Инв. № подл. | Подпись и дата | Взам. инв. №

Формат: А4

8

Панель	Строка	Надпись	Поз. обозначение	Место надписи	Текст	Кол.	Вид шрифта	Заготовка
		14	SB1	Табличка	Опробование системы „Выключить"	01		
		15	SB3	То же	Управление системой „Выключить"	01		
		16	SB8	"	Нагреватель „Выключить"	01		
		17	SB5	"	Клапан наружного воздуха „Открыть"	01		
		18	SB6	"	Клапан наружного воздуха „Закрыть"	01		
		19	SB7	"	Съем аварийного сигнала	01		

503-1-45.86 А081 Лист 5-2

Инв. № подл. | Подпись и дата | Взам. инв. №

Копировал: Севастьянова Формат: А4

Формат	Зона	Поз.	Обозначение	Наименование	Кол.	Примечание
				Документация		
А3			503-1-45.86 А081-7	Чертеж общего вида	01	
А3			503-1-45.86 А081-8	Схема электрическая соединений	02	
А4			503-1-45.86 А081-9	Таблица перечня надписей	02	
				Сборочные единицы		
				Н1 01		
		01		Выключатель А63-МУ3, ~ 220В, 2Х10	01	SF
		02		Реле времени РВП72-3121-00У4, ~220В, 6Б3мин.	01	КТ
		03		Реле РПУ2-3620023У3, ~ 220В	05	К2, К4... К7
		04		Реле РПУ2-3620023У3, ~ 220В	01	К8
		05		Реле РПУ2-3640023У3, ~ 220В	02	К1, К3
		06		Предохранитель ПП Г-10У3, пл. вст. ВТФ6У3	01	FU
		07		Прерыватель импульсный СИП-01УМ, ~ 220В	01	Р
				Н51 01		
		08		Переключатель УП5311-А225У3	01	SA5
		09		Переключатель УП5311-С225У3	01	SA4
		10		Переключатель УП5312-С86У3	01	SA1
		11		Переключатель ПП2-10/Н2У4, исп.1	01	SA6
		12		Выключатель ПВ1-10У4, исп.1	02	SA2, SA3
		13		Кнопка КЕ011У3, исп. 2, толк. черн.	02	SB5, SB6
		14		Кнопка КЕ011У3, исп. 5, толк. красн.	04	SB1, SB3, SB7, SB8
		15		Кнопка КЕ011У3, исп. 4, толк. черн.	03	SB2, SB4, SB9
				Блок из 10 зажимов Б3-24	03	Х1, Х2, Х3

Инв.№подл. | Подпись и дата | Взам.инв.№

ГИП	Бояринцев		
Нач.отд.	Архипов		
Рук.гр.	Синяковский		
Ст.инж.	Коновалов		

503-1-45.86 А081

Открытая стоянка со зданиями и сооружениями для ПТО и ТР на 150 грузовых автомобилей

Производственный корпус	Стадия	Лист	Листов
	РП	6-1	2

Щит управления ЩУ2. Технические данные аппаратов

ГИПРОАВТОТРАНС Новосибирский филиал

Формат: А4

503-1-45.86 А081 Лист 6-2

Копировал: Севостьянова Формат: А4

Альбом V

Типовой проект 503-

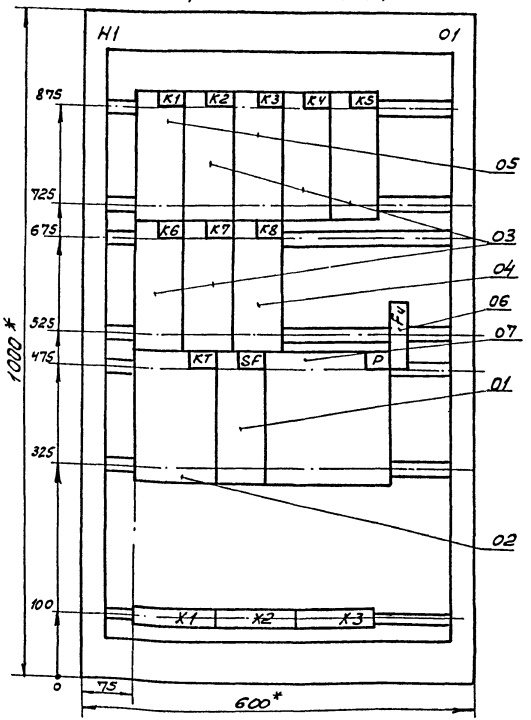
Вид спереди
Дверь не показана

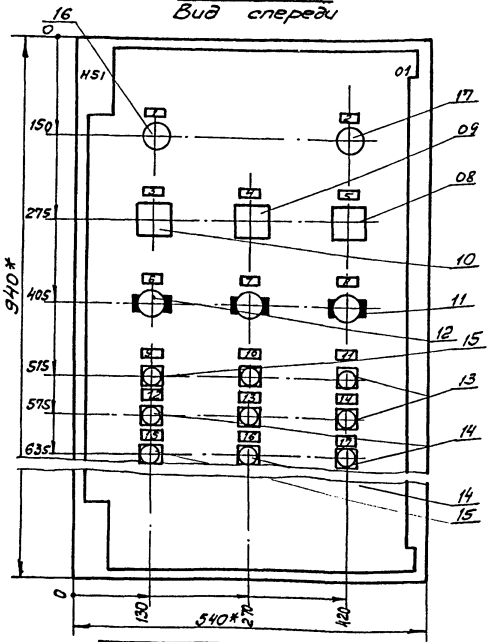
Дверь ящика
Вид спереди

1.* Размеры для справок.
2. В контуре табличек и аппаратов указаны номера надписей по перечню надписей.
3. Глубина ящика 350 мм.

ГИП	Бояршинов		
Нач.отд.	Архипов		
Рук.гр.	Смирнова		
Ст.инж.	Коновалова		

503-1-45.86 АОВ1

Открытая стоянка со зданиями и сооружениями для ТО и ТР на 150 грузовых автомобилей

Производственный корпус

Стадия	Лист	Листов
РП	7	1

Щит управления ЩУ2. Чертеж общего вида

ГИПРОАВТОТРАНС Новосибирский филиал

Инв.№ подл. | Подпись и дата | Взам.инв.№

Копировал

Формат А3

Альбом V

Типовой проект 503

Вид спереди

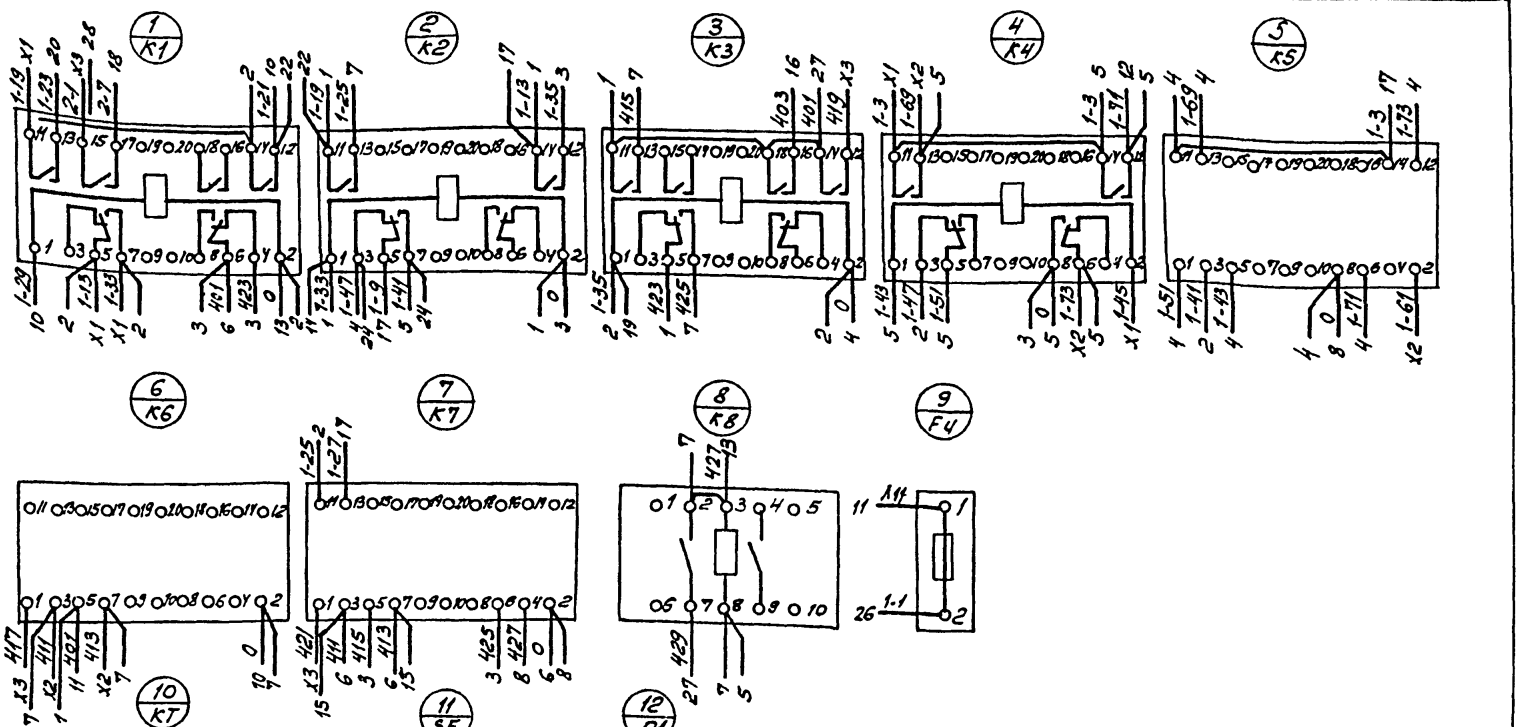

ГИП	Бояршинов		503-1-45.86
Нач.отд.	Архипов		Открытая стоянка со зданиями и сооружениями для ТО и ТР на 150 грузовых автомобилей
Рук.гр.	Смирнова		Производственный корпус
Ст.инж.	Коновалова		Щит управления ЩУ2. Схема электрическая соединений.

Стадия	Лист	Листов
РП	8-1	2

ГИПРОАВТОТРАНС
Новосибирский филиал

Копировал

Формат А3

Инв.№ подл. | Подпись и дата | Взам. инв.№

Дверь ящика (Вид со стороны монтажа)

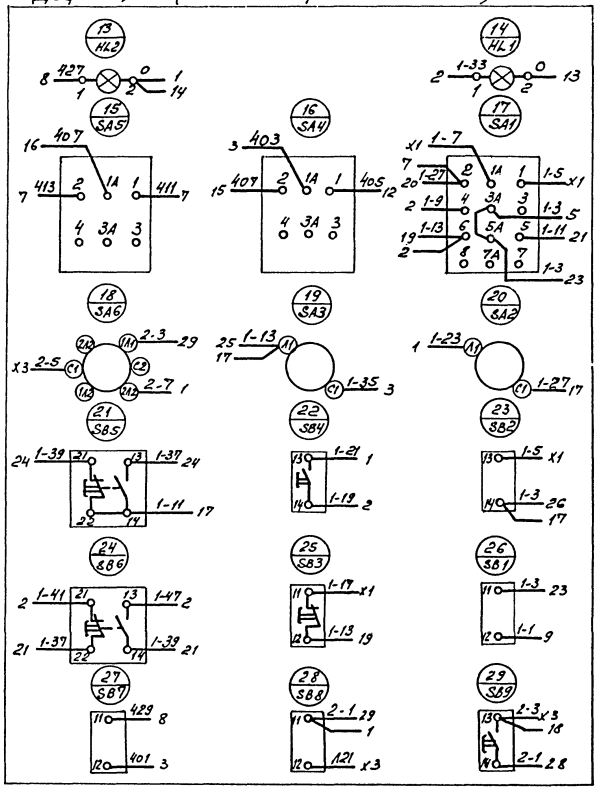

Альбом V

Типовой проект 503-

Панель	Строка	Надпись	Поз. обозначение	Место надписи	Текст	Кол.	Вид шрифта	Заготовка
		1	HL1	Табличка	Нормальная работа	01		
		2	HL2	То же	Авария	01		
		3	SA1	"	Управление системой „Опроб.-Откл.-Дист."	01		
		4	SA4	"	Управление „Руч.-Откл.-Авт."	01		
		5	SA5	"	Температура „Повысить-Понизить"	01		
		6	SA2	"	Режим „Зима-Лето"	01		
		7	SA3	"	Схема регулирования „Включить"	01		
		8	SA6	"	Управление нагревателем „АВТ-Откл-Опроб."	01		
		9	SB2	"	Опробование системы „Включить"	01		
		10	SB4	"	Управление системой „Включить"	01		
		11	SB5	"	Клапан наружного воздуха „Открыть"	01		
		12	SB1	"	Опробование системы „Выключить"	01		
		13	SB3	"	Управление системой „Выключить"	01		

Инв.№ подл. | Подпись и дата | Взам. инв.№

ГИП	Бояршинов	
Нач.отд.	Архипов	
Рук. гр.	Смирнова	
Ст. инж.	Коковальва	

503-1-45.86 АОВ1

Открытая стоянка со зданиями и сооружениями для ТО и ТР на 150 грузовых автомобилей

Производственный корпус

Стадия	Лист	Листов
РП	9-1	2

Щит управления ЩУ2. Таблица перечня надписей

ГИПРОАВТОТРАНС Новосибирский филиал

Формат А4

Панель	Строка	Надпись	Поз. обозначение	Место надписи	Текст	Кол.	Вид шрифта	Заготовка
		14	SB5	Табличка	Клапан наружного воздуха „Закрыть"	01		
		15	SB9	То же	Нагреватель „Включить"	01		
		16	SB8	"	Нагреватель „Выключить"	01		
		17	SB7	"	Съем аварийного сигнала	01		

Инв.№ подл. | Подпись и дата | Взам. инв.№

503-1-45.86 АОВ1 Лист 9-2

Копировал

Формат А4

Альбом V

Типовой проект 503-

Формат	Зона	Позиция	Обозначение	Наименование	Кол.	Примечание
				Документация		
А3			503-1-45.86 АОВ1-11	Чертеж общего вида	01	
А3			503-1-45.86 АОВ1-12	Схема электрическая соединений	02	
А4			503-1-45.86 АОВ1-13	Таблица перечня надписей	01	
				Сборочные единицы		
				Н1 01		
		01		Выключатель А63-МУ3, ~220В, 2×10	01	SF
		02		Реле РВП 72-3121-00У4, ~220В, tв=3мин	01	КТ
		03		Реле РПУ2-3620031У3, ~220В	06	К2... К7
		0У		Реле РПУ2-3800231У3, ~220В	01	К1
		05		Предохранитель ПП-10У3, пл.вст		
				ВТФ 6.У3	02	Fu1, Fu2

Инв.№подл. | Подпись и дата | Взам.инв.№

ГИП	Боярских	
Нач.отд.	Архипов	
Рук.гр.	Смирнова	
Ст.инж.	Комовлева	

503-1-45.86 АОВ1

Открытая стоянка со зданиями и сооружениями для ТО и ТР на 150 грузовых автомобилей

Производственный корпус

Стадия	Лист	Листов
РП	10-1	2

Щит управления ЩУ3 Технические данные аппаратов

ГИПРОАВТОТРАНС Новосибирский филиал

Копировал

Формат А4

Формат	Зона	Позиция	Обозначение	Наименование	Кол.	Примечание
				Н51 01		
		06		Переключатель		SA1...
				УП5311-С225У3	04	SA4
		07		Выключатель		
				ПВ1-10У4, исп.1	01	SA5
		08		Кнопка КЕО 11У3,		SB2,
				исп.4, толк. черн.	02	SB4
		09		Кнопка КЕО 11У3,		SB1
				исп.5, толк. красн.	02	SB3
				Арматура АСЛ11У2,		HL1
				~220В, цвет зел.	02	HL2
				Арматура АСЛ11У2,		HL3,
				~220В, цвет оранж.	02	HL4
				Блок из 10 зажимов Б 324	03	X1... X3

Инв.№подл. | Подпись и дата | Взам.инв.№

503-1-45.86 10-2

Формат А4

Типовой проект 503-1-45.86 Альбом I

Вид спереди
Дверь не показана

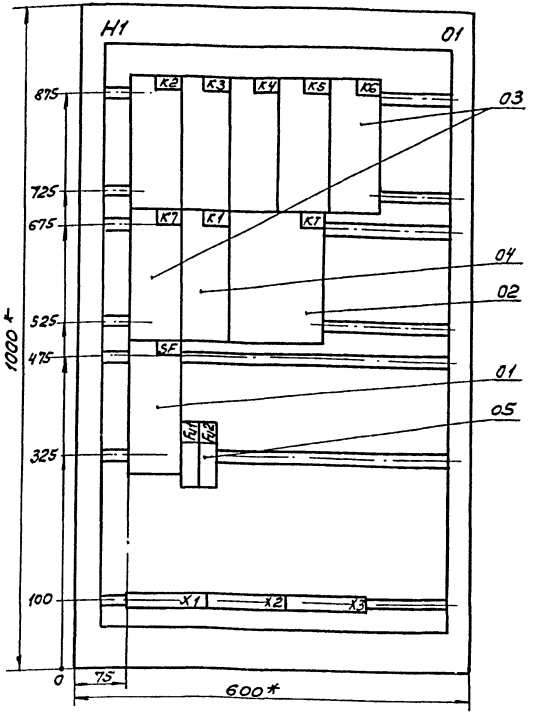

Дверь ящика
Вид спереди

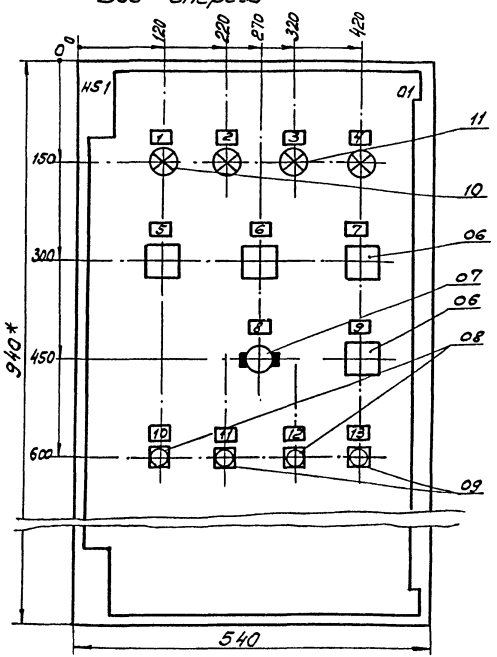

1.* Размеры для справок
2. В контуре табличек и аппаратов указаны номера надписей по перечню надписей
3. Глубина ящика 350 мм

ГИП	Бояринов		503-1-45.86 АОВ1
Нач. отд.	Дохилов		Открытая стоянка со зданиями и сооружениями для 70 и 150 на грузовых автомобилей
Рук. гр.	Смирнова		Производственный корпус
Ст. инж.	Коноваловский		Стадия: РП; Лист: 11; Листов: 1
			Щит управления. Щ.У.3. Чертеж общего вида
			ГИПРОАВТОТРАНС Новосибирский филиал

Инв. № подл. | Подпись и дата | Взам. инв. №

Копировал [illegible] Формат А3

Альбом V

Типовой проект 503-

Вид спереди

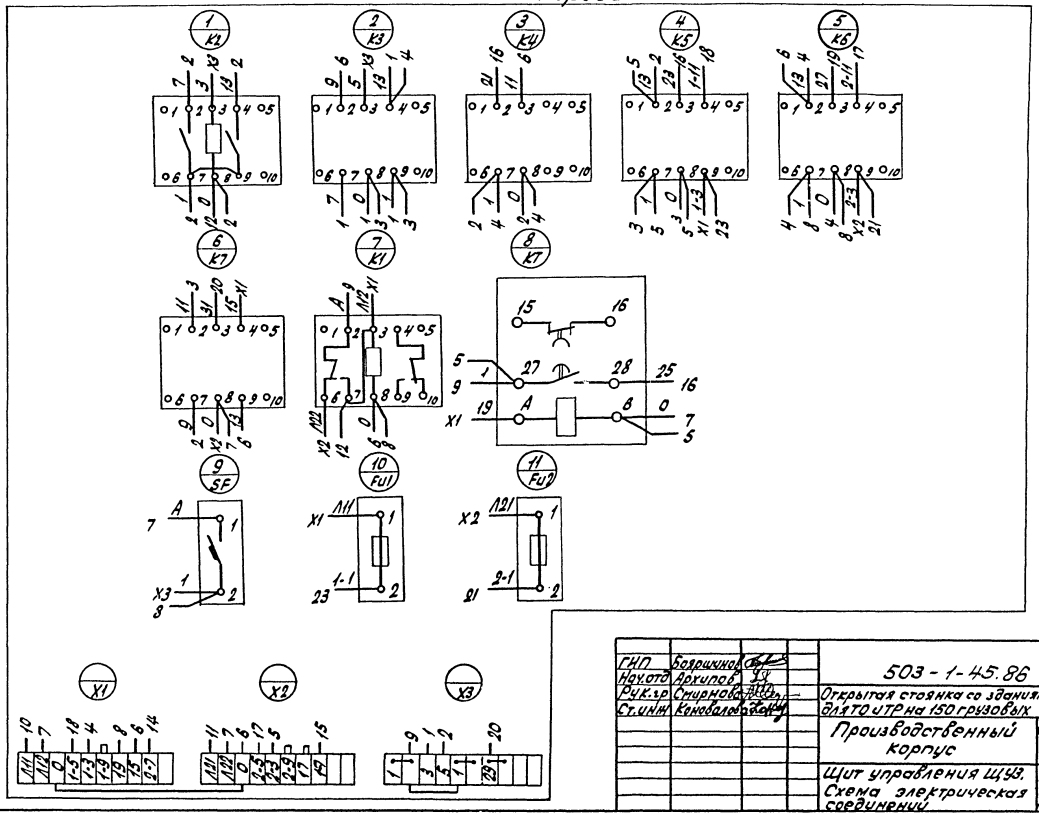

ГИП	Бояршинов		503 - 1 - 45.86 А081
Нач.отд	Архипов		Открытая стоянка со зданиями и сооружениями для ТО и ТР на 150 грузовых автомобилей
Рук.гр	Смирнова		Производственный корпус
Ст.инж	Коновалов		Стадия: РП; Лист: 12-1; Листов: 2
			Щит управления ЩУЗ. Схема электрическая соединений
			ГИПРОАВТОТРАНС Новосибирский филиал

Инв.№ подл. | Подпись и дата | Взам.инв.№

Копировал: Севастьянова Формат: А3

Альбом V

Типовой проект 503-

Дверь ящика (вид с монтажной стороны)

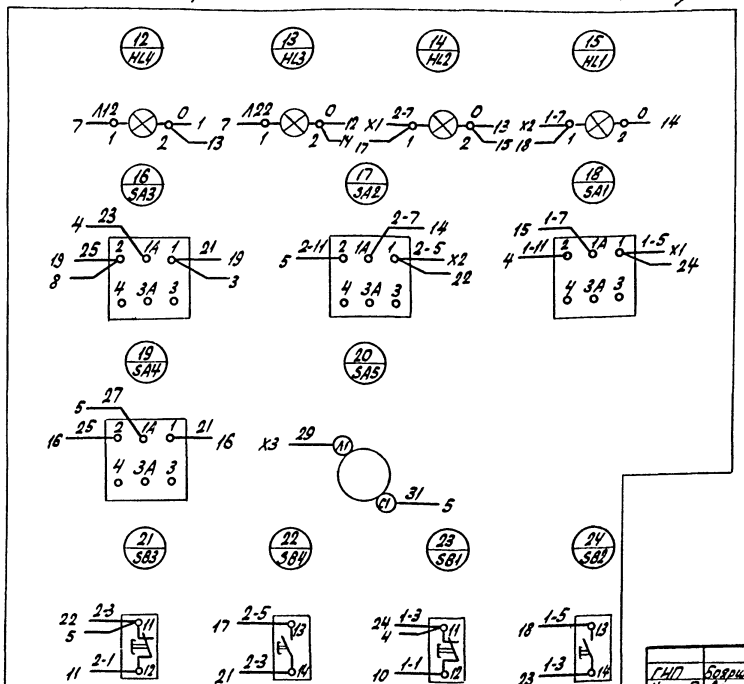

ГИП	Бояринов		503-1-45.86 АОВ1
Нач.отд.	Архипов		Открытая стоянка со зданиями и сооружениями для ТО и ТР на 150 грузовых автомобилей
Рук.гр.	Смирнова		Производственный корпус — Стадия: РП; Лист: 12-2; Листов:
Ст.инж.	Коновалова		Щит управления ЩУЗ. Схема электрическая соединений — ГИПРОАВТОТРАНС Новосибирский филиал

Инв.№ подл. | Подпись и дата | Взам.инв.№

Копировал: Севастьянова Формат: А3

Альбом V

Типовой проект 503-

Панель	Строка	Надпись	Поз. обозначение	Место надписи	Текст	Кол.	Вид шрифта	Заготовка
		1	HL1	Табличка	Насос №1 „Включен"	01		
		2	HL2	то же	Насос №2„Включен"	01		
		3	HL3	"	~220В „Ввод №2"	01		
		4	HL4	"	~220В „Ввод №1"	01		
		5	SA1	"	Управление насосом №1 „Руч.-Откл.-Авт."	01		
		6	SA2	"	Управление насосом №2 „Руч-Откл.-Авт."	01		
		7	SA3	"	Выбор режима насоса №1„Раб.-Откл.-Рез."	01		
		8	SA5	"	Режим работы „Зима-Лето"	01		
		9	SA4	"	Выбор режима насоса №2„Раб.-Откл.-Рез."	01		
		10	SB2	"	Насос №1„Включить"	01		
		11	SB1	"	Насос №1„Выключить"	01		
		12	SB4	"	Насос №2„Включить"	01		
		13	SB3	"	Насос №2„Выключить"	01		

Инв.№ подл. | Подпись и дата | Взам. инв.№

ГИП	Бородинов		503-1-45.86 АОВ1
Нач. отд	Архипов		
Рук. гр.	Скиданов		Открытая стоянка со зданиями и сооружениями для ТО и ТР на 150 грузовых автомобилей
Т. инж.	Коновалова		Производственный корпус — Стадия: РП; Лист: 13; Листов: 1
			Щит управления ЩУ3 Таблица текущих надписей — ГИПРОАВТОТРАНС Новосибирский филиал

Копир. А3

Формат А4

Инв.№ подл. | Подпись и дата | Взам. инв.№

Лист

Формат А4

Формат	Зона	Позиция	Обозначение	Наименование	Кол.	Примечание
				Документация		
А3			503-АОВ1-15	Чертеж общего вида	01	
А3			503-АОВ1-16	Схема электрическая соединений	01	
А4			503-АОВ1-17	Таблица перечня надписей	01	
				Сборочные единицы		
				Н1 01		
		01		Реле РПУ2-362023У3, ~220В	01	К
		02		Предохранитель ППТ-10У3, пл. вст. ВТФ6У3	02	Fu1, Fu2
				Н51 01		
		03		Переключатель ПП2-10/Н2У4, исп.1	02	SA1, SA2
		04		Кнопка КЕ011У3, исп.4, толк. черн.	02	SB4
		05		Кнопка КЕ011У3, исп.5, толк. красн.	02	SB1, SB3
				Блок из 10 зажимов Б324	02	X1, X2

Инв.№ подл. | Подпись и дата | Взам. инв.№

ГИП	Боярунов		503-1-45.86 АОВ1
Нач.отд.	Архипов		Открытая стоянка со зданиями и сооружениями для ТО и ТР магистральных грузовых автомобилей
Рук.гр.	Смирнова		Производственный корпус — Стадия: РП; Лист: 14-1; Листов: 2
Ст.инж.	Коновалов		Щит управления щу4 (щу5...щу8). Технические данные аппаратов. — ГИПРОДАЛЬТОТРАНС, Новосибирский филиал

Формат А4

Инв.№ подл. | Подпись и дата | Взам. инв.№

503-1-45.86 АОВ1 — Лист 14-2

Копир. Формат А4

Вид спереди
Дверь не показана

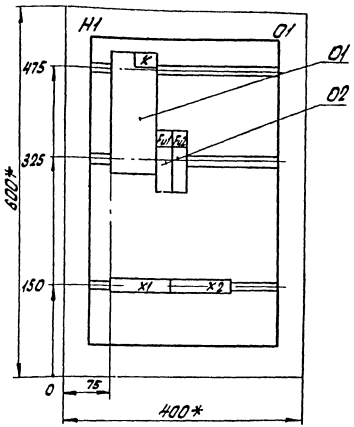

Дверь ящика
Вид спереди

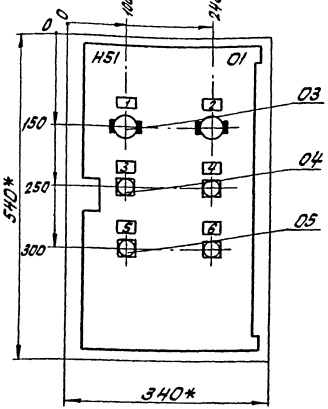

1.* Размеры для справок.
2. В контуре табличек указаны номера надписей по таблице перечня надписей.
3. Глубина ящика 350 мм.
4. По данному чертежу изготовить 5 ящиков.

ГИП	Боярчиков		503-1-45.86 АОВ1
Нач.отд	Архипов		Открытая стоянка со зданиями и сооружениями для ТО и ТР на 150 грузовых автомобилей
Рук.гр	Смирнов		Производственный корпус — Стадия: РП; Лист: 15; Листов: 1
Ст.инж	Коновалов		Щит управления ЩУ4 (ЩУ5... ЩУ8) Чертеж общего вида — ГИПРОАВТОТРАНС Новосибирский филиал

Копировал: Севастьянова Формат: А3

Альбом V

Типовой проект 503-

Инв.№ подл. | Подпись и дата | Взам.инв.№

Вид спереди

Дверь (вид со стороны монтажа)

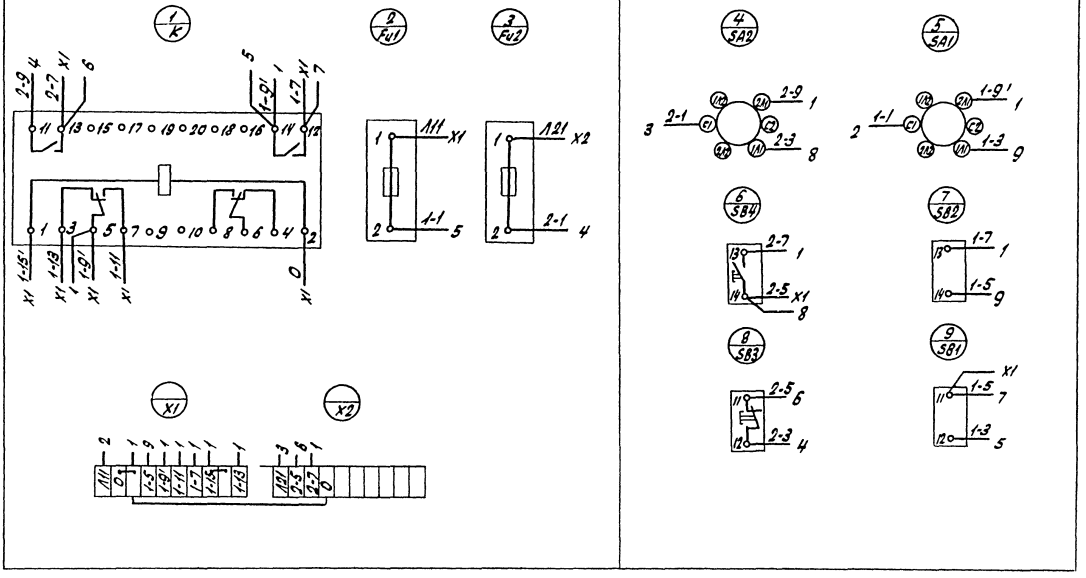

ГИП	Бояринов		503-1-45.86 АОВ1		
Нач.отд	Аркипов		Открытая стоянка со зданиями и сооружениями для ТО и ТР на 150 грузовых автомобилей		
Рук.гр	Смирнова		Производственный корпус	Стадия	Лист	Листов
Ст.инж	Кононалова			РП	16	1
			Щит управления ЩУ4 (ЩУ5...ЩУ9). Схема электрическая соединений	ГИПРОАВТОТРАНС Новосибирский филиал		

Копировал: Севастьянова Формат: А3

Альбом V

Типовой проект 503-1-45.86

Панель	Строка	Надпись	Поз. обозначение	Место надписи	Текст	Кол.	Вид шрифта	Заготовка
		1	SA1	Табличка	ВТЗ-У1. Управление			
					„Авт.-Откл.-Опроб."	01		
		2	SA2	То же	ВТЗ-У2. Управление			
					„Авт.-Откл.-Опроб."	01		
		3	SB2	"	ВТЗ-У1. „Включить"	01		
		4	SB4	"	ВТЗ-У2. „Включить"	01		
		5	SB1	"	ВТЗ-У1. „Выключить"	01		
		6	SB3	"	ВТЗ-У2. „Выключить"	01		

ГИП	Бояршинов		503-1-45.86 АОВ1
Нач.отд.	Архипов		
Рук.гр	Старнова		Открытая стоянка со зданиями и сооружениями для ТО и ТР на 150 грузовых автомобилей
Ст.инж.	Коновалова		Производственный корпус — Стадия: РП; Лист: 17; Листов: 1
			Щит управления ЩУ4 (ЩУ5...ЩУ8). Таблица перечня надписей — ГИПРОАВТОТРАНС, Новосибирский филиал

Формат: А4

Панель	Строка	Надпись	Поз. обозначение	Место надписи	Текст	Кол.	Вид шрифта	Заготовка

Инв.№ подл. | Подпись и дата | Взам.инв.№

Лист

Копировал: Севастьянова Формат: А4

Опросный лист

для заказа комплектной трансформаторной подстанции типа КТП-250

Запрашиваемые данные

Наименование и адрес	Заказчика									
	Объекта									
	Проектирующей организ.									
Номинальная мощность подстанции ква		250	Номинальное напряжение	ВН, кв	10					
				НН, кв	0,4					
Установка подстанции		внутренняя	Исполнение подстанции		левое					
Помещение		отапливаемое	Схема и группа соединения обмоток трансформатора		У/Ун-0					
УВН	Тип	ШВВ-3								
	Количество подключаемых к-ей	3	Выход на магистраль		есть					
Сборные шины										
Схема первичных соединений										
Номер шкафа по плану		1	1Т	2			3			
Тип шкафа		ШВВ-3	ТМ250/10	ШВ-А			ШЛ-А			
Назначение шкафа		ввод ВН	силовой	Вводной НН			Линейный			
Номер фидера		—	—	В1	1	2	3	4	5	6
Расчетный ток линии, А										
Выключатель	Тип	ВНРУ-10/400103У3		А3742	А3722Б	А3722Б	А3722Б	А3722Б	А3712Б	А3712Б
	Номинальный ток, А	400		630	250	250	250	250	160	160
	Ток расцепителя, А			630	250	250	250	250	160	160
	Уставка по току срабатывания электромагнитного расцепителя	—		4000 —	1600	1600	1600	1600	630	630
Трансформатор тока		—		600/5	300/5	400/5	300/5	300/5	200/5	200/5
Габаритные размеры (ширина×высота×глубина), мм		1200×2295×860	1270×1360×910	600×2000×1000			450×2000×1000			
Масса, кг			1890	411			262			

План подстанции

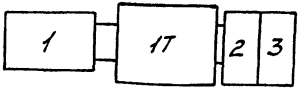

ГИП	Бояршинов	
Нач. отд.	Архипов	
Рук. гр.	Смирнова	
Ст. инж.	Баянова	

503-1-45.86 эм

Открытая стоянка со зданиями и сооружениями для ТО и ТР на 150 грузовых автомобилей

Производственный корпус

Стадия	Лист	Листов
РП	1	1

Опросный лист на КТП-250

ГИПРОАВТОТРАНС Новосибирский филиал

Инв. № | Подп. и дата | Взам. инв. №

Ал. V

gost.e-ecolog.ru