ТИПОВОЙ ПРОЕКТ 503-1-45.86

ПРОИЗВОДСТВЕННЫЙ КОРПУС ОТКРЫТОЙ СТОЯНКИ СО ЗДАНИЯМИ И СООРУЖЕНИЯМИ ДЛЯ ТЕХНИЧЕСКОГО ОБСЛУЖИВАНИЯ И ТЕКУЩЕГО РЕМОНТА НА 150 ГРУЗОВЫХ АВТОМОБИЛЕЙ

АЛЬБОМ II

АРХИТЕКТУРНЫЕ РЕШЕНИЯ, КОНСТРУКЦИИ ЖЕЛЕЗОБЕТОННЫЕ, МЕТАЛЛИЧЕСКИЕ ОТОПЛЕНИЕ И ВЕНТИЛЯЦИЯ, ВНУТРЕННИЕ ВОДОПРОВОД И КАНАЛИЗАЦИЯ

gost.e-ecolog.ru

Отпечатано
в Новосибирском филиале ЦИТП
630064 г. Новосибирск пр. Карла Маркса 1
Выдано в печать 29" V 1987 г.
Заказ Т-1348 Тираж 760

ТИПОВОЙ ПРОЕКТ 503-1-45.86

ПРОИЗВОДСТВЕННЫЙ КОРПУС ОТКРЫТОЙ СТОЯНКИ СО ЗДАНИЯМИ И СООРУЖЕНИЯМИ ДЛЯ ТЕХНИЧЕСКОГО ОБСЛУЖИВАНИЯ И ТЕКУЩЕГО РЕМОНТА НА 150 ГРУЗОВЫХ АВТОМОБИЛЕЙ

АЛЬБОМ II

АЛЬБОМ I ТЕХНОЛОГИЯ ПРОИЗВОДСТВА, СИЛОВОЕ ЭЛЕКТРООБОРУДОВАНИЕ, ЭЛЕКТРИЧЕСКОЕ ОСВЕЩЕНИЕ, АВТОМАТИЗАЦИЯ САНИТАРНО-ТЕХНИЧЕСКИХ СИСТЕМ, СВЯЗЬ И СИГНАЛИЗАЦИЯ

АЛЬБОМ II АРХИТЕКТУРНЫЕ РЕШЕНИЯ, КОНСТРУКЦИИ ЖЕЛЕЗОБЕТОННЫЕ, МЕТАЛЛИЧЕСКИЕ ОТОПЛЕНИЕ И ВЕНТИЛЯЦИЯ, ВНУТРЕННИЕ ВОДОПРОВОД И КАНАЛИЗАЦИЯ

АЛЬБОМ III СТРОИТЕЛЬНЫЕ ИЗДЕЛИЯ

АЛЬБОМ IV СПЕЦИФИКАЦИЯ ОБОРУДОВАНИЯ

АЛЬБОМ V ЗАДАНИЕ ЗАВОДУ-ИЗГОТОВИТЕЛЮ НА ЭЛЕКТРООБОРУДОВАНИЕ И АВТОМАТИЗАЦИЮ САНИТАРНО-ТЕХНИЧЕСКИХ СИСТЕМ

АЛЬБОМ VI ВЕДОМОСТИ ПОТРЕБНОСТИ В МАТЕРИАЛАХ

АЛЬБОМ VII СМЕТЫ

УТВЕРЖДЕН И ВВЕДЕН В ДЕЙСТВИЕ ГОСКОМСЕЛЬХОЗТЕХНИКОЙ СССР 13.12.85г. ПРОТОКОЛ N 81-85

РАЗРАБОТАН НОВОСИБИРСКИМ ФИЛИАЛОМ ИНСТИТУТА "ГИПРОАВТОТРАНС"

ГЛАВНЫЙ ИНЖЕНЕР ФИЛИАЛА Я.И.ВИЛЬБЕРГЕР

ГЛАВНЫЙ ИНЖЕНЕР ПРОЕКТА В.С.БОЯРШИНОВ

Привязан

Инв.№

Копир. Стандартинформрегистр 82

Альбом II

Типовой проект

(начало)

Наименование	Марка листа	Стр.
Титульный лист		
Содержание альбома (начало)		2
Содержание альбома (окончание)		3
Архитектурные решения		
Общие данные (начало)	АР1	4
Общие данные (окончание)	АР2	5
План на отм. 0.000; -3.000	АР3	6
Фрагменты плана на отм. 5.400		
Фасады 1-7; 7-1, Е-А, А-Е. Разрезы 1-1, 2-2	АР4	7
Фрагменты 1, 3 венткамеры на отм. 4.200	АР5	8
планы подвесных потолков.		
Планы полов узлы, детали	АР6	9
План кровли, план молниезащиты	АР7	10
Стеклоблочная перегородка	АР8	11
Спецификации схемы заполнения	АР9	12
оконных проемов		
Конструкции железобетонные		
Общие данные (начало)	КЖ 1	13
Общие данные (продолжение)	КЖ2	14
Общие данные (окончание)	КЖ 3	15
Схема расположения элементов	КЖ 4	16
фундаментов		
Узлы 1...4 к схеме расположения	КЖ5	17
фундаментов		
Узлы 5...8 к схеме расположения	КЖ 6	18
фундаментов		
Схемы расположения фундаментных блоков по	КЖ 7	19
осям 5/1 и 6/1 сечение 2-2. Узлы 9, 10, 11		
Схемы расположения фундаментных блоков и	КЖ 8	20
плит по осям Е, Ж, З в осях 1-2 сечения а-а, б-б, в-в		
Арматурно-опалубочные чертежи фундаментов	КЖ 9	21
ФА4-1; ФА4-3; ФА4-3а		

(продолжение)

Наименование	Марка листа	Стр.
Арматурно-опалубочные чертежи фундаментов	КЖ 10	22
ФА4-2; ФА4-1а		
Арматурно-опалубочные чертежи фундаментов	КЖ 11	23
ФА2-1; ФА2-3; ФА2-6		
Арматурно-опалубочные чертежи фундаментов	КЖ 12	24
ФФ1-5; ФФ1-1; ФФ1-1а		
Арматурно-опалубочные чертежи фундаментов	КЖ 13	25
ФА2-1а; ФА4-1б.		
Схема расположения элементов подземного	КЖ14	26
хозяйства. Фундамент ФОМ5		
Схема расположения элементов подземного хо-	КЖ 15	27
зяйства. Каналы 1...4; Сечения 1-1... 11-11		
Подземное хозяйство. Фундамент ФОМ1. Схема распо-	КЖ 16	28
ложения фундаментов на отм. 0.000 в осях 1...5		
Подземное хозяйство. Фундамент ФОМ1. Схема распо-	КЖ 17	29
ложения фундамента на отм. 0.000 в осях 5...7		
Подземное хозяйство. Фундамент ФОМ1. Схема распо-	КЖ-18	30
ложения на отм. ниже 0.000 в осях 1...5		
Подземное хозяйство. Фундамент ФОМ1. Схема распо-	КЖ 19	31
ложения на отм. ниже 0.000 в осях 5...7		
Подземное хозяйство. Фундамент ФОМ1	КЖ 20	32
Сечения 1-1, 3-3.		
Подземное хозяйство. Фундамент ФОМ1.	КЖ 21	33
Сечения 4-4, 6-6. Узлы 1...5		
Подземное хозяйство. Фундаменты под оборудование	КЖ 22	34
ФОМ2, ФОМ3, ФОМ4, ФОМ6.		
Подземное хозяйство. Схема расположения элементов	КЖ 23	35
Фундамента на отм. 0.000. Узлы 1,2		
Схема расположения колонн, балок, рам ворот,	КЖ 24	36
разрезы 1-1... 6-6		
Разрезы 7-7... 15-15 к схеме расположения колонн,	КЖ 25	37
балок, рам ворот, узлы 1, 2.		

(продолжение)

Наименование	Марка листа	Стр.
Узлы 1...4 к схеме расположения колонн, балок,	КЖ 26	38
рам ворот. Спецификация		
Схема расположения плит перекрытий антресолей	КЖ 27	39
на отм. 4.200. Сечения 1-1... 5-5. Фундамент ФОМ13.		
Монолитные участки Ум1...Ум5 к схеме расположения	КЖ 28	40
плит перекрытий		
Фундаменты ФОМ8... ФОМ12 под оборудование на	КЖ 29	41
покрытии. Узел 2		
Схемы расположения элементов покрытия	КЖ 30	42
Фундамент ФОМ5. Спецификация сборной конструкции		
Спецификация к схеме расположения элементов покрытия	КЖ 31	43
Схемы расположения элементов фахверка для	КЖ 32	44
крепления перегородок. Узел 1.		
Узлы 1...3 к схемам расположения элементов	КЖ 33	45
фахверка, перегородок.		
Схемы расположения стеновых панелей по осям	КЖ 34	46
А, Е, 1, 7.		
Спецификация элементов сборной конструкции к	КЖ 35	47
схемам расположения стеновых панелей.		
Схемы расположения элементов перегородок	КЖ 36	48
по осям Б/В, В/Г, Г, Д.		
Схемы расположения элементов перегородок	КЖ 37	49
по осям Б, 6, 4. Спецификация к схемам		
перегородок.		
Узлы 1...4 к схемам расположения элементов	КЖ 38	50
перегородок.		
Схемы расположения стеновых панелей по		
осям А, Е, 1, 7.		

Инв. № подл.	Подпись и дата	Взам. инв. №		

Привязан

503-1-45.86

Инв. N

ГИП Боярщинов

Нач. отд. Сидорова

Открытая стоянка со зданиями и сооружениями для ТО и ТР на 150 грузовых автомобилей

Производственный корпус	Стадия	Лист	Листов
	РП	1	2

Содержание альбома (начало)

ГИПРОАВТОТРАНС Новосибирский филиал

(продолжение)

Наименование	Марка листа	Стр.
Конструкции металлические		
Общие данные (начало)	КМ1	51
Общие данные (продолжение)	КМ2	52
Общие данные (продолжение)	КМ3	53
Общие данные (окончание)	КМ4	54
Схема расположения элементов подвесных путей. Разрезы 1-1...8-8. Узлы 1,2	КМ5	55
Схемы расположения балок перекрытия	КМ6	56
элементов подвесного потолка, лестницы		
Сечения 1-1... 16-16. Узлы 1... 4 к схемам	КМ7	57
расположения балок перекрытия, эле-		
ментов подвесных потолков		
Отопление и вентиляция		
Общие данные	ОВ1	58
Общие данные	ОВ2	59
Общие данные	ОВ3	60
Общие данные	ОВ4	61
Общие данные	ОВ5	62
Общие данные	ОВ6	63
Отопление. Теплоснабжение. План на отм. 0.000, -3.000	ОВ7	64
Вентиляция. Планы на отм. 0.000, -3.000		

Наименование	Марка листа	Стр.
Схема системы отопления.		
Схема системы теплоснабжения с использо-	ОВ8	65
ванием вторичных энергетических ресурсов		
Схема системы теплоснабжения установок П1, П2	ОВ9	66
Схема системы теплоснабжения установок У4, У10	ОВ10	67
Схемы обвязок У5... У8	ОВ11	68
Схемы обвязок У1... У4, У9, У10	ОВ12	69
Схемы систем П1, П2, У1... У10	ОВ13	70
Схемы систем В1, В3... В11, ВЕ1... ВЕ9	ОВ14	71
Установки систем П1, В3, В5, В8, В10, В11.	ОВ15	72
Установки систем П2, В1, В4, В7, В9.	ОВ16	73
Спецификация отопительно-вентиляционных	ОВ17	74
установок		
Внутренний водопровод и канализация		
Общие данные (начало)	ВК1	75
Общие данные (окончание) таблица колодцев	ВК2	76
План на отм. 0.000, -3.000 с сетями водопровода	ВК3	77
и канализации		
Схемы систем В1, Т3, К1, К3.	ВК4	78
Прочистка в лючке		
План кровли. Схемы системы К2.	ВК5	79
Гидрозатвор		

Типовой проект 503-

Инв. № подл. | Подпись и дата | Взам. инв. №

Привязан

Инв. №

ГИП	Бородулин		
Нач. отд.	Сидорова		
Нач. отд.	Айзикович		

503-1-45.86

Открытая стоянка со зданиями и сооружениями для ТО и ТР на 150 грузовых автомобилей

Производственный корпус

Стадия	Лист	Листов
РП	2	

Содержание альбома (окончание)

ГИПРОАВТОТРАНС Новосибирский филиал

Альбом II

Ведомость рабочих чертежей основного комплекта марки „АР"

Лист	Наименование	Примечание
1	Общие данные (начало)	
2	Общие данные (окончание)	
3	План на отм. 0.000-3.000 Фрагменты плана на отм. 5.400	
4	Фасады 1-7, 7-1, Е-А, А-Е. Разрезы 1-1, 2-2	
5	Фрагменты 1,3. Венткамеры, на отм. 4.200 Планы подвесных потолков	
6	Планы полов, узлы, детали	
7	План кровли, план молниезащиты	
8	Стеклоблочная перегородка	
9	Спецификации. Схемы заполнения оконных проемов.	

(окончание)

Обозначение	Наименование	Примечание
Серия ИИ-03-02 А15-64	Железобетонные изделия: плиты: ребристая с люком, плоские, приямка, парапетные, опорная. Элементы входов	
Шифр 42-74 Вып. 2	Ворота раздвижные складчатые ВРС 3,6х4,2	
	Прилагаемые документы	
Альбом III	Строительные изделия	
Альбом VI	Ведомость потребности в материалах	

Ведомость ссылочных и прилагаемых документов (Начало)

Окончание	Наименование	Примечание
	Ссылочные документы	
ГОСТ 6629-74*	Двери деревянные внутренние для жилых и общественных зданий	
ГОСТ 6785-80	Плиты подоконные железобетонные. Технические условия	
ГОСТ 9272-81*	Блоки стеклянные пустотелые	
ГОСТ 14624-84	Двери деревянные для производственных зданий	
ГОСТ 18124-75*	Листы асбестоцементные плоские	
Серия 1.055.1-1	Ступени железобетонные и бетонные	
Серия 1.138-10 Вып. 1	Перемычки железобетонные для зданий с кирпичными стенами	
Серия 1.431-6	Кирпичные перегородки для одноэтажных и многоэтажных производственных зданий	
Серия 1.436.2-15, Вып. 1,2	Окна с переплетами из спаренных прямоугольных стальных труб и механизмы открывания	
Серия 1.438.1-2	Плиты парапетные железобетонные для производственных зданий, Материалы для проектирования	
Серия 1.464.2-17 Вып. 1	Фонари зенитные с размерами светового проема 2,7х2,7 м со стальными переплетами	
Серия 2.435-6 Вып. 3.5	Противопожарные двери и ворота промышленных зданий	
Серия 2.436-11	Узлы окон со стальными переплетами по серии 1.436.2-15	
Серия 2.460-18 Вып. 0,2	Архитектурные детали утепленных покрытий одноэтажных промышленных зданий	

Ведомость спецификаций

Лист	Наименование	Примечание
3	Спецификация железобетонных ступеней	
7	Спецификация парапетных плит	
8	Спецификация материалов на стеклоблочную перегородку и узлы крепления оконных переплетов к конструкциям здания (узлы 5, 6)	
9	Спецификация закладных элементов. Спецификация материалов на подвесные потолки	
	Спецификация элементов заполнения проемов Спецификация перемычек	

Общие указания

Проект предназначен для применения в районах с расчетной зимней температурой наружного воздуха минус 30, со скоростным напором ветра для I-го географического района (тип местности Б), весом снегового покрова для III географического района.

Сейсмичность - не выше 6 баллов.

Кроме того разработаны варианты проекта

- с расчетной зимней температурой минус 20°С, со скоростным напором ветра для II географического района (тип местности Б), весом снегового покрова для II географического района,
- с расчетной зимней температурой минус 40°С, со скоростным напором ветра для III географического района, и весом снегового покрова для IV географического района.

Класс здания II, степень огнестойкости II, по пожарной опасности категории производства „В", „Г", „Д".

Антикоррозионная защита

При возведении и эксплуатации здания руководствоваться указаниями, приведенными в главах СНиП 203.11-85 „Защита строительных конструкций от коррозии."

Производство работ в зимних условиях

При производстве работ в зимнее время необходимо руководствоваться указаниями, приведенными в главах СНиП III-15-76, Бетонные и железобетонные конструкции Монолитные," СНиП III-17-78, Каменные конструкции."

В зимних условиях кладку кирпичных стен и перегородок вести на растворах с противоморозными химическими добавками М50 и выше.

Работы в зимних условиях должны выполняться по специальному проекту производства работ и обосновываться технико-экономическим расчетом.

Подлежащий разработке грунт должен быть предварительно подготовлен одним из следующих способов:

а) предохранение грунта от промерзания

б) рыхление грунта.

Прочность бетона монолитных бетонных фундаментов на время монтажа колонн должна быть не менее 70% от проектной. Для приготовления бетонных смесей следует применять быстротвердеющие портландцементы. Температура твердения должна быть не менее 5°С.

Типовой проект 503

Типовой проект разработан в соответствии с действующими нормами и правилами и предусматривает мероприятия, обеспечивающие взрывную, взрывопожарную и пожарную безопасность при эксплуатации здания.

Главный инженер проекта Бояршинов

Инв. № подл.	Подп. и дата	Взам. инв. №

Привязан:

Инв. №

ГИП	Бояршинов	
Нач.отд.	Сидорова	
Гл.спец.	Стрехнин	
Рук.гр.	Плужников	
Вед.арх.	Беловин	
Ст.арх.	Власова	
Н.контр.	Комиссарова	

503-1-45.86 АР

Открытая стоянка со зданиями и сооружениями для ТО и ТР на 150 грузовых автомобилей.

Производственный корпус	Стадия	Лист	Листов
	РП	1	9

Общие данные (начало)

ГИПРОАВТОТРАНС Новосибирский филиал

Ведомость отделки

Наименование или номер помещения	Потолок		Колонны		Стены или перегородки		Низ стен, перегородок, колонн (панель)			Примечание
	Площадь	Вид отделки	Площадь	Вид отделки	Площадь	Вид отделки	Площадь	Вид отделки	высота, мм	
1	307,5	Затирка швов, известковая побелка	99,4	Известковая побелка	458,9	Затирка швов, известковая побелка	—		—	
2	488,6		23,0		430,7		—		—	
3	218,2		8,6		384,8		—		—	
4	27,7		11,5		193,6		—		—	
5	98,6		45,4		304,4		—		—	
6	59,0		19,2		116,7		—		—	
7	55,8		12,6		79,6		—		—	
8	80,8		11,9		103,7		—		—	
9	19,3		9,0		68,3		—		—	
12	21,9		16,8		74,1		—		—	
16	325,4		36,6		402,2		—		—	
17	87,5		—		82,8		—		—	
10	51,0	—"—	17,0	—"—	59,9	—"—	32,6	Облицевать стеклоплиткой	1800	
11	17,3		5,6		40,4		26,9		1800	
13	15,1	—"—	—	—"—	39,1	—"—	23,6	Окрасить масляной краской	1500	
15	40,6		—		96,0		51,3		1500	
14	3,0	Затирка швов, окраска краской ВА-17	2,1	Затирка швов, окраска краской ВА-17	12,4	Затирка швов, окраска, краской ВА-17	10,4	—"—	1500	

Фермы окрашиваются известковой краской.
Площадь окрашиваемой поверхности 523,0 м².

Наружная отделка

1. Стеновые панели окрасить цементными перхлорвиниловыми красками ЦПХВ. (Эталон колера №49)*.
2. Кирпичные участки стен оштукатурить и окрасить красками ЦПХВ под фактуру и цвет стеновых панелей (эталон колера №49)*.
3. Цоколь оштукатурить цементно-песчаным раствором с добавлением каменной крошки фракции 10-15 мм (эталон колера №88)*.
4. Козырьки входов снизу и с торцов окрасить краской ЦПХВ (эталон колера №144)*.
5. Оконные переплеты, ворота, двери, жалюзийные решетки окрасить масляной краской (эталон колера №939)** за 2 раза.
6. Вокруг здания выполнить асфальтобетонную отмостку шириной 1,0 м на щебеночном основании.

* Номера колеров приняты по альбому колеров, выпущенному Ленинградским отделением Стройиздата в 1973 году.
** Номера колеров приняты по методическому руководству Всесоюзного объединения "Сельхозтехники Совета Министров СССР "Фирменный стиль."

Основные строительные показатели

№	Наименование показателей	Ед. изм.	количество	Примечание
	для $t_н$ = -20°, -30°С			
1	Площадь застройки	м²	1176,8	
2	Строительный объем	м³	11459,6	
	в том числе подвала	м³	231,2	
3	Общая площадь	м²	1370,7	
	в том числе подвала	м²	60,6	
	для $t_н$ = -40°С			
1	Площадь застройки	м²	1183,5	
	в том числе подвала	м²	67,8	
2	Строительный объем	м³	11625,9	
	в том числе подвала	м³	238,6	
3	Общая площадь	м²	1310,1	

Таблица толщин наружных стен и утеплителя

Расчетная зимняя температура по проекту °С	Утеплитель кровли ячеистый бетон γ=500 кг/м³ "δ" мм	Кирпичные стены "Б"	Панели керамзитобетонные λ=900 кг/м³ "А" мм		
			Толщина панели мм "а"	$t_р$ мин. град. при сухом климате	$t_р$ мин. град. при нормальн. климате
-20	90	380	200	-41(-38)	-32(-29)
-30	130	380	200	-41(-38)	-32(-29)
-40	170	510	250	-54(-50)	-42(-32)

В скобках указаны температуры наружного воздуха, соответствующие средней температуре наиболее холодной пятидневки.

Привязан:

Инв. №

ГИП	Боршинов		503-1-45.86 АР	
Нач. отд	Сидорова		Открытая стоянка со зданиями и сооружениями для ТО и ТР на 150 грузовых автомобилей	
Рук. гр	Плужников			
Вед. арх	Белавин		Производственный корпус	Стадия: РП; Лист: 2; Листов:
Ст. арх	Власова			
Н-контр	Комиссарова		Общие данные (окончание)	ГИПРОАВТОТРАНС Новосибирский филиал

Инв. № подл. | Подп. и дата | Взам. инв. №

Альбом II

Типовой проект 503

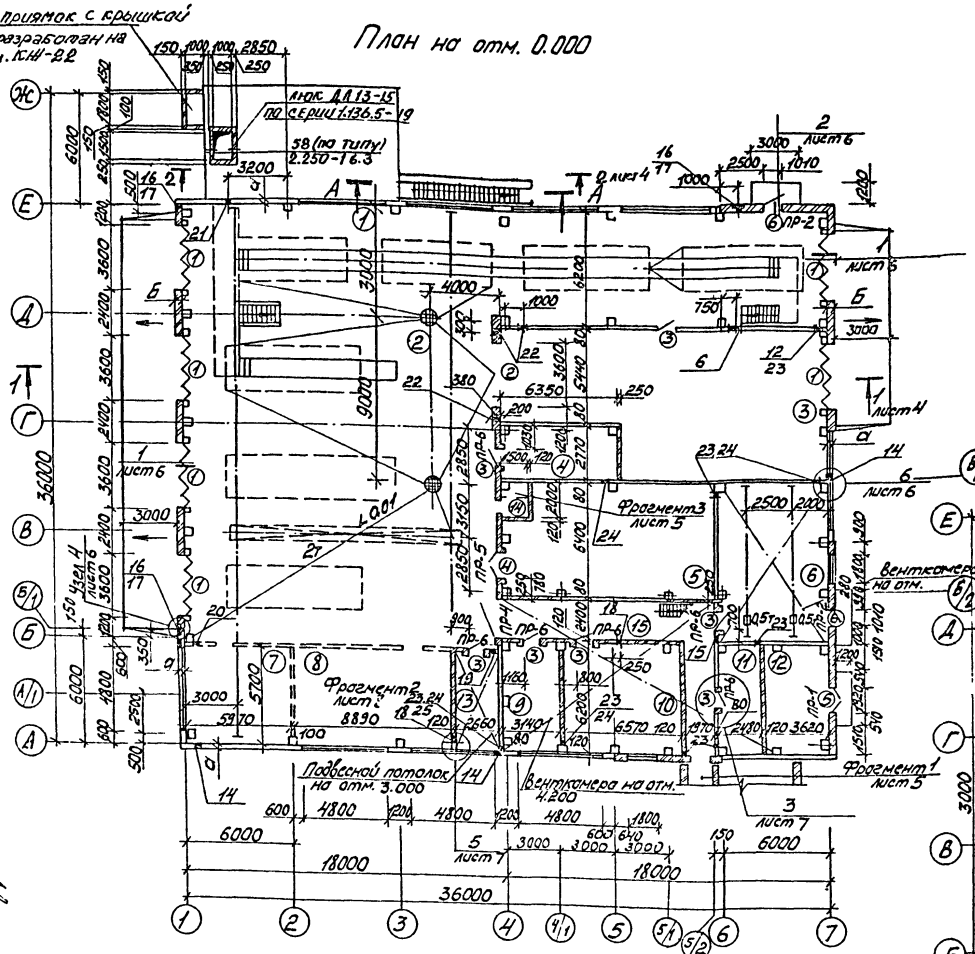

План на отм. 0.000

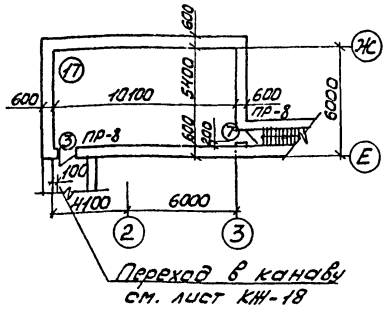

План на отм. -3.000

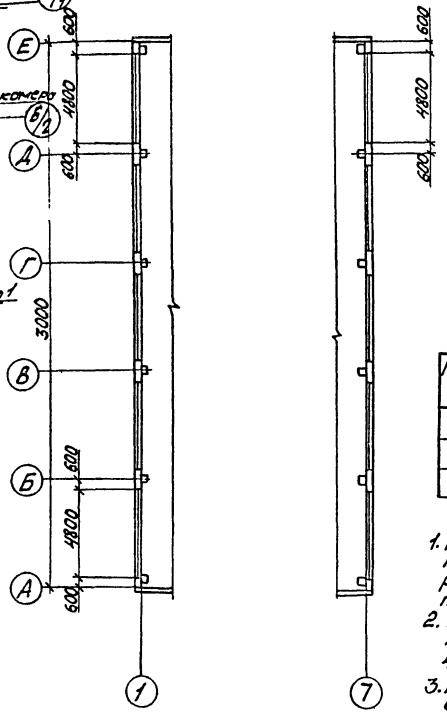

Фрагмент плана на отм. 5.400

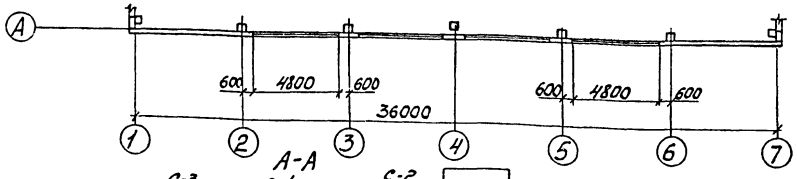

Фрагмент плана на отм. 5.400

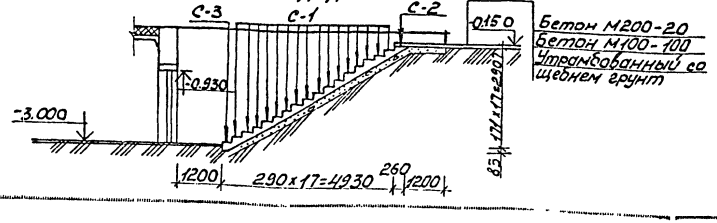

Экспликация помещений

Номер по плану	Наименование	Площадь м²	Категория производства по взрывной, взрыво пожарной и пожарной опасности
1	Участок ТО-1	221,4	В
2	Участок ТР	320,0	В
3	Сварочный участок	136,4	Г
4	ИРК и промкладовая	17,3	Д
5	Склад запасных частей и агрегатов	60,4	В
6	Склад шин	54,7	В
7	Шиномонтажный участок	34,9	В
8	Слесарно-механический участок	50,5	Д
9	Деревообрабатывающий участок	19,3	В
10	Участок ремонта электрооборудования и приборов питания	40,2	Д
11	Компрессорная	15,0	Д
12	КТП	21,9	В
13	Комната мастера	15,1	—
14	Санузлы	3,0	—
15	Коридор	41,9	—
16	венткамера	203,4	—
17	Кладовая масел	54,7	В

Спецификация железобетонных ступеней

Марка поз.	Обозначение	Наименование	К-во	Масса ед. кг	Примечание
С-1	Серия 1.055.1-1	Основная ЛС 9.17-Б	17	96	
С-2	Тоже	Верхняя фризовая ЛСВ 9.17	1	80	
С-3	"	Нижняя фризовая ЛСН 9.17	1	53	

1. Кладку кирпичных стен и перегородок вести из полнотелого красного кирпича М75 на растворе М50. С армированием кладки ф6АI через 6 рядов кладки в горизонтальном направлении
2. Расход металла по узлу 3
   44 L63×5 ℓ=200мм - 42,4кг
   44 ф10АI ℓ=750мм - 202,0кг
3. Ведомость проемов ворот и дверей см. лист 7.
4. Над отверстиями в кирпичных перегородках шириной менее 600мм. уложить арматуру 2ф10АI с заведением по 100мм в кладку с каждой стороны отверстия. Расход ф10АI - 15,0кг.
5. Крепление кирпичных перегородок к колоннам каркаса по типу узла 1. серии 1.436-1 лист 33.
6. Расход металла по узлам 5, 6 дан на листе 8.
7. Экспликацию отверстий см. лист 5

Согласовано

Нач. техн. отд.	Нажин	
Нач. сантех. отд.	Айзикова	
Нач. ЭТО	Архипов	

Взам. инв. №

Подп. и дата

Инв. № подл.

Привязан

Инв. №

ГИП	Бояршинов	
Нач. отд.	Сидорова	
Рук. гр.	Плужников	
Вед. арх.	Белавин	
Ст. инж.	Амелина	

503-1-45.86 АР

Открытая стоянка со зданиями и сооружениями для ТО и ТР на 150 грузовых автомобилей

Производственный корпус

Стадия	Лист	Листов
РП	3	

План на отм. 0.000-3.000
Фрагменты плана на отм. 5.400

ГИПРОАВТОТРАНС
Новосибирский филиал

Альбом II

Типовой проект 503

Фасад 1-7

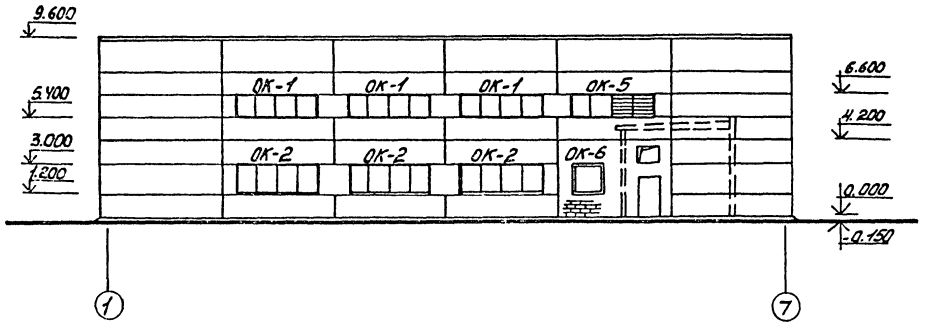

Фасад 7-1

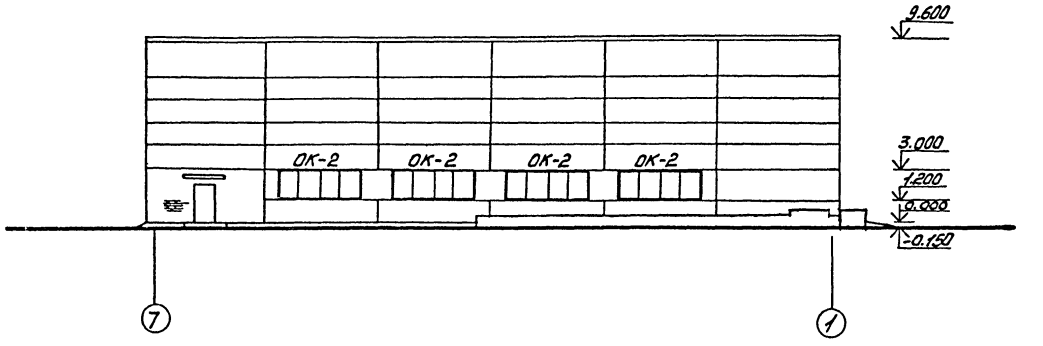

Фасад Е-А

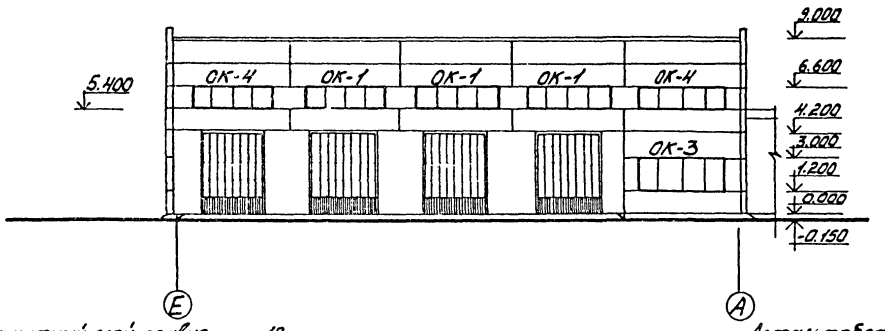

Фасад А-Е

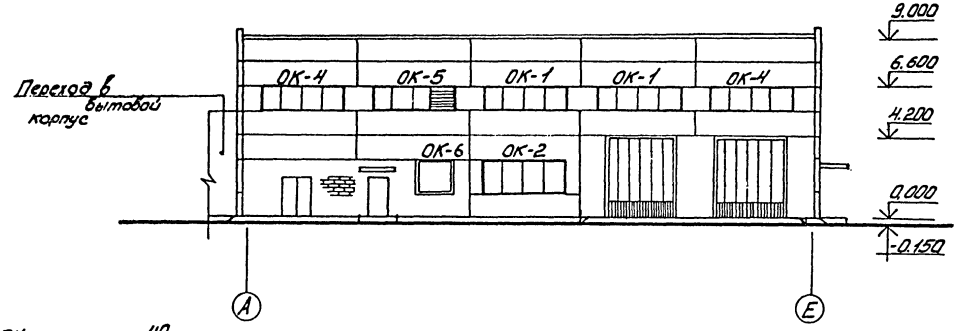

Разрез 1-1

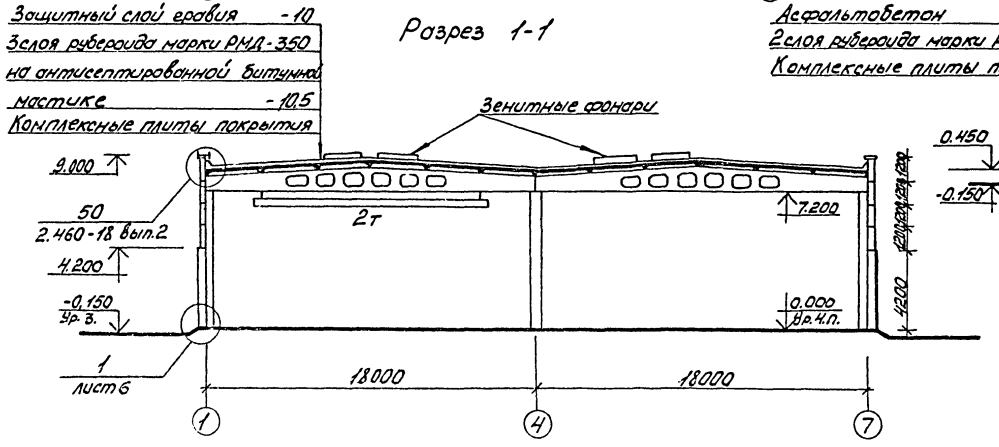

Разрез 2-2

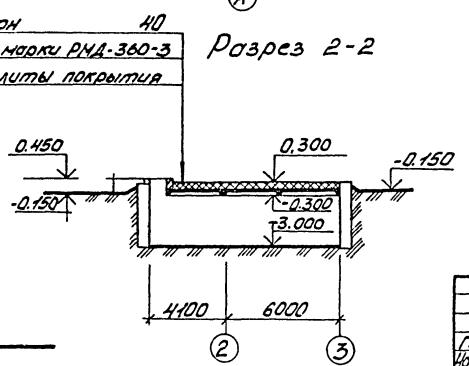

Схемы заполнения оконных проёмов лист АР-9.

Согласовано:
Нач. технол. отд. Ножин
Нач. сантех. отд. Абзикович

Инв. № подл. | Подп. и дата | Взам. инв. №

Привязан

Инв. №

ГИП	Бояршинов		
Нач. отд.	Сидорова		
Рук. гр.	Плужников		
Вед. арх.	Белавин		
Ст. арх.	Власова		

503-1-45.86 АР

Открытая стоянка со зданиями и сооружениями для ТО и ТР на 150 грузовых автомобилей

Производственный корпус

Стадия	Лист	Листов
РП	4	

Фасады 1-7, 7-1, Е-А, А-Е
Разрезы 1-1, 2-2

ГИПРОАВТОТРАНС
Новосибирский филиал

Альбом II

Типовой проект 503

Венткамеры на отм. 4.200

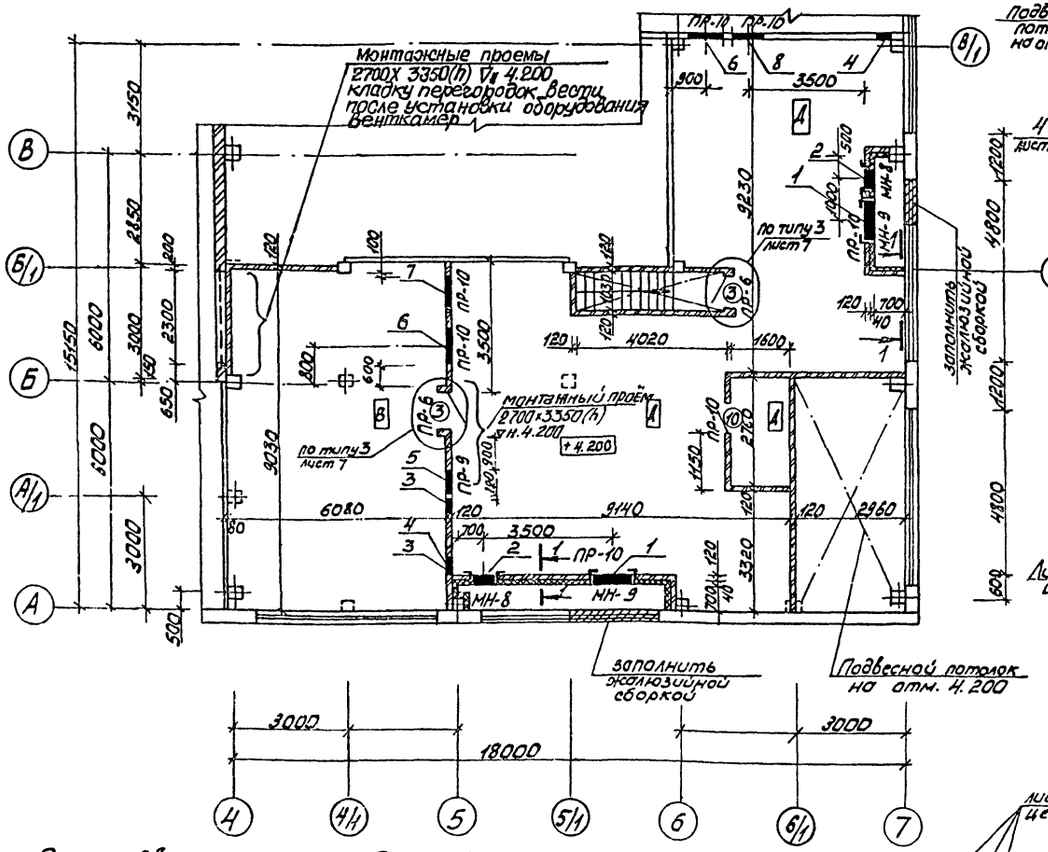

Фрагмент 1

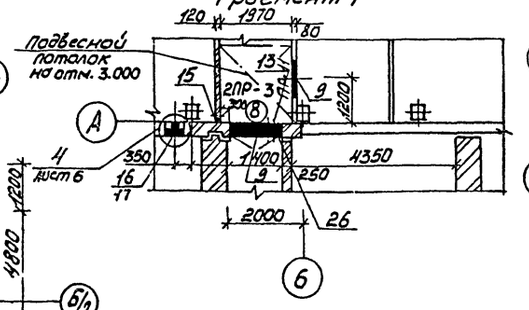

Фрагмент 3

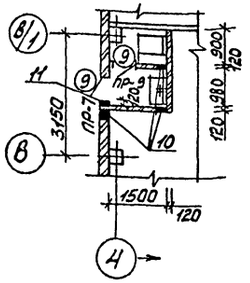

Экспликация отверстий

Марка поз.	Размер отверстия мм ВХН	Отметка низа отверстия, м
1	1110 х 1603	4.460
2	505 х 1255	4.650
3	150 х 150	6.300
4	300 х 300	4.200
5	650 х 650	6.450
6	950 х 950	6.250
7	1050 х 1050	6.950
8	850 х 850	6.350
9	1100 х 350	3.200
10	200 х 200	0.000
11	100 х 200	2.150
12	150 х 150	6.650
13	250 х 250	2.400
14	200 х 200	0.300
15	100 х 100	2.450
16	ниша полувоч. крана 270х250х375(h)	0.050
17	100 х 100	0.140
18	100 х 100	3.650
19	100 х 150	3.650
20	100 х 100	0.100
21	100 х 100	-0.900
22	100 х 100	2.150
23	150 х 150	2.300
24	150 х 150	0.000
25	300 х 300	4.200
26	300 х 300	2.300

1-1

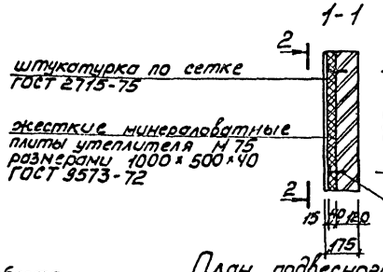

2-2

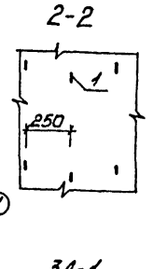

3Д-1

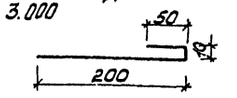

План подвесного потолка на отм. 3.000

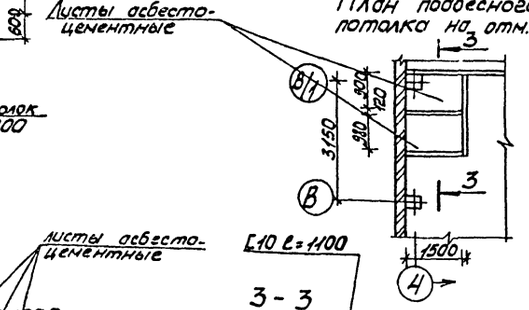

План подвесного потолка на отм. 3.000

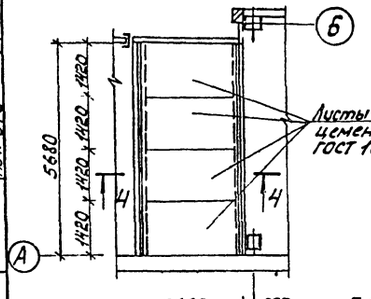

План подвесного потолка на отм. 4.200 /крепление дано на листе КМ-5/

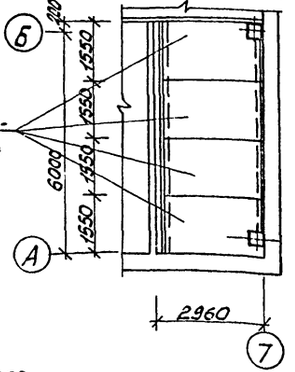

План подвесного потолка на отм. 6.400

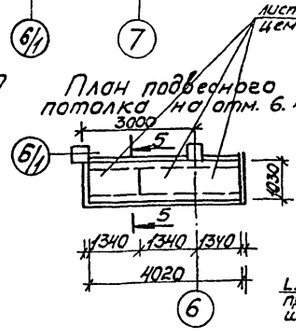

3-3

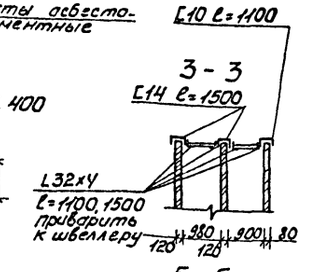

5-5

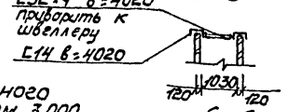

6-6

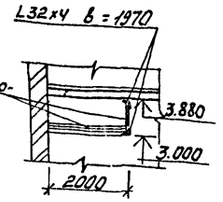

План подвесного потолка на отм. 3.000

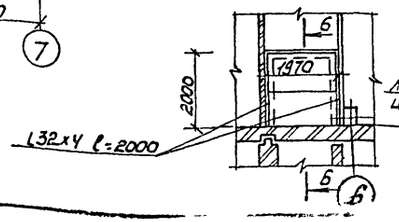

Расход металла на 3Д-1 и закладные детали дан на листе 9.

Согласовано

Инв. № подл. | Подп. и дата | Взам. инв. № | Инв. № дубл. | Подпись и дата

Изм.	Кол. уч.	Лист	№ док.
Нач. отд.	Ложкин		
Нач. сект. арх.	Абашкова		
Нач. ОТО	Ломтев		

Привязан

Инв. №

ГИП	Бояринов	
Нач. отд.	Судорова	
Рук. гр.	Плужников	
Вед. арх.	Белавин	
Ст. арх.	Власова	

503-1-45.86 -АР

Открытая стоянка со зданиями и сооружениями для ТО и ТР на 150 грузовых автомобилей

Производственный корпус

Стадия	Лист	Листов
РП	5	

Фрагменты 1,3 Венткамеры на отм. 4.200. Планы подвесных потолков

ГИПРОАВТОТРАНС Новосибирский филиал

Альбом II

Типовой проект 503-

Согласовано

Инв. № подл. | Подп. и дата | Взам. инв. № | Инв. № дубл. | Подп. и дата

План полов на отм. 0.000

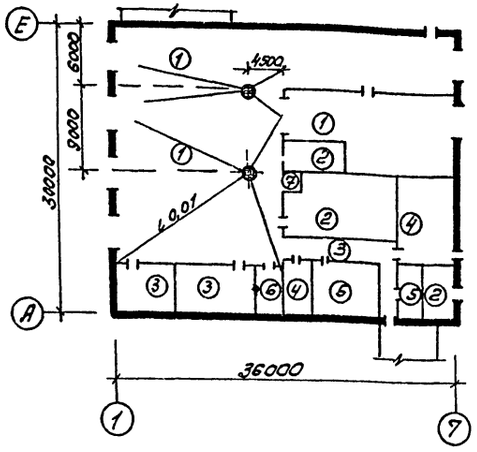

План полов на отм. -3.000

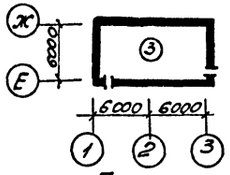

План полов на отм. 4.200

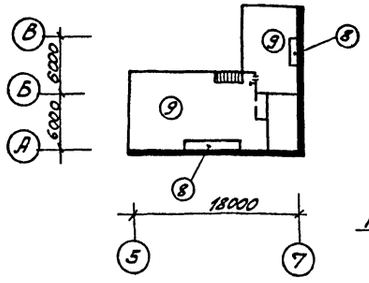

Узлы устройства плинтусов в полах

для полов типа 1,2,3,4,5,6,8,9.

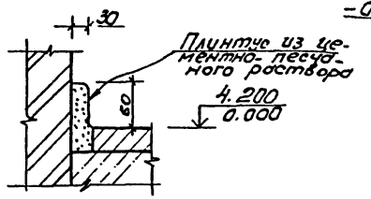

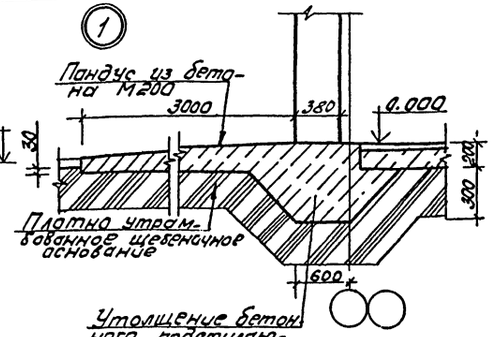

Для пола типа 7

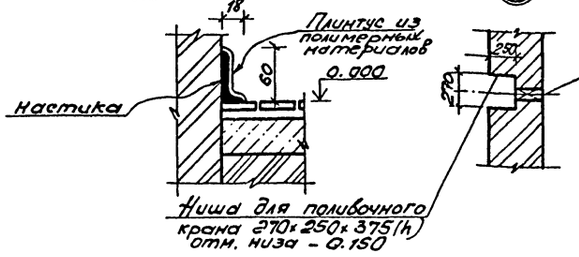

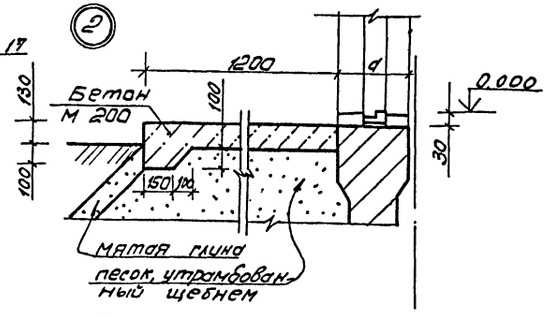

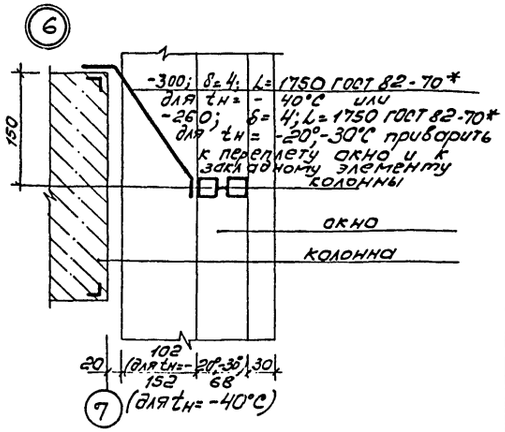

Экспликация полов

Наименование помещения	Тип пола по проекту	Схема пола или номер узла по серии	Элементы пола и их толщина	Площадь пола м²
Участок ТО-1	1	9	Бетон марки 400 с пропиткой флюатами - 30 Бетон марки 300 - 170 Слой щебня крупностью 40÷60 мм, вдавленный в грунт	221,4
Участок ТР				320,0
Сварочный участок				136,4
Склад запчастей и агрегатов	2	16	Плита бетонная с железоцементным покрытием П1. Цементный раствор марки 30С Бетон марки 100 - 100 Слой щебня крупностью 40÷60 мм, вдавленный в грунт	60,4
ИРК и промкладовая				17,3
КТП				21,9
Слесарно-механический участок	3	10	Бетон марки 300 с пропиткой флюатами - 25 Бетон марки 100 - 80 Слой щебня крупностью 40÷60 мм, вдавленный в грунт	50,5
Шиномонтажный участок				34,9
Кладовая масел				54,7
Коридор				41,9
Деревообрабатывающий участок	4	11	Асфальтобетон - 40 Бетон марки 100 - 80 Слой щебня крупностью 40÷60 мм, вдавленный в грунт	19,3
Склад шин				54,7
Участок ремонта электрооборудования и приборов	5	14	Мозаичное /терразо/ покрытие с известковым щебнем, бетон марки 300 - 25 Цементная стяжка на растворе марки 200 - 20 Бетон марки 100 - 80 Слой щебня крупностью 40÷60 мм, вдавленный в грунт	40,2
Компрессорная				15,0

(продолжение)

Наименование помещения	Тип пола по проекту	Схема пола или номер узла по серии	Элементы пола и их толщина	Площадь пола м²
Комната мастера	6	31	Линолеум поливинилхлоридный на тканевой основе - 2,5 прослойка - кумарно-каучуковая Мастика КМ-3,-1 стяжка-легкий бетон марки 75-20 бетон марки 100-80 слой щебня крупностью 40÷60 мм, вдавленный в грунт	15,1
санузел	7	43	Плитка керамическая 100×100×10 мм Прослойка-цементный раствор марки 150 - 15 Гидроизоляция-2 слоя изола на битумной мастике Бетон марки 100-80 Слой щебня крупностью 40÷60 мм, вдавленный в грунт	3,0
Воздухозаборная часть вентокамеры	8	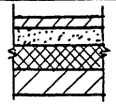	Бетон марки 200-20 Цементно-песчаный раствор марки 150 - 40 Минераловатные плиты γ=75 кг/м³ - d" Плита перекрытия	6,0
Вентокамера	9	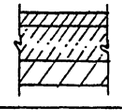	Бетон марки 200-20 Керамзитобетон γ=1200 кг/м³ - 80 Плита перекрытия	197,4

1. Расход материалов по узлу 6 дан на листе 8
2. Схемы полов приняты по серии 1.444-1 в 1.2 и по СНиП II-В.8-71.
3. Для типа пола "в" толщина утеплителя „d" принята 60, 80, 100 мм при tн = -20°, -30°, -40°С соответственно
4. В площадь пола смотровые канавы включены.

Привязан

Инв. №

ГИП	Бородинов		
Нач. отд	Сидорова		
Рук. гр.	Плужников		
Вед. арх.	Субботин		

503-1-45.86 - АР

Открытая стоянка со зданиями и сооружениями для ТО и ТР на 150 грузовых автомобилей

Производственный корпус	Стадия	Лист	Листов
	РП	6	

Планы полов, узлы, детали.

ГИПРОАВТОТРАНС Новосибирский филиал

Альбом II

Типовой проект 503-

Ведомость перемычек (продолжение)

Марка, поз.	Схема сечения
	для $t_н = -40\,°C$
ПБ-1	1
ПБ-2	кв 14-5а; 2
ПБ-3	3
	для $t_н = -20°, -30°$
ПБ-1	1
ПБ-2	2
ПБ-3	3
	для $t_н = -40°, -30°, -20°$
ПБ-4	4
ПБ-5	5

Марка, поз.	Схема сечения
ПБ-6	2
ПБ-7	6
ПБ-8	2
ПБ-9	7
ПБ-10	2
ПБ-11	3

Ведомость проемов ворот и дверей

Марка, поз.	Размер проема в кладке
1	3600 × 4200
2	3600 × 3600
3	1020 × 2070
4	1520 × 2070
5	1920 × 2370
6	1010 × 2070
7	910 × 2070
8	1310 × 2070
9	710 × 2070
10	910 × 1870

План кровли

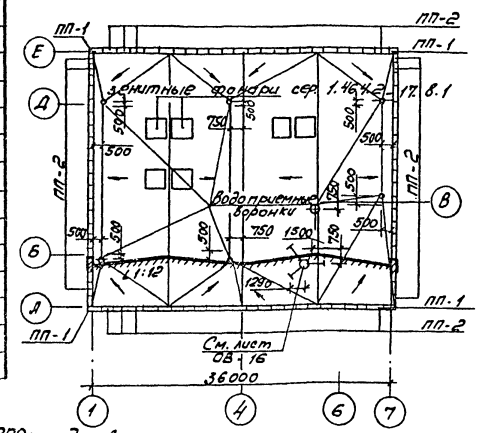

План молниезащиты

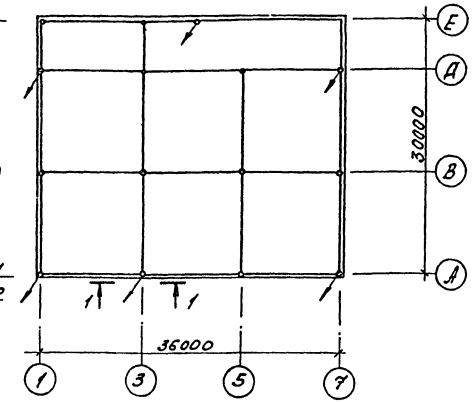

3 Крепление противопожарных дверей в железобетонных перегородках

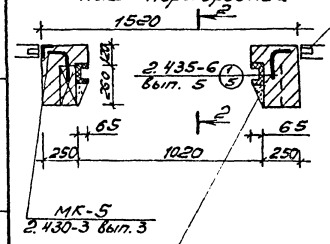

деревянная антисептированная пробка

1-1

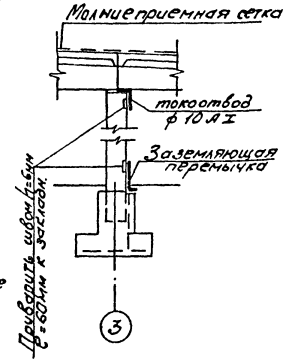

2-2

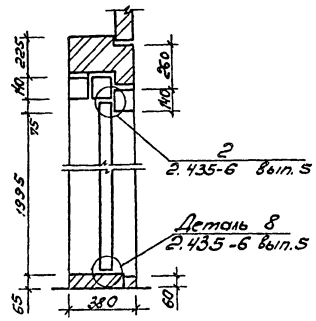

5

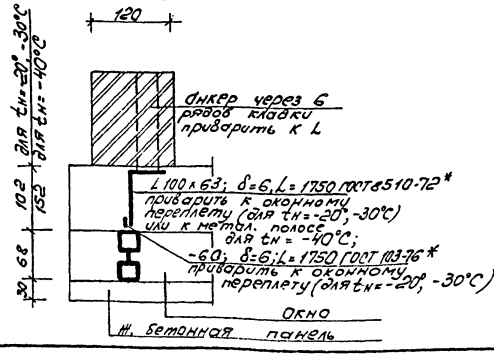

Спецификация парапетных плит

Марка, поз.	Обозначение	Наименование	Кол.	Масса ед., кг	Примечание
ПП-1	Серия 1.438.1-2	ППУ 10.4-П	4	80	
ПП-2	"	ПП 15.4-П	84	120	

1. Расход материалов по узлу 5 дан на листе 8.
2. Молниезащиту выполнить по СН305-77 путем наложения молниеприемной сетки на слой гидроизоляции. Молниеприемную сетку выполнить из стальной проволоки ф6 АI в местах, указанных стрелками, выполнить опуски l = 1800 мм. Все выступающие на кровле вентсистемы соединяются с молниеприемной сеткой.
3. Узлы примыканий покрытий к зенитным фонарям, наружным стенам и выступающим элементам вентсистем по серии 2.460-18, вып. 1.
4. Общий расход металла на молниеприемную сетку ф6АI-48 кг, на токоотвод и заземляющие перемычки ф10АI-14,5 кг.

Согласовано: Нач. СТО Айзикович; Нач. ЭТО Архипов; Взам. инв. №; Подп. и дата; Инв. № подл.

Привязан		
Инв. №		

ГИП	Бояршинов	
Нач. отд.	Сидорова	
Рук. гр.	Плужников	
Вед. ар.	Субботин	

503-1-45.86 - АР

Открытая стоянка со зданиями и сооружениями для ТО и ТР на 150 грузовых автомобилей

Производственный корпус

Стадия	Лист	Листов
РП	7	

План кровли, план молниезащиты

ГИПРОАВТОТРАНС Новосибирский филиал

Альбом I

Типовой проект 503

Фрагмент 2

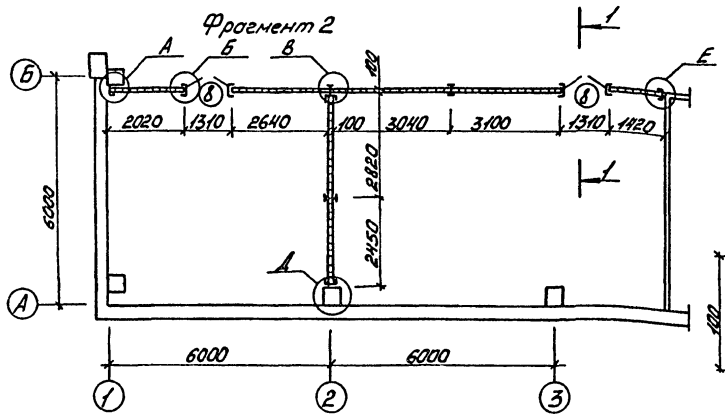

Анкер

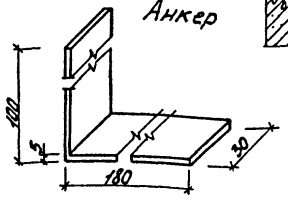

А

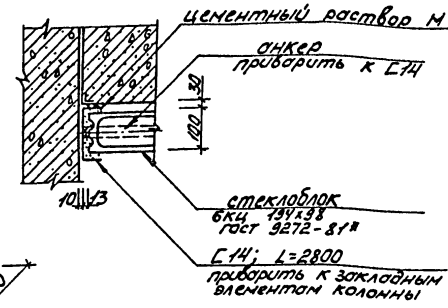

Б

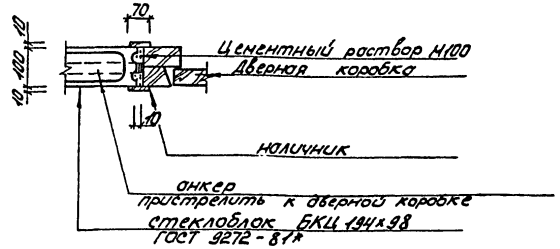

Г

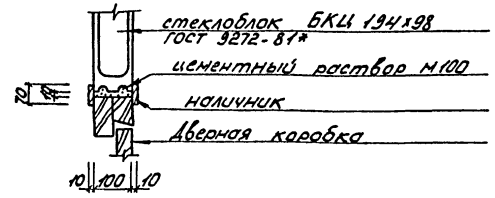

Перегородка по оси „Б"

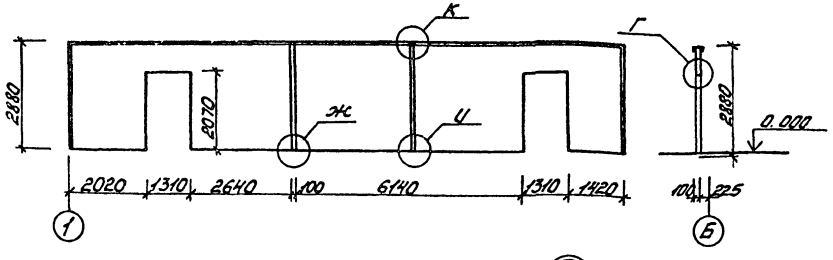

1-1

В

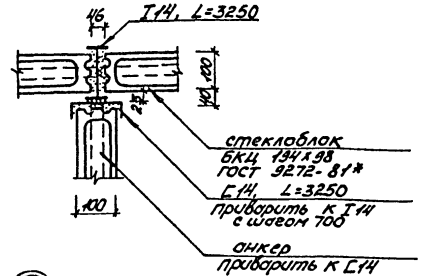

Спецификация материалов на стеклоблочную перегородку и узлы крепления оконных переплетов к конструкциям здания (узлы 5, 6)

Марка поз.	Обозначение	Наименование	Кол. шт.	Масса ед. кг	Примечание
	для $t_н$ = -40°С				
1	ГОСТ 103-76*	-60; δ=6, L=1750	1	6,3	
2	ГОСТ 8510-72*	∠100х63; δ=6 L=1750	1	4,3	
3	ГОСТ 82-70*	-300; δ=4, L=1750	1	20,0	
	для $t_н$=-20°; -30°С				
1	ГОСТ 8510-72*	∠100х63; δ=6; L=1750	1	4,3	
2	ГОСТ 82-70*	-200; δ=4; L=1750	1	18,2	
3	ГОСТ 9272-81*	Стеклоблок БКЦ 194х98	230		
4	ГОСТ 8240-72*	С14 L=3250	2	410,0	
5	—"—	С14 L=2800	2	344	
6	ГОСТ 8239-72*	I14 L=3250	3	444,5	
7	ГОСТ 103-76*	-14, δ=5, L=1200	3	0,8	
8	—"—	-30, δ=5; L=280	187	0,4	
9		Древесина	—	0,05	

Перегородка по оси 2

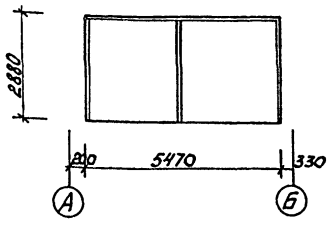

Д

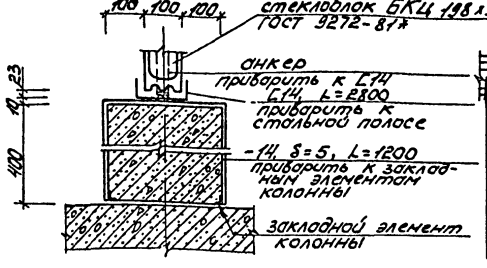

Е

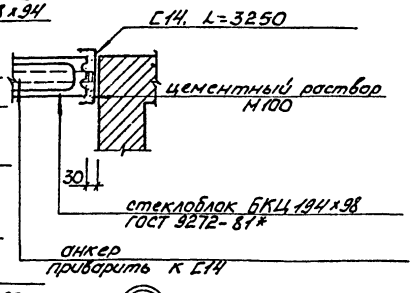

Ж

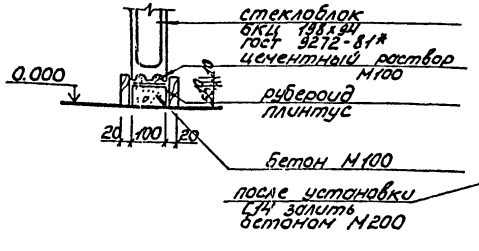

И

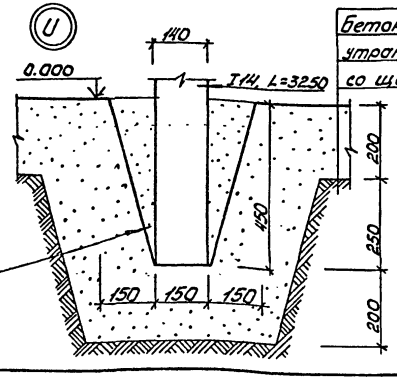

Бетон М200-200 утрамбованный со щебнем грунт

К

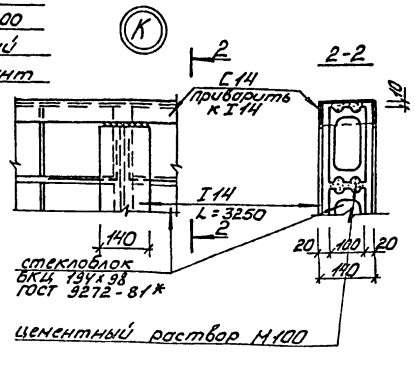

Привязан

Инв. №

ГИП	Боярников		503-1-45.86 АР
Нач.отд.	Сидорова		Открытая стоянка со зданиями и сооружениями для ТО и ТР на 150 грузовых автомобилей
Рук.гр.	Лужников		Производственный корпус — Стадия: РП; Лист: 8; Листов:
Вед.арх.	Белавин		Стеклоблочная перегородка
Ст.арх.	Власова		ГИПРОАВТОТРАНС Новосибирский филиал

Инв. № подл. | Подп. и дата | Взам. инв. №

Альбом II

Типовой проект 503

Спецификация элементов заполнения проемов

Марка поз.	Обозначение	Наименование	Кол.	Масса ед.кг	Примечание
1	Шифр 42-74	Ворота В3,6х4,2	6		
2	2.435-6 вып.3	Ворота ПВ3,6х3,6	1		
3	2.435-6 вып.5	Дверной блок ПД-5	9		
4	2.435-6 вып.5	Дверной блок ПД-6	1		
5	2.435-6 вып.5	Дверной блок ПД-3	1		
6	ГОСТ 14624-84	Дверной блок ДНГ22-10П	2		
7	ГОСТ 14624-84	Дверной блок ДНГ21-9П	1		
8	ГОСТ 14624-84	Дверной блок ДВГ21-13	3		
9	ГОСТ 6629-74	Дверной блок ДГ-21-7Г	2		
10	ГОСТ 14624-84	Дверной блок ДВГ19-9	1		
	1.436.2-15 вып.1	Окно ОДР 48.12		—	
	1.436.2-15 вып.2	14 скоб А-4		—	
ОК-1	1.436.2-15 вып.2	4 нащельника А3,24		8,2	
	1.436.2-15 вып.2	2 слива А2.24	8	3,64	
	1.436.2-15 вып.2	2 слива А1.24		4,8	
	1.436.2-15 вып.2	4 нащельника А3,12		2,06	
	1.436.2-15 вып.2	Сухарь М2		—	
	ГОСТ 6785-80	2 подоконные плиты АО25-15		84	
	1.436.2-15 вып.1	Окно ОДР 48.18		—	
	1.436.2-15 вып.2	2 слива А2.24		5,64	
ОК-2	1.436.2-15 вып.2	2 нащельника А1.24		4,8	
	1.436.2-15 вып.2	Сухарь М2	8	—	
	1.436.2-15 вып.2	4 нащельника А3,24		8,2	
	1.436.2-15 вып.2	14 скоб А4		—	
	1.436.2-15 вып.2	8 шарниров М1		—	
	1.436.2-15 вып.2	4 нащельника А3,18		6,16	
	ГОСТ 6785-80	2 подоконные плиты АО25-15		84	
	1.436.2-15 вып.1	Окно ОДР 48.18		—	
	1.436.2-15 вып.2	2 слива А2.24		9,64	
ОК-3	1.436.2-15 вып.2	2 нащельника А1,24		4,8	
	1.436.2-15 вып.2	Сухарь М2		—	
	1.436.2-15 вып.2	4 нащельника А3,24	1	8,2	
	1.436.2-15 вып.2	8 скоб А4		—	
	1.436.2-15 вып.2	8 шарниров М1		—	
	1.436.2-15 вып.2	4 нащельника А3,18		6,16	
	1.436.2-15 вып.2	ЧГНЛ32х25х1,5 L=1800		—	
	ГОСТ 6785-80	2 подоконные плиты АО25-15		84	
		см. окончание			

Спецификация элементов заполнения проемов /окончание/

Марка поз.	Обозначение	Наименование	Кол.	Масса ед.кг	Примечание
	1.436.2-15 вып.1	Окно ОДР 48.12		—	
	1.436.2-15 вып.2	2 нащельника А1,24		4,8	
ОК-4	1.436.2-15 вып.2	2 слива А2,24		9,64	
	1.436.2-15 вып.2	Сухарь М2		—	
	1.436.2-15 вып.2	4 нащельника А3,24	4	8,2	
	1.436.2-15 вып.2	8 скоб А4		—	
	1.436.2-15 вып.2	8 шарниров М1		—	
	1.436.2-15 вып.2	4 нащельника А3,12		4,12	
	1.436.2-15 вып.2	ЧГНЛ32х25х1,5 L=1200		—	
	ГОСТ 6785-80	2 подоконные плиты АО25-15		84	
	1.436.2-15 вып.2	окно ОДР 48.12 с жалюзийными решетками		—	Жалюзи устанавливаются по листам марок ОВ.08
	1.436.2-15 вып.2	2 нащельника А1.24		4,8	
ОК-5	1.436.2-15 вып.2	2 слива А2,24		3,64	
	1.436.2-15 вып.2	Сухарь М2	2	—	
	1.436.2-15 вып.2	4 нащельника А3,24		8,2	
	1.436.2-15 вып.2	10 скоб А4		—	
	1.436.2-15 вып.2	8 шарниров М1		—	
	1.436.2-15 вып.2	4 нащельника А3,12		4,12	
	ГОСТ 6785-80	2 подоконные плиты АО25-15		84	
	1.436.2-15 вып.1	Окно ОДР 18.18		—	
	1.436.2-15 вып.2	1 нащельник А1.18		1,8	
	1.436.2-15 вып.2	1 слив А2.18		3,62	
ОК-6	1.436.2-15 вып.2	2 сухаря М2	2	—	
	1.436.2-15 вып.2	2 закладные детали ЭК-5		—	
	1.436.2-15 вып.2	6 нащельников А3.18		9,24	
	1.436.2-15 вып.2	9 скоб А4		—	
	1.436.2-15 вып.2	3 шарнира М1		—	
	ГОСТ 6785-80	1 подоконная плита АО.18-25		54	
Ф-1	1.464.2-17 вып.1	3 нитные фонари	6	—	

Спецификация перемычек

Марка поз.	Обозначение	Наименование	Кол.	Масса ед.кг	Примечание
	для $t_н$ = -40°				
1	1.138-10 вып.1	1ПР3-22.12.14	6	100	
2	1.138-10 вып.1	1ПР1-12.12.14	8	50	
	ШИ-03-02, А.15-64	КВ 14-5а	2	1235	
3	1.138-10 вып.1	1ПР2-15.12.14	8	75	
	для $t_н$ = -20°, -30°				
1	1.138-10 вып.1	1ПР3-22.12.14	5	100	
2	1.138-10 вып.1	1ПР1-12.12.14	6	50	
	ШИ-03-02.А.15-64	КВ14-4	2	1130	
3	1.138-10 вып.1	1ПР2-15.12.14	6	75	
	для $t_н$ = -20°, -30°, -40°				
2	1.138-10 вып.1	1ПР1-12.12.14	41	50	
3	1.138-10 вып.1	1ПР2-15.12.14	1	75	
4	1.138-10 вып.1	1ПР8-27.12.224	2	175	
5	1.138-10 вып.1	1ПР3-18.12.14	3	75	
6	1.138-10 вып.1	1ПР4-25.12.14	3	100	
7	1.138-10 вып.1	1ПР1-10.12.14	2	50	

Спецификация закладных элементов

Марка поз.	Обозначение	Наименование	Кол.	Масса ед.кг	Примечание
МН-10	503 КЖИ МН-9	Закладная рамка	2	21,8	
МН-9	503 КЖИ МН-8	Закладная рамка	2	15,9	
ЗД-1		Закладная деталь	480	0,057	Лист 5

Спецификация материалов на подвесные потолки

Марка поз.	Обозначение	Наименование	Кол.	Масса ед.кг	Примечание
	ГОСТ 18124-75*	Листы асбестоцементные плоские 8-8-48,0 м2			
	ГОСТ 8240-72	С14 ℓ=18 п.м		22,14	
	ГОСТ 8240-72	С10 ℓ=6 п.м		51,5	
	ГОСТ 8509-72	L32х4 ℓ=33 п.м		63,0	

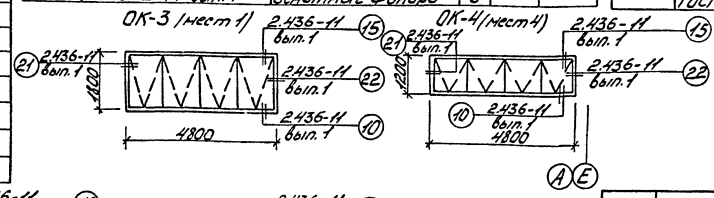

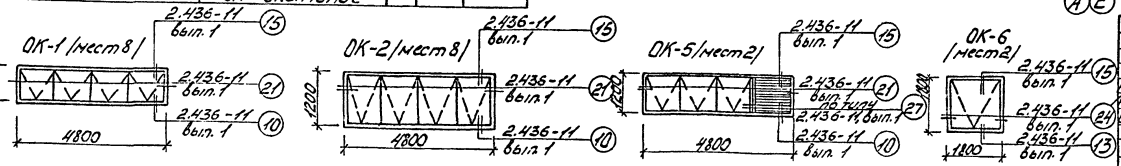

Привязан

Инв. №

ГИП	Боярщинов		
Нач.отд.	Сидорова		
Рук.гр.	Чукчинков		
Вед.арх.	Субботин		

503-1-45.86 -АР

Открытая стоянка со зданиями и сооружениями для ТО и ТРна 150 грузовых автомобилей

Производственный корпус

Стадия	Лист	Листов
РП	9	

Спецификации Схемы заполнения оконных проемов

ГИПРОАВТОТРАНС Новосибирский филиал

Инв.№подл. | Подп. и дата | Взам.инв.№

Альбом II

Типовой проект 503

Ведомость рабочих чертежей основного комплекта марки КЖ

(начало)

Лист	Наименование	Примечание
1	Общие данные (начало)	
2	Общие данные (продолжение)	
3	Общие данные (окончание)	
4	Схема расположения элементов фундаментов	
5	Узлы 1...4 к схеме расположения фундаментов	
6	Узлы 5...8 к схеме расположения фундаментов	
7	Схемы расположения фундаментных блоков по осям 5/1 и 6/1. Сечение 2-2. Узлы 9, 10, 11.	
8	Схемы расположения фундаментных блоков и плит по осям Е, Ж, 3 в осях 1-2 сечения а-а, б-б, в-в.	
9	Арматурно-опалубочные чертежи фундаментов ФД4-1; ФА4-3; ФА4-3а.	
10	Арматурно-опалубочные чертежи фундаментов ФА4-2; ФА4-1а.	
11	Арматурно-опалубочные чертежи фундаментов ФА2-1; ФА2-3; ФА2-6.	
12	Арматурно-опалубочные чертежи фундаментов ФФ1-5, ФФ1-1; ФФ1-1а	
13	Арматурно-опалубочные чертежи фундаментов ФА2-1а; ФА4-1б.	
14	Схема расположения элементов подземного хозяйства. Фундамент ФОМ5.	
15	Схема расположения элементов подземного хозяйства. Каналы 1...4. Сечения 1-1...11-11	
16	Подземное хозяйство. Фундамент ФОм1. Схема расположения фундаментов на отм. 0.000 в осях 1...5	
17	Подземное хозяйство. Фундамент ФОм1. Схема расположения фундамента на отм. 0.000 в осях 5...7	
18	Подземное хозяйство. Фундамент ФОм1. Схема расположения на отм. ниже 0.000 в осях 1...5	
19	Подземное хозяйство. Фундамент ФОм1. Схема расположения на отм. ниже 0.000 в осях 5...7	
20	Подземное хозяйство. Фундамент ФОм1. Сечения 1-1, 3-3	

Ведомость рабочих чертежей основного комплекта марки КЖ

(окончание)

Лист	Наименование	Примечание
21	Подземное хозяйство. Фундамент ФОм1. Сечения 4-4...6-6. Узлы 1...5	
22	Подземное хозяйство. Фундаменты под оборудование ФОм2; ФОм3; ФОм4; ФОм6.	
23	Подземное хозяйство. Схема расположения элементов фундамента ФОм7 на отм. 0.000. Узлы 1, 2.	
24	Схема расположения колонн, балок, рам ворот разрезы 1-1...6-6	
25	Разрезы 7-7...15-15 к схеме расположения колонн, балок, рам ворот. Узлы 1, 2	
26	Узлы 1...4 к схеме расположения колонн, балок, рам ворот. Спецификация	
27	Схема расположения плит перекрытий, Антресолей на отм. 4.200. Сечения 1-1...5-5. Фундамент ФОм 13.	
28	Монолитные участки Ум1...Ум5 к схеме расположения плит перекрытий.	
29	Фундаменты ФОм8...ФОм12 под оборудование на покрытии, Узел 2.	
30	Схемы расположения элементов покрытия.	
31	Спецификация элементов к схеме расположения плит покрытия.	
32	Схемы расположения элементов фахверка для крепления перегородок. Узел 1	
33	Узлы 1...3 к схемам расположения элементов фахверка, перегородок.	
34	Схемы расположения стеновых панелей по осям А; Е, 1, 7.	
35	Спецификация элементов сборной конструкции к схемам расположения стеновых панелей	
36	Схемы расположения элементов перегородок по осям Б/В, В/Г, Г, Д.	
37	Схемы расположения элементов перегородок по осям Б, 6, 4. Спецификация к схемам перегородок	
38	Узлы 1...4. к схемам расположения элементов перегородок	

Ведомость ссылочных и прилагаемых документов

(начало)

Обозначение	Наименование	Примечание
	Ссылочные документы	
1.412-1/77	Монолитные железобетонные фундаменты под типовые колонны прямоугольного сечения одноэтажных промышленных зданий	
Вып. 1; 2; 3.		

Ведомость ссылочных и прилагаемых документов

(продолжение)

Обозначение	Наименование	Примечание
	Ссылочные документы	
1.412-1/77	Монолитные железобетонные фундаменты под типовые колонны прямоугольного сечения одноэтажных промышленных зданий	
Вып. 1	Материалы для проектирования	
Вып. 2	Рабочие чертежи	
Вып. 3	Арматурные изделия. Рабочие чертежи	
1.412.1-4	Монолитные железобетонные фундаменты на естественном основании под железобетонные стойки фахверка. Материалы для проектирования и рабочие чертежи.	
1.410-3 Вып. 1	Сетки сварные для армирования железобетонных конструкций	
Вып. 1	Рабочие чертежи	
1.415-1	Железобетонные фундаментные балки для стен производственных зданий	
Вып. 1	Фундаментные балки для стен с шагом колонн 6м	
1.423-3	Железобетонные колонны прямоугольного сечения для одноэтажных производственных зданий без мостовых кранов высотой до 9,6м	
Вып. 0-1	Материалы для проектирования	
Вып. 1	Рабочие чертежи	
Вып. 2	Арматурные и закладные изделия.	
1.020-1/83	Конструкции каркаса мелкоблочного применения для многоэтажных общественных зданий, производственных и вспомогательных зданий промышленных предприятий.	
Вып. 1-1	Фундаменты сборные железобетонные для колонн сечением 300×300 и 400×400мм	

Типовой проект разработан в соответствии с действующими нормами и правилами и предусматривает мероприятия, обеспечивающие взрывную, взрывопожарную и пожарную безопасность при эксплуатации здания.

Главный инженер проекта (Бояринов)

Инв. № подл. | Подпись и дата | Взам. инв. №

Привязан

Инв. №

ГИП	Бояринов		503-1-45.86 КЖ
Нач. отд.	Сидорова		
Гл. спец.	Зензеров		Открытая стоянка со зданиями и сооружениями для ТО и ТР на 150 грузовых автомобилей
Рук. гр.	Шайхутов		
Вед. инж.	Полякова		Производственный корпус
Ст. техн.	Голубева		
Н. контр.	Комиссарова		

стадия	Лист	Листов
РП	1	38

Общие данные (начало)

ГИПРОАВТОТРАНС Новосибирский филиал

Ведомость ссылочных и прилагаемых документов

(продолжение)

Обозначение	Наименование	Примечание
1.020-1/80 вып.3-1	Ригели пролетом 3,0м; 6,0м; 7,2м высотой 450мм для опирания многопустотных плит перекрытий	
вып.3-2	Пространственные каркасы	
вып.3-3	Арматурные и закладные изделия	
вып.3-4	Ригели высотой 450мм, пролетом 3,0м; 4,5м и 6,0м для опирания плит перекрытий	
вып.3-5	Пространственные каркасы	
вып.3-6	Арматурные и закладные изделия	
вып.6-1	Монтажные узлы	
вып.7-1	Изделия соединительные, стальные	
1.427.1-3 вып.0,1,2	Колонны железобетонные прямоугольного сечения для продольного и торцевого фахверка одноэтажных производственных зданий высотой 3,0-14,4м	
1.462.1-3/80	Железобетонные строительные решетчатые балки для покрытий одноэтажных зданий	
вып. 0	Материалы для проектирования	
вып. 1	Балки пролетом 12 и 18м. Рабочие чертежи	
вып. 3	Арматурные и закладные изделия для балок пролетом 18м. Рабочие чертежи.	
1.030.1-1	Стены наружные из однослойных панелей для каркасных общественных зданий, производственных и вспомогательных зданий промышленных предприятий	
вып. 0-0	Общие указания по применению изделий	
	Номенклатура изделий	
вып. 0	Материалы для проектирования стен многоэтажных зданий с высотами этажей 2,8(3,0); 3,3; 3,6; 4,2м. Рабочие чертежи.	
вып. 0-2	Материалы для проектирования стен многоэтажных зданий с высотами этажей 3,6; 4,2; 4,8; 5,4; 6,0 и 7,2м (с фахверком и без фахверка). Рабочие чертежи.	
вып. 0-3	Материалы для проектирования стен одноэтажных производственных зданий	
	Рабочие чертежи	
вып. 0-4	Ведомости расхода материалов	
вып. 1-1	Панели из легких и ячеистых бетонов	
вып. 1-2	Панели из легких и ячеистых бетонов	

(продолжение)

Обозначение	Наименование	Примечание
	Пространственные каркасы	
1.030.1-1 вып.1-3	Панели из легких и ячеистых бетонов	
	Арматурные и закладные изделия	
вып. 2-1	Карнизные панели. Рабочие чертежи.	
вып. 3-1	Монтажные узлы стен многоэтажных зданий с высотами этажей 2,8(3,0); 3,3; 3,6 и 4,2м. Рабочие чертежи.	
вып. 3-2	Монтажные узлы стен многоэтажных зданий с высотами этажей 3,6; 4,2; 4,8; 5,4; 6,0 и 7,2м (с фахверком или без фахверка)	
вып. 3-3	Монтажные узлы стен одноэтажных производственных зданий. Рабочие чертежи.	
вып. 4-1	Изделия соединительные, стальные.	
вып. 4-2	Стальные изделия элементов фахверка	
ГОСТ 22701.0-77*- ГОСТ 22701.5-77*	Плиты железобетонные ребристые предварительно напряженные размерами 6х3мм для покрытий производственных зданий	
1.030.9-2	Перегородки панельные зданий промышленных и сельскохозяйственных предприятий	
вып. 0	Материалы для проектирования	
вып. 1	Панели железобетонные. Рабочие чертежи	
вып. 3	Панели каркасно-обшивные. Рабочие чертежи	
вып. 4	Колонны фахверка стальные. Рабочие чертежи	
вып. 5	Колонны фахверка железобетонные	
	Рабочие чертежи	
вып. 6	Узлы. Рабочие чертежи	
вып. 7	Изделия стальные	
часть 1	Изделия арматурные и закладные к панелям. Рабочие чертежи.	
часть 2	Изделия арматурные и закладные к железобетонным колоннам. Изделия соединительные. Рабочие чертежи.	
1.041.1-2	Сборные железобетонные многопустотные плиты перекрытий многоэтажных общественных зданий, производственных и вспомогательных зданий промышленных предприятий	
вып. 1	Плиты длиной 5650мм с предварительно напрягаемой арматурой из стали классов Ат-IVС и Ат-V из тяжелого и легкого бетонов. Рабочие чертежи.	

(окончание)

Обозначение	Наименование	Примечание
1.041.1-2 вып.4	Плиты длиной 5650, 6850 и 8650мм с предварительно напрягаемой арматурой из стали классов Ат-IVС и Ат-V из тяжелого и легкого бетонов. Арматурные и закладные изделия. Рабочие чертежи.	
вып. 5	Плиты длиной 2650мм с арматурой из стали класса А-III из тяжелого и легкого бетонов. Рабочие чертежи.	
	Прилагаемые чертежи	
Альбом III	Строительные изделия	
Альбом VI	Ведомость потребности в материалах	
3.400-6/76	Унифицированные закладные детали сборных железобетонных конструкций инженерных сооружений промышленных предприятий. Рабочие чертежи.	
3.006.1-2/82 вып.0; 1-1; 1-2; 1-3; 1-4; 2-1; 2-2; 2-3	Сборные железобетонные каналы и тоннели из лотковых элементов	
1.465.1-10/82	Комплексные железобетонные плиты покрытий одноэтажных промышленных зданий	
1.400-6/76	Унифицированные закладные детали сборных железобетонных конструкций промышленных предприятий	
1.494-24 вып.2	Стаканы для крепления крышных вентиляторов дефлекторов и зонтов	
ГОСТ 13579-78	Блоки бетонные для стен подвалов	
ГОСТ 24379.1-80	Болты фундаментные	
ГОСТ 24893.1-81	Балки обвязочные железобетонные	

Альбом II

Типовой проект

Инв. № подл. | Подп. и дата | Взам. инв. №

Привязан

Инв. №

ГИП	Боршинов	
Нач. отд.	Сидорова	
Гл. спец.	Зензеров	
Рук. гр.	Шаскаев	
Вед. инж.	Поляков	
Инж.	Быкарева	
Инженер	Комиссаров	

503-1-45.86 -КЖ

Открытая стоянка со зданиями и сооружениями для ТО и ТР на 150 грузовых автомобилей

Производственный корпус	Стадия	Лист	Листов
	РП	2	38

Общие данные (продолжение)

ГИПРОАВТОТРАНС Новосибирский филиал

Альбом II

Типовой проект 503

Ведомость спецификаций

Лист	Наименование	Примечание
4	Спецификация элементов монолитной и сборной конструкции к схеме расположения фундаментов	
7	Спецификация элементов сборной конструкции к схемам расположения фундаментных блоков	
8	Спецификация элементов сборной конструкции к схемам расположения фундаментных блоков	
9	Спецификация монолитных железобетонных фундаментов ФА4-1, ФА4-3; ФА4-3А	
10	Спецификация монолитных железобетонных фундаментов ФА4-1, ФА4-2	
11	Спецификация монолитных железобетонных фундаментов ФА2-1, ФА2-3, ФА2-6	
12	Спецификация монолитных железобетонных фундаментов ФФ1-1, ФФ1-1А, ФФ1-5	
13	Спецификация монолитных железобетонных фундаментов ФА2-1А; ФА4-1Б	
14	Спецификация элементов сборной и монолитной конструкции к схеме расположения подземного хозяйства	
17	Спецификация элементов сборной конструкции к схеме расположения фундамента ФОМ1. Спецификация монолитной бетонной конструкции	
22	Спецификация монолитной бетонной и железобетонной конструкции	
23	Спецификация элементов сборной конструкции к схеме расположения фундамента ФОМ7. Спецификация монолитной бетонной конструкции	
26	Спецификация элементов сборной конструкции к схеме расположения колонн, ригелей, балок, рам ворот, расположенных на листе 24	
27	Спецификация элементов сборной и монолитной конструкции к схеме расположения плит перекрытий антресолей	
28	Спецификация к монолитным участкам Ум1...Ум5	
30	Спецификация элементов сборной конструкции к схеме расположения плит покрытия склада	
	Спецификация элементов сборной конструкции к схеме расположения покрытия, расположенной на листе 29	
31	Спецификация элементов к схеме расположения плит покрытия	
32	Спецификация элементов сборной конструкции к схеме расположения фахверка	
35	Спецификация элементов сборной конструкции к схемам расположения стеновых панелей	
37	Спецификация элементов сборной конструкции к схемам	

Таблица нагрузок в Н на 1м² покрытия

Нагрузка	Коэф-т перегрузки	t=-20°C; t=-30°C						t=-40°C					
		Снеговой район											
		II		III		IV		II		III		IV	
		$q^н$	$q^р$	$q^н$	$q^р$	$q^н$	$q^р$	$q^н$	$q^р$	$q^н$	$q^р$	$q^н$	$q^р$
Гравий, втопленный в мастику - 10мм	1,3	230	299	230	299	230	299	230	299	230	299	230	299
Комплексная плита по серии 1.468.1-10/82; 3 слоя рубероида на битумной мастике цементно-песчаная стяжка толщиной δ=15мм γ=18000 н/м³ Плитный утеплитель ячеистый γ=5000 н/м³ h=130мм для t=-30°C; h=170мм для t=-40°C; h=90мм для t=-20°C 1 слой рубероида на битумной мастике	1,2	1060	1272	1060	1272	1060	1272	1260	1512	1260	1512	1260	1512
Сборные железобетонные плиты	1,1	1600	1760	1600	1760	1600	1760	1600	1760	1600	1760	1600	1760
Снеговая нагрузка	1,4	700	980	1000	1400	1500	2100	700	980	1000	1400	1500	2100
Суммарная нагрузка	–	(3390) 3590	(4070) 4317	(3690) 3890	4490 4731	(4190) 4390	(5191) 5431	3790	4551	4090	4971	4590	5671

Ведомость объемов сборных бетонных и железобетонных конструкций по рабочим чертежам основного комплекта марки АР и КЖ

	Наименование группы элементов конструкций	Код	Кол-во м³ t=-20°C t=-30°C	Кол-во м³ t=-40°C	Примечание
1	Блоки стен подвалов	574106	80.11	80.11	
2	Колонны	582121	41.37	41.37	
3	Балки фундаментные	582121	9.06	9.06	
4	Ригели	582421	7.16	7.16	
5	Балки покрытия	582210	41.52	41.52	
6	Перемычки	582821	2.02	2.02	
7	Панели стеновые наружные из легкого бетона	583122	134.76	175.64	
8	Перегородки из тяжелого бетона внутренние	583321	36.44	36.44	
9	Плиты покрытий	584121	69.69	69.69	
10	Плиты перекрытий	584210	18.57	18.57	
11	Плиты перекрытий каналов	584211	8.01	8.01	
12	Лотки каналов	585821	6.21	6.21	
13	Стаканы	584111	1.39	1.39	
14	Фундамент	581310	11.25	11.25	
	Всего бетона		467,56	508,44	

Общие указания

1. За условную отметку 0.000 принята отметка чистого пола корпуса, соответствующая абсолютной отметке [ ]
2. Инженерно-геологические условия приняты согласно СН-227-82 и приведены на листе 4.
3. При расчете и подборе конструкций учтены следующие нагрузки:
   - вес снегового покрова для II района - 700 н/м², для III - 1000 н/м² (основной вариант), для IV района - 1500 н/м²
   - скоростной напор ветра (тип местности Б) для I района - 270 н/м² (основной вариант), для II района - 350 н/м², для III района 450 н/м²
   - расчетная температура наружного воздуха минус 30°C (основной вариант); минус 20°C, 40°C
   - расчетная сейсмичность не более 6 баллов.
4. Временная нагрузка на перекрытии антресолей принята по весу оборудования из заданий технологических отделов и составляет 600 кгс/м²
5. Собственный вес конструкций взят из соответствующих серий на железобетонные изделия.
6. Нагрузки от подвесных кран-балок, схемы расположения и грузоподъемности приведены на листе КМ-5.
7. Коэффициенты перегрузки приняты по СНиП 2.01.07-85
8. Монтаж сборных железобетонных конструкций производить в соответствии с указаниями СНиП III-16-80 и ссылочных документов.
9. Монолитные бетонные и железобетонные конструкции запроектированы в соответствии с указаниями СНиП 2.03.01-84, при выполнении работ соблюдать требования СНиП 2.02.01-83.
10. Проектом не предусмотрено выполнение работ в зимних условиях.
    При производстве работ в зимних условиях руководствоваться указаниями СНиП III-15-76 и III-16-80.
11. Способы антикоррозийной защиты металлических изделий приведены на соответствующих листах.

Инв. № подл. | Подпись и дата | Взам. инв. №

Привязан:

Инв. №

ГИП	Бояршинов		
Нач. отд.	Сидорова		
Гл. спец.	Зензеров		
Рук. гр.	Шойхратов		4-86г
Вед. инж.	Полякова		
Инж.	Быкарева		
Ст. техн.	Голубева		
Н. контр.	Комиссарова		

503-1-45.86 КЖ

Открытая стоянка со зданиями и сооружениями для ТО и ТР на 150 грузовых автомобилей

Производственный корпус	Стадия	Лист	Листов
	РП	3	38

Общие данные (окончание)

ГИПРОАВТОТРАНС Новосибирский филиал

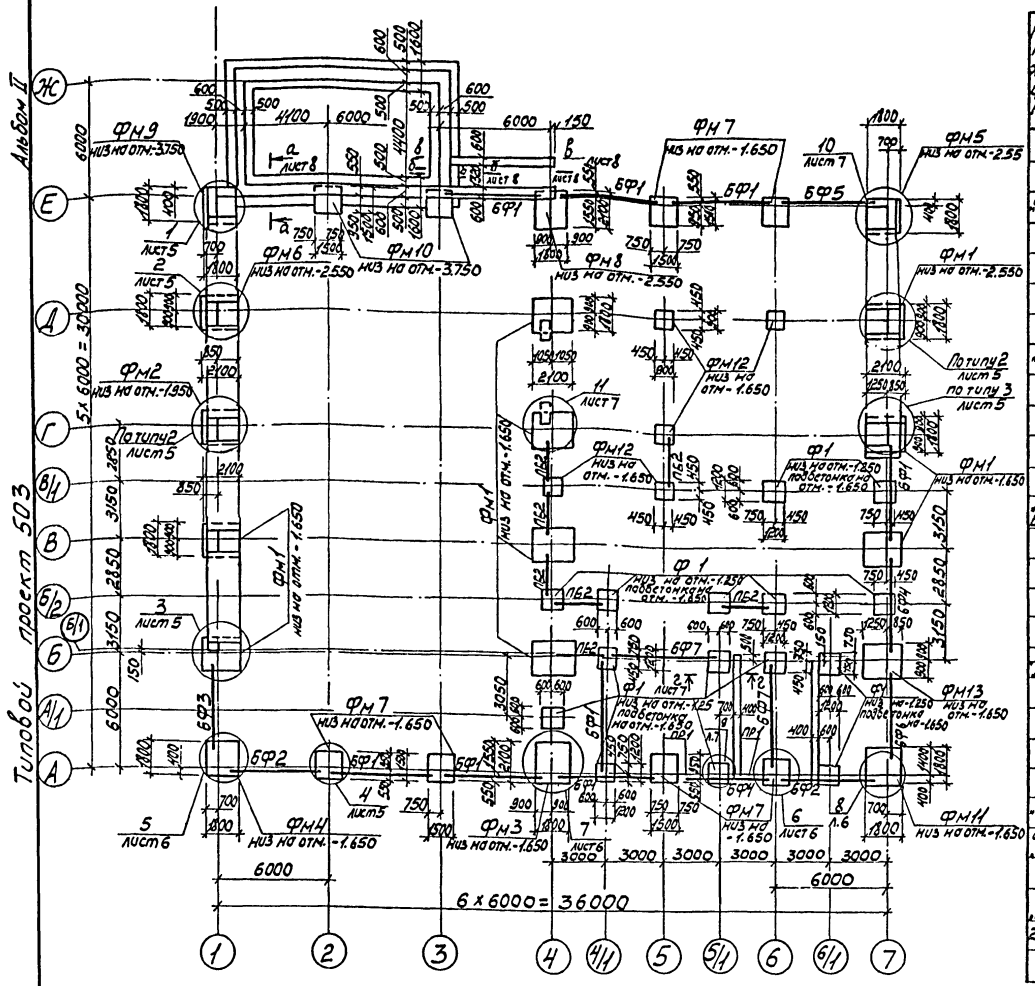

Таблица нагрузок

Место положение фундамента	Схема нагрузок	Усилия	$t°$ -30° снег III район ветер I район	
			Нормат. нагрузка	Расчетн. нагрузка
		$P_{кН}$	590.0	679.0
Б,В,Г,Д" -,4"		$M_{xкНм}$	43.9	50.5
		$M_{yкНм}$	43.1	49.6
		$Q_{xкН}$	6.1	7.0
		$Q_{yкН}$	4.3	4.9
		$P_{кН}$	567.0	652.0
А,Е"- -,Ж"		$M_{xкНм}$	15.3	17.65
		$M_{yкНм}$	77.5	89.10
		$Q_{xкН}$	2.15	2.50
		$Q_{yкН}$	6.2	7.1
		$P_{кН}$	490.0	564.0
1",7" Б,В,Г,Д	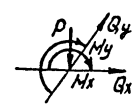	$M_{xкНм}$	52.8	60.7
		$M_{yкНм}$	22.0	25.3
		$Q_{xкН}$	4.4	4.9
		$Q_{yкН}$	3.1	3.5
		$P_{кН}$	397.0	457.0
А",Е" 1",7"		$M_{xкНм}$	31.5	36.2
		$M_{yкНм}$	23.9	27.5
		$Q_{xкН}$	5.1	5.9
		$Q_{yкН}$	8.4	9.65
		$P_{кН}$	298.0	343.0
А",Б" 4/1, 5/1 Б/1, В/1 6",7"		$M_{xкНм}$	2.8	3.20
		$M_{yкНм}$	20.9	24.10
		$Q_{xкН}$	0.18	0.2
		$Q_{yкН}$	1.40	1.6
А",Е" 2,3,5,6		$P_{кН}$	224.0	258.0
		$Q_{yкН}$	4.6	5.26

Спецификация элементов монолитной и сборной конструкции к схеме расположения фундаментов.

Марка поз.	Обозначение	Наименование	Кол.	Масса ед., кг	Примечание
		Фундаменты			
ФМ1	503-1-45.86 КЖ-9	ФАЧ-1	9		2.08м³
ФМ2	503-1-45.86 КЖ-10	ФАЧ-2	1		2.50м³
ФМ3	503-1-45.86 КЖ-10	ФАЧ-1а	1		2.08м³
ФМ4	503-1-45.86 КЖ-11	ФА2-1	1		1.78м³
ФМ5	503-1-45.86 КЖ-11	ФА2-3	1		2.70м³
ФМ6	503-1-45.86 КЖ-9	ФАЧ-3	2		3.00м³
ФМ7	503-1-45.86 КЖ-12	ФФ1-1	6		1.65м³
ФМ8	503-1-45.86 КЖ-9	ФАЧ-3а	1		3.0м³
ФМ9	503-1-45.86 КЖ-11	ФА2-6	1		3.4м³
ФМ10	503-1-45.86 КЖ-12	ФФ1-5	2		3.35м³
ФМ11	503-1-45.86 КЖ-13	ФА2-1а	1		1.78м³
ФМ12	503-1-45.86 КЖ-12	ФФ1-1а	5		0.97м³
ФМ13	503-1-45.86 КЖ-13	ФАЧ-1б	1		2.08м³
Ф1	1.020-1/83 Вып. 1-1	1Ф12.8-1	15	1900	
		Балки фундаментные $t=-20°C$, $t=-30°C$			
БФ1	1.415-1 Вып.1	ФБ6-2	7	1300	
БФ2	1.415-1 Вып.1	ФБ6-3	2	1200	
БФ3	1.415-1 Вып.1	ФБ6-4	1	1200	
БФ4	1.415-1 Вып.1	ФБ6-12	2	1500	
БФ5	1.415-1 Вып.1	ФБ6-13	1	1400	
БФ6	1.415-1 Вып.1	ФБ6-14	1	1300	
		$t=-40°C$			
БФ1	1.415-1 Вып.1	ФБ6-2	7	1300	
БФ2	1.415-1 Вып.1	ФБ6-3	2	1200	
БФ3	1.415-1 Вып.1	ФБ6-4	1	1200	
БФ4	1.415-1 Вып.1	ФБ6-29	2	1900	
БФ5	1.415-1 Вып.1	ФБ6-30	1	1800	
БФ6	1.415-1 Вып.1	ФБ6-31	1	1700	
		$t=-20°C, -30°C, -40°C$			
БФ7	1.415-1 Вып.1	ФБ6-40	3	700	
ПБ1	1.138-10 Вып.1	1ПР38-24.25.22Ч	2	325	
ПБ2	1.138-10 Вып.1	1ПР4-25.12.1Ч	14	100	

1. За относительную отметку 0.000 принята отметка пола корпуса, соответствующая абсолютной отметке [ ]
2. Основанием фундаментов приняты сухие непучинистые, непросадочные грунты со следующими нормативными характеристиками: $\gamma^н=28°$, $C^н=0.02$ кгс/см²; $E=150$ кгс/см²; $\gamma_0=1.8$ тс/м³.
3. Грунтовые воды отсутствуют.
4. Конструкции фундаментов разработаны для основного решения:
   расчетная зимняя температура -30°С.
   скоростной напор ветра - для I района.
   вес снегового покрова - для III района.
5. Величины нагрузок даны по обрезу фундаментов на отметке -0.150, ось х-х направлена вдоль буквенных осей, ось у-у вдоль цифровых.
6. Обратную засыпку пазух фундаментов производить грунтом без включения строительного мусора и растительного грунта с уплотнением слоями не более 200мм до $\gamma_{ск}=1.6$ тс/м³ только после устройства токоотводов.
7. Под монолитные фундаменты выполнить подготовку из бетона М-50, толщиной 100мм, превышающую габарит подошвы фундамента на 100мм в каждую сторону.
8. Развертку ленточных фундаментов в осях Е-Ж/1-3 смотри листы 7, 8.

Привязан

Инв. №

Взам. инв. № | Подп. и дата | Инв. № подл.

ГИП	Боровиков		503-1-45.86 КЖ
Нач.отд.	Сидорова		Открытая стоянка со зданиями и сооружениями для ТО и ТР на 150 грузовых автомобилей
Н.спец.	Зензеров		Производственный корпус — Стадия: РП; Лист: 4; Листов:
Рук.гр.	Шайхратова		
Вед.инж.	Полякова		Схема расположения элементов фундаментов
Ст.техн.	Голубева		ГИПРОАВТОТРАНС Новосибирский филиал

Альбом I

Типовой проект 503-

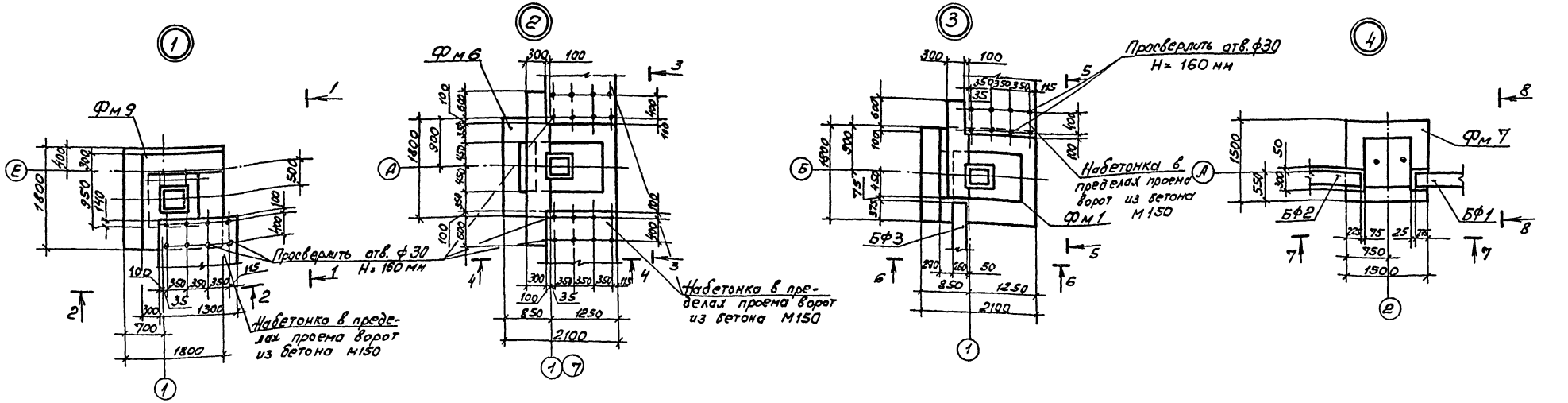

1-1

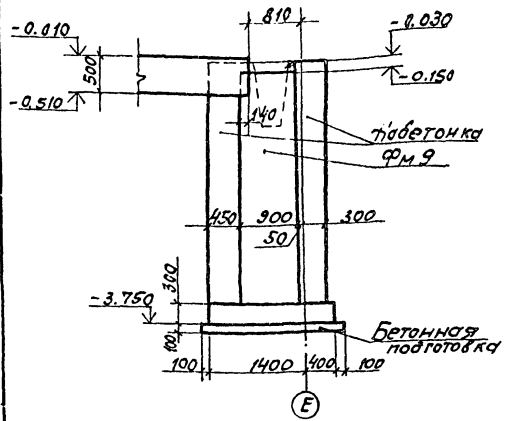

2-2

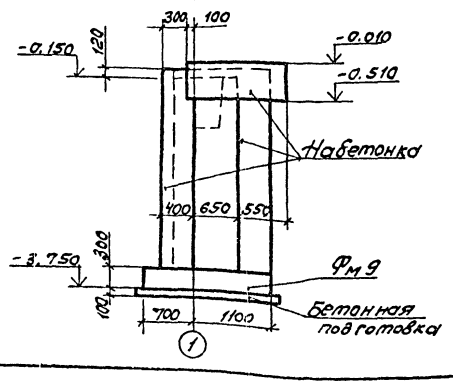

3-3

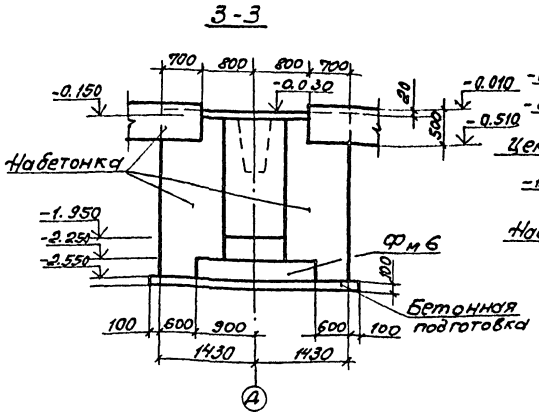

4-4

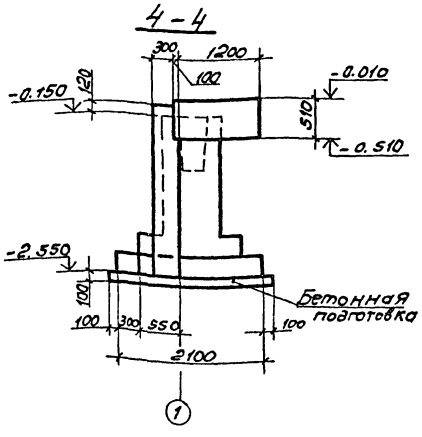

5-5

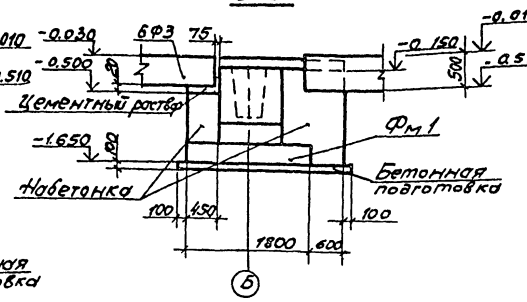

6-6

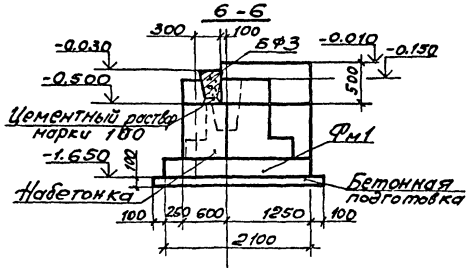

7-7

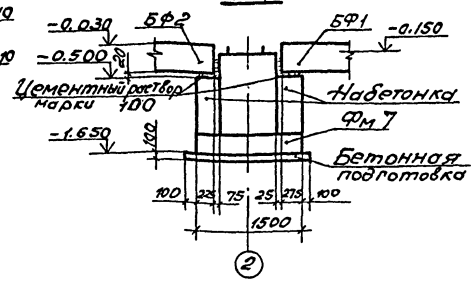

8-8

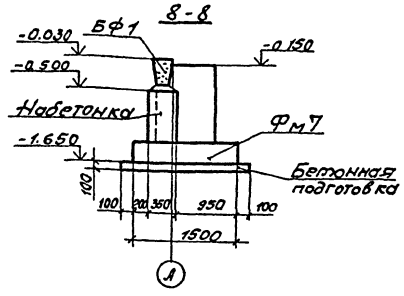

1. Узлы замаркированы на листе 4.

ГИП	Бородулин		
Нач. отд.	Сидорова		
Гл. спец.	Земзеров		
Рук. гр.	Чайхоров		
Вед. инж.	Полякова		
Ст. тех.	Голубева		

Привязан

Инв. №

503-1-45.86 КЖ

Открытая стоянка со зданиями и сооружениями для ТО и ТР на 150 грузовых автомобилей

Производственный корпус

Стадия: РП | Лист: 5 | Листов:

Узлы 1...4 к схеме расположения фундаментов

ГИПРОАВТОТРАНС Новосибирский филиал

Инв. № подл. | Подпись и дата | Взам. инв. №

Альбом II

Типовой проект 503

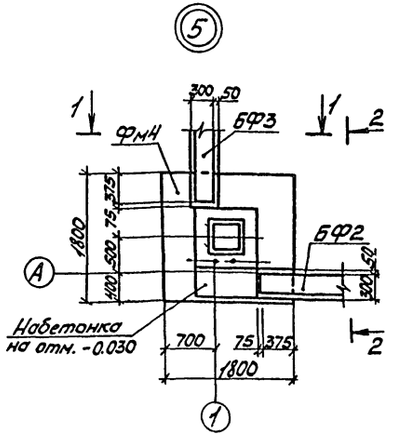

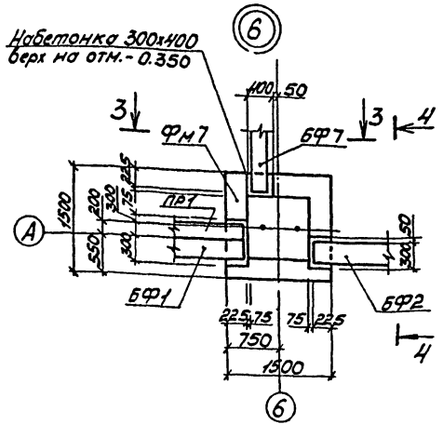

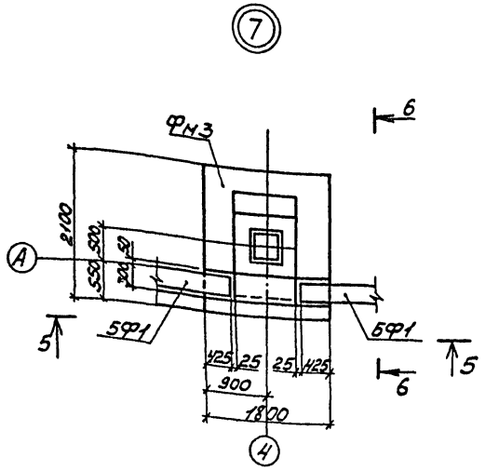

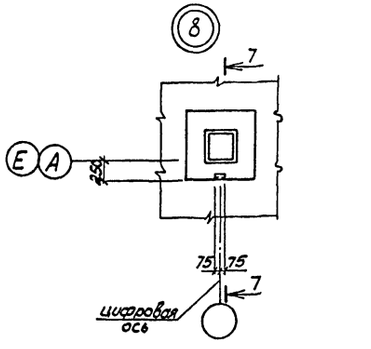

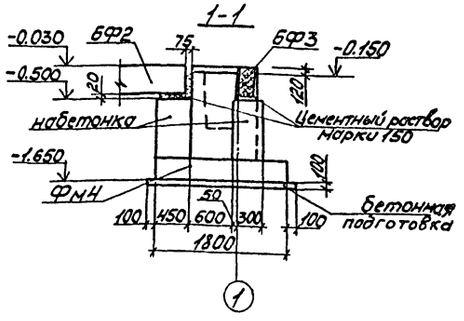

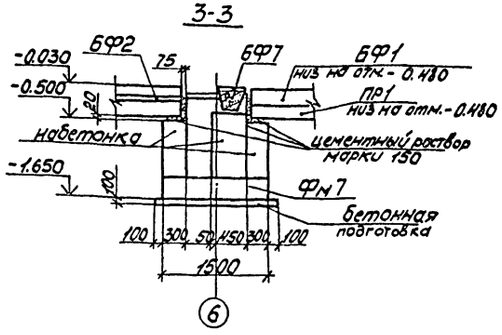

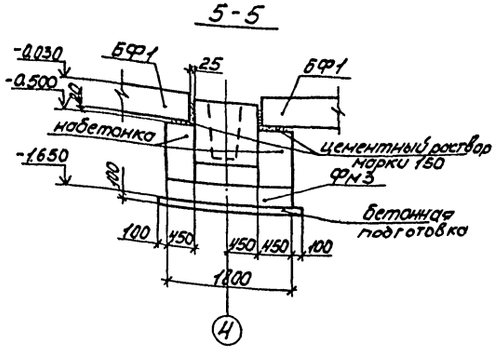

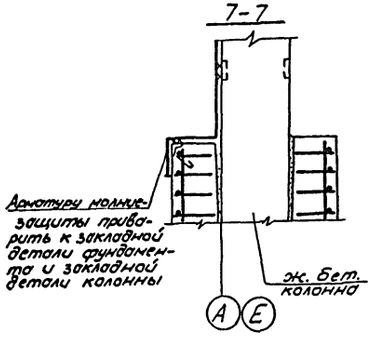

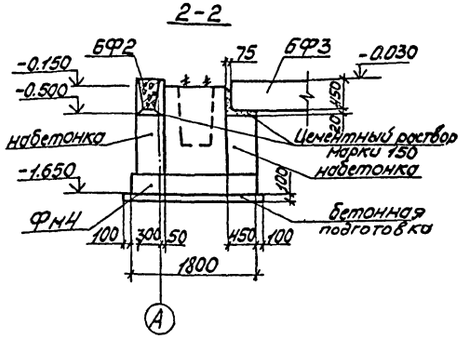

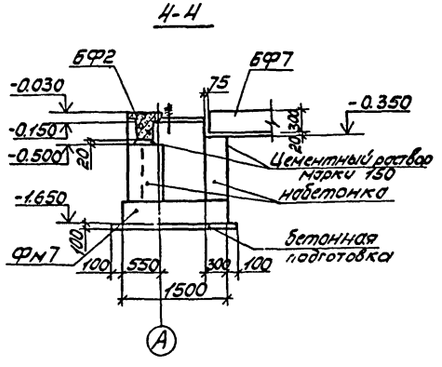

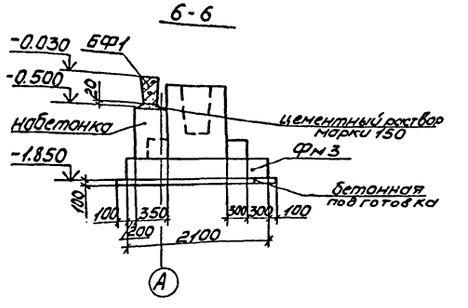

1. Данный лист смотри совместно с листами 4, 7.
2. Узел 8 предусматривает устройство токоотвода для молниезащиты корпуса. Арматуру молниезащиты приварить к закладной детали подколонника. После монтажа колонн арматуру молниезащиты приварить к закладной детали колонн.
3. Набетонки для опирания фундаментных балок и для опирания стеновых панелей на обрезе фундамента выполнять из бетона М-150 одновременно с бетонированием фундаментов.

Деталь устройства бетонного основания под ворота

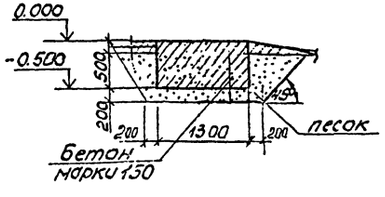

Деталь установки кирпичной перегородки на подбетонку

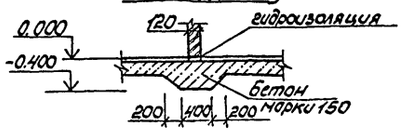

Привязан

Инв. №

Взам. инв. №

Подп. и дата

Инв. № подл.

ГИП	Боярчинов		
Нач. отд.	Сидорова		
Гл. спец.	Зензеров		
Рук. гр.	Шабротова		
Вед. инж.	Полякова		
Ст. техн.	Голубева		

503-1-45.86 КЖ

Открытая стоянка со зданиями и сооружениями для ТО и ТР на 150 грузовых автомобилей

Производственный корпус

Стадия	Лист	Листов
РП	6	

Узлы 5...8 к схеме расположения фундаментов

ГИПРОАВТОТРАНС
Новосибирский филиал

Альбом V

Типовой проект 503

Спецификация элементов сборной конструкции к схемам расположения фундаментных блоков

Марка позиция	Обозначение	Наименование	Количество	Масса ед., кг	Примечание
		Блоки бетонные			
1	ГОСТ 13579-78	ФБС 24.4.6-Т	8	1300	
2	ГОСТ 13579-78	ФБС 12.4.6-Т	3	650	
3	ГОСТ 13579-78	ФБС 9.4.6-Т	2	470	
		Изделие закладное			
4	ГОСТ 24379.1-80	Болт 1,1М24х300 Вст3пс2	4	3,77	

Схема расположения блоков у оси 5/1

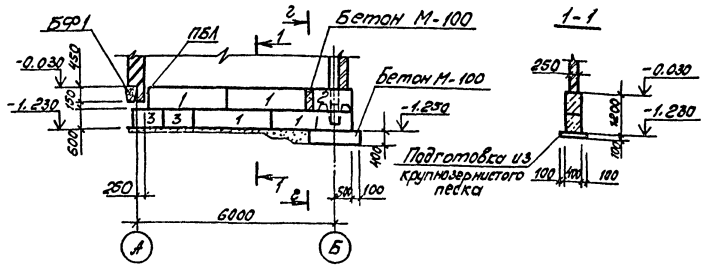

1-1

Схема расположения блоков у оси 6/1

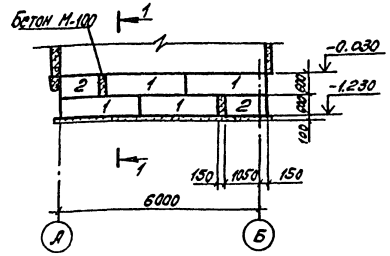

2-2

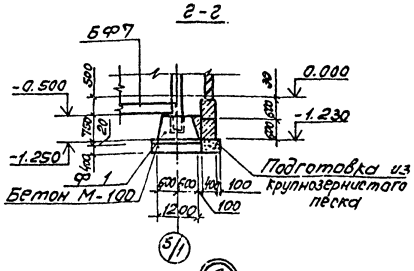

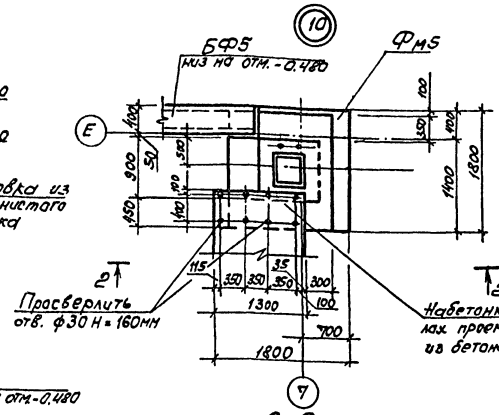

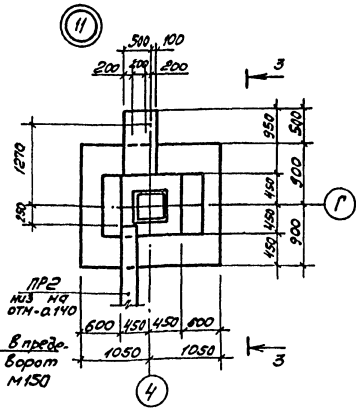

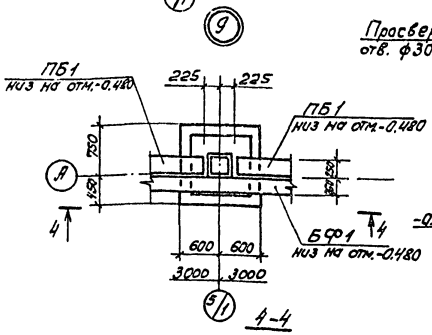

4-4

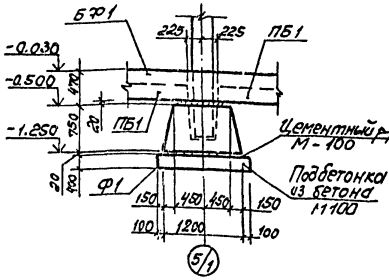

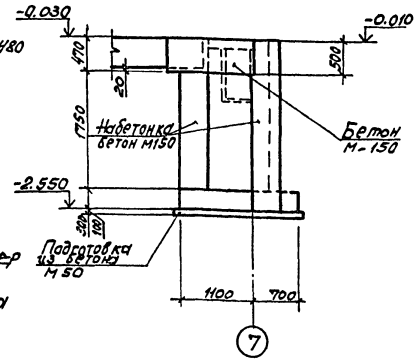

3-3

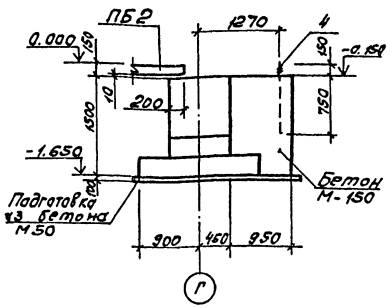

1. Узлы 9...11 замаркированы на листе 4, там же смотри схему расположения фундаментов.
2. Основные примечания см. листы 4, 6.
3. Фундаментные балки и блоки укладывать на слой цементного раствора марки 100 толщиной 20мм, зазоры между торцами балок и фундаментами заделать бетоном марки 150.
4. Горизонтальную гидроизоляцию стен выполнить по верху фундаментных балок и по верху бетонных блоков из цементно-песчаного раствора состава 1:2 толщиной 30мм на отметке минус 0.030.
5. Сечение 2-2 замаркировано на листе 4.

Привязан

Инв. №

Инв. № подл. | Подп. и дата | Взам. инв. №

ГИП	Бояршинов		503-1-45.86 -КЖ
Нач.отд.	Сидорова		Открытая стоянка со зданиями и сооружениями для 70 и 17 на 150 грузовых автомобилей
Гл.спец.	Земзеров		Производственный корпус
Рук.гр.	Шайхатова		Стадия: РП; Лист: 7; Листов:
Ведущ.	Полякова		Схемы расположения фундаментных блоков по осям 5/1 и 6/1. Сечение 2-2. Узлы 9, 10, 11.

ГИПРОАВТОТРАНС Новосибирский филиал

Альбом II

Типовой проект 503

По оси Е

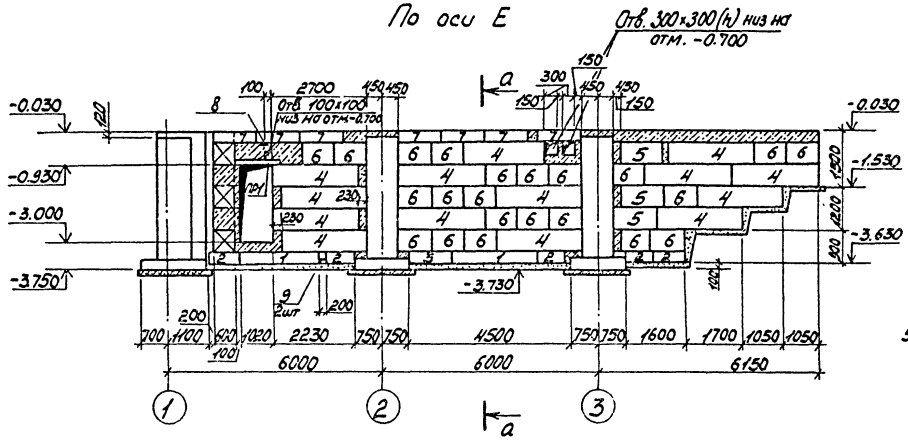

Между осями 1-2

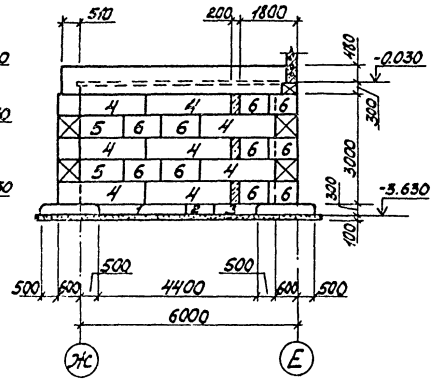

По оси Ж

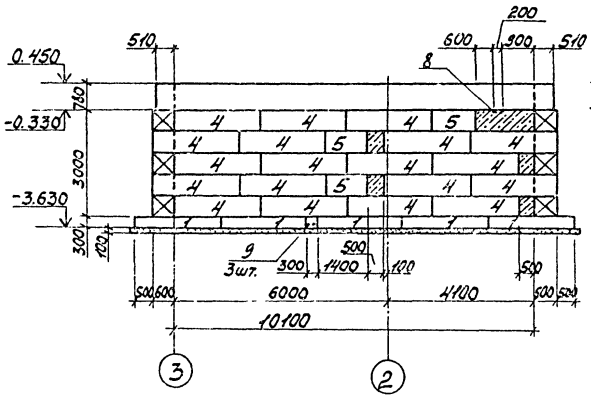

По оси 3

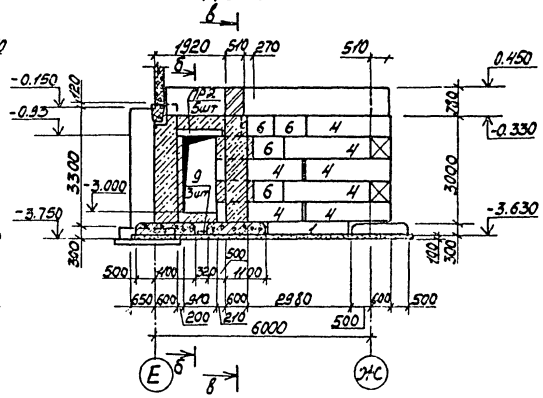

в-в

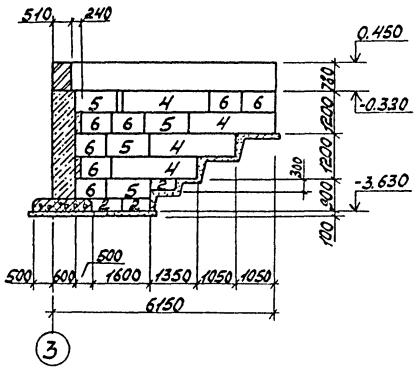

а-а

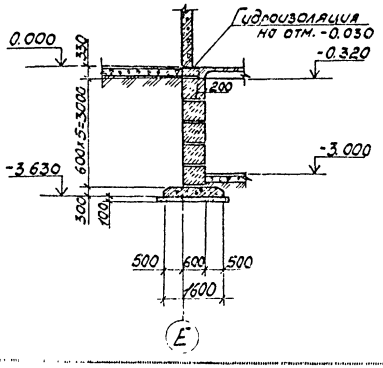

б-б

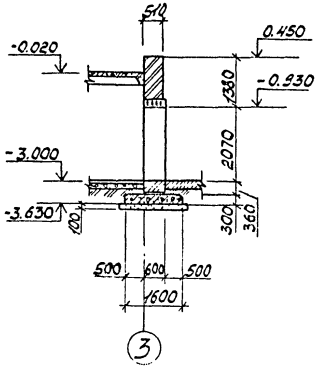

Спецификация элементов сборной конструкции к схемам расположения фундаментных блоков

Марка, позиция	Обозначение	Наименование	Количество	Масса ед, кг	Примечание
		Плиты железобетонные			
1	1.112-5 вып.2	ФЛ 16.24-2	9	2470	
2	1.112-5 вып.2	ФЛ 16.8-2	9	800	
3	1.112-5 вып.2	ФЛ 16.12-2	2	1215	
		Блоки бетонные			
4	ГОСТ 13579-78	ФБС24.6.6-Т	58	1960	
5	ГОСТ 13579-78	ФБС12.6.6.-Т	12	960	
6	ГОСТ 13579-78	ФБС9.6.6.-Т	38	700	
7	ГОСТ 13579-78	ФБС12.4.3.-Т	7	310	
		Ж/б перемычки			
ПР1	1.138-10 вып.1	1ПР38-15.12.22У	5	100	
ПР2	1.138-10 вып.1	1ПР1-12.12.14	5	50	
8	3.400-6/76	Изделие закладное МИ 1-25	2	4.5	
9	ГОСТ 5781-82	Арматура монолитной ФВА-III, l=1550 плиты	8	0.61	

1. Данный лист см. совместно с листом 4
2. Подготовку под сборные железобетонные плиты выполнить из крупнозернистого песка.
3. Сборные бетонные блоки укладывать на слой цементного раствора марки 100 толщиной 20мм
4. Монолитные заделки выполнить из бетона марки 100, расход составляет 8,7м³
5. Горизонтальную гидроизоляцию стен выполнить из цементно-песчаного раствора состава 1:2 толщиной 30мм на отм. -0,030
6. Поверхности стен, соприкасающиеся с грунтом, обмазать горячим битумом за 2 раза.

Согласовано

Нач. сант. отд. Козиковский

Инв. № подл. | Подп. и дата | Взам. инв. №

ГИП	Бояршинов	
Нач. отд.	Сидорова	
Гл. спец.	Зензеров	
Рук. гр.	Шайхратова	
Вед. инж.	Полякова	

Привязан

Инв. №

503-1-45.86 -КЖ

Открытая стоянка со зданиями и сооружениями для ТО и ТР на 150 грузовых автомобилей

Производственный корпус

Стадия	Лист	Листов
РП	8	

Схемы расположения фундаментных блоков и плит по осям Е, Ж, З в осях 1-2. Сечения а-а, б-б, в-в.

ГИПРОАВТОТРАНС

Новосибирский филиал

Альбом II

Типовой проект 503-

Инв. № подл. | Подп. и дата | Взам. инв. №

ФАЧ-1

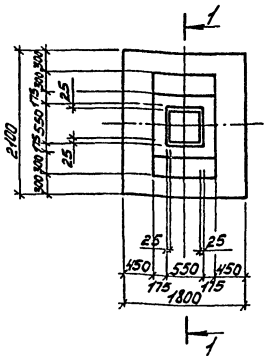

ФАЧ-3

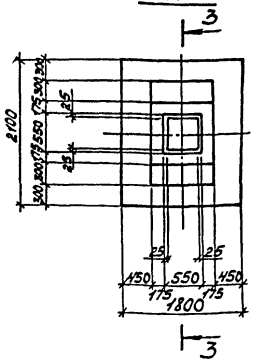

ФАЧ-3а

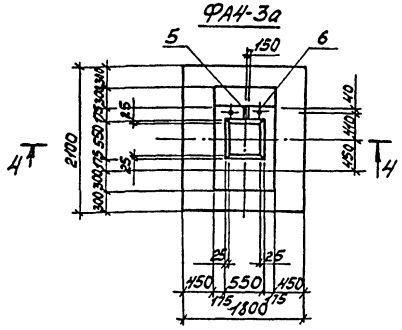

1-1

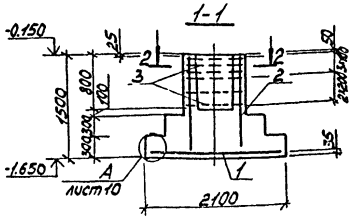

3-3

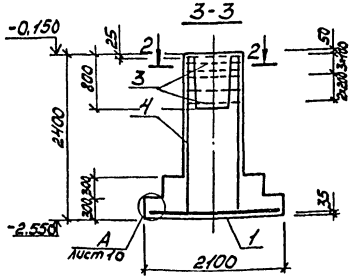

4-4

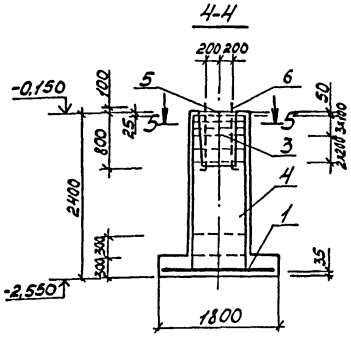

2-2

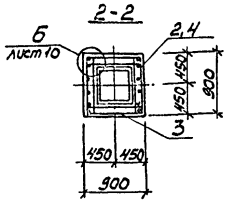

5-5

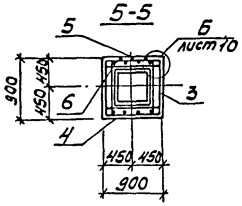

Спецификация монолитных железобетонных фундаментов ФАЧ-1, ФАЧ-3, ФАЧ-3а

Формат	Зона	Поз.	Обозначение	Наименование	Кол.	Примечание
				ФАЧ-1		
				Сборочные единицы		
				Сетка арматурная		
		1	1.410-3 Вып.1	2С $\frac{10}{10}$ 175х205	1	23.3
		2	1.412-1/77 Вып.3	СН 12АII-6х15	2	6.0
		3	1.412-1/77 Вып.3	СА-8АI	6	2.7
				Материал		
				Бетон марки 150	208	м³
				ФАЧ-3		
				Сборочные единицы		
				Сетка арматурная		
		1	1.410-3 Вып.1	2С $\frac{10}{10}$ 175х205	1	23.3
		4	1.412-1/77 Вып.3	1С 12АII-6х24	2	9.20
		3	1.412-1/77 Вып.3	СА-8АI	6	2.7
				Материал		
				Бетон марки 150	3.0	м³
				ФАЧ-3а		
				Сборочные единицы		
				Сетка арматурная		
		1	1.410-3 Вып.1	2С $\frac{10}{10}$ 175х205	1	23.3
		4	1.412-1/77 Вып.3	1С 12АII-6х24	2	9.20
		3	1.412-1/77 Вып.3	СА-8АI	6	2.7
				Изделия закладные		
		5	3.400-6/76	МИ 4-48	1	0.9
		6	ГОСТ 24379.1-80	Болт 1.1 М24х1000	2	4.13
				Материал		
				Бетон марки 150	3.0	м³

Ведомость расхода стали на элемент, кг

Марка элемента	Изделия арматурные						Всего	Изделия закладные						Всего	Общий расход
	Арматура класса							Арматура класса		Прокат марки					
	АIII-35ГС		АII		АI			АIII		ВСт3кп2 ГОСТ 380-71*					
	ГОСТ 5781-82*							ГОСТ 5781-82*		ГОСТ 24379.1-80		ГОСТ 103-76*			
	ф10	Итого	ф12	Итого	ф8	Итого		ф8	Итого	Болт М24	Итого	L63х5	Итого		
ФАЧ-1	23.3	23.3	10.4	10.4	17.8	17.8	51.50								51.50
ФАЧ-3	23.3	23.3	18.4	18.4	16.2	16.2	57.90								57.90
ФАЧ-3а	23.3	23.3	18.4	18.4	16.2	16.2	57.90	0.20	0.20	8.26	8.26	0.70	0.70	9.16	67.06

1. Данный лист смотреть с листом 4.
2. Закладную поз 5 приварить к арматуре фундамента.
3. Фундаменты разработаны на основании серии 1.412-1/77. Вып. 2

Привязан

Инв. №

ГИП	Боршинов		
Нач. отд.	Сидорова		
Гл. спец.	Зензеров		
Рук. гр.	Шайратов		
Вед. инж.	Полякова		
Ст. техн.	Голубева		
Инж.	Пехенько		

503-1-45.86 КЖ

Открытая стоянка со зданиями и сооружениями для ТО и ТР на 150 грузовых автомобилей

Производственный корпус

Стадия	Лист	Листов
РП	9	

Арматурно-опалубочные чертежи фундаментов ФАЧ-1, ФАЧ-3, ФАЧ-3а

ГИПРОАВТОТРАНС
Новосибирский филиал

Альбом II

Типовой проект 503

Инв. № подл. | Подп. и дата | Взам. инв. №

ФАЧ-2

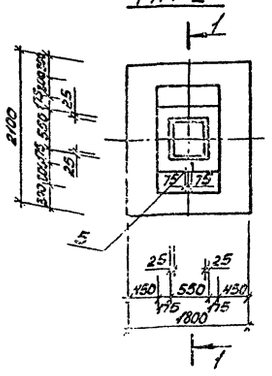

ФАЧ-1а

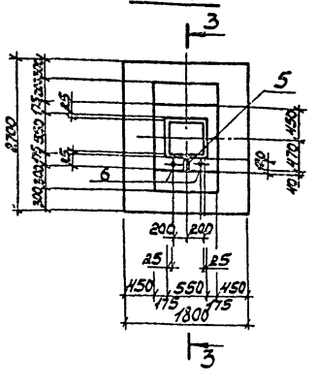

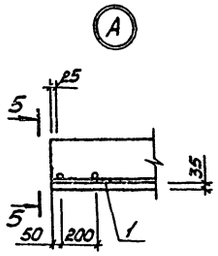

1-1

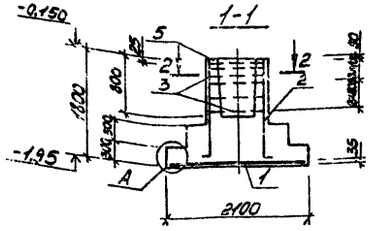

3-3

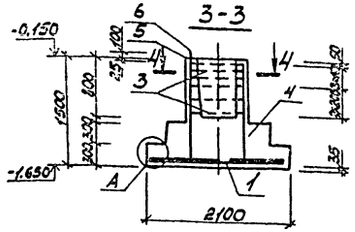

5-5

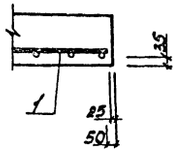

2-2

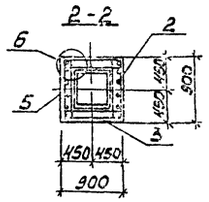

4-4

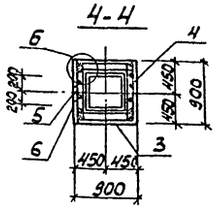

Б

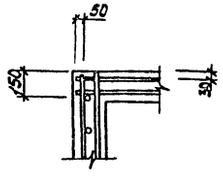

Спецификация монолитных железобетонных фундаментов ФАЧ-1а, ФАЧ-2

Формат	Зона	Поз.	Обозначение	Наименование	Кол.	Примечание
				ФАЧ-2		
				Сборочные единицы		
				Сетка арматурная		
		1	1.410-3 Вып.1	2С 10/10 175×205	1	
		2	1.412-1/77 Вып.3	1С 12 АII-6×18	2	
		3	1.412-1/77 Вып.3	СА-8 АI	6	
				Изделия закладные		
		5	3.400-6/76	МИ 4-48	1	
				Материал		
				Бетон марки 150	2,50	м³
				ФАЧ-1а		
				Сборочные единицы		
				Сетка арматурная		
		1	1.410-3 Вып.1	2С 10/10 175×205	1	
		4	1.412-1/77 Вып.3	СН 12 АII-6×15	2	
		3	1.412-1/77 Вып.3	СА-8 АI	6	
				Изделия закладные		
		5	3.400-6/76	МИ 4-48	1	
		6	ГОСТ 24379.1-80	Болт 1.1 М24×1000	2	
				Материал		
				Бетон марки 150	2,08	м³

1. Примечания смотри на листе 9.

Ведомость расхода стали на элемент, кг

Марка элемента	Изделия арматурные										Изделия закладные								Общий расход
	Арматура класса									Всего	Арматура класса			Прокат марки				Всего	
	AIII-35ГС				AII			AI			AIII			Вст3кп2 ГОСТ 380-71*					
	ГОСТ 5781-82*										ГОСТ 5781-82*			ГОСТ 24379.1-80		ГОСТ 103-73*			
	ф10			Итого	ф12		Итого	ф8		Итого	ф8		Итого	Болт М24	Итого	L63×5	Итого		
ФАЧ-2	23,3			23,3	13,58		13,58	16,2		16,2	53,08	0,20		0,20	—	—	0,70	0,70	0,90	53,98
ФАЧ-1а	23,3			23,3	10,4		10,4	17,8		17,8	51,50	0,20		0,20	8,26	8,26	0,70	0,70	9,16	60,66

Привязан

Инв. №

ГИП	Боярников		
Нач. отд.	Сидорова		
Гл. спец.	Зенгеров		
Рук. гр.	Шабратова		
Вед. инж.	Полякова		
Ст. техн.	Голубева		
Инж.	Пекенько		

503-1-45.86 -КЖ

Открытая стоянка со зданиями и сооружениями для ТО и ТР на 150 грузовых автомобилей

Производственный корпус

Стадия	Лист	Листов
РП	10	

Арматурно-опалубочные чертежи фундаментов ФАЧ-2, ФАЧ-1а

ГИПРОАВТОТРАНС Новосибирский филиал

Альбом II

Типовой проект 503

ФА2-1

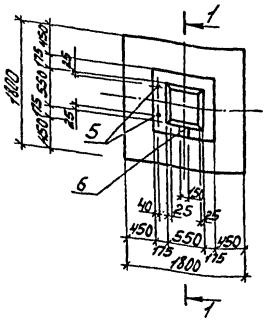

ФА2-3

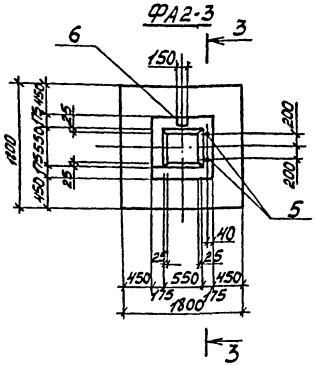

ФА2-6

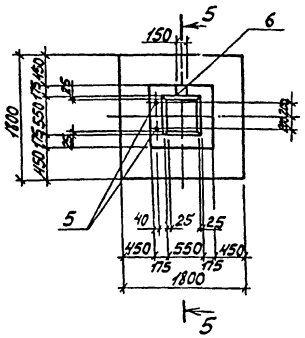

1-1

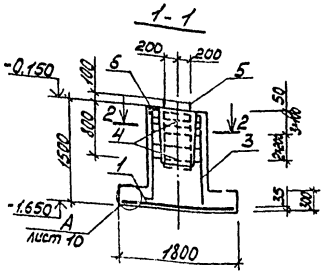

3-3

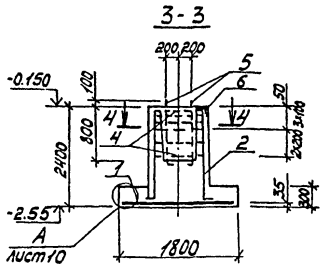

5-5

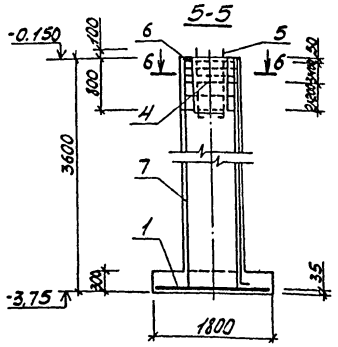

2-2

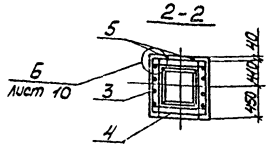

4-4

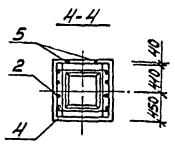

6-6

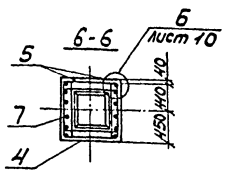

Ведомость расхода стали на элемент, кг

Марка элемента	Изделия, арматурные									Изделия закладные							Общий расход кг
	Арматура класса								Все-го	Арматура класса	Прокат марки					Все-го	
	AI			AII			AIII-35ГС			AIII	Вст3кп2		ГОСТ 380-71*				
	ГОСТ 5781-82*									ГОСТ 5781-82*	ГОСТ 24379.1-80 болт М24		ГОСТ 103-76*				
	ф8	Итого	ф12		Итого	ф10		Итого		ф8	Итого		Итого	63х5	Итого		
ФА2-1	17.8	17.8	10.4		10.4	19.4		19.4	47.6	0.20	0.20	8.26	8.26	0.70	0.70	9.16	56.76
ФА2-3	16.2	16.2	18.4		18.4	19.4		19.4	54.0	0.20	0.20	8.26	8.26	0.70	0.70	9.16	63.16
ФА2-6	16.2	16.2	28.08		28.08	19.4		19.4	65.28	0.20	0.20	8.26	8.26	0.70	0.70	9.16	72.84

1. Примечание смотри на листе 9.
2. Закладную деталь, позицию 6 приварить к арматуре фундамента.

Спецификация монолитных железобетонных фундаментов ФА2-1, ФА2-3, ФА2-6

Формат	Зона	Поз.	Обозначение	Наименование	Кол.	Примечание
				ФА2-1		
				Сборочные единицы		
				Сетка арматурная		
		1	1.410-3 Вып.1	2С $\frac{10}{10}$ 175×175	1	
		3	1.412-1/77 Вып.3	СН 12АII-6×15	2	
		4	1.412-1/77 Вып.3	СА-8АI	6	
				Изделия закладные		
		5	ГОСТ 24379.1-80	Болт 1,1м 24×1000	2	
		6	3.400-6/76	МИ 4-48	1	
				Материал		
				Бетон марки 150	1,78	м³
				ФА2-3		
				Сборочные единицы		
				Сетка арматурная		
		1	1.410-3 Вып.1	2С $\frac{10}{10}$ 175×175	1	
		2	1.412-1/77 Вып.3	1С 12АII-6×24	2	
		4	1.412-1/77 Вып.3	СА-8АI	6	
				Изделия закладные		
		5	ГОСТ 24379.1-80	Болт 1,1 м 24×1000	2	
		6	3.400-6/76	МИ 4-48	1	
				Материал		
				Бетон марки 150	2,70	м³
				ФА2-6		
				Сборочные единицы		
				Сетка арматурная		
		1	1.410-3 Вып.1	2С $\frac{10}{10}$ 175×175	1	
		7	1.412-1/77 Вып.3	1С 12АII-6×36	2	
		4	1.412-1/77 Вып.3	СА-8АI	6	
				Изделия закладные		
		5	ГОСТ 24379.1-80	Болт 1,1 м 24×1000	2	
		6	3.400-6/76	МИ 4-48	1	
				Материал		
				Бетон марки 150	3,40	м³

Инв.№ подл. | Подп. и дата | Взам.инв.№

Привязан

Инв.№

ГИП	Боярщинов	
Нач.отд.	Сидорова	
Гл.спец.	Зензеров	
Рук.гр.	Шайратова	
Вед.инж.	Полякова	
Ст.техн.	Голубева	
Инж.	Пехенько	

503-1-45.86 - КЖ

Открытая стоянка со зданиями и сооружениями для ТО и ТР на 150 грузовых автомобилей

Производственный корпус

Стадия	Лист	Листов
РП	11	

Арматурно-опалубочные чертежи фундаментов ФА2-1, ФА2-3, ФА2-6

ГИПРОАВТОТРАНС
Ленинградский филиал

Альбом V

Типовой проект 503-

Инв. № подл. | Подпись и дата | Взам. инв. №

ФФ1-5

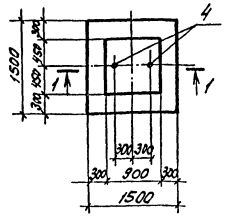

ФФ1-1

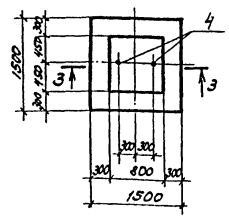

ФФ1-1а

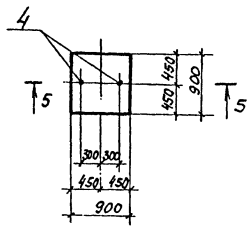

1-1

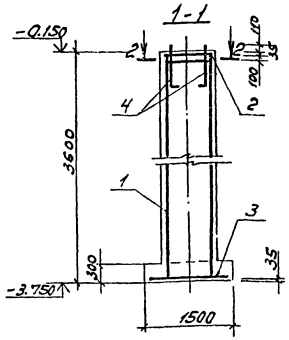

3-3

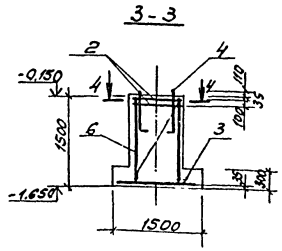

5-5

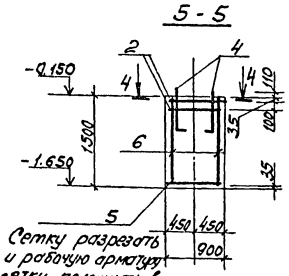

Сетку разрезать и рабочую арматуру сетки положить в обоих направлениях.

2-2

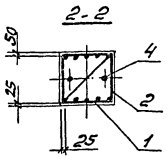

4-4

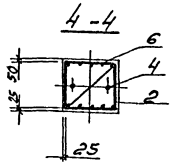

Спецификация монолитных железобетонных фундаментов ФФ1-1, ФФ1-1а, ФФ1-5.

Формат	Зона	Поз.	Обозначение	Наименование	Кол.	Примечание
				ФФ1-5		
				Сборочные единицы		
				Сетка арматурная		
		1	1.410-3 Вып.1	1С $\frac{12}{6}$ 85×355	2	
		2	1.412.1-4	СН-6АI	2	
		3	1.410-3 Вып.1	2С $\frac{10}{10}$ 145×145	1	
		4	1.412.1-4	Закладной элемент МН-1	2	
				Соединительные элементы		
			1.412.1-4.080	ММ1	4	
			1.412.1-4.080-01	ММ2	4	
			1.412.1-4.080-02	ММ3	4	
				Материалы		
				Бетон марки 150	3,35	м³
				ФФ1-1		
				Сборочные единицы		
				Сетка арматурная		
		3	1.410-3 Вып.1	2С $\frac{10}{10}$ 145×145	1	
		6	1.410-3 Вып.1	1С $\frac{12}{6}$ 85×145	2	
		2	1.412.1-4	СН-6АI	2	
		4	1.412.1-4	Закладной элемент МН-1	2	
				Соединительные элементы		
			1.412.1-4.080	ММ1	4	
			1.412.1-4.080-01	ММ2	4	
			1.412.1-4.080-02	ММ3	4	
				Бетон марки 150	1,65	м³
				ФФ1-1а		
				Сборочные единицы		
				Сетка арматурная		
		5	1.410-3 Вып.1	1С $\frac{10}{6}$ 85×175	1	
		6	1.410-3 Вып.1	1С $\frac{12}{6}$ 85×145	2	
		2	1.412.1-4	СН-6АI	2	
		4	1.412.1-4	Закладной элемент МН-1	2	
				Соединительные элементы		
			1.412.1-4.080	ММ1	4	
			1.412.1-4.080-01	ММ2	4	
			1.412.1-4.080-02	ММ3	4	
				Материалы		
				Бетон марки 150	0,97	м³

Марка элемента	Изделия арматурные							Изделия закладные					Общий расход кг
	Арматура класса						Всего	Прокат марки				Всего	
	AI			AIII-35ГС				Вст3кп2					
	ГОСТ 5781-82*							ГОСТ 103-76	ГОСТ 19281-73	ГОСТ 5915-70			
	ф6	ф10		Итого	ф10	ф12	Итого	-60в8	болт М24	гайка М24	Итого		
ФФ1-5	9,2	8,4		17,6	14,4	31,6	46,0	63,6	0,9	5,5	0,8	7,2	7,2	70,8
ФФ1-1	8,2	8,4		16,6	14,4	12,8	27,2	43,8	0,9	5,5	0,8	7,2	7,2	51,0
ФФ1-1а	9,4	8,4		17,8	10,8	12,8	23,6	41,4	0,9	5,5	0,8	7,2	7,2	48,6

Схему сборки пространственного каркаса вертикального армирования подколонника фундаментов смотреть серию 1.412.1-4.070.

Привязан

Инв. №

ГИП	Бородинов		503-1-45.86 -КЖ
Нач.отд.	Сидорова		
Гл.спец.	Зензеров		Открытая стоянка со зданиями и сооружениями для ТО и ТР на 150 грузовых автомобилей
Рук.гр.	Шайхутдинов		Производственный корпус
Вед.инж.	Полякова		Стадия: РП; Лист: 12; Листов:
Ст.техн.	Голубева		Арматурно-опалубочные чертежи фундаментов ФФ1-5, ФФ1-1, ФФ1-1а
			ГИПРОАВТОТРАНС Новосибирский филиал

Альбом II

Типовой проект

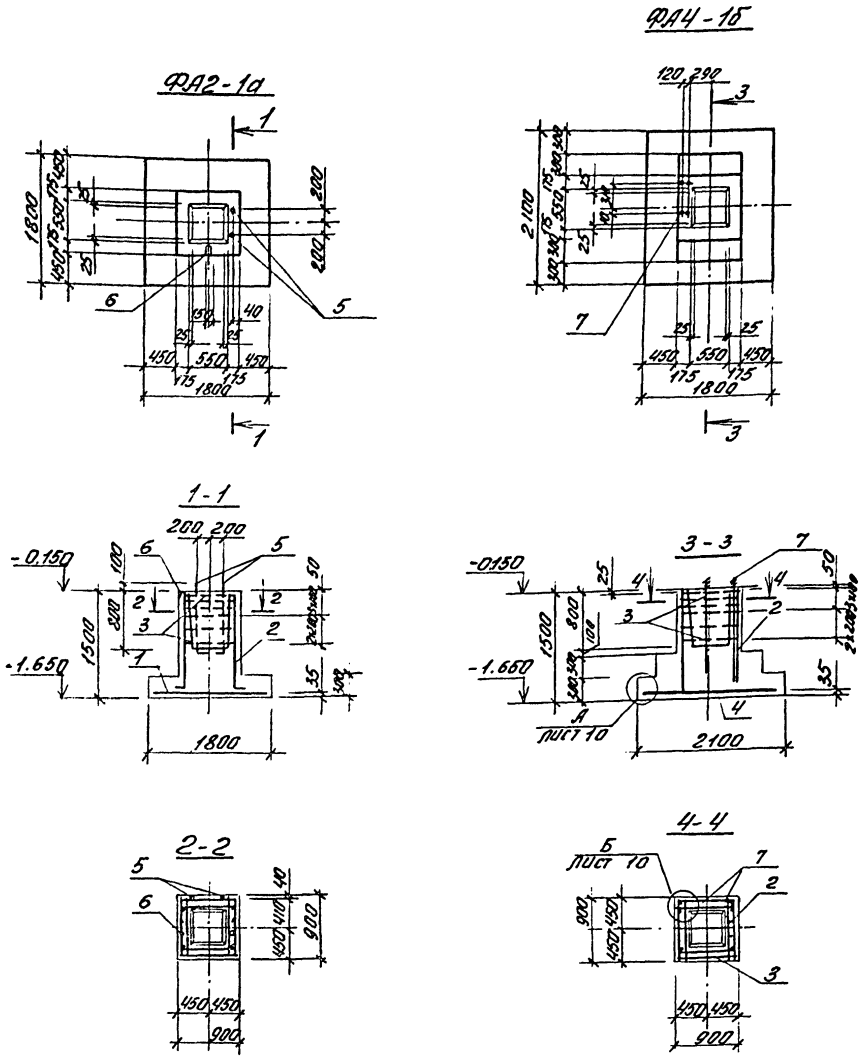

Спецификация монолитных железобетонных фундаментов ФА2-1а, ФА4-1б.

Формат	Зона	Поз.	Обозначение	Наименование	Кол.	Примечание
				ФА2-1а		
				Сборочные единицы		
				Сетка арматурная		
		1	1.410-3 вып.1	2С $\frac{10}{10}$ 175×175	1	
		2	1.412-1/77 вып.3	СН 12АII-6×15	2	
		3	1.412-1/77 вып.3	СА-8АI	6	
				Изделия закладные		
		5	ГОСТ 24379.1-80	Болт 1.1м24×1000	2	
		6	3.400-6/76	МИ4-48	1	
				Материал		
				Бетон марки 150	1,78	м³
				ФА4-1б		
				Сборочные единицы		
				Сетка арматурная		
		4	1.410-3 вып.1	2С $\frac{10}{10}$ 175×205	1	
		2	1.412-1/77 вып.3	СН 12АII-6×15	2	
		3	1.412-1/77 вып.3	СА-8АI	6	
				Изделия закладные		
		7	ГОСТ 24379.1-80	Болт 1.1м20×900 Вст3пс2	4	
				Материал		
				Бетон марки 150	2,08	м³

1. Фундаменты разработаны на основании серии 1.412-1/77 выпуск 2
2. Данный лист смотреть с листом 4
3. Закладную деталь позицию 6 приварить к арматуре фундамента

Ведомость расхода стали на элемент, кг

Марка элемента	Изделия, арматурные										Изделия закладные							Общий расход, кг
	Арматура класса									Все-го	Арматура класса		Прокат марки				Все-го	
	АI			АII			АIII-35ГС				АIII		ВСт3кп2		ГОСТ 380-71*			
	ГОСТ 5781-82*										ГОСТ 5781-82*		ГОСТ 24379.1-80		ГОСТ 103-76*			
	ф8			Итого	ф12		Итого	ф10		Итого	ф8		Болт М24	Болт М20	L63×5			
ФА2-1а	17,8			17,8	10,4		10,4	19,4		19,4	47,6	0,20		8,26		0,70		9,16	56,76
ФА4-1б	17,8			17,8	10,4		10,4	23,3		23,3	51,50				10,20			10,20	61,70

Привязан

Инв. №

ГИП	Бояршинов	п
Нач.отд.	Сидорова	
Гл.спец.	Зензеров	
Рук.гр.	Шайхратова	
Вед.инж.	Полякова	
Ст.техн.	Голубева	п

503-1-45.86 -КЖ

Открытая стоянка со здачиями и сооружениями для ТО и ТР на 150 грузовых автомобилей

Производственный корпус

Стадия	Лист	Листов
РП	13	

Арматурно-опалубочные чертежи фундаментов ФА2-1а, ФА4-1б.

ГИПРОАВТОТРАНС Новосибирский филиал

Коп. [illegible] V.87г. сверх.

Инв. № подл. | Подпись и дата | Взам. инв. №

Альбом II

Типовой проект

Согласовано

Инв.№ подл. | Подп. и дата | Взам. инв.№ | Инв.№ дубл. | Нач.эксплат. отд. Дегилев | Нач.спит. отд. Азизова | Нач.тех. отд. Ножин

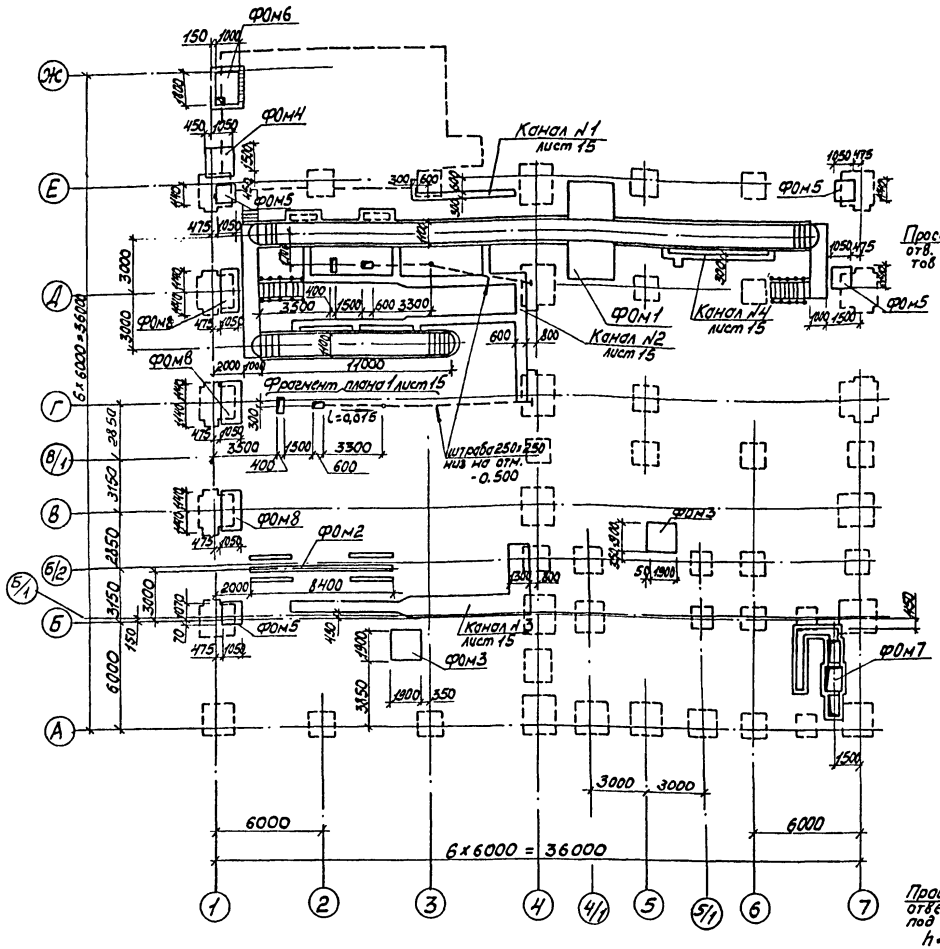

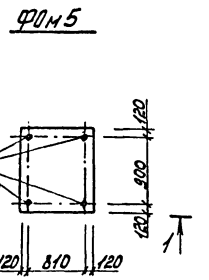

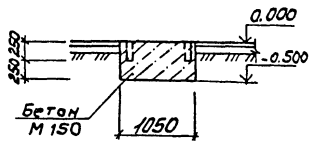

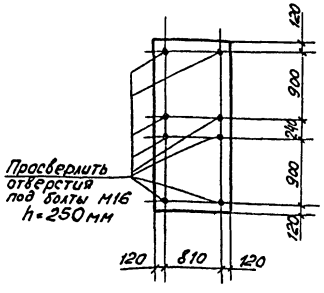

1. Основанием подошв фундаментов под оборудование, технологических каналов и каналов служат грунты, указанные на листе 4 и частично насыпные. Насыпные грунты под подошвами фундаментов, днищ каналов и канав уплотнить трамбованием послойно до объемного веса скелета $\gamma_{ск}$= 1,6 тс/м³.
2. Под монолитные бетонные фундаменты под оборудование выполнить щебеночную подготовку толщиной 100 мм, с проливкой битумом.
3. Обратную засыпку траншей, каналов производить грунтом равномерными слоями, толщиной 200-300 мм с плотным трамбованием до объемной массы γ=1,6 тс/м³ после монтажа плит перекрытий.
4. Все каналы выполнять после монтажа фундаментов, фундаментных балок и устройства технологических канав и приямков.
5. В просверленные отверстия болты устанавливать на эпоксидном клее.

Спецификация элементов сборной и монолитной конструкции к схеме расположения подземного хозяйства

Марка, поз.	Обозначение	Наименование	Кол.	Масса ед., кг	Примечание
ПТ1	3.006.1-2/82 вып.1-2	Плита П1-5	33	40	
ПТ2	3.006.1-2/82 вып.1-2	П3-5	7	50	
ПТ3	3.006.1-2/82 вып.1-2	П5в-5	26	100	
ПТ4	3.006.1-2/82 вып.1-2	П10в-3	9	190	
ЛК1	3.006.1-2/82 вып.1-1	Лоток Л1в-8	29	110	
ЛК2	3.006.1-2/82 вып.1-1	Л2в-8	7	110	
ЛК3	3.006.1-2/82 вып.1-1	Л3в-8	7	190	
ЛК4	3.006.1-2/82 вып.1-1	Л5в-8	6	280	
ЛК5	3.006.1-2/82 вып.1-1	Л4в-8	8	230	
ЛК6	3.006.1-2/82 вып.1-1	Л10в-3	7	430	
1	3.400-6/76	Изделие закладное МИ4-46	п.м. 30,1		
		Детали каналов			
2	6.4.	L75х6 ГОСТ 8509-72*	п.м. 3,5	6,9 кг	
		Фундаменты под оборудование			
ФОм1	503-1-45.86-КЖ6 ... КЖ21	ФОм1	1		
ФОм2	503-1-45.86-КЖ22	ФОм2	1		5,29 м³
ФОм3	503-1-45.86-КЖ22	ФОм3	2		2,53 м³
ФОм4	503-1-45.86-КЖ22	ФОм4	1		5,39 м³
ФОм5	503-1-45.86-КЖ14	ФОм5	4		0,59 м³
ФОм6	503-1-45.86-КЖ22	ФОм6	1		1,42 м³
ФОм7	503-1-45.86-КЖ23	ФОм7	1		3,28 м³
ФОм8	503-1-45.86-КЖ14	ФОм8	3		1,18 м³

Привязан

Инв.№

ГИП	Бояршинов	
Нач.отд.	Сибирова	
Гл.спец.	Зенгеров	
Рук.гр.	Шайхротова	
Вед.инж.	Полякова	
Инж.	Леонова	

503-1-45.86 -КЖС

Открытая стоянка со зданиями и сооружениями для ТО и ТР на 150 грузовых автомобилей

Производственный корпус

Стадия	Лист	Листов
РП	14	

Схема расположения элементов подземного хозяйства. Фундамент ФОм.5

ГИПРОАВТОТРАНС Новосибирский филиал

Альбом II

Типовой проект 503

Согласовано

Нач. сантехотд. Айзикова

Взам. инв. №

Инв. № подл. | Подпись и дата

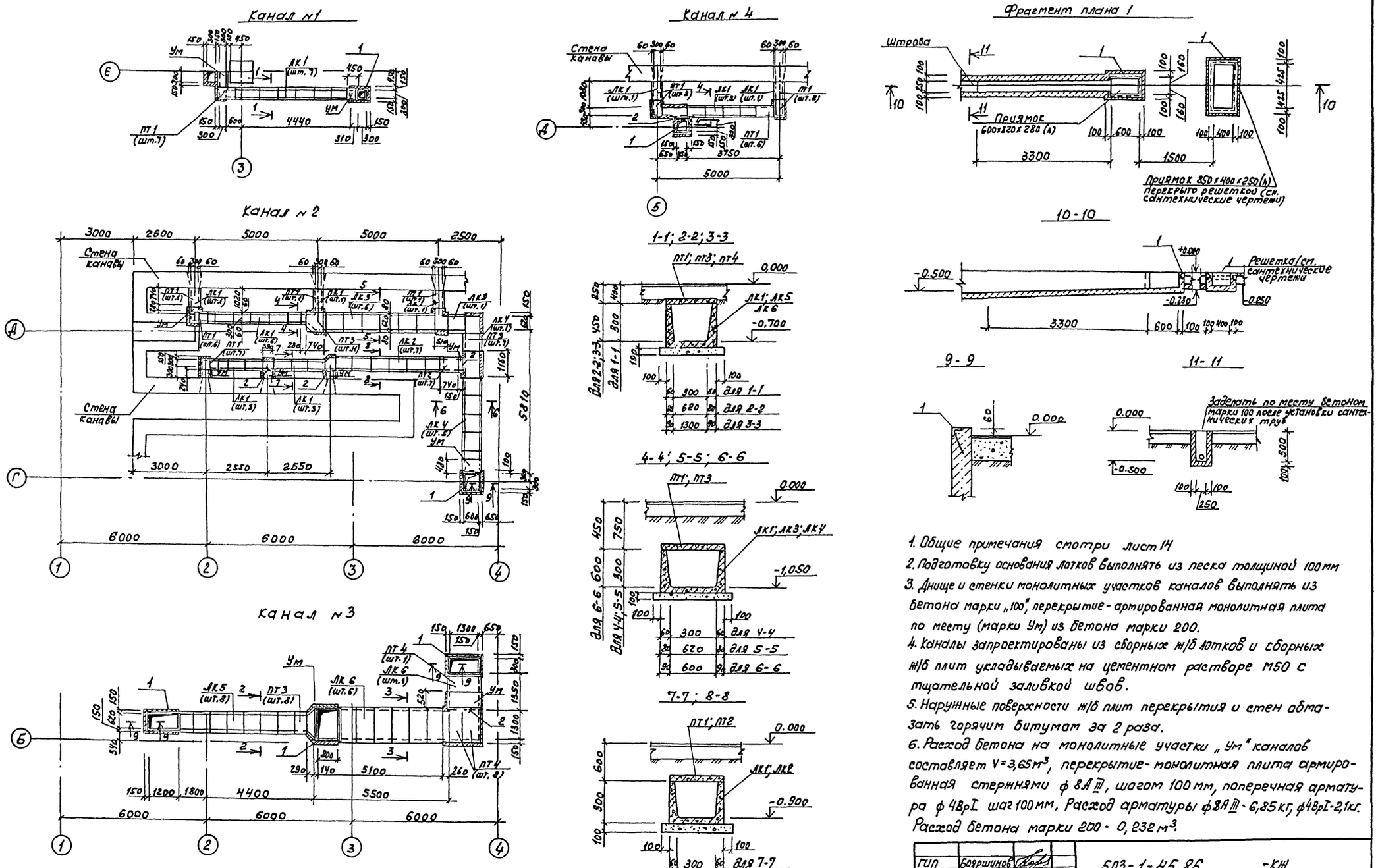

1. Общие примечания смотри лист 14
2. Подготовку основания лотков выполнять из песка толщиной 100 мм
3. Днище и стенки монолитных участков каналов выполнять из бетона марки „100", перекрытие - армированная монолитная плита по месту (марки Ум) из бетона марки 200.
4. Каналы запроектированы из сборных ж/б лотков и сборных ж/б плит укладываемых на цементном растворе М50 с тщательной заливкой швов.
5. Наружные поверхности ж/б плит перекрытия и стен обмазать горячим битумом за 2 раза.
6. Расход бетона на монолитные участки „Ум" каналов составляет V=3,65 м³, перекрытие - монолитная плита армированная стержнями ф 8А III, шагом 100 мм, поперечная арматура ф 4ВрI шаг 100 мм. Расход арматуры ф8А III - 6,85 кг, ф4ВрI - 2,1 кг. Расход бетона марки 200 - 0,232 м³.

ГИП	Бояршинов		503-1-45.86 -КЖ
Нач. отд.	Сидорова		Открытая стоянка со зданиями и сооружениями для 70 и 7Р на 150 грузовых автомобилей
Гл. спец.	Зензеров		
Рук. гр.	Шайхратова		Производственный корпус
Вед. инж.	Полякова		Стадия: РП; Лист: 15; Листов:
Инж.	Леонова		Схема расположения элементов подземного хозяйства. Каналы 1...4. Сечения 1-1... 11-11

ГИПРОАВТОТРАНС Новосибирский филиал

Привязан

Инв №

Копир. Бруз-

Формат А2

Альбом II

Типовой проект 503

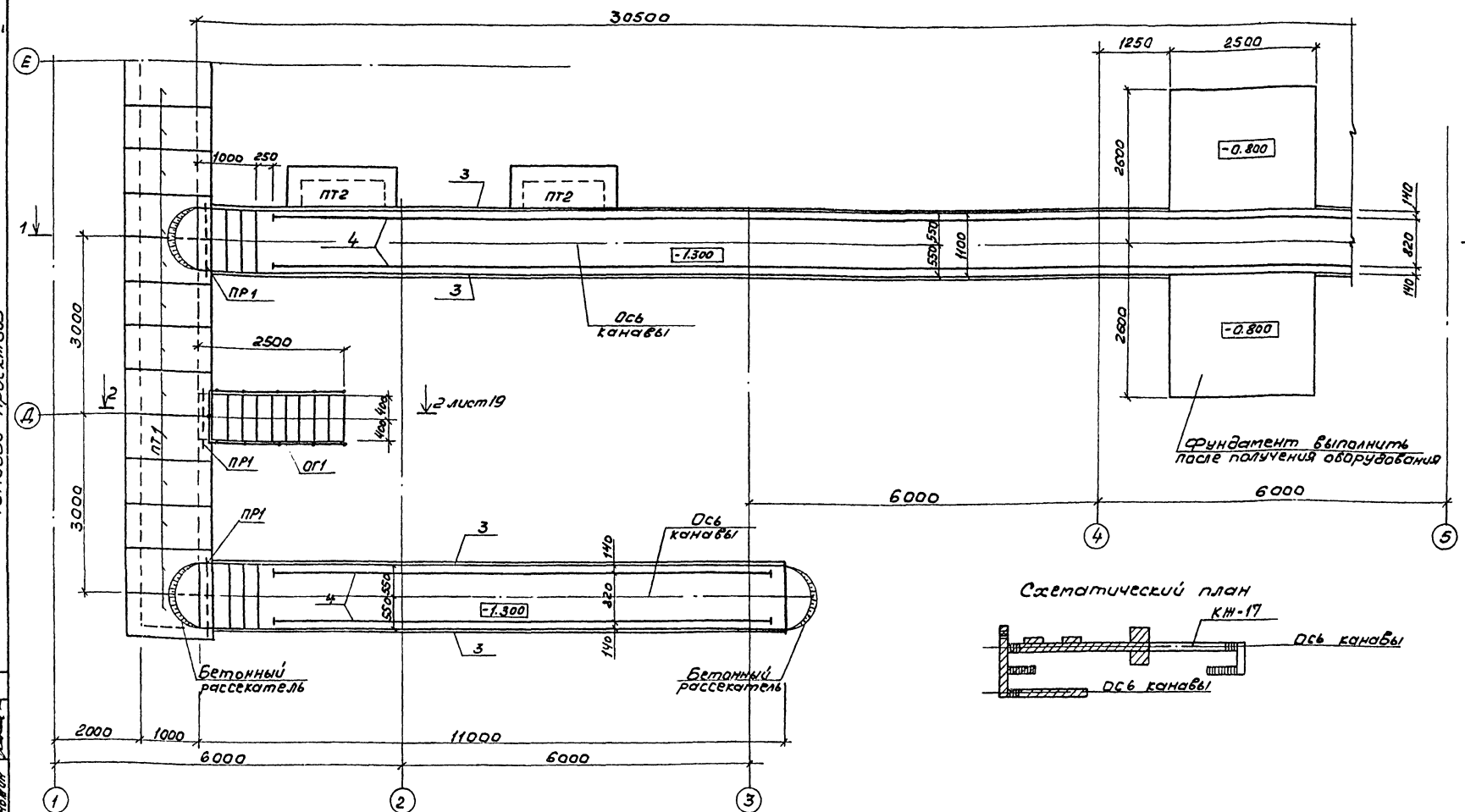

1. Указания по грунтовым условиям смотри листы 4, 14.
2. Днища канав выполнять из бетона марки 150 по щебеночной подготовке толщиной 100мм, пролитой битумом
3. Стены канав выполнять из глиняного обыкновенного кирпича пластического прессования по ГОСТ 530-80 марки „100" на цементном растворе М50, над нишами монолитный бетон марки „200", армированный сетками (см. узел 1, лист 21), монолитные стенки выполнять из бетона марки 150.
4. Сборные ж.бетонные плиты перекрытия канав укладывать на цементном растворе М100 с тщательной заливкой швов между плитами.
5. Внутренние поверхности стен и ниш освещения с отметкой низа - 0,740 облицевать керамической плиткой светлых тонов по ГОСТ 6141-82, полы - цветной керамической плиткой.
6. Наружные стены канав, соприкасающиеся с грунтом обмазать горячим битумом за 2 раза.
7. Поверхности необетонируемых закладных деталей окрасить эмалью марки ПФ133 по ГОСТ 926-82 по грунту марки ГФ-020 по ТУ6-10-1642-77.
8. Бетонный рассекатель выполнить из бетона марки 200.

ГИП	Бояршинов		503-1-45.86 КЖ
Нач.отд.	Сидорова		Открытая стоянка со зданиями и сооружениями для ТО и ТР на 150 грузовых автомобилей
Гл.спец.	Зензеров		
Рук.гр.	Шайхратова		Производственный корпус
Вед.инж.	Полякова		Стадия: РП; Лист: 16; Листов:
Инж.	Леонова		Подземное хозяйство. Фундамент. Фон 1. Схема расположения фундаментов на отм. 0.000 в осях 1...5
Привязан			ГИПРОАВТОТРАНС Новосибирский филиал
Инв. №			

Согласовано

Нач.техн.отд. | Нормин | Взам.инв.№ | Подпись и дата | Инв.№ подл.

Копир друг. Формат А2

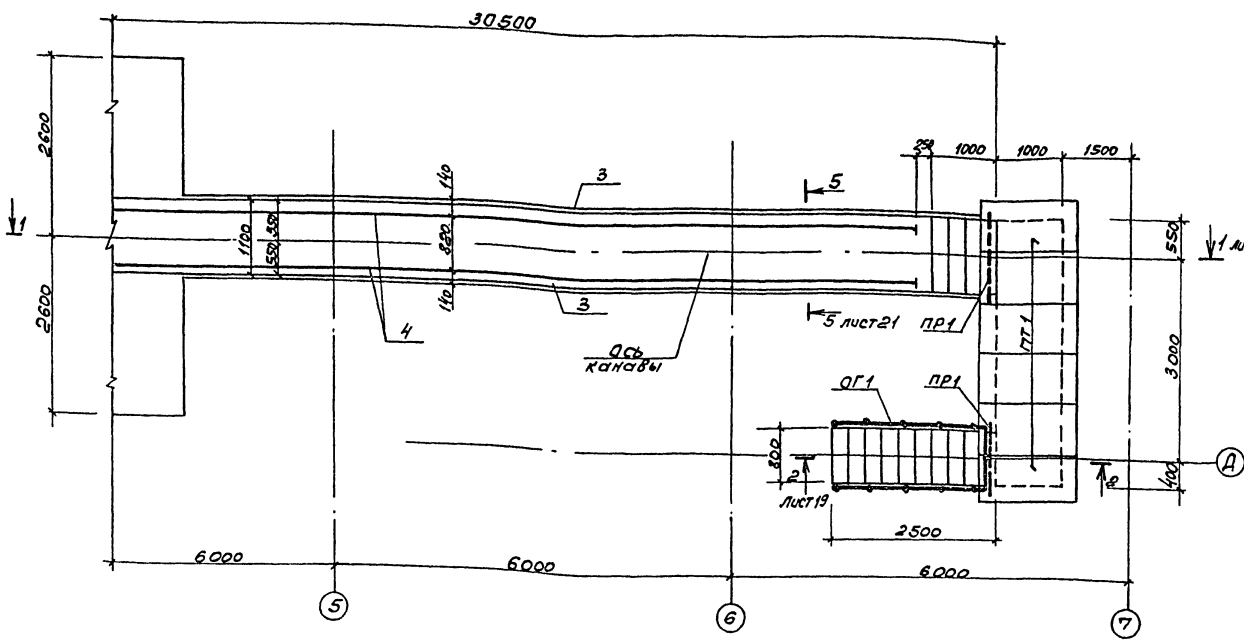

Спецификация элементов сборной конструкции к схеме расположения фундамента ФО м 1

Марка поз.	Обозначение	Наименование	Кол.	Масса ед. кг	Примечание
ПТ-1	3.006.1-2/82 вып.1-2	Плиты П10д-3	19	190	
ПТ-2	3.006.1-2/82 вып.1-2	То же П14д-3б	2	310	
	503-1-45.86-КЖИ-Р-1	Решетка Р-1	27	17,1	
	503-1-45.86-КЖИ-Р-2	Решетка Р-2	4	18,4	
	503-1-45.86-КЖИ-ОГ-1	Ограждение ОГ-1	п.м. 11,6	12,3	
ПР1	1.138-10 В.1	1ПР28-18.25.22У	9	250	

Спецификация монолитной бетонной конструкции

Формат	Зона	Поз.	Обозначение	Наименование	Кол.	Примеч.
				Фундамент ФО м1-шт.1		
				Сборочные единицы		
				Сетки арматурные		
		1	503-1-45.86-КЖИ-С2	С2	27	
		2	503-1-45.86-КЖИ-С3	С3	8	
				Изделия закладные		
		3	503-1-45.86-КЖИ-МН2	МН2	п.м. 76,6	
		4	503-1-45.86-КЖИ-МН3	МН3	74,5	
		5	503-1-45.86-КЖИ-МН4	МН4	62	
		6	503-1-45.86-КЖИ-МН5	МН5	5	
		7	503-1-45.86-КЖИ-МН6	МН6	8	
		8	503-1-45.86-КЖИ-МН7	МН7	3	
				Детали		
				ф6А-I ГОСТ 5781-82*		
Б/4		9		ℓ=240	594	0,05 кг
Б/4		10		ℓ=150	62	0,03 кг
				Материалы		
				Бетон марки 200		41,2 м³
				Бетон марки 150		34,0 м³

1. Общие примечания смотри лист 16.

Ведомость расхода стали на элемент, кг

Марка элемента	Изделия арматурные							Изделия закладные																		Общий расход
	Арматура класса						Всего	Арматура класса						Всего	Прокат марки										Всего	
	А-I		А-III					А-I			А-III				Вст3 кп2											
	ГОСТ 5781-82*							ГОСТ 5781-82*							ГОСТ 8509-72*			ГОСТ 8240-72*			ГОСТ 103-76*					
	ф6	Итого	ф8	ф12		Итого		ф6	ф10	Итого	ф8		Итого		L50×5	L100×10	Итого	[6,5		Итого	-60×6		Итого			
ФОМ 1	76,3	76,3	40,8	45,9		86,7	163,0	10,4	12,4	22,8	83,0		83,0	105,8	70,9	1125,0	1195,9	451,9		451,9	12,4		12,4		1660,2	1929,0

Схематический план

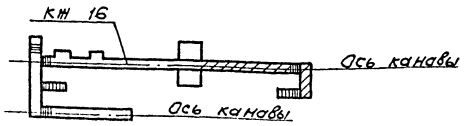

Альбом I

Типовой проект 503-

Согласовано

Инв. № подл. | Подпись и дата | Взам. инв. №

Нач. тех. отд. | Нажин

Привязан

Инв. №

ГИП	Бояринов	
Нач. отд.	Сидорова	
Гл. спец.	Зензеров	
Рук. гр.	Шайхратова	
Вед. инж.	Полякова	
Инж.	Леонова	

503-1-45.86 -КЖ

Открытая стоянка со зданиями и сооружениями для ТО и ТР на 150 грузовых автомобилей

Производственный корпус

Стадия	Лист	Листов
РП	17	

Подземное хозяйство. Фундамент ФО м 1. Схема расположения фундамента на отм. 0.000 в осях 5...7.

ГИПРОАВТОТРАНС Новосибирский филиал

Альбом II

Типовой проект 503

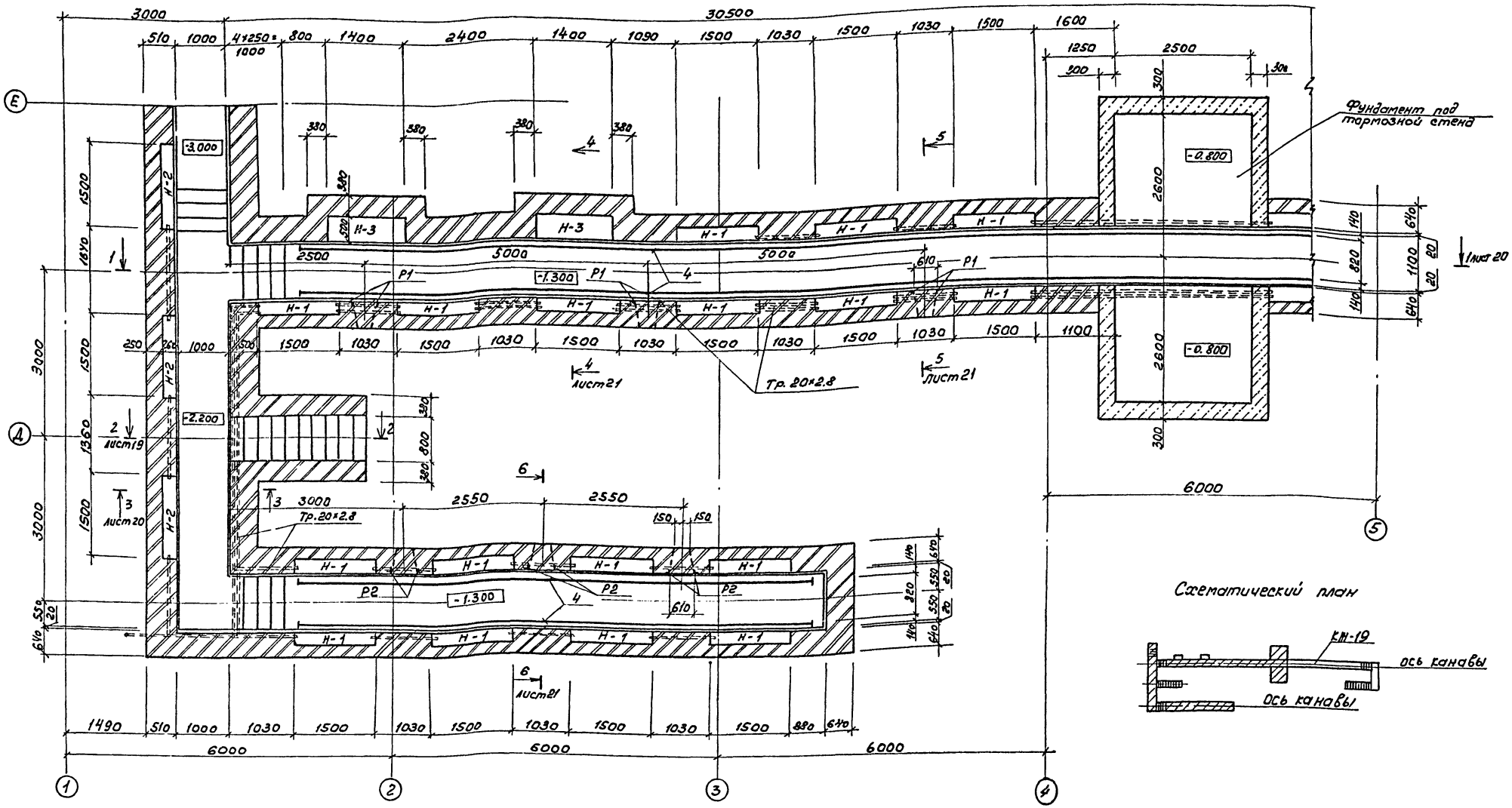

1. Данный лист смотри совместно с листами 4, 14, 16, 17. Общие указания смотри лист 16.
2. Трубы П20×2,8 по ТУ6-19-051-249-79.
3. Фундамент под стенд монтировать после уточнения разбивки анкеров по полученному оборудованию.

Н-1 - ниша для светильников
Н-2 - ниша для светильников
Н-3 - ниша для масел

Согласовано:
Нач. техн. отд. Ножин
Нач. сантехн. отд. Жизикович
Нач. электр. отд. Архипов

Инв. № подл. | Подпись и дата | Взам. инв. №

Привязан

Инв. №

ГИП	Бояршинов	
Нач. отд.	Сидорова	
Гл. спец.	Зензеров	
Рук. гр.	Шайхратова	
Вед. инж.	Полякова	
Инж.	Леонова	

503-1-45.86 КЖ

Открытая стоянка со зданиями и сооружениями для ТО и ТР на 150 грузовых автомобилей

Производственный корпус

Стадия	Лист	Листов
РП	18	

Подземное хозяйство. Фундамент Фом 1. Схема расположения на отм. ниже 0.000 в осях 1...5

ГИПРОАВТОТРАНС Новосибирский филиал

Копир. Друз - Формат А2

Альбом II

Типовой проект 503

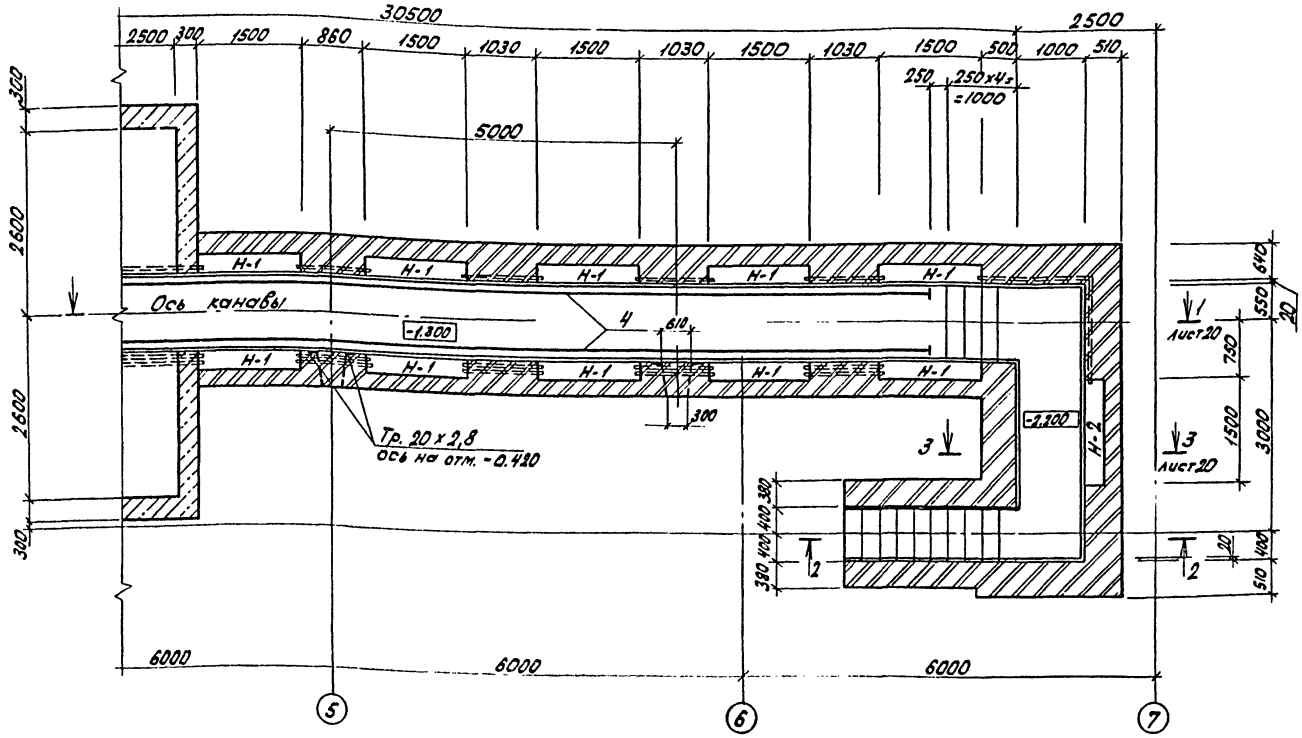

Разбивка закладных деталей в нише Н-2

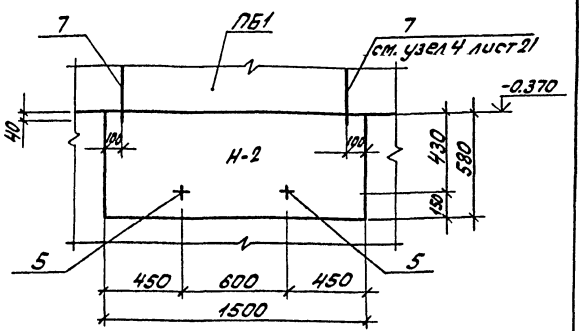

Деталь бетонного рассекателя

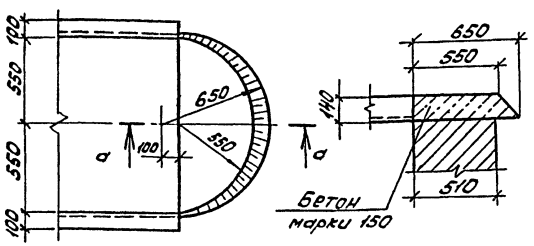

2-2

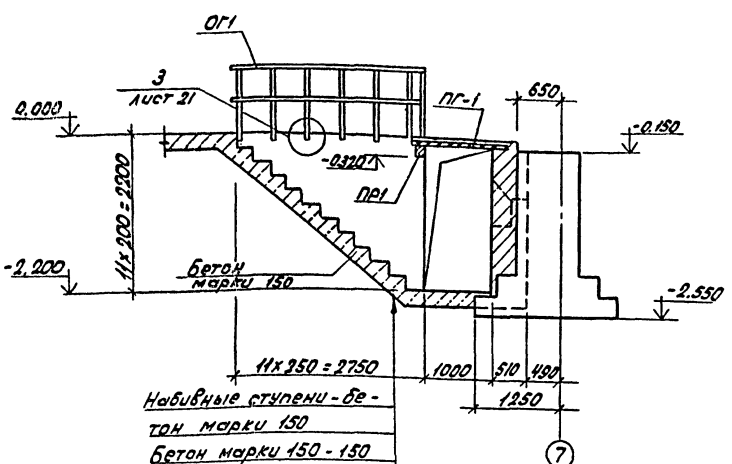

Набивные ступени - бетон марки 150

Бетон марки 150 - 150

Щебень пролитый битумом по уплотненному грунту

Схематический план

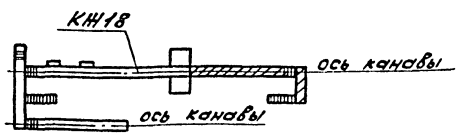

1. Данный лист смотри совместно с листами 4,14,16,17.
2. Трубы 20×2,8 по ТУ6-19-051-249-79.

Согласовано:

Нач. техн. отд.	Ножин
Нач. сант. отд.	Дзикова
Нач. элек. отд.	Архипов

ГИП	Бояршинов		
Нач. отд.	Сидорова		
Гл. спец.	Земзеров		
Рук. гр.	Шайхратова		
Вед. инж.	Полякова		
Инж.	Леонова		

Привязан:

Инв. №

503-1-45.86 КЖ

Открытая стоянка со зданиями и сооружениями для ТО и ТР на 150 грузовых автомобилей

Производственный корпус

Стадия	Лист	Листов
РП	19	

Подземное хозяйство. Фундамент фам 1. Схема расположения на отм. ниже 0.000 в осях 5—7

ГИПРОАВТОТРАНС Новосибирский филиал

Альбом II

Типовой проект 503

1-1

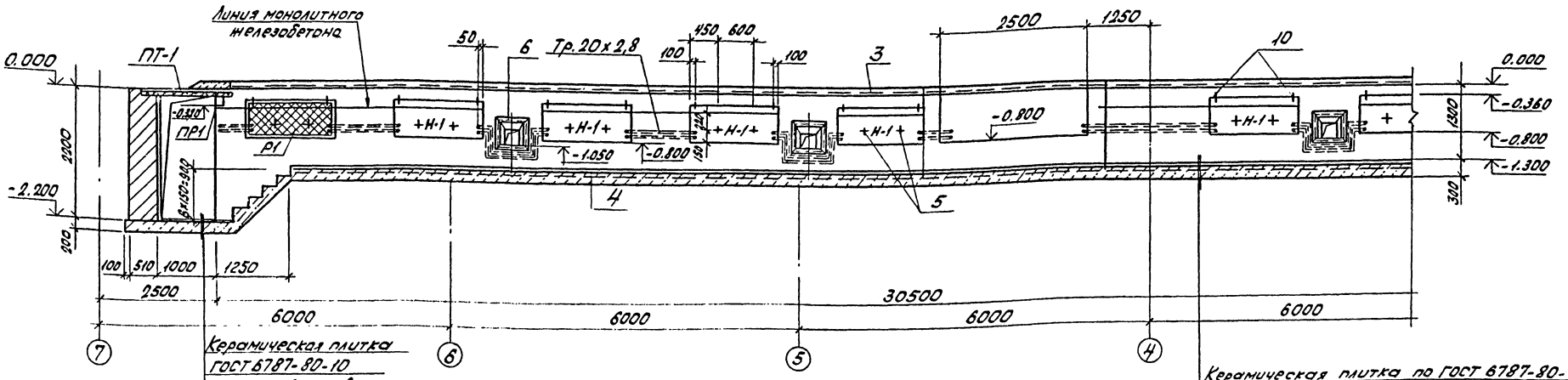

Керамическая плитка ГОСТ 6787-80-10
Цементный раствор марки 150-15
Бетон марки 150-200
Щебень, пролитый битумом по уплотненному грунту

Керамическая плитка по ГОСТ 6787-80-10
Цементный раствор марки 150-15
Бетон марки 150-300
Щебень, пролитый битумом по уплотненному грунту

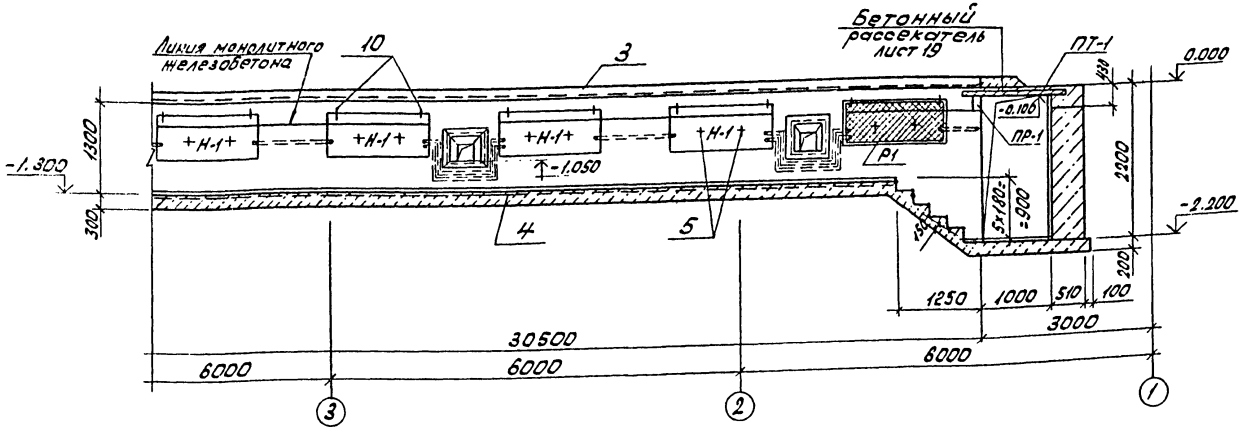

3-3

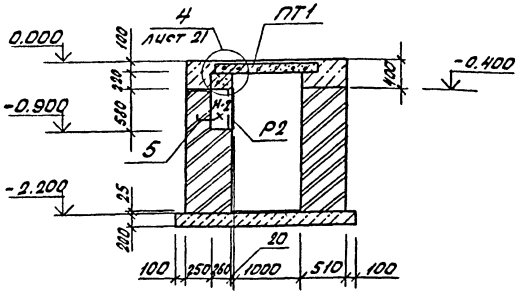

1. Данный лист смотри совместно с листами 16...19.

ГИП	Бояршинов		503-1-45.86 КЖ
Нач.отд.	Сидорова		Открытая стоянка со зданиями и сооружениями для ТО и ТР на 150 грузовых автомобилей
Гл.спец.	Зензеров		
Рук.гр.	Шайхратова		Производственный корпус
Вед.инж.	Полякова		Стадия: РП; Лист: 20; Листов:
Инж.	Леонова		Подземное хозяйство. Фундамент ФОМ1. Сечения 1-1, 3-3
Привязан:			ГИПРОАВТОТРАНС Новосибирский филиал
Инв. №			

Согласовано:
Нач.техн.отд. Ножин
Нач.сант.отд. Лазикова
Нач.электр.отд. Аржипов

Инв. № подл. | Подпись и дата | Взам.инв.№

Альбом II

Типовой проект 503

4-4

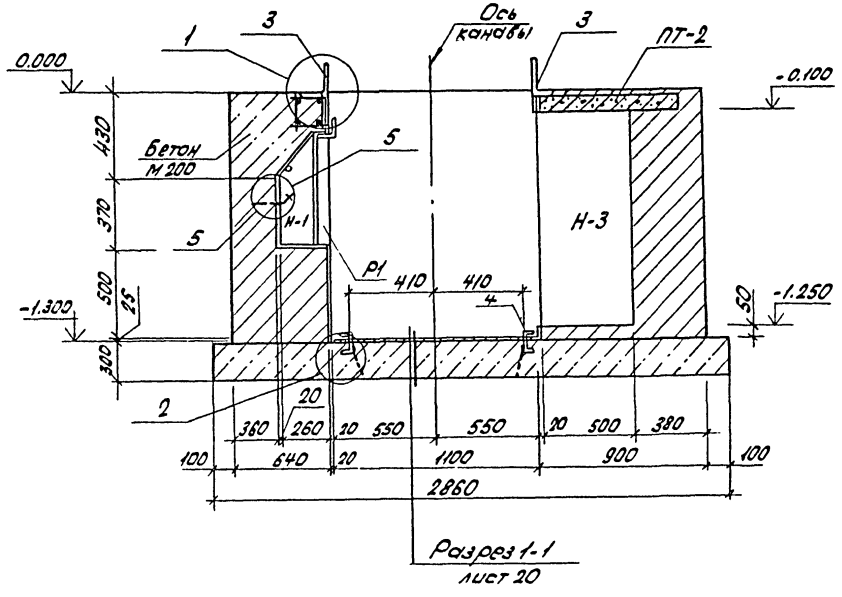

Разрез 1-1
лист 20

7-7

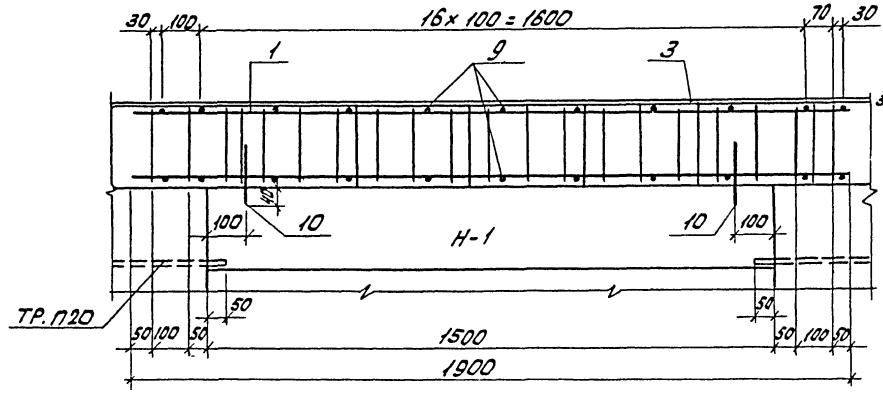

5-5; 6-6

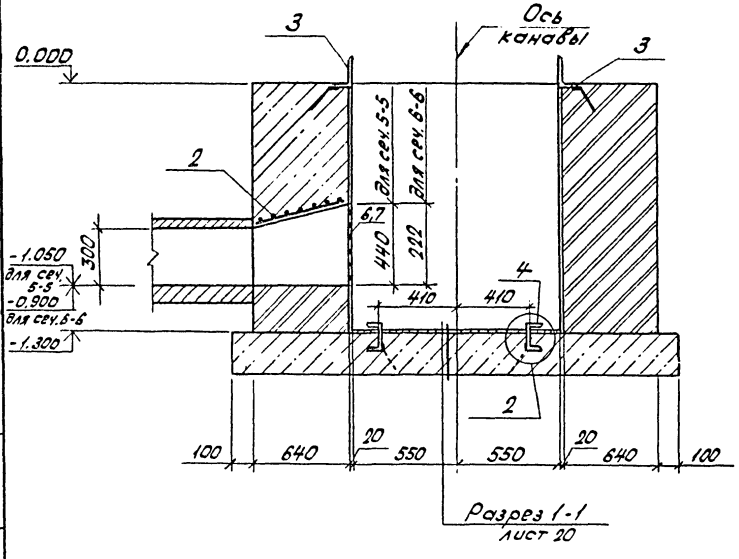

Разрез 1-1
лист 20

1

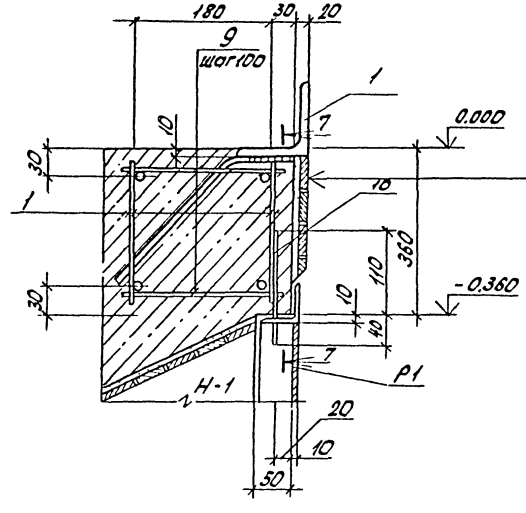

Керамическая плитка ГОСТ 6141-82 – 10
Цементный раствор марки 100 – 10

2

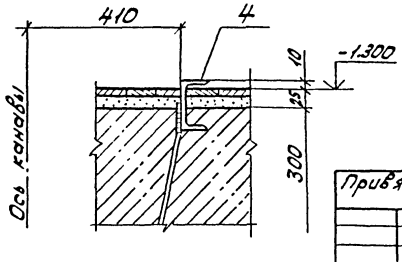

3

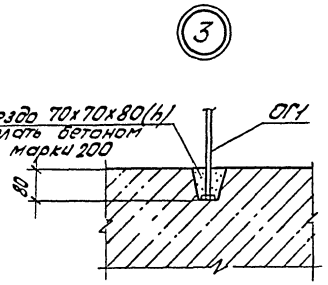

4

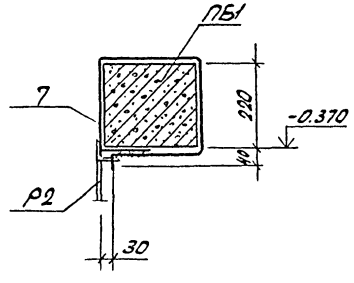

5

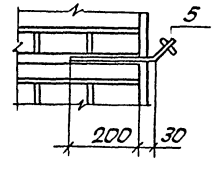

1. Данный лист смотреть с листами 18, 19, 20.
2. Арматуру поз. 7 узла 4 расположить на перемычке во внутрь ниши, от края на расстоянии 100 мм.
3. Узлы 3,4 замаркированы на листе 19.

ГИП	Бояршинов		503-1-45.86 КЖ		
Нач.отд	Сибарова		Открытая стоянка со зданиями и сооружениями для ТО и ТР на 150 грузовых автомобилей		
Гл.спец.	Зензеров		Производственный корпус	Стадия	Лист	Листов
Рук.гр.	Шайтарова			РП	21	
Вед.инж.	Полякова		Подземное хозяйство. Фундаментфом! Сечения 4-4...6-6. Узлы 1...5	ГИПРОАВТОТРАНС Новосибирский филиал	
Инж.	Леонова				

Привязан:

Инв.№

Инв.№ подл. | Подпись и дата | Взам.инв.№

Альбом II

Типовой проект 503

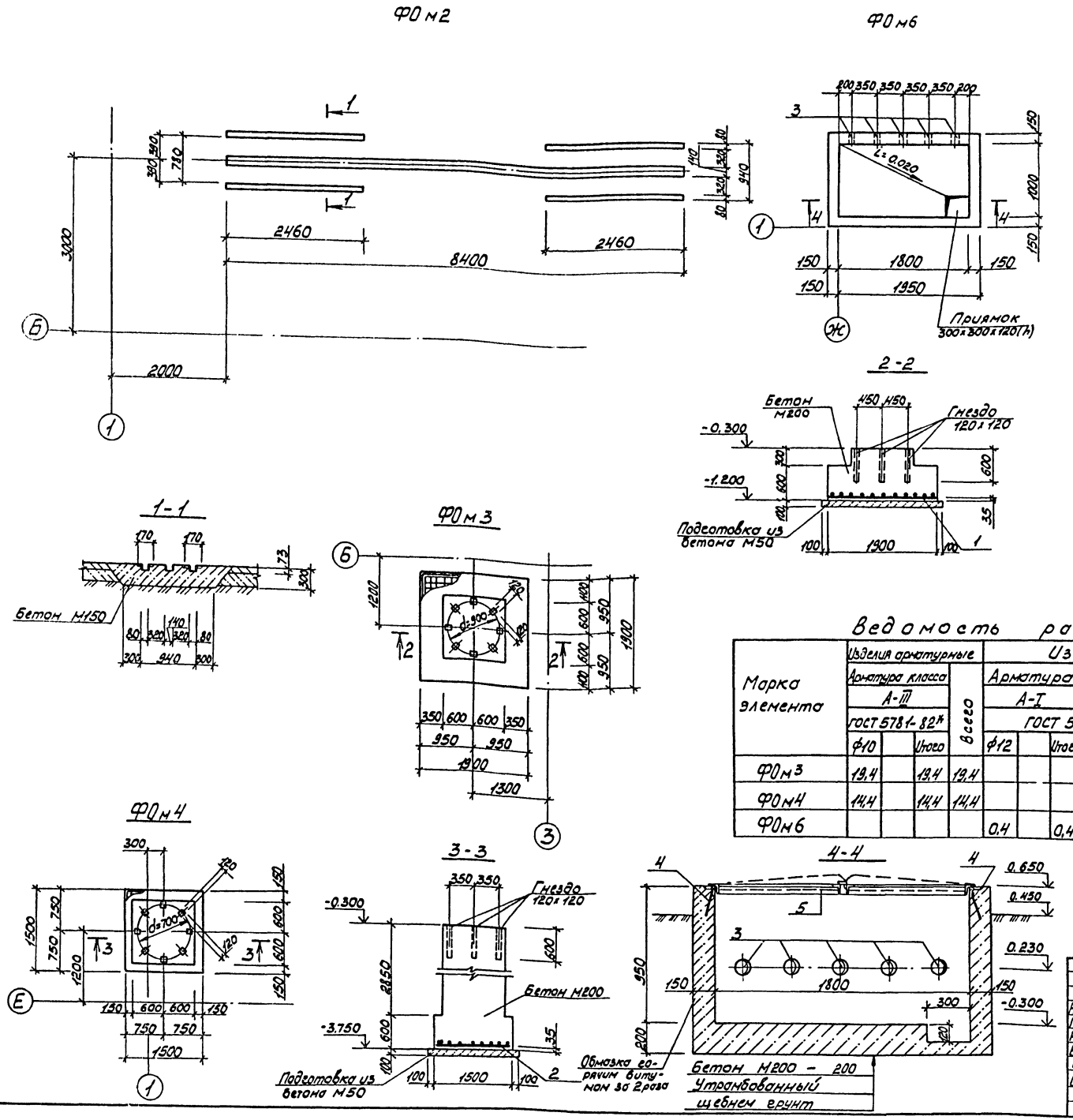

Спецификация монолитных бетонных и железобетонных конструкций

Формат	Зона	Поз	Обозначение	Наименование	Кол.	Примеч.
				ФО м2		
				Материалы		
				Бетон марки 150		5,29 м³
				ФО м3		
				Сборочные единицы		
				Сетка арматурная		
		1	1.410-3 вып. 1	2С $\frac{10}{10}$ 175×175	1	
				Материалы		
				Бетон марки $\frac{200}{50}$		2.53 м³ / 0,44 м³
				ФО м4		
				Сборочные единицы		
				Сетка арматурная		
		2	1.410-3 вып. 1	2С $\frac{10}{10}$ 145×145	1	
				Материалы		
				Бетон марки $\frac{200}{50}$		5,39 м³ / 0,29 м³
				ФО м6		
				Сборочные единицы		
		3	5.900-2	Сальник Ду80 l=200	5	
		4	3.400-6/76	Изделие закладное МИ4-46	п.м. 6,0	
		5	503-1-45.86-КЖИ-МС2	Крышка МС2	1	
				Материалы		
				Бетон марки 200		1,42 м³

Ведомость расхода стали на элемент, кг

Марка элемента	Изделия арматурные: Арматура класса А-III ГОСТ 5781-82* ф10		Итого	Всего	Изделия закладные: Арматура класса А-I ГОСТ 5781-82* ф12		Итого	А-III ГОСТ 5781-82*	ф8	Итого	Всего	Прокат марки Вст3кп2: ГОСТ 8509-72* L50×5	Итого	ГОСТ 19903-74* Рифл. сталь 8=1	Итого	сер. 5.900-2 Сальники Ду80	Итого	ГОСТ 5088-78 Петля ПМЦ130	Итого	Всего	Общий расход
ФО м3	19,4		19,4	19,4																	19,4
ФО м4	14,4		14,4	14,4																	14,4
ФО м6					0,4		0,4		3,6	3,6	4,0	63,3	63,3	13,5	13,5	34,5	34,5	0,8	0,8	112,1	116,1

1. Данный лист смотри совместно с листами 4,14.

Согласовано

Инв. № подл. | Подп. и дата | Взам. инв. № | Нач. техн. отд. | Нажим

Привязан

Инв. №

Гип	Бояршинов	
Нач. отд.	Сидорова	
Гл. спец.	Зензеров	
Рук. гр.	Шайхратова	
Вед. инж.	Полякова	
Инж.	Леонова	
Ст. техн.	Голубева	

503-1-45.86 КЖ

Открытая стоянка со зданиями и сооружениями ТО и ТР на 150 грузовых автомобилей

Производственный корпус

Стадия	Лист	Листов
РП	22	

Подземное хозяйство. Фундаменты под оборудование ФО м2, ФО м3, ФО м4, ФО м6

ГИПРОАВТОТРАНС Новосибирский филиал

Альбом II

Типовой проект 503

Схема расположения элементов фундамента ФОм7 на отм. 0.000

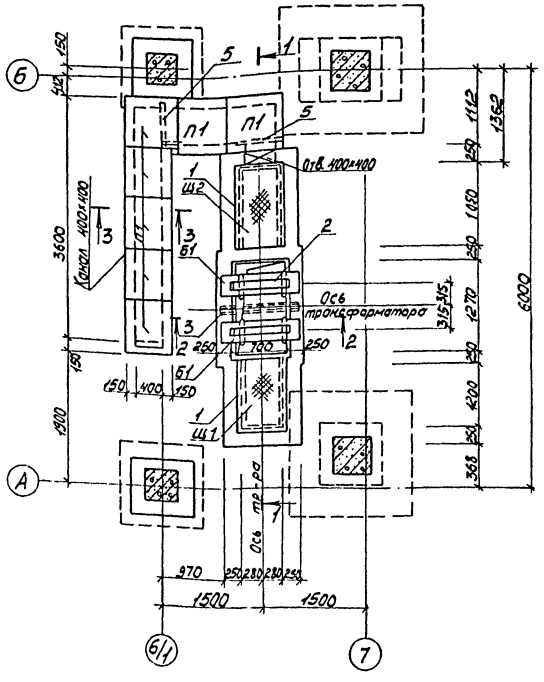

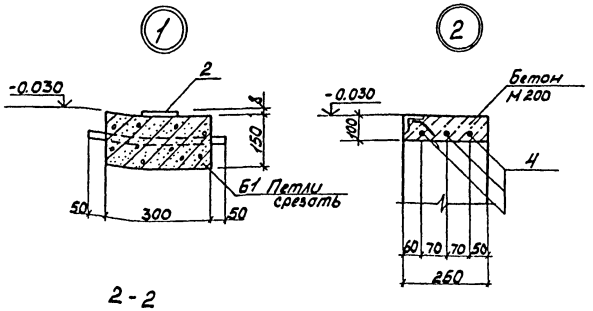

2-2

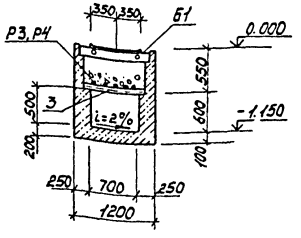

3-3

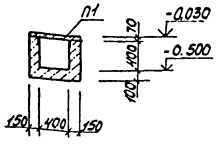

1-1

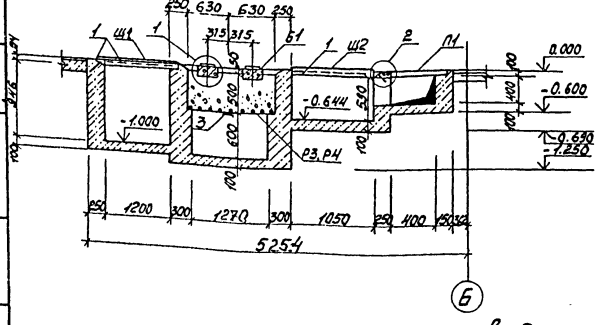

1. За отметку 0.000 принята отметка чистого пола производственного корпуса.
2. Указания по грунтовым условиям смотри лист 4.
3. Монолитные участки стен, днища приямков выполнить из бетона марки 200.
4. Поверхности необетонируемых закладных деталей окрасить эмалью марки ПФ133 по ГОСТ 926-82 по грунту марки ГФ-020.
5. Стены приямков и каналов, соприкасающиеся с грунтом, обмазать горячим битумом за 2 раза по холодной битумной грунтовке.
6. Поз. 2 пристрелить к балке Б1 дюбелями в трех точках.
7. Стальные решетки Р3, Р4 в маслосборных ямах засыпать слоем гравия толщ. 250 мм крупностью зерен 30-50 мм.

Спецификация элементов сборной конструкции к схеме расположения фундамента ФОм7

Марка, поз.	Обозначение	Наименование	Кол.	Масса ед, кг	Примечание
Б1	503-1-45.86 КЖИ-Б1а	Балка Б1а	2		
Р3	503-1-45.86 КЖИ-Р3	Решетка Р3	1		
Р4	503-1-45.86 КЖИ-Р4	Решетка Р4	1		
Щ1	503-1-45.86 КЖИ-Щ1,Щ2	Щит Щ1	1		
Щ2	503-1-45.86 КЖИ-Щ1,Щ2	Щит Щ2	1		
П1	3.006.1-2/82 вып. 1-2	Плита перекрытия П5д-5	7	100	

Спецификация монолитной бетонной конструкции

Формат	Зона	Поз.	Обозначение	Наименование	Кол.	Примечание
				ФОм7		
				Сборочные единицы		
				Изделия закладные		
		1	3.400-6/76	МИ 4-46	5,62 п.м.	4,40 кг
				Детали		
Б/ч		2		-8×100 ГОСТ 103-76* ℓ=700	2	4,40 кг
Б/ч		3		[10 ГОСТ 8240-72* ℓ=800	1	6,87 кг
Б/ч		4		ф10А III ГОСТ 5781-82* ℓ=700	3	0,43 кг
Б/ч		5		L63×5 ГОСТ 8509-72* ℓ=700	2	3,40 кг
				Материал		
				Бетон М200		3,28 м³
				Канал		
				Материал		
				Бетон М200		1,83 м³

Ведомость стали на элемент, кг

Марка элемента	Изделия закладные										Общий расход
	Арматура класса			Прокат марки						Всего	
	А III, 35ГС*			В Ст3 кп2 ГОСТ 380-71*							
	ГОСТ 5781-82*			ГОСТ 103-76*			ГОСТ 8240-72*		ГОСТ 8509-72*		
	ф10		Итого	-8×100		Итого	С10	Итого	L50×5	L63×5	
ФОм7	4,63		4,63	8,80		8,80	6,87	6,87	21,36	6,80	48,46	48,46

Привязан

Инв. №

ГИП	Баяршинов	
Нач. отд.	Сидорова	
Гл. спец.	Зензеров	
Рук. гр.	Шайхратова	
Вед. инж.	Полякова	
Инж.	Пеленько	

503-1-45.86 - КЖ

Открытая стоянка со зданиями и сооружениями для ТО и ТР на 150 грузовых автомобилей

Производственный корпус

Стадия	Лист	Листов
РП	23	

Подземное хозяйство. Схема расположения элементов фундамента ФОм7 на отм. 0,000 Узлы 1,2

ГИПРОАВТОТРАНС Новосибирский филиал

Согласовано

Нач. эл. отд. | Архитектор

Инв. № подл. | Подп. и дата | Взам. инв. №

Альбом II

Типовой проект 503

Схема расположения колонн, ригелей, рам ворот

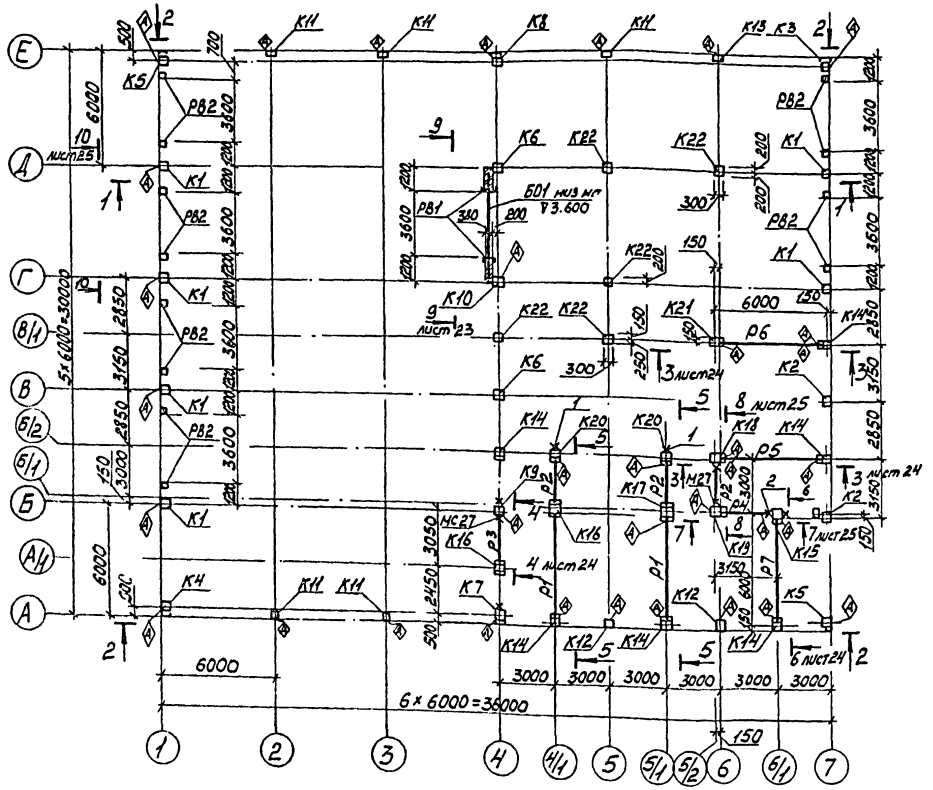

Схема расположения балок

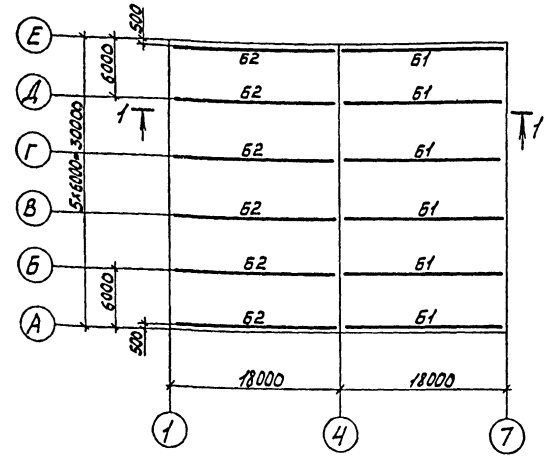

3-3

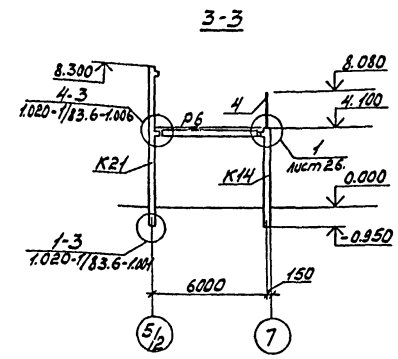

4-4

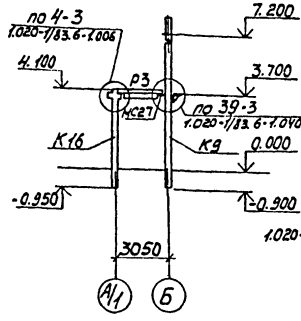

5-5

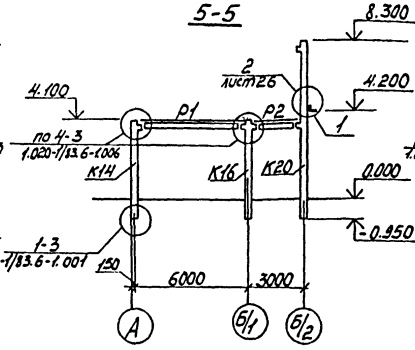

6-6

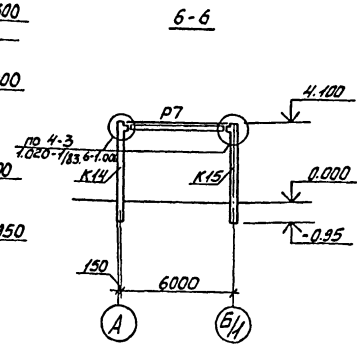

1-1

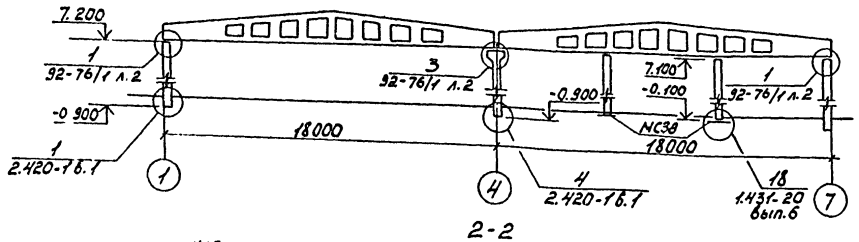

2-2

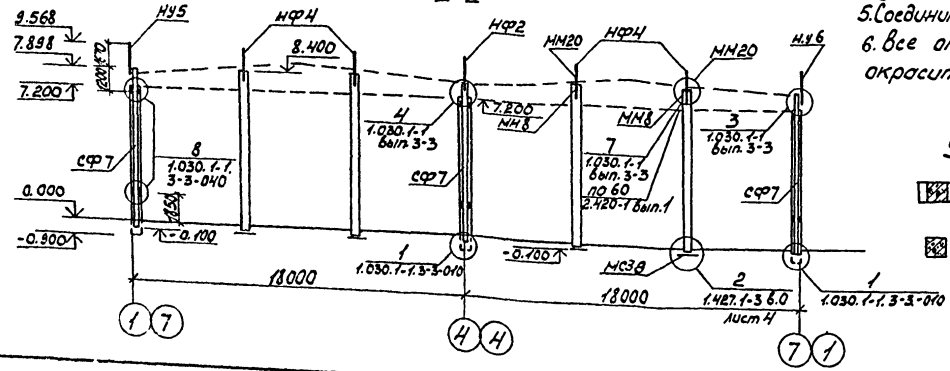

1. Монтаж балок и колонн со знаком Ⓐ вести в соответствии с расположением этого знака на схеме.
2. Монтажные швы приняты $h_{шв}$ = 6 мм и выполняются после окончательной выверки конструкций.
3. Сварку производить электродами Э42 по ГОСТ 9467-75.
4. Монтаж железобетонных конструкций вести в соответствии с указаниями серий 1.423-3, 1.427.1-3, 1.020-1/83, 1.462.1-3/80 и СНиП III-16-80
5. Соединительный элемент МС27 приварить к колоннам до их монтажа.
6. Все открытые металлические конструкции после монтажа окрасить масляной краской за два раза.

Условные обозначения

- Железобетонная колонна с консолью железобетонной
- Железобетонная колонна с металлической консолью.

ГИП	Бояринов	
Нач.отд.	Сидорова	
Гл.спец.	Зензеров	
Рук.гр.	Шайхратова	
Вед.инж.	Полякова	
Инж.	Пеленко	

Привязан

Инв. №

503-1-45.86 -КЖ

Открытая стоянка со зданиями и сооружениями для ТО и ТР на 150 грузовых автомобилей

Производственный корпус

Стадия	Лист	Листов
РП	24	

Схема расположения колонн, балок, рамворот. Разрезы 1-1 ... 6-6

ГИПРОАВТОТРАНС Новосибирский филиал

Инв. № подл. | Подп. и дата | Взам. инв. №

Альбом II

Типовой проект 503

7-7

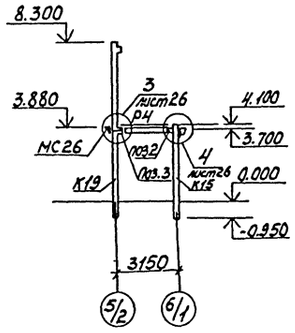

8-8

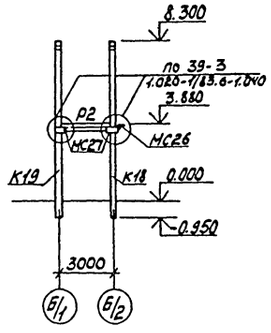

9-9

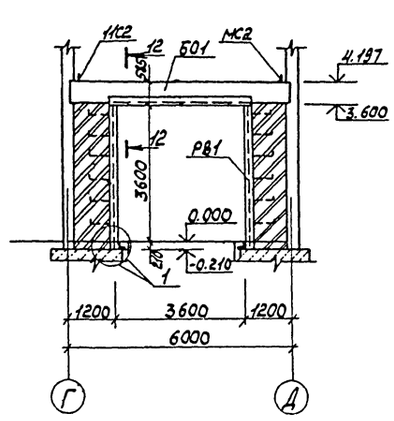

10-10

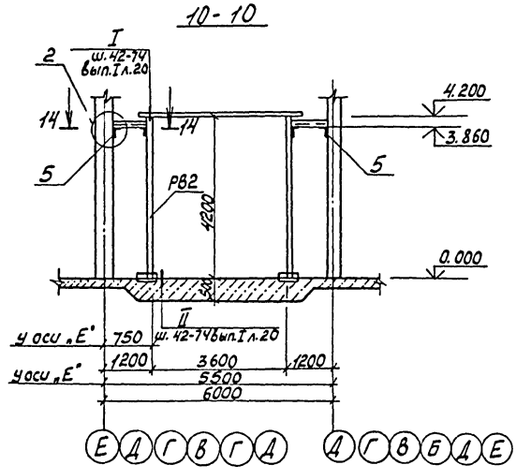

1

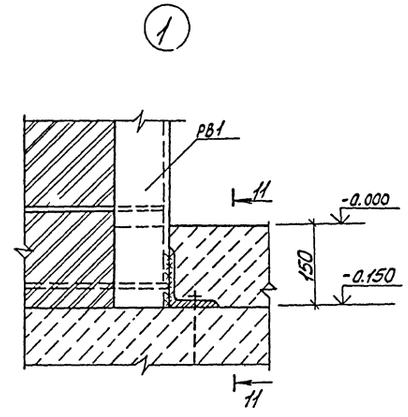

11-11

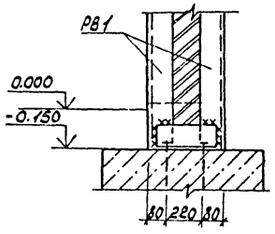

12-12

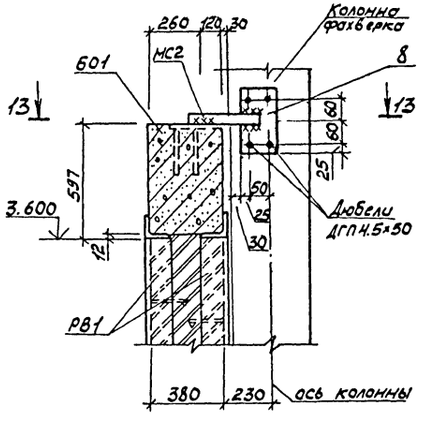

13-13

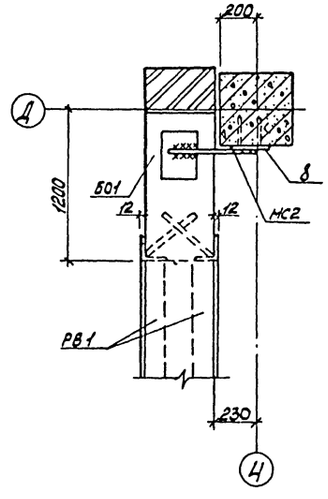

14-14

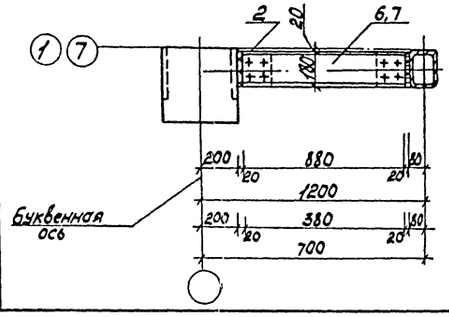

2

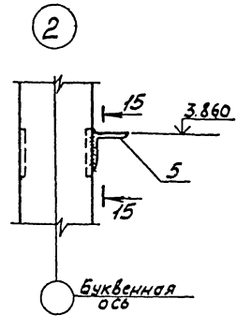

15-15

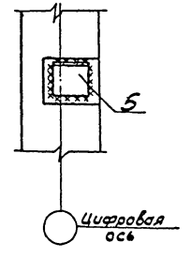

1. Разрезы 7-7... 10-10 замаркированы на схеме расположения сборных конструкций, смотри лист 2Н, там же смотри общие примечания.
2. Для монтажной сварки соединительных элементов узлов 1 и 2 принимать электроды типа Э42 по ГОСТ 9467-75. Высота сварных швов 6мм.

				503-1-45.86 - КЖ	
ГИП	Бояршинов			Открытая стоянка со зданиями и сооружениями для тритрна 150 грузовых автомобилей	
Нач.отд.	Сидорова				
Гл.спец.	Зенверов				
Рук.гр.	Шабротова			Производственный корпус	Стадия: РП; Лист: 25; Листов:
Вед.инж.	Полякова				
Инж.	Пехенько			Разрезы 7-7... 15-15 к схеме расположения колонн, балок, рам ворот. Узлы 1; 2	ГИПРОАВТОТРАНС Новосибирский филиал

Привязан

Инв.№

Взам.инв.№

Подп. и дата

Инв.№ подл.

Альбом II

Типовой проект 503

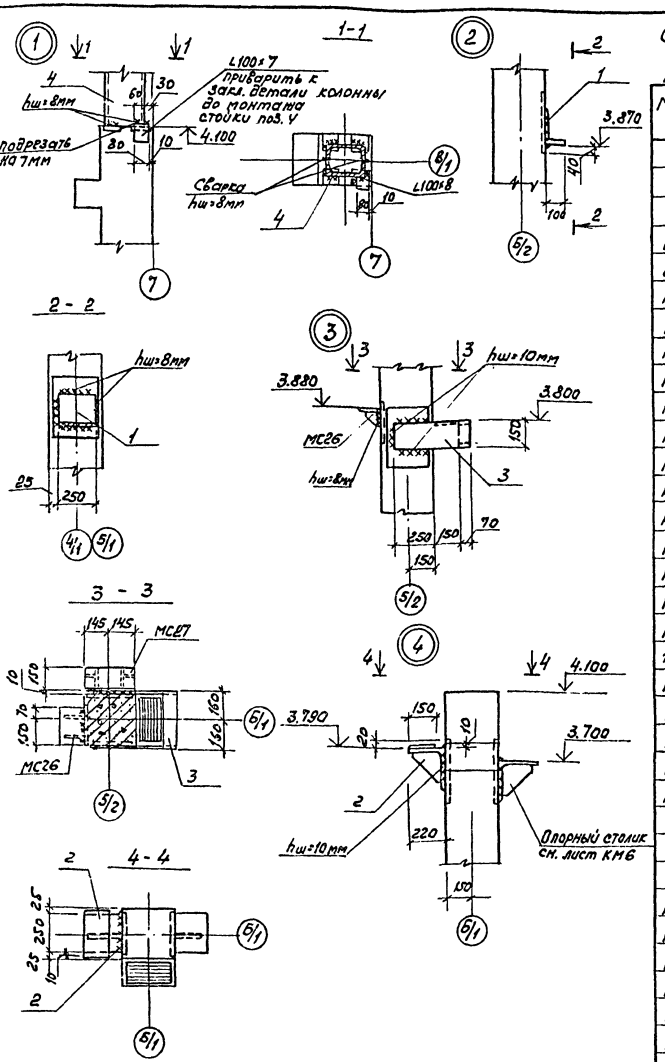

1. Узлы 1...4 замаркированы на разрезах листов 24,25 там же смотри общие примечания по монтажу конструкций.
2. Для узла 1 стойку поз. 4 подрезать на толщину уголка L100×8.
3. Незамаркированные опорные столики смотри лист КМ4.
4. Монтажные узлы выполнять в строгом соответствии с проектным решением.
5. Сварочные работы следует выполнять в соответствии с указаниями СН393-78 и ГОСТ 5264-80.
Сварку производить электродами типа Э42 по ГОСТ 9467-75, длину швов принимать по длине свариваемых элементов.

Спецификация элементов сборной конструкции к схеме расположения колонн, ригелей, балок, рам ворот расположенных на листе 24 (начало)

Марка, поз.	Обозначение	Наименование	Кол.	Масса ед, кг	Примечание
		Колонны			
		Снеговой район I; II; IV			
		Ветровая нагрузка I; II; III			
К1	503-1-45.86 КЖИ-К72-5-1	К72-5-1	6	3300	
К2	503-1-45.86 КЖИ-К72-5-2	К72-5-2	2	3300	
К3	503-1-45.86 КЖИ-К72-5-3	К72-5-3	1	3300	
К4	503-1-45.86 КЖИ-К72-5-4	К72-5-4	1	3300	
К5	503-1-45.86 КЖИ-К72-5-5	К72-5-5	2	3300	
К6	1.423-3 вып.1	К72-18	2	3300	
К7	503-1-45.86 КЖИ-К72-18-1	К72-18-1	1	3300	
К8	503-1-45.86 КЖИ-К72-18-2	К72-18-2	1	3300	
К9	503-1-45.86 КЖИ-К72-18-3	К72-18-3	1	3300	
К10	503-1-45.86 КЖИ-К72-18-4	К72-18-4	1	3300	
К11	503-1-45.86 КЖИ-6КФ85-1-Н1	6КФ85-1-Н1	5	2400	
К12	503-1-45.86 КЖИ-6КФ85-1-Н2	6КФ85-1-Н2	2	2400	
К13	503-1-45.86 КЖИ-6КФ85-1-Н3	6КФ85-1-Н3	1	2400	
К14	1.020-1/83 вып. 2-1	1К03.42	6	1153	
К15	503-1-45.86 КЖИ-1К03.42-2	1К03.42-2	1	1153	
К16	1.020-1/83 вып. 2-1	1КД3.42	2	1170	
К17	503-1-45.86 КЖИ-1КД3.42-1	1КД3.42-1	1	1170	
К18	503-1-45.86 КЖИ-2К03.42-2.2-1	2К03.42-2.2-1	1	2115	
К19	503-1-45.86 КЖИ-2К03.42-2.2-2	2К03.42-2.2-2	1	2115	
К20	503-1-45.86 КЖИ-2К03.42-2.2-3	2К03.42-2.2-3	2	2115	
К21	503-1-45.86 КЖИ-2К03.42-2.2-4	2К03.42-2.2-4	1	2115	
К22	1.030.9-2 вып.5	КБ11	5	2200	
		Ригели			
Р1	1.020-1/83 вып. 3-1	РДП 4.57-70АтV	2	2600	
Р2	1.020-1/83 вып. 3-1	РДП 4.27-60	3	1180	
Р3	1.020-1/83 вып. 3-1	РОП 4.27-40	1	940	
Р4	503-1-45.86 КЖИ-РОП 4.27-40-1	РОП 4.27-40-1	1	940	
Р5	503-1-45.86 КЖИ-РДП 4.57-50АтV-1	РДП 4.57-60АтV-1	1	2600	
Р6	503-1-45.86 КЖИ-РОП 4.57-30-1	РОП 4.57-30-1	1	2070	
Р7	503-1-45.86 КЖИ-РДП 4.57-50АтV-2	РДП 4.57-50АтV-2	1	2600	
		Балки стропильные			
		t=-20°С, -30°С, -40°С			
		Снег-70 кг/м²			
		t=-20°С снег=100 кг/м²			
Б1	503-1-45.86 КЖИ-1БДР18-2АIVт-1, 1БДР18-3АIVт-1	1БДР18-2АIVт-1	6	8400	
Б2	503-1-45.86 КЖИ-1БДР18-3АIVт-2, 1БДР18-4АIVт-1	1БДР18-3АIVт-2	6	8400	

(окончание)

Марка, поз.	Обозначение	Наименование	Кол.	Масса ед, кг	Примечание
		Балки стропильные			
		t=-30°С, -40°С снег-100 кг/м²			
		t=-20°С снег-150 кг/м²			
Б1	503-1-45.86 КЖИ-1БДР18-2АIVт-1, 1БДР18-3АIVт-1	1БДР18-3АIVт-1	6	8400	
Б2	503-1-45.86 КЖИ-1БДР18-3АIVт-2, 1БДР18-4АIVт-1	1БДР18-3АIVт-2	6	8400	
		t=-30°С, -40°С снег-150 кг/м²			
Б1	503-1-45.86 КЖИ-1БДР18-2АIVт-1, 1БДР18-3АIVт-1	1БДР18-3АIVт-1	6	8400	
Б2	503-1-45.86 КЖИ-1БДР18-3АIVт-2, 1БДР18-4АIVт-1	1БДР18-4АIVт-1	6	8400	
		Элементы крепления			
МС2	1.438.1-3.1.070	Изделие соединительное МС2	4	1,3	
МС39	1.030.9-2 вып. 7 ч.2	МС39	13	22,0	
МС21	1.020-1/83 вып. 7-1	МС21	5	0,55	
МС26	1.020-1/83 вып. 7-1	Опорный столик под ригель МС26	5	3,20	
МС27	1.020-1/83 вып. 7-1	МС27	4	11,26	
МС38	1.030.9-2 вып. 7 ч.2	Изделие под колонну фахверка МС38	14	22,00	
ММ8	1.400-7 лист 3	Изделие соединительное ММ8	8	3,6	
ММ20	1.400-7 лист 7	ММ20	8	6,3	
Т24	1.030.1-1 вып. 4-1	Т24	24	1,68	
НФ2	1.030.1-1.4-1-010	Насадка НФ2	2	49,9	
НФ4	1.030.1-1.4-1-010	НФ4	8	35,2	
НУ5	1.030.1-1.4-1-020	Насадка НУ5	2	37,2	
НУ6	1.030.1-1.4-1-020	НУ6	2	37,2	
СФ7	1.030.1-1.4-2-10	Стойка СФ7	6	417,9	
РВ1	503 КЖИ-РВ1	Рама ворот РВ1 (3,6×3,6н)	1	325,25	
РВ2	шифр 42-74	Рама ворот ВРС (3,6×4,2н)	6	372	
БО1	ГОСТ 24893.1-81.1000 СБ	Балка обвязочная БОП 38-1П	1	2650	
поз.1	Б.Ч	L160×10 ГОСТ 8509-72* l=250	2	6,18	
поз.2	503-1-45.86 КЖИ-МС3	Опорный столик МС3	1	17,81	
поз.3	503-1-45.86 КЖИ-МС4	Опорный столик МС4	1	14,39	
поз.4	Б.Ч.	Стойка 2 [ ] 24 l=3980	1	191,04	
поз.5	503-1-45.86 КЖИ-МС9	Опорный столик МС9	12	5,8	
поз.6	503-1-45.86 КЖИ-МС10	Изделие соединительное МС10	10	14,34	
поз.7	503-1-45.86 КЖИ-МС11	МС11	2		
поз.8	Б.Ч.	-6×100×170 ГОСТ 103-76*	2	0,81	
		Дюбели ДГП 4,5×50	8		

ГИП	Болдышинов		503-1-45.86 -КЖ
Нач.отд.	Сидорова		Открытая стоянка со зданиями и сооружениями для ТО и ТР на 150 грузовых автомобилей
Гл.спец.	Зензеров		
Рук.гр.	Кайхратова		
Вед.инж.	Полякова		Производственный корпус
Инж.	Пехенько		Стадия: РП; Лист: 26; Листов:
Ст.тех.	Голубева		Узлы 1...4 к схеме расположения колонн, балок, рам ворот. Спецификация
			ГИПРОАВТОТРАНС Новосибирский филиал

Привязан

Инв. №

Инв. № подл. | Подпись и дата | Взам. инв. №

Копир. [signature] Формат А2

Альбом II

Типовой проект

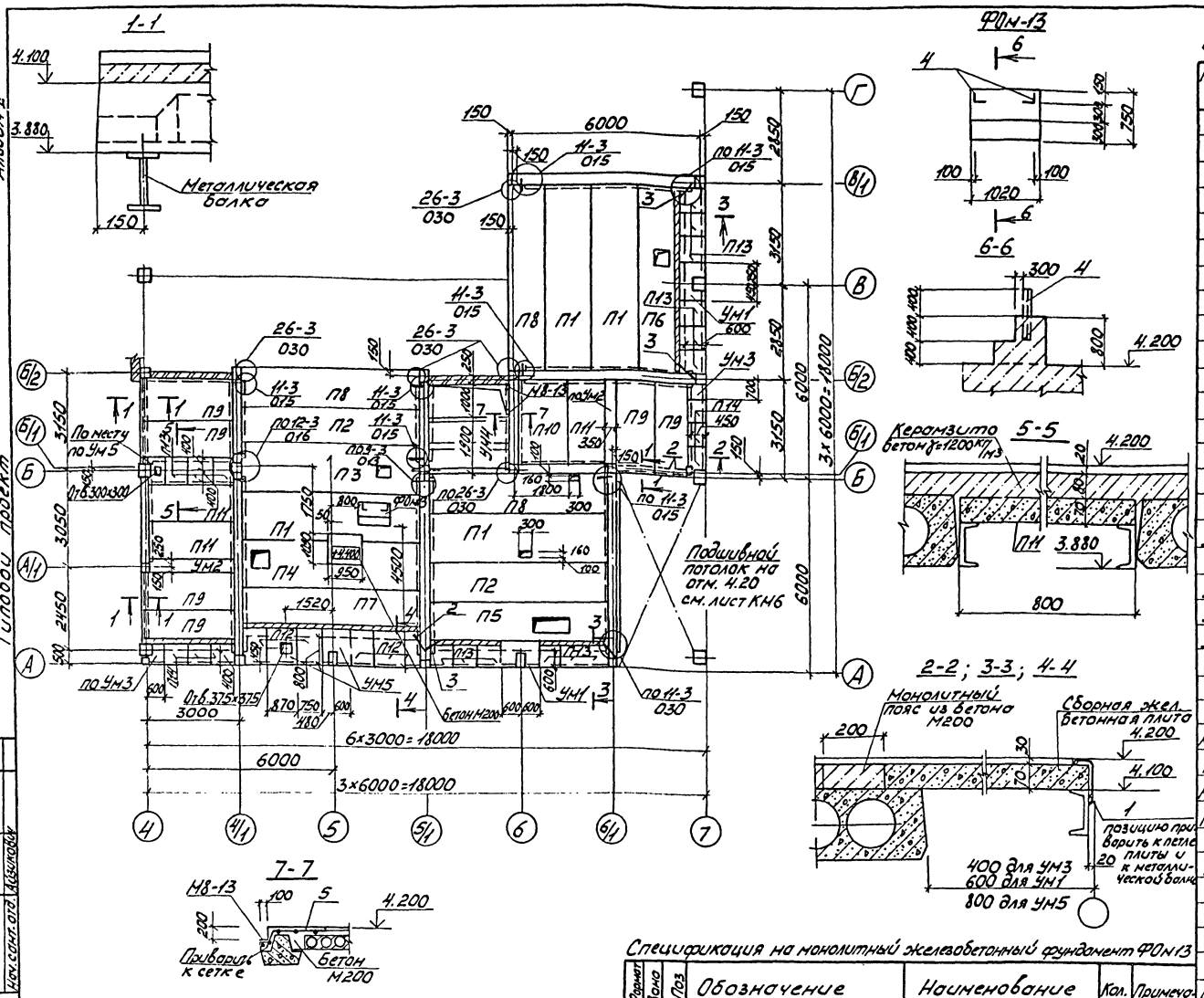

Спецификация элементов сборной и монолитной конструкции к схеме расположения плит перекрытий антресолей

Марка, поз.	Обозначение	Наименование	Кол.	Масса ед, кг	Примечание
		Плиты перекрытий			
П1	1.041.1-2 вып.1	ПК56.15-8АтIVс(АIV)Т	4	2600	
П2	1.041.1-2 вып.1	ПК56.12-8АтIVс(АIV)Т	2	2000	
П3	503-1-45.86 КЖИ-ПРС56.15-10АIVТ-1	ПРС56.15-10АIVТ-1	1	2865	
П4	503-1-45.86 КЖИ-ПРС56.15-10АIVТ-2	ПРС56.15-10АIVТ-2	1	2837	
П5	503-1-45.86 КЖИ-ПРС56.15-10АIVТ-3	ПРС56.15-10АIVТ-3	1	2823	
П6	503-1-45.86 КЖИ-ПРС56.15-10АIVТ-4	ПРС56.15-10АIVТ-4	1	2859	
П7	1.041.1-2 вып.1	ПК56.15-8АтIVс(АIV)Т-2	1	2600	
П8	1.041.1-2 вып.1	ПК56.12-8АтIVс(АIV)Т-1	3	2000	
П9	1.141-1 вып.60	ПК30.12-6Т	6	1080	
П10	1.041.1-2 вып.5	ПК27.15-6АIIIТ	1	1300	
П11	1.041-1-2 вып.5	ПК27.12-5АIIIТ	3	900	
П12	3.006.1-2/82 вып.1-2	П7д-5	5	150	
П13	3.006.1-2/82 вып.1-2	П5д-8	15	100	
П14	3.006.1-2/82 вып.1-2	П3-8	6	50	
УМ1	503-1-45.86 КЖ28	Монолитный участок УМ1	2	—	0,056 м³
УМ2	503-1-45.86 КЖ28	УМ2	2	—	0,320 м³
УМ3	503-1-45.86 КЖ28	УМ3	2	—	По месту 0,040 м³
УМ4	503-1-45.86 КЖ28	УМ4	1	—	0,820 м³
УМ5	503-1-45.86 КЖ28	УМ5	2	—	По месту 0,180 м³
		Изделия соединительные			
МС11	1.020-1/83 6-1 084л.3	ф22АIℓ=540 ГОСТ5781-82*	2	1.70	
МС14	1.020-1/83.7-1 050	МС14	5	0,66	
МС-14-а	1.020-1/83.7-1 050	МС14 ℓ=570	1	0,90	Принять а=450мм
МС-15	1.020-1/83.6-1.084л.4	ф16АIℓ=300 ГОСТ5781-82*	5	0,47	Марка изделия соответствует марке типового узла
МС-15-а	1.020-1/83 6-1.084л.4	ф16АIℓ=400 ГОСТ5781-82*	1	0,63	
МС-18	1.020-1/83 6-1.084л.5	ф14АIℓ=350 ГОСТ5781-82*	2	0,42	
МС-19	1.020-1/83.7-1 050	МС-19	2	0,51	
МС-26	1.020-1/83.7-1 080	МС-26	6	3,2	
поз.1	б/ч	ф6АIℓ=120 ГОСТ5781-82*	24	0,027	
поз.2	б/ч	ф16АIℓ=900 ГОСТ5781-82*	2	1,42	
поз.3	б/ч	ф16АIℓ=800 ГОСТ5781-82*	4	1,262	
	б/ч	ф4ВрIℓ=70 100 ГОСТ6727-80	1	3,575	См. примечание п.4
ФОм13	503-1-45.86 КЖ27	Фундамент ФОм13	1	—	
поз.5	ГОСТ 8478-81	Сетка 5Вр1-100 / 5Вр1-100 1040×1500 25/20	1	5.10	
М8-13	1.400-6/76	МС-13	2	0,7	

Спецификация на монолитный железобетонный фундамент ФОм13

Формат	Зона	Поз	Обозначение	Наименование	Кол.	Примечание
				ФОм13		
				Сборочные единицы		
				Детали		
		4		L50×5 ГОСТ8509-72* ℓ=700	2	2,64 кг
				Материалы		
				Керамзитобетон М200	0,490	м³

1. Монтаж железобетонных конструкций вести в соответствии со СНиП III-16-80.
2. Швы между плитами заделывать цементным раствором марки 200
3. Узлы замаркированы по серии 1.020-1/83 вып. 6-1
4. Замоноличивание полок ригелей в зонах крайних и средних колонн выполнять по примерам узлов серии 1.020-1/83 вып. 6-1 документы 049, 050 Расход арматуры ф4ВрI для крепления арматурной сетки смотри спецификацию
5. Соединительные изделия требуемой длины с индексом „а" в спецификации сборной конструкции для узлов принятых „по типу"
6. По плитам перекрытия бетонный пол γ=2200 кг/м³ укладывать по подготовке из керамзитобетона h=80мм γ=1200 кг/м³
7. Отверстия в плитах сечением 150×300 пробивать по месту в пустотах плит.

Согласовано:

Нач. сант. отд. Адзикович

Взам. инв. №

Подпись и дата

Инв. № подл.

Привязан:

Инв. №

ГИП	Бояршинов	
Нач. отд.	Сидорова	
Гл. спец.	Зензеров	
Рук. гр.	Шайхратова	

503-1-45.86 -КЖ

Открытая стоянка со зданиями и сооружениями для ТО и ТР на 150 грузовых автомобилей

Производственный корпус

Стадия	Лист	Листов
РП	27	

Схема расположения плит перекрытий антресолей на отм. 4.200. Сечения 1-1...5-5 Фундамент ФОм13

ГИПРОАВТОТРАНС Новосибирский филиал

Альбом II

Типовой проект 503

Ум1

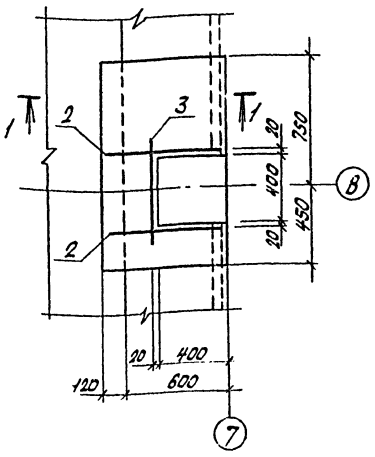

Ум2

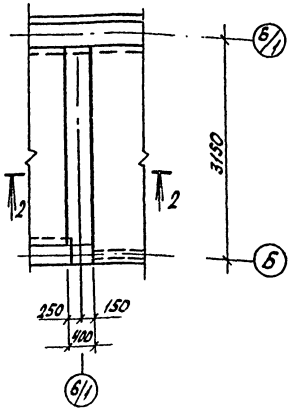

Ум3

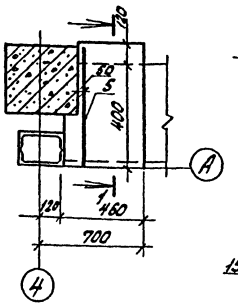

Ум4

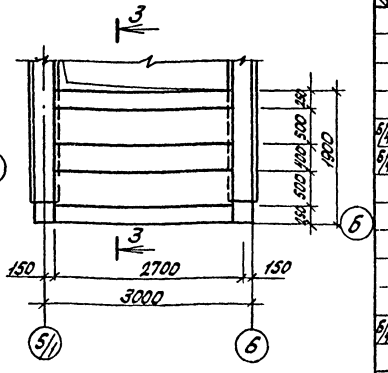

Ум5

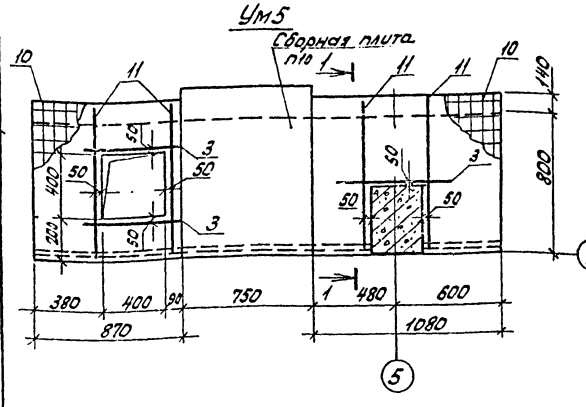

1-1

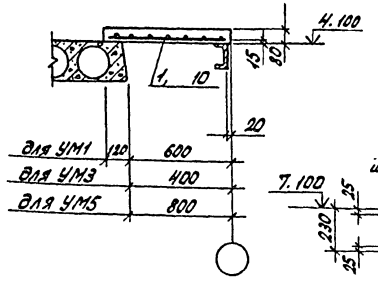

3-3

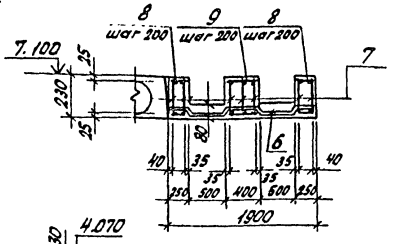

2-2

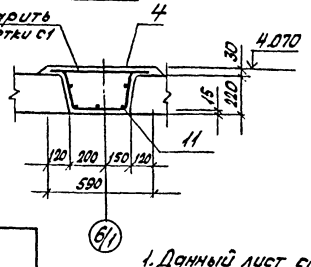

Спецификация к монолитным участкам Ум1...Ум5

Формат	Зона	Поз.	Обозначение	Наименование	Кол.	Примечание
				Ум 1 (шт. 2)		
				Сетка арматурная		
		1	ГОСТ 8478-81	5Вр1-100 / 5Вр1-100 ×1280×720 −25/40	1	2,92 кг
				ф10 AIII ГОСТ 5781-82*		
6/4		2		ℓ=700	2	0,87 кг
6/4		3		ℓ=600	1	0,37 кг
				Материал		
				Бетон М200		0,06 м³
				Ум 2 (шт. 2)		
				Сетка арматурная		
		11	503-1-45.86 КЖИ-С1	С1	1	13,80
6/4		4		ф10 AIII ГОСТ 5781-82* ℓ=600	21	7,81 кг
				Материал		
				Бетон М200		0,32 м³
				Ум 3 (шт. 2)		По месту см. лист 27
				Сетка арматурная		
		2	ГОСТ 8478-81	5Вр1-100 / 5Вр1-100 × 1040/2 ×1000 −25/40	1	1,64 кг
		5		ф10 AIII ГОСТ 5781-82* ℓ=500	1	0,31 кг
				Материал		
				Бетон М200		0,04 м³
				Ум 4 (шт. 1)		
				Сетка арматурная		
		6	ГОСТ 8478-81	5Вр1-100 / 5Вр1-100 ×1040×2700 −25/20	4	43,70 кг
		7	503-1-45.86 КЖИ-КР3	Каркас КР3	7	8,30
				ф6 AIII ГОСТ 5781-82*		
		8		ℓ=230	28	0,05 кг
		9		ℓ=480	14	0,11 кг
				Материал		
				Бетон М200		0,82 м³
				Ум 5 (шт. 2)		По месту см. лист 27
				Сетка арматурная		
		10	ГОСТ 8478-81	5Вр1-100 / 5Вр1-100 ×1040×1950 −25/20	1	12,68 кг
				ф10 AIII ГОСТ 5781-82*		
		11		ℓ=900	6	3,35 кг
		3		ℓ=600	4	1,42 кг
				Материал		
				Бетон М200		0,18 м³

Выборка стали на один элемент, кг

Марка элемента	Арматурные изделия											Общий расход
	Арматура класса								Прокат марки		Всего	
	AI	AIII							Вр1			
	ГОСТ 5781-82 *								ГОСТ 6727-80			
	ф10	Итого	ф6	ф10	ф12	ф14	ф18	Итого	ф5	Итого		
Ум1				1,24				1,24	2,92	2,92	4,16	4,16
Ум2	3,49	3,49	3,46	7,81		6,85		21,6			21,6	21,6
Ум3				0,31				0,31	1,64	1,64	1,95	1,95
Ум4			0,78		2,36		5,32	8,46	47,3	47,3	55,76	55,76
Ум5				4,77					12,68	12,68	17,45	17,45

1. Данный лист смотреть с листом 27.
2. Монолитные участки выполнять по месту.
3. В спецификации дан расход арматуры и бетона на один монолитный участок.
4. Стержни сеток в местах отверстий вырезать по месту.
5. Монолитные участки Ум1...Ум3, Ум5 рассчитаны на нагрузку 200 кг/м², Ум4 - на нагрузку 800 кг/м² без учета веса плиты.

Привязан:

Инв. № подл. | Подпись и дата | Взам. инв. №

ГИП	Боярщинов	
Нач. отд.	Сидорова	
Гл. спец.	Зенгерров	
Рук. гр.	Шайхатова	
Ведущ. инж.	Полякова	
Инж.	Перенько	

503-1-45.86 КЖ

Открытая стоянка со зданиями и сооружениями для ТО и ТР на 150 грузовых автомобилей

Производственный корпус

Стадия	Лист	Листов
РП	28	

Монолитные участки Ум1...Ум5 к схеме расположения плит перекрытий

ГИПРОАВТОТРАНС Новосибирский филиал

Альбом III

Типовой проект

Инв. № подл. | Подпись и дата | Взам. инв. №

(2)

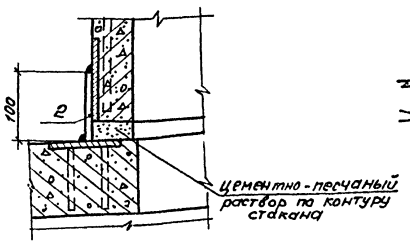

3-3

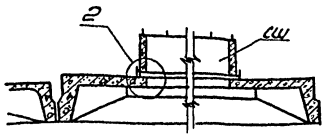

ФОм 11

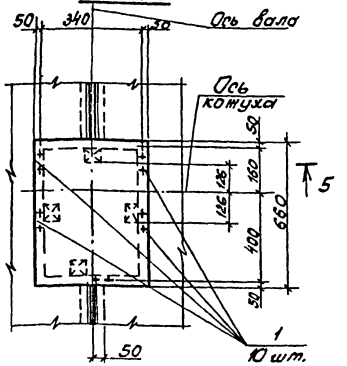

ФОм 8

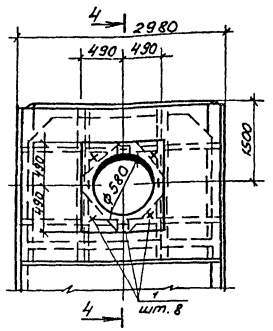

ФОм 10

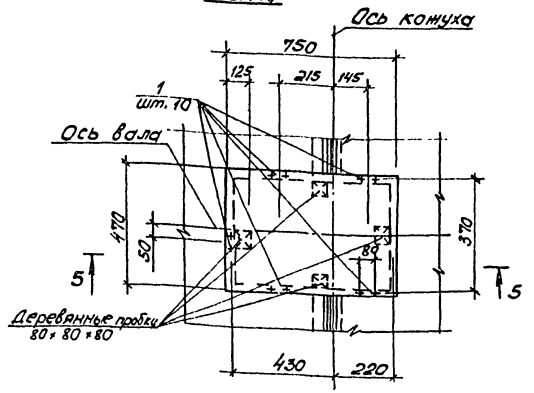

ФОм 12

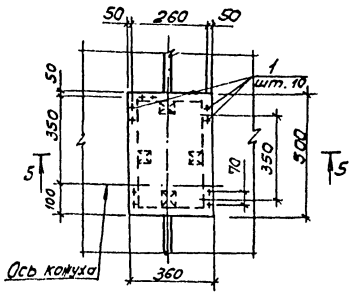

ФОм 9

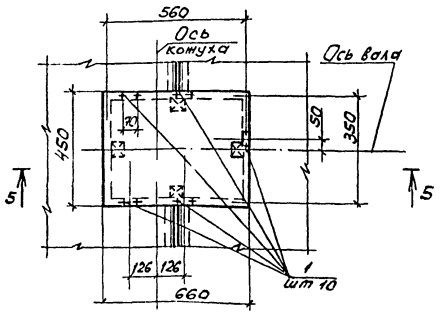

5-5

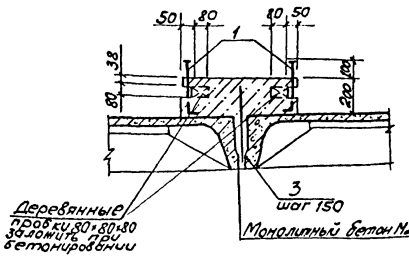

4-4

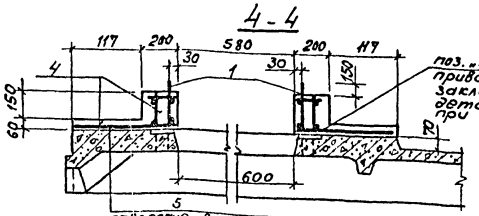

Формат	Зона	Поз.	Обозначение	Наименование	Кол.	Примечание
				ФОм 8 - шт. 1		
				Сборочные единицы		
				Детали		
		1	б. ч.	ф12 AI ГОСТ 5781-82* e=300	8	0,27
		4	503-1-45.86 КЖИ-КП 1	Пространственный каркас КП1	1	
		5	ГОСТ 8478-81	Сетка 5ВР1-100/5ВР1-100 1040×2980 25/20	2	9,83
				Материалы		
				бетон марки 200	0,145	м³
				ФОм 9 - шт. 1		
				Сборочные единицы		
				Детали		
		1	б. ч	ф12 AI ГОСТ 5781-82* e=300	10	0,27
		3	б. ч	ф12 AIII ГОСТ 5781-82* e=390	3	0,35
				Материалы		
				бетон марки 200	0,060	м³
				ФОм 10 - шт. 1		
				Сборочные единицы		
				Детали		
		1	б. ч	ф12 AI ГОСТ 5781-82* e=300	10	0,27
		3	б. ч	ф12 AIII ГОСТ 5781-82 e=390	3	0,35
				Материалы		
				бетон марки 200	0,071	м³
				ФОм 11 - шт. 1		
				Сборочные единицы		
				Детали		
		1	б. ч	ф12 AI ГОСТ 5781-82* e=300	10	0,27
		3	б. ч	ф12 AIII ГОСТ 5781-82* e=390	3	0,35
				Материалы		
				бетон марки 200	0,059	м³
				ФОм 12 - шт. 1		
				Сборочные единицы		
				Детали		
		1	б. ч	ф12 AI ГОСТ 5781-82* e=300	10	0,27
		3	б. ч	ф12 AIII ГОСТ 5781-82* e=390	3	0,35
				Материалы		
				бетон марки 200	0,036	м³

1. Расположение фундаментов, узла „2" и сечение 3-3 смотри на схеме плит покрытия лист 29.
2. Позиция 2 включена в спецификацию на листе 31.
3. Арматура кл. AI марки Вст3сп2, кл. AIII марки 25Г2С.

Привязан

Инв. №

ГИП	Боярников		
Нач. отд.	Сидорова		
Гл. спец.	Зензеров		
Рук. гр.	Шайзратов		
Вед. инж.	Полякова		
Инж.	Быкарева		

503-1-45.86 - КЖ

Открытая стоянка со зданиями и сооружениями для ТО и ТР на 150 грузовых автомобилей

Производственный корпус

Стадия	Лист	Листов
РП	29	

Фундаменты ФОм 8... ФОм 12 под оборудование на покрытии. Узел 2.

ГИПРОНЕФТЕТРАНС Новосибирский филиал

Типовой проект Альбом II

Схема расположения элементов покрытия в осях „А... Е"

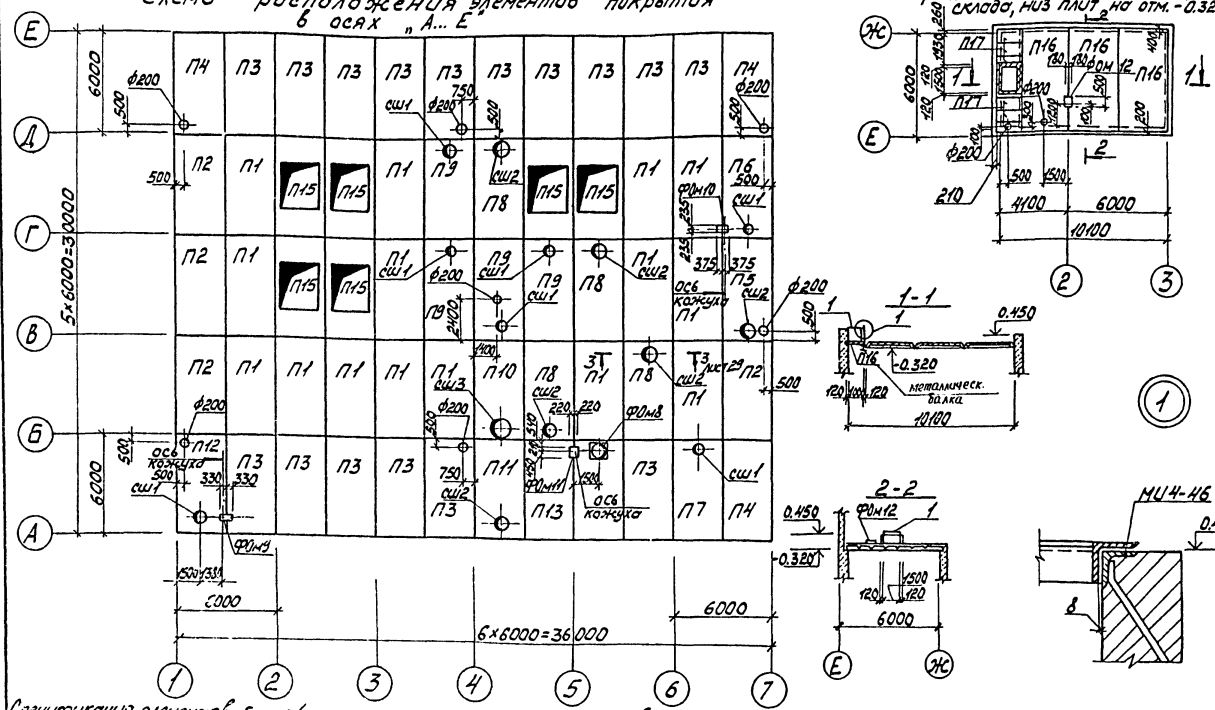

Схема расположения элементов покрытия склада, НИЗ ПЛИТ на отм. -0.320

Спецификация элементов сборной конструкции к схеме расположения покрытия склада

Марка, поз.	Обозначение	Наименование	Кол.	Масса ед., кг	Примечание
		Плиты $t_н$=-20°С; $t_н$=-30°С; $t_н$=-40°С			
		Снеговой район II-70 кгс/м²			
П16	ГОСТ 22701.1-77*; 1.465.1--10/82 Вып. 1	1ПГ-3АтVт-90ЯН-500П	3	3900	
		1ПГ-3АтVт-130ЯН-500П		4220	
		1ПГ-3АтVт-170ЯН-500П		4550	
		Снеговой район III-100 кгс/м²			
П16	ГОСТ 22701.1-77*; 1.465.1--10/82 Вып. 1	1ПГ-4АтVт-90ЯН-500П	3	3900	
		1ПГ-4АтVт-130ЯН-500П		4220	
		1ПГ-4АтVт-170ЯН-500П		4550	
		Снеговой район IV-150 кгс/м²			
П16	ГОСТ 22701.1-77*; 1.465.1--10/82 Вып. 1	1ПГ-5АтVт-90ЯН-500П	3	3900	
		1ПГ-5АтVт-130ЯН-500П		4220	
		1ПГ-5АтVт-170ЯН-500П		4550	
П17	3.006.1-2/82 Вып. 1-2	Плита П10 д-3	6	190	
ФОм12	КЖ30	Фундамент ФОм12	1		0,036 м³
поз. 1	503- -КЖИ-МС1	Крышка МС1	1	49,01	
МИ4-16	3.400-6/76	Изделие закладное МИ4-16	5,4	4,4	п.м.

Спецификация сборной конструкции к схеме расположения элементов покрытия (начало)

Марка, поз.	Обозначение	Наименование	Кол.	Масса ед., кг	Примечание
		Плиты $t_н$=-20°С; $t_н$=-30°С; $t_н$=-40°С			
П1	ГОСТ 22701.1-77*; 1.465.1--10/82 Вып. 1	Снеговой район II-70 кгс/м²			
		1ПГ-2АтVт-90ЯН-500П	16	3900	
		1ПГ-2АтVт-130ЯН-500П		4220	
		1ПГ-2АтVт-170ЯН-500П		4550	
П2	503- -КЖИ-1ПГ-2АтVт-90ЯН-500П-1; 1ПГ-2АтVт-130ЯН-500П-1; 1ПГ-2АтVт-170ЯН-500П-1	1ПГ-2АтVт-90ЯН-500П-1	4	3900	
		1ПГ-2АтVт-130ЯН-500П-1		4220	
		1ПГ-2АтVт-170ЯН-500П-1		4550	
П3	503- -КЖИ-1ПГ-2АтVт-90ЯН-500П-2; 1ПГ-2АтVт-130ЯН-500П-2; 1ПГ-2АтVт-170ЯН-500П-2	1ПГ-2АтVт-90ЯН-500П-2	16	3900	
		1ПГ-2АтVт-130ЯН-500П-2		4220	
		1ПГ-2АтVт-170ЯН-500П-2		4950	
П4	503- -КЖИ-1ПГ-2АтVт-90ЯН-500П-3; 1ПГ-2АтVт-130ЯН-500П-3; 1ПГ-2АтVт-170ЯН-500П-3	1ПГ-2АтVт-90ЯН-500П-3	3	3900	
		1ПГ-2АтVт-130ЯН-500П-3		4220	
		1ПГ-2АтVт-170ЯН-500П-3		4550	
П5	503- -КЖИ-1П87-2АтVт-90ЯН-500П-1; 1П87-2АтVт-130ЯН-500П-1; 1П87-2АтVт-170ЯН-500П-1	1П87-2АтVт-90ЯН-500П-1	1	4130	
		1П87-2АтVт-130ЯН-500П-1		4390	
		1П87-2АтVт-170ЯН-500П-1		4650	

(продолжение)

Марка, поз.	Обозначение	Наименование	Кол.	Масса ед., кг	Примечание
П6	503- -КЖИ-1ПВ4-2АтVт-90ЯН-500П-1; 1ПВ4-2АтVт-130ЯН-500П-1; 1ПВ4-2АтVт-170ЯН-500П-1	1ПВ4-2АтVт-90ЯН-500П-1	1	4230	
		1ПВ4-2АтVт-130ЯН-500П-1		4490	
		1ПВ4-2АтVт-170ЯН-500П-1		4750	
П7	503- -КЖИ-1ПВ4-2АтVт-90ЯН-500П-2; 1ПВ4-2АтVт-130ЯН-500П-2; 1ПВ4-2АтVт-170ЯН-500П-2	1ПВ4-2АтVт-90ЯН-500П-2	1	4230	
		1ПВ4-2АтVт-130ЯН-500П-2		4490	
		1ПВ4-2АтVт-170ЯН-500П-2		4750	
П8	ГОСТ 22701.2-77*; 1.465.1-10/82 Вып. 1	1П87-2АтVт-90ЯН-500П	3	4130	
		1П87-2АтVт-130ЯН-500П		4390	
		1П87-2АтVт-170ЯН-500П		4630	
П9	ГОСТ 22701.2-77*; 1.465.1-10/82 Вып. 1	1ПВ4-2АтVт-90ЯН-500П	4	4230	
		1ПВ4-2АтVт-130ЯН-500П		4490	
		1ПВ4-2АтVт-170ЯН-500П		4750	
П10	ГОСТ 22701.2-77*; 1.465.1-10/82 Вып. 1	1ПВ14-3АтVт-90ЯН-500П	1	4050	
		1ПВ14-3АтVт-130ЯН-500П		4340	
		1ПВ14-3АтVт-170ЯН-500П		4630	
П11	503- -КЖИ-1П87-2АтVт-90ЯН-500П-2; 1П87-2АтVт-130ЯН-500П-2; 1П87-2АтVт-170ЯН-500П-2	1П87-2АтVт-90ЯН-500П-2	1	4130	
		1П87-2АтVт-130ЯН-500П-2		4390	
		1П87-2АтVт-170ЯН-500П-2		4650	
П12	503- -КЖИ-1ПВ4-2АтVт-90ЯН-500П-3; 1ПВ4-2АтVт-130ЯН-500П-3; 1ПВ4-2АтVт-170ЯН-500П-3	1ПВ4-2АтVт-90ЯН-500П-3	1	4230	
		1ПВ4-2АтVт-130ЯН-500П-3		4490	
		1ПВ4-2АтVт-170ЯН-500П-3		4750	
П13	ГОСТ 22701.1-77*; 1.465.1-10/82 Вып. 1	1ПГ-3АтVт-90ЯН-500П	1	3900	
		1ПГ-3АтVт-130ЯН-500П		4220	
		1ПГ-3АтVт-170ЯН-500П		4550	
П14	503- -КЖИ-1П87-4АтVт-90ЯН-500П-1; 1П87-4АтVт-130ЯН-500П-1; 1П87-4АтVт-170ЯН-500П-1	1П87-4АтVт-90ЯН-500П-1	1	4130	
		1П87-4АтVт-130ЯН-500П-1		4390	
		1П87-4АтVт-170ЯН-500П-1		4650	
П15	ГОСТ 22701.4-77*; 1.465.1--10/82 Вып. 1	1ПФ-2АтVт-90ЯН-500П	6	3040	
		1ПФ-2АтVт-130ЯН-500П		3370	
		1ПФ-2АтVт-170ЯН-500П		3700	

1. Установку железобетонных стаканов и крепление их к плитам покрытия с отверстиями производить по узлу „2" расположенного на листе 29.
2. Закладные детали и соединительные элементы оцинковать методом металлизации 0,12 мм

Привязан

Инв. №

ГИП	Бояркинов		503-1-45.86 -КЖ		
Нач. отд.	Сидоровой		Открытая стоянка со зданиями и сооружениями для ТО и ТР на 150 грузовых автомобилей		
Д. спец.	Зензеров				
Рук. гр.	Шаблатов		Производственный корпус	Стадия: РП	Лист: 30	Листов:
Вед. инж.	Лалякова				
Инж.	Быкарева		Схемы расположения элементов покрытия	ГИПРОАВТОТРАНС Новосибирский филиал	

Согласовано

Инв. № подл. | Подп. и дата | Взам. инв. №

Альбом II

Типовой проект 503

(продолжение)

Марка, поз.	Обозначение	Наименование	Кол.	Масса ед., кг	Примечание
		Плиты			
		$t_в$=-20°; $t_в$=-30°; $t_в$=-40°			
		Снеговой район-III.100			
П1	ГОСТ 22701.1-77*; 1.465.1-10/82 Вып.1	1ПГ-2АтVт-90АН-500П	16	3900	
		1ПГ-2АтVт-130АН-500п		4220	
		1ПГ-2АтVт-170АН-500п		4550	
П2	503-[illegible]-КЖСИ-1ПГ-2АтVт-90АН-500П-1; 1ПГ-2АтVт-130АН-500П-1; 1ПГ-2АтVт-170АН-500П-1	1ПГ-2АтVт-90АН-500п-1	4	3900	
		1ПГ-2АтVт-130АН-500п-1		4220	
	503-[illegible]-КЖСИ-1ПГ-3АтVт-90АН-500П-1; 1ПГ-3АтVт-130АН-500п-1; 1ПГ-3АтVт-170АН-500п-1	1ПГ-3АтVт-170АН-500п-1		4550	
П3	503-[illegible]-КЖСИ-1ПГ-2АтVт-90АН-500п-2, 1ПГ-2АтVт-130АН-500п-2, 1ПГ-2АтVт-170АН-500п-2	1ПГ-2АтVт-90АН-500п-2	16	3900	
		1ПГ-2АтVт-130АН-500п-2		4220	
	503-[illegible]-КЖСИ-1ПГ-2АтVт-90АН-500П-2, 1ПГ-3АтVт-130АН-500п-2, 1ПГ-3АтVт-170АН-500п-2	1ПГ-3АтVт-170АН-500п-2		4550	
П4	503-[illegible]-КЖСИ-1ПГ-2АтVт-90АН-500п-3; 1ПГ-2АтVт-130АН-500п-3, 1ПГ-2АтVт-170АН-500п-3	1ПГ-2АтVт-90АН-500п-3	3	3900	
		1ПГ-2АтVт-130АН-500п-3		4220	
	503-[illegible]-КЖСИ-1ПГ-3АтVт-90АН-500п-3, 1ПГ-3АтVт-130АН-500п-3, 1ПГ-3АтVт-170АН-500п-3	1ПГ-3АтVт-170АН-500п-3		4550	
П5	503-[illegible]-КЖСИ-1ПВ7-2АтVт-90АН-500п-1; 1ПВ7-2АтVт-130АН-500п-1, 1ПВ7-2АтVт-170АН-500п-1	1ПВ7-2АтVт-90АН-500п-1	1	4130	
	503-[illegible]-КЖСИ-1ПВ7-3АтVт-90АН-500п-1; 1ПВ7-3АтVт-130АН-500п-1, 1ПВ7-3АтVт-170АН-500п-1	1ПВ7-3АтVт-130АН-500п-1		4390	
		1ПВ7-3АтVт-170АН-500п-1		4650	
П6	503-[illegible]-КЖСИ-1ПВ4-2АтVт-90АН-500п-1; 1ПВ4-2АтVт-130АН-500п-1, 1ПВ4-2АтVт-170АН-500п-1	1ПВ4-2АтVт-90АН-500п-1	1	4230	
	503-[illegible]-КЖСИ-1ПВ4-3АтVт-90АН-500п-1; 1ПВ4-3АтVт-130АН-500п-1, 1ПВ4-3АтVт-170АН-500п-1	1ПВ4-3АтVт-130АН-500п-1		4490	
		1ПВ4-3АтVт-170АН-500п-1		4750	
	503-[illegible]-КЖСИ-1ПВ4-2АтVт-90АН-500п-2; 1ПВ4-2АтVт-130АН-500п-2; 1ПВ4-2АтVт-170АН-500п-2	1ПВ4-2АтVт-90АН-500п-2		4230	
П7			1		
	503-[illegible]-КЖСИ-1ПВ4-3АтVт-90АН-500п-2; 1ПВ4-3АтVт-130АН-500п-2; 1ПВ4-3АтVт-170АН-500п-2	1ПВ4-3АтVт-130АН-500п-2		4490	
		1ПВ4-3АтVт-170АН-500п-2		4750	
П8	ГОСТ 22701.2-77*; 1.465.1-10/82 Вып.1	1ПВ7-2АтVт-90АН-500п	3	4130	
		1ПВ7-3АтVт-130АН-500п		4390	
		1ПВ7-3АтVт-170АН-500п		4650	
П9	ГОСТ 22701.2-77*; 1.465.1-10/82 Вып.1	1ПВ4-2АтVт-90АН-500п	4	4230	
		1ПВ4-3АтVт-130АН-500п		4490	
		1ПВ4-3АтVт-170АН-500п		4750	
П10	ГОСТ 22701.2-77*; 1.465.1-10/82 Вып.1	1ПВ14-3АтVт-90АН-500п	1	4050	
		1ПВ14-3АтVт-130АН-500п		4340	
		1ПВ14-3АтVт-170АН-500п		4630	
П11	503-[illegible]-КЖСИ-1ПВ7-2АтVт-90АН-500п-2; 1ПВ7-2АтVт-130АН-500п-2, 1ПВ7-2АтVт-170АН-500п-2	1ПВ7-2АтVт-90АН-500п-2	1	4130	
	503-[illegible]-КЖСИ-1ПВ7-3АтVт-90АН-500п-2; 1ПВ7-3АтVт-130АН-500п-2, 1ПВ7-3АтVт-170АН-500п-2	1ПВ7-3АтVт-130АН-500п-2		4390	
		1ПВ7-3АтVт-170АН-500п-2		4650	
	503-[illegible]-КЖСИ-1ПВ4-2АтVт-90АН-500п-3	1ПВ4-2АтVт-90АН-500п-3		4230	

Продолжение

Марка, поз.	Обозначение	Наименование	Кол.	Масса ед., кг	Примечание
П12	503-[illegible]-КЖСИ-1ПВ4-2АтVт-130АН-500п-3; 1ПВ4-2АтVт-170АН-500п-3		1		
	503-[illegible]-КЖСИ-1ПВ4-3АтVт-90АН-500п-3, 1ПВА-3АтVт-130АН-500п-3; 1ПВ4-3АтVт-170АН-500п-3	1ПВ4-3АтVт-130АН-500п-3		4490	
		1ПВ4-3АтVт-170АН-500п-3		4750	
П13	ГОСТ 22701.1-77*; 1.465.1-10/82 Вып.1	1ПГ-3АтVт-90АН-500п	1	3900	
		1ПГ-3АтVт-130АН-500п		4220	
		1ПГ-3АтVт-170АН-500п		4550	
П14	503-[illegible]-КЖСИ-1ПВ7-4АтVт-90АН-500п-1; 1ПВ7-4АтVт-130АН-500п-1; 1ПВ7-4АтVт-170АН-500п-1	1ПВ7-4АтVт-90АН-500п-1	1	4130	
	503-[illegible]-КЖСИ-1ПВ7-5АтVт-90АН-500п-1; 1ПВ7-5АтVт-130АН-500п-1; 1ПВ7-5АтVт-170АН-500п-1	1ПВ7-5АтVт-130АН-500п-1		4390	
		1ПВ7-5АтVт-170АН-500п-1		4650	
П15	ГОСТ 22701.4-77*; 1.465.1-10/82 Вып.1	1ПФ-2АтVт-90АН-500п	6	3040	
		1ПФ-2АтVт-130АН-500п		3370	
		1ПФ-2АтVт-170АН-500п		3700	
		$t_в$=-20°; -30°; -40°			
		Снеговой район IV-150 кг/м²			
П1	ГОСТ 22701.1-77*; 1.465.1-10/82 Вып.1	1ПГ-3АтVт-90АН-500п	16	3900	
		1ПГ-3АтVт-130АН-500п		4220	
		1ПГ-3АтVт-170АН-500п		4550	
П2	503-[illegible]-КЖСИ-1ПГ-3АтVт-90АН-500п-1, 1ПГ-3АтVт-130АН-500п-1, 1ПГ-3АтVт-170АН-500п-1	1ПГ-3АтVт-90АН-500п-1	4	3900	
		1ПГ-3АтVт-130АН-500п-1		4220	
		1ПГ-3АтVт-170АН-500п-1		4550	
П3	503-[illegible]-КЖСИ-1ПГ-3АтVт-90АН-500п-2, 1ПГ-3АтVт-130АН-500п-2, 1ПГ-3АтVт-170АН-500п-2	1ПГ-3АтVт-90АН-500п-2	16	3900	
		1ПГ-3АтVт-130АН-500п-2		4220	
		1ПГ-3АтVт-170АН-500п-2		4550	
П4	503-[illegible]-КЖСИ-1ПГ-3АтVт-90АН-500п-3; 1ПГ-3АтVт-130АН-500п-3, 1ПГ-3АтVт-170АН-500п-3	1ПГ-3АтVт-90АН-500п-3	3	3900	
		1ПГ-3АтVт-130АН-500п-3		4220	
		1ПГ-3АтVт-170АН-500п-3		4550	
П5	503-[illegible]-КЖСИ-1ПВ7-3АтVт-90АН-500п-1; 1ПВ7-3АтVт-130АН-500п-1, 1ПВ7-3АтVт-170АН-500п-1	1ПВ7-3АтVт-90АН-500п-1	1	4130	
		1ПВ7-3АтVт-130АН-500п-1		4390	
		1ПВ7-3АтVт-170АН-500п-1		4650	
П6	503-[illegible]-КЖСИ-1ПВ4-3АтVт-90АН-500п-1; 1ПВ4-3АтVт-130АН-500п-1, 1ПВ4-3АтVт-170АН-500п-1	1ПВ4-3АтVт-90АН-500п-1	1	4230	
		1ПВ4-3АтVт-130АН-500п-1		4490	
		1ПВ4-3АтVт-170АН-500п-1		4750	
П7	503-[illegible]-КЖСИ-1ПВ4-3АтVт-90АН-500п-2; 1ПВ4-3АтVт-130АН-500п-2, 1ПВ4-3АтVт-170АН-500п-2	1ПВ4-3АтVт-90АН-500п-2	1	4230	
		1ПВ4-3АтVт-130АН-500п-2		4490	
		1ПВ4-3АтVт-170АН-500п-2		4750	
П8	ГОСТ 22701.2-77*; 1.465.1-10/82 Вып.1	1ПВ7-3АтVт-90АН-500п	3	4130	
		1ПВ7-3АтVт-130АН-500п		4390	
		1ПВ7-3АтVт-170АН-500п		4650	

Окончание

Марка, поз.	Обозначение	Наименование	Кол.	Масса ед., кг	Примечание
П9	ГОСТ 22701.2-77*; 1.465.1-10/82 Вып.1	1ПВ4-3АтVт-90АН-500п	4	4230	
		1ПВ4-3АтVт-130АН-500п		4490	
		1ПВ4-3АтVт-170АН-500п		4750	
П10	ГОСТ 22701.2-77*; 1.465.1-10/82 Вып.1	1ПВ14-4АтVт-90АН-500п	1	4050	
		1ПВ14-4АтVт-130АН-500п		4340	
		1ПВ14-4АтVт-170АН-500п		4630	
П11	503-[illegible]-КЖСИ-1ПВ7-3АтVт-90АН-500п-2; 1ПВ7-3АтVт-130АН-500п-2, 1ПВ7-3АтVт-170АН-500п-2	1ПВ7-3АтVт-90АН-500п-2	1	4130	
		1ПВ7-3АтVт-130АН-500п-2		4390	
		1ПВ7-3АтVт-170АН-500п-2		4650	
П12	503-[illegible]-КЖСИ-1ПВ4-3АтVт-90АН-500п-3; 1ПВ4-3АтVт-130АН-500п-3, 1ПВ4-3АтVт-170АН-500п-3	1ПВ4-3АтVт-90АН-500п-3	1	4230	
		1ПВ4-3АтVт-130АН-500п-3		4490	
		1ПВ4-3АтVт-170АН-500п-3		4750	
П13	ГОСТ 22701.1-77*; 1.465.1-10/82 Вып.1	1ПГ-4АтVт-90АН-500п	1	3900	
		1ПГ-4АтVт-130АН-500п		4220	
		1ПГ-4АтVт-170АН-500п		4550	
П14	503-[illegible]-КЖСИ-1ПВ7-5АтVт-90АН-500п-1; 1ПВ7-5АтVт-130АН-500п-1, 1ПВ7-5АтVт-170АН-500п-1	1ПВ7-5АтVт-90АН-500п-1	1	4130	
		1ПВ7-5АтVт-130АН-500п-1		4390	
		1ПВ7-5АтVт-170АН-500п-1		4650	
П15	ГОСТ 22701.4-77*; 1.465.1-10/82 Вып.1	1ПФ-3АтVт-90АН-500п	6	3040	
		1ПФ-3АтVт-130АН-500п		3370	
		1ПФ-3АтVт-170АН-500п		3700	
		Стаканы			
СШ1	1.494-24 Вып.1	СБ46-1	7	160	
СШ2	1.494-24 Вып.1	СБ76-1	6	320	
СШ3	1.494-24 Вып.1	СБ146-1	1	460	
		Фундамент под эжектор			
ФОм8	л. КЖ-29	ФОм8	1		
		Фундаменты под вентиляторы			
ФОм9	л. КЖ-29	ФОм9	1		
ФОм10	л. КЖ-29	ФОм10	1		
ФОм11	л. КЖ-29	ФОм11	1		
ФОм12	л. КЖ-29	ФОм12	1		
поз. 2	б. ч.	-80х100х6 ГОСТ 103-76*	56	0,4	

Инв.№ подл. | Подп. и дата | Взам.инв.№

Привязан

Инв.№

ГИП	Бакшилов		
Нач.отд.	Сидоров		
Гл.спец.	Зензеров		
Рук.гр.	Шайратова		
Инж.	Быкарева		

503-1-45.86 -КЖС

Открытая стоянка со зданиями и сооружениями для ТО и ТР на 150 грузовых автомобилей

Производственный корпус

Стадия	Лист	Листов
РП	31	

Спецификация элементов к схеме расположения плит покрытия

ГИПРОАВТОТРАНС
Ивановский филиал

Альбом I

Типовой проект 503-

Схема расположения элементов фахверка по оси Д

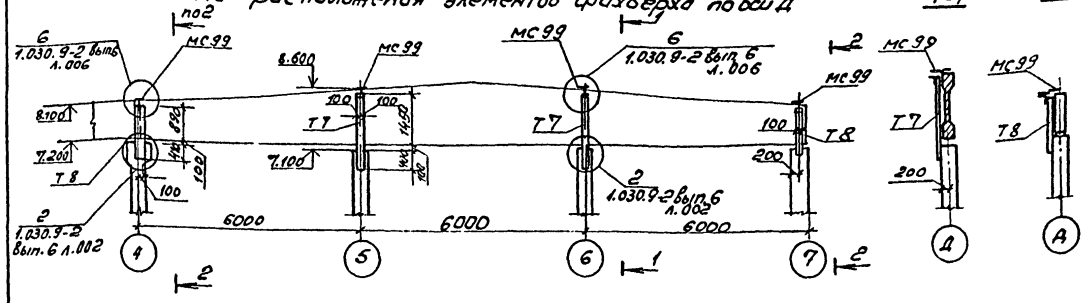

Схема расположения элементов фахверка по оси В/1

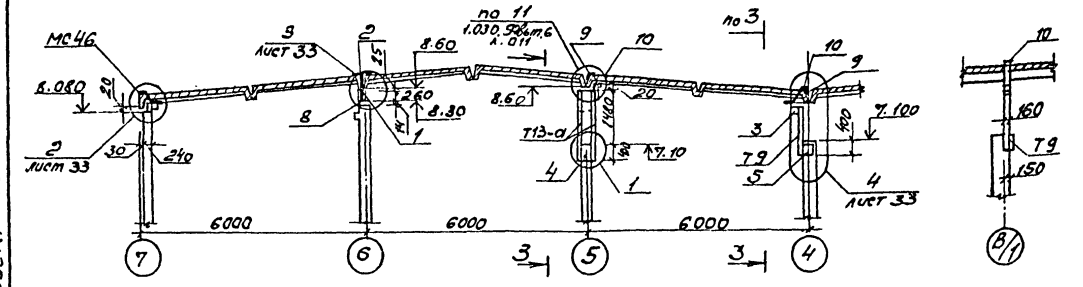

Схема расположения элементов фахверка по оси Б/2

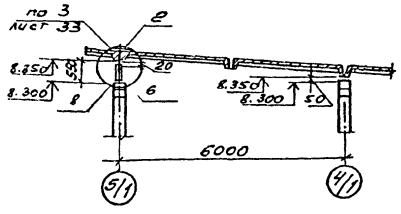

Схема расположения элементов фахверка по оси Г

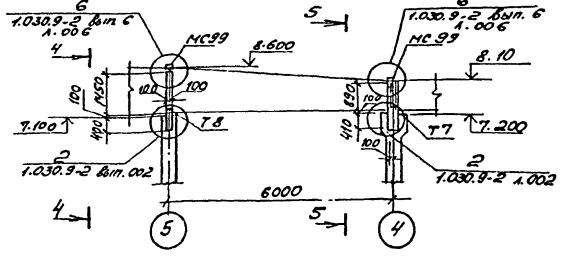

4-4

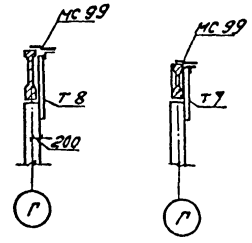

5-5

Схема расположения элементов фахверка по оси 6.

6-6

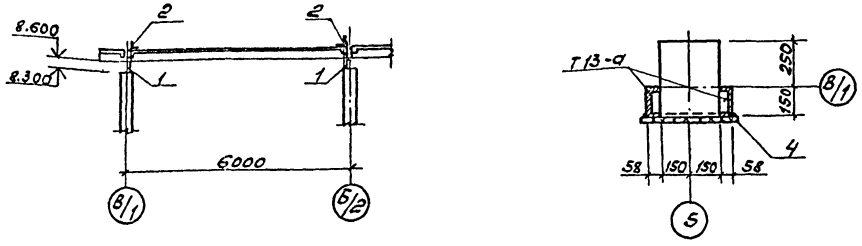

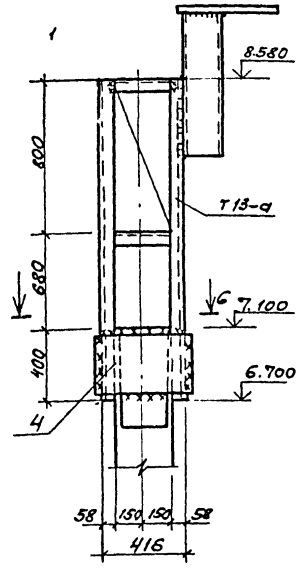

Спецификация элементов сборной конструкции к схемам расположения фахверка

Марка, поз.	Обозначение	Наименование	Кол.	Масса ед., кг	Примечание
		Насадки			
Т7	1.030.9-2 Вып.4	Т7	3	44,4	см. прим. п.5
Т8	1.030.9-2 Вып.4	Т8	3	32,0	
Т9	Б.Ч.	ГНП 160×120×6 ГОСТ 8278-75* Ст3сп5 ℓ=1700	1	44,8	
Т13-а	503-1-45.86 КЖИ Т13-а	Т13-а	1	72,97	
		Изделия соединительные			
МС46	1.030.9-2 Вып.7 т.2 л.033	МС46	1	8,2	
МС50	1.030.9-2 Вып.7 т.2 л.016	МС50	1	4,4	
МС69	1.030.9-2 Вып.7 т.2 л.040	МС69	2	15,9	
МС99	1.030.9-2 Вып.7 т.2 л.045	МС99	6	9,7,0	
поз.1	Б.Ч.	С16 ГОСТ 8240-72* Ст3кп2 ℓ=280	3	3,69	
поз.2	503-1-45.86 – КЖИ МН1	МН1	4	4,91	
поз.3	Б.Ч.	-8×180 ГОСТ 103-76 Ст3кп2 ℓ=290	1	3,3	
поз.4	Б.Ч.	-10×380 ГОСТ 82-70* Ст3кп2 ℓ=460	1	13,72	
поз.5	Б.Ч.	-10×400 ГОСТ 82-70* Ст3кп2 ℓ=450	1	14,13	
поз.6	Б.Ч.	С16 ГОСТ 8240-72* Ст3кп2 ℓ=550	1	7,81	
поз.7	Б.Ч.	L100×8 ГОСТ 8509-72* Ст3кп8 ℓ=250	1	9,5	
поз.8	Б.Ч.	-10×250 ГОСТ 82-70* Ст3кп2 ℓ=250	2	4,90	
поз.9	Б.Ч.	L100×8 ГОСТ 8509-72* Ст3кп2 ℓ=200	3	2,44	
поз.10	1.030.9-2.7-2-0.003-21	– 8×80 ГОСТ 103-76* Ст3кп2 ℓ=450	2	2,6	
поз.11	11761.00.00.000	Дюбель ДРК-М10	2	0,04	
поз.12		Болт М10×30.58 ГОСТ 7798-70* с шайбой 10.01 ГОСТ 11371-78	2	0,03	
поз.13		Болт М20×100.58 ГОСТ 7798-70*	4	1,65	
		Шайба 20.01 ГОСТ 11371-78	4		
		Гайка М20.5 ГОСТ 5915-70*	8		

1. Соединительные изделия приваривать к колоннам, балкам до монтажа плит покрытия и перегородок, в местах крепления к плитам (смотри узлы лист 33) отверстия в ребрах плит ф30мм просверлить по месту, не нарушая рабочей арматуры ребра.
2. Монтажные швы выполнять электродами Э42А по ГОСТ 9467-75 высота сварных швов 6 мм.
3. Все открытые стальные элементы после монтажа окрасить масляной краской за 2 раза.
4. Марка стали для насадок принята марки ВСт3кп2 для t°7 минус 30°, марки ВСт3пс6 для t°= минус 40°
5. Насадку Т7 выполнить длиной 2150мм по серии 1.030.9-2 вып.4

ГИП	Бояринов		503-1-45.86	-КЖ
Нач.отд.	Сидорова		Открытая стоянка со зданиями и сооружениями для ТОиТР на 150 грузовых автомобилей	
Гл.спец.	Зензеров		Производственный корпус	Стадия: РП; Лист: 32; Листов:
Рук.гр.	Чайхратова		Схемы расположения элементов фахверка для крепления перегородок. Узел 1.	ГИПРОАВТОТРАНС Новосибирский филиал
Вед.инж.	Полякова			

Привязан

Инв. №

Инв.№ подл. | Подпись и дата | Взам.инв.№

Альбом III

Типовой проект 503-

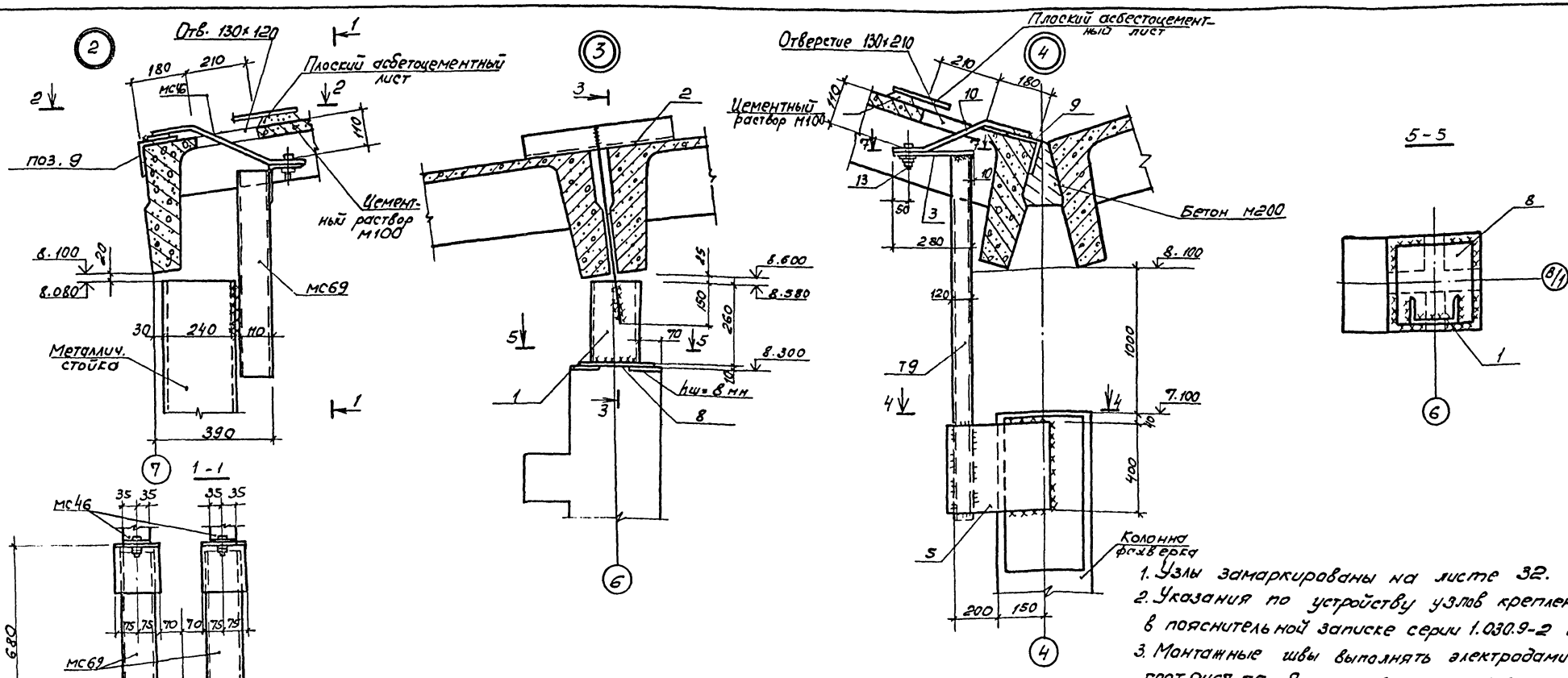

1. Узлы замаркированы на листе 32.
2. Указания по устройству узлов крепления смотри в пояснительной записке серии 1.030.9-2 вып. 6
3. Монтажные швы выполнять электродами типа Э42 по ГОСТ 9467-75. Высота сварных швов 6 мм.
4. Под металлические трубки ф25 мм просверлить в ребрах плит отверстия ф30мм по месту.
5. Для узла „4" отверстие в плите 130×210 после устройства узла перекрыть плоским асбестоцементным листом толщиной 10мм.

ГИП	Боярчинов		503-1-45.86 КЖ	
Нач.отд	Сидорова		Открытая стоянка со зданиями и сооружениями для ТО и ТР на 150 грузовых автомобилей	
Гл.спец.	Зензерова		Производственный корпус	Стадия: РП; Лист: 33; Листов:
Рук.гр.	Шайратова		Узлы 1...3 к схеме расположения элементов фахверка перегородок	ГИПРОАВТОТРАНС Новосибирский филиал
Вед.инж.	Полякова			
Инж.	Пехенько			

Привязан:

Инв. №

Инв.№подл. | Подпись и дата | Взам.инв.№

По оси А

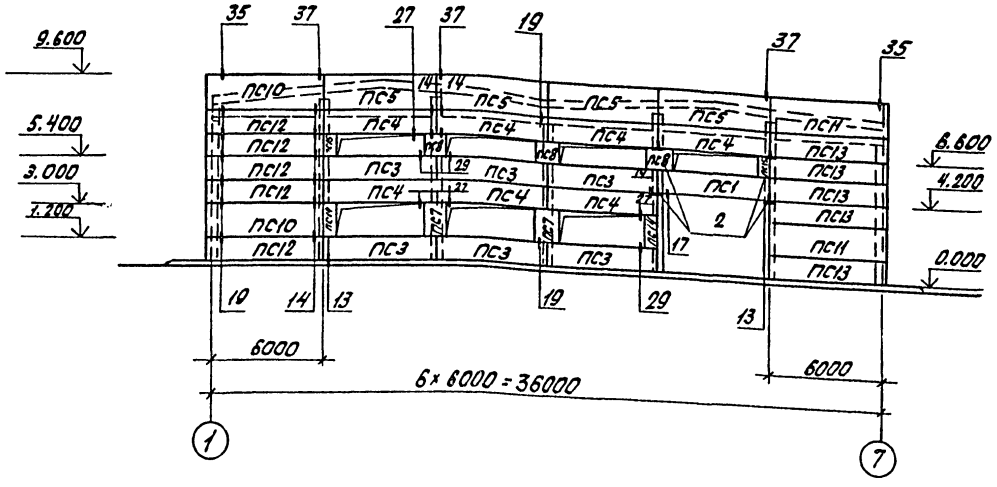

По оси Е

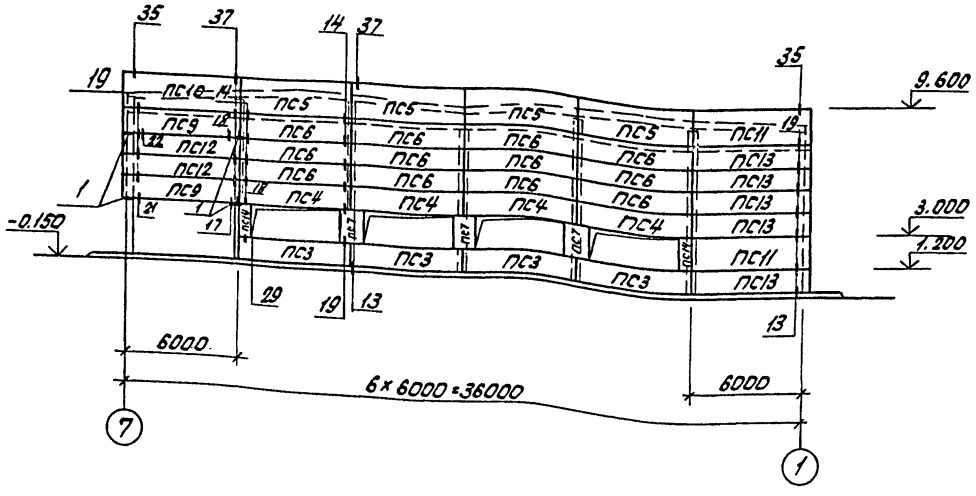

По оси 1

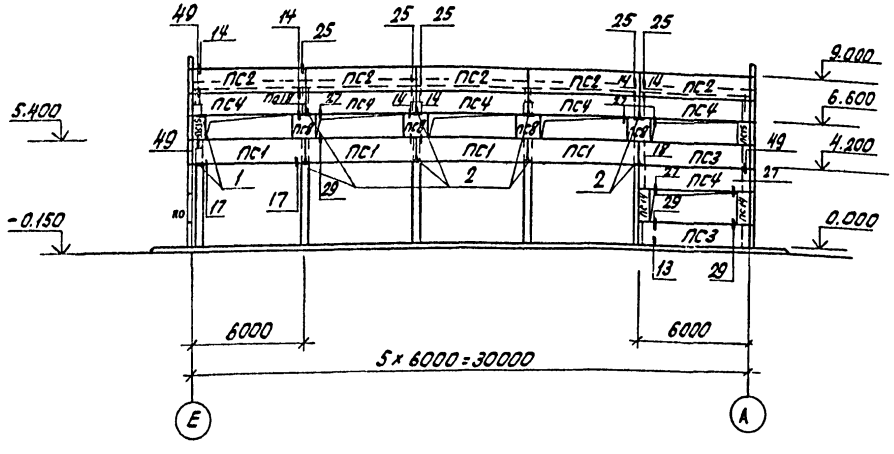

По оси 7

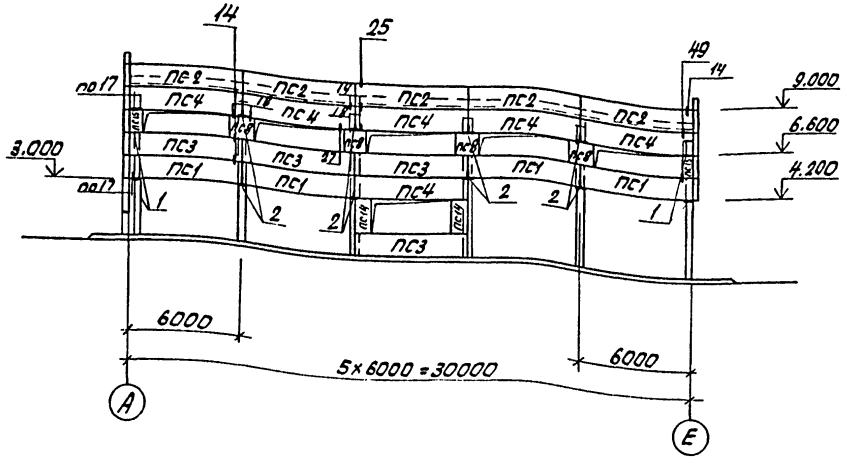

1. Узлы, замаркированные на чертеже, смотри серию 1.030.1-1 вып. 3-3.

ГИП	Боярщинов		503-1-45.86 - КЖ		
Нач.отд	Сидорова		Открытая стоянка со зданиями и сооружениями для ТО и ТР на 150 грузовых автомобилей		
Гл.спец	Зензеров		Производственный корпус	Стадия: РП	Лист: 34	Листов:
Рук.гр.	Шафратов		Схемы расположения стеновых панелей по осям А;Е;1;7	ГИПРОАВТОТРАНС Новосибирский филиал	
Ведущ.	Полякова				
Ст.техн	Голубева				

Привязан:

Инв. №

Инв.№ | Подпись и дата | Взам.инв.№

Альбом II

Типовой проект 503

Спецификация элементов сборной конструкции к схемам расположения стеновых панелей

(начало)

Марка, поз.	Обозначение	Наименование	Кол.	Масса ед., кг	Примечание
		Стеновые панели			
		$t_н$=-20°; -30°С			
ПС1	1.030.1-1 Вып.1-1	ПС60.12.2.0-4Л-42-2	8	1760	
ПС2	1.030.1-1 Вып.1-1	ПС60.12.2.0-2Л-34	10	1740	
ПС3	1.030.1-1 Вып.1-1	ПС60.12.2.0-4Л-36	15	1760	
ПС4	1.030.1-1 Вып.1-1	ПС60.12.2.0-4Л-37	22	1760	
ПС5	1.030.1-1 Вып.1-1	ПС60.18.2.0-1Л-31	8	2610	
ПС6	1.030.1-1 Вып.1-1	ПС60.12.2.0-2Л-31	12	1740	
ПС7	1.030.1-1 Вып.1-1	2ПС12.18.2.0-Л-59	5	520	
ПС8	1.030.1-1 Вып.1-1	2ПС12.12.2.0-Л-60	11	340	
ПС9	1.030.1-1 Вып.1-1	ПС62.5.12.2.0-4Л-2.43	2	1840	
ПС10	1.030.1-1 Вып.1-1	ПС62.5.18.2.0-1Л-2.31	3	2720	
ПС11	1.030.1-1 Вып.1-1	ПС62.5.18.2.0-1Л-1.31	4	2720	
ПС12	1.030.1-1 Вып.1-1	ПС62.5.12.2.0-2Л-2.31	7	1810	
ПС13	1.030.1-1 Вып.1-1	ПС62.5.12.2.0-2Л-1.31	10	1810	
ПС14	1.030.1-1 Вып.1-1	2ПС6.18.2.0-Л-60	8	260	
ПС15	1.030.1-1 Вып.1-1	2ПС6.12.2.0-Л-60	6	170	
		$t_н$=-40°С			
ПС1	1.030.1-1 Вып.1-1	ПС60.12.2.5-3Л-42-2	8	2120	
ПС2	1.030.1-1 Вып.1-1	ПС60.12.2.5.-3Л-34	10	2120	
ПС3	1.030.1-1 Вып.1-1	ПС60.12.2.5-5Л-36	15	2130	
ПС4	1.030.1-1 Вып.1-1	ПС60.12.2.5-5Л-37	22	2130	
ПС5	1.030.1-1 Вып.1-1	ПС60.18.2.5-2Л-31	8	3190	
ПС6	1.030.1-1 Вып.1-1	ПС60.12.2.5-3Л-31	12	2120	
ПС7	1.030.1-1 Вып.1-1	2ПС12.16.2.5-Л-59	5	520	
ПС8	1.030.1-1 Вып.1-1	2ПС12.12.2.5-Л-60	11	420	
ПС9	1.030.1-1 Вып.1-1	ПС63.12.2.5-5Л-2.43	2	2240	

(окончание)

Марка, поз.	Обозначение	Наименование	Кол.	Масса ед., кг	Примечание
ПС10	1.030.1-1 Вып.1-1	ПС63.18.2.5-2Л-2.31	3	3350	
ПС11	1.030.1-1 Вып.1-1	ПС63.18.2.5-2Л-1.31	4	3350	
ПС12	1.030.1-1 Вып.1-1	ПС63.12.2.5-3Л-2.31	7	2230	
ПС13	1.030.1-1 Вып.1-1	ПС63.12.2.5-3Л-1.31	10	2230	
ПС14	1.030.1-1 Вып.1-1	2ПС6.18.2.5-Л-60	8	320	
ПС15	1.030.1-1 Вып.1-1	2ПС6.12.2.5-Л-60	6	210	
		Стальные элементы крепления панелей к каркасу			
		$t_н$=-20°С, $t_н$=-30°С			
		Опорный столик			
поз.1	1.030.1-1.4-1-110	ТК4	10	12,2	
поз.2	1.030.1-1.4-1-060	РК4	20	10,0	
		$t_н$=-40°С			
		Опорный столик			
поз.1	1.030.1-1.4-1-110	ТК3	10	12,2	
поз.2	1.030.1-1.4-1-060	РК3	20	10,0	
		Элементы			
		$t_н$=-20°С; $t_н$=-30°С; $t_н$=-40°С			
Т3	1.030.1-1.4-1-120	Т3	207	0,4	
Т5	1.030.1-1.4-1-130	Т5	9	0,4	
Т8	1.030.1-1.4-1-140	Т8	28	0,5	
Т17	1.030.1-1.4-1-220	Т17	61	0,3	
Т19	1.030.1-1.4-1-220	Т19	16	0,5	
	6/4	Лист 8×80×140 ГОСТ 19903-74*	42		для узла п.29
	6/4	Лист 10×20×60 ГОСТ 19903-74*	2		для узлов п.22*, п.21*

1. Стеновые панели приняты из бетона на пористом заполнителе (керамзите) с объемным весом бетона в сухом состоянии $\gamma_{об}$ = 900 кг/м³.
2. Заполнение швов между панелями производить в соответствии с узлами 56...58 серии 1.030.1-1 вып. 3-3 и СН 420-71 „Указаниями по герметизации стыков при монтаже строительных конструкций."
3. Сварку производить электродами типа Э42 по ГОСТ 9467-85.
4. Закладные детали панелей, соединительные элементы, сварные швы и участки закладных изделий с наружным защитным покрытием оцинковать методом металлизации толщиной слоя 0,12 мм.
5. Монтаж стеновых панелей производить в соответствии с указаниями СНиП III-16-80 и серии 1.030.1-1 вып. 3-3.

Инв.№ подл. | Подп. и дата | Взам.инв.№

Привязан

Инв.№

ГИП	Бояркинов		
Нач.отд.	Сидорова		
Гл.спец.	Зензеров		
Рук.гр.	Шафратова		
Вед.инж.	Полякова		
Инж.	Пеленко		

503-1-45.86 -КЖ

Открытая стоянка со зданиями и сооружениями для ТО и ТР на 150 грузовых автомобилей

Производственный корпус

Стадия	Лист	Листов
РП	35	

Спецификация элементов сборной конструкции к схемам расположения стеновых панелей

ГИПРОАВТОТРАНС Новосибирский филиал

Альбом II

Типовой проект 503

Схема расположения перегородок по оси Б/2

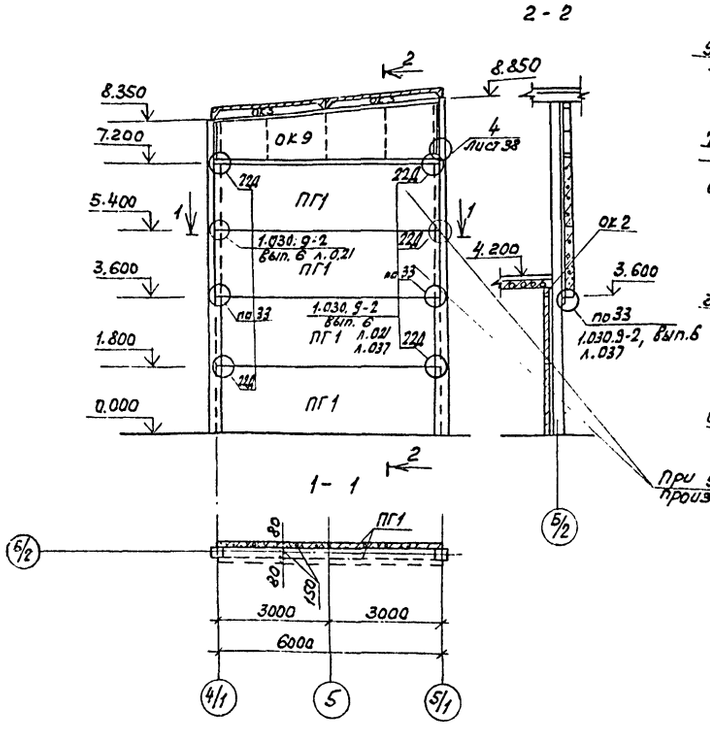

Схема расположения перегородок по оси В/1

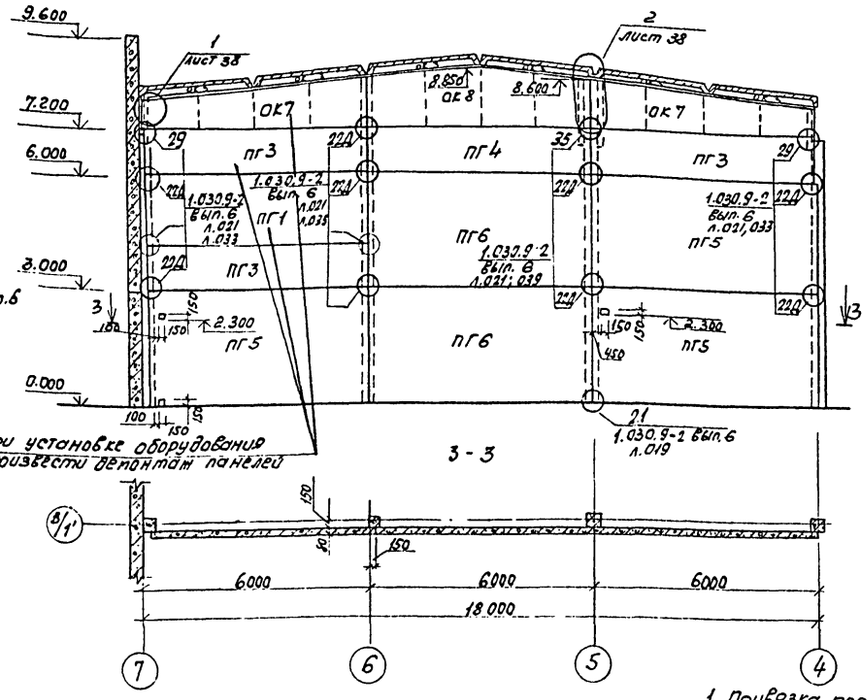

Схема расположения перегородок по оси Г

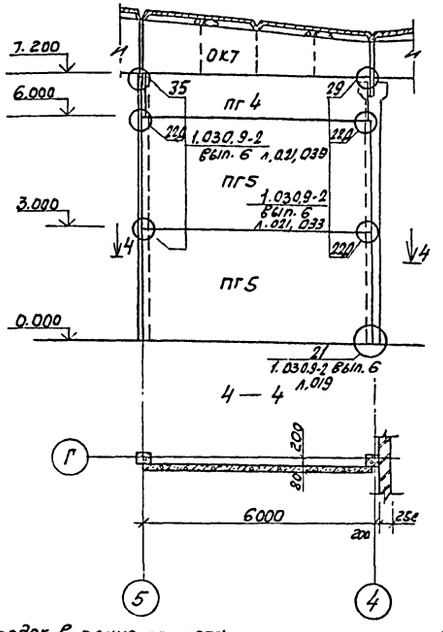

Схема расположения перегородок по оси Д

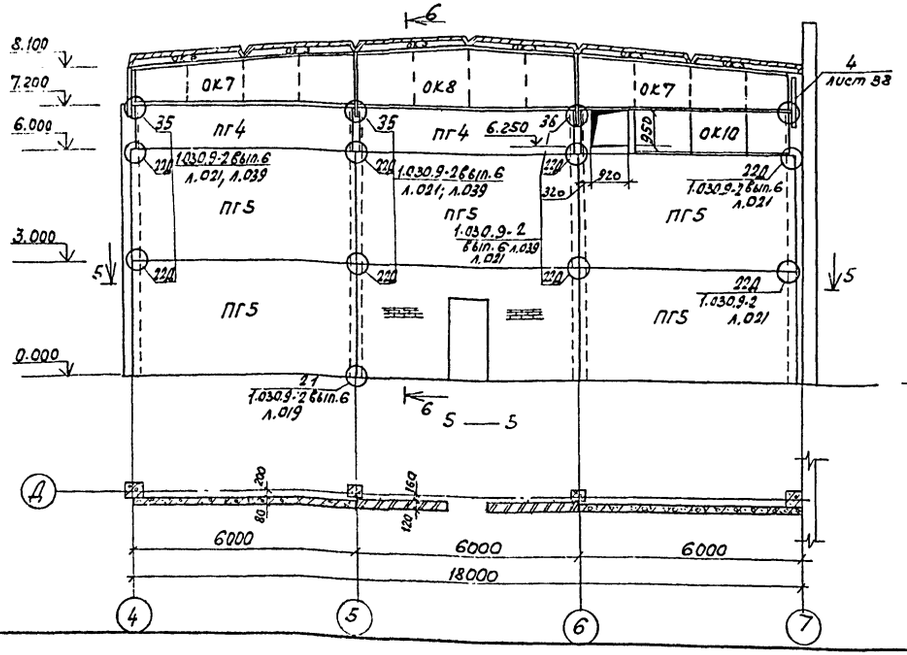

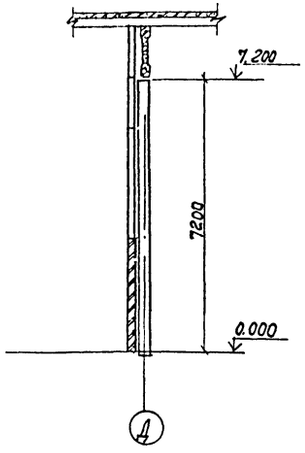

1. Привязка перегородок в плане принята по граням колонн здания, план перегородок смотри лист марки АР-4.
2. Перегородки по высоте здания выполняются из нижней части железобетонной, верхней части из каркасно-обшивных вкладышей по стальному фахверку. Вкладыши представляют собой трехслойную конструкцию с наружными слоями из плоских асбестоцементных листов и средним слоем из полужестких минераловатных плит.
3. Схемы расположения несущих элементов фахверка для крепления перегородок смотри лист 32.
4. Монтаж панелей перегородок производить после завершения монтажа панелей покрытия и наружного стенового ограждения.
5. При монтаже элементов перегородок и устройству узлов крепления руководствоваться указаниями пояснительной записки серии 1.030.9-2 вып. 6.

Согласовано:

Инв. № подл.	Подпись и дата	Взам. инв. №	Наусант. отд.	Айзикович

ГИП	Бояршинов		503-1-45.86 КЖ
Нач. отд.	Сидорова		Открытая стоянка со зданиями и сооружениями для ТО и ТР на 150 грузовых автомобилей
Гл. спец.	Зензеров		Производственный корпус
Рук. гр.	Шайхратов		Стадия: РП; Лист: 36; Листов:
Вед. инж.	Полякова		Схемы расположения перегородок по оси Б/6, В/1, Г, А
Инж.	Пехенько		ГИПРОАВТОТРАНС Новосибирский филиал

Привязан

Инв. №

Альбом II

Типовой проект 503-

Схема расположения перегородок по оси Б

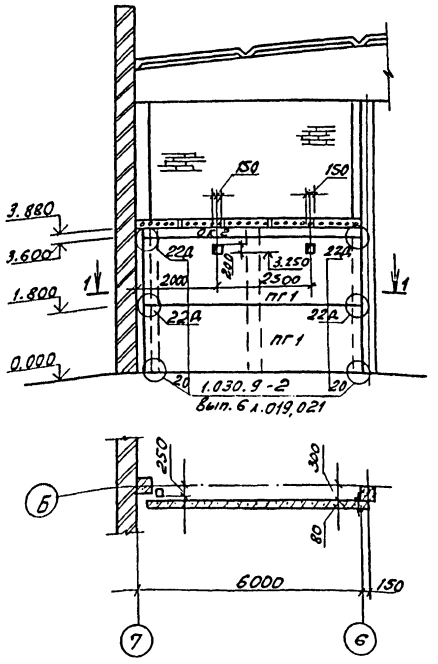

Схема расположения перегородок по оси 6

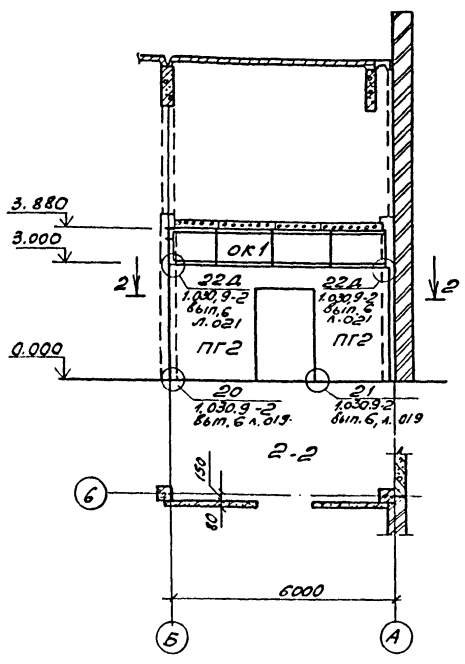

Схема расположения перегородок по оси 4

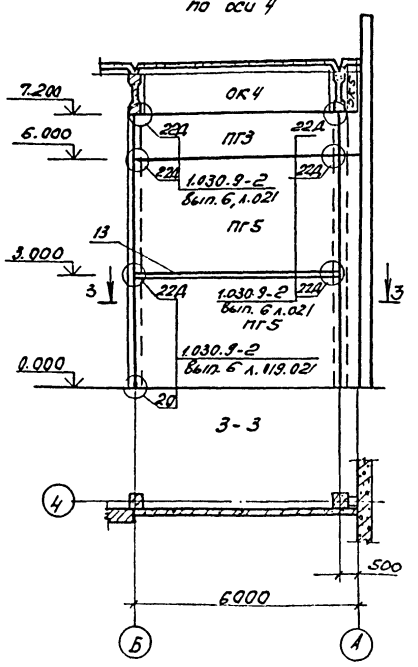

Схема расположения перегородок по оси 6

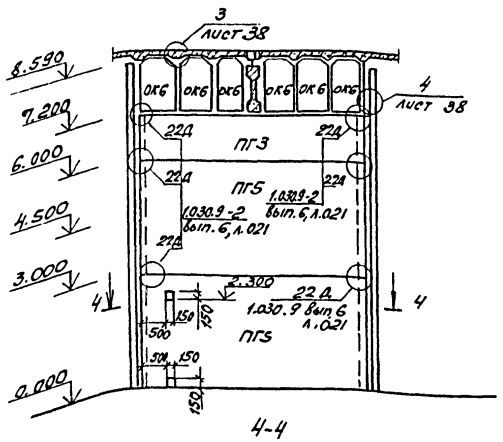

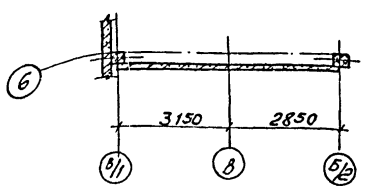

4. Перегородки разработаны для применения в районах со скоростным напором ветра (основного варианта) – для I района.

Спецификация элементов сборной конструкции к схемам расположения перегородок

Начало

Марка, поз.	Обозначение	Наименование	Кол.	Масса ед., кг.	Примечание
		Перегородки			
ПГ1	1.030.9-2 вып. 1	ПГ60.18-1-Т	7	2040	
ПГ2	1.030.9-2 вып. 1	ПГ60.30-1-Т-Д	1	2710	
ПГ3	1.030.9-2 вып. 1	ПГ60.12-1-Т	5	1370	
ПГ4	1.030.9-2 вып. 1	ПГ58.12-12-1-Т	4	1320	
ПГ5	1.030.9-2 вып. 1	ПГ60.30-1-Т	14	3430	
ПГ6	1.030.9-2 вып. 1	ПГ58.30-1-Т	2	3310	
		Каркасно-обшивные вкладыши			
ОК1	503-1-45.86 КЖИ-ОК1	ОК1	1	268.00	
ОК2	503-1-45.86 КЖИ-ОК2	ОК2	2	131.00	
ОК3	503-1-45.86 КЖИ-ОК3	ОК3	16	60.14	
ОК4	503-1-45.86 КЖИ-ОК4	ОК4	1	366.40	
ОК5	503-1-45.86 КЖИ-ОК5	ОК5	1	35,26	
ОК6	503-1-45.86 КЖИ-ОК6	ОК6	6	34.16	
ОК7	503-1-45.86 КЖИ-ОК7	ОК7	5	335.9	
ОК8	503-1-45.86 КЖИ-ОК8	ОК8	2	386.3	

окончание

Марка, поз	Обозначение	Наименование	Кол.	Масса ед., кг	Примечание
ОК9	503-1-45.86 КЖИ-ОК9	ОК9	1	378,0	
ОК10	1.030.9-2 вып. 3	ПГ057.12-А-М	1	351,6	
		Элементы крепления панелей перегородок			
МС4	1.030.9-2 вып. 7 ч.2	МС4	59	0,3	
МС5	1.030.9-2 вып. 7 ч.2	МС5	4	0,3	
МС9	1.030.9-2 вып. 7 ч.2	МС9	28	0,5	
МС9а	1.030.9-2 вып. 7 ч.2	МС9а	28	0,5	
МС14	1.030.9-2 вып. 7 ч.2	МС14	59	0,2	
МС27	1.030.9-2 вып. 7 ч.2	МС27	1	0,5	
МС27а	1.030.9-2 вып. 7 ч.2	МС27а	2	0,5	
МС28	1.030.9-2 вып. 7 ч.2	МС28	3	1,2	
МС29	1.030.9-2 вып. 7 ч.2	МС29	3	0,6	
МС36	1.030.9-2 вып. 7 ч.2	МС36	9	1,1	
МС37	1.030.9-2 вып. 7 ч.2	МС37	18	0,5	
МС41	1.030.9-2 вып. 7 ч.2	МС41	2	2,8	
МС68	1.030.9-2 вып. 7 ч.2	МС68	56	0,5	
	1.030.9-2 в.ч. ч.2, л.11761.00	Дюбель ДРК-М10	112	0,04	
		Болт М10×30,58 ГОСТ 7798-70*	112	0,03	
		с шайбой 10.01 ГОСТ 11371-78	112		
		Ригели для крепления каркасно-обшивных вкладышей			
		Гн□80×60×6 ГОСТ 8645-68*			
поз. 1	Б/ч	ℓ = 5590	8	67,40	
поз. 2	Б/ч	ℓ = 2990	34	36,02	
		Элементы крепления каркасно-обшивных вкладышей			
поз. 3	Б/ч	L50×5 ГОСТ 8509-72* ℓ=50	12	0,19	
поз. 4	Б/ч	L50×5 ГОСТ 8509-72* ℓ=160	52	0,60	
поз. 5	Б/ч	L160×10 ГОСТ 8509-72* ℓ=200	2	4,94	
поз. 6	Б/ч	-4×60×120 ГОСТ 103-76*	8	0,23	
поз. 7	Б/ч	-4×60×160 ГОСТ 103-76*	70	0,30	
поз. 8	Б/ч	-6×60×450 ГОСТ 103-76*	2	1,27	
поз. 9	Б/ч	-8×100×240 ГОСТ 103-76*	4	1,50	
поз. 10	Б/ч	L50×5 ГОСТ 8509-72* ℓ=400	56	1,50	
поз. 11	Б/ч	Шуруп А6×45 ГОСТ 1144-80*	50		
поз. 12	Б/ч	Винт самонарезающий			
		В6×25 ТУ 67-7280	100		
поз. 13	Б/ч	[10 ГОСТ 8240-72* / ВСт3кп2 ℓ=6000	1	51,5	

1. Данный лист смотреть с листом 36.
2. Каркасно-обшивные вкладыши у элементов крепления на колоннах выполнять по месту по узлам на листе 38
3. Сталь полосовая марки ВСт3кп2 по ГОСТ 380-71*.

ГИП	Бояршинов	
Нач.отд.	Сидорова	
Гл.спец.	Зензеров	
Рук.гр.	Шайхратов	
Вед.инж.	Полякова	
Инж.	Пехенько	

503-1-45.86 КЖ

Открытая стоянка со зданиями и сооружениями для ТО и ТР на 150 грузовых автомобилей

Производственный корпус

Стадия	Лист	Листов
РП	37	

Схема расположения перегородок по оси Б, 6, 4.

ГИПРОАВТОТРАНС Новосибирский филиал

Привязан:

Инв. №

Согласовано

Нач. сант. отд. Адзикович

Взам. Инв. №

Подпись и дата

Инв. № подл.

Типовой проект 503 Альбом II

Инв. № подл. | Подп. и дата | Взам. инв. №

1

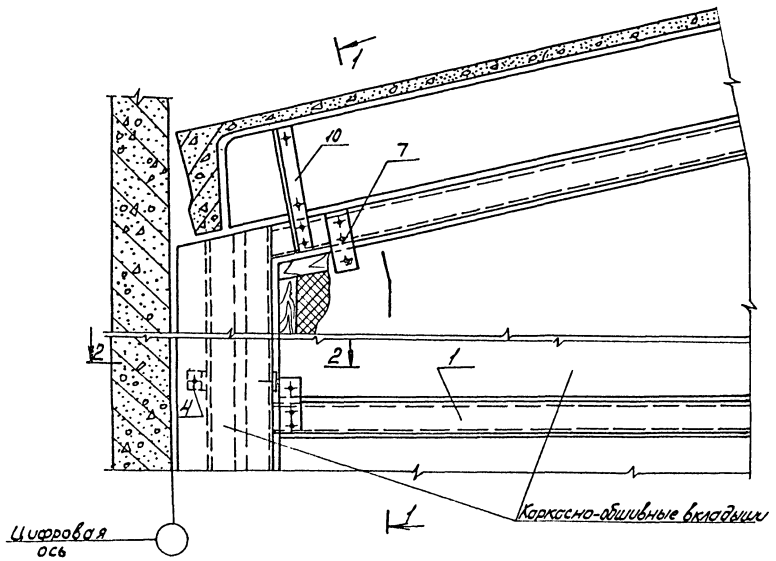

1-1

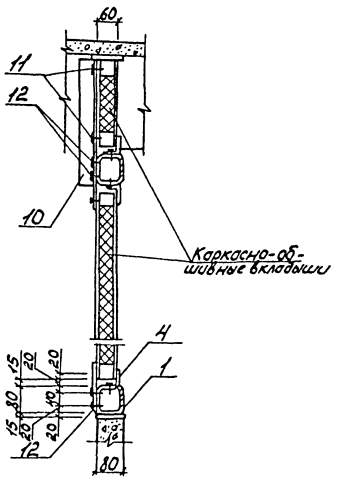

2-2

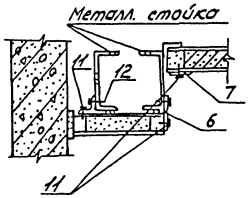

3

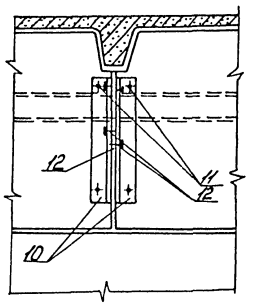

2

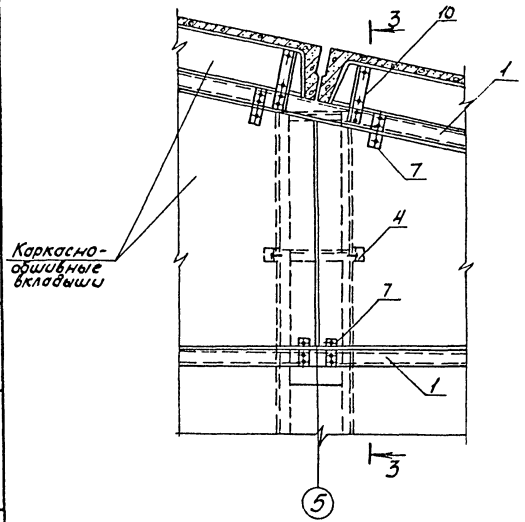

3-3

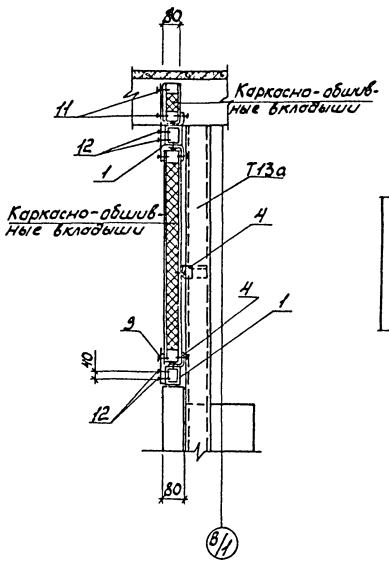

4

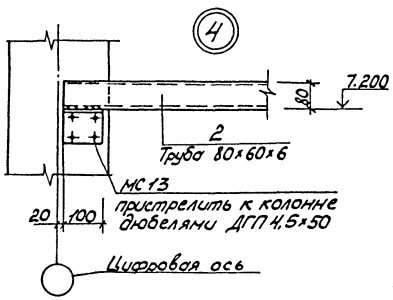

Данный лист читать совместно с листами 32, 33, 36, 37.

ГИП	Бояршинов		
Нач.отд.	Сидорова		
Гл.спец.	Зензерав		
Рук.гр.	Шейхратова		
Вед.инж.	Полякова		
Инж.	Пеленько		

Привязан

Инв. №

503-1-45.86 -КЖ

Открытая стоянка со зданиями и сооружениями для 10 и ТР на 150 грузовых автомобилей

Производственный корпус

Стадия	Лист	Листов
РП	38	

Узлы 1...4 к схемам расположения элементов перегородок

ГИПРОАВТОТРАНС Новосибирский филиал

Альбом II

Типовой проект 503

Ведомость рабочих чертежей основного комплекта марки КМ

Лист	Наименование	Примечание
1	Общие данные (начало)	
2	Общие данные (продолжение)	
3	Общие данные (продолжение)	
4	Общие данные (окончание)	
5	Схема расположения элементов подвесных путей. Разрезы 1-1... 8-8. Узлы 1,2	
6	Схема расположения балок перекрытия, элементов подвесного потолка, лестницы	
7	Сечения 1-1... 16-16. Узлы 1...4 к схемам расположения балок перекрытия, элементов подвесных потолков.	

Ведомость ссылочных документов

Обозначение	Наименование	Примечание
1.426.2-3	Стальные подкрановые балки:	
вып.2	пути подвесного транспорта	
	пролетом 3; 4 и 6 м	
1.450.3-3	Стальные лестницы, площадки,	
	стремянки и ограждения:	
вып.1 часть 1; 2	Конструкции из холодногнутых	
	профилей. Чертежи КМД	

Техническая спецификация металла

(начало)

Вид профиля и ГОСТ, ТУ	Марка металла и ГОСТ	Обозначение и размер профиля в мм	N п/п	Код: Марка металла	Код: Вида профиля	Код: Размера профиля	Количество шт.	Длина мм	Масса металла элемента и конструкций, т: Пути подвесных кранов (Код элемента конструкций)	Балки рабочих площадок	Каркасы подвесных потолков	Общая масса т	Масса потребности в металле по кварталам (заполняется изготовителем) т: I	II	III	IV	Заполняется в ц
1	2	3	4	5	6	7	8	9	526235	526233	526212						
Балки двутавровые ГОСТ 19425-74*	ВСт3Гсп5 ГОСТ380-71*	I 24м	1						2,298			2,298					
		Итого:	2	087018	092501				2,298			2,298					
Всего профиля:			3						2,298			2,298					
Балки двутавровые ГОСТ 8239-72*	09Г2С-6 ГОСТ 19281-73	I 18	4							0,255		0,255					
		Итого:	5	087020	092501					0,255		0,255					
	ВСт3Сп5-1 ТУ14-1-3023-80	I 14	6						0,263			0,263					
		Итого:	7	087019	092500				0,263			0,263					
Всего профиля:			8						0,263	0,143		0,406					
Швеллеры ГОСТ 8240-72*	09Г2С-6 ГОСТ19281-73	[20	9							0,139		0,139					
		Итого:	10	087020	092501					0,139		0,139					
	ВСт3сп5 ГОСТ 380-71*	[14	11							0,235	0,320	0,555					
		Итого:	12	087019	092500					0,235	0,320	0,555					
Всего профиля:			13								0,320	0,594					
Гнутый профиль ГОСТ 8278-83	ВСт3сп2 ГОСТ380-71*	[80×50×4	14						0,188			0,188					
		Итого:	15	087019	112000				0,188			0,188					
Всего профиля:			16						0,188			0,188					
Сталь угловая равнополочная ГОСТ 8509-72*	09Г2С-6 ГОСТ19281-73	L200×14	17							0,054		0,054					
		L100×8	18							0,008	0,001	0,009					
		L80×6	19							0,065	0,019	0,084					
		Итого:	20	087020	095100					0,127	0,020	0,147					
	ВСт3сп5-1 ТУ14-1-3023-80	L100×8	21						0,018			0,018					
		L100×7	22						0,009			0,009					
		Итого:	23	087019	095100				0,027			0,027					
	ВСт3кп2 ГОСТ 16523-70*	L63×5	24						0,110			0,110					
		L50×5	25						0,027		0,103	0,430					
		Итого:	26	087016	095100				0,137		0,103	0,240					
Всего профиля:			27						0,164	0,127	0,123	0,414					

1. Общие указания смотри на листе 4

Инв. № подл. | Подпись и дата | Взам. инв. №

Типовой проект разработан в соответствии с действующими нормами и правилами и предусматривает мероприятия, обеспечивающие взрывную, взрывопожарную и пожарную безопасность при эксплуатации здания.

Главный инженер проекта Бояршинов

Инв. №

ГИП	Бояршинов	
Нач. отд.	Сидорова	
Гл. спец.	Зензеров	
Рук. гр.	Шайхратова	
Вед. инж.	Полякова	
Инж.	Леонова	
Н. контр.	Комиссарова	

Привязан

503-1-45.86 КМ

Открытая стоянка со зданиями и сооружениями для ТО и ТР на 150 грузовых автомобилей

Производственный корпус

Стадия	Лист	Листов
РП	1	7

Общие данные (начало)

ГИПРОАВТОТРАНС Новосибирский филиал

Альбом II

Типовой проект 503-

Техническая спецификация металла (окончание)

Вид профиля и ГОСТ, ТУ	Марка металла и ГОСТ	Обозначение и размер профиля мм	№ п/п	Код: Марки металла	Код: Вида профиля	Код: Размера профиля	Количество шт	Длина мм.	Масса металла по элементам конструкции т: Пути подвесных кранов	Балки рабочих площадок	Каркасы подвесных потолков	Общая масса, т	Масса потребности в металле по кварталам (заполняется изготовителем) т: I	II	III	IV	Заполняется ЦУ
									Код элемента конструкции 526235	526233	526212						
1	2	3	4	5	6	7	8	9									
Сталь листовая ГОСТ 103-76*	Вст3сп5-1 ТУ14-1-3023-80*	-δ=6	28						0,062			0,062					
		-δ=8	29						0,159			0,159					
		Итого:	30	087019	097100				0,221			0,221					
	Вст3кп2 ГОСТ 16523-70*	-δ=6	31						0,003			0,003					
		Итого:	32	087016	097110				0,003			0,003					
	09Г2С-6 ГОСТ 19282-73	-δ=10	33							0,029	0,005	0,034					
		-δ=16	34							0,006		0,006					
		Итого:	35	087020	097100					0,035	0,005	0,040					
Сталь листовая ГОСТ 82-70*	Вст3сп5-1 ТУ14-1-3023-80*	-δ=10	36						0,111			0,111					
		-δ=14	37						0,217			0,217					
		Итого:	38	087019	097100				0,328			0,328					
	09Г2С-15 ГОСТ 19282-73	-δ=20	39							0,016		0,016					
		Итого:	40	087020	097100					0,016		0,016					
Всего профиля:			41						0,552	0,051	0,005	0,608					
Итого масса металла:			42						3,465	0,790	0,196	4,451					
Лестницы	лист КМ6		43									0,216					
Всего масса металла:			44									4,667					
В том числе по маркам	Вст3гпс5 ГОСТ 380-71*		45	087018					2,298			2,298					
	09Г2С-6 ГОСТ 19281-73		46	087020						0,521	0,020	0,541					
	09Г2С-6 ГОСТ 19282-73		47	087020						0,035	0,005	0,040					
	09Г2С-15 ГОСТ 19282-73		48	087020						0,016		0,016					
	Вст3сп5-1 ТУ14-1-3023-80		49	087019					0,839			0,839					
	Вст3сп5 ГОСТ 380-71*		50	087019						0,235	0,320	0,555					
	Вст3сп2 ГОСТ 380-71*		51	087019					0,188			0,188					
	Вст3кп2 ГОСТ 16523-70*		52	087016					0,140		0,103	0,243					
Масса поставки элементов по кварталам, т (заполняется заказчиком)		I															
		II															
		III															
		IV															

Инв. № подл. | Подпись и дата | Взам. инв. №

Привязан

Инв. №

ГИП	Боярчинов	
Нач.отд.	Судорова	
Гл.спец.	Зензеров	
Рук. гр.	Майхротова	
Вед.инж.	Полякова	
Инжен.	Леонова	
Н.контр.	Комиссарова	

503-1-45.86 КМ

Открытая стоянка со зданиями и сооружениями для ТО и ТР на 150 грузовых автомобилей

Производственный корпус	Стадия	Лист	Листов
	РП	2	

Общие данные (продолжение)

ГИПРОАВТОТРАНС Новосибирский филиал

Техническая спецификация металла типовой конструкции

Вид профиля и ГОСТ, ТУ	Марка металла и ГОСТ	Обозначение и размер профиля, мм	№ п/п	Код: Марки металла	Код: Вида профиля	Код: Размера профиля	Количество, шт	Длина мм	Масса металла по элементам конструкций: Код элемента конструкций 526392	Листничные марки, образовавшиеся из листов 526392		Общая масса, т	Масса потребности в металле по кварталам (заполняется изготовителем), т: I	II	III	IV	Заполняется ВЦ
1	2	3	4	5	6	7	8	9									
Швеллеры стальные гнутые равнополочные ГОСТ 8278-83	Вст3кп2 ГОСТ 11474-76*	С180х50х4	1		1112000				0,096			0,096					
		Итого:	2	087016					0,096			0,096					
Швеллеры стальные гнутые неравнополочные ГОСТ 8281-80		С50х40х12х2,5	3		1112000					0,022		0,022					
		Итого:	4	087016						0,022		0,022					
Сталь угловая равнополочная ГОСТ 8509-72*	Вст3кп2 ГОСТ 535-79*	L75х6	5		095100				0,007			0,007					
		L25х3	6		095300					0,006		0,006					
		Итого:	7	087016					0,007	0,006		0,013					
Сталь листовая ГОСТ 19903-74*	Вст3кп2 ГОСТ 16523-70*	-δ=2	8		097200				0,076			0,076					
		Итого:	9	087016					0,076			0,076					
	Вст3кп2 ГОСТ 14637-79	-δ=4	10		097102				0,007			0,007					
		-δ=6	11		097100				0,002			0,002					
		Итого:	12	087016					0,009			0,009					
Всего масса металла:			13						0,188	0,028		0,216					
В том числе по маркам	Вст3кп2 ГОСТ 11474-76*		14	087016					0,096	0,022		0,118					
	Вст3кп2 ГОСТ 535-79		15	087016					0,007	0,006		0,013					
	Вст3кп2 ГОСТ 16523-70*		16	087016					0,076			0,076					
	Вст3кп2 ГОСТ 14637-79		17	087016					0,009			0,009					
Масса поставки металла по кварталам, т (заполняется заказчиком)		I															
		II															
		III															
		IV															

Инв. № подл. | Подп. и дата | Взам. инв. №

Привязан

Инв. №

ГИП	Боршиновская	
Нач. отд.	Сидорова	
Гл. спец.	Зензеров	
Рук. гр.	Шайхратова	
Вед. инж.	Полякова	
Инж.	Леонова	
Н. контр.	Конисарова	

503-1-45.86 КМ

Открытая стоянка со зданиями и сооружениями для ТО и ТР на 150 грузовых автомобилей

Производственный корпус

Стадия: РП | Лист: 3 | Листов:

Общие данные (продолжение)

ГИПРОАВТОТРАНС Новосибирский филиал

Альбом II

Типовой проект 503-

Наименование конструкций по номенклатуре прейскуранта № 01-09	Позиции прейскуранта № 01-22	№ п/п	Код конструкций	Масса конструкций, т: Всех стали, повышенной и высокой точности	по видам профилей стали: Балки и швеллеры	Крупносортная сталь	Средне сортная сталь	Мелко сортная сталь	Толстолистовая сталь	Универсальная сталь	Тонколистовая сталь	Гнутые и гнутосварные	Трубы	Прочие	Всего	Количество, шт.	Серия типовых конструкций
1	2	3	4	5	6	7	8	9	10	11	12	13	14	15	16	17	18
Типовые конструкции																	
Лестничные марши под углом 45° со ступенями штампованного типа	102-226	1	526392			0,007			0,009		0,076	0,096			0,188		1.450.3-3 вып. 1 часть 1;2
Ограждения для лестничных маршей под углом 45° из холодногнутых профилей	102-298	2	526392					0,006				0,022			0,028		
Нетиповые конструкции		3															
Пути подвесных кранов	303-31	4	526235		2,561	0,164			0,552			0,188			3,465		
Балки рабочих площадок	309-24	5	526233		0,629	0,127			0,051						0,807		
Каркасы подвесных потолков с подвесками и деталями крепления	311-3	6	526212		0,320	0,123			0,005						0,448		
Итого:		7			3,51	0,421		0,006	0,617		0,076	0,306			4,936		
Контрольная сумма																	

Конструкции должны быть огрунтованы на заводе одним слоем грунтовки ГФ-020 и окрашены на монтаже двумя слоями эмали ПФ-115 (или ПФ-133, или ПФ-1126).
Антикоррозийную защиту производить в соответствии с требованиями СНиП 3.04.03-85 „Защита строительных конструкций и сооружений от коррозии. Правила производства и приемки работ."

Общие указания

1. Рабочие чертежи марки КМ производственного здания разработаны на основании задания технологических отд.
2. Климатические условия:
- вес снегового покрова для I района - 700 н/м², для III - 1000 н/м² (основной вариант), для IV района - 1500 н/м²,
- скоростной напор ветра (тип местности Б) для I района - 270 н/м² (основной вариант), для II района - 350 н/м², для III района - 450 н/м²
- расчетная температура наружного воздуха минус 30°С (основной вариант); минус 20°С; 40°С.
- Расчетная сейсмичность не выше 6 баллов.
3. Здание оборудовано под "весным краном в осях А...Е и между осями 1...4, грузоподъемностью 2т и двумя монорельсами в осях Б...Г и между осями 6...7, грузоподъемностью по 0,25т.
4. Марки стали элементов конструкций приняты в зависимости от вида конструкций с учетом расчетной температуры минус 30°С и приведены в ведомостях элементов на схемах конструкций и в технической спецификации металла. При другой температуре требуется корректировка марки стали.
5. Все заводские соединения сварные, монтажные-сварные, на болтах нормальной точности и на высокопрочных болтах.
6. Поясные угловые швы в элементах длиной более 2,0м выполнять автоматической сваркой под флюсом, прочие заводские угловые швы (во всех элементах) - полуавтоматической сваркой в углекислом газе.
7. Монтажные швы выполнять ручной сваркой. Электродами Э42, Э50 по ГОСТ 9467-75. Сварочные материалы принимать по таблице 55 главы СНиП II-23-81 „Стальные конструкции".
8. Катеты угловых швов $K_ч$ следует принимать по расчету, но не менее указанных в таблице 38 главы СНиП II-23-81. В случае изменения принятых параметров сварки при разработке чертежей КМД, размеры показанных в чертежах швов должны быть пересчитаны в соответствии с указаниями главы СНиП II-23-81.
9. Болты применять по ГОСТ 15589-70* (допускается по ГОСТ 15591-70*) ГОСТ 7798-70*, ГОСТ (7796-70*) и назначать по таблице 57 главы СНиП II-23-81 „Стальные конструкции". Гайки следует применять по ГОСТ 5915-70*.
10. Монтаж конструкций вести в соответствии с требованиями СНиП III-18-75* „Правила производства и приемки работ. Металлические конструкции". Все стальные конструкции подлежат защите лакокрасочными материалами группы 1 по СНиП 2.03-11.85 „Защита строительных конструкций от коррозии" без ограничения толщины слоя покрытия.

ГИП	Бояршинов		503-1-45.86 КМ
Нач.отд.	Сидорова		Открытая стоянка со зданиями и сооружениями для ТО и ТР на 150 грузовых автомобилей
Гл.спец.	Зензеров		
Рук.гр.	Шайхратова		Производственный корпус — Стадия: РП; Лист: 4; Листов:
Вед.инж.	Полякова		
Инж.	Леонова		Общие данные (окончание) — ГИПРОАВТОТРАНС Новосибирский филиал
Н.контр.	Комиссарова		

Привязан

Инв. №

Инв. № подл. | Подпись и дата | Взам. инв. №

Альбом III

Типовой проект 503-

Ведомость элементов

Марка	Сечение: Эскиз	Поз.	Сечение: Состав	Опорные усилия: M кН м	Опорные усилия: N кН	Опорные усилия: Q кН	Группа констр.	Марка металла	Примечание
а	I	1	I 24М	—	39,0	—	I	ВСт3ГпсБ	
б	I	2	I 14	—	6,0	—	I	ВСт3сп5	
с	L	3	L63×5	по гибкости			I	ВСт3кп2	
п		4	2[60×50×3	1,0	41,0	—	I	Вст3сп2	гнутый профиль
у	дуб	5	L100×7 М16 -100×390×16	конструктивно			I	Вст3сп5	

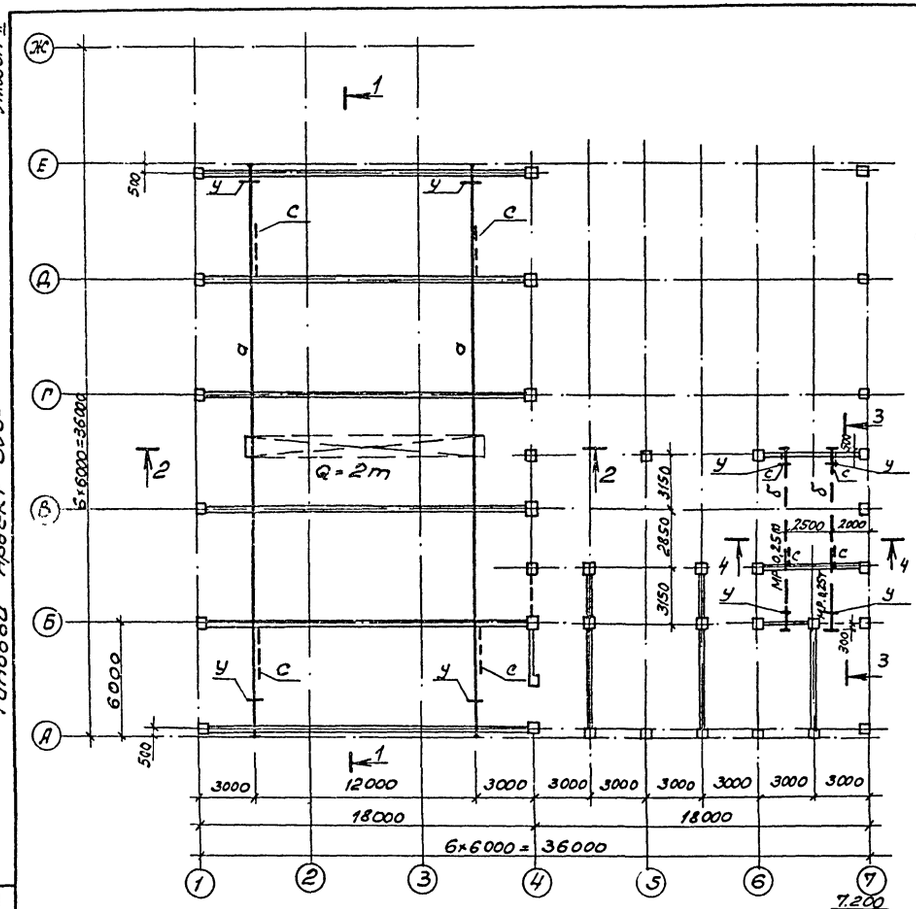

1. Изготовление и монтаж стальных конструкций вести в соответствии с требованиями СНиП III-18-75 и указаниями серии 1.426.2-3 вып.2
2. На вздовые поверхности балок краска не наносится.

Согласовано

Инв.№подл. | Подпись и дата | Взам.инв.№ | Инв.№дубл. | Подпись и дата

ГИП	Боршунов		503-1-45.86 КМ
Нач.отд.	Сидорова		Открытая стоянка со зданиями и сооружениями для 70 и 150 грузовых автомобилей
Гл.спец.	Зенгерь		Производственный корпус — Стадия: РП; Лист: 5; Листов:
Рук.гр.	Шайхатова		Схема расположения элементов подвесных путей. Разрезы 1-1...8-8. Узлы 1; 2.
Нач.сект.	Полякова		ГИПРОАВТОТРАНС Новосибирский филиал
Инженер	Быкарева		

Привязан

Инв. №

Схема расположения балок перекрытия и подвесного потолка на отм. 4.200

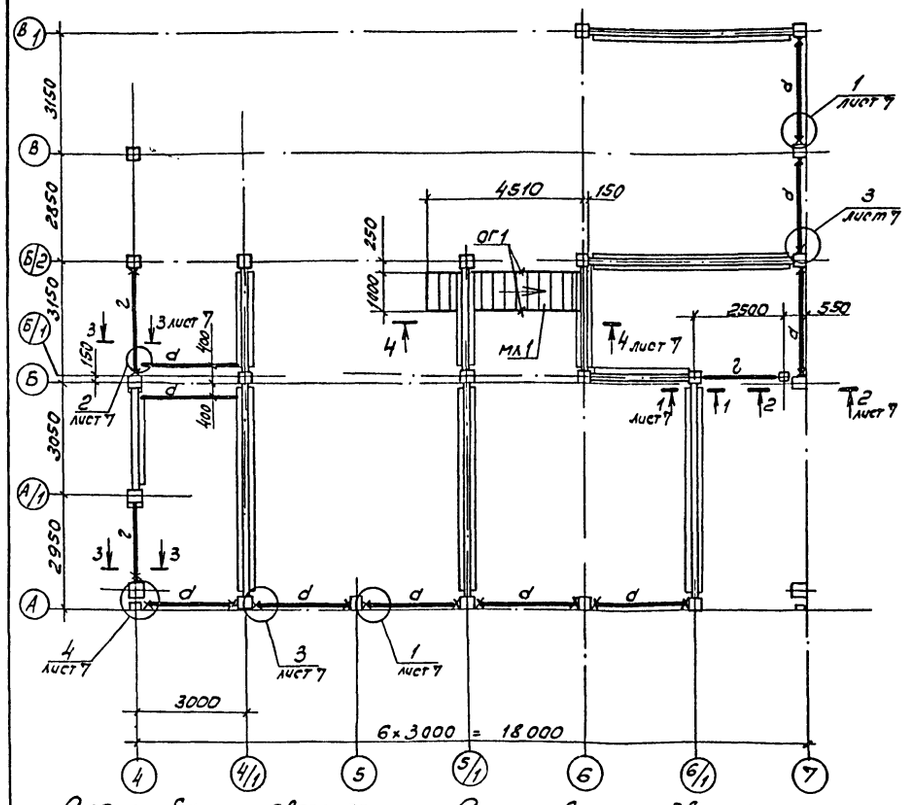

Схема расположения балки покрытия склада

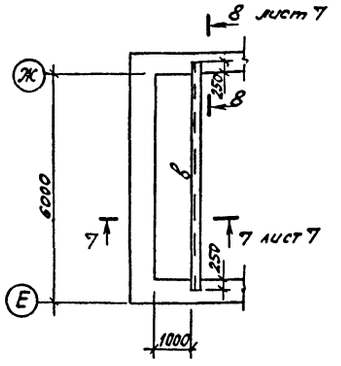

Схема балок подвесного потолка на отм. 3.00

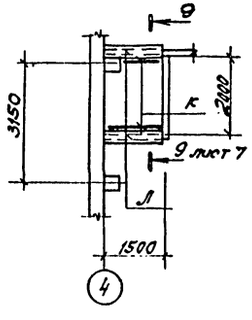

Ведомость элементов

Марка	Сечение эскиз	Поз.	Состав	Опорные усилия M тс·м	Опорные усилия N тс	Опорные усилия Q тс	Группа конструк.	Марка металла	Примечание
д	[		[14	0,33 0,702	0,44 0,47		2	ВСт3сп5	
б	—		-10×150×150					09Г2С-6	
в	I		I 18	1,85			2	09Г2С-6	152 кг
г	I		I 18	1,643	—	2,680	2	09Г2С-6	
д	[]		2[20		3,0		3	09Г2С-6	
е	▽		L 200×14 -10×180		3,0		2	09Г2С-6	
ж	L		L 100×8				2	09Г2С-6	
и	L		L 80×6				3	09Г2С-6	
	—	1	-16×190×250					09Г2С-6	
	—	2	-20×220×440					09Г2С-15	
	—	3	-10×80×110					09Г2С-6	
	—	4	-10×80×220					09Г2С-6	
к	L		L 50×5				4	ВСт3кп2	
л	[		[14	конструктивно			4	ВСт3кп2	319,8 кг
МЛ1	1.450.3-3	Вып. 1	ч. 1 МЛ	ХШ45	-42,10	(шт.1)	4	ВСт3кп2	193,5 кг
ОГ1	1.450.3-3	Вып. 1	ч. 1 ОГП	МХ×45	-10,12	(шт.2)	4	ВСт3кп2	27,9 кг

Схема балок подвесного потолка на отм. 3.000

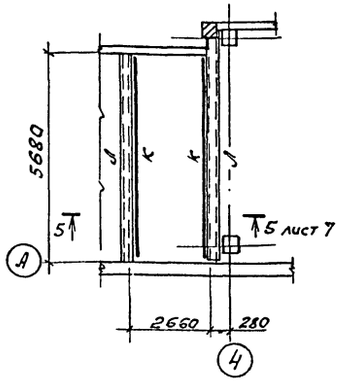

Схема балок подвесного потолка на отм. 6.400

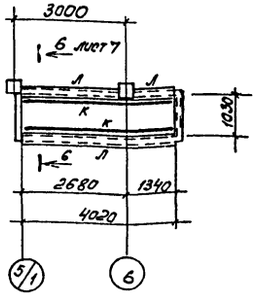

Схема балок подвесного потолка на отм. 3.00

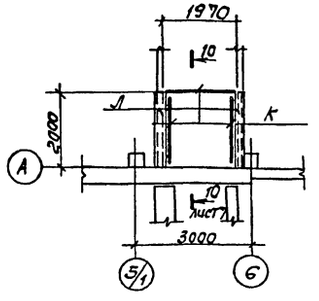

1. Монтаж конструкций должен производиться в соответствии с требованиями ГОСТ 23118-78 и СНиП III-18-75.
2. Лестничный марш приварить к закладным деталям площадки перекрытия. Высота сварных швов 6 мм.
3. Сварку производить электродами типа Э42 по ГОСТ 9467-75.
4. Для приварки столика поз. 2 (сечение 1-1, 3-3 лист 7) электроды типа Э50.
5. Марки элементов не замаркированные на данном чертеже смотри на узлах и сечения на листе 7.

ГИП	Бояринов		503-1-45.86 -КМ	
Нач. отд.	Сидорева		Открытая стоянка со зданиями и сооружениями для ТО и ТР на 150 грузовых автомобилей	
Гл. спец.	Зенгеров		Производственный корпус	Стадия: РП; Лист: 6; Листов:
Рук. гр.	Шайхатова		Схема расположения балок перекрытия, элементов подвесного потолка, лестницы.	ГИПРОАВТОТРАНС, Новосибирский филиал
Вед. инж.	Полякова			
Ст. техн.	Голубева			

Привязан

Инв. №

Инв. № подл. | Подпись и дата | Взам. инв. №

Альбом II

Типовой проект 503

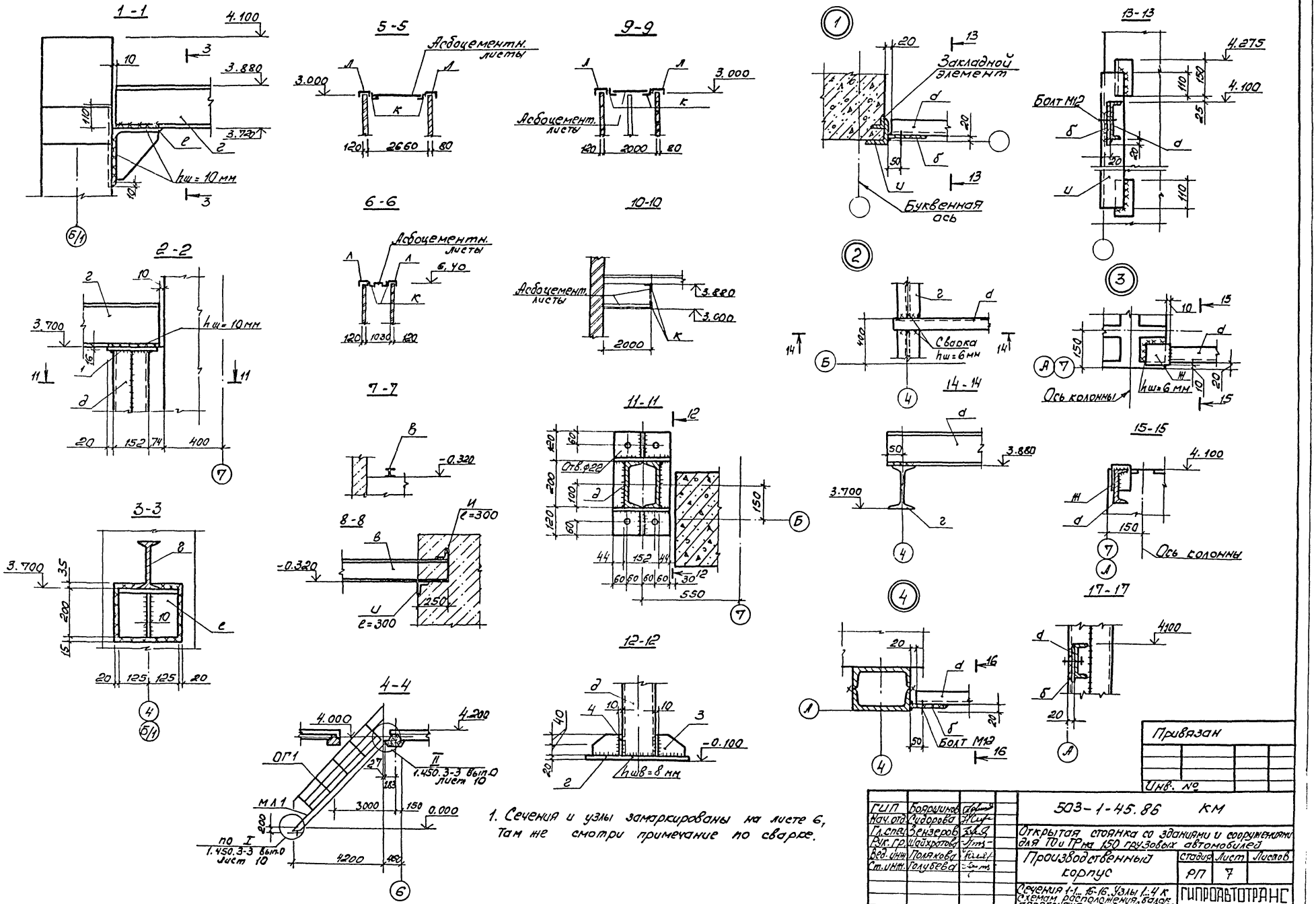

1. Сечения и узлы замаркированы на листе 6, Там же смотри примечание по сварке.

ГИП	Бояршинов		
Нач. отд.	Сидорова		
Гл. спец.	Зензеров		
Рук. гр.	Шайхратова		
Вед. инж.	Полякова		
Ст. инж.	Голубева		

503-1-45.86 КМ

Открытая стоянка со зданиями и сооружениями для ТО и ТР на 150 грузовых автомобилей

Производственный корпус

Стадия	Лист	Листов
РП	7	

Сечения 1-1...15-16. Узлы 1...4 к схемам расположения, балок перекрытия элементов подвесных потолков

ГИПРОАВТОТРАНС Новосибирский филиал

Привязан

Инв. №

Инв. № подл. | Подпись и дата | Взам. Инв.

Альбом II

Типовой проект 503-

Ведомость рабочих чертежей основного комплекта ОВ

Лист	Наименование	Примечание
1	Общие данные (начало)	
2	Общие данные (продолжение)	
3	Общие данные (продолжение)	
4	Общие данные (продолжение)	
5	Общие данные (продолжение)	
6	Общие данные (окончание)	
7	Отопление. Теплоснабжение. Планы на отм. 0.000; -3.000	
8	Вентиляция. Планы на отм. 0.000, -3.000	
9.	Схема системы отопления	
10	Схема системы теплоснабжения с использованием вторичных энергетических ресурсов	
	Схема системы теплоснабжения установок П1,П2	
11	Схема системы теплоснабжения установок	
	У1...У10. Схемы обвязок У5...У8	
12	Схемы обвязок У1...У4, У9, У10	
13	Схемы систем П1; П2; У1... У10	
14	Схемы систем В1; В3... В11; ВЕ1... ВЕ9	
15	Установки систем П1; В3; В5; В8; В10; В11	
16	Установки систем П2; В1; В4; В7; В9;	
17	Спецификация отопительно-вентиляционных установок	

Основные показатели по чертежам отопления и вентиляции

Наименование здания (сооружения), помещения	Объем, м³	Периоды года при $t_н$,°С	Расход тепла, ВТ (ккал/ч)				Расход холода, ккал/ч	Установленная мощн. эл. двигат., кВт
			На отопление	На вентиляцию	На горячее водоснабжение	Общий		
Производственный корпус	114596	-20	203450 (175390)	687730* (592870)	15310 (13200)	906490 (781460)	—	105,43
		-30	244020 (210360)	916940* (790965)	15310 (13200)	1176270 (1014025)	—	105,43
		-40	252670 (217820)	1153670* (999715)	15310 (13200)	1421650 (1230735)	—	105,43

* в том числе на воздушно-тепловые завесы с учетом одновременности и фактического времени работы
193761 ВТ (167035 ккал/час) (-20°С)
285749 ВТ (246335 ккал/час) (-30°С)
391262 ВТ (337295 ккал/час) (-40°С)

Типовой проект разработан в соответствии с действующими нормами и правилами и предусматривает мероприятия, обеспечивающие взрывную, взрывопожарную и пожарную безопасность при эксплуатации здания

Главный инженер проекта Боршинов

Инв. № подл. | Подпись и дата | Взам. инв. №

Ведомость ссылочных и прилагаемых документов (начало)

Обозначение	Наименование	Примечание
	Ссылочные документы	
5.904-12, вып. 1-2,1-3	Приточные вентиляционные камеры производительностью от 3,5 до 125 тыс. м³/час	
5.904-13, вып. 1-1	Заслонки воздушные унифицированные прямоугольного сечения	
3.904-18, вып. 0,1	Клапаны и заслонки для вентиляционных систем взрывоопасных производств	
1.494-32	Зонты и дефлекторы для вентиляционных систем	
1.494-25	Подставки под калориферы	
5.904-5	Гибкие вставки к центробежным вентиляторам	
5.904-4	Двери и люки для вентиляционных камер	
5.904-10	Узлы прохода вентиляционных вытяжных шахт через покрытия промышленных зданий	
	Узлы прохода общего назначения	
5.903-2, вып. 0,1	Воздухосборники для систем теплоснабжения вентиляционных установок.	
1.494-10	Решетки щелевые регулирующие. Тип Р	
1.494-8	Решетки воздухоприточные. Тип РР	
1.494-38, вып. 0,1	Воздухораспределители эжекционные панельные штампованные. Тип ВЭПш	
1.494-35, вып. 2	Эжекторы низкого давления производительностью 2000 м³/час	
5.904-20	Клапаны огнезадерживающие	
1.494-2, вып. 11, 12	Воздушно-тепловые завесы для ворот промышленных зданий	
4.904-37	Местные отсосы при ручной электросварке	
1.494-36 вып. 1, 2, 3	Шахты дымоудаления производственных зданий промышленных предприятий	

Ведомость ссылочных и прилагаемых документов (окончание)

Обозначение	Наименование	Примечание
1.494-27, вып. 1	Воздухоприемные устройства с подвесными утепленными клапанами	
5.904-3	Ограждения нагревательных приборов для помещений категорий А, В и Е	
5.904-1 вып. 0	Крепление стальных неизолированных воздуховодов	
1.494-21	Крепление решеток воздухоприточных типа „РР" и щелевых регулирующих типа „Р" к воздуховодам и строительным конструкциям	
4.904-69	Детали крепления санитарно-технических приборов и трубопроводов	
	Прилагаемые документы	
503-ОВ.СО	Спецификация оборудования	Альбом IV
503-ОВ.ВМ	Ведомость потребности в материалах.	Альбом VI

Привязан

Инв. №

ГИП	Боршинов		
Нач. отд.	Лизиков		
Гл. спец.	Голубев		
Рук. гр.	Чистякова		
Инж.	Доренкова		
Н. контр.	Комиссарова		

503-1-45.86 ОВ

Открытая стоянка со зданиями и сооружениями для ТО и ТР на 150 грузовых автомобилей

Производственный корпус

Стадия	Лист	Листов
РП	1	17

Общие данные (начало)

ГИПРОАВТОТРАНС Новосибирский филиал

План-схема

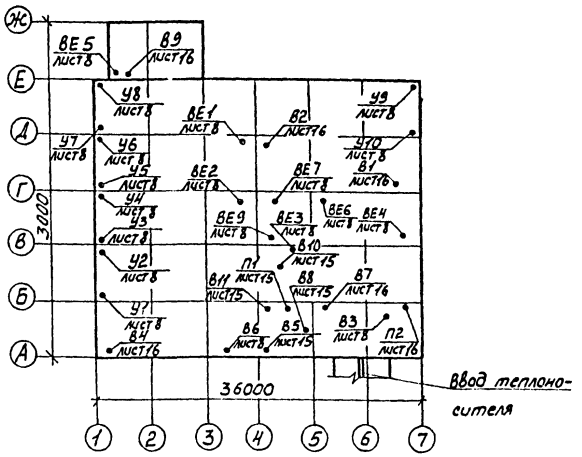

Общие указания

Проект отопления и вентиляции разработан для районов с расчетной температурой наружного воздуха минус 20°; 30°; 40°С и выполнен в соответствии со СНиП II-33-75*, СНиП II-93-74, СНиП II-92-76, СНиП II-106-79 и „Инструкцией по проектированию отопления и вентиляции предприятий по обслуживанию автомобилей", шифр 9125/2.

Температуры внутреннего воздуха в помещениях приняты по ГОСТ 12.1.005-76.

Теплоснабжение объекта предусматривается от источника с качественным регулированием отпуска тепла, подключением к внешним тепловым сетям.

Теплоноситель для нужд отопления, вентиляции и горячего водоснабжения - вода с температурой Т=95÷70°С.

Температура воды для горячего водоснабжения 60°С.

Приготовление горячей воды осуществляется в водоводяных подогревателях, установленных в центральном тепловом пункте, расположенном в бытовом корпусе.

Отопление

Отопление корпуса запроектировано: дежурное-местными нагревательными приборами; в рабочее время: в зоне Т01 и ТР воздушное, совмещенное с приточной вентиляцией и местными нагревательными приборами, в остальных помещениях - местными нагревательными приборами.

Система отопления запроектирована однотрубная с нижней разводкой проточно регулируемая. В качестве нагревательных приборов приняты ребристые трубы и стальные панельные радиаторы марки РСВ1 для температуры наружного воздуха минус 20°, 30°С и РСГ2 для температуры минус 40°С.

Трубопроводы системы отопления, проложенные в подпольных каналах, и подающие трубопроводы систем теплоснабжения калориферов диаметром меньше 50мм изолируются шнуром теплоизоляционным из минеральной ваты δиз=30мм, трубопроводы теплоснабжения диаметром равным и более 50мм - полуцилиндрами минераловатными на синтетическом связующем δиз=50мм. Покровный слой - стеклопластик рулонный РСТ. Трубопроводы перед изоляцией покрываются антикоррозионным покрытием краской БТ-177 в два слоя по грунтовке ГФ-020 в один слой.

Неизолированные трубопроводы окрашиваются масляной краской за два раза. Нагревательные приборы окрашиваются масляной краской за один раз.

Потери напора составляют:

в системе отопления - 100540 Па (10054 кгс/м²) при t=-20°С
- 94430 Па (9443 кгс/м²) при t=-30°С
- 86340 Па (8434 кгс/м²) при t=-40°С

в системе теплоснабжения установок
П1, П2 - 84270 Па (8427 кгс/м²) при t=-20°С
- 82090 Па (8209 кгс/м²) при t=-30°С
- 101240 Па (10124 кгс/м²) при t=-40°С
У1...У10 - 101630 Па (10163 кгс/м²) при t=-20°С
- 85770 Па (8577 кгс/м²) при t=-30°С
- 101680 Па (10168 кгс/м²) при t=-40°С

Вентиляция

Вентиляция в корпусе запроектирована приточно-вытяжная с механическим и естественным побуждением.

Основными вредностями, выделяющимися в помещениях, являются: окислы азота, окись углерода, марганец и его окислы, водород, пары серной кислоты, бензина и теплоизбытки.

У оборудования, выделяющего вредности, устраиваются местные отсосы.

В зоне Т01 и ТР, в сварочно-жестяницком участке воздухообмены рассчитаны на растворение газовых вредностей до предельно-допустимых концентраций.

Воздуховоды всех систем - металлические с толщиной стали согласно СНиП II-33-75*.

Вентиляторы систем В5, В8 выполнены в антикоррозионном исполнении (пластмассовые).

Вентилятор системы В4 выполнен в искробезопасном исполнении.

Транзитные воздуховоды систем В7, В10 и частично эжектор оштукатуриваются асбоцементным раствором по металлической сетке δиз=30мм.

Воздуховоды систем В7, В8, покрываются изнутри и снаружи грунтовкой ХСГ (ХС-010) в два слоя, эмалью ХСЭ-2 в четыре слоя, лаком ХСЛ - в два слоя, воздуховод системы В5 покрывается изнутри грунтом ЭП00-10.

Патрубки между заслонками и приемными секциями в приточных камерах изолируются матами минераловатными δиз=40мм. Покровный слой - стеклопластик рулонный РСТ.

Использование тепловых вторичных энергетических ресурсов.

В проекте предусмотрено использование тепла удаляемого воздуха в общеобменной системе В10 для нагрева приточного воздуха системы П1 в соответствии с „Временными рекомендациями по проектированию систем утилизации тепла удаляемого воздуха (системы с промежуточным теплоносителем), серия 904-02-10. В качестве промежуточного теплоносителя использован 28%-ный раствор нитрита натрия.

Защита атмосферного воздуха

Расчет рассеивания в атмосфере вредных веществ, содержащихся в вентиляционных выбросах, произведен на ЭВМ ЕС-1020 по программе УПРЗА-ЭЕС.

Расчетом установлено, что максимальная концентрация окислов азота от всех источников в точке с координатами X=16м; Y=58м; составляет 0,0312 мг/м³; окиси углерода - 0,0798 м²/м³.

За центр координат принят угол здания в осях А/1. Ось X совпадает с осью А, ось Y - с осью 1.

ГИП	Бояршинов			503-1-45.86	ОВ
Нач.отд.	Абзиковичч			Открытая стоянка со зданиями и сооружениями для ТО и ТР на 150 грузовых автомобилей	
Гл.спец.	Голубев		9.85		
Рук.гр.	Чистякова		9.85	Производственный корпус	Стадия: РП; Лист: 2; Листов:
Инж.	Лоренкова		9.85	Общие данные (продолжение)	ГИПРОАВТОТРАНС Новосибирский филиал

Привязан

Инв. №

Инв.№ подл. | Подпись и дата | Взам. инв.№

Альбом II

Типовой проект 503-

Характеристика отопительно-вентиляционных систем

Начало

Обозначение системы	Кол. систем	Наименование обслуживаемого помещения (технологического оборудования)	Тип установки	Вентилятор: Тип, исполнение, взрывозащита	№	Схема исполнения	Положение	L, м³/ч	p, Па (кгс/м²)	n, об/мин	Электродвигатель: Тип, исполнение по взрывозащите	N, кВт	n, об/мин	Воздухонагреватель: Тип	№	Кол.	Т-ра нагрева, °С от	до	Расход тепла, Вт (ккал/ч)	Δp, Па (кгс/м²)	Примечание
П1	1	Участки ТО и ТР, шиномонтажный участок, слесарно-механический участок, комната мастера, кладовая масел	А10-4	В-Ц4-70	10	1	Л0°	26825*	740 (74)	730	4А160М8	11	730	КСк4-02	12	1	-20	-10,6	733115 (630200)	270 (27)	Теплоноситель - нитрит натрия
														КСд3-02	12	1	-10,6	+22,6	258915 (223200)	230 (23)	Теплоноситель - вода
														КСк4-02	12	1	-30	-19	85795 (73960)	270 (27)	Теплоноситель нитрит натрия
														КСд3-02	12	1	-19	+22,6	326395 (281375)	230 (23)	Теплоноситель - вода
														КСк4-02	12	1	-40	-27	101390 (87405)	270 (27)	Теплоноситель - нитрит натрия
														КСд3-02	12	1	-27	+22,6	386990 (336615)	230 (23)	Теплоноситель - вода
П2	1	Сварочный участок, участок ремонта электрооборудования и приборов питания, компрессорная	А8095-2	В-Ц4-70	8	1	Пр0°	17890*	630 (62)	985	4А132S6	5,5	985	КСк3-02	10	2	-20	+16,7	186505 (160780)	416 (416)	
																			238305 (205435)	416 (416)	
																			290115 (250100)	416 (416)	
У1.. У10	10	Участки ТО и ТР	А63100-2а	В-Ц4-70	6,3	1	Л180° Пр180°	12940	1050 (105)	1455	4А132S4	7,5	1455	КВБ5-П	8	2	+16	+38,4	96885 (83520)	296 (296)	для $t_н$ = -20°С
			А63100-2а	В-Ц4-70	6,3	1	Л180° Пр180°	14900	950 (95)	1455	4А132S4	7,5	1455	КВБ5-П	8	2	+16	+44,7	143850 (124010)	368 (368)	для $t_н$ = -30°С
			А63100-2а	В-Ц4-70	6,3	1	Л180° Пр180°	16780	770 (77)	1455	4А132S4	7,5	1455	КВБ5-П	8	4	+16	+50,9	197000 (169830)	380 (38)	для $t_н$ = -40°С
В1	1	Сварочный участок	А4105-1	В-Ц4-70	4	1	Пр0°	2200*	200 (22)	910	4А71А6	0,37	910								
В2	1	Сварочный участок		Крышный осевой	6,3	-	-	7200	100 (10)	1420	4А80А4У2	1,1	1420								
В3	1	Компрессорная	А25105-1	В-Ц4-70	2,5	1	Л0°	770*	185 (18,5)	1375	4А56А4	0,12	1375								

* Расходы воздуха указаны с учетом коэффициента 1,1

Инв. № подл. | Подпись и дата | Взам. инв. №

Привязан:

Инв. № ?

ГИП	Воронина			503-1-45.86 - ОВ
Нач. отд.	Кузнецова			
Гл. спец.	Голубев		9.85	Открытая стоянка со зданиями и сооружениями для ТО и ТР на 150 грузовых автомобилей
Рук. гр.	Чистякова		9.85	
Инж.	Павлова		9.85	Производственный корпус
Н. контр.	Комиссарова			Общие данные (продолжение)

Стадия	Лист	Листов
РП	3	

ГИПРОАВТОТРАНС Новосибирский филиал

Характеристика отопительно-вентиляционных систем

окончание

Обозначение системы	Кол. систем	Наименование обслуживаемого помещения (технологического оборудования)	Тип установки	Вентилятор: тип, исполн. взрывозащите	№	Схема исполнение	положение	L м³/ч	Рм кгс/м²	n об/мин	Электродвигатель: тип, исполнение по взрывозащите	N кВт	n об/мин	Воздухонагреватель: тип	№	кол.	Т-ра наружного воздуха °С от	до	Расход тепла, Вт (ккал/ч)	ΔPА кгс/м²	Примечание
В4	1	Шиномонтажный участок		8-44-76 / Н1-01	3,15	1	Пр0	1030*	280 (28)	1370	В63А4 / В3Т4	0,25	1370								
В5	1	Слесарно-механический участок		8-44-76	3К	1	Л0°	935*	270 (27)	1380	4А63А4	0,25	1380								Пластмассовый
В6	1	Слесарно-механический участок		3Ц1-900М				720		2850	4АХ80А2	1,5	2850								
В7	1	Участок ремонта электрооборудования и приборов питания	03.15100-2	8-44-76	3,15	1	Л90	2380*	1200 (120)	2850	4А80А2	1,5	2850								Эжектор ЭН-8
В8	1	Участок ремонта электрооборудования и приборов питания		8-44-76	4К	1	Л0°	1870*	480 (48)	1420	4А80А4	1,1	1420								Пластмассовый
В9	1	Кладовая масел	А2.5105-1	8-44-70	2,5	1	Пр0	440*	220 (22)	1375	4А56А4	0,12	1375								
В10	1	Участки ТО и ТР	А8100-2	8-44-70	8	1	Пр0	2615*	660 (66)	970	4А132М6	7,5	970	КСк4-02	12	1	+16	-15	–	220 (22)	Отопление. Воздухонагреватель-2шт.
														КСк4-02	12	1	+16	-29	–	220 (22)	Отопление воздухонагреватель-3шт.
														КСк4-02	12	1	+16	-42	–	220 (22)	Отопление воздухонагреватель-4шт.
В11	1	Деревообрабатывающий участок	А2.5105-1	8-44-70	2,5	1	Л0°	825*	180 (18)	1375	4А56А4	0,12	1375								работает летом
ВЕ1/ВЕ2	2	Участки ТО и ТР						650													и для обмундирования
ВЕ3	1	Склад запасных частей и агрегатов	Дефлектор	Д00.000-03				200													
ВЕ4	1	Склад шин	Дефлектор	Д00.000-02				450													
ВЕ5	1	Кладовая масел	Дефлектор	Д00.000-01				200													
ВЕ6	1	Сварочный участок	Дефлектор	Д00.000-03				2500													
ВЕ7	1	ИРКи промкладовая	Дефлектор	Д00.000				150													
ВЕ8	1	Венткамера	Дефлектор	Д00.000-02				430													
ВЕ9	1	Санузел	Дефлектор	Д00.000				50													

* Расходы воздуха указаны с учетом коэффициента 1,1

Инв.№ подл. | Подп. и дата | Взам.инв.№

Привязан:

Инв.№

ГИП	Боронина			503-1-45.86	-08
Нач.отд	Азыкова				
Гл.спец	Голубев		9.85	Открытая стоянка со зданиями и сооружениями для ТО и ТР на 150 грузовых автомобилей	
Рук.гр.	Чистякова		9.85		
Инж.	Попова		9.85	Производственный корпус	Стадия: РП; Лист: 4; Листов:
Н.контр.	Самсарина			Общие данные (продолжение)	ГИПРОАВТОТРАНС Новосибирский филиал

Альбом II

Типовой проект 503-

Расчет воздухообмена по вредностям

Таблица 1

Наименование помещений	Источник выделения вредностей	Вредные вещества	Данные для определения количества вредных веществ: Количество выездов в час n	Мощность двигателя л.с. N	Удельные газовыделения g, г/л.с. выезд	Количество вредных веществ, выделяющихся в помещении Z г/ч: По формуле Z=ngNK*	Прорыв от шланговых отсосов	По технологическим данным	Всего	Концентрация в уход. воздухе, мг/м3	Концентрация в приточном воздухе, мг/м3	Воздухообмен: Формула для расчета $L=\frac{Z\cdot10^3}{Cyx-Cn}$	Объем воздуха м3/ч	Примечания
Участки ТО1, ТР	КаМАЗ-5320	Окись	3	210	0,4	176,4	16,8	–	193,2	20	6	$\frac{193,2\times10^3}{20-6}$	13800	Воздухообмен
		углерода												принят в объеме
	КаМАЗ-5320	Окислы	3	210	0,16	70,56	6,72	–	77,28	5	1,5	$\frac{77,28\times10^3}{5-1,5}$	22085	22085 м3/час
		азота												
Сварочный участок	КаМАЗ-5320	Окись	1	210	0,4	42	–	–	42	20	6	$\frac{42\times10^3}{20-6}$	3000	Воздухообмен
		углерода												принят в объеме
		Окислы	1	210	0,16	16,8	–	–	16,8	5	1,5	$\frac{16,8\times10^3}{5-1,5}$	4800	11700 м3/час, по окис
		азота												лам марганца

* К - коэффициент, учитывающий количество выездов

Расчет воздухообмена по вредностям

Таблица 2

Наименование помещений	Источник выделения вредностей	Вредные вещества	Формула для расчета количества вредных веществ, выделяющихся в помещении, Z г/ч	Концентрация в уходящем воздухе, Cyx мг/м3	Концентрация в приточном воздухе Cn мг/м3	Формула для расчета $L=\frac{Z\times10^3}{Cyx-Cn}$	Объем воздуха м3/ч	Примечания
Сварочный	Электросварка	Окислы марганца	0,51×0,8	0,05	0,015	0,51:0,8×10³	11700	
участок	(электроды	(аэрозоль конден-				0,05-0,015		
	3-42; 0,8кг/ч)	сации марганца)						

ГИП	Бояршинов		
Нач.отд.	Айзикович		
Гл.спец.	Голубев		9.85
Рук.гр.	Чистякова		9.85
Инж.	Павлова		09.85
Н-контр.	Комиссарова		

Привязан

Инв. №

503-1-45.86 ОВ

Открытая стоянка со зданиями и сооружениями для ТО и ТР на 150 грузовых автомобилей

Производственный корпус

Стадия	Лист	Листов
РП	5	

Общие данные (продолжение)

ГИПРОАВТОТРАНС Новосибирский филиал

Инв. № подл. | Подпись и дата | Взам. инв. №

Местные отсосы от технологического оборудования

Технологическое оборудование			Характеристика выделяющихся вредностей	Объем вытяжки, м3/ч		Характеристика местного отсоса		Обозначение системы	Примечание
Поз.	Наименование	кол.		На ед. оборуд.	Всего	Обозначение	Применяемые документы		
			Участок ТО1						
	Пост обслуживания	1	выхлопные газы	650	650	Шланговый отсос модель 9253		ВЕ1	
			Участок ТР						
	Пост обслуживания	1	выхлопные газы	650	650	Шланговый отсос модель 9253		ВЕ2	
			Сварочный участок						
3	Горн кузнечный на один огонь р923	1	окись углерода, тепло	2500	2500	Зонт 1500×1200×1050		ВЕ6	
7	Стол для электросварочных работ ОКС-7523	1	сварочный аэрозоль, марганец и его окислы	1600	1600	Панель равномерного всасывания	Серия 4.904-37	В1	
				400	400	Ванна нитрит отсос		В1	
			Шиномонтажный участок						
6	Верстак для ремонта камер ОШ-8939	1	пары бензина	935	935	Панель равномерного всасывания	Серия 4.904-307	В4	
			Участок ремонта электрооборудования и приборов питания						
4	Шкаф вытяжной для зарядки аккумуляторов 9-409	1	аэрозоль серной кислоты, водород	2160	2160	Шкафное укрытие		В7	
9	Верстак слесарный на одно рабочее место ВРГ-5369	1	аэрозоль серной кислоты	1700	1700	Панель равномерного всасывания	Серия 4.904-37	В8	
			Слесарно-механический участок						
6	Установка для мойки деталей ОРГ-49905	1	пары лабомида	850	850	Панель равномерного всасывания	Серия 4.904-37	В5	
9	Точильно-шлифовальный станок 36-634	1	абразивно-металлическая пыль	720	720	Защитно-обеспыливающий кожух		В6	ЗИЛ-900М

Инв.№ подл. | Подпись и дата | Взам.инв.№

Привязан:

Инв.№

ГИП	Борщинов			503-1-45.86 ОВ
Нач.отд.	Лизикович			
Гл.спец.	Голубев		9.85	Открытая стоянка со зданиями и сооружениями для ТО и ТР на 150 грузовых автомобилей
Рук.гр.	Чистякова		9.85	
Инж.	Павлова		9.85	Производственный корпус
Н.контр.	Комиссаров			Общие данные (окончание)

Стадия	Лист	Листов
РП	6	

ГИПРОАВТОТРАНС
Новосибирский филиал

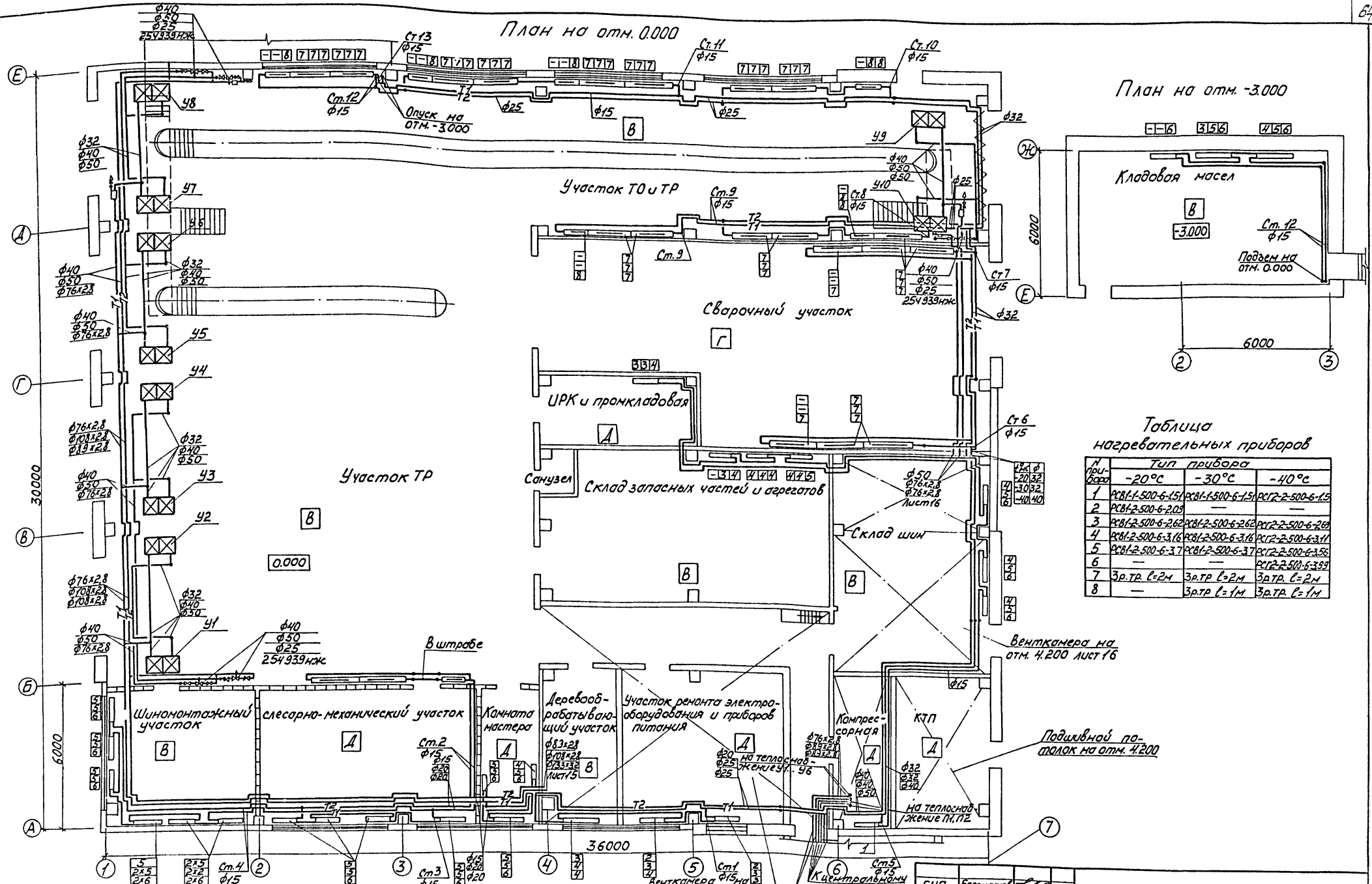

Таблица нагревательных приборов

№ прибора	Тип прибора -20°С	-30°С	-40°С
1	РСВ1-1-500-6-1,51	РСВ1-1-500-6-1,51	РСГ2-2-500-6-1,5
2	РСВ1-2-500-6-2,09	—	—
3	РСВ1-2-500-6-2,62	РСВ1-2-500-6-2,62	РСГ2-2-500-6-2,69
4	РСВ1-2-500-6-3,16	РСВ1-2-500-6-3,16	РСГ2-2-500-6-3,11
5	РСВ1-2-500-6-3,7	РСВ1-2-500-6-3,7	РСГ2-2-500-6-3,56
6	—	—	РСГ2-2-500-6-3,99
7	3р.тр. l=2м	3р.тр l=2м	3р.тр. l=2м
8	—	3р.тр l=1м	3р.тр. l=1м

Альбом II

Типовой проект 503-

Согласовано

Инв. № подл.	Подп. и дата	Взам. инв. №	Нач. эл. отд.	Нач. стр. отд.	Архипов	Сидорова

ГИП	Бояршинов		
Нач. отд.	Айзикович		
Гл. спец.	Голубев		9.85
Рук. гр.	Чистякова		9.85
Инж.	Доренкова		

Привязан

Инв. №

503-1-45.86 -ОВ

Открытая стоянка со зданиями и сооружениями для ТО и ТР на 150 грузовых автомобилей

Производственный корпус

Стадия	Лист	Листов
РП	7	

Отопление. Теплоснабжение. Планы на отм. 0.000, -3.000

ГИПРОАВТОТРАНС Новосибирский филиал

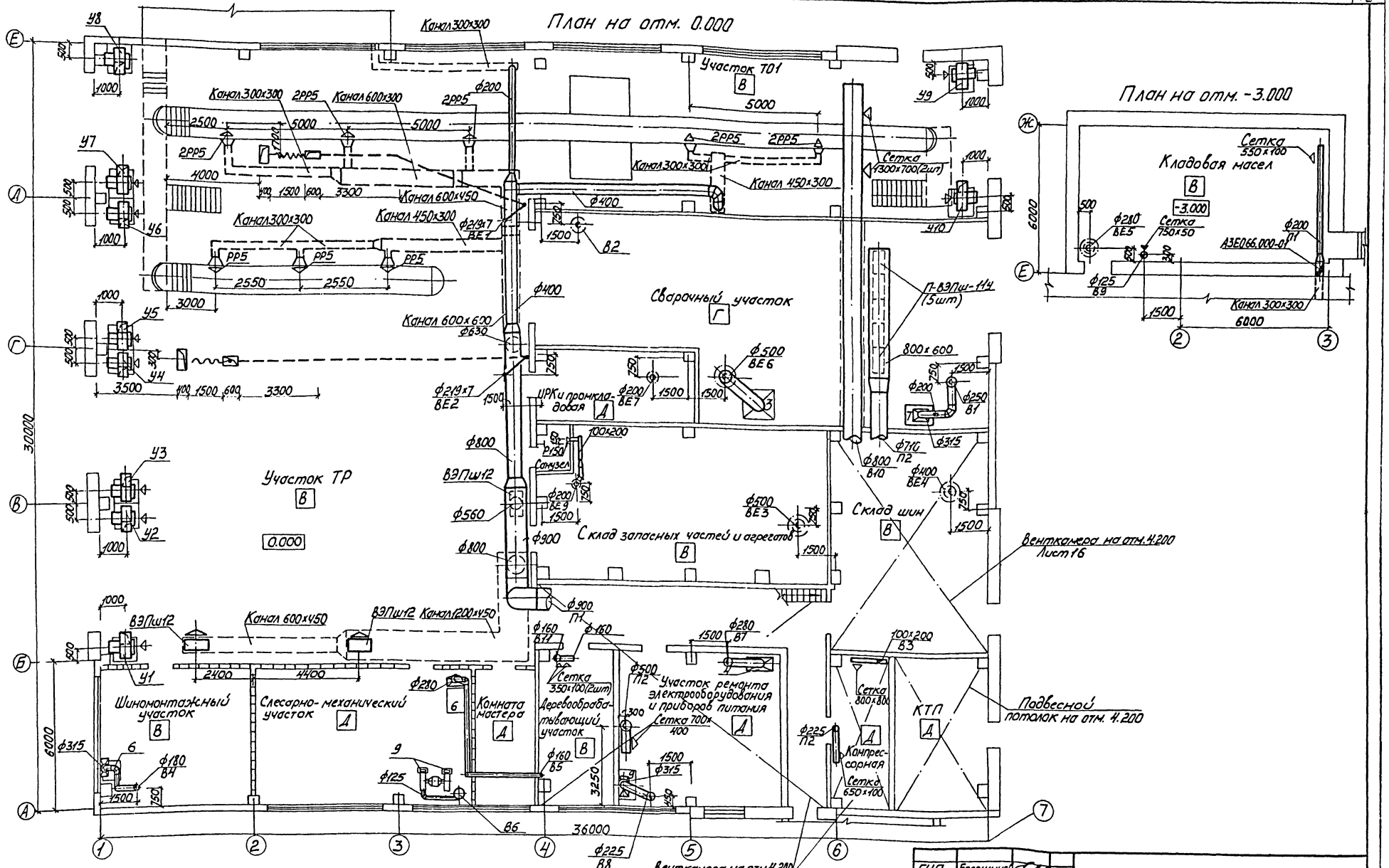

Альбом II

Типовой проект 503

Согласовано

Инв. № подл.	Подп. и дата	Взам. инв. №
Инв. № дубл.	Подп. и дата	

ГИП	Бояршинов		
Нач. отд.	Азыкович		
Д. спец.	Голубев		9.85
Рук. гр.	Чистякова		9.85
Инж.	Павлова		9.85

Привязан

Инв. №

503-1-45.86 ОВ

Открытая стоянка сооружениями для ТО и ТР на 150 грузовых автомобилей

Производственный корпус

Стадия	Лист	Листов
РП	8	

Вентиляция. Планы на отм. 0.000, -3.000

ГИПРОАВТОТРАНС Новосибирский филиал

Альбом II

Типовой проект 503

Система отопления

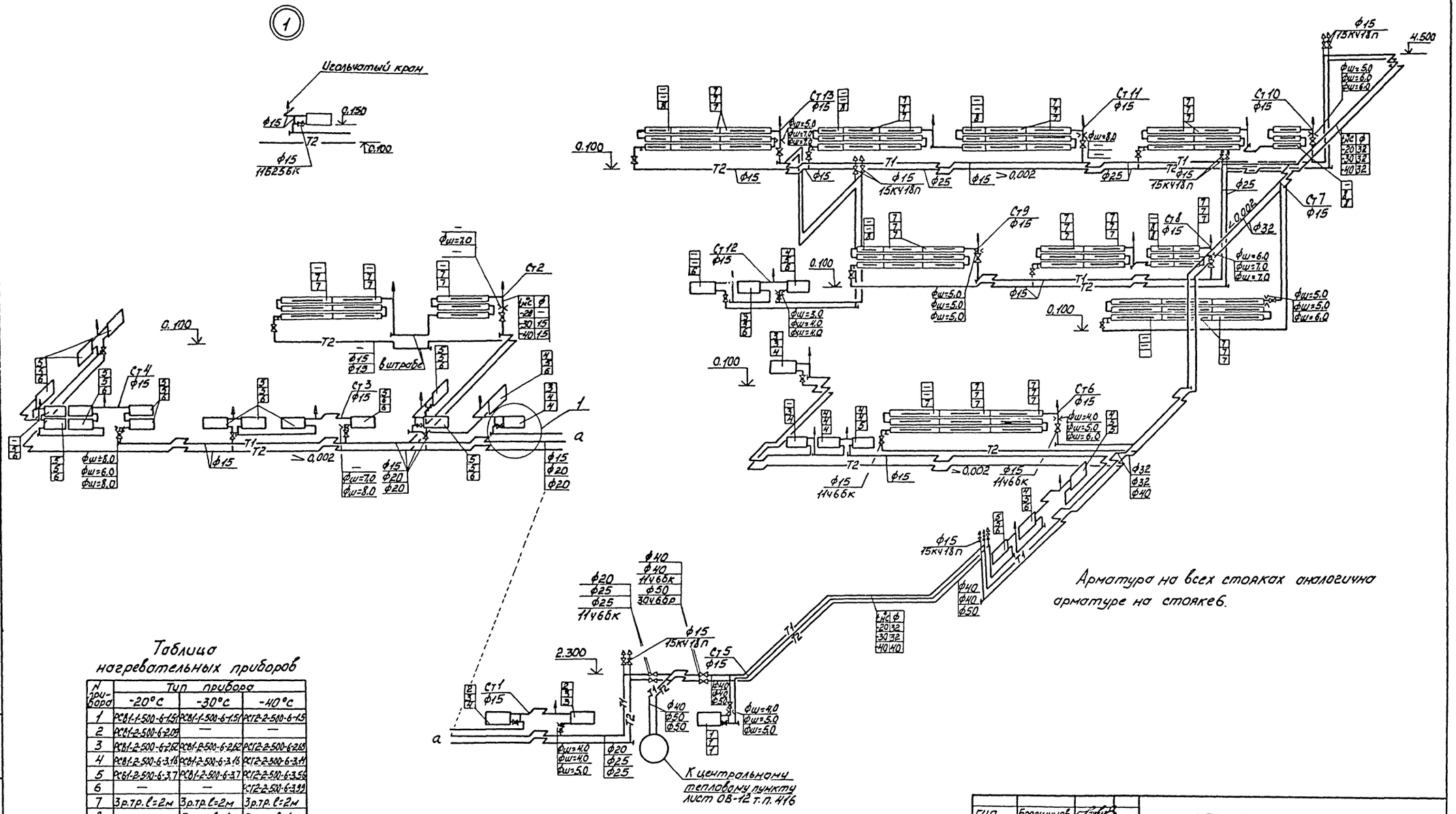

Арматура на всех стояках аналогична арматуре на стояке 6.

Таблица нагревательных приборов

№ приборов	Тип прибора		
	-20°С	-30°С	-40°С
1	РСВ1-1-500-6-1,5Г	РСВ1-1-500-6-1,5Г	РСГ2-2-500-6-1,5
2	РСВ1-2-500-6-2,0Г	—	—
3	РСВ1-2-500-6-2,62	РСВ1-2-500-6-2,62	РСГ2-2-500-6-2,6Б
4	РСВ1-2-500-6-3,1Б	РСВ1-2-500-6-3,1Б	РСГ2-2-500-6-3,1Н
5	РСВ1-2-500-6-3,7	РСВ1-2-500-6-3,7	РСГ2-2-500-6-3,5Б
6	—	—	РСГ2-2-500-6-3,9Г
7	Зр.тр. ℓ=2м	Зр.тр. ℓ=2м	Зр.тр. ℓ=2м
8	—	Зр.тр. ℓ=1м	Зр.тр. ℓ=1м

ГИП	Бояршинов			503-1-45.86 ОВ
Нач. отд.	Музикович			Открытая стоянка со зданиями и сооружениями для ТО и ТР на 150 грузовых автомобилей
Гл. спец.	Голубев		9.85	
Рук. гр.	Чистякова		9.85	Производственный корпус
Инж.	Лоренкова			Стадия: РП; Лист: 9; Листов:
Привязан				Схема системы отопления
Инв. №				ГИПРОАВТОТРАНС Новосибирский филиал

Инв. № подл. | Подп. и дата | Взам. инв. №

Альбом II

Типовой проект 503-

Инв.№ подл. | Подпись и дата | Взам. инв.№

Система теплоснабжения с использованием вторичных энергетических ресурсов

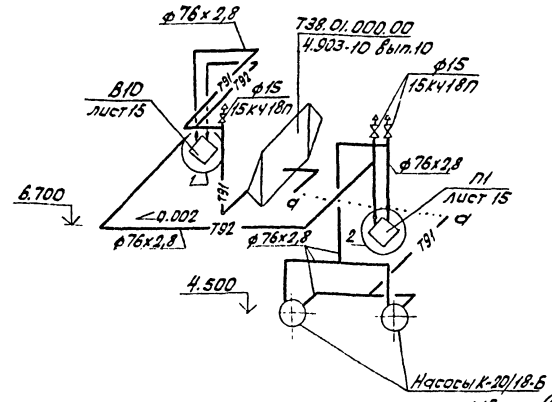

Система теплоснабжения установок П1, П2

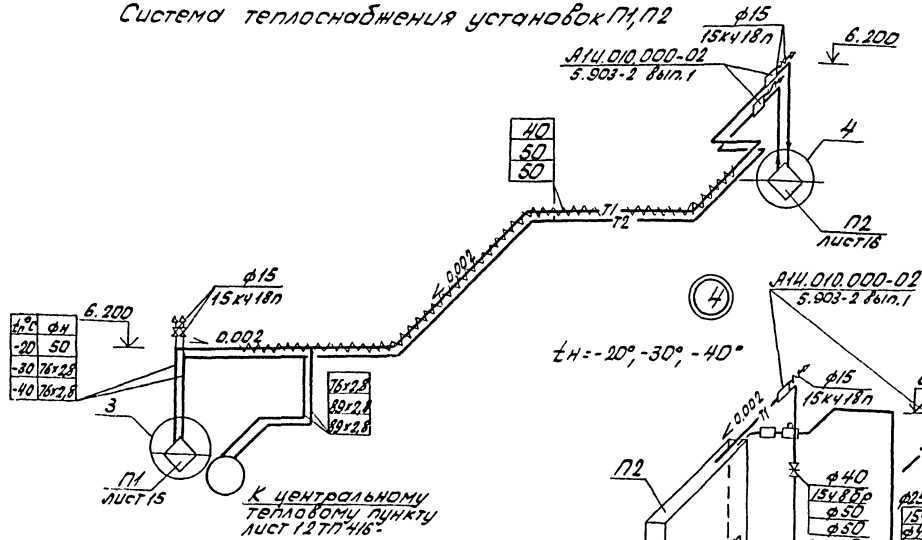

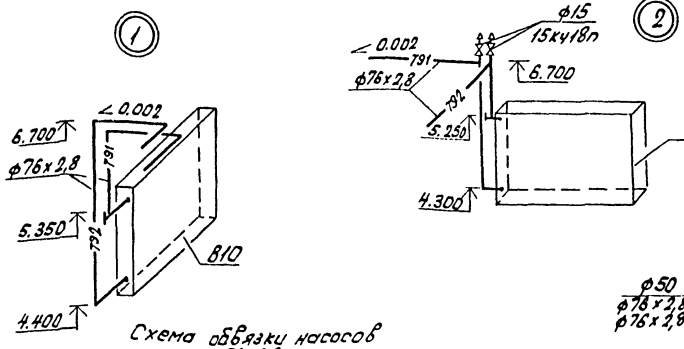

Схема обвязки насосов

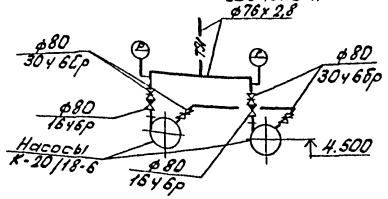

Условные обозначения

— 791 — - подающий трубопровод нитрата натрия
— 792 — - обратный трубопровод нитрата натрия

ГИП	Бобрышкин			503-1-45.86 ОВ		
Нач.отд	Лизиковец					
Гл.спец	Голубев		9.85	Открытая стоянка со зданиями и сооружениями для ТО и ТР на 150 грузовых автомобилей		
Рук.гр	Чистякова		9.85			
Инж.	Павлова		9.85	Производственный корпус	Стадия: РП	Лист: 10	Листов:
Инж.	Доремкова			Схема системы теплоснабжения с использованием вторичных энергетических ресурсов. Схема системы теплоснабжения установок П1, П2	ГИПРОАВТОТРАНС	
Привязан:					Новосибирский филиал	
Инв.№						

Типовой проект 503-1-45.86 Альбом II

Система теплоснабжения установок У1... У6

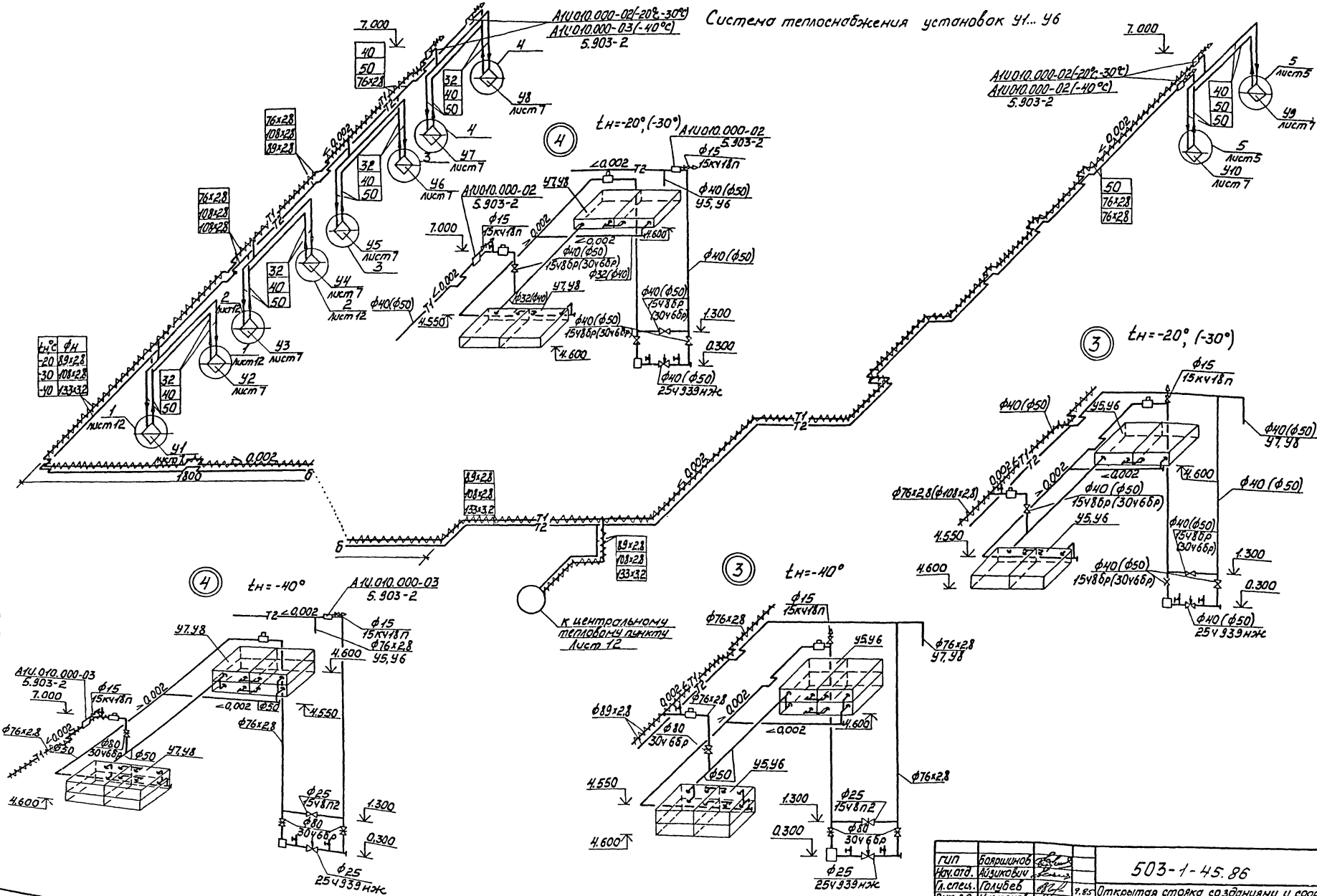

ГИП	Бояршинов			503-1-45.86	08
Нач.отд.	Айзикович			Открытая стоянка с навесами и сооружениями для ТО и ТР на 150 грузовых автомобилей	
Гл.спец.	Голубев		9.85		
Рук.гр.	Чистякова		9.85		
Инж.	Лоренкова			Производственный корпус	Стадия: РП; Лист: 11; Листов:
Привязан				Схема системы теплоснабжения установок У1...У10. Схемы обвязок У5...У8	ГИПРОАВТОТРАНС Новосибирский филиал
Инв.№					

Инв.№ подл. | Подп. и дата | Взам.инв.№

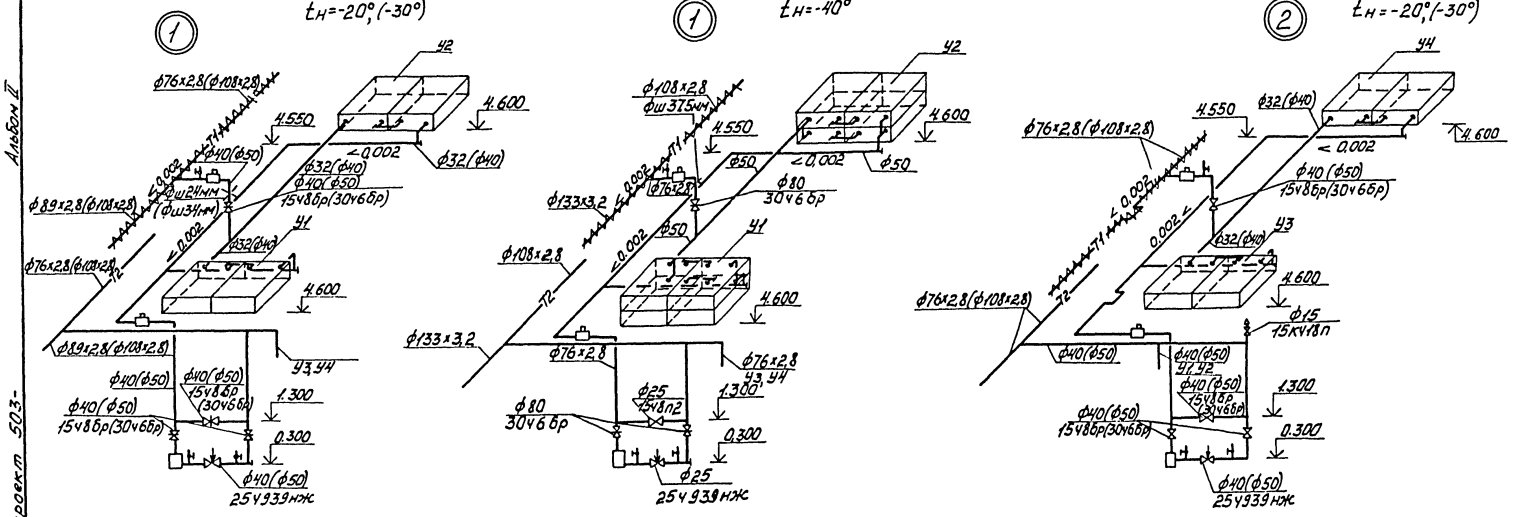

Закладные конструкции

Наименование	Диам. труб	№ чертежа закладной конструкции	Условные обознач.
Штуцер для манометра 1/2"-50	25;40;50	3КУ-46-70	
	76х2,8	3КУ-46-70	
Расширитель для термометра	40	3-3КУ-3-75	
	50	8-3КУ-3-75	
Бобышка для термометра	76х2,8	10-3КУ-1-75	
Расширитель для датчика	40	А12А018.010-08	
	50	А12А018.010-12	
	76х2,8	А12А018.010-16	

ГИП	Боярилнов			503-1-45.86	08
Нач.отд.	Дозыкович			Открытая стоянка со зданиями и сооружениями для ТО и ТР на 150 грузовых автомобилей	
Гл.спец.	Голубев		9.85		
Рук.гр.	Чистякова		9.85	Производственный корпус	Стадия: РП; Лист: 12; Листов:
Инж.	Доренкова			Схемы обвязок У1...У4, У9, У10	ГИПРОАВТОТРАНС Новосибирский филиал

Привязан

Инв. №

Инв.№ подл. | Подп. и дата | Взам.инв.№

Альбом II

Типовой проект 503-

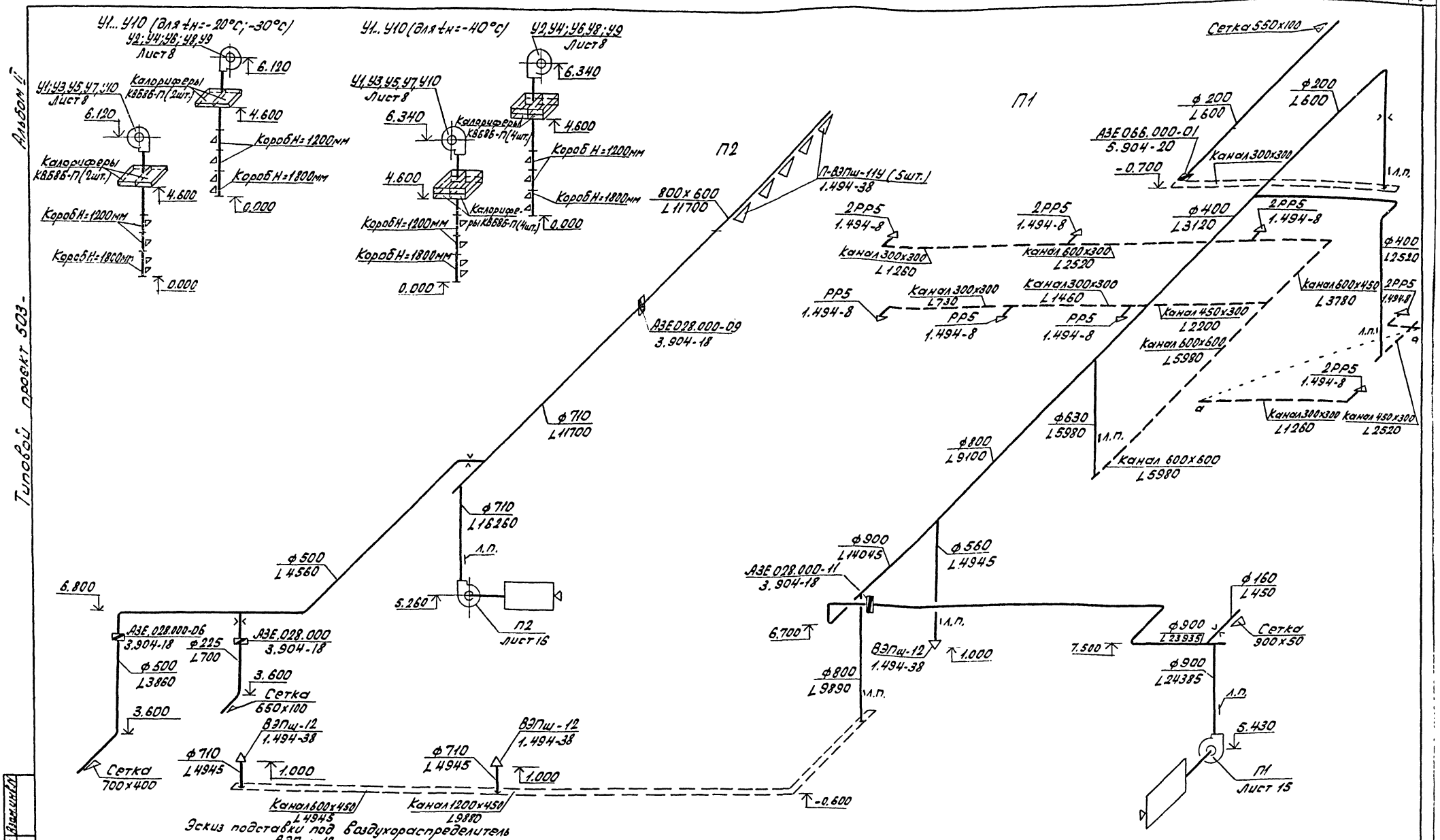

Эскиз подставки под воздухораспределитель ВЭПш-12

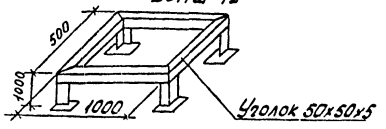

Диаметры шайб на воздуховодах определяются при монтажной регулировке вентсистем

ГИП	Бояршинов		
Нач.отд	Айзикович		
Гл.спец	Голубев		9.85
Рук.гр	Чистякова		9.85
Инж.	Павлова		9.85

Привязан:

Инв. №

503-1-45.86 -08

Открытая стоянка со зданиями и сооружениями для ТО и ТР на 150 грузовых автомобилей

Производственный корпус

Стадия	Лист	Листов
РП	13	

Схемы систем П1; П2; У1... У10

ГИПРОАВТОТРАНС Новосибирский филиал

Инв. № подл. | Подпись и дата | Взам. инв. №

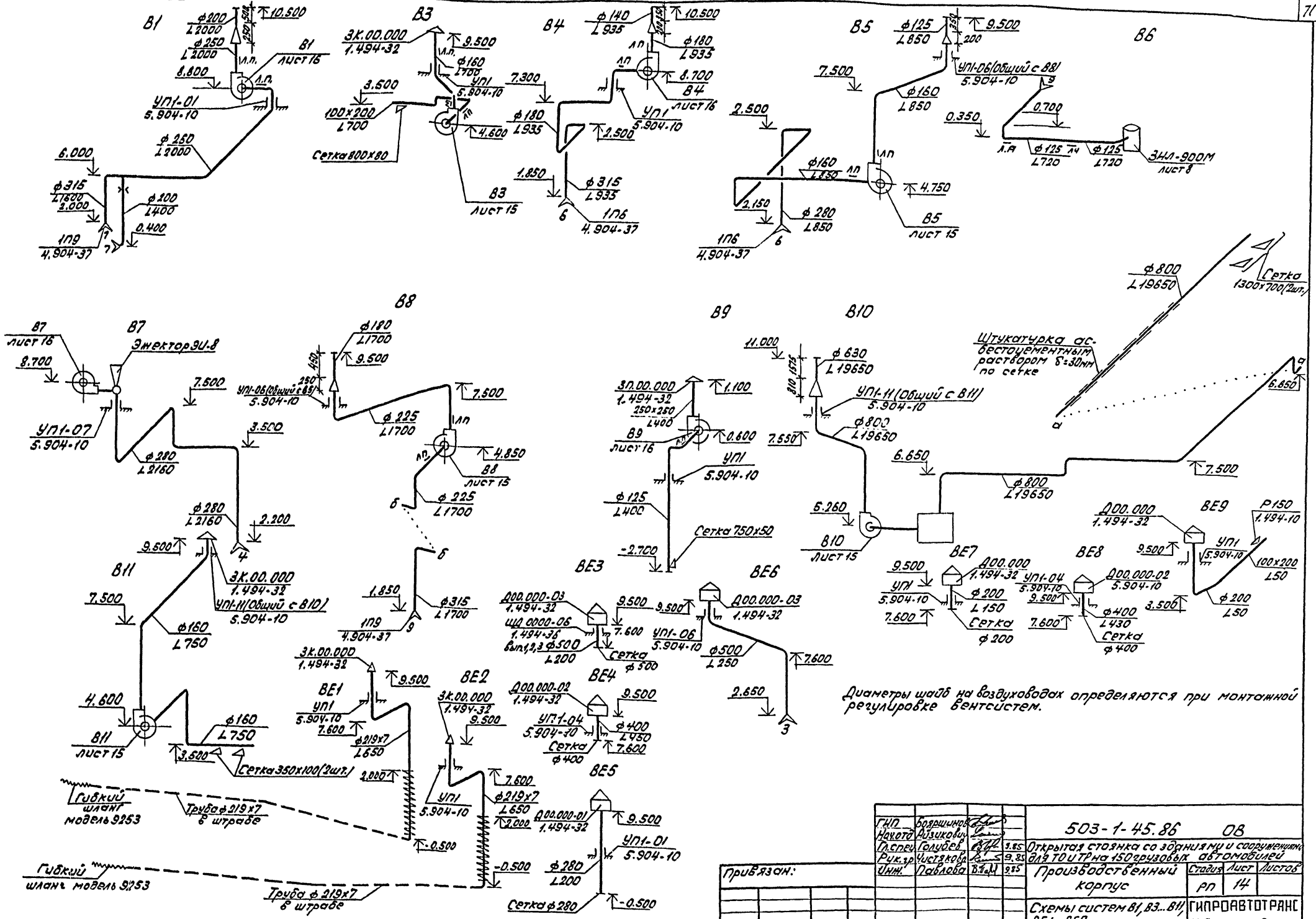

Диаметры шайб на воздуховодах определяются при монтажной регулировке вентсистем.

ГИП	Бодрышков			503-1-45.86 ОВ	
Нач.отд	Низиковин				
Гл.спец	Голубев		9.85	Открытая стоянка со зданиями и сооружениями для ТО и ТР на 150 грузовых автомобилей	
Рук.гр	Чистяков		9.85		
Инж.	Павлова		9.85	Производственный корпус	Стадия: РП; Лист: 14; Листов:
				Схемы систем В1, В3...В11, ВЕ1...ВЕ9	ГИПРОАВТОТРАНС Новосибирский филиал

Привязан:

Инв.№

Инв.№ подл. | Подпись и дата | Взам.инв.№

Альбом II

Типовой проект 503

Разрез 1-1

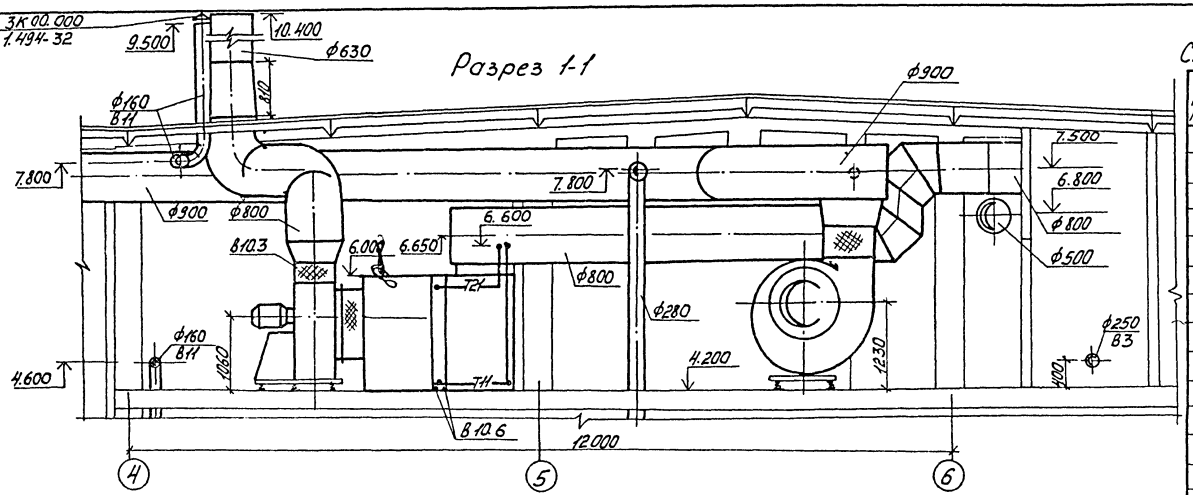

План

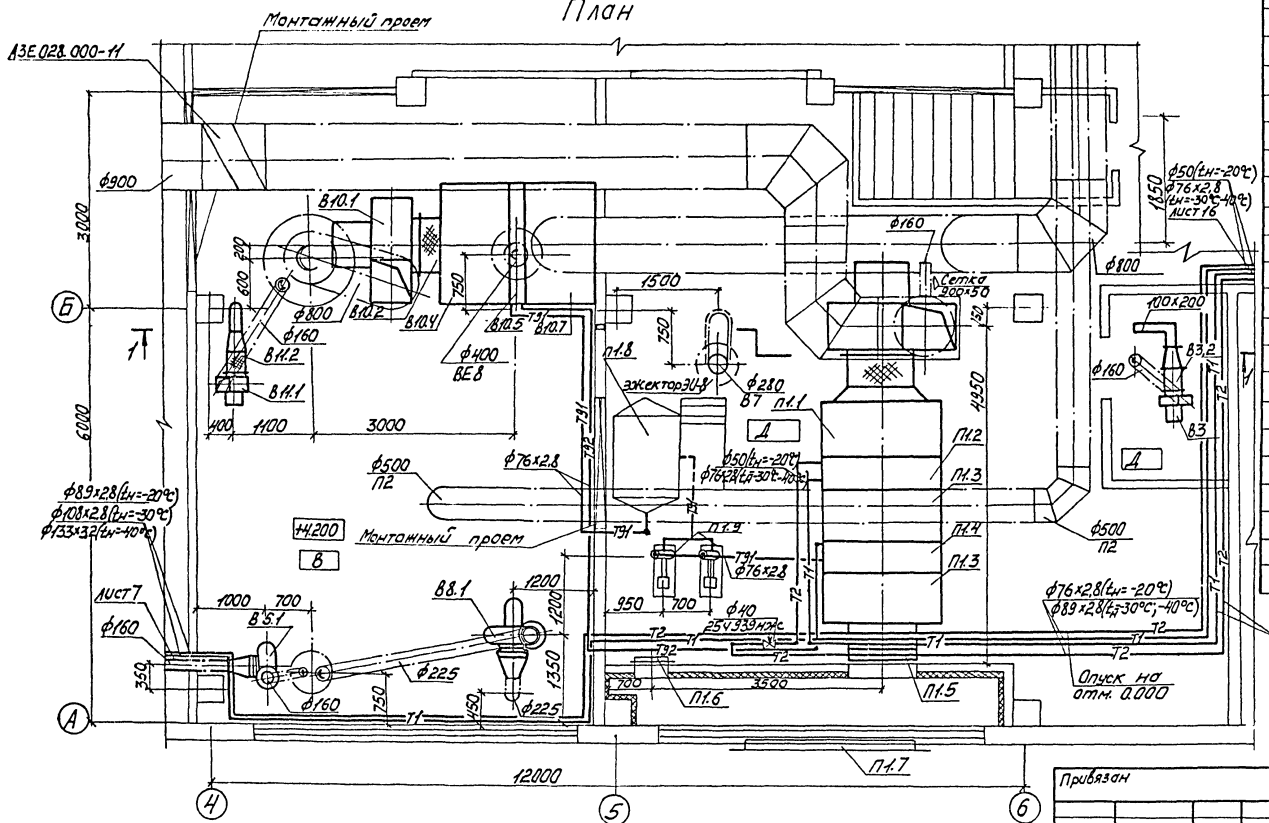

Спецификация отопительно-вентиляционных установок

Марка, позиция	Обозначение	Наименование	Кол.	Масса ед, кг	Примечание
		2ПК31.5(левое исполнение)			
П1.1	серия 5.904-12 вып.1-3	Секция соединительная А1А.182.000 с вентиляторным агрегатом А10-4, с гибкими вставками	1	1035	
П1.2	серия 5.904-12 вып. 1-17	Секция калориферная А1А 190.000-02 с калорифером КСК3-12-02(1шт)	1	520	
П1.3	серия 5.904-12 вып.1-30	Секция приемная А1А 227.000	2	168.5	
П1.4	серия 5.904-12 вып.1-17	Секция калориферная А1А 190.000-03 с калорифером КСК4-12-02	1	660	
П1.5	серия 5.904-12 вып.1-35	Установка утепленной заслонки А14М036.000-05	1	160.4	
П1.6	серия 5.904-4	Дверь герметическая утепленная Дус1.25-0.5	1	33.6	
П1.7	серия 1.494-27	Решетки жалюзийные неподвижные воздухоприемные 150×580	32	1.13	
П1.8	серия 4.903-10	Бак запаса нитрита натрия Т38.01.00.000	1	700	
П1.9		Насосы К-20/18-Б с электродвигателем 4А80В2 2.2кВт; 2900 об/мин	2		
		В5			
В5.1		Вентилятор радиальный коррозионностойкий пластмассовый В-Ц4-76 №3К, исполнение 1, положение л0° в комплекте с электродвигателем 4А63АН мощность 0,25кВт частота вращения 1380 об/мин	1	28	

Согласовано

Инв. № подл. | Подп. и дата | Взам. инв. № | Инв. № дубл. | Подп. и дата

Привязан

Инв. №

ГИП	Бавршинов			503-1-45.86 ОВ	
Нач.отд.	Абзиковкч			Открытая стоянка со зданиями и сооружениями для ТО и ТР на 150 грузовых автомобилей	
Гл.спец.	Голубев		9.85		
Рук.гр.	Чистякова		9.85	Производственный корпус	Стадия: РП; Лист: 15; Листов:
Инж.	Павлова		9.85	Установки систем П1, В3 В5, В8, В10, В11	ГИПРОАВТОТРАНС Новосибирский филиал

Альбом II

Типовой проект 503-

Разрез 1-1

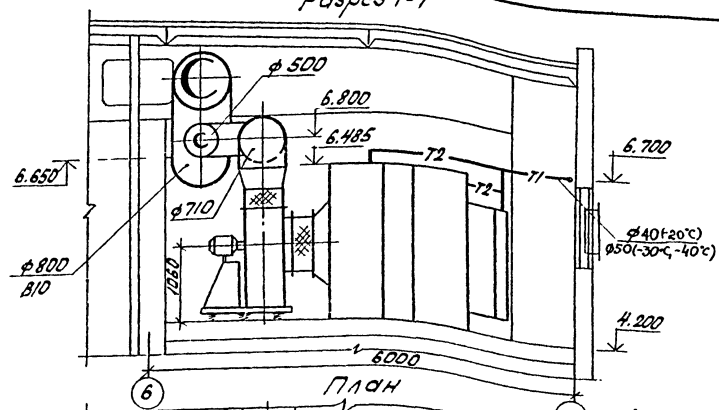

План

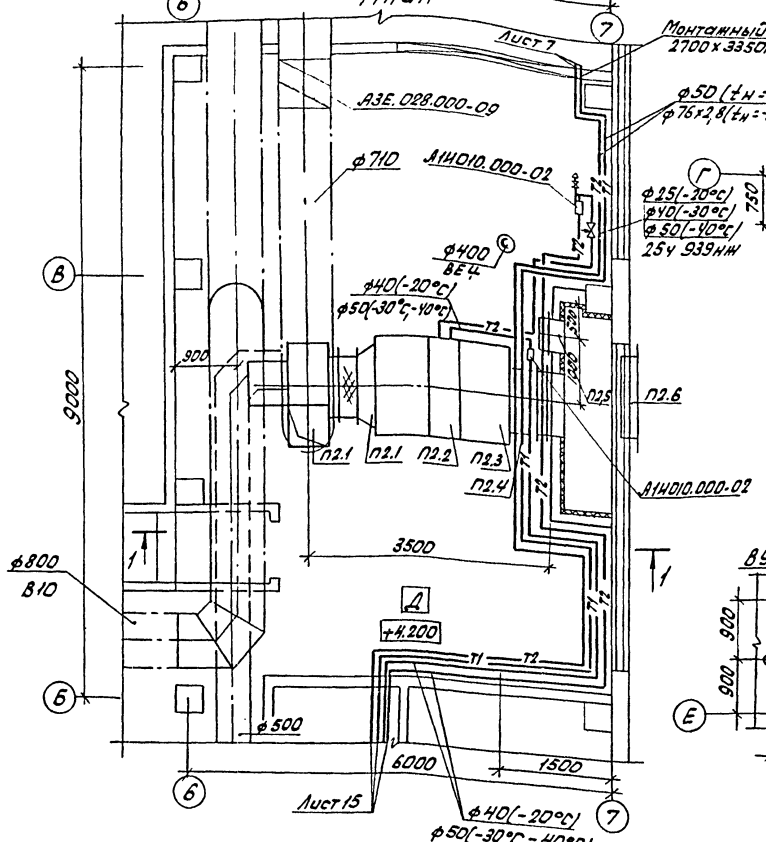

Фрагменты плана кровли

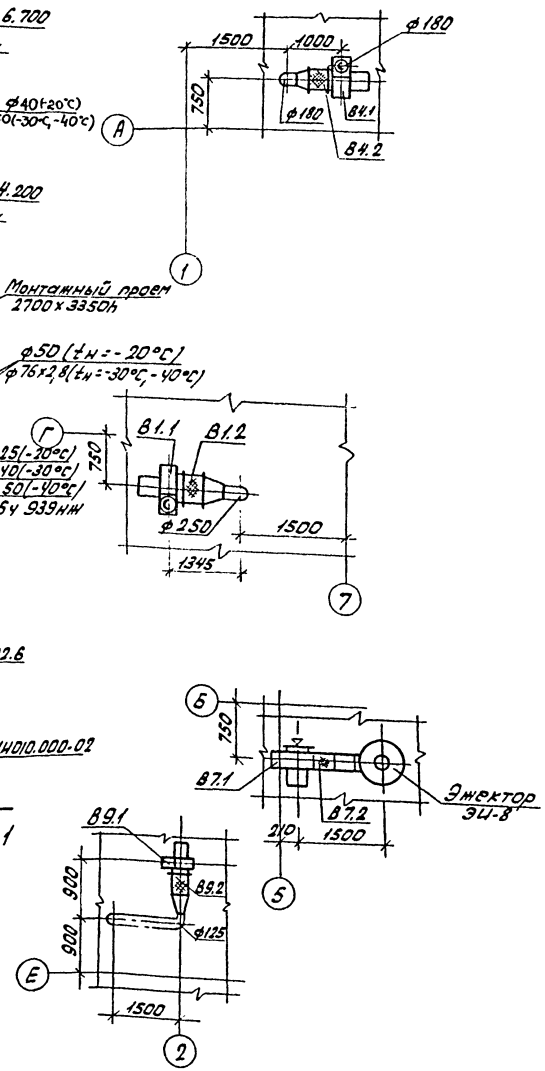

Спецификация отопительно-вентиляционных установок

Марка, позиция	Обозначение	Наименование	Кол.	Масса ед., кг	Примеч.
		П2(2ПК20 пр-тво исполнение			
П2.1	Серия 5.904-12 Вып. 1-2	Секция соединительная А1А 181.000 с вентиляторным агрегатом А8095-2, с гибкими вставками	1	750	
П2.2	Серия 5.904-12 Вып. 1-16	Секция калориферная А1А 189.000-02 с калориферами КСк3-10-02 (2шт)	1	350,8	
П2.3	Серия 5.904-12 Вып. 1-30	Секция приемная А1А. 226.000	1	148,5	
П2.4	Серия 5.904-12 Вып 1-35	Установка утепленной заслонки АНМ036.000-05	1	160,44	
П2.5	Серия 5.904-4	Дверь герметическая утепленная ДУс(1,25х0,5	1	33,6	
П2.6	Серия 1.494-27	Решетки жалюзийные неповоротные Воздухоприемные СТД302; 150х580	16	1,13	
		В3 (лист 15)			
В3.1		Агрегат вентиляторный А2,5105-1 комплектно: а. Вентилятор радиальный В-Ц4-70 N 2,5 исполнение 1, положение ПрО° Электродвигатель 4А56В4Н, мощность 0,12 кВт, частота вращения 1375 об/мин.			
В3.2	Серия 5.904-5	Вставка гибкая В8-17	1	2,82	
В3.3	Серия 5.904-5	Вставка гибкая ВН-10	1	2,66	

Согласовано

Нач. отд. 31 отд. Якимов

Нач. отд. Гладких

Гл. спец. Голубев

Рук. гр. Чистякова

Инж. Павлова

Инв. № подл. | Подпись и дата | Взам. инв. №

Привязан:

Инв. №:

ГИП	Бояршинов		
Нач. отд.	Абзиков		
Гл. спец.	Голубев		9.85
Рук. гр.	Чистякова		9.85
Инж.	Павлова		9.85

503-1-45.86 ОВ

Открытая стоянка со зданиями и сооружениями для ТО и ТР на 150 грузовых автомобилей

Производственный корпус

Установки систем П2; В1, В4, В7, В9

Стадия	Лист	Листов
РП	16	

ГИПРОАВТОТРАНС Новосибирский филиал

Альбом V

Типовой проект 503-

начало

Марка, поз.	Обозначение	Наименование	Кол.	Масса ед., кг	Примечание
		В1			
В1.1		Агрегат вентиляторный А4105-1			
		комплектно:	1	85	
		а. Вентилятор радиальный В-Ц4-70 №4			
		исполнение 1, положение Пр0°			
		б. Электродвигатель			
		4А71А6, мощность 0,37 кВт; частота вращения 910 об/мин.			
В1.2	Серия 5.904-5	Вставка гибкая ВВ-19	1	5,13	
		В4			
В4.1		Вентиляторная установка комплектно:	1	39	
		а. Вентилятор радиальный В-Ц4-70 №3,15;			
		исполнение по искрозащите И1-01, положение Пр0°			
		б. Электродвигатель			
		В63А4, мощность 0,25 кВт;			
		частота вращения 1370 об/мин			
		исполнение по взрывозащите ВЗТ4			
В4.2	Серия 5.904-5	Вставка гибкая ВВ-18	1	3,45	
		В7			
В7.1		Агрегат вентиляторный А3,15100-2Б			
		комплектно:	1	59	
		а. Вентилятор радиальный В-Ц4-70 №3,15.			
		исполнение 1, положение Л90°			
		б. Электродвигатель			
		4А80А2, мощность 1,5 кВт			
		частота вращения 2850 об/мин			
В7.2	Серия 5.904-5	Вставка гибкая ВН-11	1	3,3	

продолжение

Марка, поз.	Обозначение	Наименование	Кол.	Масса ед., кг	Примечание
		В8			
В8.1		Вентилятор радиальный коррозионностойкий В-Ц4-76 №4к, пласт. массовый, исполнение 1, положение Л0°			
		с электродвигателем 4А80А4, мощность 1 кВт;			
		частота вращения 1420 об/мин			
		с виброизоляторами	1	77,4	
		В9			
В9.1		Агрегат вентиляторный А25 105-1			
		комплектно:	1	26	
		а. Вентилятор радиальный В-Ц4-70 №2,5, исполнение 1, положение Пр0			
		б. Электродвигатель			
		4А56А4, мощность 0,12 кВт			
		частота вращения 1375 об/мин.			
В9.2	Серия 5.904-5	Вставка гибкая ВВ-17	1	2,82	
		В10			
В10.1		Агрегат вентиляторный А8100-2			
		комплектно:	1	369	
		а. Вентилятор радиальный В-Ц4-70 №8, исполнение 1, положение Пр0°			
		б. Электродвигатель			
		4А132М6, мощность 7,5 кВт			
		частота вращения 970 об/мин			
В10.2	Серия 5.904-5	Вставка гибкая ВВ-22	1	11,75	
В10.3	Серия 5.904-5	Вставка гибкая ВН-15	1	14,74	
В10.4		Короб из тонколистовой стали δ=1мм по ГОСТ 19903-74*			
		1000×1750×1800	1	107,2	

окончание

Марка, поз.	Обозначение	Наименование	Кол.	Масса ед., кг	Примечание
В10.5		Калорифер стальной биметаллический			
		КСк 4-12-02	1	340,6	
В10.6	серия 1.494-25	Подставки под калорифер Н=100	4	0,8	
В10.7		Короб из тонколистовой стали δ=1мм по ГОСТ 19903-74*			
		1000×1750×1800	1	107,2	
		В11			
В11.1		Агрегат вентиляторный А2.5105-1			
		комплектно:	1	26	
		а. Вентилятор радиальный В-Ц4-70 №2,5			
		исполнение 1, положение Л0°			
		б. Электродвигатель			
		4А56А4, мощность 0,12 кВт			
		частота вращения 1375 об/мин			
В11.2	серия 5.904-5	Вставка гибкая ВВ-17	1	2,82	
В11.3	серия 5.904-5	Вставка гибкая ВН-10	1	2,66	

Привязан

Инв. №

Взам. инв. № | Подпись и дата | Инв. № подл.

ГИП	Боярщинов		
Нач. отд.	Аязикова		
Гл. спец.	Голубев		8.85
Рук. гр.	Чистякова		9.85
Т/инж.	Павлова		9.85

503-1-45.86 ОВ

Открытая стоянка со зданиями и сооружениями для ТО и ТР на 150 грузовых автомобилей

Производственный корпус

Стадия	Лист	Листов
РП	17	

Спецификация отопительно-вентиляционных установок

ГИПРОАВТОТРАНС Новосибирский филиал

Альбом I

Типовой проект 503

Ведомость рабочих чертежей основного комплекта марки ВК

Лист	Наименование	Примечание
1	Общие данные (начало)	
2	Общие данные (окончание). Таблица колодцев	
3	План на отм. 0,000; -3,000 с сетями водопровода и канализации	
4	Схемы систем В1, Т3, К1, К3.	
	Прочистка в лючке	
5	План кровли. Схемы системы К2.	
	Гидрозатвор	

Ведомость ссылочных и прилагаемых документов

Обозначение	Наименование	Примечание
	Ссылочные документы	
Серия 4.900-8 вып. I-IV	Внутреннее санитарно-техническое оборудование	
Нестандартное оборудование М 9180 Гипроавтотранс г. Воронеж	Бадья	
Т.п. 902-09-22.84	Канализационные колодцы	
	Прилагаемые документы	
503- -ВК, СО альбом V	Спецификация оборудования	
503- -ВК, ВМ альбом VI	Ведомость потребности в материалах	

Условные обозначения

КБ ⊜ Колодец с бадьей

1 ○ Колодец канализационный

Общие указания

1. Исходными данными для разработки рабочих чертежей являются задания технологического и строительного отделов.
2. Расчет систем водопровода и канализации выполнен на основании строительных норм и правил: СНиП 2.04.01-85; 2.04.02-84; 2.04.03-85; СН 478-80.
3. Основные показатели по чертежам водопровода и канализации.

Наименование системы	Потребный напор на вводе м/па	Расчетный расход				Установленная мощность электродвигателей, кВт	Примечание
		м³/сут	м³/ч	л/с	при пожаре л/с		
1. Хозяйственно-питьевой, производственный, противопожарный водопровод							
а) Хозяйственно-питьевые расходы	18/13·10⁵	1,02	0,23	0,20	0,20		
б) мытье пола		0,81	—	—	—		
б) производственные расходы	12/12·10⁵	0,95	0,59	0,71	—		
г) поливка территории асфальтовые покрытия		10,30	—	—	—		
зеленые насаждения		13,20	—	—	—		
д) внутреннее пожаротушение	30/30·10⁵	—	—	—	10,0		
е) наружное пожаротушение			—	—	15,0		
Всего:		26,28	0,82	0,91	25,20		
2. Бытовая канализация		1,02	0,23	1,80	—		
3. Производственная канализация		1,69	0,56	0,70	—		На подключение системы оборотного водоснабжения от моечных автомобилей
4. Горячее водоснабжение		0,45	0,11	0,14	—		
5. Внутренние водостоки		—	—	21,28	—		

4. Монтаж внутренних санитарно-технических систем производить в соответствии со СНиП 3.05.01-85.
5. Трубопроводы систем В1 и Т3 проложить с уклоном 0,002 к водоразборным и спускным кранам.
6. Трубопроводы систем В1 и Т3 выполнить из стальных водогазопроводных труб по ГОСТ 32-62-75*.

Трубопроводы системы К1 выполнить из пластмассовых канализационных труб по ГОСТ 22689.3-77.

Подвесные трубопроводы системы К2 выполнить из чугунных канализационных труб по ГОСТ 6942.3-80, стояки из пластмассовых канализационных труб по ГОСТ 22689.3-77 и асбестоцементных по ГОСТ 539-80 в помещении категории "В".

Трубопроводы системы К3 выполнить из полиэтилена низкой плотности по ГОСТ 18599-83.

7. Стальные трубопроводы окрасить масляной краской за 2 раза, чугунные трубопроводы покрыть битумным лаком БТ-577 за 2 раза.
8. Магистральные трубопроводы горячего водоснабжения изолировать шнуром теплоизоляционным из минеральной ваты в чулке из нити стеклянной δ=30мм с покровным слоем из стеклопластика рулонного РСТ δ=2мм.

Типовой проект разработан в соответствии с действующими нормами и правилами и предусматривает мероприятия, обеспечивающие взрывную, взрывопожарную и пожарную безопасность при эксплуатации здания.

Главный инженер проекта (Боршников)

Инв. № подл. | Подпись и дата | Взам. инв. №

Инв. №				привязан
ГИП	Боршников			503-1-45.86 -ВК
Нач. отд.	Юзиковичи			
Гл. спец.	Кучукова			Открытая стоянка со зданиями и сооружениями для ТО и ТР на 150 грузовых автомобилей
Рук. гр.	Бульба			Производственный корпус
Вед. инж.	Карланова			Стадия: РП; Лист: 1; Листов: 5
Н. контр.	Конисарова			Общие данные (начало)
				ГИПРОАВТОТРАНС Новосибирский филиал

Копировал Формат А2

Альбом II

Типовой проект 503-

Таблица колодцев

№ колодца по плану	Марка колодца	Глубина заложения до низа трубы, мм	Полная глубина колодца, н мм	Глубина лотка, мм	Диаметр колодца	Высота рабочей части H_p, мм	Высота горловины $h_г$, мм	Расход материалов: Днище: Объем бетона на лоток, м3	Рабочая часть: Сборные железобетонные элементы серия 3.900-3 выпуск 7: КЦД-10	КЦД-15	КЦД-20	КЦ-10-3	КЦ-10-6	КЦ-10-9	КЦ-15-6	КЦ-15-9	КЦ-20-6	КЦ-20-9	Плиты перекрытия: КЦП1-10-1	КЦП1-10-2	КЦП1-12,5-2	КЦП1-15-1	КЦП2-15-1	КЦП1-20-1	КЦП2-20-1	Горловина: КЦО-1	КЦО-3	КЦ-7-3	КЦ-7-9	Скобы, шт	Тип люка: Л	Т	Рн	Скобы	Марка стремянки
1	2	3	4	5	6	7	8	9																										
КБ-1	КСЛ-1	1230	1230	200	700	–	1155	0,10	1																	3			1					4	
КБ-2	КСЛ-1	1230	1230	200	700	–	1155	0,10	1																	3			1					4	
1	КСУ1-2	1290	1290	300	1000	600	340	0,20	1				1						1							1	1					1		2	С-1
						Итого:			3				1						1							7	1		2			1		10	

Данные по производственному водопотреблению и водоотведению

№ потребителя по плану	Наименование потребителя	Количество потребителей	Количество часов работы в сутки	Водопотребление: Требования к качеству воды	Потребный напор у потребителя м	Режим водопотребления	Расход воды на одного потребителя м3/ч	Из водопровода: м3/сут	м3/ч	л/с	Из оборотного водоснабжения: м3/сут	м3/ч	л/с	Водоотведение: Характеристика сточных вод	Режим водоотведения	Канализация: м3/сут	м3/ч	л/с	Концентрация загрязнений сточных вод после локальных сооружений мг/л	Примечание
	Участок ТОиТР автопоездов																			
1-5	Установка смазочно-заправочная С101-3	1	1	водопр.	5	периодический 1 час в смену	0,3	0,3*	0,3*	0,08*	—	—	—	—	—	—	—	—	—	
	Сварочный участок																			
2-4	Ванна для закалки деталей Н-301А	1	1	водопр.	5	периодический 1 раз в неделю	0,4	0,4	0,4	0,66	—	—	—	взвешенных веществ-5 г/л	периодический 1 раз в неделю	0,4	0,4	0,66	взвешенных веществ 70 мг/л	На пополнение системы оборотного водоснабжения от мойки автомобилей
	Шиномонтажный участок																			
3-3	Ванна для проверки камер автомобильных шин Ш-902	1	2	водопр.	5	периодический 2 раза в месяц	0,27	0,27*	0,27*	0,45*				взвешенных веществ-0,4 г/л	периодический 2 раза в месяц	0,27*	0,27*	0,3*	взвешенных веществ 70 мг/л	
						непрерывный	0,03	0,06	0,03	0,008	—	—	—			—	—	—		
	Слесарно-механический участок																			
4-2	Установка для мойки деталей	1	1	водопр.	12	периодический	—	0,10* долив 0,01	—	—	—	—	—	—	—	—	—	—	—	Очистку моющегося раствора см. технологическую часть
	Участок ремонта электрооборудования и приборов питания																			
5-1	Аквадистиллятор ДЭ-4	1	3	водопр.	10	непрерывный	0,16	0,48	0,16	0,04	—	—	—	незагрязненная	непрерывный	0,48	0,16	0,04	—	На пополнение системы оборотного водоснабжения
	Мытье пола	540 м²	1	водопр.	10	периодич.	1,5 л/м²	0,81	—	—	—	—	—	взвешенных веществ-60 мг/л	период.	0,81	—	—	взвешенных веществ 70 мг/л	
														нефтепродуктов-20 мг/л			–	–	непродуктов 20 мг/л	
	Итого:							1,76	0,59	0,71						1,69	0,56	0,70		

* Расходы воды не включены в суммарный расход из-за несовпадения по времени.

ГИП	Бояршинов		
Нач.отд.	Айзикович		
Гл.спец.	Кучумова		
Рук.гр.	Бульба		
Вед.инж.	Харламова		

Привязан

Инв. №

503-1-45.86 ВК

Открытая стоянка со зданиями и сооружениями для ТО и ТР на 150 грузовых автомобилей

Производственный корпус

Стадия	Лист	Листов
РП	2	

Общие данные (окончание) Таблица колодцев

ГИПРОАВТОТРАНС Новосибирский филиал

Копировал [illegible] Формат А2

Инв. № подл. | Подпись и дата | Взам. инв. №

Типовой проект 503-1-45.86 Альбом II

План на отм. 0.000

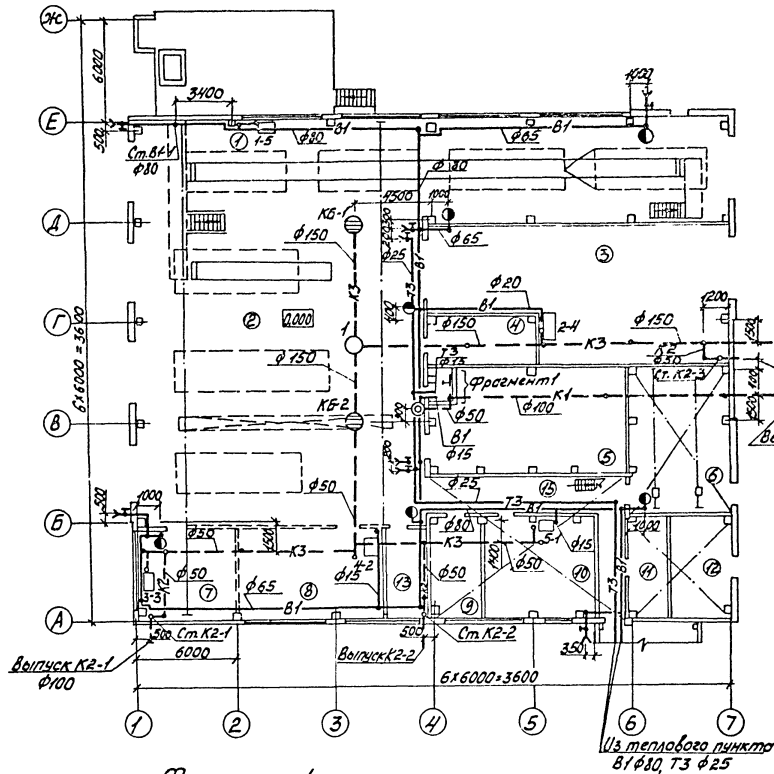

План на отм. -3.000

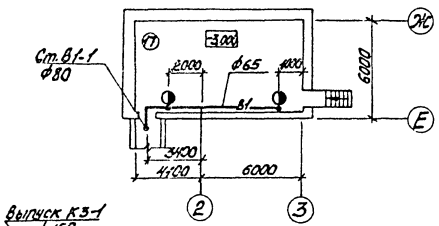

Фрагмент 1

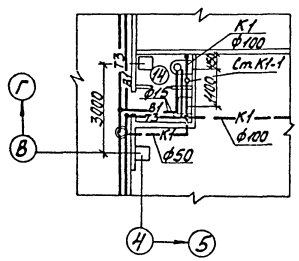

Экспликация помещений

Номер по плану	Наименование	Категория производства по взрывной, взрывопожарной и пожарной опасности
1	Участок ТО-1	В
2	Участок ТР	В
3	Сварочный участок	Г
4	ИРК и промкладовая	А
5	Склад запасных частей и агрегатов	В
6	Склад шин	В
7	Шиномонтажный участок	В
8	Слесарно-механический участок	А
9	Деревообрабатывающий участок	В
10	Участок ремонта электрооборудования и приборов питания	—
11	Компрессорная	А
12	КТП	—
13	Комната мастера	—
14	Санузлы	—
15	Коридор	—
16	Венткамера	—
17	Кладовая масел	В

Согласовано

Инв. № подл. | Подп. и дата | Взам. инв. № | Инв. № дубл. | Подп. и дата

ГИП	Боршинов		
Нач. отд.	Лазыкович		
Гл. спец.	Кучинова		
Рук. гр.	Булева		
Вед. инж.	Арланова		

Привязан

Инв. №

503-1-45.86 ВК

Открытая стоянка со зданиями и сооружениями для ТО и ТР на 150 грузовых автомобилей

Производственный корпус

Стадия	Лист	Листов
РП	3	

План на отм. 0.000, -3.000 с сетями водопровода и канализации

ГИПРОАВТОТРАНС Новосибирский филиал

Альбом II

Типовой проект 503-

В1

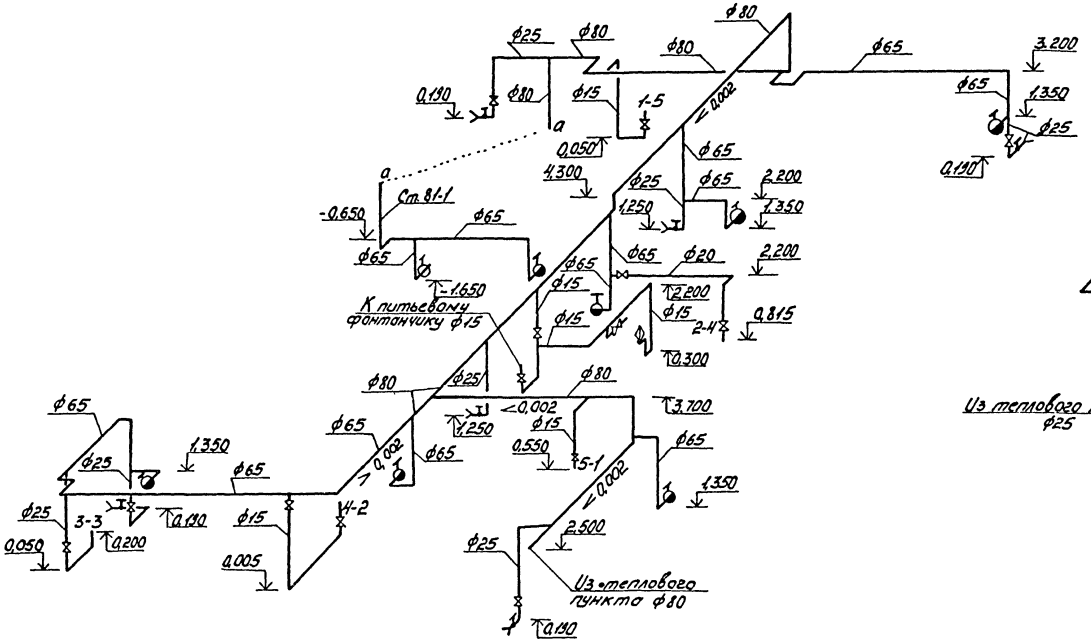

Т3

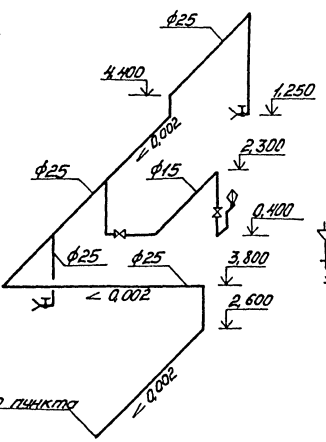

К1

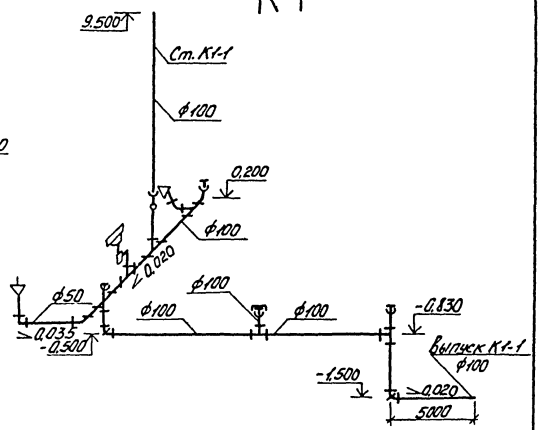

К3

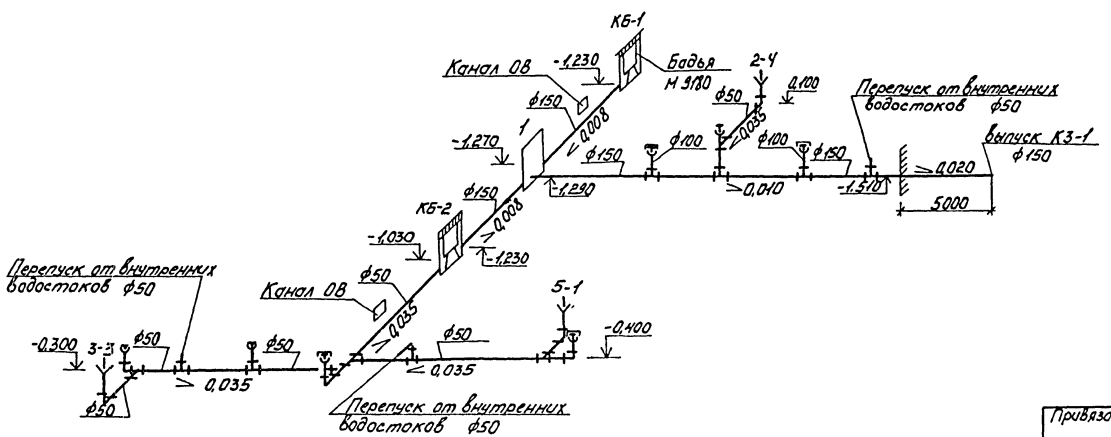

Прочистка в лючке

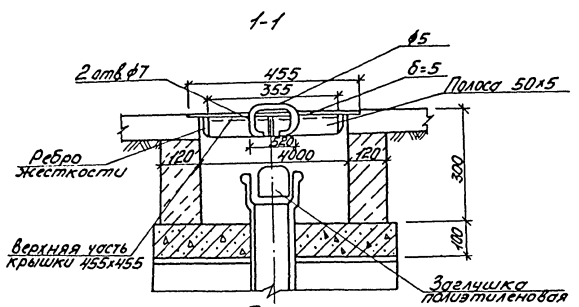

План

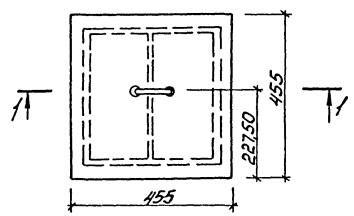

ГИП	Боярчинов			503-1-45.86 ВК	
Нач.отд.	Айзикович			Открытая стоянка со зданиями и сооружениями для ТО и ТР на 150 грузовых автомобилей	
Гл.спец.	Кучумова			Производственный корпус	Стадия: РП; Лист: 4; Листов:
Рук.гр.	Бульба			Схемы систем В1, Т3, К1, К3. Прочистка в лючке.	ГИПРОАВТОТРАНС Новосибирский филиал
Вед.инж.	Харламова				

Привязан

Инв.№

Инв.№ подл. | Подп. и дата | Взам.инв.№

Альбом II

Типовой проект 503-

План кровли

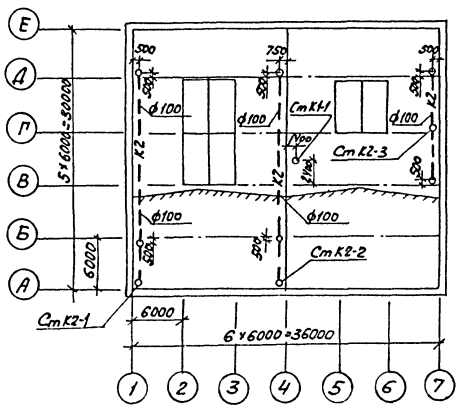

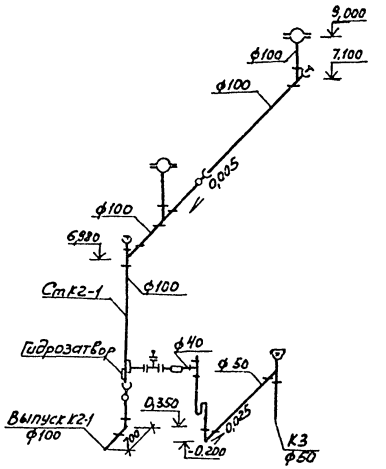

Гидрозатвор
Разрез 1-1

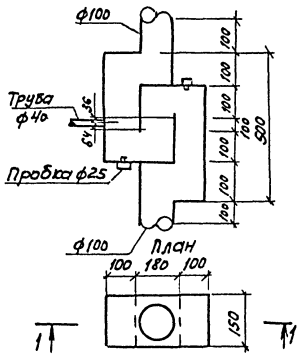

Выпуск на рельеф

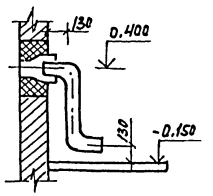

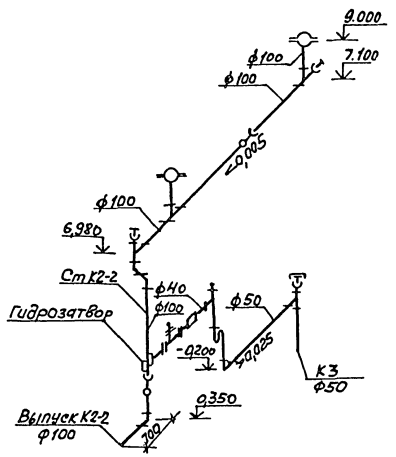

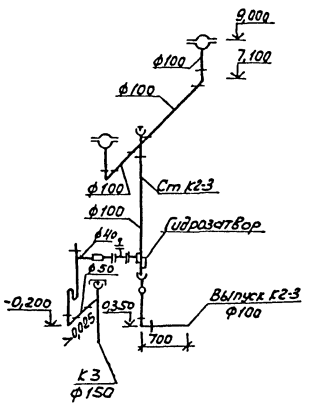

Перелив в канализационную сеть

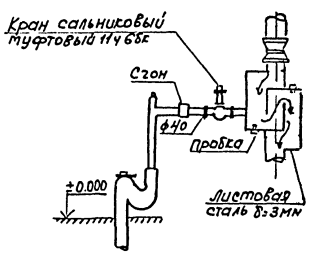

Согласовано
Инв.№ подл. | Подпись и дата | Взам. инв.№ | Инв.№ дубл. | Подпись и дата

ГИП	Боярщинов		503-1-45.86 ВК
Нач. отд.	Лизиковичу		Открытая стоянка со зданиями и сооружениями для ТО и ТР на 150 грузовых автомобилей
Гл. спец.	Кучунова		
Рук. гр.	Бульба		Производственный корпус
Вед. инж.	Харланова		План кровли. Схемы систем №2. Гидрозатвор

Стадия	Лист	Листов
РП	5	

ГИПРОАВТОТРАНС Новосибирский филиал

Привязан

Инв. №

Копировал

Формат А2

gost.e-ecolog.ru