МИНУРАЛСИБСТРОЙ РСФСР
ГЛАВЗАПАДУРАЛСТРОЙ
ТРЕСТ ОРГТЕХСТРОЙ

ПЛИТЫ ПОКРЫТИЙ ЖЕЛЕЗОБЕТОННЫЕ РЕБРИСТЫЕ РАЗМЕРОМ 1,5×12 м ДЛЯ ПРОМЫШЛЕННЫХ И ГРАЖДАНСКИХ ЗДАНИЙ

РАБОЧИЕ ЧЕРТЕЖИ

У1.25553

ВЫПУСК 1

gost.e-ecolog.ru

МИНУРАЛСИБСТРОЙ РСФСР
ГЛАВЗАПАДУРАЛСТРОЙ
ТРЕСТ ОРГТЕХСТРОЙ

ПЛИТЫ ПОКРЫТИЙ ЖЕЛЕЗОБЕТОННЫЕ РЕБРИСТЫЕ РАЗМЕРОМ 1,5×12 м ДЛЯ ПРОМЫШЛЕННЫХ И ГРАЖДАНСКИХ ЗДАНИЙ

РАБОЧИЕ ЧЕРТЕЖИ

У1.2553

ВЫПУСК 1

РАЗРАБОТАНЫ:
Трест "Оргтехстрой"
Гл.инженер Годовалов В.А.
Нач.отдела Попов Ю.М.
Гл.специалист Чепкасов Н.П.

ОБОЗНАЧЕНИЕ	НАИМЕНОВАНИЕ	СТР.
У1.2553.1.0000	Пояснительная записка	3
У1.2553.1.1000 ОЧ	Плита покрытия железобетонная Опалубочный чертеж	10
У1.2553.1.2000 ОЧ	Плита железобетонная с проемом ⌀700мм для пропуска вентшахт Опалубочный чертеж	12
У1.2553.1.3000 ОЧ	Плита железобетонная с проемом ⌀1000мм для пропуска вентшахт Опалубочный чертеж	13
У1.2553.1.1000	Плита покрытия железобетонная	14
У1.2553.1.1000 СБ	Плита покрытия железобетонная Сборочный чертеж	15
У1.2553.1.2000	Плита железобетонная с проемом ⌀700мм для пропуска вентшахт	19
У1.2553.1.2000 СБ	Плита железобетонная с проемом ⌀700мм для пропуска вентшахт Сборочный чертеж	20
У1.2553.1.3000	Плита железобетонная с проемом ⌀1000мм для пропуска вентшахт	23
У1.2553.1.3000 СБ	Плита железобетонная с проемом ⌀1000мм для пропуска вентшахт Сборочный чертеж	24
У1.2553.1.0010 СБ	Сетка С1+С2 Сборочный чертеж	26
У1.2553.1.0020 СБ	Сетка С3 Сборочный чертеж	26
У1.2553.1.0030 СБ	Сетка С4 Сборочный чертеж	27
У1.2553.1.0040 СБ	Сетка С5 Сборочный чертеж	27
У1.2553.1.0050 СБ	Сетка С6 Сборочный чертеж	28
У1.2553.1.0060 СБ	Каркас плоский КР 1 Сборочный чертеж	28
У1.2553.1.0070 СБ	Каркас плоский КР 2 Сборочный чертеж	29
У1.2553.1.0080 СБ	Каркас плоский КР 3 Сборочный чертеж	29
У1.2553.1.0090 СБ	Каркас пространственный КП 4 Сборочный чертеж	30
У1.2553.1.0100 СБ	Каркас пространственный КП 5 Сборочный чертеж	31
У1.2553.1.0130 СБ	Изделие закладное М1,М2 Сборочный чертеж	32
У1.2553.1.0132	Стержень арматурный гнутый	32
У1.2553.1.0140 СБ	Изделие закладное М3 Сборочный чертеж	33
У1.2553.1.0150 СБ	Изделие закладное М4 Сборочный чертеж	33
У1.2553.1.0160 СБ	Изделие закладное М5 Сборочный чертеж	34
У1.2553.1.0110	Петля строповочная ПС1	34
У1.2553.1.0120	Стержень напрягаемый СТН(СТН1...СТН15)	35
У1.2553.1.0170	Схема расположения стержней напрягаемой арматуры	36
У1.2553.1.0000 ВО	Ведомость расхода стали	37

				У1.2553.1.0000			
Нач.отд.	Попов						
Н.контр.	Четверов		11.90	Содержание	Стадия	Лист	Листов
Гл.спец.	Четверов		11.90		Р		1
Рук.гр.					ТРЕСТ Оргтехстрой г.Пермь		
Ст.инж.							
Инж.	Рабзятинина		27.03				

Копировал

Формат А3

Инв.№ подл. | Подпись и дата | Взам.инв.№

ОБЩИЕ СВЕДЕНИЯ

Альбом У1.2553 выпуск 1 содержит чертежи железобетонных предварительно напряженных плит размером 1,5х12м без проемов в полке(типа ПГ) и с проемами в полке для пропуска вентшахт с дефлекторами,зонтами и крышными вентиляторами (типа ПВ).

Плиты,изготовленные по чертежам настоящего альбома,применяются при строительстве промышленных и гражданских зданий в городе Перми и Пермской области.

Материалы для проектирования зданий с применением плит настоящего выпуска,включающие условия применения,номенклатуру и технические данные плит,принцип их маркировки,основные положения при проектировании приведены в альбоме У1.2553 выпуск 0.

Расчеты и конструирование плит произведены в соответствии с требованиями СНиП 2.03.01.84.Расчеты выполнены доцентами кафедры строительных конструкций ППИ к.т.н.Юриной Т.В. и к.т.н.Новопашиной Е.И.

1.ТЕХНИЧЕСКИЕ ТРЕБОВАНИЯ

1.1 БЕТОН

1.1.1.Для изготовления плит применяется тяжелый бетон класса В 30 по ГОСТ 26633-85 .

1.1.2.Материалы,применяемые для приготовления бетона,должны соответствовать действующим стандартам или техническим условиям на эти материалы и обеспечивать выполнение технических требований,установленных настоящими рабочими чертежами.

1.1.3.Марки бетона по морозостойкости и водонепроницаемости должны назначаться в зависимости от режима эксплуатации конструкций в соответствии со СНИП 2.03.01-84 и оговариваться в проекте здания.

1.1.4.Нормативная объемная масса тяжелого бетона принята равной 2400 кг/м^3,что с учетом арматуры составляет 2500кг/м^3.

1.1.5.Бетон плит,предназначенных для работы в условиях воздействия среднеагрессивной газовой среды, должен быть повышенной плотности марки по водонепроницаемости W6(в марках плит индекс "П"),в условиях воздействия слабоагрессивной газовой среды-нормальной плотности марки по водонепроницаемости W4(в марках плит индекс „Н")

1.1.6.Требования к материалам для приготовления бетона плит,предназначенных для применения в агрессивных средах , должны приниматься в соответствии с указаниями проекта здания.

1.1.7.Передаточная прочность бетона,при которой производится передача натяжения арматуры,должна быть не менее 70% от проектной прочности бетона на сжатие(280кг/см^2).

1.1.8.Поставка плит потребителю должна производиться после достижения бетоном отпускной прочности,назначаемой с учетом условий транспортирования и монтажа,срока загружения и возможности дальнейшего нарастания прочности бетона в конструкции в зависимости от времени года.

1.2.НАПРЯГАЕМАЯ АРМАТУРА

1.2.1.Напрягаемая арматура плит предусмотрена стержневая классов АШУ,АУ по ГОСТ 5781-82,а также класса АШв , упрочненная вытяжкой с контролем величины предельного удлинения.

1.2.2.Напрягаемая арматура плит,предназначенных для применения в зданиях со слабо- и среднеагрессивным воздействием газовой среды,предусмотрена стержневая класса АШв.

1.2.3.Напрягаемая стержневая арматура должна применяться в виде арматурных изделий,имеющих по концам временные концевые анкера для закрепления натянутой арматуры на упорах форм или стендов.

Кроме временных концевых анкеров должны быть предусмотрены постоянные анкера ввиде высаженных головок или опрессованных обойм.

1.2.4.Устройство анкеров на концевых участках стержней следует выполнять в соответствии с"Руководством по технологии изготовления предварительно напряженных железобетонных конструкций"("Стройиздат",1975г.).

1.2.5.Стержни напрягаемой арматуры могут быть состы-

				У1.2553.1.0000 ПЗ			
Нач.отд.	Попов						
Н.конт.	Чепкасов		III-90	Пояснительная записка	Стадия	Лист	Листов
Гл.спец.	Чепкасов		III-90		Р	1	7
Рук.гр.					Пермь Оргтехстрой г.Пермь		
Ст.инж.							
Инж.	Файзуллина		27.03				

Инв. № подл. | Подпись и дата | Взам. инв. № | Доцент кт Юрина Т.В. | Доцент кт Новопашина

КОПИРОВАЛ ФОРМАТ А3

кованы контактной стыковой сваркой.Сварные стыки должны размещаться не ближе 3м от середины стержня.

1.3.АРМАТУРНЫЕ И ЗАКЛАДНЫЕ ИЗДЕЛИЯ

1.3.1.В качестве ненапрягаемой арматуры сварных каркасов и сеток применяется стержневая арматура класса АШ по ГОСТ 5781-82 и арматурная проволока периодического профиля класса Вр1 по ГОСТ 6727-80.

1.3.2.Изготовление арматурных изделий должно производиться контактной точечной сваркой в соответствии с требованиями ГОСТ 10922-75и "Инструкции по сварке соединений арматуры и закладных деталей железобетонных конструкций (СН 393-78)".

1.3.3.Монтажные петли должны изготовляться из гладкой арматуры класса А1 марок ВСт3пс2 и ВСт3сп2 по ГОСТ 5781-81.Сталь марки ВСт3пс2 не допускается применять для монтажных петель,предназначенных для подъема плит при температуре ниже минус 40°С.

Допускается изготовлять петли из арматурной стали периодического профиля класса АП марки 10ГТ,снижая диаметр арматурного стержня на один номер.

1.3.4.Уголки и пластины закладных изделий запроектированы из стали марки ВСт3пс ГОСТ 380-88.Для плит покрытий отапливаемых зданий могут применяться закладные изделия из стали марки ВСт3кп.

1.3.5.Закладные изделия должны изготовляться с учетом требований ГОСТ 10922-75,СН 393-78,а также ГОСТ 14098-85"Соединения сварные арматуры и закладных изделий железобетонных конструкций.Типы,конструкция и размеры."

1.3.6.Ручную дуговую сварку швами следует производить в соответствии с ГОСТ 5264-80 электродами типа Э42-Т или Э42А-Ф по ГОСТ 9467-75.Размеры сварных швов должны соответствовать указанным на рабочих чертежах закладных изделий.

1.3.7.Тавровые соединения анкерных стержней с пластинами или полкой следует выполнять сваркой под флюсом. Допускается тавровые соединения выполнять ручной дуговой сваркой в раззенкованные отверстия многослойными кольцевыми швами с применением электродов типа Э 50А-Ф.

1.3.8.Испытания соединений арматурных и закладных изделий и оценку их качества следует производить по ГОСТ 10922-75.

1.3.9.В пластинах или полках уголков закладных изделий разрешается устройство отверстий размером 10х10мм для крепления изделий к борту формы инвентарными фиксаторами,обеспечивающими их проектное положение.

1.3.10.Арматурные и закладные изделия должны быть приняты поштучно техническим контролем предприятия-изготовителя.

1.3.11.Открытые поверхности закладных изделий плит , применяемых в неагрессивных средах,должны огрунтовываться в один слой.

Закладные изделия плит,предназначенных для эксплуатации в агрессивных средах,должны быть металлизированы слоем цинка или алюминия(со специальной обработкой)толщиной 150мкм.Металлизация анкерных стержней закладных элементов должна производиться на длине приварки плюс 50мм.

Вид металлизационного покрытия должен быть указан в проекте здания.

1.4.ИЗГОТОВЛЕНИЕ ПЛИТ

1.4.1.Плиты должны изготовляться в стальных формах ,удовлетворяющих требованиям ГОСТ 25781-83.

1.4.2.Изготовление плит предусмотрено агрегатно-поточной или стендовой технологии с натяжением арматуры на упоры формы или стенда.

1.4.3.Проектное положение арматурных изделий в плитах следует обеспечивать путем применения фиксаторов из плотного цементно-песчаного раствора или пластмассы.

1.4.4.Натяжение арматуры классов АШв,А1У,АУ осуществляется электротермическим способом.

1.4.5.Температура нагрева напрягаемой арматуры не должна превышать 450°С для арматуры класса АШв,500°С для арматуры классов А1У и АУ.

1.4.6.Значения величины напряжения σ_0 приведены в табл.1.Предельное отклонение величины напряжения не должны превышать ±60МПа (630 кгс/см^2).

Величина напряжения $\sigma_к$,контролируемая по окончании натяжения

на упоры при электротермическом способе натяжения, должна быть равна величине σ_0.

1.4.7.Отпуск натяжения арматуры необходимо производить плавно, применяя предварительный разогрев концевых участков стержней газокислородным пламенем с последующей обрезкой или механический способ.

Обрезка арматуры должна производиться таким образом, чтобы концы напрягаемых стержней выступали за торцевые поверхности плит не более, чем на 10мм.

После обрезки выступающие концы напрягаемых стержней должны быть защищены слоем плотного цементно-песчаного раствора или битумным лаком.

1.4.8.Обнаженная арматура не допускается.

1.4.9.При бетонировании плит особое внимание следует обратить на тщательное заполнение бетоном опорных зон продольных ребер.

Табл.1

Класс напрягаемой арматуры	Величина напряжения в арматуре, МПа (кгс/см2), при электротермическом способе натяжения
АIIIв	480МПа(4900)
AIV	530 (5400)
AV	680 (6900)

1.4.10.В плитах со стержневой напрягаемой арматурой при отсутствии на заводе-изготовителе требуемых диаметров допускается производить замену напрягаемых стержней. При этом суммарная площадь заменяющих стержней не должна быть меньше суммарной площади стержней проектной марки.

1.5.ТОЧНОСТЬ ИЗГОТОВЛЕНИЯ ПЛИТ

1.5.1.Отклонения в мм от номинальных размеров (проектных) плит не должны превышать:

по длине плиты ±12; по ширине плиты ±5; по высоте и ширине продольных и поперечных ребер, по размерам проемов и отверстий в полке плиты ± 5; по толщине полки плиты ±3; по размерам пазов продольных ребер ±3.

отклонение от прямолинейности реальных профилей наружных боковых поверхностей плиты на длине 2м (местная непрямолинейность) – ±3мм, а на всей длине – ±13мм.

1.5.2.Отклонения в мм толщины защитного слоя бетона не должны превышать:

+3мм – при толщине защитного слоя бетона до 10мм,

±5 – при толщине – " – ..... до 15мм,

+10; -5 – " – ..... 20 и более.

1.5.3.Отклонения в мм от проектного положения стальных закладных изделий не должны превышать:

в плоскости плиты для опорных закладных изделий – 5, для остальных закладных изделий – 10;

из плоскости плиты – 3.

1.5.4.В готовых плитах в местах сопряжения торцевых поперечных ребер с вутами допускаются технологические трещины с раскрытием до 0,10мм, на поверхности полки и поперечных ребер допускаются трещины с раскрытием до 0,05мм.

1.5.5.Внешний вид плит и качество поверхностей должны удовлетворять требованиям ГОСТ 13015.0-83.

1.5.6.На нижней поверхности плит диаметр раковин не должен превышать 5мм, глубина раковин, вмятин и пор и высота местных наплывов не должна превышать 3мм за исключением плит для агрессивной степени воздействия газовых сред, для которых эти величины не должны превышать соответственно 3 и 1мм.

1.5.7.На верхней поверхности полки плит и на наружных боковых гранях продольных и торцевых поперечных ребер диаметр раковин не должен превышать 10мм в местах контакта с бетоном замоноличивания швов и 5мм на плоскостях, остающихся незащищенными, а глубина раковин, вмятин, пор и высота местных наплывов не должна превышать 5мм.

1.5.8.Разница выгибов плит, одинаковых по несущей способности не должна превышать 20мм.

2.ПРАВИЛА ПРИЕМКИ

2.1.Плиты должны быть приняты отделом технического контроля предприятия-изготовителя.

2.2.Соответствие показателей качества плит и параметров технологического режима их производства нормируемым показателям, установленным настоящими техническими требованиями и рабочей документацией на плиты, проверяется по данным входного операционного и приемочного контроля.

2.3.Номенклатура показателей качества и параметров технологических режимов, подвергаемые контролю, установлены ГОСТ 13015-81.

2.4.Приемочный контроль плит рекомендуется выполнять с использованием методов, позволяющих использовать в деле плиты, подвергнутые заводским испытаниям.

2.5.Приемку плит производят партиями. В состав партии включают плиты, последовательно изготовленные предприятием по одной технологии в течение не более одних суток из материалов одного вида и качества.

2.6.Отпускная прочность бетона, прочность бетона по морозостойкости и водонепроницаемости, а также проектное армирование и усилия натяжения арматуры проверяются по данным лабораторных журналов и актов на скрытые работы. Армирование и величина натяжения предварительно напряженной арматуры проверяются по данным контрольных испытаний.

2.7.Потребитель имеет право производить выборочный контроль или поштучный контроль плит на предприятии-изготовителе, применяя для этого правила, установленные в настоящем выпуске.

3.МЕТОДЫ КОНТРОЛЯ, МАРКИРОВКА.

3.1.Размеры и непрямолинейность плит, положение закладных изделий, масса плит, толщина защитного слоя бетона до арматуры, а также качество поверхностей и внешний вид плит проверяются по ГОСТ 13015.0-83.

3.2.Испытание сварных соединений арматурных и закладных изделий, оценка их прочности и качества изготовления производятся по ГОСТ 10922-75.

3.3.Прочность бетона на сжатие определяется по ГОСТ 10180-78.

3.4.Отбор проб бетона и оценка его прочности на сжатие производится по ГОСТ 18105.1-86.

3.5.Морозостойкость бетона определяется по ГОСТ 10060-87 не реже одного раза в шесть месяцев, а водонепроницаемость не реже одного раза в три месяца. по ГОСТ 12730.5-84.

3.6.Перед началом массового изготовления плит и в дальнейшем при изменении технологии изготовления, а также в случае замены используемых материалов предприятие-изготовитель подвергает плиты испытаниям нагружением.

Схемы опирания и загружения плит, а также величины контрольных нагрузок по проверке прочности, трещиностойкости и жесткости, величины контрольного прогиба и контрольной ширины раскрытия трещин приведены в данном альбоме.

Оценка качества плит по показателям прочности, жесткости и трещиностойкости должна производиться в соответствии с ГОСТ 8829-85.

3.7.Приемочный контроль серийно изготовляемых плит осуществляется в соответствии с положениями ГОСТ 13015.0-83 и ГОСТ 13015.1-81.

3.8.Правила маркировки устанавливаются ГОСТ 13015.2-81.

3.9.На наружной грани торцевой стенки плиты должны быть нанесены несмываемой краской при помощи трафарета или штампа следующие маркировочные знаки:

марка плиты, товарный знак или краткое наименование предприятия-изготовителя, штамп технического контроля, дата изготовления, масса плиты в тоннах.

3.10.Предприятие-изготовитель сопровождает каждую принятую техническим контролем партию (или часть партии) плит паспортом, в котором указывается:

наименование и адрес предприятия-изготовителя;

номер и дата выдачи паспорта;

номер партии;

наименование изделий;

количество плит каждой марки;

дата изготовления плит;

класс бетона по прочности на сжатие;

отпускная прочность бетона в процентах от проектной прочности на сжатие;

марка бетона по морозостойкости и водонепроницаемости;

наименование рабочей документации на плиты.

Паспорт должен быть подписан лицом, ответственным за технический контроль предприятия-изготовителя и соответствовать требованиям ГОСТ 13015.3-83.

3.11.При отпуске с предприятия плит с прочностью бетона на сжатие ниже проектной, указанной в рабочих чертежах, изготовитель обязан указать в паспорте условия дозревания бетона и дату, когда к плитам может быть приложена полная эксплуатационная нагрузка.

4. ХРАНЕНИЕ И ТРАНСПОРТИРОВАНИЕ

4.1.Хранение и транспортирование плит производится в рабочем(горизонтальном)положении.

4.2.Плиты должны храниться в штабелях, рассортированными по маркам и партиям.В одном штабеле допускается укладывать по высоте не более 5 плит.

4.3.При хранении и транспортировании между плитами в зоне опорных закладных изделий должны устанавливаться деревянные инвентарные прокладки.

Прокладки должны устанавливаться строго по одной вертикали;толщина прокладок должна быть не менее 30 мм; ширина прокладок назначается исходя из прочности древесины на смятие.

Прокладки под нижний ряд плит должны укладываться по плотному,тщательно выровненному основанию.

Не допускается опирание по 3-м точкам плит,уложенных в штабель.

4.4.Транспортирование плит должно производиться с надежным закреплением ,предохраняющем их от смещения. При транспортировании высота штабеля устанавливается в зависимости от грузоподъемности транспортных средств и допускаемых габаритов погрузки.

4.5.Подъем плит должен осуществляться с применением захватных приспособлений,обеспечивающих равномерное распределение нагрузки на все четыре петли поднимаемой плиты.

5. ИСПЫТАНИЕ ПЛИТ

5.1.Контрольные испытания и оценку качества плит по показателям прочности,жесткости и трещиностойкости следует проводить в соответствии с требованиями ГОСТ 8829-85"Конструкции и изделия железобетонные сборные.Методы испытаний и оценка прочности,жесткости и трещиностойкости"нагружением конструкции до контролируемого предельного состояния путем силового воздействия.

5.2.Нагружение плит при испытании производится в соответствии со схемой,приведенной в настоящем альбоме.

5.3.Значения контрольных равномерно распределенных нагрузок для оценки прочности,жесткости и трещиностойкости приведены в табл.2.

Табл.2

Марка плит	Контрольные равномерно распределенные нагрузки кгс/м² для оценки ширины трещин- q_{cu} и жесткости q_f; контрольные прогибы $f_к$ при возрасте бетона к моменту испытания плит в сутках												Контрольная равномерно распределенная нагрузка кгс/м2 для оценки прочности плит- q_c			
	3-7			14			28			100						
	q_{cu}	q_f	$f_{к,мм}$	q_{cu}	q_f	$f_{к,мм}$	q_{cu}	q_f	$f_{к,мм}$	q_{cu}	q_f	$f_{к,мм}$	C=1,25	C=1,35	C=1,4	C=1,6
ПГ-1АШв-Х	332	250	40	326	246	35	325	246	32	308	232	27	[illegible]	-	-	1160
ПГ12-2АШв-Х	563	391	53	543	377	46	537	372	42	498	346	38	[illegible]	-	-	1584
ПГ12-3АШв-Х	826	552	65	788	526	60	763	570	50	688	460	49	[illegible]	-	-	2010
ПГ12-1А1У	310	234	30	310	235	28	310	235	23	308	232	21	-	979	-	1160
ПГ12-2А1У	546	379	50	534	371	44	530	368	40	498	346	33	-	1336	-	1584
ПГ12-3А1У	765	510	63	741	495	55	731	488	50	688	460	48	-	1897	-	2010
ПГ12-1АУ	308	232	31	308	232	28	308	232	27	308	232	26	-	-	1015	1160
ПГ12-2АУ	528	366	49	523	364	44	522	363	41	498	346	38	-	-	1326	1584
ПГ12-3АУ	754	502	63	738	493	56	732	489	51	688	460	48	-	-	1760	2010

1.Плиты относятся к 3-ей категории трещиностойкости,поэтому q_{cu} является контрольной при оценке ширины раскрытия трещин.
2.Величины нагрузок приведены за вычетом собственного веса плит.
3.Собственный вес плит принят 290 кгс/м²(без заливки швов).

Схема испытания плит

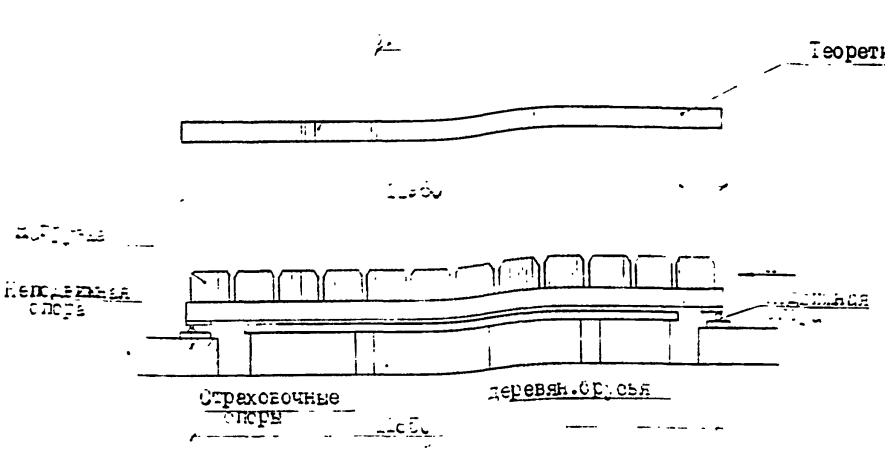

Вид А

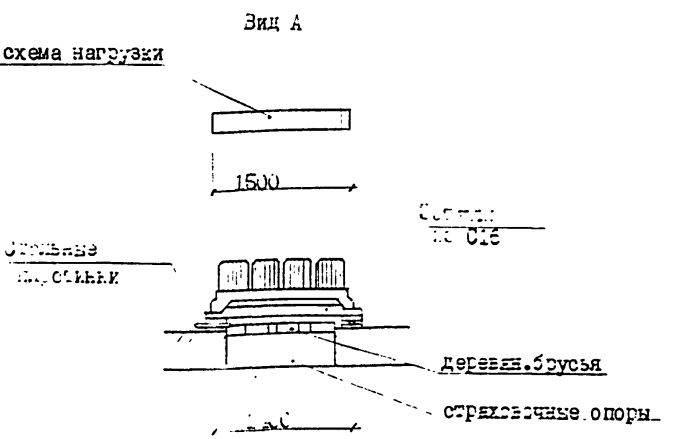

Расположение нагрузки на плите в плане

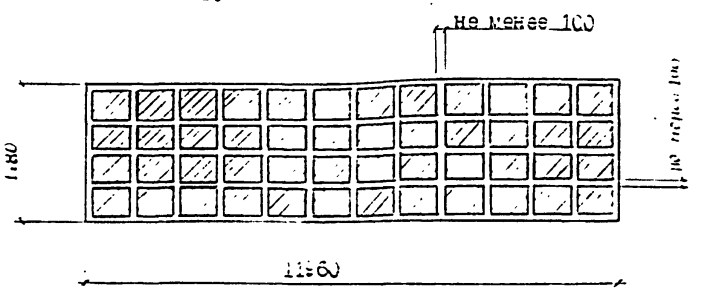

План расположения опор при испытании

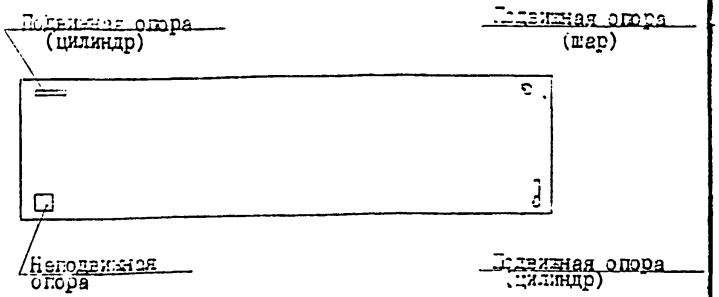

Схема перемещения продольных ребер плиты при загружении

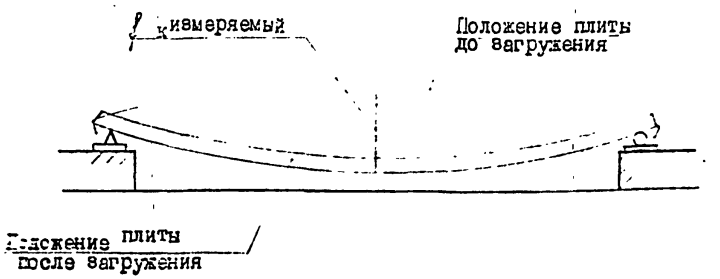

1. Опорные закладные изделия должны быть приварены к затяжкам, предохраняющим продольные ребра от перемещения в поперечном направлении.
2. Площадь загружаемой поверхности должна составлять 1,5х12.

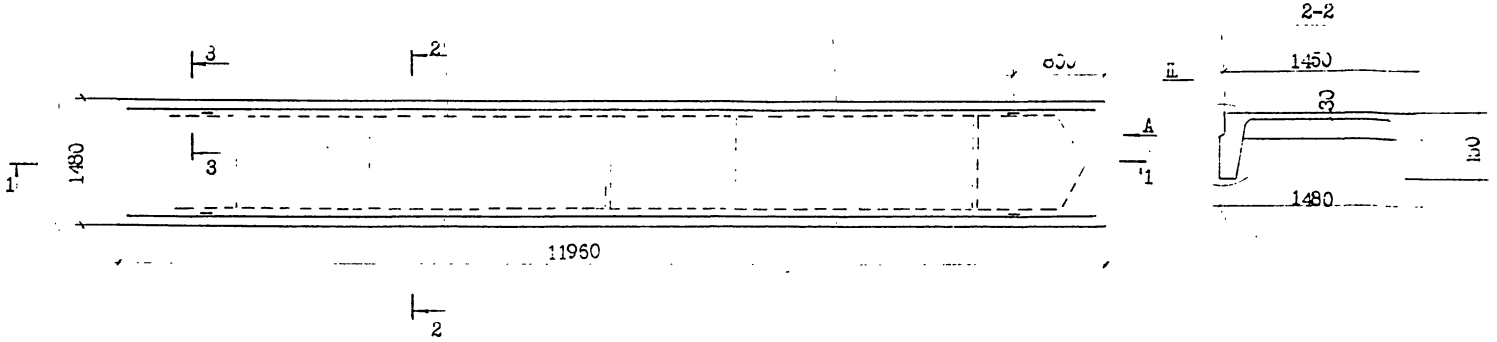

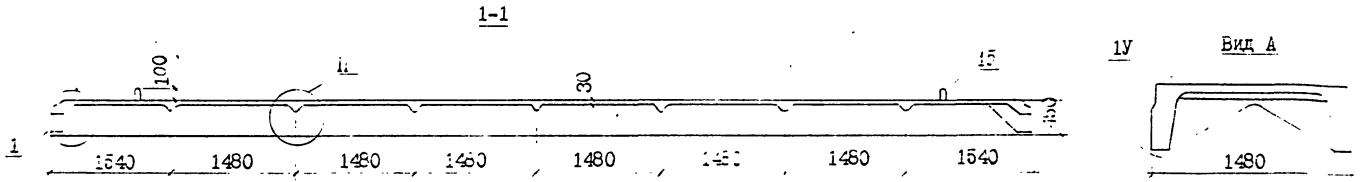

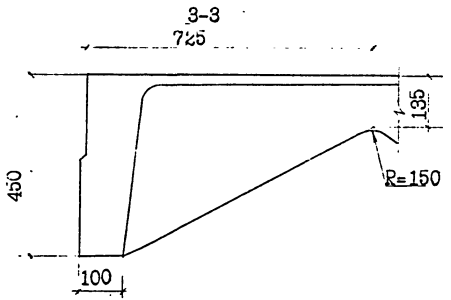

Нач.от	Попов		
Н.конт	Чепкасов		
Гл.спец	Чепкасов		
Рук.гр			
Ст.инж			
Инж.	Файзуллина		

У1.2553.11000 ОЧ

Плита покрытия железобетонная	стад.	масса	масштаб
	Р	5500	-
Опалубочный чертеж	Лист 1	листов 2	
	трест Крымтехстрой г. Симферополь		

Инв.№подл. | Дата, подпись | Взам.инв.№

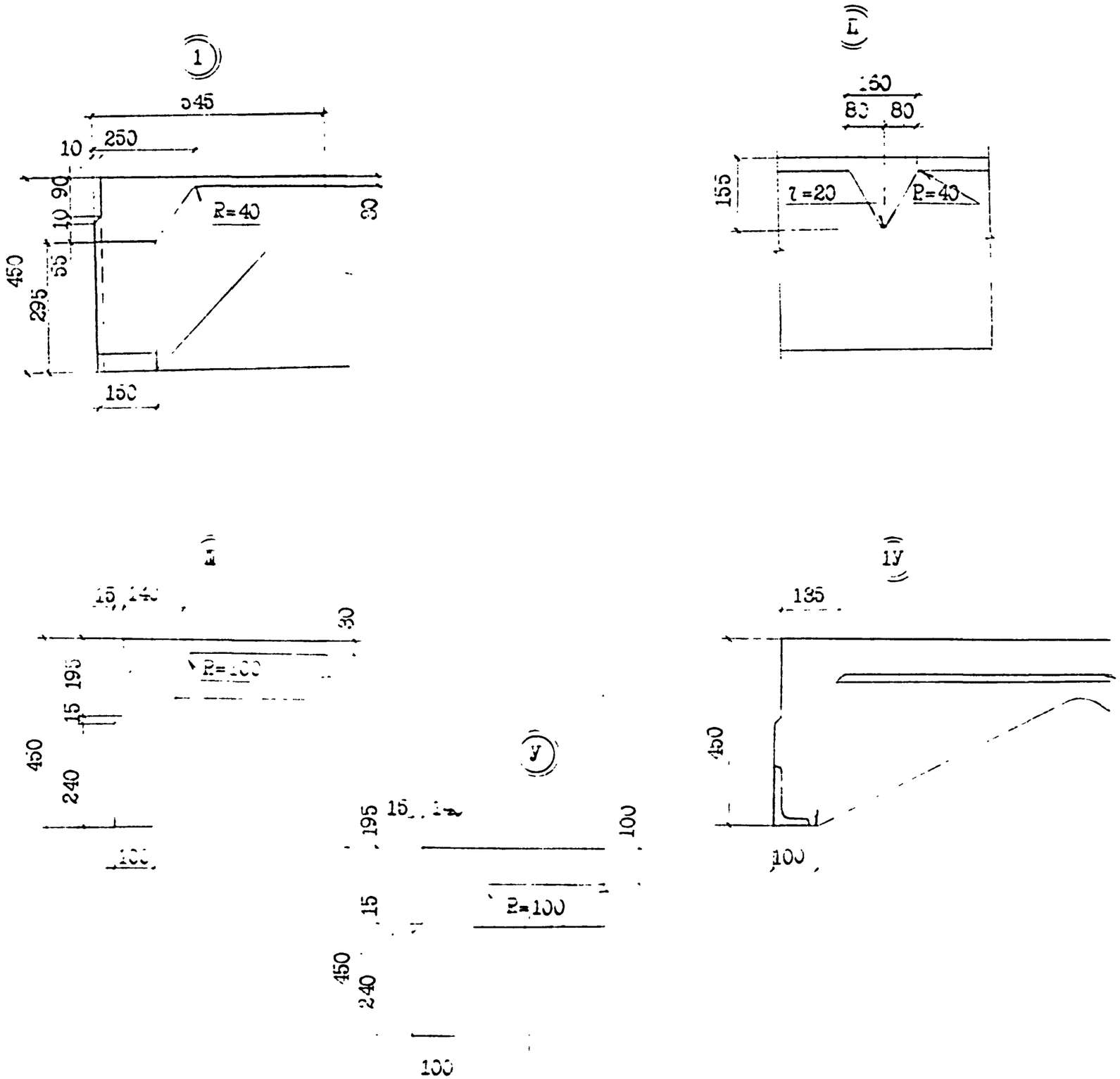
1
545
250
10
90
10
55
450
295
R=40
30
150
L
160
80
80
155
l=20
R=40
1У
135
450
100
У
195
15
100
R=100
450
240
100

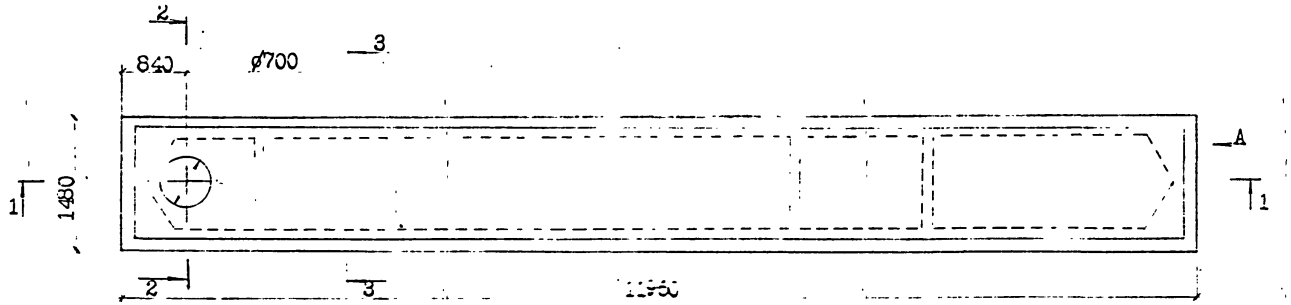

2-2

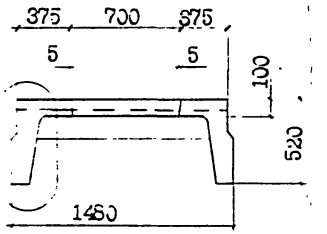

3-3

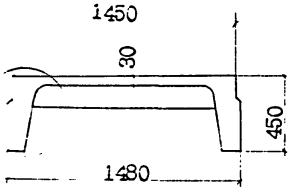

1-1

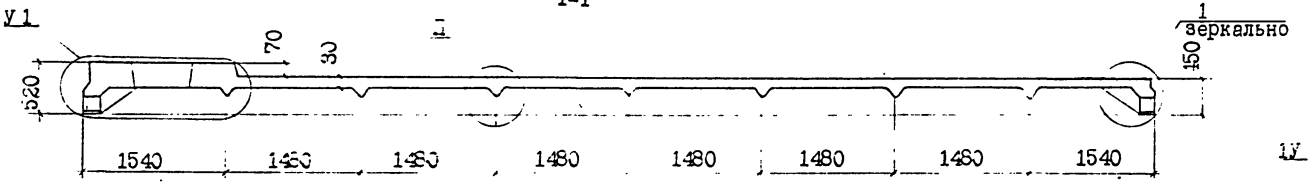

Вид А

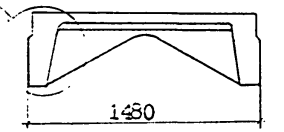

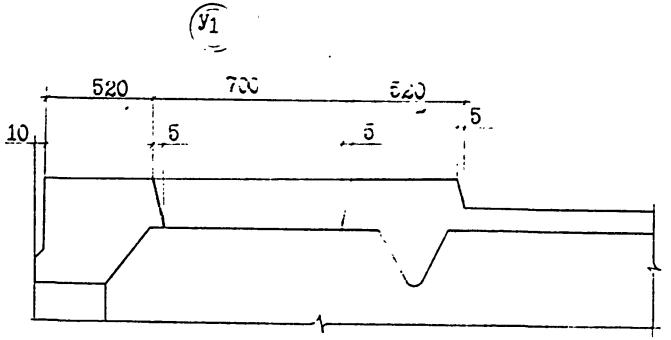

Узлы 1,П,Ш,IУ,У смотри документ У1.2553.1.100004 лист 2.

Нач.отд.	Попов	
Н.конт.	Чегласов	10.90
Гл.спец.	Чегласов	10.90
Рук.гр.		
Ст.инж.		
Инж.	Зарубина	10.90

У1.2553.1.2000 ОЧ

Плита железобетонная с проемом ø700мм для пропуска вентшахт

Опалубочный чертеж

стад.	масса	масштаб
Р	5400	-
лист	листов 1	

трест Оргтехстрой г.Пермь

Инв.№подл. | Дата, подпись | Взам.инв.№

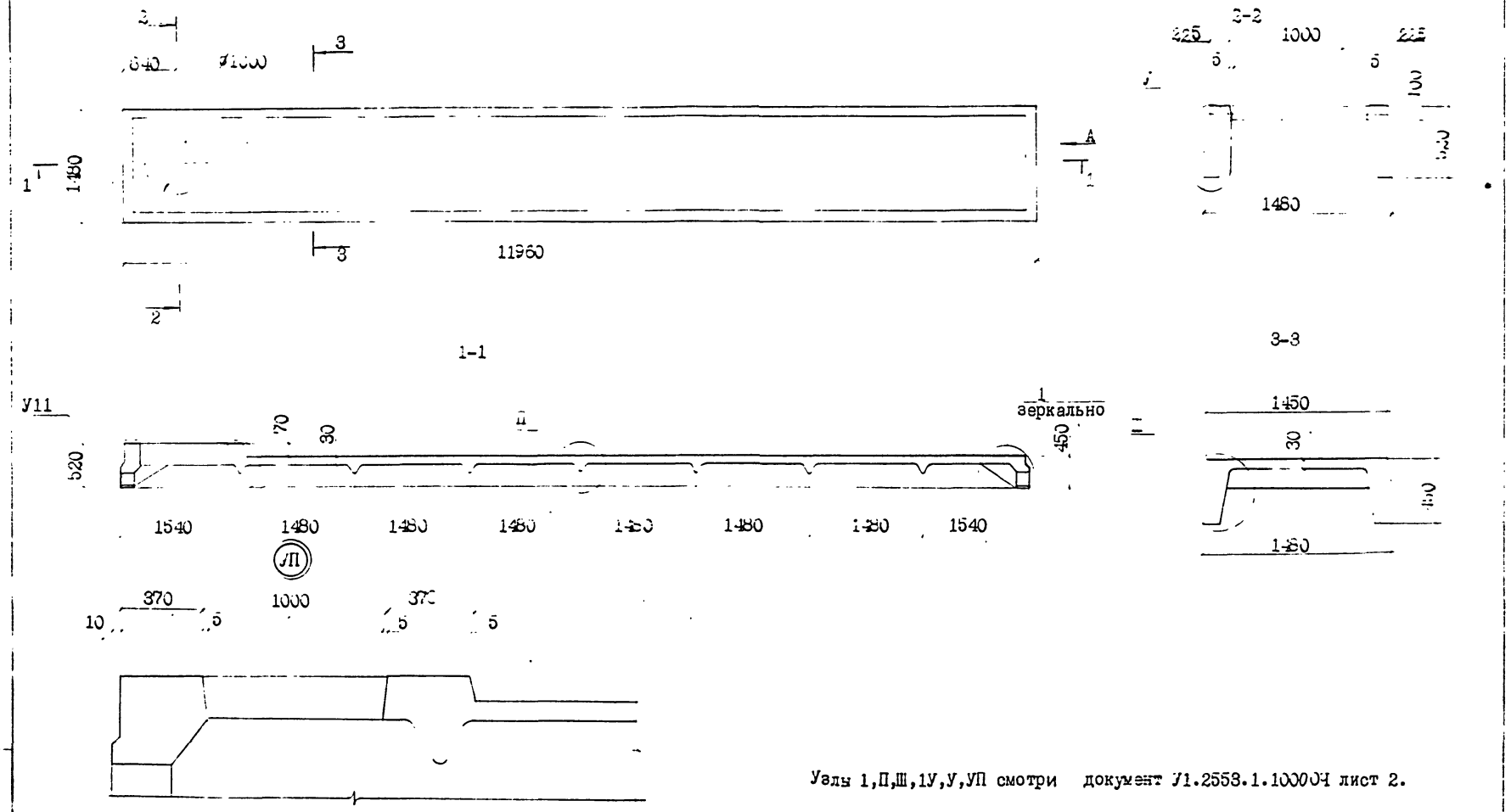

Узлы 1,П,Ш,1У,У,УП смотри документ У1.2553.1.10000Ч лист 2.

Вид А

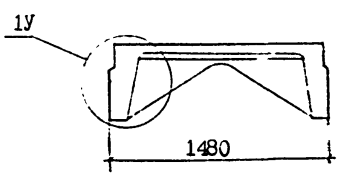

Нач.отд. Попов			У1.2553.1.3000 ОЧ
Н.конт. Чепкасов		III-90	Плита железобетонная с проемом ⌀1000мм для пропуска вентшахт
Гл.спец. Чепкасов		III-90	Опалубочный чертеж
Рук.гр.			
Ст.инж.			
Инж. Файзуллина			

стад.	масса	масштаб
Р	5300	-
лист	листов 1	

Трест Оргтехстрой г.Пермь

Копировал

Формат А3

Формат	Зона	Позиция	Обозначение	Наименование	Количество на конструкцию У1.2553.1.1000									Примечание
						-01	-02	-03	-04	-05	-06	-07	-08	
				Документация										
А3			У1.2553.1.0000 ПЗ	Пояснительная записка	1	1	1	1	1	1	1	1	1	
А3			У1.2553.1.1000 04	Опалубочный чертеж	1	1	1	1	1	1	1	1	1	
А3			У1.2553.1.1000 СБ	Сборочный чертеж	1	1	1	1	1	1	1	1	1	
А3			У1.2553.1.0170	Схема расположения стержней напрягаемой армат.	1	1	1	1	1	1	1	1	1	
А3			У1.2553.1.0000 РС	Ведомость расхода стали	1	1	1	1	1	1	1	1	1	
				Сборочные единицы										
А4		1	У1.2553.1.0010 СБ	Сетка С 1	1	1		1	1		1	1		
			-01	С 2			1			1			1	
А4		2	У1.2553.1.0030 СБ	С 3	4	4	4	4	4	4	4	4	4	
А4		3	У1.2553.1.0080 СБ	С 4	4	4	4	4	4	4	4	4	4	
А4		4	У1.2553.1.0040 СБ	С 5	4	4	4	4	4	4	4	4	4	
А4		5	У1.2553.1.0050 СБ	С 6	4	4	4	4	4	4	4	4	4	
А4		7	У1.2553.1.0070 СБ	Каркас КР 2	2	2	2	2	2	2	2	2	2	
А4		8	У1.2553.1.0060 СБ	КР 1	2	2	2	2	2	2	2	2	2	
А4		10	У1.2553.1.0130 СБ	Изделие закладное м 1	2	2	2	2	2	2	2	2	2	
				М 2	2	2	2	2	2	2	2	2	2	
				Детали										
А3		12	У1.2553.1.0120	Стержень напрягаемый СТН 4			2							
				СТН 5	2		2							
				СТН 6		2								
				СТН 10					2					
				СТН 11				2		2				
				СТН 14								2		
				СТН 15						2	2		2	
А4		13	У1.2553.1.0110	Петля строповочная ПС 1	4	4	4	4	4	4	4	4	4	
				Материалы										
				Бетон В 30 м3	2,04		2,04		2,04		2,04		2,04	
				м3		2,04		2,04		2,04		2,04		

Инв. № подл. | Подпись и дата | Взам. инв. №

Нач. отд.	Шитов		
Н. контр.	Кашаров		11-90
Гл. спец.	Кашаров		11-90
Рук. гр.			
Гл. инж.			
Пров.	Кашаров		11-90

У1.2553.1.1000

Плита покрытия железобетонная

Стадия	Лист	Листов
Р		1

Оргтехстрой г. Пермь

Копировал

Формат А3

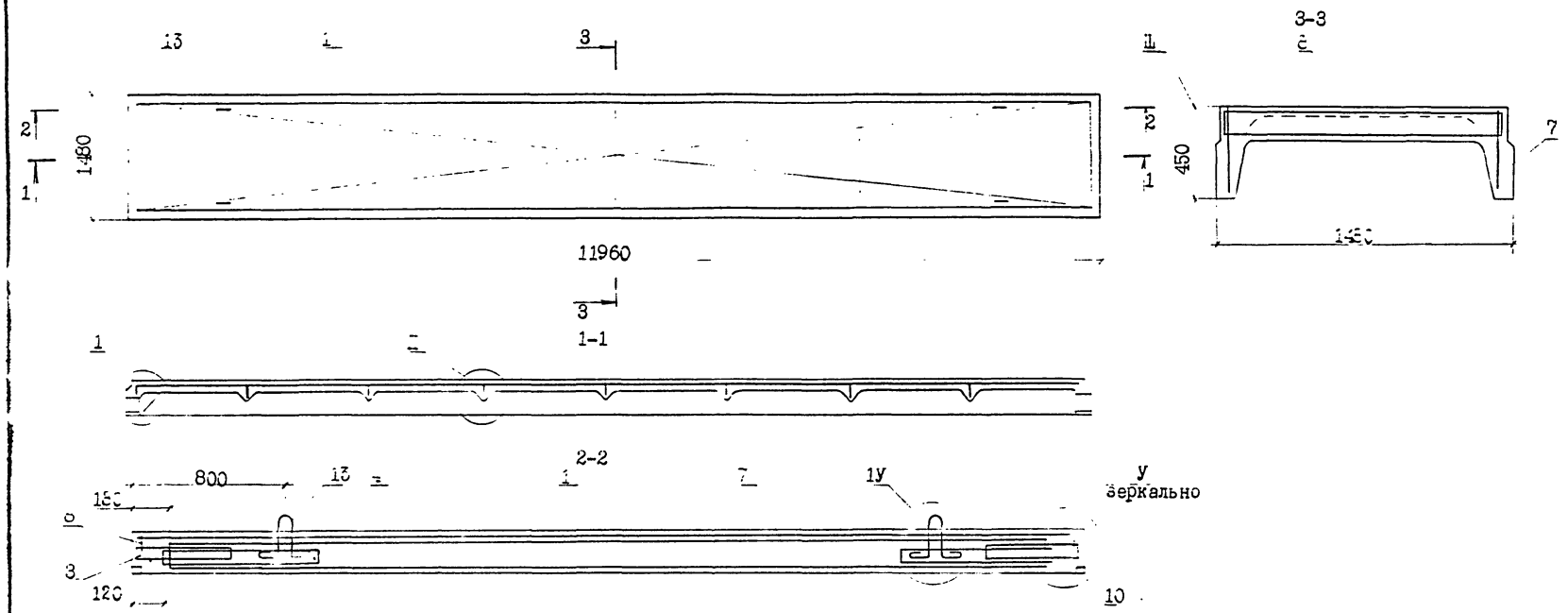

Обозначение	Наименование	Напрягаемая арматура Марка стержня	Кол-во	Масса
У1.2553.1.1000	ПГ12-1АIIв-Х	СТН 5	2	
-01	ПГ12-2АIIв-Х	СТН 6	2	
-02	ПГ12-3АIIв-Х	СТН 4 СТН 5	2 2	
-03	ПГ12-1АIV	СТН 11	2	
-04	ПГ12-2АIV	СТН 10	4	
-05	ПГ12-3АIV	СТН 11	4	
-06	ПГ12-1АV	СТН 15	2	
-07	ПГ12-2АV	СТН 14	4	
-08	ПГ12-3АV	СТН 15	4	

ПРИМЕЧАНИЯ:

1. Напрягаемая арматура в разрезах плит показана условно.
2. Сетки С-1,С-2 поз. 1 привязать к каркасам поперечных ребер.
3. Индекс "Х" в маркировке плит условно принят для обозначения плотности бетона в зависимости от степени агрессивности газовой среды помещения. При среднеагрессивной среде индекс "Х" заменяется на "С", слабоагрессивной-на "Л". При отсутствии агрессивной среды индекс не проставляется.

Нач.отд.	Попов		
Н.конт.	Чепкасов		
Гл.спец.	Чепкасов		
Рук.гр.			
Ст.инж.			
Инж.	Файзуллина		

У1.2553.1.1000 СБ

Плита покрытия железобетонная

Сборочный чертеж

Стадия	Масса	Масштаб
Р	5500	—
Лист 1	Листов 4	

трест Оргтехстрой г.Пермь

Копировал

Формат А3

Инв.№ подл. | Подпись и дата | Взам.инв.№

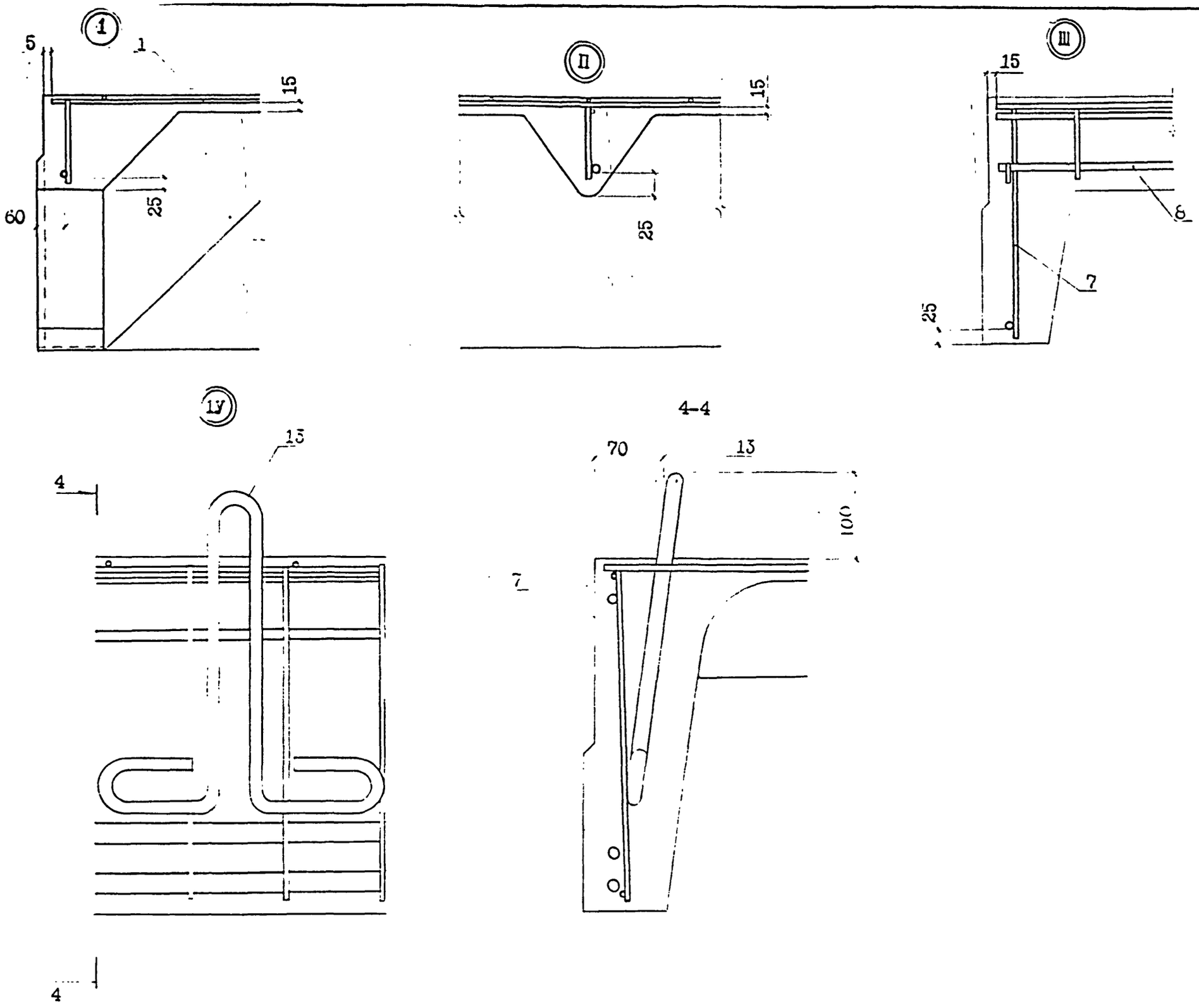

Инв.№подл.Подпись,дата Взам.ин.№

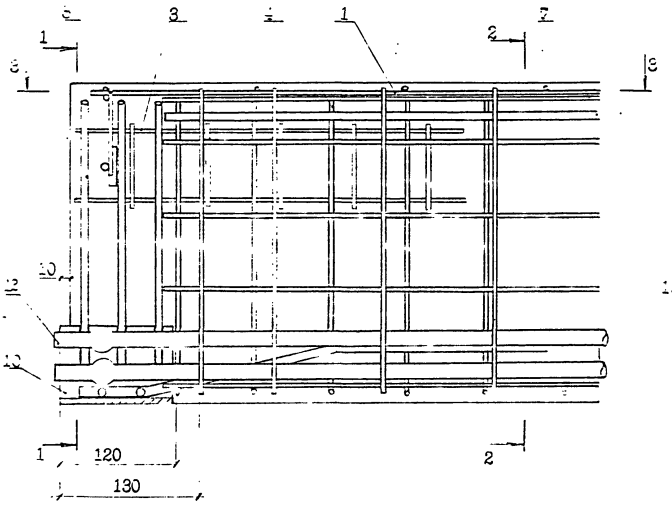

1-1

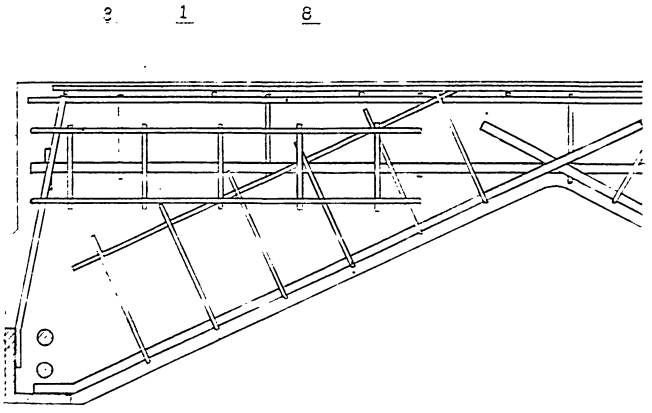

Сечения 2-2,3-3 см. лист 4.

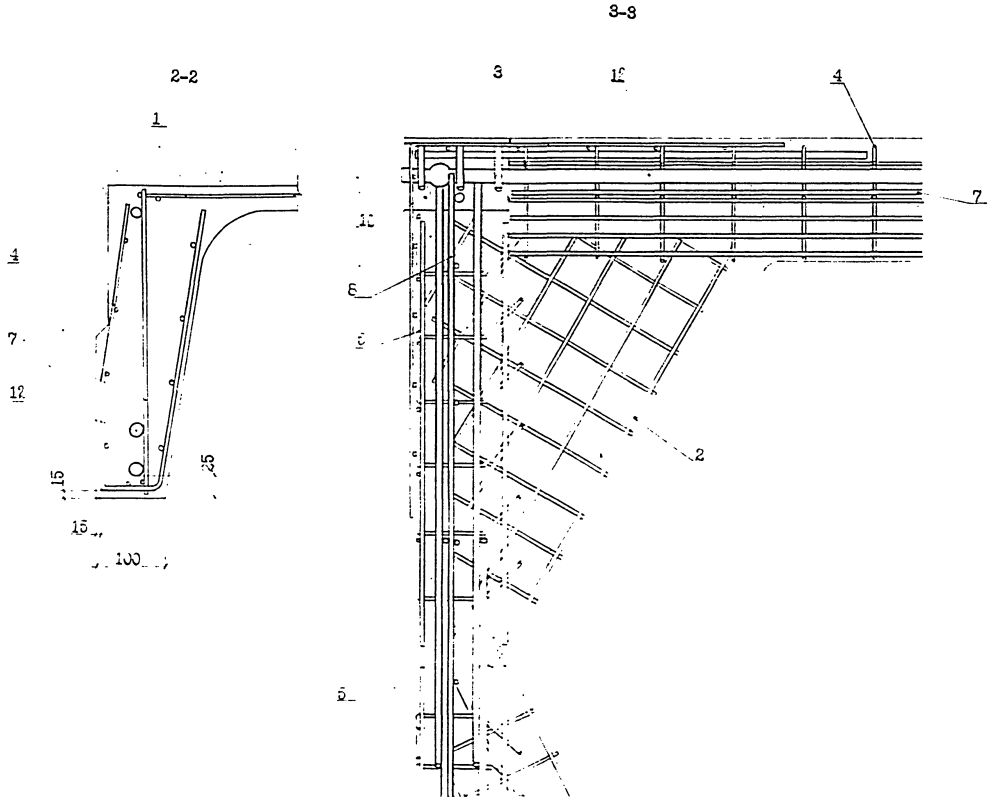

Инв. № подл. | Подпись и дата | Взам. инв. №

Формат	Поз.	Обозначение	Наименование	Количество на исполнение У1.2553.1.2000									Примечание
					-01	-02	-03	-04	-05	-06	-07	-08	
			Документация										
А3		У1.2553.1.2000 ПЗ	Пояснительная записка	Х	Х	Х	Х	Х	Х	Х	Х	Х	
А3		У1.2553.1.2000 ВО	Опалубочный чертеж	Х	Х	Х	Х	Х	Х	Х	Х	Х	
А3		У1.2553.1.2000 СБ	Сборочный чертеж	Х	Х	Х	Х	Х	Х	Х	Х	Х	
А3		У1.2553.1.2000	Схема расположения стержней напрягаемой армат.	Х	Х	Х	Х	Х	Х	Х	Х	Х	
А3		У1.2553.1.2000 ВО	Ведомость расхода стали	Х	Х	Х	Х	Х	Х	Х	Х	Х	
			Сборочные единицы										
А4	1	У1.2553.1.2000 СБ	Сетка С 1	1	1		1	1		1	1		
		-01	С 2			1			1			1	
А4	2	У1.2553.1.2000 СБ	С 3	4	4	4	4	4	4	4	4	4	
А4	3	У1.2553.1.2000 СБ	С 4	4	4	4	4	4	4	4	4	4	
А4	4	У1.2553.1.2000 СБ	С 5	4	4	4	4	4	4	4	4	4	
А4	5	У1.2553.1.2000 СБ	С 6	4	4	4	4	4	4	4	4	4	
А4	6	У1.2553.1.2000 СБ	Каркас пространственный КП 1	1	1	1	1	1	1	1	1	1	
А4	7	У1.2553.1.2000 СБ	Каркас плоский КР 2	2	2	2	2	2	2	2	2	2	
А4	8	У1.2553.1.2000 СБ	КР 1	7	7	7	7	7	7	7	7	7	
А4	9	У1.2553.1.2000 СБ	КР 3	2	2	2	2	2	2	2	2	2	
А4	10	У1.2553.1.2000 СБ	Изделие закладное М 1	2	2	2	2	2	2	2	2	2	
			М 2	2	2	2	2	2	2	2	2	2	
А4	11	У1.2553.1.2000 СБ	М 3	4	4	4	4	4	4	4	4	4	
			Детали										
А3	12	У1.2553.1.2000	Стержень напрягаемый СН 4			2							
			СН 5	2		2							
			СН 6		2								
			СН 10					4					
			СН 11				2		2				
			СН 14								4		
			СН 15							2		4	
А4	13	У1.2553.1.2000	Петля строповочная МО 1	4	4	4	4	4	4	4	4	4	
			Материалы										
			Бетон В 30 м3	2,16	2,18	2,18	2,18	2,18	2,18	2,18	2,16	2,18	

Инв. № подл. | Подпись и дата | Взам. инв. №

Нач. отд.	Попов		
Н. контр.	Непкасов		III-90
Гл. спец.	Непкасов		III-90
Рук. гр.			
Нач. цех.			
Инж.	Сайдуллин		

У1.2553.1.2000

Плита железобетонная с проемом ⌀ 700 мм для пропуска вентшахт

Стадия	Лист	Листов
Р		

ВПКТИ Оргтяжстрой г. Пермь

Копировал

Формат А3

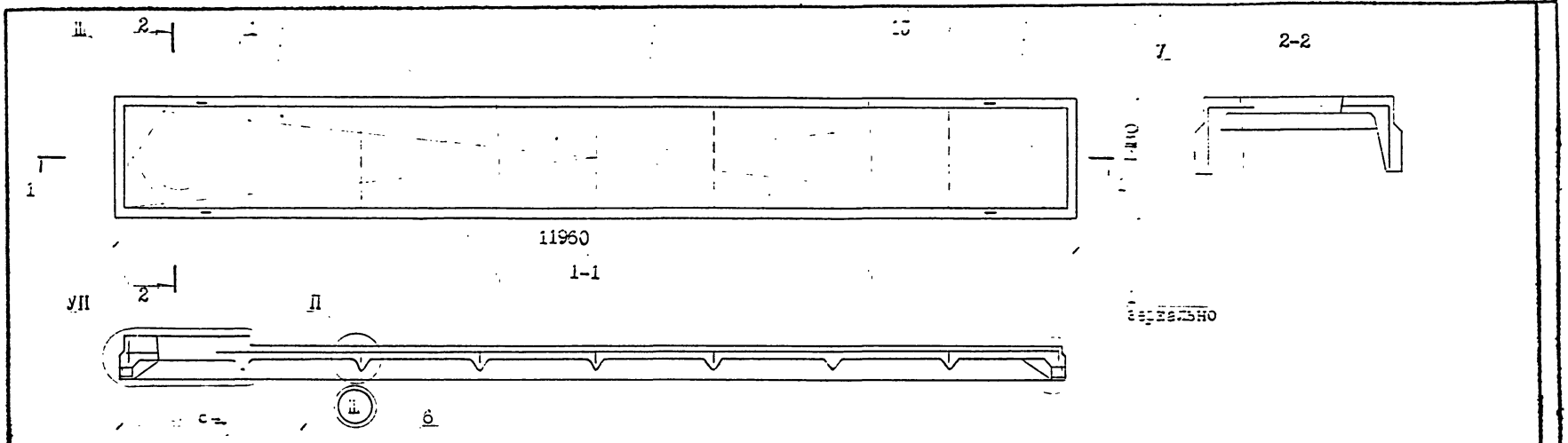

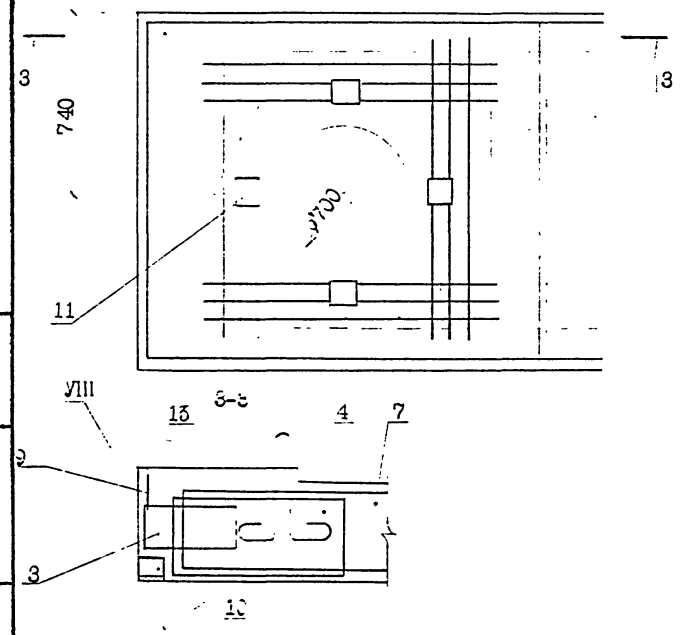

ОБОЗНАЧЕНИЕ	НАИМЕНОВАНИЕ	Напрягаемая арматура: Марка	Напрягаемая арматура: Кол-во стержня	Масса т
У1.2553.1.2000	ПВ 12-1 А Шв-7Х	СТН 5	2	
-01	ПВ 12-2 А Шв-7Х	СТН 6	2	
-02	ПВ 12-3 А Шв-7Х	СТН 4	2	
-03	ПВ 12-1 А1У	СТН 5	2	
-04	ПВ 12-2 А1У	СТН 11	2	
-05	ПВ 12-3 А1У	СТН 10	4	5,4
-06	ПВ 12-1 АУ	СТН 11	4	
-07	ПВ 12-2 АУ	СТН 15	2	
-08	ПВ 12-3 АУ	СТН 14	4	
		СТН 15	4	

ПРИМЕЧАНИЯ:

1. Узлы 1,П см. лист 2 документа У1.2553.1.1000 СБ.
2. Остальные примечания см. лист 1 документа У1.2553.1.1000 СБ.

Нач.отд.	Попов			У1.2553.1.2000 СБ		
Н.конт.	Чепкасов		III-90	Плита железобетонная с проемом ⌀700мм для пропуска вентшахт	стад.	масса масштаб
Гл.спец.	Чепкасов		III-90		Р	5400 -
Рук.гр.				Сборочный чертеж	лист 1	листов 3
Ст.инж.					трест Оргтехстрой г.Пермь	
Инж.	Байзуллина		2003			

Инв. № подл. | Подпись и дата | Взам. инв. №

Копировал

Формат А3

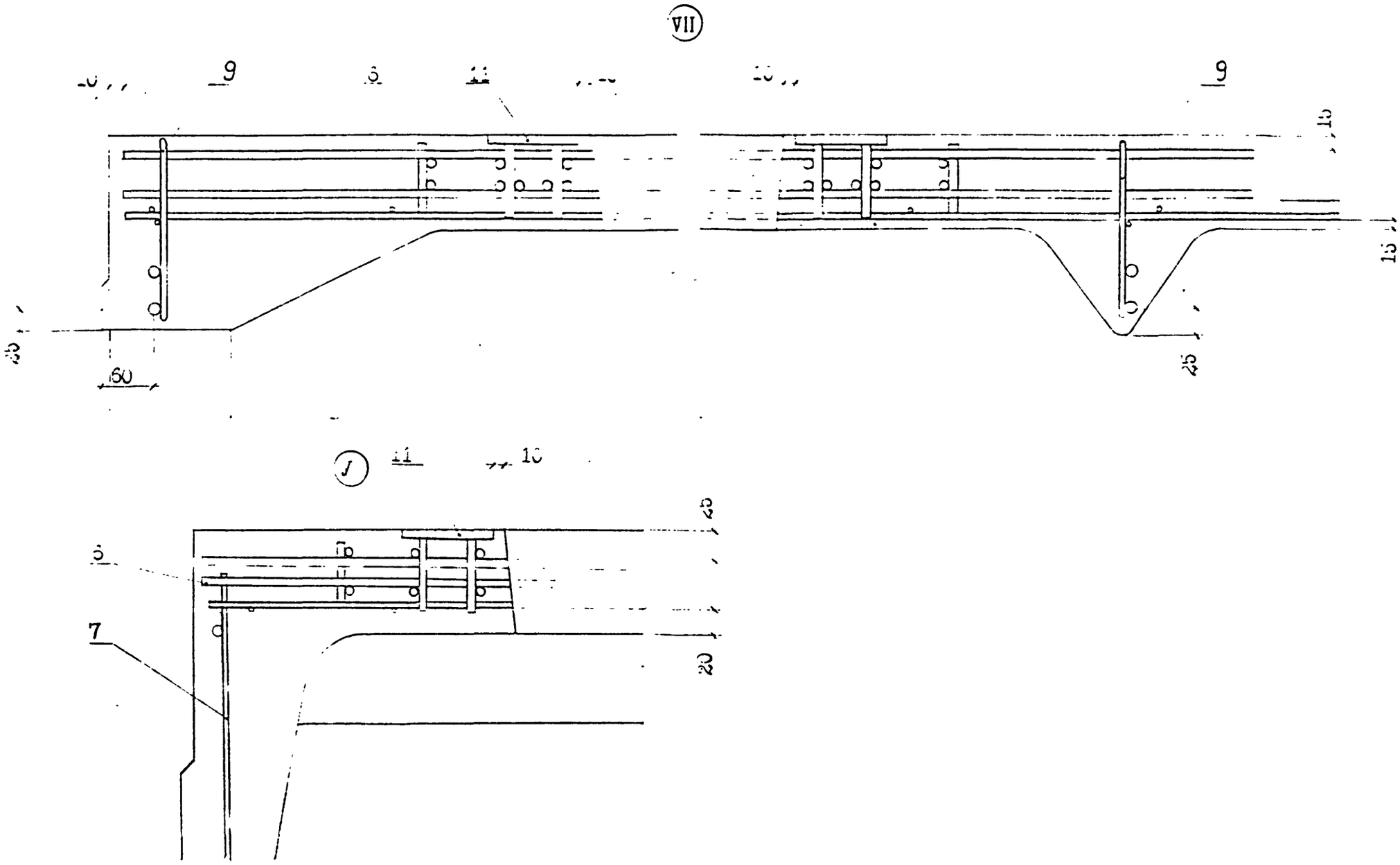

У1.2553.1.2000 СБ

Лист 2

Копировал

Формат А3

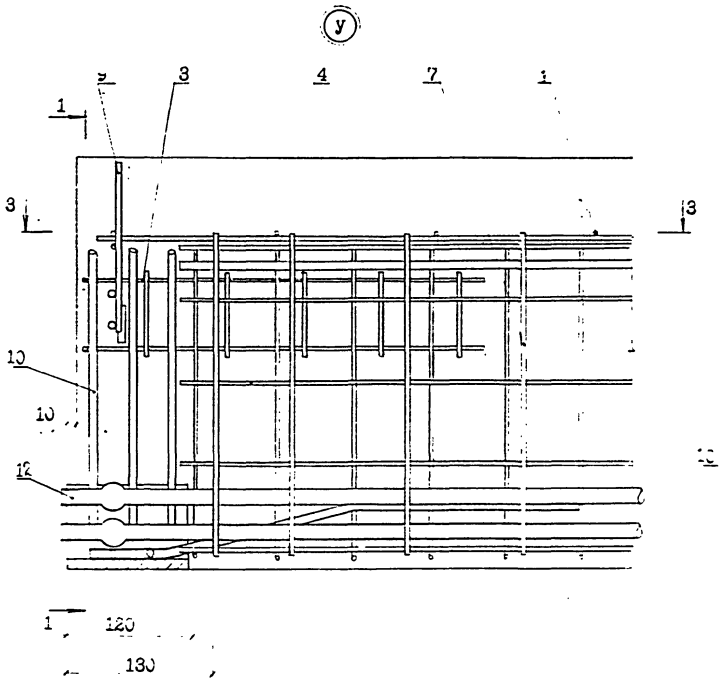

1-1

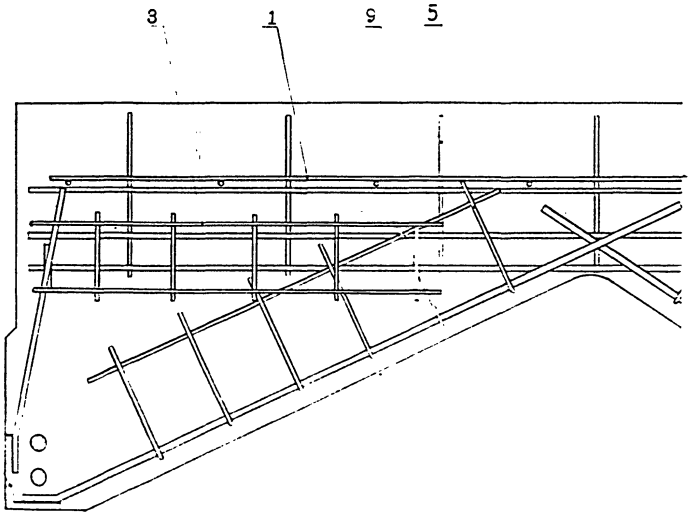

Сечение 3-3 см. лист 4 документа У1.2553.1.1000 ТЕ.

Формат	Зона	Позиц	Обозначение	Наименование	Количество на исполнение У1.2553.1.3000	-01	-02	-03	-04	-05	-06	-07	-08	Примечание
				Документация										
А3			У1.2553.1.0000 ПЗ	Пояснительная записка	X	X	X	X	[illegible]	[illegible]	X	X	X	
А3			У1.2553.1.3000 ОЧ	Опалубочный чертеж	X	X	X	X	[illegible]	[illegible]	X	X	X	
А3			У1.2553.1.3000 СБ	Сборочный чертеж	X	X	X	X	[illegible]	[illegible]	X	X	X	
А3			У1.2553.1.0170	Схема расположения стержней напрягаемой армат.	X	X	X	X	[illegible]	[illegible]	X	X	X	
А3			У1.2553.1.0000 РС	Ведомость расхода стали	X	X	X	X	[illegible]	[illegible]	X	X	X	
				Сборочные единицы										
А4		1	У1.2553.1.0010 СБ	Сетка С 1	1	1		1	1		1	1		
			-01	С 2			1			1			1	
А4		2	У1.2553.1.0020 СБ	С 3	4	4	4	4	4	4	4	4	4	
А4		3	У1.2553.1.0030 СБ	С 4	4	4	4	4	4	4	4	4	4	
А4		4	У1.2553.1.0040 СБ	С 5	4	4	4	4	4	4	4	4	4	
А4		5	У1.2553.1.0050 СБ	С 6	4	4	4	4	4	4	4	4	4	
А4		6	У1.2553.1.0100 СБ	Каркас пространственный КП 5	1	1	1	1	1	1	1	1	1	
А4		7	У1.2553.1.0070 СБ	Каркас плоский КР 2	2	2	2	2	2	2	2	2	2	
А4		8	У1.2553.1.0060 СБ	КР 1	7	7	7	7	7	7	7	7	7	
А4		9	У1.2553.1.0080 СБ	КР 3	2	2	2	2	2	2	2	2	2	
А4		10	У1.2553.1.0130 СБ	Изделие закладное М 1	2	2	2	2	2	2	2	2	2	
				М 2	2	2	2	2	2	2	2	2	2	
А4		11	У1.2553.1.0140 СБ	М 3	4	4	4	4	4	4	4	4	4	
				Детали										
А3		12	У1.2553.1.0120	Стержень напрягаемый СТН 4			2							
				СТН 5	2		2							
				СТН 6		2								
				СТН 10					4					
				СТН 11				2		4				
				СТН 14								4		
				СТН 15							2		4	
А4		13	У1.2553.1.0140	Петля строповочная ПС 1	4	4	4	4	4	4	4	4	4	
				Материалы										
				Бетон В 30 м³	2,14	2,14	2,14	2,14	2,14	2,14	2,14	2,14	2,14	

Нач. отд.	Попов	[signature]	
Н. конт.	Чепкасов	[signature]	10-95
Гл. спец.	Чепкасов	[signature]	10-95
Рук. гр.			
Ст. инж.			
Инж.	Файзуллина	[signature]	

У1.2553.1.3000

Плита железобетонная с проемом ⌀ 1000 мм для пропуска вентшахт

Стадия	Лист	Листов
р		1

Оргтехстрой г. Пермь

Инв. № подл. | Подпись и дата | Взам. инв. №

Копировал

Формат А3

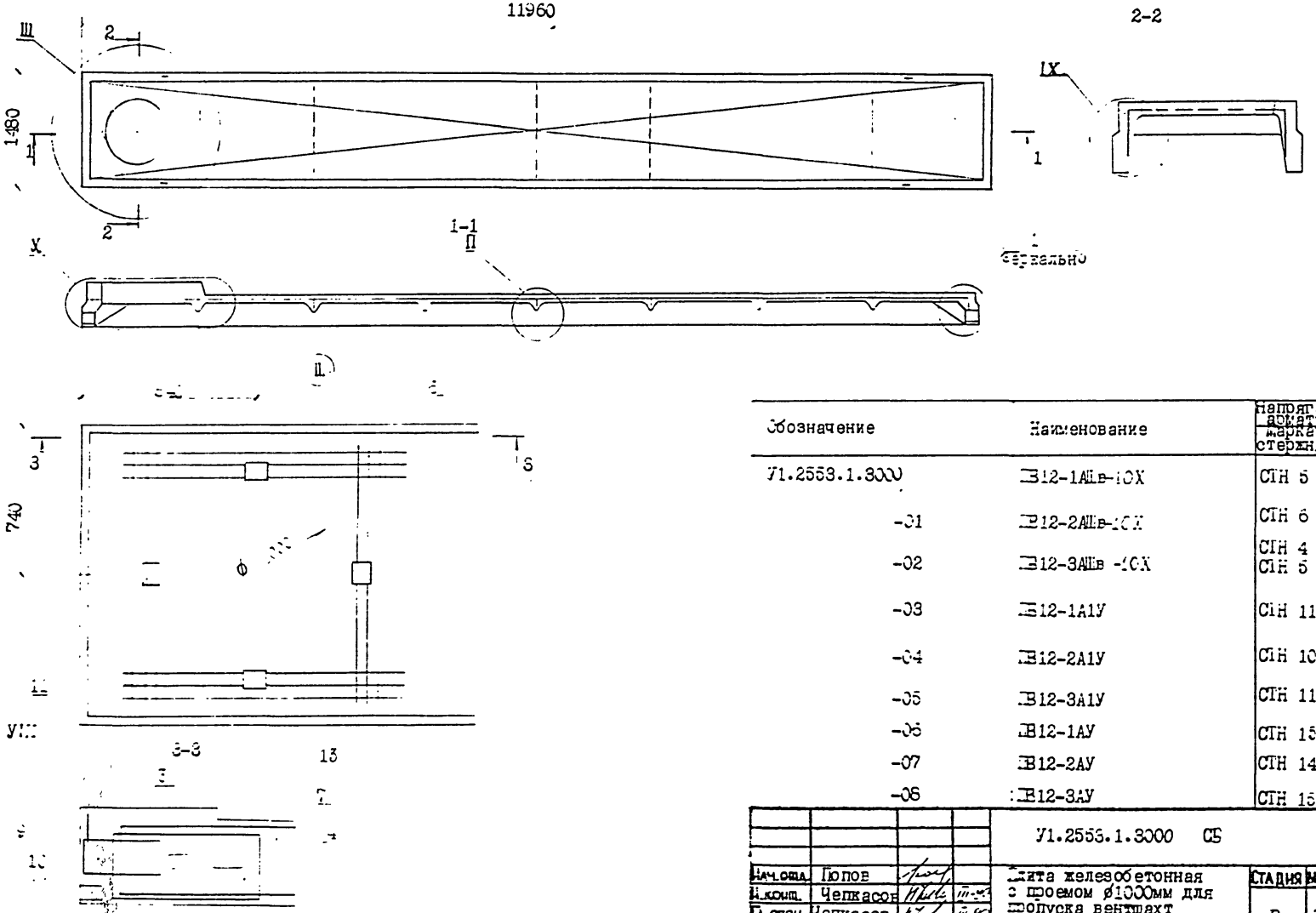

Обозначение	Наименование	Напрягаемая арматура марка стержня	Напрягаемая арматура кол-во	Масса т
У1.2553.1.3000	ПВ12-1АIIв-10Х	СТН 5	2	5,3
-01	ПВ12-2АIIв-10Х	СТН 6	2	
-02	ПВ12-3АIIв -10Х	СТН 4 СТН 5	2 2	
-03	ПВ12-1А1У	СТН 11	2	
-04	ПВ12-2А1У	СТН 10	4	
-05	ПВ12-3А1У	СТН 11	4	
-06	ПВ12-1АУ	СТН 13	2	
-07	ПВ12-2АУ	СТН 14	4	
-08	ПВ12-3АУ	СТН 15	4	

ПРИМЕЧАНИЯ:

1. Узлы 1,II см. лист 2 документа У1.2553.1.1000 СБ.
2. Узел VI см. лист 3 документа У1.2553.1.2000 СБ.
3. Остальные примечания см. лист 1 документа У1.2553.1.1000 СБ.

Нач.отд.	Попов		
Н.контр.	Чепкасов		
Гл.спец.	Чепкасов		
Рук.гр.			
Ст.инж.			
Инж.	Байзуллина		

У1.2553.1.3000 СБ

Плита железобетонная с проемом ⌀1000мм для пропуска вентшахт

Сборочный чертеж

Стадия	Масса	Масштаб
Р	5500	

Листы	Листов 2

трест Оргтяжстрой г.Пермь

Копировал

Формат А3

Инв.№ подл. | Подпись и дата | Взам. инв.№

X

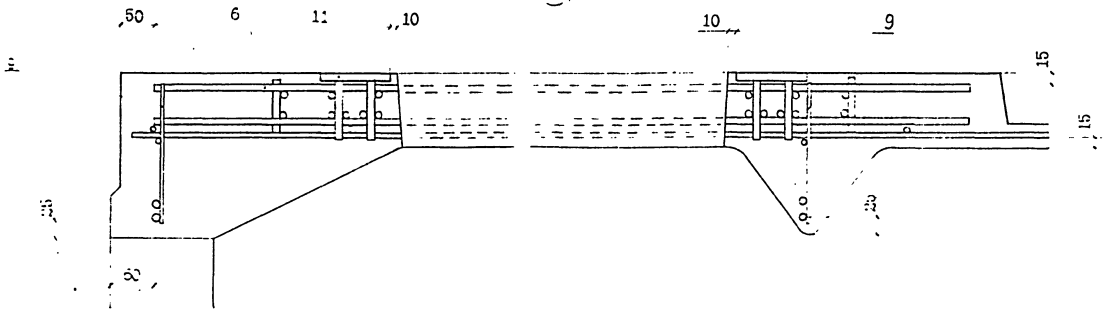

IX

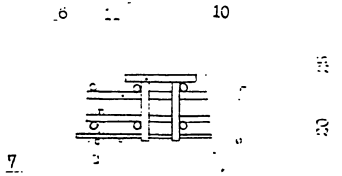

Инв. № подл. | Подпись и дата | Взам. инв. №

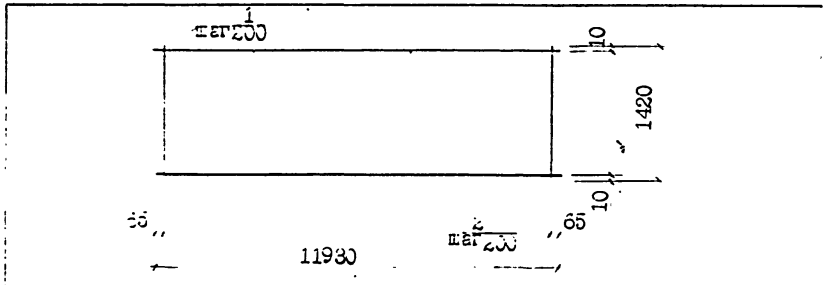

Формат	Зона	Позиц.	Обозначение	Наименование	Количество на испол. –	Количество на испол. 01	Примечание
				ДОКУМЕНТАЦИЯ			
А4			У1.2553.1.0010	Сборочный чертеж	Х	Х	
				ДЕТАЛИ			
				Класс Вр-1 ГОСТ 6727-80			
БЧ	1		У1.2553.1.0011	Стержень ⌀ 4 L=11930	8		1,1кг
			-01	- " - ⌀ 5 L=11930		8	1,65кг
БЧ	2		-02	- " - ⌀ 4 L=1420	60		0,13кг
			-03	- " - ⌀ 5 L=1420		60	0,2кг

Обозначение	Марка	Диаметр арматуры C1	Диаметр арматуры C2	Масса, кг
У1.2553.1.0010	С1	4		17,9
-01	С2		5	25,6

Инв.№подл. | Подпись, дата | Взам.инв.№

Нач.отд.	Попов		
Н.контр.	Чепкасов		III-90
Гл.спец.	Чепкасов		III-90
Нач.гр.			
Ст.инж.			
Инж.	Файзуллина		

У1.2553.1.0010 СБ

СЕТКА С1÷С2
СБОРОЧНЫЙ ЧЕРТЕЖ

Стадия	Масса	Масштаб
Р	см. табл.	–
Лист 1	Листов 1	

трест Оргтехстрой г.Пермь

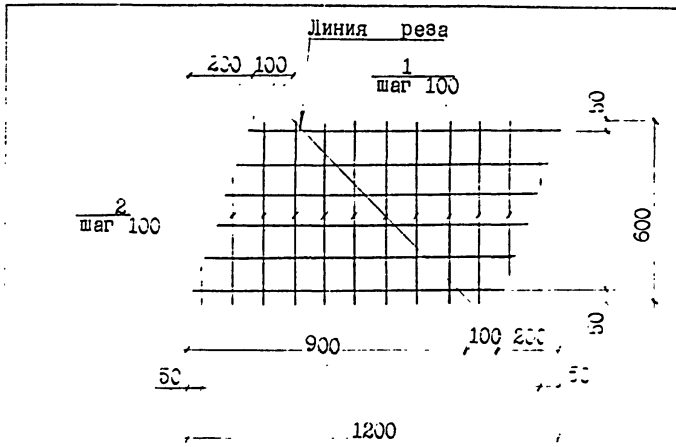

Формат	Зона	Позиц.	Обозначение	Наименование	Кол.	Примечание
				ДОКУМЕНТАЦИЯ		
А4			У1.2553.1.0020	Сборочный чертеж	Х	Х
				ДЕТАЛИ (НА 2ШТ.)		
				Класс Вр-1 ГОСТ 6727-80		
БЧ	1		У1.2553.1.0021	Стержень ⌀ 4 L=1000	6	0,09кг
БЧ	2		-01	Стержень ⌀ 4 L=600	10	0,06кг

Инв.№подл. | Подпись, дата | Взам.инв.№

Нач.отд.	Попов		
Н.контр.	Чепкасов		III-90
Гл.спец.	Чепкасов		III-90
Нач.гр.			
Ст.инж.			
Инж.	Файзуллина		

У1.2553.1.0020 СЗ

СЕТКА С3
СБОРОЧНЫЙ ЧЕРТЕЖ

Стад.	Масса	Масшт.
Р	см. табл.	–
Лист	Листов 1	

трест Оргтехстрой г.Пермь

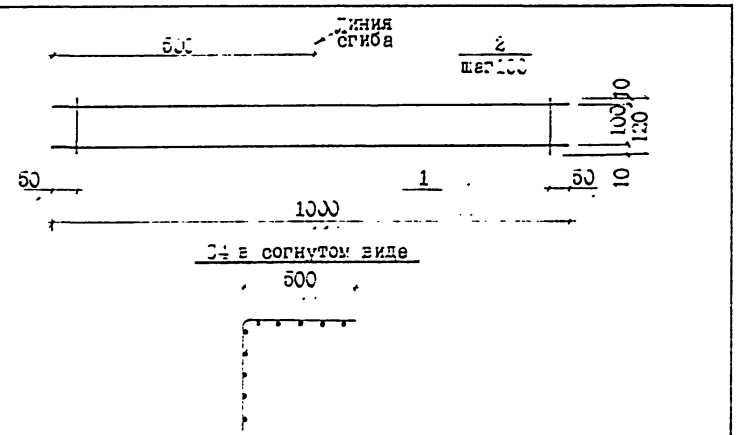

Формат	Зона	Позиц.	ОБОЗНАЧЕНИЕ	НАИМЕНОВАНИЕ	КОЛ.	ПРИМЕЧАНИЕ
А4			У1.2553.1.0030	ДОКУМЕНТАЦИЯ СБОРОЧНЫЙ ЧЕРТЕЖ	Х	Х
				ДЕТАЛИ класс Вр-1 ГОСТ 6727-80		
Бч		1	У1.2553.1.0031	Стержень ⌀ 5 L=1000	2	0,14кг
Бч		2	-01	Стержень ⌀ 4 L=120	10	0,01кг

Взам. инв. № | Подпись, дата | Инв. № подл.

У1.2553.1.0030 СБ

Нач.отд. Попов		стад.	масса	масштаб
Н.контр. Чепкасов	СЕТКА С4	Р	см. табл.	-
Пл.спец. Чепкасов	СБОРОЧНЫЙ ЧЕРТЕЖ	лист	листов 1
Нач.гр.		трест Оргтехстрой г.Пермь	
Ст.инж.			
Инж. Файзуллина			

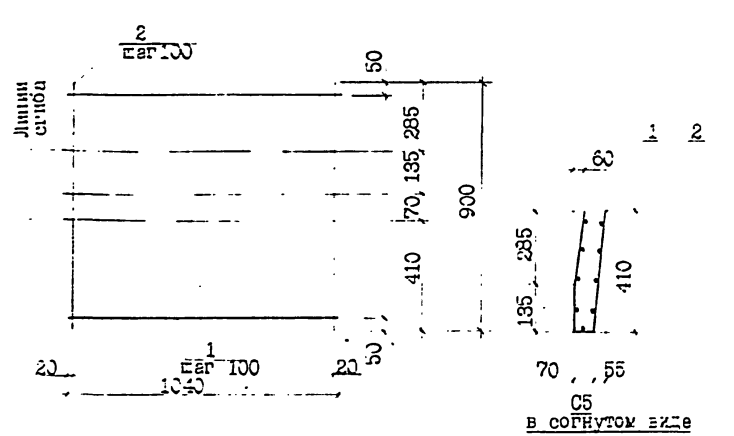

Формат	Зона	Позиц.	ОБОЗНАЧЕНИЕ	НАИМЕНОВАНИЕ	КОЛ.	ПРИМЕЧАНИЕ
А4			У1.2553.1.0040	ДОКУМЕНТАЦИЯ СБОРОЧНЫЙ ЧЕРТЕЖ	Х	Х
				ДЕТАЛИ Класс Вр1 ГОСТ 6727-80		
Бч		1	У1.2553.1.0041	Стержень ⌀ 5 L=1040	9	0,103
Бч		2	-01	Стержень ⌀ 5 L=900	11	0,089

Взам. инв. № | Подпись, дата | Инв. № подл.

У1.2553.1.0040 СБ

Нач.от. Попов		стад.	масса	масштаб
Н.контр. Чепкасов 11-90	СЕТКА С5	Р	см. табл.	-
Пл.спец. Чепкасов 11-90	СБОРОЧНЫЙ ЧЕРТЕЖ	лист	листов 1
Нач.гр.		трест Оргтехстрой г.Пермь	
Ст.инж.			
Инж. Файзуллина			

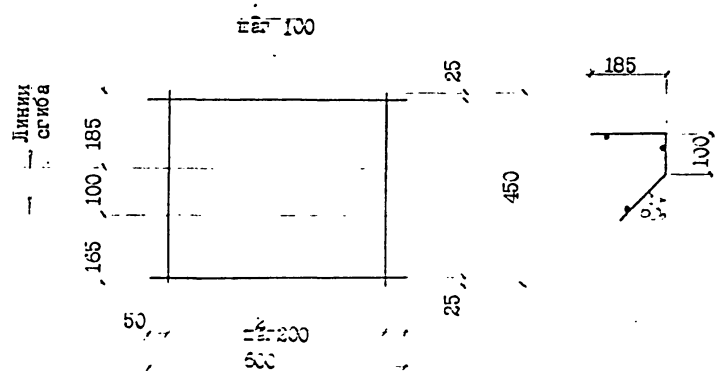

Формат	Зона	Позиц.	Обозначение	Наименование	Кол.	Приме-чание
А4			У1.2553.1.0060	Документация Сборочный чертеж	Х	Х
				Детали Класс Вр-1 ГОСТ 6727-80		
Бч		1	У1.2553.1.0061	Стержень ⌀ 4 L=450	6	0,04кг
Бч		2		- " - ⌀4 L=500	8	0,05кг

		У1.2553.1.0060 СБ	
Нач.от.Попов		Сетка С6	Стад. Масса Масштаб
Н.конт.Чепкасов		Сборочный чертеж	Р см. табл. -
Гл.спец.Чепкасов			Лист Листов 1
Нач.гр.			Трест Оргтехстрой г.Пермь
Ст.инж.			
Инж. Файзуллин			

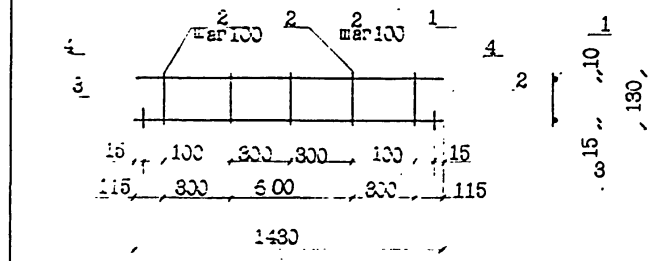

Формат	Зона	Позиц.	Обозначение	Наименование	Кол.	Приме-чание
А4			У1.2553.1.0060 СБ	Документация Сборочный чертеж	Х	Х
				Детали Класс Вр1 ГОСТ 6727-80		
Бч		1	У1.2553.1.0061	⌀5 L=1430	1	0,22
Бч		2	-01	⌀4 L=130	9	0,013
				Класс А-Ш ГОСТ 5781-82		
Бч		3	-02	⌀ 8 L=1430	1	0,555
Бч		4	-03	⌀ 8 L=60	2	0,024

		У1.2553.1.0060 СБ	
Нач.от.Попов		Каркас плоский	Стад. Масса Масштаб
Н.конт.Чепкасов		КР-1	Р см. табл. -
Гл.спец.Чепкасов		Сборочный чертеж	Лист Листов 1
Нач.гр.			Трест Оргтехстрой г.Пермь
Ст.инж.			
Инж. Файзуллин			

Инв.№подл. | Подпись и дата | Взам.инв.№

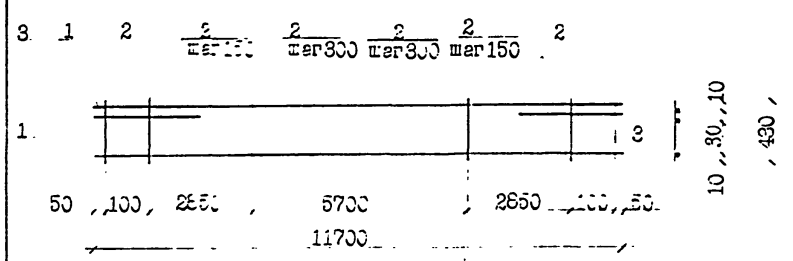

Формат	Зона	Позиц.	Обозначение	Наименование	Кол.	Приме-чание
				ДОКУМЕНТАЦИЯ		
А4			У1.2553.1.0070	Сборочный чертеж	Х	Х
				ДЕТАЛИ		
				Класс Вр-1 ГОСТ 6727-80		
БЧ	1		У1.2553.1.0071	ø5 L=11700	2	1,63
БЧ	2		-01	ø5 L=430	60	0,060
				Класс А-I ГОСТ 5781-82		
БЧ	3		-02	ø10 L=1500	2	1,012

Изм.	Кол.уч.	Лист	№ док.	Подпись	Дата
Нач.от.	Попов				
Н.контр.	Чепкасов				11.90
Гл.спец.	Чепкасов				11.90
Нач.гр.					
Ст.инж.					
Инж.	Файзуллина				

У1.2553.1.0070 СБ

КАРКАС ПЛОСКИЙ КР 2
СБОРОЧНЫЙ ЧЕРТЕЖ

Стад.	Масса	Масштаб
Р	см. табл.	-
Лист	Листов 1	

Трест Оргтехстрой г.Пермь

Инв.№подл. | Подпись и дата | Взам.инв.№

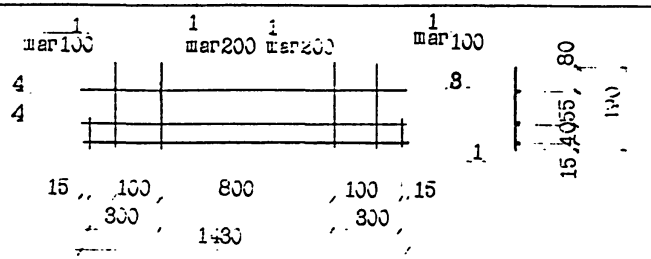

Формат	Зона	Позиц.	Обозначение	Наименование	Кол.	Приме-чание
				ДОКУМЕНТАЦИЯ		
А4			У1.2553.1.0080	Сборочный чертеж	1	Х
				ДЕТАЛИ		
				Класс Вр1 ГОСТ 6727-80		
БЧ	1		У1.2553.1.0081	ø4 L=190	8	0,019
БЧ	2		-01	ø5 L=1430	1	0,20
				Класс А-III ГОСТ 5781-82		
БЧ	3		-02	ø10 L=75	2	0,046
БЧ	4		-03	ø10 L=1430	2	0,882

Изм.	Кол.уч.	Лист	№ док.	Подпись	Дата
Нач.от.	Попов				
Н.контр.	Чепкасов				11.90
Гл.спец.	Чепкасов				11.90
Нач.гр.					
Ст.инж.					
Инж.	Файзуллина				

У1.2553.1.0080 СБ

КАРКАС ПЛОСКИЙ КР 3
СБОРОЧНЫЙ ЧЕРТЕЖ

Стад.	Масса	Масштаб
Р	см. табл.	-
Лист	Листов 1	

Трест Оргтехстрой г.Пермь

Инв.№подл. | Подпись и дата | Взам.инв.№

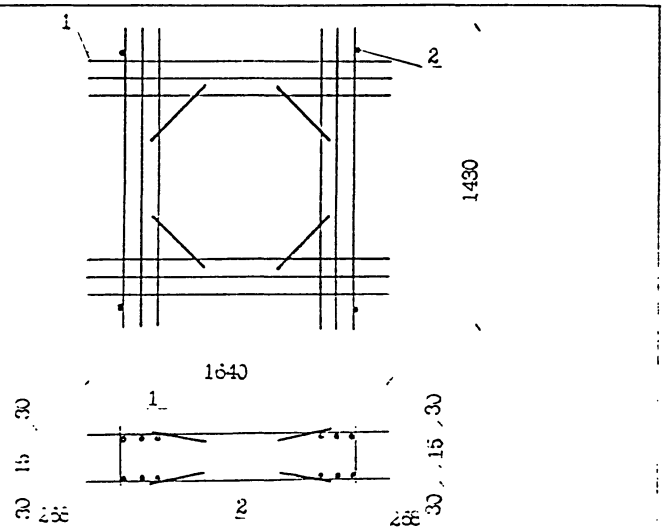

Формат	Зона	Позиц.	Обозначение	Наименование	Кол.	Примечание
				Документация		
А4			У1.2553.1.0090	Сборочный чертеж	Х	Х
				Детали		
А4		1	У1.2553.1.0091	Каркас плоский КР4	2	
Бч		2	У1.2553.1.0092	Класс А-II ГОСТ 5781-82 ø10 L=75	4	0,046

Нач.от.	Попов		У1.2553.1.0090 СБ	
Н.контр.	Чепкасов		Каркас пространственный КП 4 Сборочный чертеж	стад. Р / масса см. / масштаб табл. -
Гл.спец.	Чепкасов			лист / листов 1
Нач.гр.				трест Оргтехстрой г. Пермь
Ст.инж.				
Инж.	Файзуллина			

Инв.№ подл. | Подпись и дата | Взам.инв.№

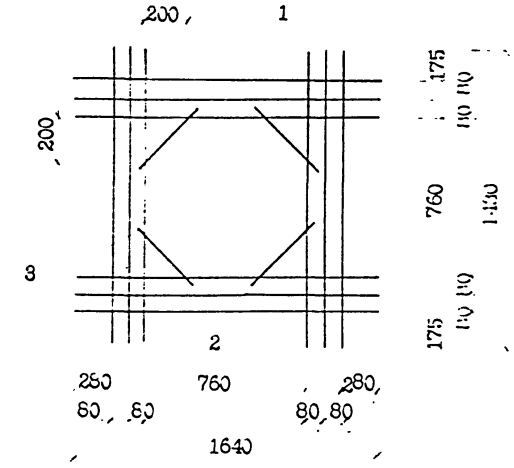

Формат	Зона	Позиц.	Обозначение	Наименование	Кол.	Примечание
				Документация		
А4			У1.2553.1.0091	Сборочный чертеж	Х	Х
				Детали		
				Класс А-III ГОСТ 5781-82		
Бч		1	0001	ø10 L=1430	6	0,882
Бч		2	0002	ø10 L=1640	6	1,012
Бч		3	0003	ø10 L=320	4	0,197

Нач.гр.			У1.2553.1.0091 СБ	
Нач.от.	Попов		Каркас плоский КР 4 Сборочный чертеж	стад. Р / масса см. / масштаб табл. -
Н.контр.	Чепкасов			лист / листов 1
Гл.спец.	Чепкасов			трест Оргтехстрой г. Пермь
Ст.инж.				
Инж.	Федуллина			

Инв.№ подл. | Подпись и дата | Взам.инв.№

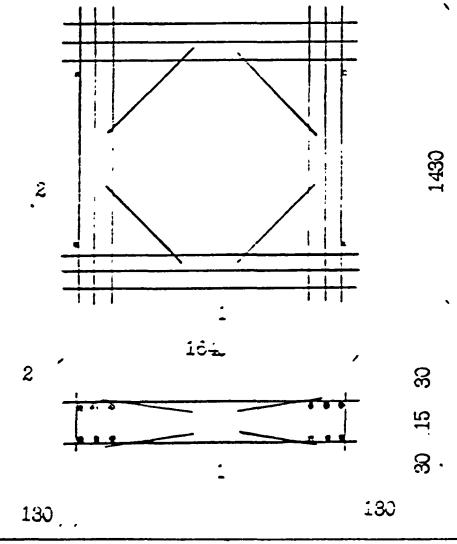

Формат	Зона	Позиц.	ОБОЗНАЧЕНИЕ	НАИМЕНОВАНИЕ	КОЛ.	ПРИМЕЧАНИЕ
				ДОКУМЕНТАЦИЯ		
А4			У1.2553.1.0100	СБОРОЧНЫЙ ЧЕРТЕЖ	Х	Х
				ДЕТАЛИ		
А4		1	У1.2553.1.0101	КАРКАС ПЛОСКИЙ КР5	2	
БЧ		2	У1.2553.1.0102	Класс А-II ГОСТ5781-82 ø10 L=75	4	0,046

У1.2553.1.0100 СБ

Нач.от.Попов		КАРКАС ПРОСТРАНСТВЕННЫЙ КП 5 СБОРОЧНЫЙ ЧЕРТЕЖ	стад. Р; масса см. табл.; масштаб -
Н.конт.Чепкасов	11-90		
Гл.спец.Чепкасов	11-90		
Нач.гр.			лист; листов 1
Ст.инж.			трест Оргтехстрой г.Пермь
Инж.Файзуллина			

Взам.ин.№ | Инв.№подл. | Подпись, дата

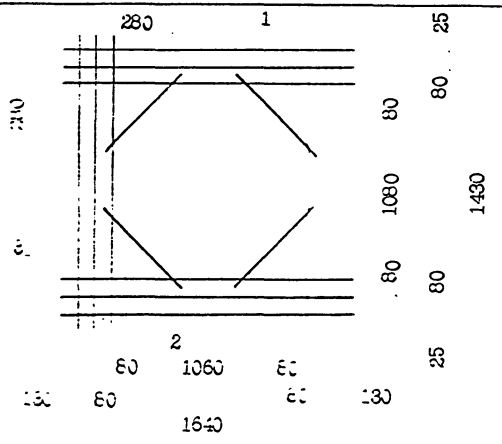

Формат	Зона	Позиц.	ОБОЗНАЧЕНИЕ	НАИМЕНОВАНИЕ	КОЛ.	ПРИМЕЧАНИЕ
				ДОКУМЕНТАЦИЯ		
А4			У1.2553.1.0101	СБОРОЧНЫЙ ЧЕРТЕЖ	Х	Х
				ДЕТАЛИ		
				Класс А-II ГОСТ 5781-82		
БЧ		1	0001	ø10 L=1430	6	0,882
БЧ		2	0002	ø10 L=1640	6	1,012
БЧ		3	0003	ø10 L=320	4	0,197

У1.2553.1.0101 СБ

Нач.от.Попов		КАРКАС ПЛОСКИЙ КР 5 СБОРОЧНЫЙ ЧЕРТЕЖ	стад. Р; масса см. табл.; масштаб -
Н.конт.Чепкасов	11-90		
Гл.спец.Чепкасов	11-90		
Нач.гр.			лист; листов 1
Ст.инж.			трест Оргтехстрой г.Пермь
Инж. Файзуллина			

Взам.ин.№ | Инв.№подл. | Подпись, дата

М1 У1.2553.1.0130 изображено;
М2 У1.2553.1.0130 -01 – зеркальное отражение.

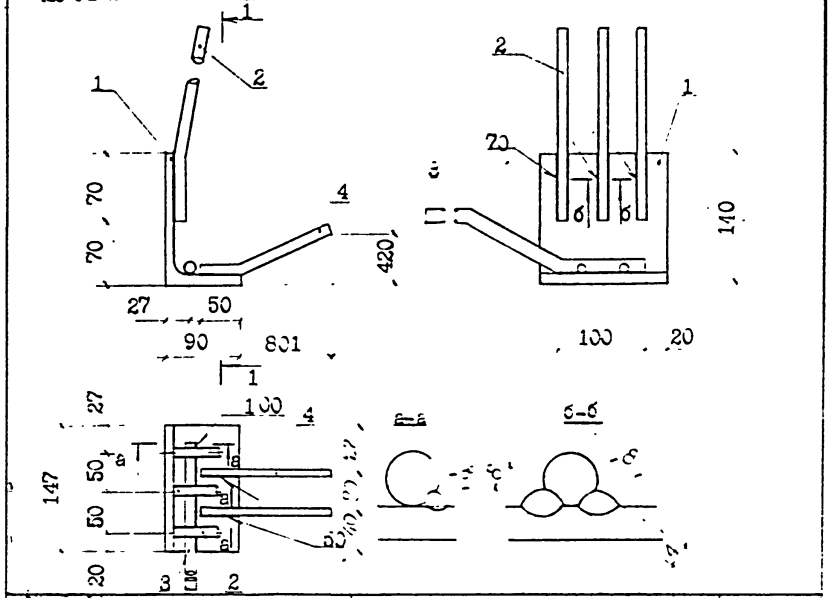

Формат	Зона	Позиц.	ОБОЗНАЧЕНИЕ	НАИМЕНОВАНИЕ	КОЛИЧ-ВО НА ИСПОЛН.	-01	ПРИМЕЧАНИЕ
				ДОКУМЕНТАЦИЯ			
А4			У1.2553.1.0130	СБОРОЧНЫЙ ЧЕРТЕЖ	Х	Х	
				ДЕТАЛИ			
БЧ		1	У1.2553.1.0131	140х90 =147 ГОСТ 8509-86			
				ВСт3пс ГОСТ 380-88	1	1	2,57
				Класс А II ГОСТ 5781-82			
А4		2	У1.2553.1.0132	ø 10 =360	3	3	0,22
А4		3	-01	ø 14 =660	1	1	0,9
А4		4	-02	ø 10 =950	2	2	1,9

У1.2553.1.0130 СБ

Нач.от. Попов
Гл.спец. Чепкасов
Н.конт. Чепкасов
Нач.гр.
Ст.инж.
Инж. Файзуллина

ИЗДЕЛИЕ ЗАКЛАДНОЕ М 1,М 2
СБОРОЧНЫЙ ЧЕРТЕЖ

Стад. масса масштаб
Р 5,59 -
лист листов 1
трест Оргтехстрой г.Пермь

Инв.№подл. Подпись, дата Взам.ин.№

Рис.1

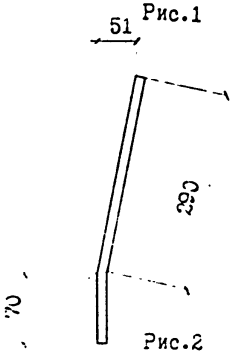

Рис.2

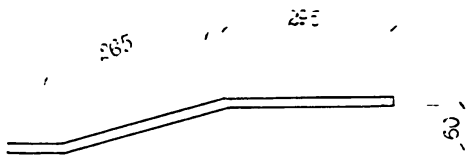

Рис.3

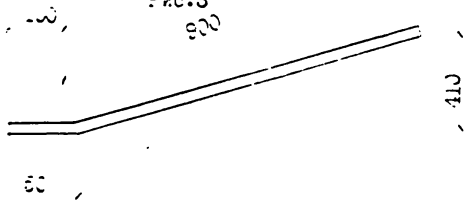

ОБОЗНАЧЕНИЕ	РИС.	ø,мм и КЛАСС СТАЛИ	ДЛИНА, мм	МАССА, кг	ПРИМЕЧАНИЕ
У1.2553.1.0132	1	10 А II	360	0,22	
-01	2	14 А II	660	0,9	ГОСТ
-02	3	10 А II	950	1,9	5781-82

У1.2553.1.0132

Нач.от. Попов
Гл.спец. Чепкасов
Н.конт. Чепкасов
Нач.гр.
Ст.инж.
Инж. Файзуллина

СТЕРЖЕНЬ АРМАТУРНЫЙ
ГНУТЫЙ

стад. масса масштаб
см. табл. Р -
лист листов 1
трест Оргтехстрой г.Пермь

Инв.№подл. Подпись, дата Взам.ин.№

Марка плиты	Изделия закладные								Петля		Общий расход
	Арматура класса		Прокат марки					Всего	Арматура класса		
	A III		ВСт3пс						A I		
	ГОСТ 5781-82		ТУ 14-1-5509-72*			ГОСТ 103-76			ГОСТ 380-71		
	ø 10	ø 14	Итого	-14х90		-100х6			ø 16		
1П 12-1АIIIв-Х	17,84	3,60	21,44	10,28				31,72	10,80		417,5
2П 12-2АIIIв-Х	17,84	3,60	21,44	10,28				31,72	10,80		284,4
3П 12-3АIIIв-Х	17,84	3,60	21,44	10,28				31,72	10,80		340,6
1П 12-1АIУ	17,84	3,60	21,44	10,28				31,72	10,80		171,42
2П 12-2АIУ	17,84	3,60	21,44	10,28				31,72	10,80		420,04
3П 12-3АIУ	17,84	3,60	21,44	10,28				31,72	10,80		268,10
1П 12-1АУ	17,84	3,60	21,44	10,28				31,72	10,80		186,46
2П 12-2АУ	17,84	3,60	21,44	10,28				31,72	10,80		456,60
3П 12-3АУ	17,84	3,60	21,44	10,28				31,72	10,80		297,44
1В 12-1АIIIв-7Х	19,12	3,60	22,72	10,28		2,44		35,44	10,80		387,26
2В 12-2АIIIв-7Х	19,12	3,60	22,72	10,28		2,44		35,44	10,80		274,16
3В 12-3АIIIв-7Х	19,12	3,60	22,72	10,28		2,44		35,44	10,80		341,03
1В 12-1АIУ-7	19,12	3,60	22,72	10,28		2,44		35,44	10,80		192,18
2В 12-2АIУ-7	19,12	3,60	22,72	10,28		2,44		35,44	10,80		239,80
3В 12-3АIУ-7	19,12	3,60	22,72	10,28		2,44		35,44	10,80		274,16
1В 12-1АУ-7	19,12	3,60	22,72	10,28		2,44		35,44	10,80		176,26
2В 12-2АУ-7	19,12	3,60	22,72	10,28		2,44		35,44	10,80		216,36
3В 12-3АУ-7	19,12	3,60	22,72	10,28		2,44		35,44	10,80		248,28
1В 12-1АIIIв-10Х	19,12	3,60	22,72	10,28		2,44		35,44	10,80		237,26
2В 12-2АIIIв-10Х	19,12	3,60	22,72	10,28		2,44		35,44	10,80		274,16
3В 12-3АIIIв-10Х	19,12	3,60	22,72	10,28		2,44		35,44	10,80		341,03
1В 12-1АIУ-10	19,12	3,60	22,72	10,28		2,44		35,44	10,80		192,18
2В 12-2АIУ-10	19,12	3,60	22,72	10,28		2,44		35,44	10,80		239,80
3В 12-3АIУ-10	19,12	3,60	22,72	10,28		2,44		35,44	10,80		274,16
1В 12-1АУ-10	19,12	3,60	22,72	10,28		2,44		35,44	10,80		176,26
2В 12-2АУ-10	19,12	3,60	22,72	10,28		2,44		35,44	10,80		216,36
3В 12-3АУ-10	19,12	3,60	22,72	10,28		2,44		35,44	10,80		248,28

Инв. № подл. | Подпись и дата | Взам. инв. №

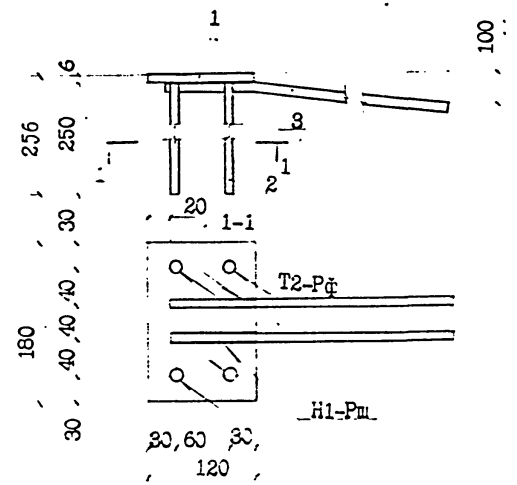

Формат	Зона	Позиц.	ОБОЗНАЧЕНИЕ	НАИМЕНОВАНИЕ	КОЛ.	ПРИМЕЧАНИЕ
				ДОКУМЕНТАЦИЯ		
А4			У1.2553.1.0160	СБОРОЧНЫЙ ЧЕРТЕЖ	Х	Х
				ДЕТАЛИ		
БЧ		1	У1.2553.1.0161	ПОЛОСА 120х6 L=180 ГОСТ 103-76 ВСт3пс ГОСТ 380-88	1	1,4
БЧ		2	У1.2553.1.0162	класс А Ш ГОСТ 5781-82 ⌀10 L=250	4	0,15
А4		3	-.1	⌀12 L=450	2	0,4

Сварные швы по ГОСТ 14098-85.

У1.2553.1.0160 СБ

Нач.от. Попов			стад.	масса	масштаб
Гл.спец. Чепкасов		ИЗДЕЛИЕ ЗАКЛАДНОЕ М5	Р	2,8	-
Н.конт. Чепкасов					
Нач.гр.			лист	листов 1	
Ст.инж.			трест Оргтехстрой г.Пермь		
Инж. Файзуллина					

Инв.№подл. Подпись, дата Взам.ин.№

R 30

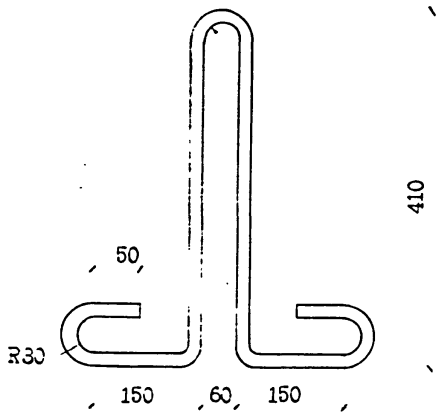

У1.2553.1.0110

Нач.от. Попов				стад.	масса	масштаб
Гл.спец. Чепкасов		III-90	ПЕТЛЯ СТРОПОВОЧНАЯ ПС 1	Р	2,7	-
Н.конт. Чепкасов		III-90				
Нач.гр.				лист	листов 1	
Ст.инж.				трест Оргтехстрой г.Пермь		
Инж. Файзуллина			⌀16 А-I ГОСТ5781-82 В Ст3пс ГОСТ 380-71			

Инв.№подл. Подпись, дата Взам.ин.№

Временный концевой анкер

Постоянный анкер

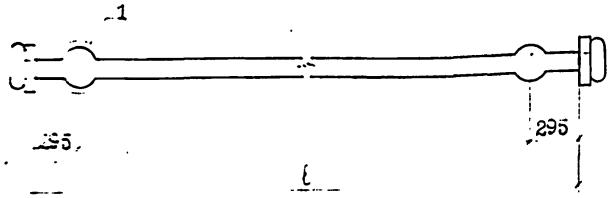

1

Высаженная головка

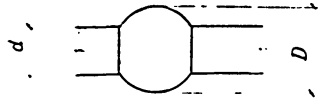

Опрессованная обойма

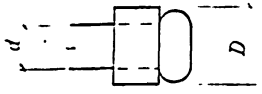

$D = 1{,}81^{-2}$

1. ℓ – расстояние между упорными поверхностями временных концевых анкеров.
2. ℓ_y – расстояние между упорами форм.
3. Размеры между упорными поверхностями временных концевых анкеров и расстояние между упорами форм приняты с учетом технологии заводов-изготовителей ТСО "Западуралстрой".

ОБОЗНАЧЕНИЕ	МАРКА	d, мм	ℓ, мм	ℓ_y, мм	Класс стали	Масса кг
У1.2553.1.0120	СТН 1	18	12390		АШв	24,92
-01	СТН 2	20	12390		А Шв	30,76
-02	СТН 3	22	12390		А Шв	37,21
-03	СТН 4	25	12390		А Шв	47,88
-04	СТН 5	28	12390		А Шв	60,23
-05	СТН6	32	12390		А Шв	78,69
-06	СТН 7	14	12390		А 1У	15,07
-07	СТН 8	16	12390	12430	А 1У	19,68
-08	СТН 9	18	12390		А 1У	24,92
-09	СТН 10	20	12390		А 1У	30,76
-10	СТН 11	22	12390		А 1У	37,21
-11	СТН 12	14	12380		А У	13,84
-12	СТН 13	16	12380		А У	19,66
-13	СТН 14	18	12380		А У	24,90
-14	СТН 15	20	12380		А У	30,73

Нач.отд.	Попов		
Н.конт.	Чепкасов		
Гл.спец.	Чепкасов		
Рук.гр.			
Ст.инж.			
Инж.	Файзуллина		

У1.2553.1.0120

СТЕРЖЕНЬ НАПРЯГАЕМЫЙ СТН (СТН 1...СТН 15)

СТАДИЯ	МАССА	МАСШТАБ
Р	см. табл.	-

ЛИСТ | ЛИСТОВ 1

трест Оргтехстрой г.Пермь

Инв № подл | Подпись и дата | Взам. инв. №

КОПИРОВАЛ

ФОРМАТ А3

ПГ 12-1АIIIв-Х
ПВ 12-1АIIIв-7Х
ПБ 12-1АIIIв-10Х

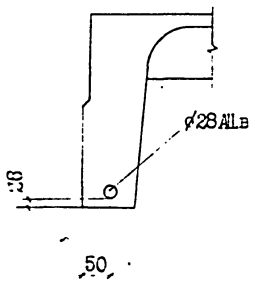

ПГ 12-2АIIIв-Х
ПВ 12-2АIIIв-7Х
ПБ 12-2АIIIв-10Х

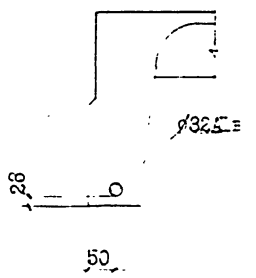

ПГ 12-3АIIIв-Х
ПВ 12-3АIIIв-7Х
ПБ 12-3АIIIв-10Х

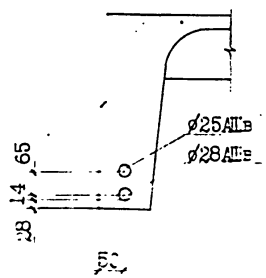

ПГ 12-1А1У
ПВ 12-1А1У-7
ПВ 12-1А1У-10

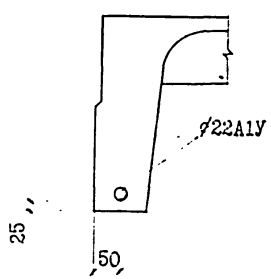

ПГ 12-2А1У
ПВ 12-2А1У-7
ПВ 12-2А1У-10

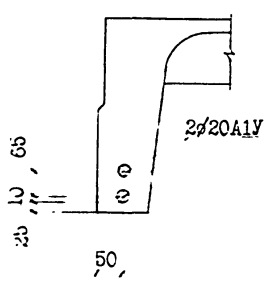

ПГ 12-3А1У
ПБ 12-3А1У-7
ПБ 12-3А1У-10

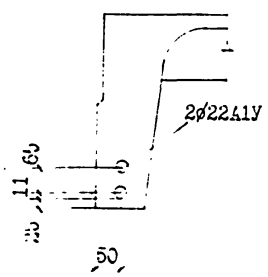

ПГ 12-1АУ
ПБ 12-1АУ-7
ПВ 12-1АУ-10

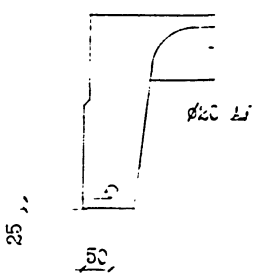

ПГ 12-2АУ
ПБ 12-2АУ-7
ПБ 12-2АУ-10

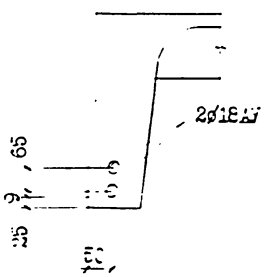

ПГ 12-3АУ
ПБ 12-3АУ-7
ПБ 12-3АУ-10

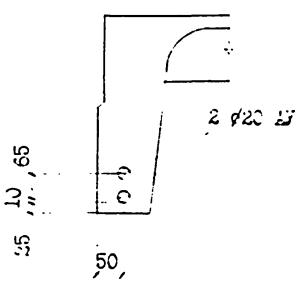

Нач.отд.	Попов			У1.2658.1.0170
Н.контр.	Терехов			Схема расположения стержней напрягаемой арматуры
Гл.спец.	Терехов			
Рук.гр.				
Нач.	Газизуллин			

Стадия	Лист	Листов
Р		

ПроектОргтехстрой г.Пермь

Копировал

Формат А3

Инв. № подл. | Подпись и дата | Взам. инв. №

Марка плиты	Напрягаемая арматура класса												Изделия арматурные							
	А IIIв				А 1У			А У					Арматура класса							
	ГОСТ 5781-82				ГОСТ 5781-82			ГОСТ 5781-82			Всего		А II			Вр 1				Всего
	ø 25	ø 28	ø 32	Итого	ø 20	ø 22	Итого	ø 18	ø 20	Итого			ø 8	ø 10	Итого	ø 4	ø 5	Итого		
ПГ 12-1АIIв-1		120,5		120,5							120,5		5,52	3,89	9,41	22,1	23,0	45,07	54,48	
ПГ 12-2АIIв-1			157,4	157,4							157,4		5,52	3,89	9,41	22,1	23,0	45,07	54,48	
ПГ 12-3АIIв-1	95,76	120,5		216,3							216,3		5,52	3,89	9,41	4,2	48,2	52,37	61,78	
ПГ 12-1А1У						74,42	74,42				74,42		5,52	3,89	9,41	22,1	23,0	45,07	54,48	
ПГ 12-2А1У					123,04		123,04				123,04		5,52	3,89	9,41	22,1	23,0	45,07	54,48	
ПГ 12-3А1У						148,8	148,8				148,8		5,52	3,89	9,41	4,2	48,2	52,37	61,78	
ПГ 12-1АУ									61,46	61,46	61,46		5,52	3,89	9,41	22,1	23,0	45,07	54,48	
ПГ 12-2АУ								99,60		99,60	99,6		5,52	3,89	9,41	22,1	23,0	45,07	54,48	
ПГ 12-3АУ									122,92	122,92	122,9		5,52	3,89	9,41	4,2	48,2	52,37	61,78	
ПВ 12-1АIIв-7		120,5		120,5							120,5		4,29	20,21	24,50	23,0	23,0	46,04	70,54	
ПВ 12-2АIIв-7			157,4	157,4							157,4		4,29	20,21	24,50	23,0	23,0	46,04	70,54	
ПВ 12-3АIIв-7	95,76	120,5		216,3							216,3		4,29	20,21	24,50	6,4	48,2	54,64	79,14	
ПВ 12-1А1У-7						74,42	74,42				74,42		4,29	20,21	24,50	23,0	23,0	46,04	70,54	
ПВ 12-2А1У-7					123,04		123,04				123,04		4,29	20,21	24,50	23,0	23,0	46,04	70,54	
ПВ 12-3А1У-7						148,8	148,8				148,8		4,29	20,21	24,50	6,4	48,2	54,64	79,14	
ПВ 12-1АУ-7									61,5	61,50	61,5		4,29	20,21	24,50	23,0	23,0	46,04	70,54	
ПВ 12-2АУ-7								99,6		99,60	99,6		4,29	20,21	24,50	23,0	23,0	46,04	70,54	
ПВ 12-3АУ-7									122,92	122,92	122,92		4,29	20,21	24,50	6,4	48,2	54,64	79,14	
ПВ 12-1АIIв-11		120,5		120,5							120,5		4,29	20,21	24,50	23,0	23,0	46,04	70,54	
ПВ 12-2АIIв-11			157,4	157,4							157,4		4,29	20,21	24,50	23,0	23,0	46,04	70,54	
ПВ 12-3АIIв-11	95,8	120,5		216,3							216,3		4,29	20,21	24,50	6,4	48,20	54,64	79,14	
ПВ 12-1А1У-11						74,4	74,40				74,4		4,29	20,21	24,50	23,0	23,0	46,04	70,54	
ПВ 12-2А1У-11					123,04		123,04				123,04		4,29	20,21	24,50	23,0	23,0	46,04	70,54	
ПВ 12-3А1У-11						148,8	148,8				148,8		4,29	20,21	24,50	6,4	48,20	54,64	79,14	
ПВ 12-1АУ-11									61,50	61,50	61,5		4,29	20,21	24,50	23,0	23,0	46,04	70,54	
ПВ 12-2АУ-11								99,6		99,6	99,6		4,29	20,21	24,50	23,0	23,0	46,04	70,54	
ПВ 12-3АУ-11									122,92	122,92	122,92		4,29	20,21	24,50	6,4	48,20	54,64	79,14	

Нач.отд.	Попов		
Н.конт.	Непкасов		
Гл.спец.	Непкасов		
Рук.гр.			
Ст.инж.			
Инж.	Бадзуллин		

У1.2553.1.0000 РС

Ведомость расхода стали

Стадия	Лист	Листов
Р	1	2

Проект Оргтехстрой г.Пермь

Инв. № подл. | Подпись и дата | Взам. инв. №

КОПИРОВАЛ

ФОРМАТ А3

Марка плиты	Изделия закладные									Петля		Общий расход
	Арматура класса					Прокат марки			Всего	Арматура класса		
	А Е					ВСт3пс				А 1		
	ГОСТ 5781-82					ГОСТ 8509-72*		ГОСТ 103-76		ГОСТ 380-71		
	ø 12	ø 14			Итого	∟140х90		– 100х6		ø 16		
ПГ 12-1АШв-Х	17,84	3,60			21,44	10,28			31,72	10,80		217,5
ПГ 12-2АШв-Х	17,84	3,60			21,44	10,28			31,72	10,80		254,4
ПГ 12-3АШв-Х	17,84	3,60			21,44	10,28			31,72	10,80		320,6
ПГ 12-1А1У	17,84	3,60			21,44	10,28			31,72	10,80		171,42
ПГ 12-2А1У	17,84	3,60			21,44	10,28			31,72	10,80		220,04
ПГ 12-3А1У	17,84	3,60			21,44	10,28			31,72	10,80		288,10
ПГ 12-1АУ	17,84	3,60			21,44	10,28			31,72	10,80		156,46
ПГ 12-2АУ	17,84	3,60			21,44	10,28			31,72	10,80		196,60
ПГ 12-3АУ	17,84	3,60			21,44	10,28			31,72	10,80		227,22
ПВ 12-1АШв-7Х	18,12	3,60			22,72	10,28		2,44	35,44	10,80		237,26
ПВ 12-2АШв-7Х	18,12	3,60			22,72	10,28		2,44	35,44	10,80		274,16
ПВ 12-3АШв-7Х	18,12	3,60			22,72	10,28		2,44	35,44	10,80		341,03
ПБ 12-1А1У-7	18,12	3,60			22,72	10,28		2,44	35,44	10,80		192,18
ПБ 12-2А1У-7	18,12	3,60			22,72	10,28		2,44	35,44	10,80		239,60
ПВ 12-3А1У-7	18,12	3,60			22,72	10,28		2,44	35,44	10,80		274,16
ПВ 12-1АУ-7	18,12	3,60			22,72	10,28		2,44	35,44	10,80		178,26
ПВ 12-2АУ-7	18,12	3,60			22,72	10,28		2,44	35,44	10,80		216,36
ПВ 12-3АУ-7	18,12	3,60			22,72	10,28		2,44	35,44	10,80		246,26
ПВ 12-1АШв-10Х	18,12	3,60			22,72	10,28		2,44	35,44	10,80		237,26
ПВ 12-2АШв-10Х	18,12	3,60			22,72	10,28		2,44	35,44	10,80		274,16
ПВ 12-3АШв-10Х	18,12	3,60			22,72	10,28		2,44	35,44	10,80		341,03
ПБ 12-1А1У-10	18,12	3,60			22,72	10,28		2,44	35,44	10,80		192,18
ПВ 12-2А1У-10	18,12	3,60			22,72	10,28		2,44	35,44	10,80		239,60
ПВ 12-3А1У-10	18,12	3,60			22,72	10,28		2,44	35,44	10,80		274,16
ПБ 12-1АУ-10	18,12	3,60			22,72	10,28		2,44	35,44	10,80		178,26
ПВ 12-2АУ-10	18,12	3,60			22,72	10,28		2,44	35,44	10,80		216,36
ПБ 12-3АУ-10	18,12	3,60			22,72	10,28		2,44	35,44	10,80		246,26

Инв. № подл. | Подпись и ... | Взам. инв. №

gost.e-ecolog.ru