ТИПОВОЙ ПРОЕКТ
503-2-32.88

ЗАКРЫТАЯ СТОЯНКА НА 59 АВТОБУСОВ ЛиАЗ-677 и Икарус-280

АЛЬБОМ 3

АПТ И Изделия металлические и деревянные

23228/03

gost.e-ecolog.ru

ТИПОВОЙ ПРОЕКТ

503-2-32-88

ЗАКРЫТАЯ СТОЯНКА НА 59 АВТОБУСОВ ЛиАЗ-677 и Икарус-280

АЛЬБОМ 3

РАЗРАБОТАН:
Гипроавтотрансом Л.Ф.
Главный инженер института /Краснов И.Г./
Главный инженер проекта /Петров В.М./

Утверждён и введён в действие
Минавтотрансом РСФСР
протокол N 6 от 26.05.1988 г.

				Привязан	
Инв. №					

Альбом 3

Марка	Наименование	Страница
	Содержание альбома	2
АПТИ-1	Мостик перекидной для трубопроводов ду 150	
	Сборочный чертеж	3
АПТИ-2	Мостик перекидной сечения	4
АПТИ-3	Мостик перекидной, спецификация	5
АПТИ-1	Кронштейн для крепления 3Х ЭКМ к стене	
	Сборочный чертеж.	
АПТИ-2	Кронштейн для крепления 3Х ЭКМ к стене	6
АПТИ-3	Кронштейн, детали	7
АПТИ-4	Кронштейн, спецификация	8
АПТИ-5	Крепление распределительных трубопроводов	9
	на тяжах между ригелями	
АПТИ-6	Крепление труб для пожарных кранов к нижнему	9
	поясу структуры.	
АПТИ-7	Опора для крепления труб Ф57×2,5, Ф76×28;	10
	Ф132×3,2; Ф273×4,0 под полом.	
АПТИ-8	Крепление питающего трубопровода на тягах между	10
	ригелями	

Марка	Наименование	Страница
АПТИ-1	Шкаф для пожарного крана Ду 65	11
	Сборочный чертеж N1	
АПТИ-2	Корпус шкафа	12
	Сборочный чертеж N2	
АПТИ-3	Крышка	13
АПТИ-4	Стенка	14
АПТИ-5	Планка	14
АПТИ-6	Плита	15
АПТИ-7	Стенка	15
АПТИ-8	Спецификация	16
АПТИ-9	Спецификация	17
АПТИ-1	Дверь. Сборочный чертеж	18
АПТИ-2	Планка	19
АПТИ-3	Планка	19
АПТИ-4	Планка	20
АПТИ-5	Патрубок	20
АПТИ-6	Спецификация	21

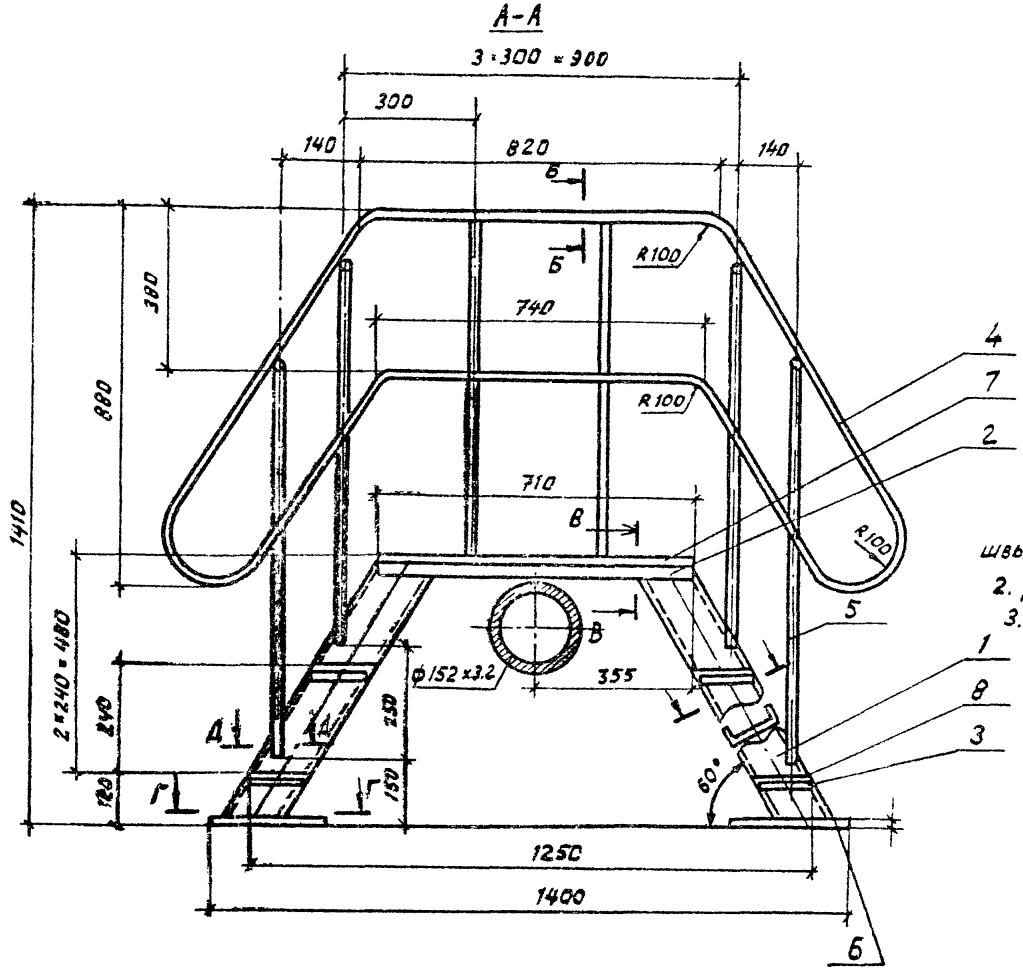

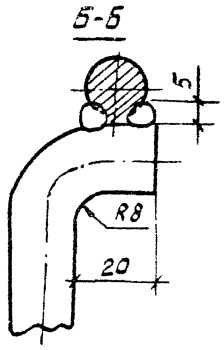

1. Конструкция сварная, сварка ручная, электродуговая, швы по ГОСТ 5254-80 электрод Э42 ГОСТ 9467-75.
2. Детали перил приварить по местам прилегания.
3. См. совместно с листом АПТИ-2.

ГИП	Беляев		05.87	ТП 503-2-32.88 АПТИ		
Нач.отд.	Баринов		05.87			
Н.контр.	Кузьмина		05.87	Здание стоянки	Стадия	Лист	Листов
Нач.сект.	Иванов		05.87		РП	1	3
Гл.спец.	Далишина		05.87	Мостик перекидной для трубопроводов ду 150	ГПИ Спецавтоматика г. Ленинград	
Рук.гр.	Шункова		05.87			
Инж.	Иванова		05.87			

Привязан

Инв. N

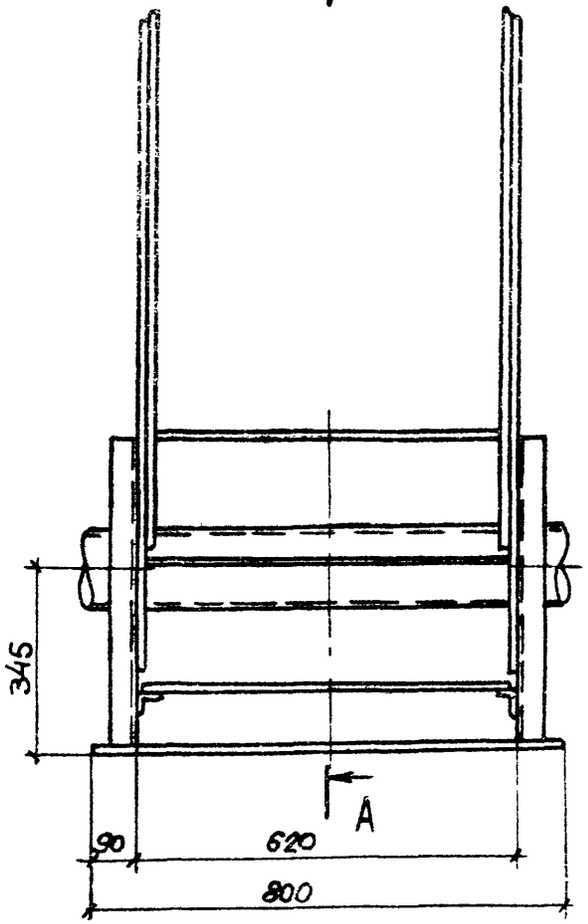

В-В

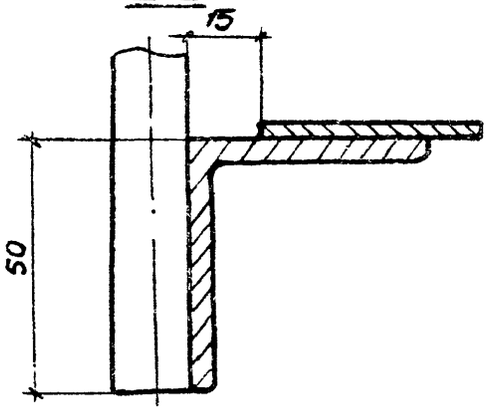

Г-Г

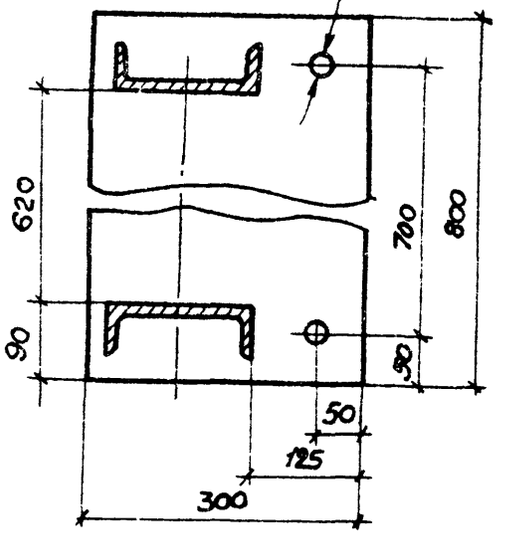

Д-Д

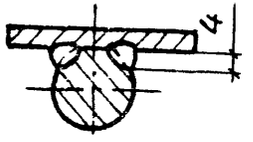

Формат	Зона	Поз.	Обозначение	Наименование	Кол	Примечание
				Документация		
А2			АПТИ-1	Сборочный чертеж		
				Детали.		
Бч		1	АПТИ-1	Подкос		
				Швеллер 12 ГОСТ 8240-72 / Ст3 ГОСТ 535-79		
				ℓ=980	4	10,20 кг
Бч		2	АПТИ-1	Связь		
				Уголок Б-50х50х4 ГОСТ 8509-72 / Ст3 ГОСТ 535-79		
				ℓ=710	2	2,14 кг
Бч		3	АПТИ-1	Полка		
				Уголок Б-50х50х4 ГОСТ 8509-72 / Ст.3 ГОСТ 535-79		
				ℓ=140	8	0,43 кг
Бч		4	АПТИ-1	Поручень		
				Круг В14 ГОСТ 2590-71 / Ст3 ГОСТ 535-29		
				ℓ=5650	4	6,85 кг

Формат	Зона	Поз.	Обозначение	Наименование	Кол	Примечание
Бч		5	АПТИ-1	Стойка		
				Круг В14 ГОСТ 2590-71 / Ст.3 ГОСТ 535-79		
				ℓ=960	12	1.16 кг
Бч		6	АПТИ-1	Плита		
				Лист Б-ПН5 ГОСТ 19903-74 / Ст3 ГОСТ 14637-79		
				300х800	2	9.42 кг
Бч		7	АПТИ-1	Настил		
				Лист рам 50-ПН-3.06 Ст3сп		
				ГОСТ 8568-77		
				700х700	1	12.50 кг
Бч		8	АПТИ-1	Ступень		
				Лист ром 50-АН-3.06 Ст3сп		
				ГОСТ 8568-77		
				150х700	4	12.50 кг

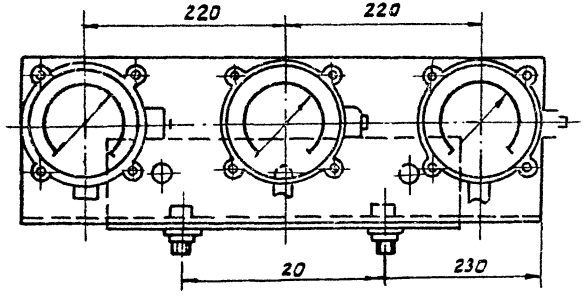

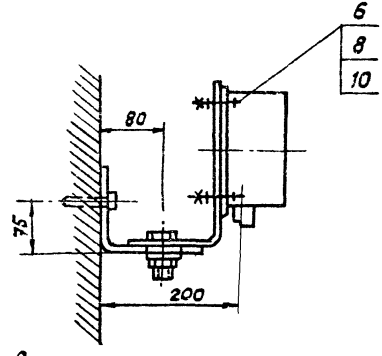

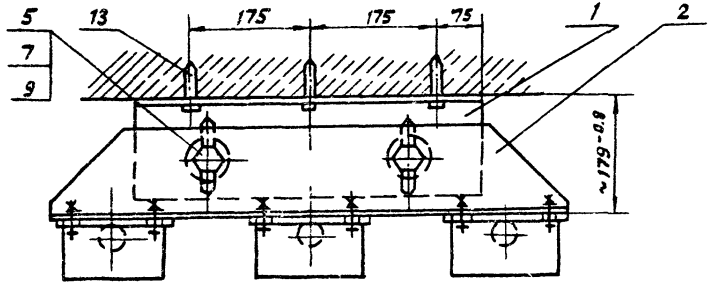

	ГИП	Беляев		03.88	ТП 503-2-32.88 - АПТИ	
	Нач. отд.	Баринов		03.88		
Привязан	Н. контр.	Кузьмина		03.88	Здание стоянки	Стадия: РП; Лист: 1; Листов: 4
	Нач. сект.	Иванов		03.88		
	Гл. спец.	Лапшина		03.88		
	Рук. гр.	Шумкова		03.88	Кронштейн для крепления 3Х 3КМ к стене Сборочный чертеж.	ГПИ Спецавтоматика г. Ленинград
Инв. №	Инж.	Иванова		03.88		

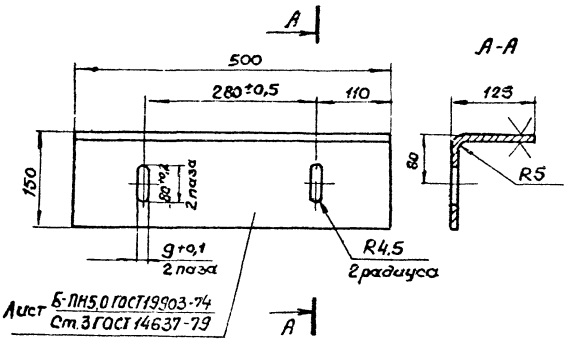

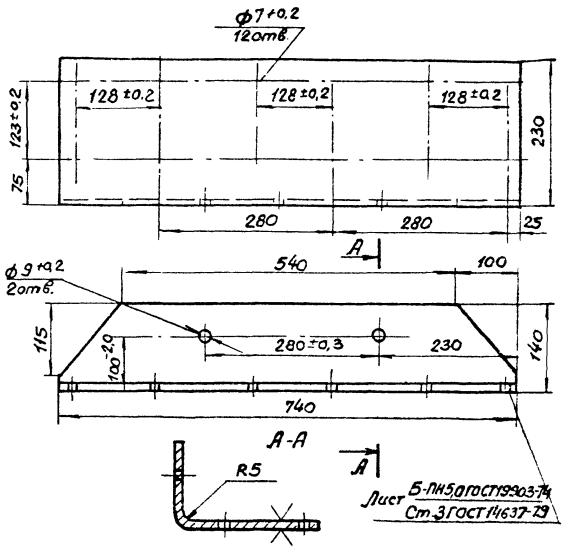

Объект 1136

Инв.№ подл. | Подпись и дата | Взам.инв.№

Формат	Зона	Поз.	Обозначение	Наименование	Кол.	Примечание
				Документация.		
А3			АПТИ-3	Сборочный чертеж		
				Детали		
А4		1	АПТИ-5	Кронштейн	1	
А4		2	АПТИ-6	Кронштейн	1	
				Стандартные изделия		
		5		Болт М8х50.46		
				ГОСТ 7798-70	2	
		6		Винт А1.П6-6gх40.46		
				ГОСТ 17473-80	12	
		7		Гайка М8.5		
				ГОСТ 5916-70	2	
		8		Гайка М6.5		
				ГОСТ 5915-70	12	
		9		Шайба 8.01.05		
				ГОСТ 11371-78	2	

Формат	Зона	Поз.	Обозначение	Наименование	Кол.	Примечание
		10		Шайба 6.01.05		
				ГОСТ 11371-78	2	
				Прочие изделия		
		13		Дюбель ДГП 4.5х50		
				ТУ 14-4-794-77	3	

Инв.№ подл. | Подпись и дата | Взам.инв.№ 1136

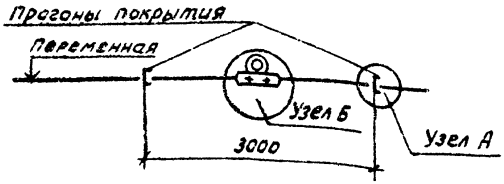

Узел А

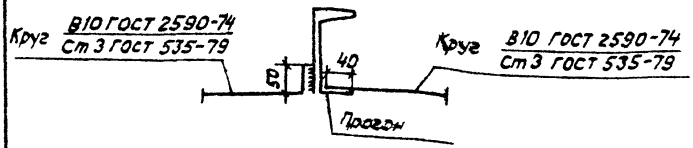

Узел Б

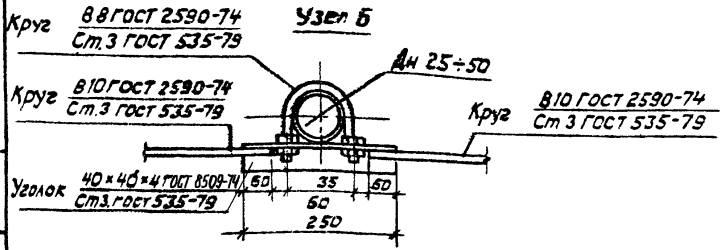

Привязан

Инв. №

ГИП	Беляев		03.88
Нач.отд.	Баринов		03.88
Н.контр.	Кузьмина		03.88
Нач.сек.	Иванов		03.88
Гл.спец.	Лапшина		03.88
Рук.гр.	Шумкова		03.88
Инж.	Иванова		03.88

ТП 503-2-32.88 АПТИ

Крепление распределительных трубопроводов на тяжах между ригелями

Стадия	Лист	Листов
РП	5	1

ГПИ Спецавтоматика г. Ленинград

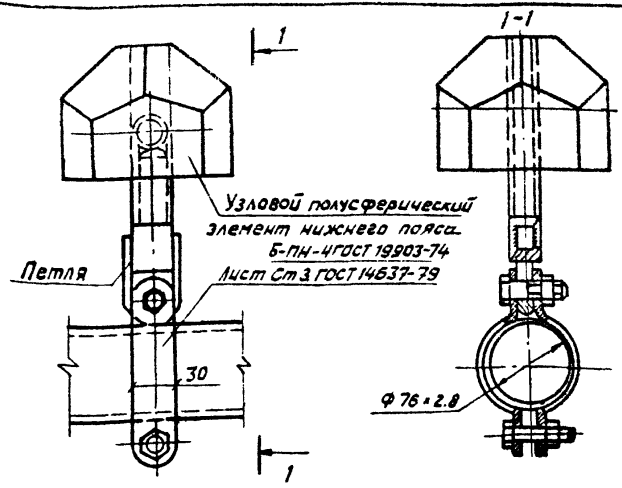

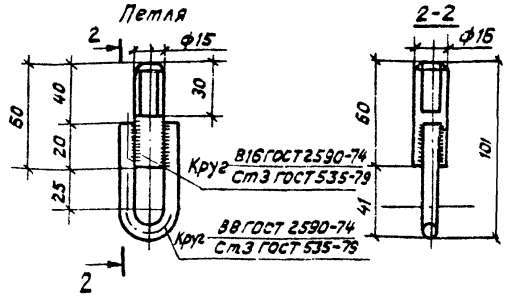

Привязан

Инв. №

ГИП	Беляев		03.88
Нач.отд.	Баринов		03.88
Н.контр.	Кузьмина		03.88
Нач.сект.	Иванов		03.88
Гл.спец.	Лапшина		03.88
Рук.гр.	Шумкова		03.88
Инж.	Иванова		03.88

ТП 503-2-32.88 АПТИ

Крепление труб для поджарных кранов к нижнему поясу структуры.

Стадия	Лист	Листов
РП	6	1

ГПИ Спецавтоматика г. Ленинград

Объект 1136

Инв. № подл. | Подпись и дата | Взам. инв. №

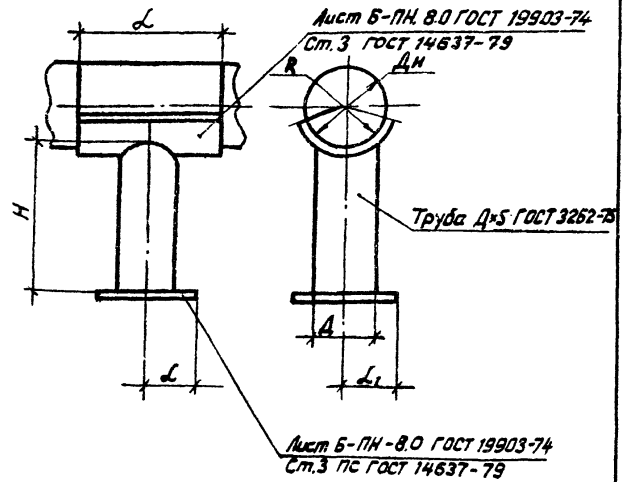

Дн	L	L1	Д	S	R	H
57	100	75	60	3.5	45	80
76	100	75	60	3.5	55	170
158	150	100	88.5	4,0	90	399
273	200	125	114	4.5	155	314

Привязан

Инв. N

ГИП	Беляев		05.91
Нач.отд.	Баринов		05.91
Н.контр.	Кузьмина		05.91
Нач.сек.	Иванов		05.91
Гл.спец.	Лапшина		05.91
Рук.гр.	Шумкова		05.91
Инж.	Иванова		05.91

ТП 503-2-32.88 АПТИ

Опора для крепления труб ф57×2.5; ф76×2.8; ф152×3.2; ф273×4.0 над полом.

Стадия	Лист	Листов
РП	7	1

ГПИ Спецавтоматика г. Ленинград.

Инв. N подл. | Подпись и дата | Взам. инв. N

Объект 1136

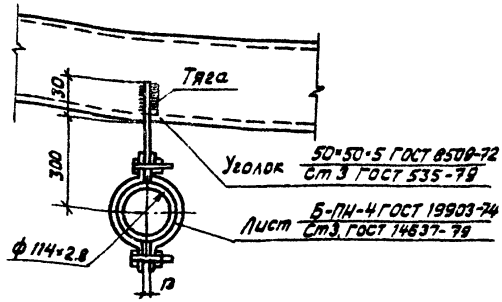

1-1

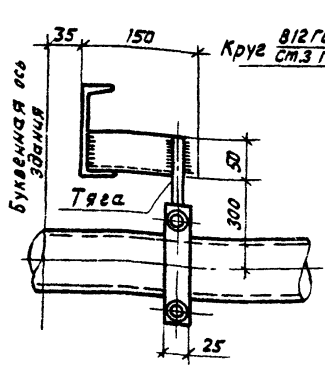

Тяга

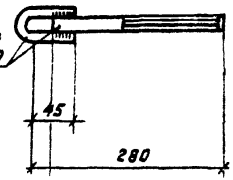

Привязан

Инв. N

ГИП	Беляев		05.91
Нач.отд.	Баринов		05.91
Н.контр.	Кузьмина		05.91
Нач.сек.	Иванов		05.91
Гл.спец.	Лапшина		05.91
Рук.гр.	Шумкова		05.91
Инж.	Иванова		05.91

ТП 503-2-32.88 АПТИ

Крепление питающего трубопровода на тяжах между ригелями

Стадия	Лист	Листов
РП	8	1

ГПИ Спецавтоматика г. Ленинград.

Инв. N подл. | Подпись и дата | Взам. инв. N

Объект 1136

Альбом 3

А-А

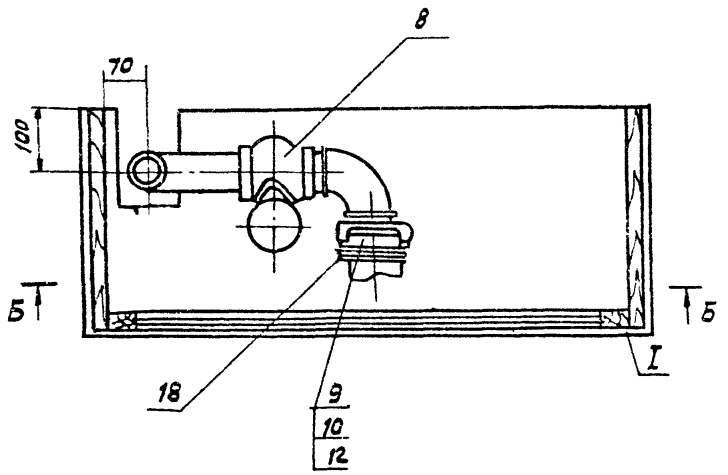

Б-Б

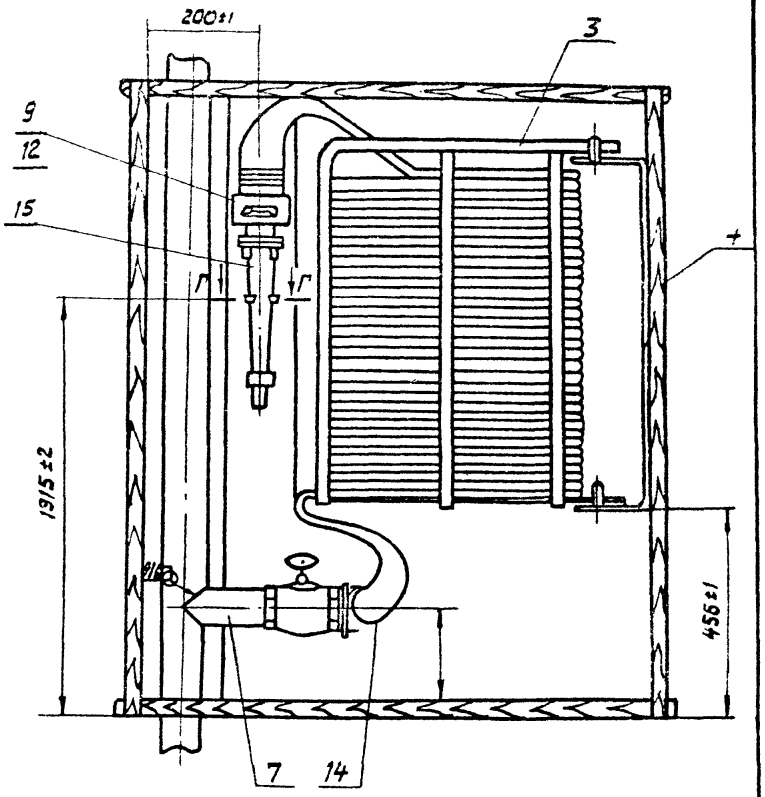

Вид В

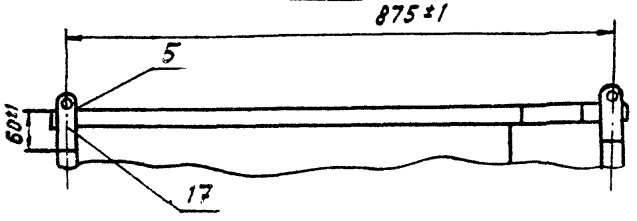

Г-Г
М 1:1

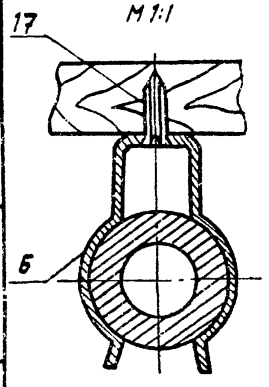

I
М 1:1

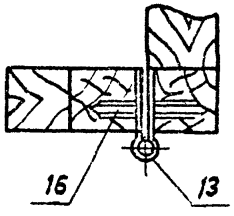

ГИП	Беляев		05.93
Нач. отд.	Баринов		05.93
Н. контр.	Кузьмина		05.93
Нач. сек.	Иванов		05.93
Гл. спец.	Лапшина		05.93
Рук. гр.	Шумкова		05.93
Инжен.	Иванова		05.93

Привязан

Инв. N

ТП 503-2-32.88 АПТИ

Шкаф для пожарного крана Ду 65

Сборочный чертеж

N1

Стадия	Лист	Листов
РП	1	

ГПИ Спецавтоматика г. Ленинград.

Инв. N подл. | Подпись и дата | Взам. инв. N | 1136

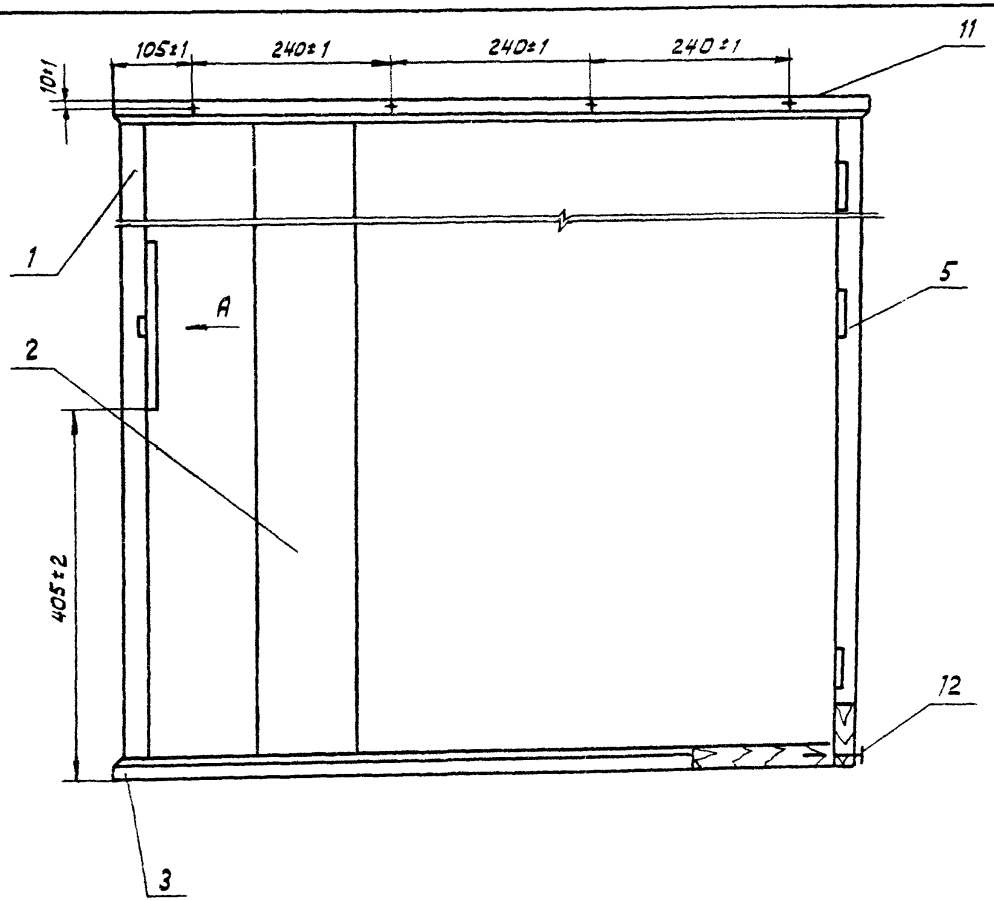

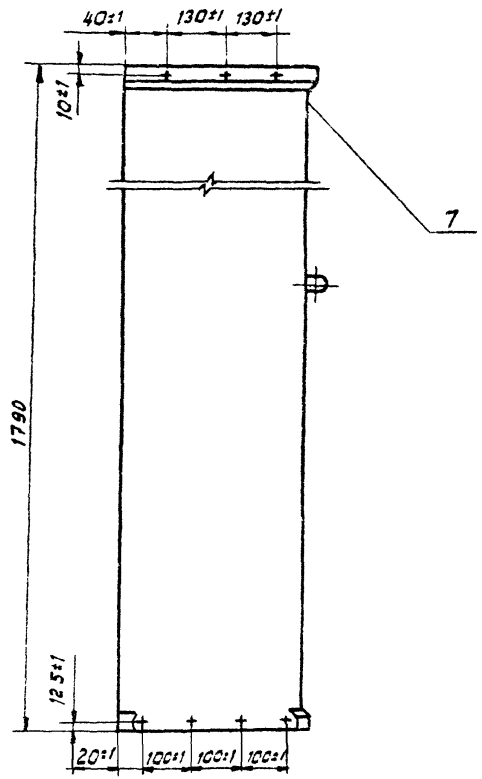

ГИП	Беляев		03.91
Нач. отд.	Баринов		01.91
Н. контр.	Кузьмина		03.91
Нач. сек.	Иванов		03.91
Гл. спец.	Лапшина		03.91
Рук. гр.	Шумкова		03.91
Инж.	Иванова		03.91

Привязан

Инв. №

ТП 503-2-32.88 АПТИ

Корпус шкафа
Сборочный чертеж

Стадия	Лист	Листов
РП	2	

ГПИ Спецавтоматика г. Ленинград.

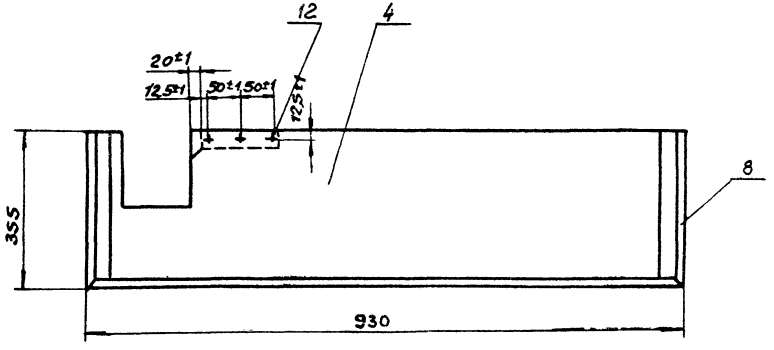

Вид А

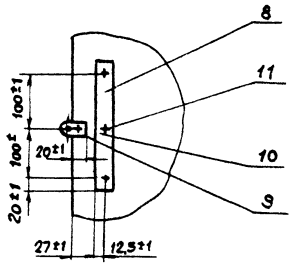

Торцы деталей поз.23 сопрягаемых с деталями поз.15 перед сборкой смазать слоем клея казеиновою ГОСТ 3056-44

Инв.№ подл. | Подпись и дата | Взам.инв.№ | 1136

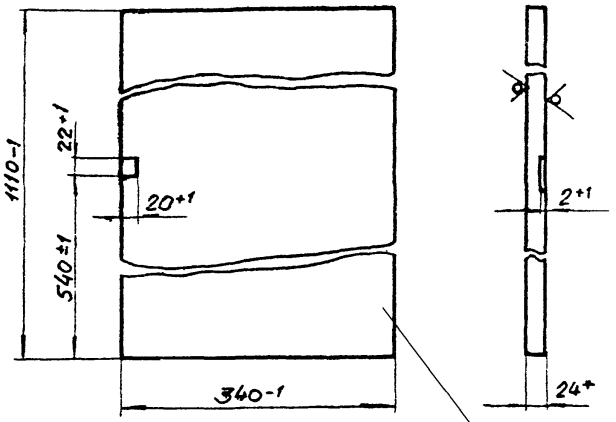

Плита древесностружечная
П-3т ГОСТ 10632-77

*Размер для справок

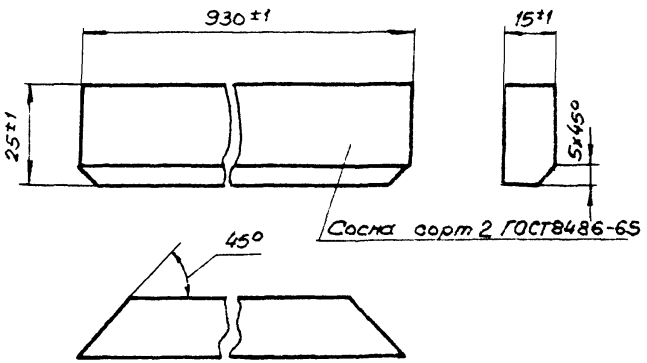

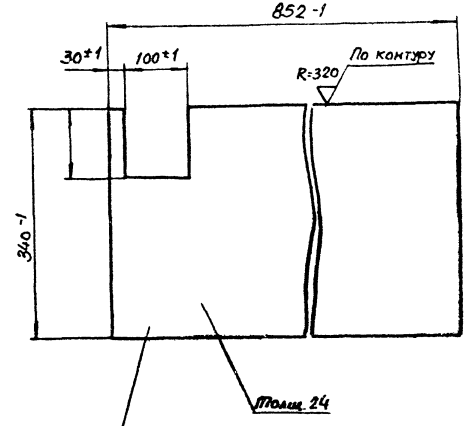

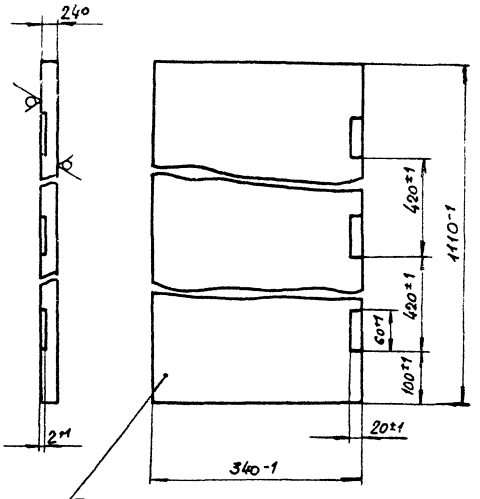

* Размеры для справок

Формат	Зона	Поз.	Обозначение	Наименование	Кол.	Примеч.
				Ру 10кгс/см² 15ч8р	1	
				ГОСТ 18722-73		
		9		Головка соединительная		
				ГР-70 ГОСТ 2217-75	2	
		10		Головка соединительная		
				ГЦ-70 ГОСТ 2217-75	1	
		12		Кольцо КН-70		
				ГОСТ 6557-79	3	0,016
		13		Петля ПН5-60		
				ГОСТ 5088-78	3	
		14		Рукав пожарный напорный, льняной нормальный		
				ВН Ф66 ГОСТ 472-75	20м	7,9
		15		Ручной ствол РС-70		
				ГОСТ 9923-80Е	1	3,6
		16		Шуруп 13х25		
				ГОСТ 1145-80	18	
		17		Шуруп 16х25		
				ГОСТ 1145-80	13	
				Материалы		
		18		Проволока КО 2,2		
				ГОСТ 792-67	3м	1,1
				Сборочные единицы		
А4		1	АПТИ-	Корпус	1	
А4			АПТИ-	Дверь	1	
				Стандартные изделия		
А4		3		Вентиль запорный муфтовый Ду65		

Формат	Зона	Поз.	Обозначение	Наименование	Кол.	Примечание
11		9	АПТИ-25	Ушко	1	
				Стандартные изделия		
		10		Шуруп 13х20 ГОСТ1145-80	1	
				Гвоздь П1.2х30		
				ГОСТ 4029-63	23	
				Гвоздь П3х70		
				ГОСТ 4028-63	19	

Формат	Зона	Поз.	Обозначение	Наименование	Кол.	Примечание
				Документация		
				Детали.		
		1	АПТИ	Стенка	1	
		2		Планка		
				Плита древесностру-		
				жечная ПС-37		
				ГОСТ 10632-77		
				952-1х125-1х24	1	
		3	АПТИ-	Планка	2	
		4	АПТИ-	Плита	2	
		5	АПТИ-	Стенка	1	
		6		Планка		
				Сосна сорт II		
				ГОСТ 8426-66		
				240±1х25±1х15±1	1	

Альбом 3

1136

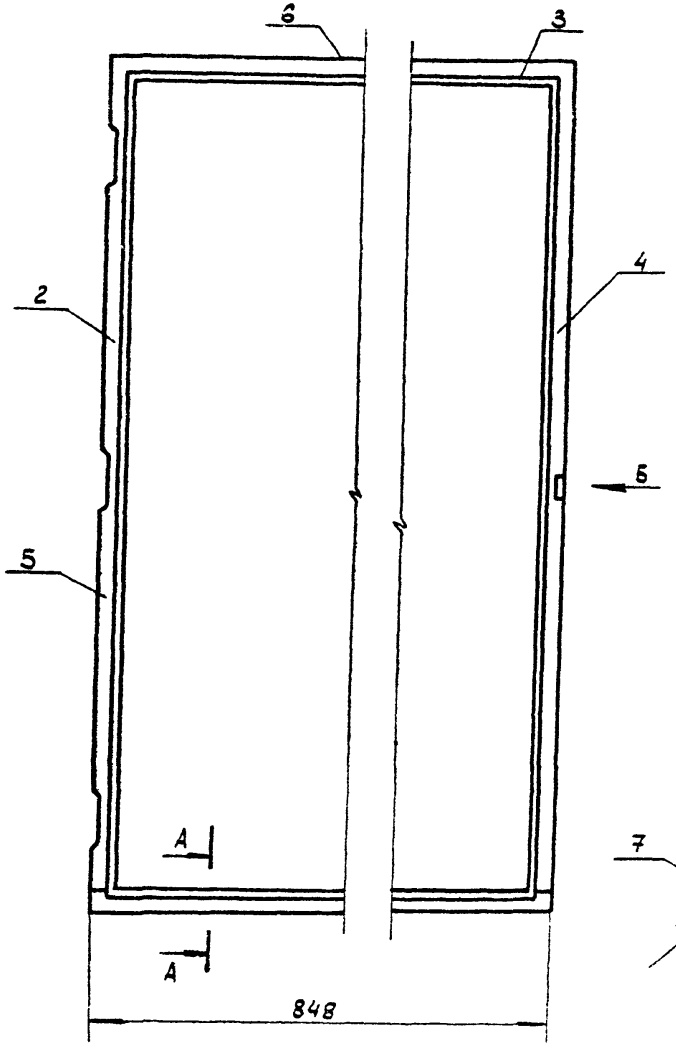

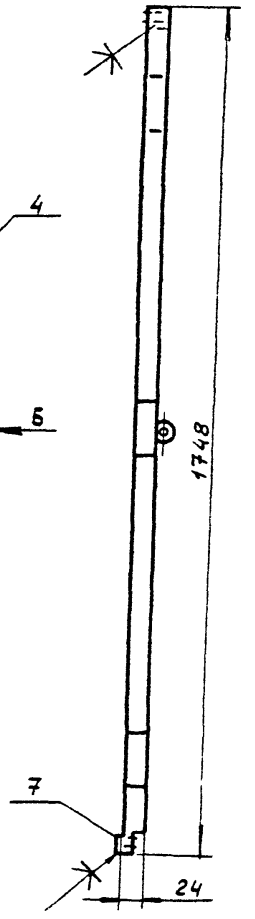

А - А
М1-1

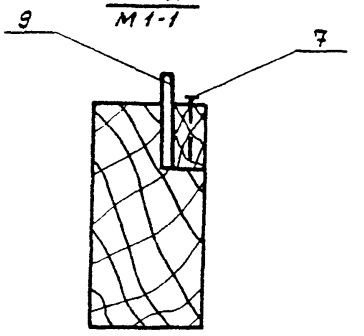

Вид Б
М1:1

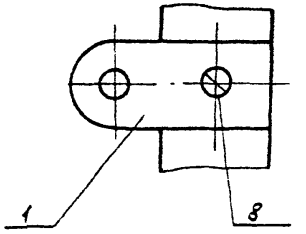

1. Клей казеиновый ГОСТ3056-74
2. Детали поз. 5 и 6 крепят гвоздями поз. 7 расположив не ближе 10мм от концов планок с шагом - 100мм.
3. Размеры для справок.

ГИП	Беляев		01.81
Нач. отд.	Баринов		01.81
Н. контр.	Кузьмина		01.81
Нач. сект.	Иванов		01.81
Гл. спец.	Папишина		01.81
Рук. гр.	Шумкова		01.81
Инж.	Иванова		01.81

ТП 503-2-32.88 - АПТИ

Дверь
Сборочный чертеж

Стадия	Лист	Листов
РП	1	6

ГПИ Спецавтоматика Ленинград

Привязан

Инв. №

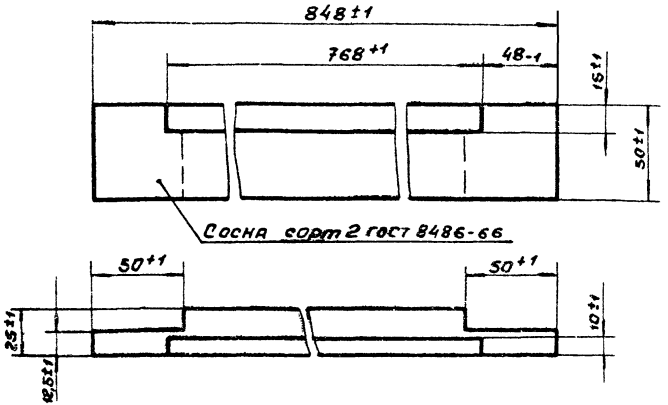

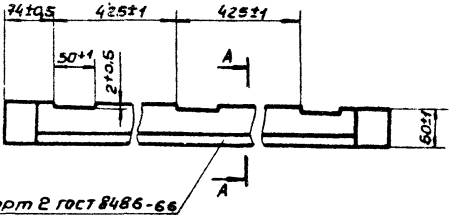

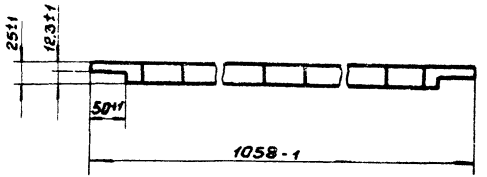

А-А
М 1:2

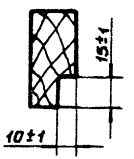

Инв. № подл. | Подпись и дата | Взам. инв. №

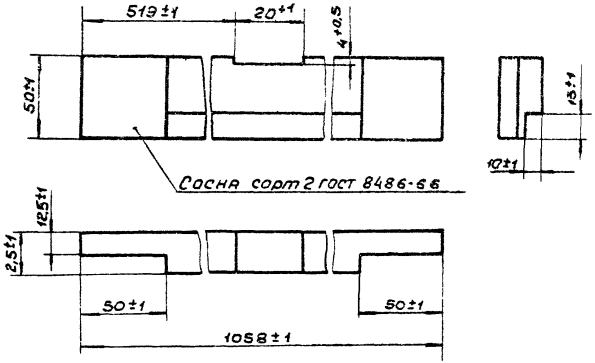
519±1
20+1
4+0.5
50±1
13±1
10±1
Сосна сорт 2 ГОСТ 8486-66
12,5±1
2,5±1
50±1
50±1
1058±1

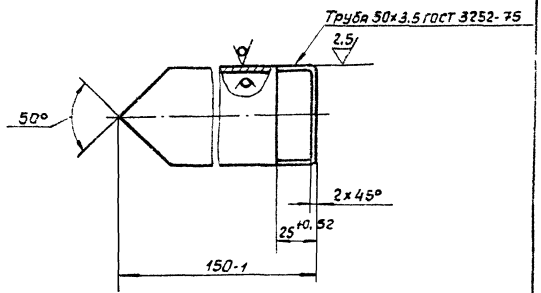
Труба 50×3,5 ГОСТ 3252-75
2,5
50°
2×45°
25+0,52
150-1

Формат	Зона	Поз	Обозначение	Наименование	Кол	Примечание
				Стандартные изделия		
		7		2 Гвоздь П1.2×20		
				ГОСТ 4028-63	50	
		8		Шуруп 13×20		
				ГОСТ 1145-80	1	
				Материалы		
		8		Стекло оконное		
				толщ. 3 ГОСТ 111-78		
				848 - × 750 -	1	

Формат	Зона	Поз.	Обозначение	Наименование	Кол	Примечание
				Документация		
А2			АПТИ-50	Сборочный чертеж		
				Детали		
А4		1	АПТИ-25	Ушко	2	
А4		2	АПТИ-52	Планка	1	
А4		3	АПТИ-53	Планка	2	
А4		4	АПТИ-54	Планка	1	
Б4		5		Планка		
				Сосна сорт 2		
				ГОСТ 8486-66		
				848-1×15±1×10±1	2	
Б4		6		Планка		
				Сосна сорт 2		
				ГОСТ 8486-66		
				746-1×15±1×10±1	2	

Отпечатано
в Новосибирском филиале ЦИТП
630064 г. Новосибирск пр. Карла Маркса 1

Выдано в печать "4" 03 1989 г
Заказ 620 Тираж 190

gost.e-ecolog.ru