ТИПОВОЙ ПРОЕКТ

503-2-34.88

ГАРАЖ ДЛЯ ОПЕРАТИВНО-СЛУЖЕБНЫХ АВТОМОБИЛЕЙ И МОТОЦИКЛОВ ОРГАНОВ ВНУТРЕННИХ ДЕЛ, ВМЕСТИМОСТЬЮ 15 ЕДИНИЦ

Альбом II

Индустриальные строительные конструкции

				ПРИВЯЗАН
ИНВ. №				

gost.e-ecolog.ru

ТИПОВОЙ ПРОЕКТ

503-2-34.88

Гараж для оперативно-служебных автомобилей и мотоциклов органов внутренних дел, вместимостью 16 единиц

Альбом II

Индустриальные строительные конструкции

Разработан Ростовским филиалом „Гипроавтотранс"

Главный инженер института Левин Э.Я.
Главный инженер проекта Молчанов А.В.

Рабочий проект утвержден Министерством внутренних дел СССР протокол № 97-88 от 26.10.88г и введен в действие

Привязан

Инв №

АЛЬБОМ II

Содержание альбома

Обозначение	Наименование	Лист	Примечание
	Содержание альбома	2	
	Технические требования по изготовлению изделий	3	
503-2-34.88 КЖИ-К1,К2.СБ	Колонны К1, К2	4	
503-2-34.88 КЖИ-К3,К4.СБ	Колонны К3, К4	6	
503-2-34.88 КЖИ-Б1. СБ	Балка Б1	6	
503-2-34.88 КЖИ-П1÷П4.СБ	Плиты покрытия П1÷П4	7	
503-2-34.88 КЖИ-П5÷П7.СБ	Плиты покрытия П5÷П7	8	
503-2-34.88 КЖИ-П1÷П7	Спецификация и ведомость расхода дополнительной стали на плиты П1÷П7	9	
503-2-34.88 КЖИ-П12.СБ	Плита П12	10	
503-2-34.88 КЖИ-ПС2,ПС3.СБ	Панели стен ПС2, ПС3	11	
503-2-34.88 КЖИ-ПС4,ПС5.СБ	Панели стен ПС4, ПС5	12	
503-2-34.88 КЖИ-ПС6,ПС7.СБ	Панели стен ПС6, ПС7	13	
503-2-34.88 КЖИ-ПС8,ПС9.СБ	Панели стен ПС8, ПС9	14	
503-2-34.88 КЖИ-ПС10,ПС11.СБ	Панели стен ПС10, ПС11	15	
503-2-34.88 КЖИ-ПС12.СБ	Панель стены ПС12	16	
503-2-34.88 КЖИ-ПС20,ПС21.СБ	Панели стен ПС20, ПС21	17	
503-2-34.88 КЖИ-СФ1	Стойка СФ1	18	
503-2-34.88 КЖИ-МС1	Изделие соединительное МС1	19	
503-2-34.88 КЖИ-МС2	Изделие соединительное МС2	19	
503-2-34.88 КЖИ-МС3	Изделие соединительное МС3	20	
503-2-34.88 КЖИ-С1	Сетка арматурная С1	20	
503-2-34.88 КЖИ-С2	Сетка арматурная С2	21	
503-2-34.88 КЖИ-С3	Сетка арматурная С3	21	
503-2-34.88 КЖИ-МН1	Изделие закладное МН1	22	
503-2-34.88 КЖИ-МН2	Изделие закладное МН2	22	
503-2-34.88 КЖИ-МН3	Изделие закладное МН3	23	
503-2-34.88 КЖИ-МН4	Изделие закладное МН4	23	

Продолжение

Обозначение	Наименование	Лист	Примечание
503-2-34.88 КЖИ-МН5	Изделие закладное МН5	24	
503-2-34.88 КЖИ-МН6	Изделие закладное МН6	24	
503-2-34.88 КЖИ-А1	Анкер А1	25	
503-2-34.88 КЖИ-КР1	Каркас плоский КР1	25	
503-2-34.88 КЖИ-Ми1	Изделие соединительное Ми1	26	
503-2-34.88 КЖИ-Ми2	Изделие соединительное Ми2	26	
503-2-34.88 КЖИ-Ми3	Изделие соединительное Ми3	27	
503-2-34.88 КЖИ-ДК	Дверца поливочного крана ДК	27	
503-2-34.88 КЖИ-А2	Анкер А2	28	
503-2-34.88 КЖИ-А3	Анкер А3	28	
503-2-34.88 КЖИ-А4	Анкер А4	29	
503-2-34.88 КЖИ-А5	Анкер А5	29	
503-2-34.88 КЖИ-Р1	Рамка Р1	30	
503-2-34.88 КЖИ-Р2	Рамка Р2	30	
503-2-34.88 КЖИ-Р3	Рамка Р3	31	
503-2-34.88 КЖИ-Р4	Рамка Р4	31	
503-2-34.88 КЖИ-Р5	Рамка Р5	32	
503-2-34.88 КЖИ-Р6	Рамка Р6	32	
503-2-34.88 КЖИ-Р7	Рамка Р7	33	

Взам. инв. №

Подпись и дата

Инв. № подл.

Инв. №

Привязан

503-2-34.88 КЖИ

Гараж для оперативно-служебных автомобилей и мотоциклов ОВД вместимостью 16 единиц

Здание гаража с эстакадой

Стадия	Лист	Листов
РП		1

Содержание альбома

Минавтотранс РСФСР ГИПРОАВТОТРАНС Ростовский филиал

ГИП	Молчанов	
Н контр	Сахновская	
Рук бр 2	Шульгин	
Гл констр	Рубан	
Гл спец	Воинов	
Рук гр.	Лавренко	
Ст инж.	Кутнякова	

Все изделия должны отвечать требованиям и рекомендациям соответствующих серий.

В маркировке сборных железобетонных изделий в числителе дана рабочая марка изделия по соответствующей серии, в знаменателе - условная марка, принятая по схемам расположения элементов сборных конструкций.

Арматурные и закладные изделия должны отвечать требованиям ГОСТ 10922-75 „Арматурные изделия и закладные детали сварные для железобетонных конструкций. Технические требования и методы испытаний."

Плоские каркасы и сетки следует изготовить при помощи контактной точечной сварки по ГОСТ 14098-85. Сварку каркасов и сеток производить во всех точках пересечения стержней.

Размеры сеток и каркасов даны по осям и торцам стержней.

Закладные и соединительные изделия изготовить в соответствии с ГОСТ 14098-85 „Соединения сварные арматуры железобетонных изделий и конструкций. Контактная и ванная сварка. Основные типы и конструктивные элементы" и с „Инструкцией по сварке соединений арматуры и закладных деталей железобетонных конструкций" СН393-78.

Для сварки применять электроды типа Э42А-Ф и Э46-Т.

Все закладные изделия стеновых панелей, закладные изделия колонн для крепления стеновых панелей, стойки и насадки фахверка защитить цинковым покрытием толщиной 120÷180 мкм. Анкера перечисленных закладных изделий защищаются цинковым покрытием на участке длиной 50 мм от наружной поверхности закладного изделия.

Необетонируемые поверхности остальных закладных изделий и соединительные элементы защитить лакокрасочным покрытием группы I по СНиП 2.03.11-85 „Защита строительных конструкций от коррозии".

ГИП	Молчанов	
Н.контр.	Чиновская	
Рук. гр.2	Шульгин	
Гл.констр.	Рубан	
Гл.спец.	Воинов	
Рук. гр.	Лаберенко	
Ст. инж.	Марова	

ТП 503-2-34.88 КЖИ

Технические требования по изготовлению изделий

Стадия	Лист	Листов
РП	1	

Минавтотранс РСФСР ГИПРОАВТОТРАНС Ростовский филиал

Инв. № подл. | Подпись и дата | Взам. инв. №

Перепечатка

Формат А3

АЛЬБОМ I

К36-2-а
К1

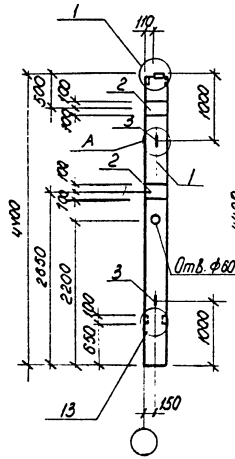

К36-2-б
К2

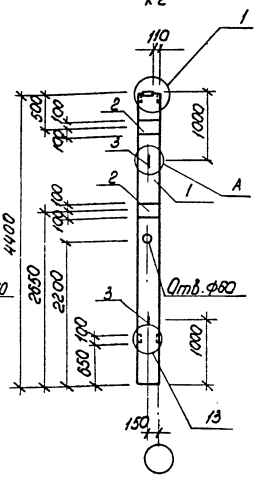

Спецификация колонн К1, К2

Формат	Зона	Поз.	Обозначение	Наименование	Кол. на испол. К1	Кол. на испол. К2		Примечание
				Документация				
				Колонна				
А3		1	1.423-3, Вып.1	К36-2	X	X		
А3			ТП 503-2-34.88 КЖИ-К1,К2.СБ	Ведомость расхода дополнительной стали	X	X		
				Дополнительные сборочные единицы				
				Изделия закладные				
А4		2	1.423-3, Вып.2	М1-12	2	2		
А4		3	1.423-3, Вып.2	М10-150	2	2		

Узлы замаркированы по серии 1.423-3, Вып.1

Ведомость расхода дополнительной стали на элемент, кг

Марка элемента	Изделия закладные: Арматура класса AI ГОСТ 5781-82* ф10		Итого	Арматура класса AIII ГОСТ 5781-82* ф12		Итого	Прокат марки ВСт3кп2 ГОСТ 19903-74* - Итого		Итого	Всего	Общий расход
К1	0,86		0,86	2,8		2,8	9,2		9,2	12,86	12,86
К2	0,86		0,86	2,8		2,8	9,2		9,2	12,86	12,86

ГИП	Маланов	
Н.контр.	Ивановская	
Рук. гр.2	Шульгин	
Гл. констр.	Рубан	
Гл. спец.	Воинов	
Рук. гр.	Хабренко	
Ст. инж.	Морова	

ТП 503-2-34.88 КЖИ-К1, К2.СБ

Колонны К1, К2

Стадия	Масса	Масштаб
РП	1000	1:50

Лист | Листов 1

Минавтотранс РСФСР
СИПРОАВТОТРАНС
Ростовский филиал

Инв. № подл. | Подпись и дата | Взам. инв. №

Копировал Мих- формат А3

АЛЬБОМ II

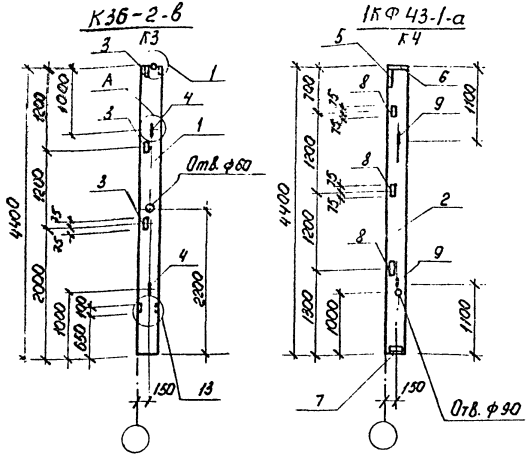

Спецификация колонн К3, К4

Формат	Зона	Поз.	Обозначение	Наименование	Кол. на исполн. К3	Кол. на исполн. К4		Примечание
				Документация				
				Колонны				
А3		1	1.423-3, вып. 1	К36-2	X			
А3		2	1.427.1-3, вып.1	1КФ43-1		X		
А3			КЖИ-К3,К4.СБ	Ведомость расхода				
				дополнительной стали	X	X		
				Дополнительные				
				сборочные единицы				
				Изделия закладные				
А4		3	1.423-3, вып.2	М1-13	3	—		
А4		4	1.423-3, вып.2	М10-150	2	—		
А4		5	1.427.1-3, вып.2	МН1	—	1		
А4		6	1.427.1-3, вып.2	МН2	—	1		
А4		7	1.427.1-3, вып.2	МН7	—	1		
А4		8	1.427.1-3, вып.2	МН28	—	3		
А4		9	1.427.1-3, вып.2	МН32	—	2		

Узлы замаркированы по серии 1.423-3, вып.1

Ведомость расхода дополнительной стали на элемент, кг

Марка элемента	Изделия закладные									
	Арматура класса									
	АI			АIII				ВрI		
	ГОСТ 5781-82*			ГОСТ 5781-82*				ТУ-14-4-659-75		
	ф10		Итого	ф10	ф12	ф14	Итого	ф4		Итого
К3	0,86		0,86	—	0,72	—	0,72	—		—
К4	1,2		1,2	2,4	0,6	2,08	5,08	0,8		0,8

Изделия закладные										Общий расход
Прокат марки									Всего	
В Ст3 кп2										
ГОСТ 82-70*					ГОСТ 8509-86					
-8×300	-10×300			Итого	L63×5	L90×6		Итого		
—	—			—	4,32	—		4,32	5,9	5,9
5,7	4,7			10,4	4,2	4,2		8,4	25,9	25,9

ГИП	Молчанов	
Н.контр.	Сахновская	
Рук.бр.2	Бульгин	
Гл.конар.	Рубан	
Гл.спец.	Воинов	
Рук.гр.	Лавренко	
Ст.инж.	Морова	

503-2-34.88 КЖИ-К3,К4.СБ

Колонны К3, К4

Стадия	Масса	Масштаб
РП	1000	1:50

Лист | Листов 1

Минавтотранс РСФСР
ГИПРОАВТОТРАНС
Ростовский филиал

Инв. № подл. | Подпись и дата | Взам. инв. №

Копировал Мыз.

Формат А3

1БСП12-2Вр II-а; 1БСП12-3Вр II-а; 1БСП12-4Вр II-а

Б1

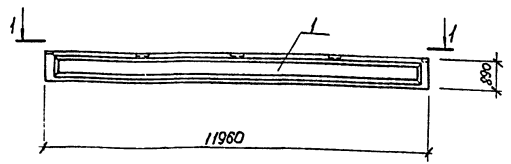

1-1

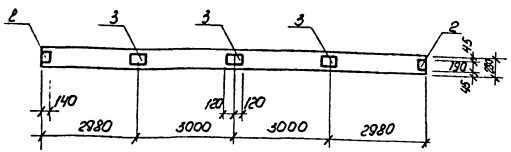

Спецификация балки Б1

Формат	Зона	Поз.	Обозначение	Наименование	Кол. на испол. Б1			Примечание
				Документация				
				Балка				
А3		1	1.462.1-1/81, Вып.1	1БСП12-2Вр II	X			
А3		1	1.462.1-1/81, Вып.1	1БСП12-3Вр II	X			
А3		1	1.462.1-1/81, Вып.1	1БСП12-4Вр II	X			
А3			КЖИ-Б1.СБ	Ведомость расхода дополнительной стали	X			
				Дополнительные сборочные единицы				
				Изделия закладные				
А4		2	1.400-6/76	М4-1	2			
А4		3	1.400-6/76	М4-3	3			

Ведомость расхода дополнительной стали на элемент, кг

Марка элемента	Изделия закладные								Всего	Общий расход
	Арматура класса A III				Прокат марки ВСт3кп2					
	ГОСТ 5781-82*				ГОСТ 103-76*					
	ф8			Итого	-6140	-6190		Итого		
Б1	0,8			0,8	2,6	6,6		9,2	10,0	10,0

ГИП	Молчанов		503-2-34.88	КЖИ-Б1.СБ	
Н.контр.	Сытовская				
Рук. бр.2	Шулогин		Балка Б1	Стадия	Масса	Масштаб
Гл.констр.	Рубан			РП	4500	1:50
Гл.спец.	Ваинов			Лист	Листов 1
Рук. гр.	Лавренко			Гипроавтотранс РСФСР	
Т.инж.	Морозова			ГИПРОАВТОТРАНС Ростовский филиал	

Инв. № подл. | Подпись и дата | Взам. инв. №

Копировал Мих — формат А3

Альбом III

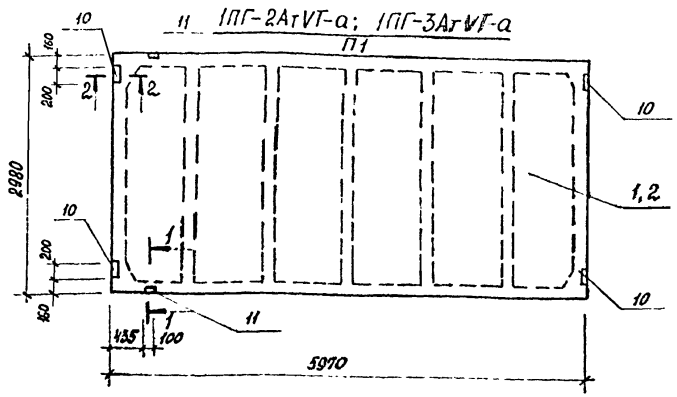

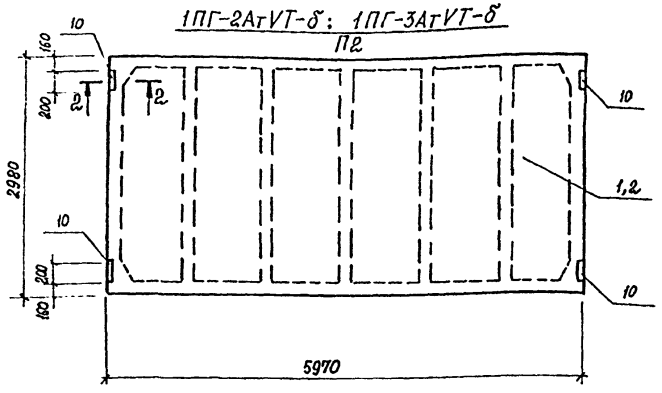

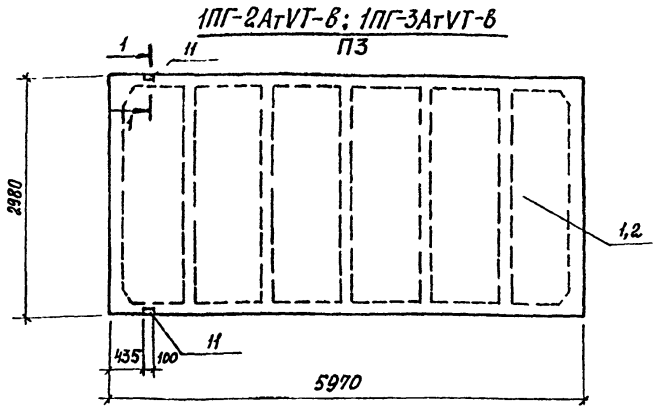

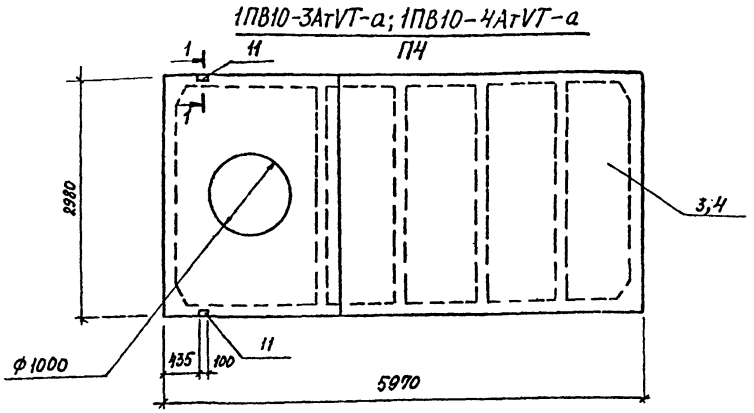

1. В маркировке плит в числителе дана марка плиты по ГОСТ без дополнительных индексов, принятых по серии 1.465.1-10/82 вып.1. В знаменателе – условная марка, принятая по схеме расположения элементов.
2. Сечения 1-1, 2-2 см. -КЖИ-ПС5,ПС7.СБ

ГИП	Молчанов		
Н.контр.	Сахновская		
Рук.бр.2.	Шульгеин		
Гл.констр.	Рубан		
Гл.спец.	Воинов		
Рук.гр.	Лавренко		
Ст. инж.	Морова		

ТП 503-2-34.88 КЖИ-П1÷ПЧ.СБ

Плиты покрытия П1÷ПЧ

Стадия	Масса	Масштаб
РП	2650 3600	1:50
Лист	Листов 1	

Минавтотранс РСФСР ГИПРОАВТОТРАНС Ростовский филиал

Инв.№ подл. | Подпись и дата | Взам. инв.№

Копировал Формат А3

АЛЬБОМ I

1ПВ7-2АтVТ-а; 1ПВ7-3АтVТ-а; 1ПВ7-4АтVТ-а
П5

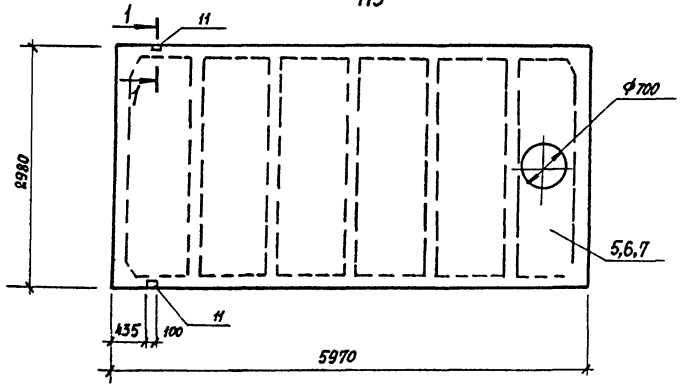

1ПВ4-2АтVТ-а; 1ПВ4-3АтVТ-а
П6

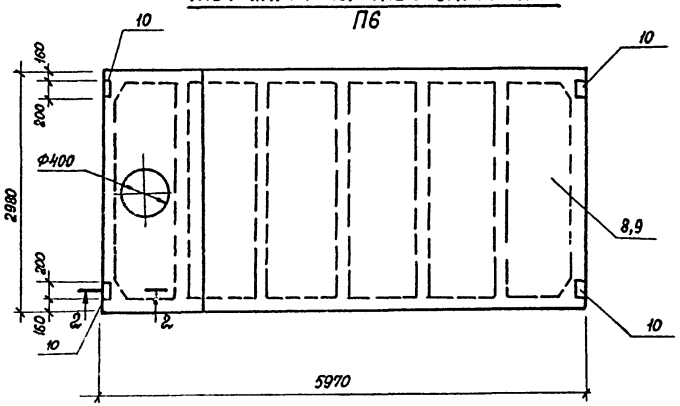

1ПВ10-3АтVТ-б; 1ПВ10-4АтVТ-б
П7

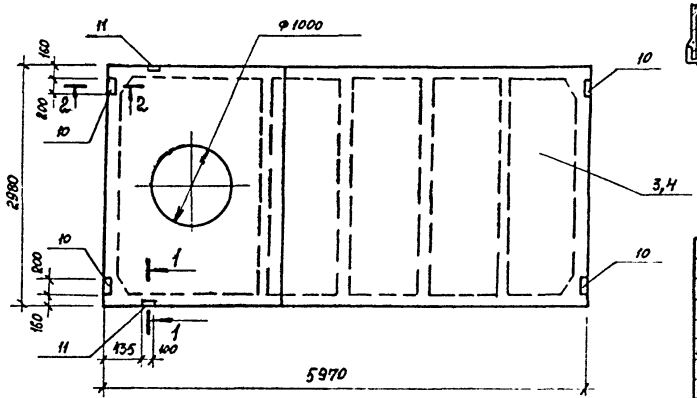

1-1

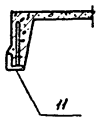

2-2

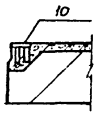

В маркировке плит в числителе дана марка плиты по ГОСТ без дополнительных индексов, принятых по серии 1.465.1-10/82 вып1. В знаменателе – условная марка, принятая на схеме расположения элементов.

ГИП	Молчанов		
Н.контр.	Сахновская		
Рук.бр.2	Шульгин		
Гл.констр	Рубан		
Гл.спец.	Воинов		
Рук.гр.	Лавренко		
Ст.инж.	Кутнякова		

503-2-34.88 КЖИ П5÷П7.СБ

Плиты покрытия П5÷П7

Стадия	Масса	Масштаб
РП	3200 3300 3600	1:50
Лист	Листов 1	

Минавтотранс РСФСР
ГИПРОАВТОТРАНС
Ростовский филиал

Инв.№ подл. | Подпись и дата | Взам.инв.№

Копировал Формат А3

Альбом III

Спецификация плит П1÷П7

Формат	Зона	Поз.	Обозначение	Наименование	Кол. на исполнение П1	П2	П3	П4	П5	П6	П7	Примечание
				Документация								
				Плиты								
А4		1	ГОСТ 22701.1-77*	ПГ-2АтVТ	Х	Х	Х					
А4		2	ГОСТ 22701.1-77*	ПГ-3АтVТ	Х	Х	Х					
А4		3	ГОСТ 22701.2-77*	ПВ10-3АтVТ				Х			Х	
А4		4	ГОСТ 22701.2-77*	ПВ10-4АтVТ				Х			Х	
А4		5	ГОСТ 22701.2-77*	ПВ7-2АтVТ					Х			
А4		6	ГОСТ 22701.2-77*	ПВ7-3АтVТ					Х			
А4		7	ГОСТ 22701.2-77*	ПВ7-4АтVТ					Х			
А4		8	ГОСТ 22701.2-77*	ПВ4-2АтVТ						Х		
А4		9	ГОСТ 22701.2-77*	ПВ4-3АтVТ						Х		
А3			КЖИ-П1÷П7	Ведомость расхода								
				дополнительной стали	Х	Х	Х	Х	Х	Х		
				Дополнительные								
				сборочные единицы								
				Изделия закладные								
А4		10	ГОСТ 22701.5-77*	М8	4	4	—	2	—	4	4	
А4		11	ГОСТ 22701.5-77*	М9	2	—	2	2	2	—	2	

Ведомость расхода дополнительной стали на элемент, кг

Марка элемента	Изделия закладные: Арматура класса А-III ГОСТ 5781-82* ф10	ф14	Итого	Прокат марки ВСт3кп2 ГОСТ 103-76* -8×100	Итого	ГОСТ 8509-86 L70×8	Итого	Всего	Общий расход
П1, П7	2,2	0,2	2,4	5,2	5,2	1,7	1,7	9,3	9,3
П2, П6	1,6	—	1,6	5,2	5,2	—	—	6,8	6,8
П3, П5	0,6	0,2	0,8	—	—	1,7	1,7	2,5	2,5
П4	1,4	0,2	1,6	2,6	2,6	1,7	1,7	5,9	5,9

ГИП	Шульгин	
Н. Контр.	Сахновская	
Рук. бр 2	Шульгин	
Гл. констр.	Рубан	
Гл. спец.	Воинов	
Рук. гр.	Лавренко	
Ст. инж.	Кутнякова	

503-2-34.88 КЖИ-П1÷П7

Спецификация и ведомость расхода дополнительной стали на плиты П1÷П7

Стадия	Лист	Листов
РП		1

Минавтотранс РСФСР ГИПРОАВТОТРАНС Ростовский филиал

Инв. № подл. | Подпись и дата | Взам. инв. №

Копировал | Формат А3

АЛЬБОМ III

П26д-5-а
П12

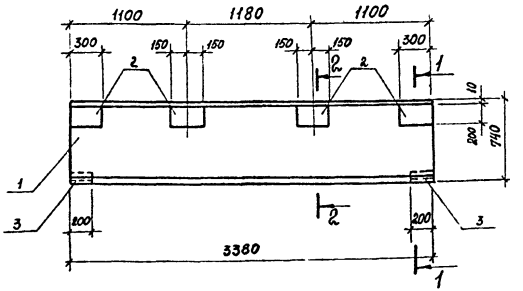

1-1

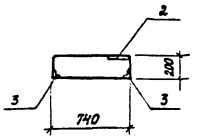

2-2

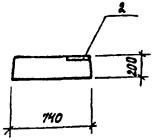

Спецификация плиты П12

Формат	Зона	Поз.	Обозначение	Наименование	Кол.	Примечание
				Документация		
				Плита		
А4		1	3.006.1-2/82, вып.1-2	П26д-5		
А3			КЖИ-П12.СБ	Ведомость расхода		
				дополнительной стали		
				Дополнительные		
				сборочные единицы		
				Изделия закладные		
А4		2	3.400-6/76	Ми1-29	4	
А4		3	3.400-6/76	Ми4-27	4	

Ведомость расхода дополнительной стали на элемент, кг

Марка элемента	Изделия закладные										Всего	Общий расход
	Арматура класса А-III ГОСТ 5781-82*				Прокат марки В Ст3 кп2 ГОСТ 103-76*			Прокат марки В Ст3 кп2 ГОСТ 8509-86				
	⌀8	⌀10		Итого	8×200	Итого	L63×6		Итого			
П12	1,60	2,80		4,40	14,20	14,20	4,40		4,40		23,00	23,00

ГИП	Молчанов	
Н.контр.	Сахновская	
Рук бр 2	Шульженн	
Гл констр	Рубан	
Гл спец.	Воинов	
Рук гр.	Лавренко	
Ст инж	Кутняков	

ТП 503-2-34.88 КЖИ-П12.СБ

Плита П12

Стадия	Масса	Масштаб
РП	1250	б/м
Лист	Листов 1	

МинАвтотранс РСФСР
ГИПРОАВТОТРАНС
Ростовский филиал

Инв.№ подл. | Подпись и дата | Взам. инв.№

АЛЬБОМ III

ПС60.18.2,0-1.л-а; ПС60.18.2,5-2.л-а; ПС60.18.3,0-2.л-а

ПС2

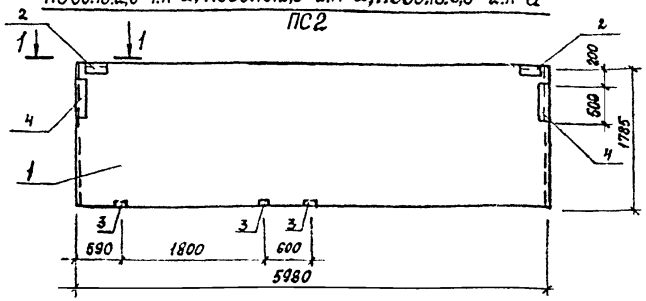

ПС60.18.2,0-1.л-б; ПС60.18.2,5-2.л-б; ПС60.18.3,0-2.л-б

ПС3

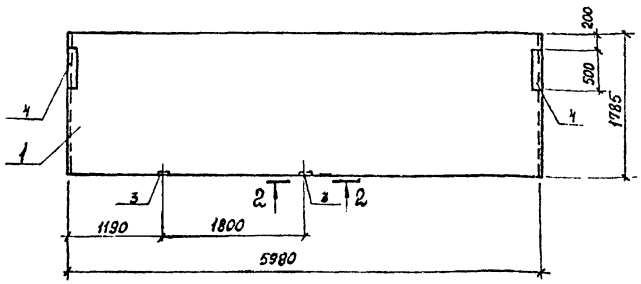

Спецификация панелей стен ПС2, ПС3

Формат	Зона	Поз.	Обозначение	Наименование	Кол. на исполн. ПС2	Кол. на исполн. ПС3		Примечание
				Документация				
				Панели стен				
А3		1	1.030.1-1, Вып 1-1, ч I	ПС 60.18.2,0-1.л	X	X		
А3		1	1.030.1-1, Вып.1-1, ч.I	ПС 60.18.2,5-2.л	X	X		
А3		1	1.030.1-1, Вып. 1-1, ч.I	ПС 60.18.3,0-2.л	X	X		
А3			-КЖИ-ПС2, ПС3.сб	Ведомость расхода дополнительной стали	X	X		
				Дополнительные сборочные единицы				
				Изделия закладные				
А4		2	1.030.1-1, Вып. 1-3	М2	2	—		
А4		3	1.030.1-1, Вып. 1-3	М9	3	2		
А4		4	1.030.1-1, Вып. 1-3	М14	2	2		

Сечения 1-1, 2-2 см. КЖИ-ПС12.сб

Ведомость расхода дополнительной стали на элемент, кг

Марка элемента	Изделия закладные									Всего	Общий расход
	Арматура класса А-III			Прокат марки ВСт3пс			ВСт3кп2				
	ГОСТ 5781-82*			ГОСТ 19903-74*			ГОСТ 8509-86				
	ф10		Итого	-6×60	-8×100	Итого	L63×6		Итого		
ПС2	2,26		2,26	2,48	9,28	11,76	2,74		2,74	17,76	17,76
ПС3	1,48		1,48	1,36	8,28	9,64	—		—	11,12	11,12

ГИП	Молчанов		
Н.контр.	Охновская		
Рук.бр 2	Шульгин		
Гл.констр.	Рубан		
Гл.спец.	Воинов		
Рук. гр.	Лавренко		
Ст.инж.	Кутнякова		

503-2-34.88 КЖИ-ПС2, ПС3.сб

Панели стен ПС2, ПС3

Стадия	Масса	Масштаб
РП	—	1:50
Лист	Листов 1	

Минавтотранс РСФСР ГИПРОАВТОТРАНС Ростовский филиал

Инв. № подл. | Подпись и дата | Взам. инв. №

АЛЬБОМ II

ПС60.12.2,0-2.л-а; ПС60.12.2,5-3.л-а; ПС60.12.3,0-3.л-а

ПС4

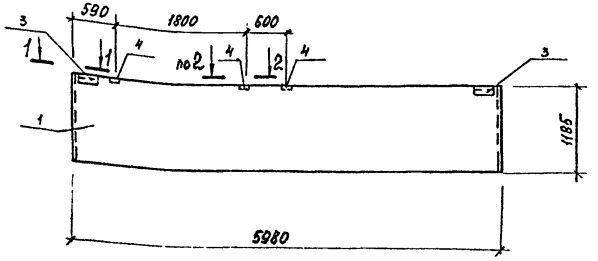

ПС30.12.2,0-6.л-а; ПС30.12.2,5-6.л-а; ПС30.12.3,0-6.л-а

ПС5

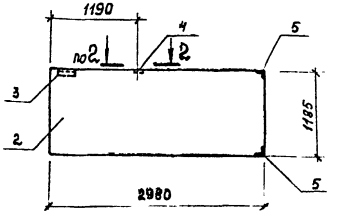

Спецификация панелей стен ПС4, ПС5

Формат	Зона	Поз.	Обозначение	Наименование	Кол. на испол. ПС4	Кол. на испол. ПС5		Примечание
				Документация				
				Панели стен				
А3		1	1.030.1-1, вып. 1-1, ч. I	ПС 60.12.2,0-2.л	X			
А3		1	1.030.1-1, вып. 1-1, ч. I	ПС60.12.2,5-3.л	X			
А3		1	1.030.1-1, вып. 1-1, ч. I	ПС 60.12.3,0-3.л	X			
А3		2	1.030.1-1, вып. 1-1, ч. I	ПС30.12.2,0-6.л		X		
А3		2	1.030.1-1, вып. 1-1, ч. I	ПС30.12.2,5-6.л		X		
А3		2	1.030.1-1, вып. 1-1, ч. I	ПС30.12.3,0-6.л		X		
А3			503-2-34.88-КЖИ-ПС4,ПС5.СБ	Ведомость расхода дополнительной стали	X	X		
				Дополнительные сборочные единицы				
				Изделия закладные				
А4		3	1.030.1-1, вып. 1-3	М12	2	1		
А4		4	1.030.1-1, вып. 1-3	М9	3	1		
А4		5	1.030.1-1, вып. 1-3	М11	–	2		

Сечения 1-1, 2-2 см. КЖИ-ПС 12.СБ

Ведомость расхода дополнительной стали на элемент, кг

Марка элемента	Изделия закладные									Всего	Общий расход
	Арматура			Прокат марки							
	Класса A III			В Ст3 пс			В Ст3кп 2				
	ГОСТ 5781-82*			ГОСТ 19903-74*			ГОСТ 8509-86				
	ф10		Итого	-6×60	-8×100	Итого	L63×6		Итого		
ПС4	1,54		1,54	1,12	3,00	4,12	2,74		2,74	8,40	8,40
ПС5	1,46		1,46	0,56	1,00	1,56	3,21		3,21	6,23	6,23

ГИП	Молчанов	
Н.контр.	Сахновская	
Рук.бр.2	Шульцин	
Гл.констр.	Рубан	
Гл.спец.	Воинов	
Рук.гр.	Лавренко	
Ст.инж.	Кутнякова	

503-2-34.88 КЖИ-ПС4,ПС5.СБ

Панели стен ПС4, ПС5

Стадия	Масса	Масштаб
РП	–	1:50
Лист	Листов 1	

Минавтотранс РСФСР ГИПРОАВТОТРАНС Ростовский филиал

Копировал Формат А3

Инв.№подл. | Подпись и дата | Взам.инв.№

АЛЬБОМ Ш

ПС62,5.18.2,0-1.л-2-а; ПС63.18.2,5-2.л-2-а; ПС63,5.18.3,0-2.л-2-а

ПС6

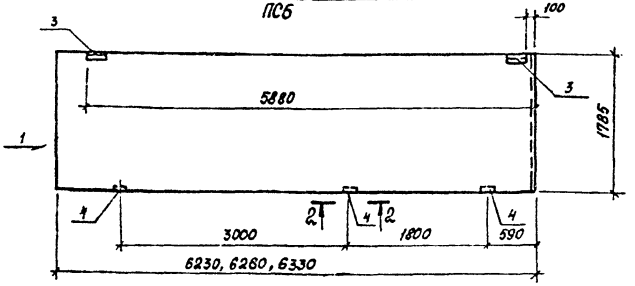

ПС30.12.2,0-6.л-б; ПС30.12.2,5-6.л-б; ПС30.12.3,0-6.л-б

ПС7

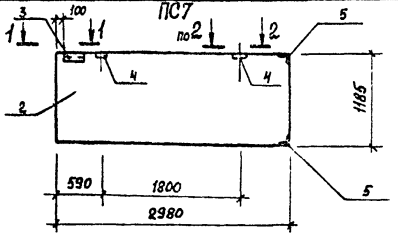

Спецификация панелей стен ПС6, ПС7

Формат	Зона	Поз.	Обозначение	Наименование	Кол. на испол. ПС6	Кол. на испол. ПС7		Примечание
				Документация				
				Панели стен				
А3		1	1.030.1-1, вып.1-1, ч.I	ПС 62.5.18.2,0-1.л-2	X			
А3		1	1.030.1-1, вып.1-1, ч.I	ПС 63.18.2,5-2.л-2	X			
А3		1	1.030.1-1, вып.1-1, ч.I	ПС 63,5.18.3,0-2.л-2	X			
А3		2	1.030.1-1, вып.1-1, ч.I	ПС 30.12.2,0-6.л		X		
А3		2	1.030.1-1, вып.1-1, ч.I	ПС 30.12.2,5-6.л		X		
А3		2	1.030.1-1, вып.1-1, ч.I	ПС 30.12.3,0-6.л		X		
А3			503-2-34.88-КЖИ-ПС6,ПС7.сб	Ведомость расхода				
				дополнительной стали	X	X		
				Дополнительные				
				сборочные единицы				
				Изделия закладные				
А4		3	1.030.1-1, вып. 1-3	М2	2	1		
А4		4	1.030.1-1, вып. 1-3	М9	3	2		
А4		5	1.030.1-1, вып. 1-3	М11	—	2		

Сечения 1-1, 2-2 см. КЖИ-ПС12.сб

Ведомость расхода дополнительной стали на элемент, кг

Марка элемента	Изделия закладные									Общий расход
	Арматура			Прокат марки					Всего	
	Класса AIII			ВСт3пс			ВСт3кп2			
	ГОСТ-5781-82*			ГОСТ19903-74*			ГОСТ 8509-86			
	Ф10		Итого	-6×60	-8×100	Итого	L63×6	Итого		
ПС6	1,54		1,54	1,12	3,00	4,12	2,74	2,74	8,40	8,40
ПС7	1,84		1,84	0,56	2,00	2,56	3,21	3,21	7,61	7,61

ГИП	Молчанов	
Н.контр.	Сахновская	
Рук.бр.2	Шульгин	
Гл.констр.	Рубан	
Гл.спец.	Воинов	
Рук.гр.	Лаврёнко	
Ст.инж.	Кутнякова	

503-2-34.88 КЖИ-ПС6,ПС7.сб

Панели стен ПС6, ПС7

Стадия	Масса	Масштаб
РП	—	1:50
Лист	Листов 1	

Минавтотранс РСФСР ГИПРОАВТОТРАНС Ростовский филиал

Инв.№ подл. | Подпись и дата | Взам.инв.№

АЛЬБОМ III

ПС62.5.12.2.0-2.л-2.б; ПС63.12.2.5-3.л-2.б; ПС63.5.12.3.0-3.л-2.б

ПС8

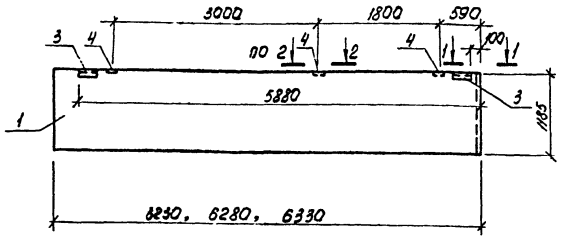

2ПС12.12.2.0-л-а; 2ПС12.12.2.5-л-а; 2ПС12.12.3.0-л-а

ПС9

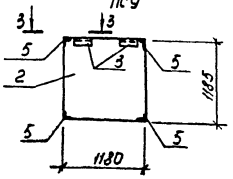

Спецификация панелей стен ПС8, ПС9

Формат	Зона	Поз.	Обозначение	Наименование	Кол. на испол. ПС8	Кол. на испол. ПС9		Примечание
				Документация				
				Панели стен				
А3		1	1.030.1-1, Вып.1-1, ч.I	ПС62,5.12.2,0-2.л-2	X			
А3		1	1.030.1-1, Вып.1-1, ч.I	ПС63.12.2,5-3.л-2	X			
А3		1	1.030.1-1, Вып.1-1, ч.I	ПС63,5.12.3,0-3.л-2	X			
А3		2	1.030.1-1, Вып.1-1, ч.II	2ПС12.12.2,0-л		X		
А3		2	1.030.1-1, Вып.1-1, ч.II	2ПС12.12.2,5-л		X		
А3		2	1.030.1-1, Вып.1-1, ч.II	2ПС12.12.3,0-л		X		
А3			КЖИ-ПС8,ПС9.СБ	Ведомость расхода				
				дополнительной стали	X	X		
				Дополнительные				
				Сборочные единицы				
				Изделия закладные				
А4		3	1.030.1-1, Вып.1-3	М2	2	2		
А4		4	1.030.1-1, Вып.1-3	М9	3	–		
А4		5	1.030.1-1, Вып.1-3	М11	–	4		

Сечения 1-1 ÷ 3-3 см. КЖИ-ПС12.СБ

Ведомость расхода дополнительной стали на элемент, кг

Марка элемента	Изделия закладные								Всего	Общий расход
	Арматура класса AIII ГОСТ 5781-82*			Прокат марки ВСт3пс ГОСТ 19903-74*			ВСт3кп2 ГОСТ 3509-86			
	Ф10		Итого	-8×60	-4×100	Итого	L 63×6	Итого		
ПС8	1,54		1,54	1,12	3,00	4,12	2,74	2,74	8,40	8,40
ПС9	2,16		2,16	1,12	–	1,12	6,42	6,42	9,70	9,70

ГИП	Молчанов		503-2-34.88 КЖИ-ПС8, ПС9. СБ
Н.контр.	Соколовская		Панели стен ПС8, ПС9
Рук. бр.2	Шульгин		Стадия: РП; Масса: —; Масштаб: 1:50
Гл.констр.	Рубан		Лист; Листов 1
Гл.спец.	Воинов		Минавтотранс РСФСР ГИПРОАВТОТРАНС Ростовский филиал
Рук.гр.	Ладренко		
Ст.инж.	Сутягина		

Инв.№ подл. | Подпись и дата | Взам.инв.№

Копировал Мх8. Формат А3

Альбом II

ПС30.12.2,0-6.л-в; ПС30.12.2,5-6.л-в; ПС30.12.3,0-6.л-в

ПС 10

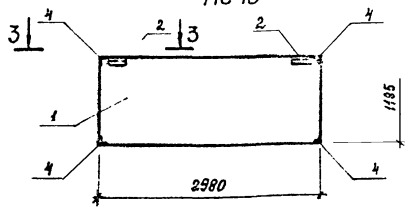

ПС30.12.2,0-6.л-г ; ПС30.12.2,5-6.л-г ; ПС30.12.3.0-6.л-г

ПС11

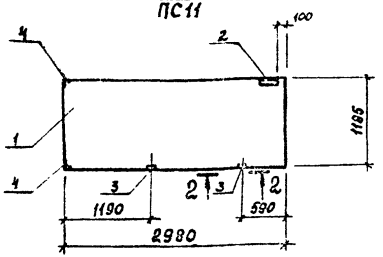

Спецификация панелей стен ПС10, ПС11

Формат	Зона	Поз.	Обозначение	Наименование	Кол. на испол. ПС10	Кол. на испол. ПС11	Примечание
				Документация			
				Панели стен			
А3		1	1.030.1-1, вып. 1-1, ч. I	ПС30.12.2,0-6.л	X	X	
А3		1	1.030.1-1, вып. 1-1, ч. I	ПС30.12.2,5-6.л	X	X	
А3		1	1.030.1-1, вып. 1-1, ч. I	ПС30.12.3,0-6.л	X	X	
А3			503-2-34.88 -КЖИ-ПС10,ПС11.сб	Ведомость расхода дополнительной стали	X	X	
				Дополнительные сборочные единицы			
				Изделия закладные			
А4		2	1.030.1-1, вып. 1-3	М2	2	1	
А4		3	1.030.1-1, вып. 1-3	М9	—	2	
А4		4	1.030.1-1, вып. 1-3	М11	4	2	

Сечения 2-2, 3-3 см. КЖИ-ПС12.сб

Ведомость расхода дополнительной стали на элемент, кг

Марка элемента	Изделия закладные									Общий расход
	Арматура класса А III ГОСТ 5781-82*			Прокат марки ВСт3пс ГОСТ 19903-74*			ВСт3кп2 ГОСТ 8509-86			Всего	
	ф10		Итого	-6×60	-8×100	Итого	L63×6		Итого		
ПС10	2,16		2,16	1,12	—	1,12	6,42		6,42	9,70	9,70
ПС11	1,84		1,84	0,56	2,00	2,56	3,21		3,21	7,61	7,61

ГИП	Молчанов	
Н.контр.	Сахновская	
Рук.бр.2.	Шульгин	
Гл.констр.	Рубан	
Гл.спец.	Волнов	
Рук.гр.	Лавренко	
Ст.инж.	Кутнякова	

503-2-34.88 КЖИ-ПС10, ПС11.сб

Панели стен ПС10, ПС11

Стадия	Масса	Масштаб
РП	—	1:50
Лист	Листов 1	

Минавтотранс РСФСР ГИПРОАВТОТРАНС Ростовский филиал

Взам. инв. №

Подпись и дата

Инв. № подл.

Формат А3

АЛЬБОМ III

2 ПС8.12.2,0-л-а; 2ПС9.12.2,5-л-а; 2ПС9,3.12.3,0-л-а

ПС12

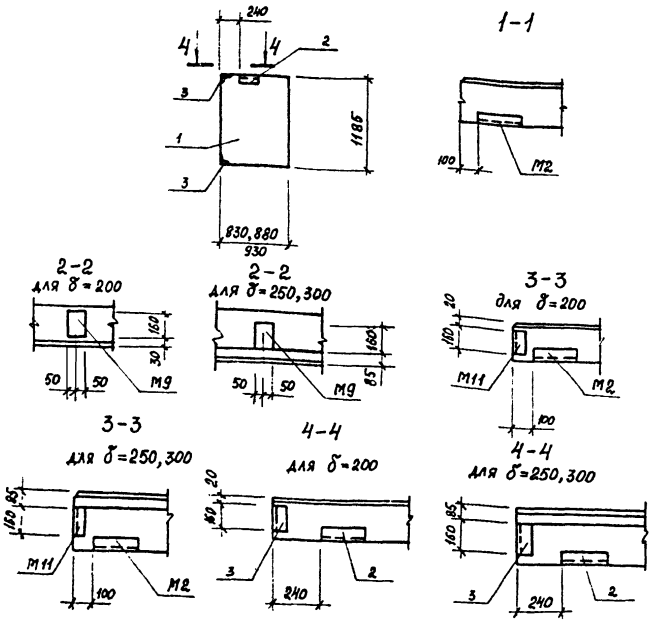

Спецификация панелей стен ПС12

Формат	Зона	Поз.	Обозначение	Наименование	Кол. на испол. ПС12			Примечание
				Документация				
				Панели стен				
А3		1	1.030.1-1, Вып. 1-1, ч. II	2ПС8.12.2,0-л	X			
А3		1	1.030.1-1, Вып. 1-1, ч. II	2ПС9.12.2,5-л	X			
А3		1	1.030.1-1, Вып. 1-1, ч. II	2ПС9,3.12.3,0-л	X			
А3			-КЖИ-ПС12.СБ	Ведомость расхода дополнительной стали	X			
				Дополнительные сборочные единицы				
				Изделия закладные				
АН		2	1.030.1-1, Вып. 1-3	М12	1			
АН		3	1.030.1-1, Вып. 1-3	М11	2			

Ведомость расхода дополнительной стали на элемент, кг

Марка элемента	Изделия закладные								Всего	Общий расход
	Арматура			Прокат марки						
	Класса AIII			ВСт3пс			ВСт3кп2			
	ГОСТ 5781-82*			ГОСТ 19903-74*			ГОСТ 8509-86			
	ф10		Итого	-6х60		Итого	L63х6	Итого		
ПС 12	1,08		1,08	0,56		0,56	3,21	3,21	4,85	4,85

ГИП	Молчанов	
Н.контр.	Сахновская	
Рук бр 2	Шульгин	
Гл конст	Рубан	
Гл спец.	Воинов	
Рук гр.	Лавренко	
Ст инж	Кутнякова	

503-2-34.88 КЖИ-ПС12.СБ

Панель стены ПС12

Стадия	Масса	Масштаб
РП	—	1:50
Лист	Листов 1	

Минавтотранс РСФСР ГИПРОАВТОТРАНС Ростовский филиал

Инв. № подл. | Подпись и дата | Взам. инв. №

ПС 62,5.18.2,0-1.л-1-а ; ПС 63.18.2,5-2.л-1-а ; ПС 63,5.18.3,0-2л-1-а

ПС 20

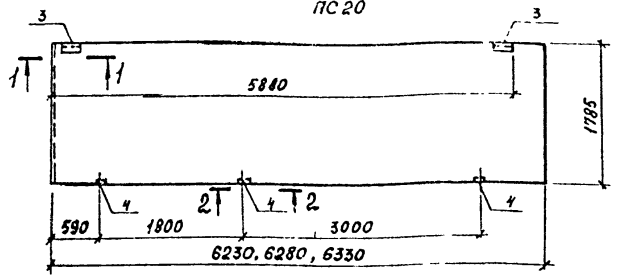

ПС62,5.12.2,0-2.л-1-а ; ПС 63.12.2,5-3.л-1-а ; ПС63,5.12.3,0-3л-1-а

ПС 21

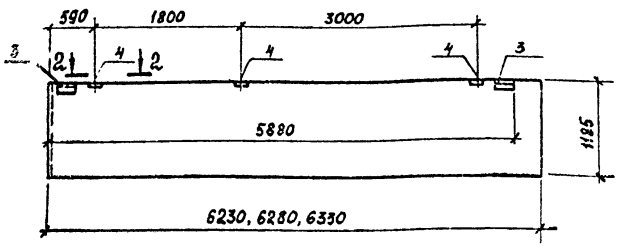

Спецификация панелей стен ПС20, ПС21

Формат	Зона	Поз.	Обозначение	Наименование	Кол. на испол. ПС20	Кол. на испол. ПС21		Примечание
				Документация				
				Панели стен				
А3		1	1.030.1-1, вып. 1-1, ч. I	ПС 62,5.18.2,0-1.л-1	X			
А3		1	1.030.1-1, вып. 1-1, ч. I	ПС 63.18.2,5-2.л-1	X			
А3		1	1.030.1-1, вып. 1-1, ч. I	ПС 63,5.18.3,0-2.л-1	X			
А3		2	1.030.1-1, вып. 1-1, ч. I	ПС 62.5.12.2,0-2.л-1		X		
А3		2	1.030.1-1, вып. 1-1, ч. I	ПС 63.12.2,5-3.л-1		X		
А3		2	1.030.1-1, вып. 1-1, ч. I	ПС 63,5.12.3,0-3.л-1		X		
А3			503-2-34.88 КЖИ-ПС20,ПС21.сб	Ведомость расхода				
				дополнительной стали	X	X		
				Дополнительные				
				сборочные единицы				
				Изделия закладные				
А4		3	1.030.1-1, вып. 1-3	М2	2	2		
А4		4	1.030.1-1, вып. 1-3	М9	3	3		

Сечения 1-1, 2-2 см. КЖИ-ПС12.сб

Ведомость расхода дополнительной стали на элемент, кг

Марка элемента	Изделия закладные								Всего	Общий расход
	Арматура класса А-III			Прокат марки ВСт3пс			Прокат марки ВСт3кп2			
	ГОСТ 5781-82*			ГОСТ 19903-74*			ГОСТ 8509-86			
	Ф10		Итого	-6×60	-8×100	Итого	L63×6	Итого		
ПС 20	1,54		1,54	1,12	3,00	4,12	2,74	2,74	8,40	8,40
ПС 21	1,54		1,54	1,12	3,00	4,12	2,74	2,74	8,40	8,40

ГИП	Молчанов	
Н.контр.	Сахновская	
Рук.бр.2	Шульгин	
Гл.констр.	Рубан	
Гл.спец.	Воинов	
Рук.гр.	Лавренко	
Ст.инж.	Кутнякова	

503-2-34.88 КЖИ-ПС 20, ПС 21.сб

Панели стен ПС20, ПС21

Стадия	Масса	Масштаб
РП	–	1:50
Лист	Листов 1	

Минавтотранс РСФСР
ГИПРОАВТОТРАНС
Ростовский филиал

Копировал

Формат А3

Инв. № подл. | Подпись и дата | Взам. инв. №

АЛЬБОМ III

СФ1

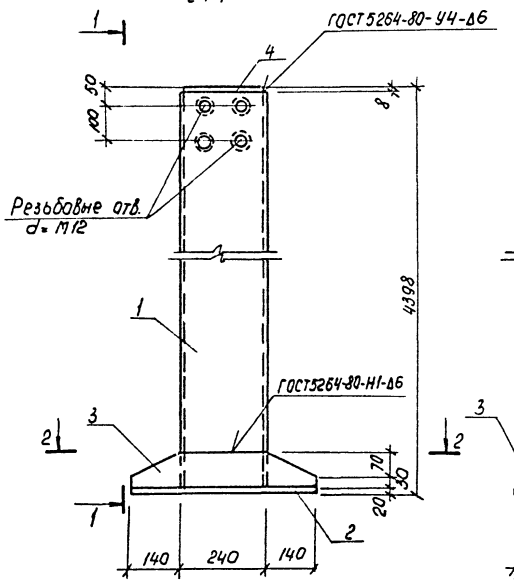

1-1

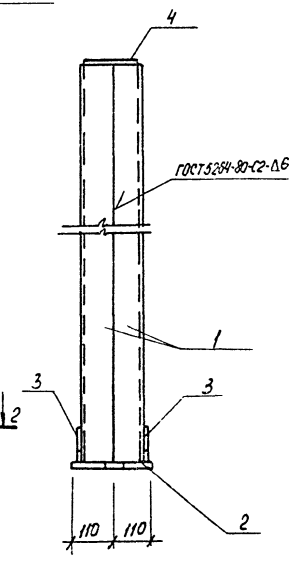

2-2

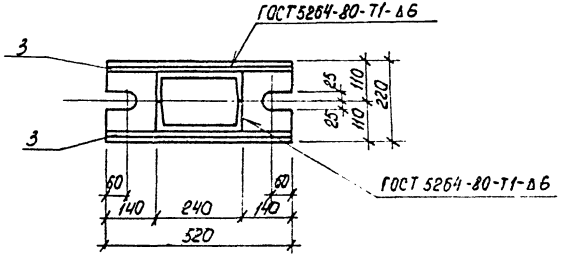

Спецификация стойки СФ1

Формат	Зона	Поз.	Обозначение	Наименование	Кол.	Примечание
				Детали		
				Швеллер 24 ГОСТ 8240-72* / Вст3пс6 ГОСТ 380-71*		
БЧ		1	ТП 503-2-34.88 КЖИ-СФ1	l = 4370	2	105,0 кг
БЧ		2	ТП 503-2-34.88 КЖИ-СФ1	Полоса Б 20×220 ГОСТ 19903-74* / Вст3пс6 ГОСТ 380-71* l = 520	1	18,0 кг
БЧ		3	ТП 503-2-34.88 КЖИ-СФ1	Полоса Б 8×100 ГОСТ 19903-74* / Вст3пс6 ГОСТ 380-71* l = 520	2	3,3 кг
БЧ		4	ТП 503-2-34.88 КЖИ-СФ1	Полоса Б 8×170 ГОСТ 19903-74* / Вст3пс6 ГОСТ 380-71* l = 230	1	2,5 кг

ГИП	Молчанов		ТП 503-2-34.88 КЖИ-СФ1
Н. контр.	Сотниковская		
Рук. бр.	Суперман		Стойка СФ1
Гл. контр.	Рубан		Стадия: РП; Масса: 237,1; Масштаб: 1:10
Гл. спец.	Бринов		Лист; Листов 1
Рук. гр.	Лавренко		Минавтотранс РСФСР ГИПРОАВТОТРАНС Ростовский филиал
Ст. инж.	Морова		

Инв. № подл. | Подпись и дата | Взам. инв. №

Копировал Ткач - формат А3

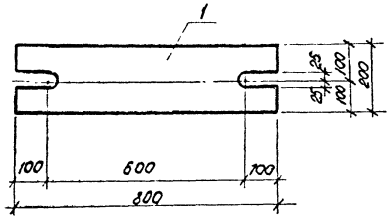

Формат	Зона	Поз.	Обозначение	Наименование	Кол.	Примечание
				Детали		
Б4		1	ТП 503-2-34.88 КЖИ-МС1	Полоса $\frac{Б\,20\times200\ ГОСТ\,103\text{-}76^{*}}{ВСт3кп2\ ГОСТ\,380\text{-}71^{*}}$ ℓ=800	1	25,12кг

ГИП	Молчанов		
Н. контр.	Сахновская		
Рук. Гр.2	Шилогин		
Гл. констр.	Рубан		
Гл. спец.	Воинов		
Рук. гр.	Лавренко		
Ст. инж.	Морова		

ТП 503-2-34.88 КЖИ-МС1

Изделие соединительное МС1

Стадия	Масса	Масштаб
РП	25,12	1:10
Лист	Листов 1	

Минавтотранс РСФСР ГИПРОАВТОТРАНС Ростовский филиал

Инв. № подл. | Подпись и дата | Взам. инв. №

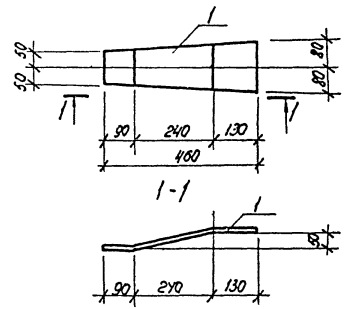

Формат	Зона	Поз.	Обозначение	Наименование	Кол.	Примечание
				Детали		
Б1		1	ТП 503-2-34.88 КЖИ-МС2	Полоса $\frac{Б\,8\times160\ ГОСТ\,103\text{-}76^{*}}{ВСт3кп2\ ГОСТ\,380\text{-}71^{*}}$ ℓ=470	1	4,72

ГИП	Молчанов		
Н. контр.	Сахновская		
Рук. Гр.2	Шилогин		
Гл. констр.	Рубан		
Гл. спец.	Воинов		
Рук. гр.	Лавренко		
Ст. инж.	Морова		

ТП 503-2-34.88 КЖИ-МС2

Изделие соединительное МС2

Стадия	Масса	Масштаб
РП	4,72	1:10
Лист	Листов 1	

Минавтотранс РСФСР ГИПРОАВТОТРАНС Ростовский филиал

Инв. № подл. | Подпись и дата | Взам. инв. №

Формат А4

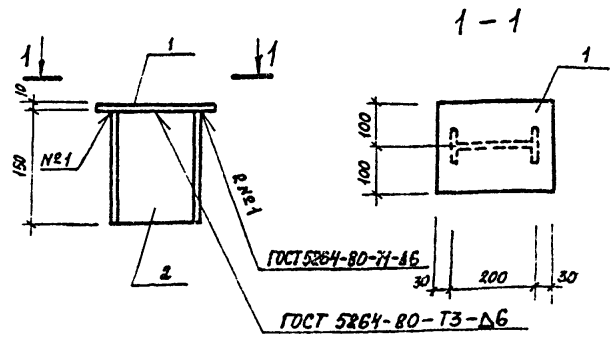

Формат	Зона	Поз.	Обозначение	Наименование	Кол.	Примечание
				Детали		
Б4		1	ТП 503-2-34.88 КЖИ-МС3	Полоса Б10×200 ГОСТ 19903-74* ВСт3сп5-1 ТУ14-1-3023-80 ℓ=260	1	4,1 кг
Б4		2	ТП 503-2-34.88 КЖИ-МС3	Двутавр 20 ГОСТ 8239-72* ВСт3сп5-1 ТУ14-1-3023-80 ℓ=150	1	3,15 кг

ГИП	Молчанов	
Н.контр	Сахновская	
Рук.бр 2	Шульгин	
Гл.констр	Рубан	
Гл.спец	Воинов	
Рук гр.	Лавренко	
Ст.инж.	Морова	

503-2-34.88 КЖИ-МС3

Изделие соединительное МС3

Стадия	Масса	Масштаб
РП	7,3	1:10
Лист	Листов 1	

Минавтотранс РСФСР ГИПРОАВТОТРАНС Ростовский филиал

Копировал Формат А4

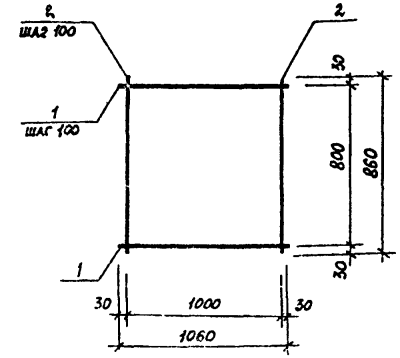

Формат	Зона	Поз.	Обозначение	Наименование	Кол.	Примечание
				Детали		
				Ø8 AI ГОСТ 5781-82*		
Б4		1	ТП 503-2-33.88 КЖИ-С1	ℓ = 1060	8	0,4 кг
Б4		2	ТП 503-2-33.88 КЖИ-С1	ℓ = 860	13	0,34 кг

ГИП	Молчанов	
Н контр.	Сахновская	
Рук бр 2	Шульгин	
Гл констр.	Рубан	
Гл.спец.	Воинов	
Рук гр	Лавренко	
Ст инж	Морова	

503-2-34.88 КЖИ-С1

Сетка арматурная С1

Стадия	Масса	Масштаб
РП	7,6	Б/м
Лист	Листов 1	

Минавтотранс РСФСР ГИПРОАВТОТРАНС Ростовский филиал

Копировал Формат А4

Инв. № подл. | Подпись и дата | Взам. инв. №

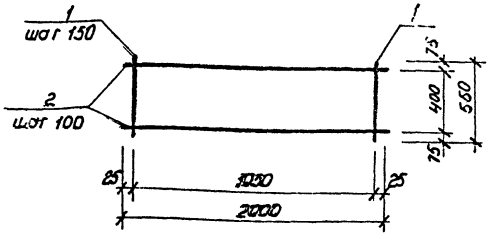

Формат	Зона	Поз.	Обозначение	Наименование	Кол.	Примечание
				Детали		
				Ф12 А III ГОСТ 5781-82*		
БУ		1	503-2-34.88 КЖИ-С2	ℓ = 550	14	0,49 кг
БУ		2	503-2-34.88 КЖИ-С2	ℓ = 2000	5	1,8 кг

ГИП	Молчанов		
Н. контр.	Сахновская		
Рук. бр.2	Шульгин		
Гл. констр.	Рубан		
Гл. спец.	Воинов		
Рук. гр.	Лавренко		
Ст. инж.	Марова		

503-2-34.88 КЖИ-С2

Сетка арматурная С2

Стадия	Масса	Масштаб
РП	15,9	б/м
Лист	Листов 1	

Минавтотранс РСФСР
ГИПРОАВТОТРАНС
Ростовский филиал

Инв. № подл. | Подпись и дата | Взам. инв. №

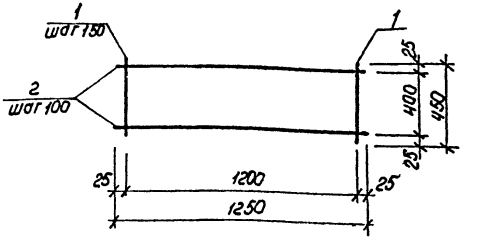

Формат	Зона	Поз.	Обозначение	Наименование	Кол.	Примечание
				Детали		
				Ф12 А III ГОСТ 5781-82*		
БУ		1	503-2-34.88 КЖИ-С3	ℓ = 450	9	0,4
БУ		2	503-2-34.88 КЖИ-С3	ℓ = 1250	5	1,11

ГИП	Молчанов		
Н. контр.	Сахновская		
Рук. бр.2	Шульгин		
Гл. констр.	Рубан		
Гл. спец.	Воинов		
Рук. гр.	Лавренко		
Ст. инж.	Марова		

503-2-34.88 КЖИ-С3

Сетка арматурная С3

Стадия	Масса	Масштаб
РП	9,15	б/м
Лист	Листов 1	

Минавтотранс РСФСР
ГИПРОАВТОТРАНС
Ростовский филиал

Инв. № подл. | Подпись и дата | Взам. инв. №

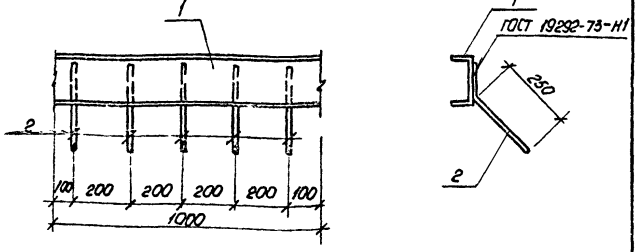

Формат	Зона	Поз.	Обозначение	Наименование	Кол.	Примечание
				Детали		
БУ		1	503-2-34.88 КЖИ-МН1	Швеллер 14 ГОСТ 8240-72* В СТ3кп2 ГОСТ 380-71* ℓ=1000	1	12,3 кг
БУ		2	503-2-34.88 КЖИ-МН1	ФЮА III ГОСТ 5781-82* ℓ=350	5	0,22 кг

ГИП	Молчанов	
Н. контр.	Данковская	
Рук. бр.2	Шульгин	
Н. конст.	Рубан	
Гл. спец.	Воинов	
Рук. гр.	Гавренко	
Ст. инж.	Хорова	

503-2-34.88 КЖИ-МН1

Изделие закладное МН1

Стадия	Масса	Масштаб
РП	13,4	1/5
Лист	Листов 1	

Минавтотранс РСФСР ГИПРОАВТОТРАНС Ростовский филиал

Копировал Мкф- Формат А4

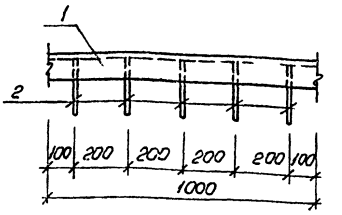

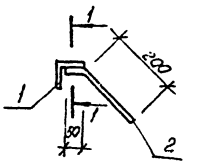

1-1

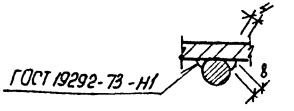

Формат	Зона	Поз.	Обозначение	Наименование	Кол.	Примечание
				Детали		
БУ		1	503-2-34.88 КЖИ-МН2	Уголок Б 50×50×5 ГОСТ 8509-86 В СТ3кп2 ГОСТ 380-71* ℓ=1000	1	3,77 кг
БУ		2	503-2-34.88 КЖИ-МН2	ФЮА III ГОСТ 5781-82* ℓ=250	5	0,10 кг

ГИП	Молчанов	
Н. контр.	Данковская	
Рук. бр.2	Шульгин	
Н. конст.	Рубан	
Гл. спец.	Воинов	
Рук. гр.	Гавренко	
Ст. инж.	Морова	

503-2-34.88 КЖИ-МН2

Изделие закладное МН2.

Стадия	Масса	Масштаб
РП	4,6	1/5
Лист	Листов 1	

Минавтотранс РСФСР ГИПРОАВТОТРАНС Ростовский филиал

Копировал Мкф- Формат А4

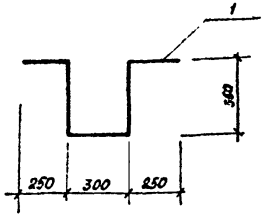

Формат	Зона	Поз.	Обозначение	Наименование	Кол.	Примечание
				Детали		
Б4		1	503-2-34.88 КЖИ-МН3	ф16АI ГОСТ 5781-82*		
				ℓ=1500	1	2,3кг

ГИП	Молчанов	
Н.контр.	Сахновская	
Рук.бр.2	Шульгин	
Гл.констр	Рубан	
Гл.спец.	Воинов	
Рук.гр.	Лавренко	
Ст.инж.	Морова	

503-2-34.88 КЖИ-МН3

Изделие закладное МН3

Стадия	Масса	Масштаб
РП	2,3	Б/м
Лист	Листов 1	

Минавтотранс РСФСР ГИПРОАВТОТРАНС Ростовский филиал

Инв.№подл. | Подпись и дата | Взам.инв.№

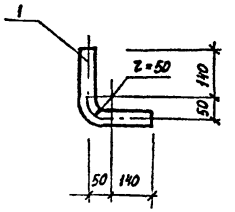

Формат	Зона	Поз.	Обозначение	Наименование	Кол.	Примечание
				Детали		
Б4		1	503-2-34.88 КЖИ-МНЧ	труба 25 ГОСТ 3262-75*		
				ℓ=360	1	0,77кг

ГИП	Молчанов	
Н.контр.	Сахновская	
Рук.бр.2	Шульгин	
Гл.констр	Рубан	
Гл.спец.	Воинов	
Рук.гр.	Лавренко	
Ст.инж.	Морова	

503-2-34.88 КЖИ-МНЧ

Изделие закладное МНЧ

Стадия	Масса	Масштаб
РП	0,77	Б/м
Лист	Листов 1	

Минавтотранс РСФСР ГИПРОАВТОТРАНС Ростовский филиал

Инв.№подл. | Подпись и дата | Взам.инв.№

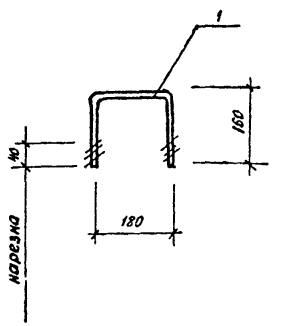

Формат	Зона	Поз.	Обозначение	Наименование	Кол.	Примечание
				Детали		
Б4		1	тп 503-2-34.88 КЖИ-МН5	Ф16 AI ГОСТ 5781-82*		
				ℓ=500	1	0,78 кг

ГИП	Молчанов		503-2-34.88 КЖИ-МН5
Н.контр.	Сахновская		Изделие закладное МН5
Рук бр 2	Шульгин		Стадия: РП; Масса: 0,78; Масштаб: Б/м
Гл констр	Рубан		Лист; Листов 1
Гл.спец.	Воинов		Минавтотранс РСФСР ГИПРОАВТОТРАНС Ростовский филиал
Рук. гр.	Лавренко		
Ст. инж.	Морова		

Инв. № подл. | Подпись и дата | Взам. инв. №

Копировал Формат А4

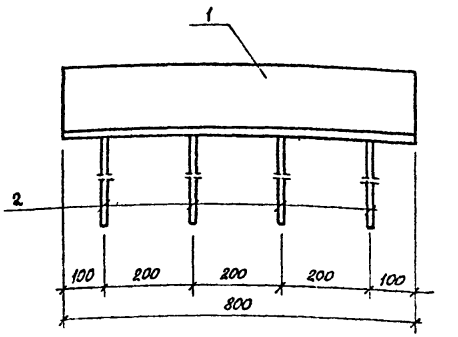

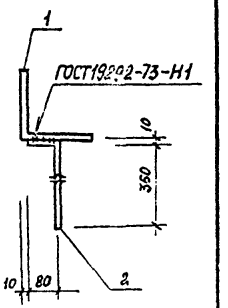

Формат	Зона	Поз.	Обозначение	Наименование	Кол.	Примечание
				Детали		
Б4		1	тп 503-2-34.88 КЖИ-МН6	Уголок 160×160×10 ГОСТ 8509-86 / ВСт3кп2 ГОСТ 380-71* ℓ=800	1	19,76 кг
Б4		2	тп 503-2-34.88 КЖИ-МН6	Ф10 AIII ГОСТ 5781-82*		
				ℓ=430	4	0,27 кг

ГИП	Молчанов		503-2-34.88 КЖИ-МН6
Н контр.	Сахновская		Изделие закладное МН6
Рук бр.2	Шульгин		Стадия: РП; Масса: 20,84; Масштаб: Б/м
Гл констр	Рубан		Лист; Листов 1
Гл спец	Воинов		Минавтотранс РСФСР ГИПРОАВТОТРАНС Ростовский филиал
Рук гр	Лавренко		
Ст инж	Кутнякова		

Инв. № подл. | Подпись и дата | Взам. инв. №

Копировал Формат А4

Альбом III

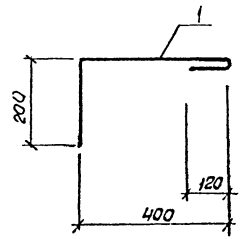

Формат	Зона	Поз.	Обозначение	Наименование	Кол.	Примечание
				Детали		
		1	КЖИ-А1	Ф10А1 ГОСТ 5781-82*		
				ℓ = 720	1	0,45 кг

Инв. № подл.	Подпись и дата	Взам. инв. №

ГИП	Малиновский		
Н. контр.	Сахновская		
Рук. бр-2	Шульгин		
Гл. констр.	Рубан		
Гл. спец.	Воинов		
Рук. гр.	Лавренко		
Ст. инж.	Кутнякова		

503-2-34.88 КЖИ-А1

Анкер А1

Стадия	Масса	Масштаб
РП	0,4	б/м
Лист	Листов 1	

Минавтотранс РСФСР
ГИПРОАВТОТРАНС
Ростовский филиал

Копировал Формат А4

Альбом III

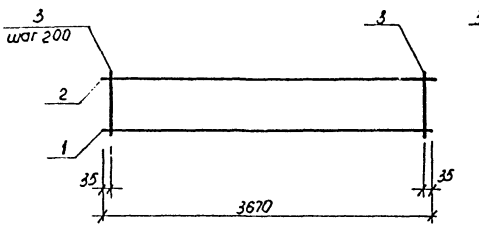

			Обозначение	Наименование	Кол.	Примечание
				Детали		
БЧ		1	КЖИ-КР1	ФIIIА III ГОСТ 5781-82* ℓ=3670	1	4,44 кг
БЧ		2	КЖИ-КР1	Ф10А III ГОСТ 5781-82* ℓ=3670	1	2,27 кг
БЧ		3	КЖИ-КР1	Ф6А1 ГОСТ 5781-82* ℓ=250	19	0,06 кг

Инв. № подл.	Подпись и дата	Взам. инв. №

ГИП	Малиновский		
Н. контр.	Сахновская		
Рук. бр-2	Шульгин		
Гл. констр.	Рубан		
Гл. спец.	Воинов		
Рук. гр.	Лавренко		
Ст. инж.	Кутнякова		

503-2-34.88 КЖИ-КР1

Каркас плоский КР1

Стадия	Масса	Масштаб
РП	7,8	б/м
Лист	Листов 1	

Минавтотранс РСФСР
ГИПРОАВТОТРАНС
Ростовский филиал

Копировал Формат А4

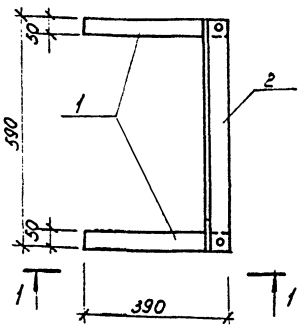

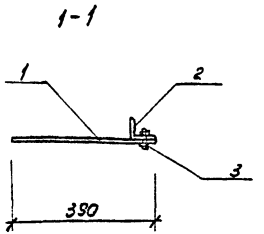

Формат	Зона	Поз.	Обозначение	Наименование	Кол.	Примеч.
				Детали		
БУ		1	503-2-34.88 КЖИ-МИ1	Полоса $\frac{50\times4\ ГОСТ\ 103-76}{Ст3кп2\ ГОСТ\ 380-71}$ $\ell=360$	2	1.26
БУ		2	503-2-34.88 КЖИ-МИ1	Уголок $\frac{63\times5\ ГОСТ\ 8509-86}{Ст3кп2\ ГОСТ\ 380-71}$ $\ell=590$	1	2.9
БУ		3	503-2-34.88 КЖИ-МИ1	Болт М16×60; ГОСТ 7783-72	2	0.11

Инв.№ подл. | Подпись и дата | Взам. инв.№

			503-2-34.88 КЖИ-МИ1		
ГИП	Малканов		Изделие соединительное МИ1	Стадия: РП; Масса: 4.3; Масштаб: 1:10	
Н. контр.	Сахновская			Лист; Листов	
Рук. бр.	Шульгин			Минавтотранс РСФСР ГИПРОАВТОТРАНС Ростовский филиал	
Гр. спец.	Рубан				
Рук. гр.	Бердичевец				
Ст. арх.	Шапиро				

Копировал Мих- Формат А4

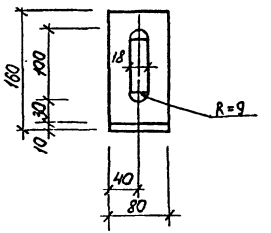

Формат	Зона	Поз.	Обозначение	Наименование	Кол.	Примеч.
А4		1	503-2-34.88 КЖИ-МИ2	Уголок $\frac{160\times160\times10\ ГОСТ\ 8510-86}{Ст3кп2\ ГОСТ\ 380-71}$ $\ell=80$	1	2.0

Инв.№ подл. | Подпись и дата | Взам. инв.№

			503-2-34.88 КЖИ-МИ		
ГИП	Малканов		Изделие соединительное МИ2	Стадия: РП; Масса: 2.0; Масштаб: 1:5	
Н. контр.	Сахновская			Лист; Листов	
Рук. бр.	Шульгин			Минавтотранс РСФСР ГИПРОАВТОТРАНС Ростовский филиал	
Гр. спец.	Рубан				
Рук. гр.	Бердичевец				
Ст. арх.	Шапиро				

Копировал Мих- Формат А4

Альбом II

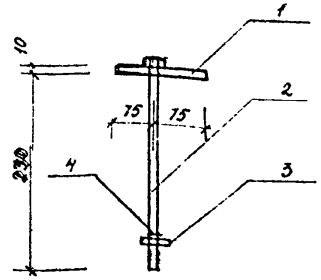

Формат	Зона	Поз.	Обозначение	Наименование	Кол.	Примечание
				Детали		
Б4		1	503-2-34.88 КЖИ-МН4	Полоса $\frac{-100\times100\ ГОСТ\ 19903-74}{Вст3пс2\ ГОСТ\ 380-71}$ ℓ=150	1	1,18
Б4		2	503-2-34.88 КЖИ-МН4	Болт М16х300,48 ГОСТ 7798-76*	1	0,05
Б4		3	503-2-34.88 КЖИ-МН4	Гайка 16,5 ГОСТ 5915-70*	1	0,03
Б4		4	503-2-34.88 КЖИ-МН4	Шайба 16,65 ГОСТ 6402-70.	1	0,01

Взам. инв. №

Подпись и дата

Инв. № подл.

ГИП	Молчанов		
Ч контр	Сахновская		
Рук бр 2	Шульгин		
Гл спец.	Рубан		
Рук гр.	Верхошанская		
Арх.	Мхитарянц		

503-2-34.88 КЖИ-МИЗ

Изделие соединительное МИЗ

Стадия	Масса	Масштаб
РП	1,38	5 М
Лист	Листов 1	

Минавтотранс РСФСР ГИПРОАВТОТРАНС Ростовский филиал

Альбом II

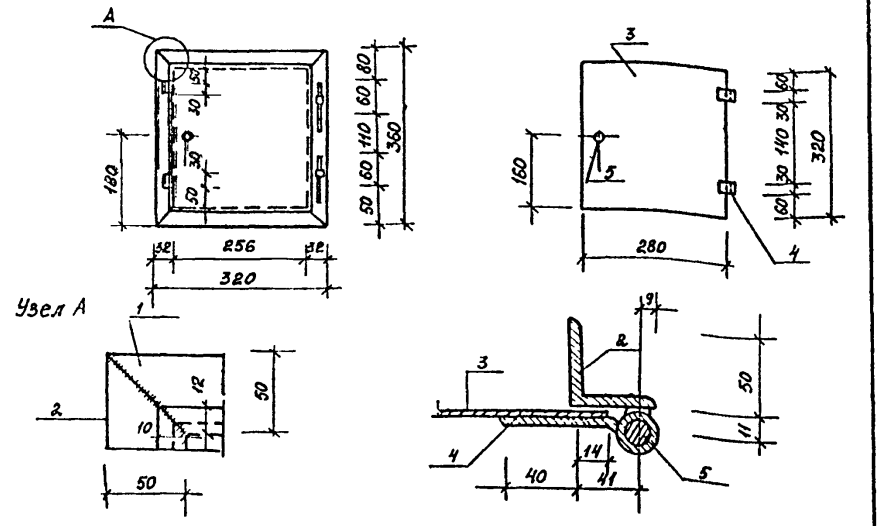

Формат	Зона	Поз.	Обозначение	Наименование	Кол.	Примечание
Б4		1	503-2-34.88 КЖИ-ДК	Уголок $\frac{Б-50\times50\times5\ ГОСТ\ 8509-86}{ВСт3кл2\ ГОСТ\ 380-71*}$ ℓ=320	2	0,61
Б4		2	503-2-34.88 КЖИ-ДК	Уголок $\frac{Б-50\times50\times5\ ГОСТ\ 8509-86}{ВСт3кл2\ ГОСТ\ 380-71*}$ ℓ=360	2	0,69
Б4		3	503-2-34.88 КЖИ-ДК	Полоса $\frac{Б-280\times3\times520\ ГОСТ\ 19903-74*}{ВСт3кл2\ ГОСТ\ 380-71*}$	1	2,11
Б4		4	503-2-34.88 КЖИ-ДК	Полоса $\frac{Б-30\times5\times110\ ГОСТ\ 19903-74*}{ВСт3кл2\ ГОСТ\ 380-71*}$	2	0,078
Б4		5	503-2-34.88 КЖИ-ДК	Круг $\frac{Ø12\ ГОСТ\ 2590-71}{ВСт3кл2\ ГОСТ\ 380-71*}$ ℓ=100	2	0,089

Взам. инв. №

Подпись и дата

Инв. № подл.

ГИП	Молчанов		
Н.контр.	Сахновская		
Рук.бр.2	Шульгин		
Гл.спец.	Рубан		
Рук.гр.	Верхошанская		
Арх.	Мхитарянц		

503-2-34.88 КЖИ-ДК

Дверца поливочного крана ДК

Стадия	Масса	Масштаб
РП	5,04	1:10
Лист	Листов	

Минавтотранс РСФСР ГИПРОАВТОТРАНС Ростовский филиал

Копировал

Формат А4

Формат А4

АЛЬБОМ II

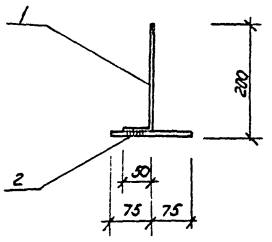

Формат	Зона	Поз.	Обозначение	Наименование	Кол.	Примеч
				Детали		
				ф 8АI ГОСТ 5781-82*		
БУ		1	503-2-34.88 КЖИ-А2	ℓ = 250	1	0.09
БУ		2	503-2-34.88 КЖИ-А2	ℓ = 150	1	0.06

ГИП	Малчанов		
Н. контр.	Сахновская		
Рук. бр. 2	Шульгин		
Гл. спец.	Рубан		
Рук. гр.	Верхошанская		
Арх.	Мхитарянц		

503-2-34.88 КЖИ-А

Анкер А2

Стадия	Масса	Масштаб
РП	0.15	1:10

Лист | Листов 1

Минавтотранс РСФСР
ГИПРОАВТОТРАНС
Ростовский филиал

Взам. инв. №
Подпись и дата
Инв. № подл.

копировал Мыз формат А4

АЛЬБОМ II

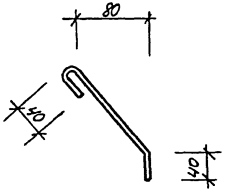

Формат	Зона	Поз.	Обозначение	Наименование	Кол.	Примечание
				Детали		
				ф 8АI ГОСТ 5781-82*	1	0.1
БУ		1	503-2-34.88 КЖИ-А3	ℓ = 250		

ГИП	Малчанов		
Н. контр.	Сахновская		
Рук. гр. 2	Шульгин		
Гл. спец.	Рубан		
Рук. гр.	Верхошанская		
Арх.	Мхитарянц		

503-2-34.88 КЖИ-А3

Анкер А3

Стадия	Масса	Масштаб
РП	0.1	1:5

Лист | Листов 1

Минавтотранс РСФСР
ГИПРОАВТОТРАНС
Ростовский филиал

Взам. инв. №
Подпись и дата
Инв. № подл.

копировал Мыз формат А4

Альбом II

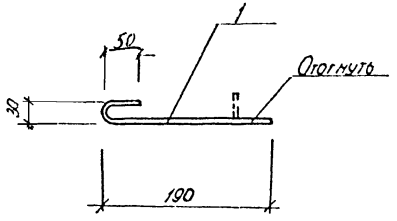

Формат	Зона	Поз.	Обозначение	Наименование	Кол.	Примечание
				Детали		
				ФБАI ГОСТ5781-82*		
БУ		1	503-2-34.88 КЖИ-А4	ℓ = 270	1	0.06

ГИП	Молчанов		
Н. контр.	Сотновская		
Рук. бр.	Шульгин		
Гл. спец.	Рубан		
Рук. гр.	Зергошанская		
Ст. арх.	Шапиро		

503-2-34.88 КЖИ-А3

Анкер А4

Стадия	Масса	Масштаб
Р.П	0.06	1:5
Лист	Листов	

Минавтотранс РСФСР ГИПРОАВТОТРАНС Ростовский филиал

Инв. № подл. | Подпись и дата | Взам. инв. №

Альбом II

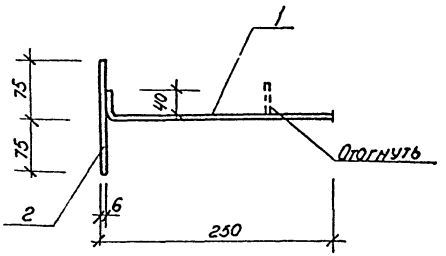

Формат	Зона	Поз.	Обозначение	Наименование	Кол.	Примечание
				Детали		
				6АI ГОСТ5781-82*		
БУ		1	503-2-34.88 КЖИ-А5	ℓ = 290	1	0.06
БУ		2	503-2-34.88 КЖИ-А5	ℓ = 150	1	0.03

ГИП	Молчанов		
Н. контр.	Сотновская		
Рук. бр.	Шульгин		
Гл. спец.	Рубан		
Рук. гр.	Зергошанская		
Ст. арх.	Шапиро		

503-2-34.88 КЖИ-А4

Анкер А5

Стадия	Масса	Масштаб
РП	0.09	1:5
Лист	Листов	

Минавтотранс РСФСР ГИПРОАВТОТРАНС Ростовский филиал

Инв. № подл. | Подпись и дата | Взам. инв. №

Альбом III

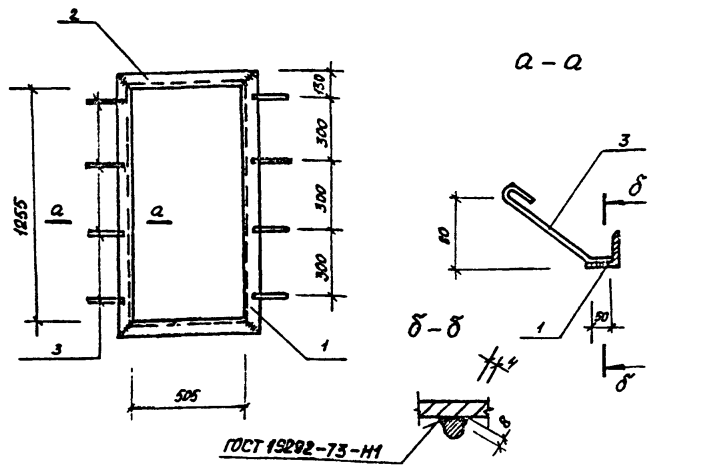

Формат	Зона	Поз.	Обозначение	Наименование	Кол.	Примечание
				Детали		
				Уголок Б70×5 ГОСТ 8509-86 / Вст3кп2 ГОСТ 380-71*		
БЧ		1	503-2-34.88 КЖИ-Р1	ℓ=645	2	3,47
БЧ		2	503-2-34.88 КЖИ-Р1	ℓ=1395	2	7,51
БЧ		3	503-2-34.88 КЖИ-Р1	ф8 AI ГОСТ 5781-82 / ℓ=250	8	0,1

ГИП	Молчанов	
Н.контр.	Сахновская	
Рук.бр.2	Шульгин	
Гл.спец.	Рубан	
Рук.гр.	Верхоланская	
Арх.	Мытарянц	

503-2-34.88 КЖИ Р1

Рамка Р1

Стадия	Масса	Масштаб
РП	22,76	1:20
Лист	Листов 1	

Минавтотранс РСФСР ГИПРОАВТОТРАНС Ростовский филиал

Альбом III

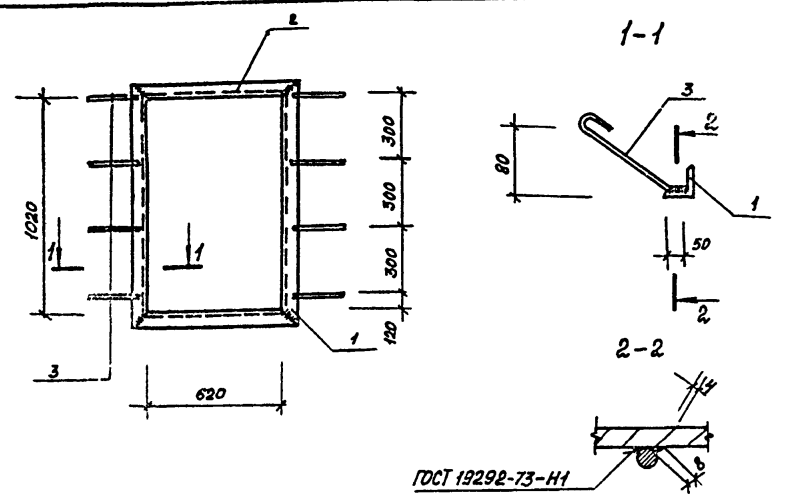

Формат	Зона	Поз.	Обозначение	Наименование	Кол.	Примечание
				Детали		
				Уголок Б70×5 ГОСТ 8509-86 / Вст3кп2 ГОСТ 380-71		
БЧ		1	503-2-34.88 КЖИ-Р2	ℓ=1160	2	6,24
БЧ		2	503-2-34.88 КЖИ-Р2	ℓ=760	2	4,08
БЧ		3	503-2-34.88 КЖИ-Р2	ф8 AI ГОСТ 5781-82 / ℓ=250	8	0,1

ГИП	Молчанов	
Н.контр.	Сахновская	
Рук.бр.2	Шульгин	
Гл.спец.	Рубан	
Рук.гр.	Верхоланская	
Арх.	Мытарянц	

503-2-34.88 КЖИ-Р2

Рамка Р2

Стадия	Масса	Масштаб
РП	21,44	1:20
Лист	Листов 1	

Минавтотранс РСФСР ГИПРОАВТОТРАНС Ростовский филиал

Инв.№ подл. | Подпись и дата | Взам. инв.№

Копировал Формат А4

Копировал Формат А4

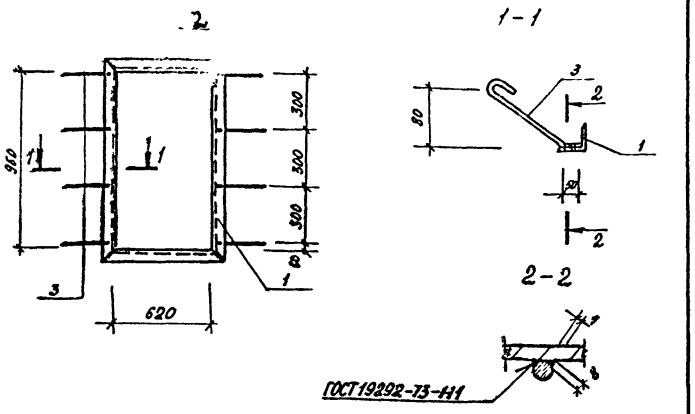

Формат	Зона	Поз.	Обозначение	Наименование	Кол.	Примечание
				Детали		
				Уголок 510×5 ГОСТ 8509-86* Ст3 кп2 ГОСТ 380-71*		
Б4		1	503-2-34.88 КЖИ-Р3	ℓ = 1100	2	5,92
Б4		2	503-2-34.88 КЖИ-Р3	ℓ = 760	2	4,09
				⌀8 AI ГОСТ 5781-82		
Б4		3	503-2-34.88 КЖИ-Р3	ℓ = 250	8	0,1

Инв. № подл. | Подпись и дата | Взам. инв. №

ГИП	Толчанов		
Н. контр.	Сахновская		
Рук. бр. 2	Шульгин		
Гл. спец.	Рубан		
Рук. гр.	Верхошанская		
Ст. арх.	Шапиро		

503-2-34.88 КЖИ-Р

Рамка Р3

Стадия	Масса	Масштаб
РП	20,8	1:20
Лист	Листов	

Минавтотранс РСФСР ГИПРОАВТОТРАНС Ростовский филиал

Копировал Формат А4

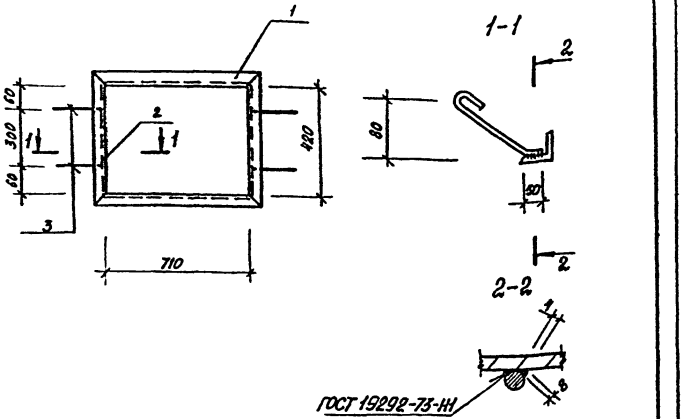

Формат	Зона	Поз.	Обозначение	Наименование	Кол.	Примечание
				Детали		
				Уголок 510×5 ГОСТ 8509-86* Ст3 кп2 ГОСТ 380-71*		
Б4		1	503-2-34.88 КЖИ-Р4	ℓ = 860	2	4,57
Б4		2	503-2-34.88 КЖИ-Р4	ℓ = 560	2	3,01
Б4		3	503-2-34.88 КЖИ-Р4	⌀8 AI ГОСТ 5781-82	6	0,1
				ℓ = 250		

Инв. № подл. | Подпись и дата | Взам. инв. №

ГИП	Толчанов		
Н. контр.	Сахновская		
Рук. бр. 2	Шульгин		
Гл. спец.	Рубан		
Рук. гр.	Верхошанская		
Ст. арх.	Шапиро		

503-2-34.88 КЖИ-Р4

Рамка Р4

Стадия	Масса	Масштаб
РП	15,8	1:20
Лист	Листов	

Минавтотранс РСФСР ГИПРОАВТОТРАНС Ростовский филиал

Копировал Формат А4

АЛЬБОМ II

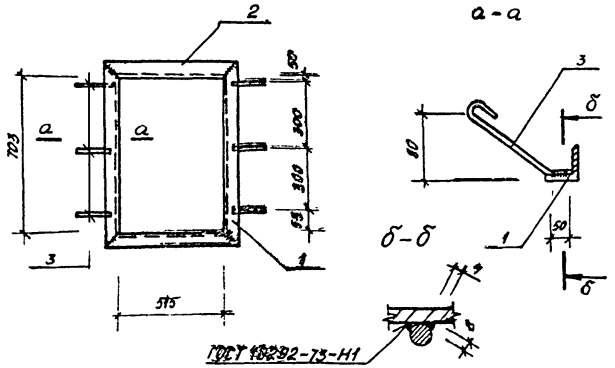

Формат	Зона	Поз.	Обозначение	Наименование	Кол.	Примечание
				Детали		
				Уголок 670х5 ГОСТ 8509-86* Ст3кп2 ГОСТ 380-71*		
Б4		1	503-2-34.88 КЖИ-Р5	ℓ=655	2	3,52
Б4		2	503-2-34.88 КЖИ-Р5	ℓ=845	2	4,53
Б4		3	503-2-34.88 КЖИ-Р5	ф8АI ГОСТ5781-82	6	0,1
				ℓ=250		

Инв. № подл. | Подпись и дата | Взам. инв. №

503-2-34.88 КЖИ-Р5			
Рамка Р5	Стадия	Масса	Масштаб
	РП	16,7	1:20
	Лист	Листов 1	
	Минавтотранс РСФСР ГИПРОАВТОТРАНС Ростовский филиал		

ГИП	Молчанов	
Н.контр.	Сахновская	
Рук.бр.2	Шульгин	
Гл.спец.	Рубан	
Рук.гр.	Верхотанская	
Арх.	Мхитарянц	

АЛЬБОМ II

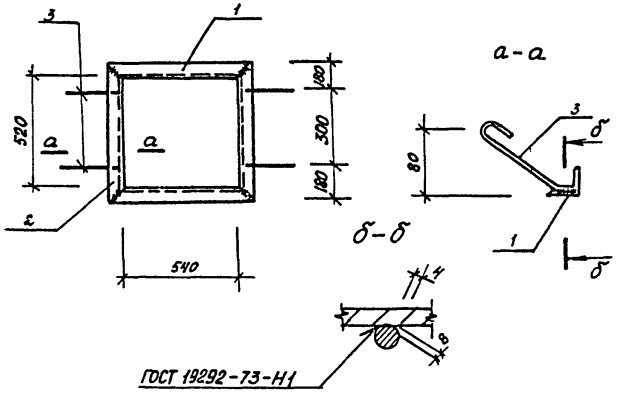

Формат	Зона	Поз.	Обозначение	Наименование	Кол.	Примечание
				Детали		
				Уголок Б70х5 ГОСТ 8509-86* Ст3кп2 ГОСТ 380-71*		
Б4		1	503-2-34.88 КЖИ-Р6	ℓ=680	2	3,65
Б4		2	503-2-34.88 КЖИ-Р6	ℓ=660	2	3,65
Б4		3	503-2-34.88 КЖИ-Р6	ф8АI ГОСТ5781-82	4	0,1
				ℓ=250		

Инв. № подл. | Подпись и дата | Взам. инв. №

503-2-34.88 КЖИ-Р6			
Рамка Р6	Стадия	Масса	Масштаб
	РП	14,80	1:20
	Лист	Листов 1	
	Минавтотранс РСФСР ГИПРОАВТОТРАНС Ростовский филиал		

ГИП	Молчанов	
Н.контр.	Сахновская	
Рук.бр.2	Шульгин	
Гл.спец.	Рубан	
Рук.гр.	Верхотанская	
Арх.	Мхитарянц	

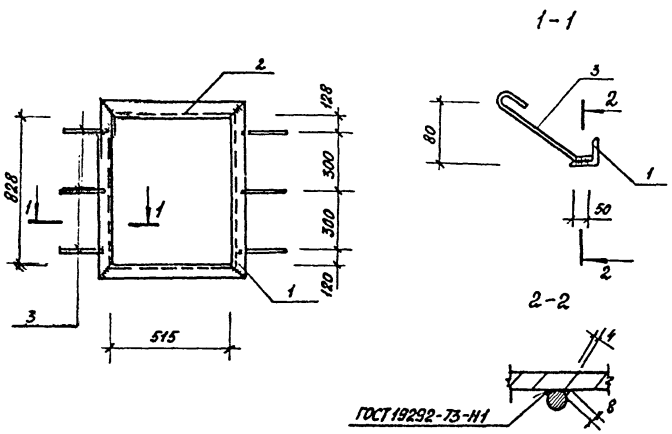

Формат	Зона	Поз.	Обозначение	Наименование	Кол.	Примечание
				Детали		
				Уголок $\frac{Б70\times5\ ГОСТ\ 8509-86}{Ст3кп2\ ГОСТ\ 380-71}$		
Б4		1	503-2-34.88 КЖИ-Р7	$l = 968$	2	5,19
Б4		2	503-2-34.88 КЖИ-Р7	$l = 655$	2	3,52
				ф8 AI ГОСТ 5781-82		
Б4		3	503-2-34.88 КЖИ-Р7	$l = 250$	6	0,1

Взам. инв. №

Подпись и дата

Инв. № подл.

503-2-34.88 КЖИ-Р7

ГИП	Молчанов	
Ч. контр.	Сахновская	
Рук. гр. 2	Шульенин	
Гл. спец.	Рубан	
Рук. гр.	Верхошанская	
Арх.	Мунтарянц	

Рамка Р7

Стадия	Масса	Масштаб
РП	18,02	1:20
Лист	Листов 1	

Минавтотранс РСФСР
ГИПРОАВТОТРАНС
Ростовский филиал

Копировал Мх4 Формат А4

Взам. инв. №

Подпись и дата

Инв. № подл.

Стадия	Масса	Масштаб
Лист	Листов	

Минавтотранс РСФСР
ГИПРОАВТОТРАНС
Ростовский филиал

Копировал Мх5 Формат А4

Отпечатано
в Новосибирском филиале ЦИТП
630006, г. Новосибирск, ул. Лазарева 33/1
Выдано в печать "10" 01 1990 г.
Заказ Т-61(Е) Тираж 80

gost.e-ecolog.ru