ТИПОВОЙ ПРОЕКТ

А-П,Ш,IУ-150 - 296м.85

СООРУЖЕНИЯ ДЛЯ СЕВЕРНОЙ СТРОИТЕЛЬНО-КЛИМАТИЧЕСКОЙ ЗОНЫ ОТДЕЛЬНО СТОЯЩИЙ ОТАПЛИВАЕМЫЙ СКЛАД ПЛОЩАДЬЮ 65 м2 ДЛЯ СЫПУЧЕМЁРЗЛЫХ ГРУНТОВ

АЛЬБОМ I

Часть 2

Индустриальные строительные изделия

1281 - 02

ЦЕНА 0-95

gost.e-ecolog.ru

ЦЕНТРАЛЬНЫЙ ИНСТИТУТ ТИПОВОГО ПРОЕКТИРОВАНИЯ
ГОССТРОЯ СССР

Москва А-445. Смольная ул. 22

Сдано в печать IX 1987 года

Заказ № 11494 Тираж 50 экз

ТИПОВОЙ ПРОЕКТ

А-П,Ш,IУ-150 - 296 м. 85

СООРУЖЕНИЯ ДЛЯ СЕВЕРНОЙ СТРОИТЕЛЬНО-КЛИМАТИЧЕСКОЙ ЗОНЫ

ОТДЕЛЬНО СТОЯЩИЙ ОТАПЛИВАЕМЫЙ СКЛАД ПЛОЩАДЬЮ 65 м2 ДЛЯ СЫПУЧЕМЁРЗЛЫХ ГРУНТОВ

АЛЬБОМ I
ЧАСТЬ 2
СОСТАВ ПРОЕКТА:

АЛЬБОМ I ЧАСТЬ I	-	Общая пояснительная записка. Архитектурно-строительные решения. Конструкции железобетонные металлические. Внутренний водопровод и канализация. Отопление и вентиляция. Электротехническая часть
ЧАСТЬ 2	-	Индустриальные строительные изделия
АЛЬБОМ П	-	Спецификации оборудования
АЛЬБОМ Ш	-	Ведомости потребности в материалах
АЛЬБОМ IУ	-	Сметы
АЛЬБОМ У	-	Показатели результатов применения научно-технических достижений в строительных решениях проекта

РАЗРАБОТАН

Красноярским Промстройниипроектом

Главный инженер института Г.Г.ЗИГЕЛЬМАН

Главный инженер проекта С.Л.ШНЕЕРСОН

Рабочий проект

УТВЕРЖДЁН приказом Минтяжстроя СССР от 26.03.85 № I-ДСП

Введён в действие приказом Красноярского Промстройниипроекта от II.04.85 № 36

Обозначение	Наименование	Стр.	Примечание
ТП А-II,III,IV-150- -КЖИ	Содержание	2	
-П1	Плита покрытия	4	
-П1СБ	Плита покрытия	6	
	Сборочный чертеж		
-ПС1	Панель стеновая	12	
-ПС1СБ	Панель стеновая	15	
	Сборочный чертеж		
-ПС2	Панель стеновая	22	
-ПС2СБ	Панель стеновая		
	Сборочный чертеж	24	
-КП1	Каркас пространственный	29	
-КП1СБ	Каркас пространственный		
	Сборочный чертеж	30	
-КП2	Каркас пространственный	31	
-КП2СБ	Каркас пространственный		
	Сборочный чертеж	33	
-С1	Сетка арматурная	34	
-С1СБ	Сетка арматурная		
	Сборочный чертеж	36	
-С2	Сетка	37	
-МН1	Изделие закладное	38	
-МН2	Изделие закладное	39	
-МН3	Изделие закладное	40	

Привязан

Инв.№

Констр.	Одинцова	
Проект.		
Пров.	Чернякина	03.84
Рук.гр.	Чернякина	
Гл.спец.	Ирхина	
Нач.отд	Гаспирович	
Н.контр	Ситникова	

ТП А-II,III,IV-150-296м.85 -КЖИ

Содержание

Стадия	Лист	Листов
Р	1	2

Минтяжстрой СССР
КРАСНОЯРСКИЙ
ПРОМСТРОЙНИИПРОЕКТ

Копировал Голубев 1281-02 3 Формат А4

Альбом I, ч 2

Типовой проект А-II, III, IV-150

Обозначение	Наименование	Стр.	Примечание
А-II, III, IV-150- -КЖИ-МН4	Изделие закладное	41	
-МН5	Изделие закладное	42	
-МН6	Изделие закладное	43	
-МН7	Изделие закладное	44	
-Р1	Решетка	45	
-МС1	Изделие соединительное	46	
-МС2	Изделие соединительное	47	
-МС3	Изделие соединительное	48	

Инв. № подл. | Подпись и дата | Взам. инв. №

Привязан

Инв. №

ТП А-II, III, IV-150-296м.85-КЖИ

Лист 2

Копировал [illegible] 1281-02 4 Формат А4

Формат	Зона	Поз.	Обозначение	Наименование	Кол.	Примечание
				Документация		
А4			А-II,III,IV-150- -КЖИ-П1СБ	Сборочный чертеж	1	
				Сборочные единицы		
		1	У-01-01/80 Вып.1	Плита покрытия*	1	
			Переменные данные для исполнений			
				А-II,III,IV-150- -КЖИ-П1		
				Сборочные единицы		
А4		2	А-II,III,IV-150- -КЖИ-МН1	Изделие закладное	2	
				Детали		
Б4		3	А-II,III,IV-150- -КЖИ-П1СБ	Ф28 А III ГОСТ 5781-82 L=1000	10	4,8 кг
Б4		4	-П1	Ф28 А III ГОСТ 5781-82 L=500	4	2,4 кг

*Подбор марок плит покрытия для соответствующего класса убежища производить согласно таблице, расположенной на листе 3 тпА-II,III,IV-150- -КЖИ-П1СБ

Констр.	Предигер		тп А-II,III,IV-150-296м.85 -КЖИ-П1
Проект	Предигер		
Пров.	Пичугина		
Рук. гр.	Микова		Плита покрытия
Гл. спец.	Ирхина		Стадия: Р; Лист: 1; Листов: 2
Нач. отд.	Аспирович		Минтяжстрой СССР Красноярский Промстройниипроект
Н. контр.	Ситникова		

Альбом I ч 2

Типовой проект А-II, III, IV-150-

Формат	Зона	Поз.	Обозначение	Наименование	Кол	Примечание
				А-II,III,IV-150- -КЖИ-П1	01	
				Детали		
Б4		3	А-II,III,IV-150- -КЖИ-П1 СБ	ф28 А-III ГОСТ 5781-82 L=1000	8	4,8 кг
				А-II,III,IV-150- -КЖИ-П1-02		
			Переменные данные	отсутствуют		
				А-II,III,IV-150- -КЖИ-П1-03		
				Детали		
		2	А-II,III,IV-150- -КЖИ-П1-03	ф28 А-III ГОСТ 5781-82 L=1000	2	4,8 кг
			-П1-03	ф28 А-III ГОСТ 5781-82 L=500	4	2,4 кг
				А-II,III,IV-150- -КЖИ-П1-04		
				А-II,III,IV-150- -КЖИ-П1-05		
			Переменные данные	отсутствуют		

Инв. № подл. | Подпись и дата | Взам. инв. №

Копировал Зд 1281-02 6 Формат А4

А-II,III,IV-150- -КЖИ-П1

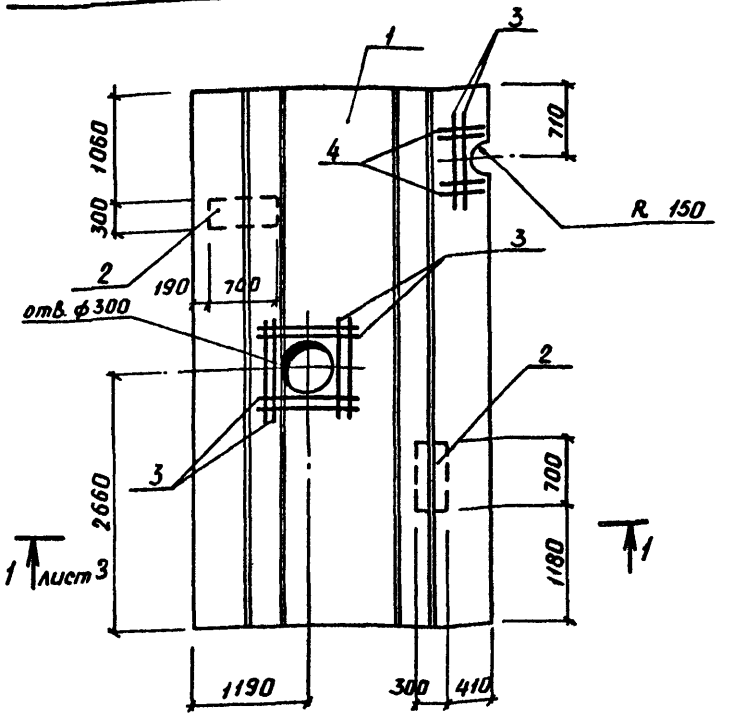

Констр.	Предигер		
Проект.	Предигер		
Пров.	Личугина		
Рук. гр.	Микова		
Гл. спец.	Цархина		
Нач. отд.	Гаспирович		
Н. контр	Ситникова		

ТП А-II,III,IV-150-296м.85 -КЖИ-П1 СБ

Плита покрытия. Сборочный чертеж

Стадия	Масса	Масштаб
Р	5900	1:50
Лист 1	Листов 6	

Минтяжстроя СССР, КРАСНОЯРСКИЙ ПРОМСТРОЙНИИПРОЕКТ

Альбом V ч.2

Типовой проект А-II, III, IV-150-

А-II, III, IV - 150 КЖИ-П1 - 01

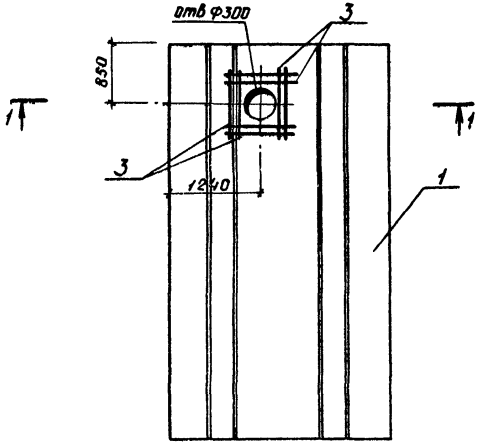

1 - 1

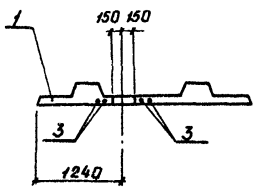

Инв.№ подл. | Подпись и дата | Взам.инв.№

1 - 1

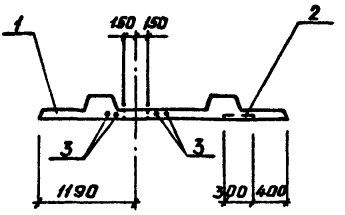

Ведомость расхода стали на элемент, кг

Марка элемента	Изд арматурные			Изделия закладные					Общий расход
	Ар-ра класса		Всего	Ар-ра класса		Прокат марки		Всего	
	A-III			A-II		ВСт3кп2			
	ГОСТ 5781-82			ГОСТ 5781-82		ГОСТ 19903-74			
	ф28			ф10		δ=10			
A-II,III,IV-150- -КЖИ-ПЛ	57,6		57,6	1,6		33,0		34,6	92,2
A-II,III,IV-150- -КЖИ-ПЛ-01	38,4		38,4						38,4

Класс убежища	Марка плиты покрытия по серии У-01-01/80 вып.1
A-II	П1-3
A-III	П1-3
A-IV	П1-1

Ведомость расхода стали дана только на дополнительные закладные изделия и обрамляющие стержни

Альбом I ч.2

Типовой проект А-II, III, IV-150-

А-II, III, IV-150 КЖИ-П1-02

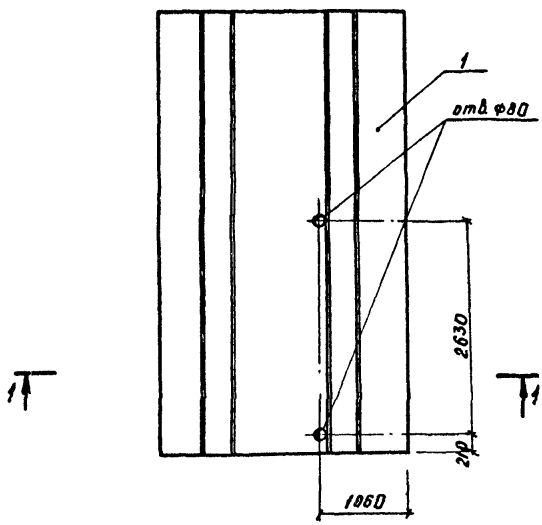

1-1

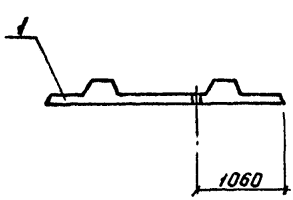

Инв. № подл. | Подпись и дата | Взам. инв. №

ТП А-II, III, IV-150-296м.85 -КЖИ-П1СБ

Лист 4

Копировал Зц 1281-02 10 Формат А4

А-II, III, IV-150- -КЖИ-П1-03

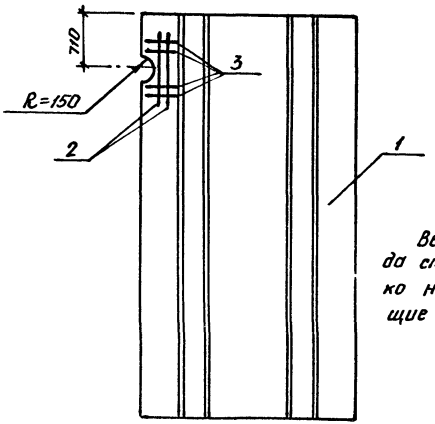

Ведомость расхода стали дана только на обрамляющие стержни

Ведомость расхода стали на плиту, кг

Марка элемента	Арматурные изделия			
	Арматура класса A-III ГОСТ 5781-82			Всего
	ф28		Итого	
* -КЖИ-П1-03	19,3		19,3	19,3

* В марке элемента А-II, III, IV-150 условно опущена

Копировал Тд 1281-02 11 Формат А4

Типовой проект А-II, III, IV-150-

А-II, III, IV-150- -КЖИ-П1-04, П1-05

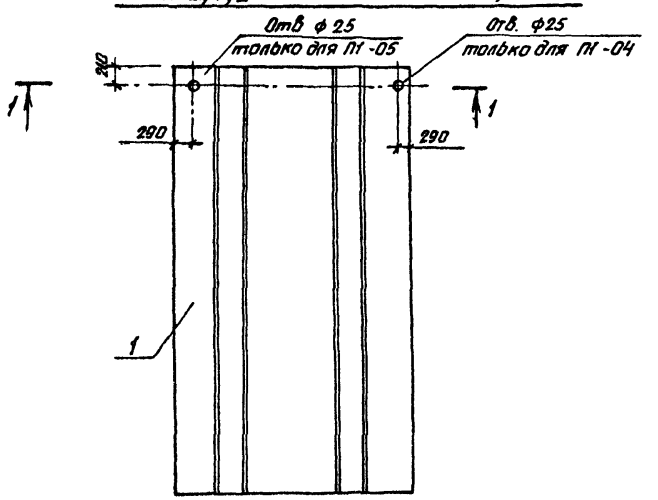

1 – 1

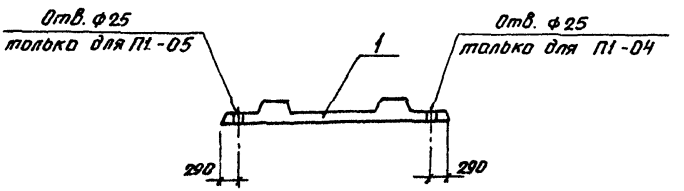

Инв. № подл. | Подпись и дата | Взам. инв. №

Формат	Зона	Поз.	Обозначение	Наименование	Кол.	Примечание
				Документация		
А4			А-II, III, IV-150- -КЖИ-ПС1СБ	Сборочный чертеж	1	
				Сборочные единицы		
		1	У-D1-D1 /80 Вып1.	Панель стеновая*	1	
			Переменные данные для исполнений			
				А-II, III, IV-150- -КЖИ-ПС1		
				Сборочные единицы		
		2	ТДК-Н-I-70 часть II, разд. III, ал. 3	Коробка М31	1	
			/приложение/			
		3	ТДК-Н-I-70 часть II, разд III ал. 4	Деталь для пропуска	1	
				трубопровода МК-42		
				Детали		
Б4		4	А-II, III, IV-150- -КЖИ-ПС1СБ	ФI2АIII ГОСТ 5781-82 L = 1000	16	0,9 кг

* Подбор марок панелей для соответствующего класса убежища производить согласно таблице, расположенной на листе 2 А-II, III, IV-150- -КЖИ-ПС1СБ

Констр.	Предигер		
Проект.	Предигер		
Пров.	Личугина		
Рук. гр.	Микова		
Гл. спец.	Ирхина		
Нач. отд.	Гаспирович		
Н. контр.	Ситникова		

ТП А-II, III, IV-150-296 м. 85 -КЖИ-ПС1

Панель стеновая

Стадия	Лист	Листов
Р	1	3

Минтяжстрой СССР
Красноярский
ПРОМСТРОЙНИИПРОЕКТ

Копировал Р.Г. 1281-02 13 Формат А4

Альбом 1, ч.2

Типовой проект А-II, III, IV-150-

Строка	Зона	Поз.	Обозначение	Наименование	Кол.	Примечание
				А-II, III, IV-150 -КЖИ-ПС1-01		
				Сборочные единицы		
		5	ТДК-Н-I-70 часть II, разд III, ал. IV	Деталь для пропуска трубопровода МК-46	2	
				А-II, III, IV-150- -КЖИ-ПС1-02		
				Сборочные единицы		
		3	ТДК-Н-I-70 часть II, разд. III, ал. IV (приложение)	Деталь для пропуска трубопровода МК-42	1	
		6	ТДК-Н-I-70 часть II, разд. III, ал IV	То же МК-45	2	
				А-II, III, IV-150- -КЖИ-ПС1-03		
				Сборочные единицы		
		7	ТДК-Н-I-70 часть II, разд. III, ал. IV	Деталь для пропуска трубопровода МК-43	1	
				А-II, III, IV-150- КЖИ-ПС1-04		
				Сборочные единицы		
		2	ТДК-Н-I-70 часть II, разд. III ал.3 (приложение)	Коробка М31	1	

Инв. № подл. | Подпись и дата | Взам. инв. №

Формат	Зона	Поз.	Обозначение	Наименование	Кол	Примечание
			См. 1 л.	Детали		
Б4		4	А-II,III,IV-150- -КЖИ-ПС1	ф12 А III ГОСТ 5781-82 L=1000	16	0,9 кг
				А-II,III,IV-150- -КЖИ-ПСУ-05		
				Сборочные единицы		
Б4		8	3.400-6/76	Изделие закладное МИ1-24	2	
				А-II,III,IV-150- -КЖИ-ПС1-06		
				Сборочные единицы		
Б4		8	3.400-6/76	Изделие закладное МИ1-24	1	

Альбом I, ч. 2

Типовой проект А-II, III, IV-150-

А-II, III, IV-150- -КЖИ- ПС1

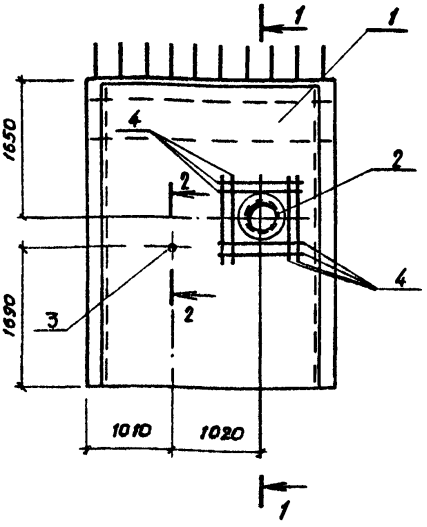

1—1

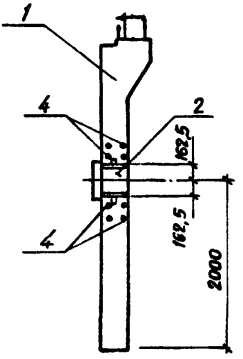

2 – 2

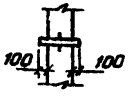

Ведомость расхода стали см. лист 7

Констр.	Предигер		ТП А-II, III, IV-150- 296м 85 -КЖИ-ПС1СБ
Проект.	Предигер		
Пров.	Личугина		Панель стеновая. Сборочный чертеж
Рук гр.	Микова		
Гл. спец.	Ирхина		
Нач отд.	Гаспирович		
Н. контр.	Ситникова		

Стадия	Масса	Масштаб
Р	9500	1:50

лист 1 | листов 7

Минтяжстрой СССР
КРАСНОЯРСКИЙ ПРОМСТРОЙНИИПРОЕКТ

Взам. инв. №

Подпись и дата

Инв. № подл.

Копировал 1281-02 16 Формат А4

А-II, III, IV-150- -КЖИ-ПС1-01

1-1

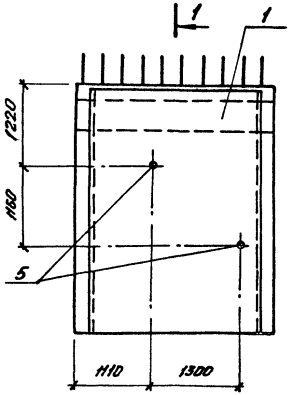

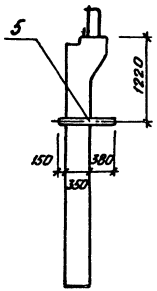

Класс убежища	Марка панели по серии У-01-01/80 В.1
А-II	ПС1 - 2а
А-III	ПС1 - 10а
А-IV	ПС1 - 4а

Альбом I ч.2

Типовой проект А-II, III, IV-150-

Инв. № подл. | Подпись и дата | Взам. инв. №

А-II, III, IV-150- -КЖИ-ПС1-02

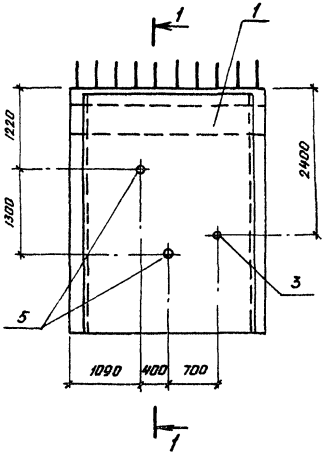

1-1

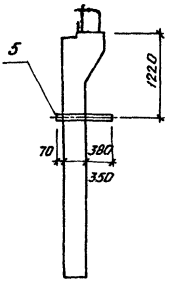

А-II, III, IV-150- -КЖИ-ПС1-03

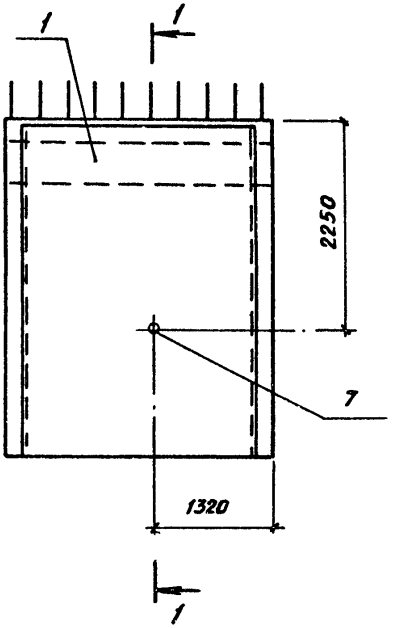

1 – 1

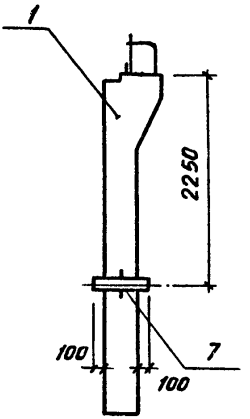

Копировал 1281-02 19 Формат А4

А-II, III, IV-150- -КЖИ-ПС1-04

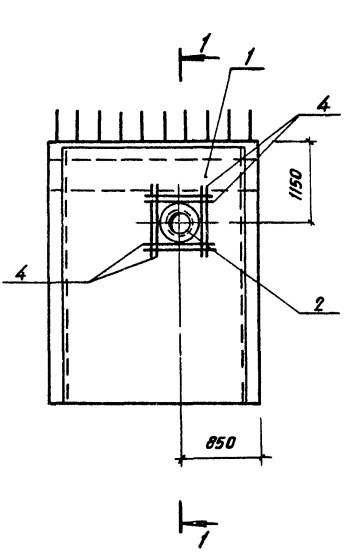

Ведомость расхода стали см. лист 7

Инв.№ подл. | Подпись и дата | Взам.инв.№

А-II,III,IV-150 -КЖИ-ПС1-05

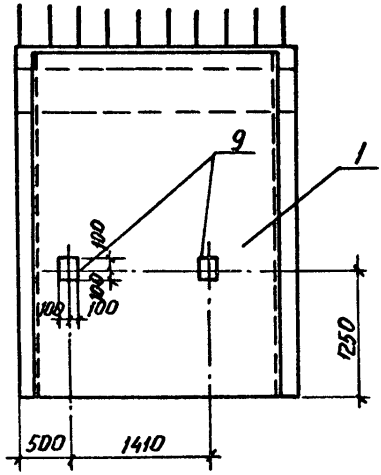

А-II,III,IV-150 -КЖИ-ПС1-06

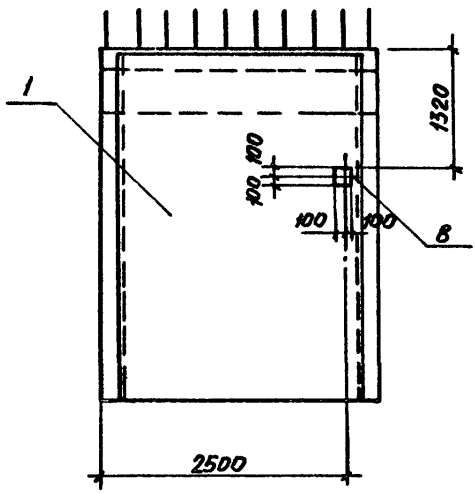

Ведомость расхода стали на стеновые панели, кг

Марка элемента	Изделия арматурные		Изделия закладные									
	Ар-ра класса		Ар-ра класса			Прокат марки						
	A-III		A-III	A-I		09Г2С гр.1						
	ГОСТ 5781-82	Итого	ГОСТ 5781-82		Итого	ТУ 14-1-3025-80					ГОСТ 19281-73	
	ф12		ф8	ф20		δ=4	δ=8	δ=12	δ=14	δ=30	δ=36	
* -КЖИ-ПС1	14,4	14,4		5,4	5,4	4,4	17,5	99,3	7,1	3,9	3,3	
-ПС1-01												
-ПС1-02												
-ПС1-03												
-ПС1-04	14,4	14,4		5,4	5,4	4,4	17,5	99,3	7,1	3,9	3,3	
-ПС1-05			0,8		0,8							
-ПС1-06			0,4		0,4							

Продолжение ведомости

Марка элемента	Изделия закладные									Общий расход
	Прокат марки									
	ВСт3сп5									
	ГОСТ 19903-74*	ГОСТ 8732-78 трубы				ГОСТ 10704-78* труба			Итого	
	δ=6	57×3,5	76×3,5	133×4	108×4	273×5				
-КЖИ-ПС1	1,2	2,5				57,7			196,9	216,7
-ПС1-01	5,0			22,4					27,4	27,4
-ПС1-02	5,4	4,1			18,1				27,6	27,6
-ПС1-03	1,5		3,4						4,9	4,9
-ПС1-04						57,7			193,2	213,0
-ПС1-05	3,8								3,8	4,6
-ПС1-06	1,9								1,9	2,3

* В марке элемента А-II, III, IV-150- условно опущено

Инв. № подл. | Подпись и дата | Взам. инв. №

Копировал ГПИ 1281-02 22 Формат А4

Формат	Зона	Поз.	Обозначение	Наименование	Кол	Примечание
				ДОКУМЕНТАЦИЯ		
			А-II,III,IV-150- -КЖИ-ПС2СБ	Сборочный чертеж	1	
				СБОРОЧНЫЕ ЕДИНИЦЫ		
		1	У-01-01/80 В.1.	Панель стеновая *	1	
			Переменные данные	для исполнений		
				А-II,III,IV-150- -КЖИ-ПС2		
				СБОРОЧНЫЕ ЕДИНИЦЫ		
		2	ТДК-Н-I-70 часть II, раз.III, ал.4	Деталь для пропуска	4	
				трубопровода МК-74		

* Подбор марок панелей для соответствующего класса убежища производить согласно таблице, расположенной на чертеже ТП А-II, III, IV-150- -КЖИ-ПС2 СБ лист 3.

Констр.	Преднгер		ТП А-II,III,IV-150- 296м. 85 -КЖИ-ПС2			
Проект.	Преднгер					
Пров.	Пичугина					
Рук гр	Микова			Стадия	Лист	Листов
Гл спец	Урлина		Панель стеновая	Р	1	2
Нач отд	Гаспарова			Минтяжстрой СССР КРАСНОЯРСКИЙ ПРОМСТРОЙНИИПРОЕКТ		
Н.контр.	Ситникова					

Альбом I ч. 2

Типовой проект А-II, III, IV-150-

Формат	Зона	Поз.	Обозначение	Наименование	Кол.	Примечание
				А-II, III, IV-150- -КЖИ-ПС2-01		
				А-II, III, IV-150- -КЖИ-ПС2-02		
				Сборочные единицы		
		3	ТДК-Н-I-70 часть II, разд. III, ал 4	Деталь для пропуска электрокабеля МИ-1	2	
		4	ТДК-Н-I-70 часть II, разд III, ал 4	Деталь для пропуска электрокабеля МИ-2	2	
				А-II, III, IV-150- -КЖИ-ПС2-03		
				Сборочные единицы		
		3	ТДК-Н-I-70 часть II, разд III, ал 4	Деталь для пропуска электрокабеля МИ-1	2	
		4	ТДК-Н-I-70 часть II, разд III, ал 4	Деталь для пропуска электрокабеля МИ-2	2	
		5	ТДК-Н-I-70 часть II, разд III, ал 3 (прим.)	Коробка М31	1	
				Детали		
Б4		6	А-II, III, IV-150- -КЖИ-ПС2	ФП2А-III ГОСТ 5781-82 L=1000	16	0,9 кг

Инв. № подл. | Подпись и дата | Взам. инв. №

ТП А-II, III, IV-150-296 м. 85 КЖИ-ПС2 Лист 2

Копировал Формат А4 1281-02 24

А-II, III, IV-150- -КЖИ-ПС2

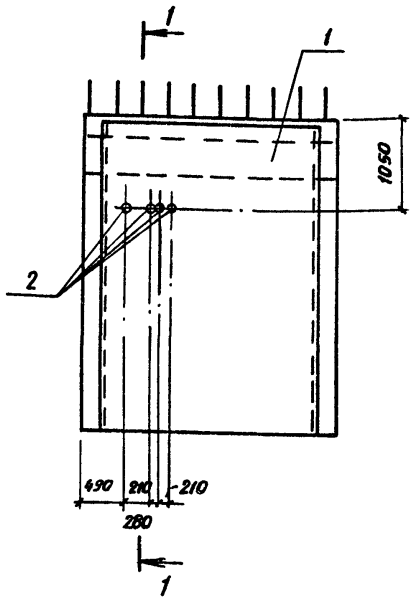

1 – 1

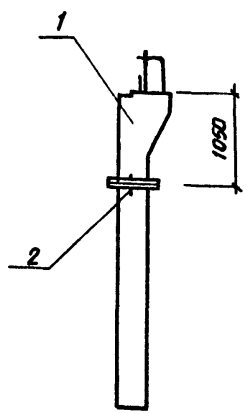

Констр.	Предигер		
Проект.	Предигер		
Пров.	Пичугина		
Рук. гр.	Микова		
Гл. спец.	Ирхина		
Нач. отд.	Гаспирович		
Н. контр.	Ситникова		

ТП А-II, III, IV-150- 296 т. 85 КЖИ-ПС2СБ

Панель стеновая. Сборочный чертеж

Стадия	Масса	Масштаб
Р	9400	1:50
Лист 1	Листов 5	

Минтяжстрой СССР
КРАСНОЯРСКИЙ ПРОМСТРОЙНИИПРОЕКТ

Альбом I ч.2

Типовой проект А-II, III, IV-150-

А-II, III, IV-150- -КЖИ-ПС2-01

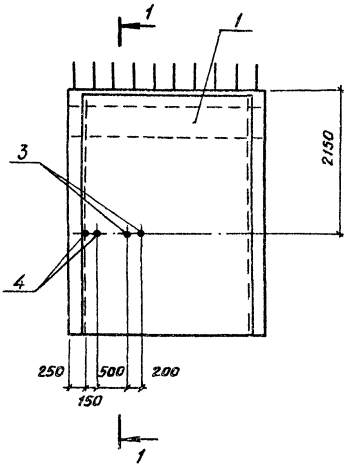

1—1

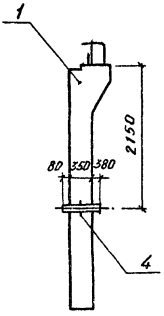

Инв. № подл. | Подпись и дата | Взам. инв. №

ТП А-II, III, IV-150-296т.85 -КЖИ-ПС2СБ

Лист 2

А-II,III,IV-150- -КЖИ-ПС2-02

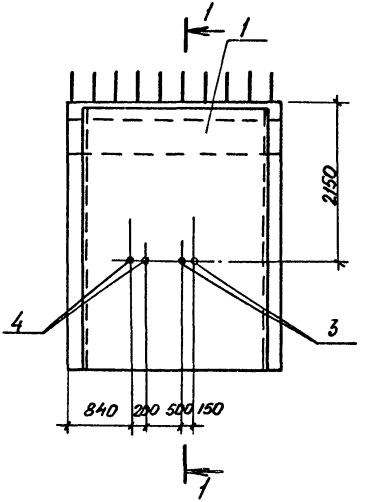

1-1

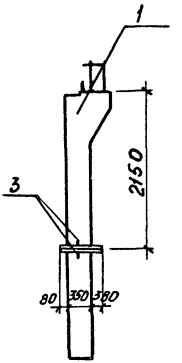

Класс убежища	Марка панели по серии У-01-01/80 В.1
А-II	ПС2-4
А-III	ПС2-5
А-IV	ПС2-6

А - II, III, IV - 150 - КЖИ - ПС2 - 03

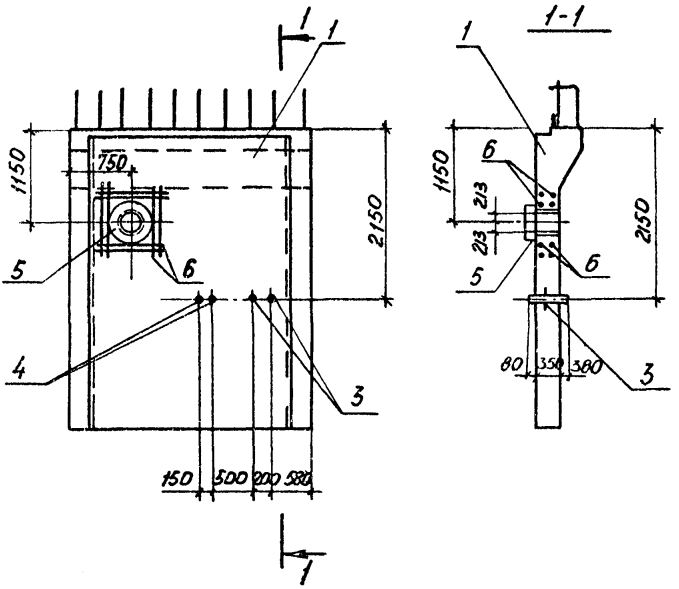

Ведомость расхода стали на стеновые панели, кг

Марка элемента	Изделия арматурные		Изделия закладные								
	Арматура класса		Арматура класса		Прокат марки						
	А-III		А-I		09Г2С гр. 1					09Г2С	
	ГОСТ 5781-82	Итого	ГОСТ 5781-82	Итого	ТУ14-1-3023-80						
	Ø12		Ø20		δ=4	δ=8	δ=12	δ=14	δ=30	δ=36	
*- КЖИ -ПС2											
-ПС2-01											
-ПС2-02											
-ПС2-03	14,4	14,4	5,4	5,4	4,4	17,5	99,3	7,1	3,9	3,3	

Продолжение ведомости

Марка элемента	Изделия закладные											Общий расход
	Прокат марки											
	Ст3сп5											
	ГОСТ 82-70*			ГОСТ 8732-78 (трубы)						ГОСТ 10704-76	Итого	
		δ=8	δ=10	45×3		57×4,5	76×9,5	89×8	108×4	трубы 273×6		
*- КЖИ -ПС2		7,6	19,2					6,2	20,8		53,8	53,8
-ПС2-01			22,6	1,2		7,8	20,9				52,5	52,5
-ПС2-02			22,6	1,2		7,8	20,9				52,5	52,5
-ПС2-03			22,6	1,2		7,8	20,9			57,7	245,7	260,1

* В марке элемента А II, III, IV-150- условно опущено

Альбом I ч. 2

Типовой проект А-II, III, IV-150-

Формат	Зона	Поз.	Обозначение	Наименование	Кол.	Примечание
				Документация		
А4			А-II, III, IV-150- КЖИ-КП1СБ	Сборочный чертеж		
			Переменные данные для исполнений			
				А-II, III, IV-150 -КЖИ-КП1		
				Сборочные единицы		
А4		1	А-II, III, IV-150- -КЖИ-С5	Сетка арматурная С-5	2	4,7 кг
				Детали		
Б4		2	А-II, III, IV-150- КЖИ-КП1СБ	ф6А-I ГОСТ 5781-82 L = 270	38	0,06 кг
				А-II, III, IV-150 -КЖИ-КП1-01		
				Сборочные единицы		
А4		1	А-II, III, IV-150- -КЖИ-С5	Сетка арматурная С5-01	2	1,0 кг
				Детали		
Б4		2	А-II, III, IV-150- КЖИ-КП1СБ	ф6А-I ГОСТ 5781-82 L = 270	8	0,06 кг

Взам. инв. №

Подпись и дата

Инв. № подл.

Констр.	Киндякова	
Проект.	Киндякова	
Пров.	Чернякина	
Рук гр.	Чернякина	
Гл. спец.	Ирхина	
Нач. отд	Гаспирович	
Н. контр	Ситникова	

ТП А-II, III, IV-150-296т. 85 -КЖИ-КП1

Каркас пространственный

Стадия	Лист	Листов
Р		1

Минтяжстрой СССР
Красноярский
ПРОМСТРОЙНИИПРОЕКТ

Копировал

1281-02 30

Формат А4

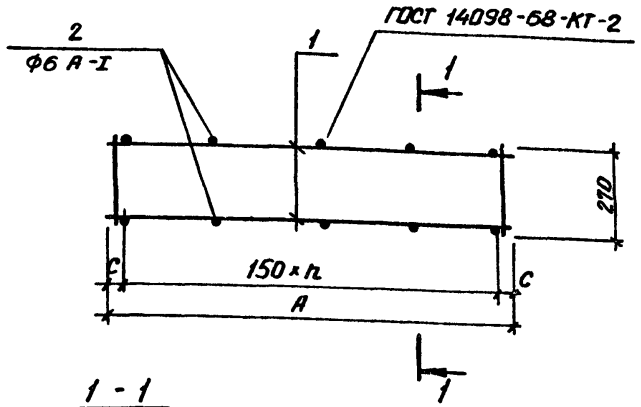

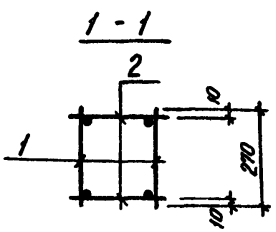

Обозначение	Размеры, мм			Масса, кг
	A	n	c	
А-II,III,IV-150 -КЖИ-КП1	2800	18	60	11,7
-КП1А	510	3	30	2,5

Констр	Предигер	
Проект	Предигер	
Пров.	Микова	
Рук. гр	Микова	
Гл.спец	Ирхина	
Нач.отд	Гаспирович	
Н.контр.	Ситникова	

ТП А-II,III,IV-150-296т.85 -КЖИ-КП1СБ

Каркас пространственный. Сборочный чертеж

Стадия	Масса	Масштаб
Р	см. табл	—
Лист	Листов 1	

Минтяжстрой СССР КРАСНОЯРСКИЙ ПРОМСТРОЙНИИПРОЕКТ

Альбом I, ч. 2

Типовой проект А-II, III, IV-150-

Форм	Зона	Поз	Обозначение	Наименование	Кол.	Примечание
				Документация		
А4			А-II, III, IV-150 -КЖИ-КП2	Сборочный чертеж		
				Детали		
				Стержень арматурный		
БЧ		1	А-II, III, IV-150- -КЖИ-КП2СБ	Ф6АI ГОСТ 5781-82 ℓ=650	8	0,14 кг
БЧ		2	-КП2СБ	Ф10АI ГОСТ 5781-82 ℓ=1450	1	0,9 кг
			Переменные данные	для исполнения		
				А II, III, IV-150- КЖИ-КП3		
				Сборочные единицы		
		4	У-01-01/80 Вып 5	Каркас плоский КР 78	4	
				Детали		
				Стержень арматурный		
БЧ		3	А-II, III, IV-150- -КЖИ КП2 СБ	Ф16 А III ГОСТ 5781-82 ℓ=2040	8	3,22 кг
				А-II, III, IV-150- КЖИ-КП2-01		
				Сборочные единицы		
		4	У-01-01/80 Вып. 5	Каркас плоский КР 79	4	

Взам. инв. №

Подпись и дата

Инв. № подл.

Констр.	Кладько	
Проект.	Чернякина	
Пров.		
Рук. гр.	Чернякина	
Гл спец.	Ирхина	
Нач. отд.	Гаспирович	
Н. контр	Ситникова	

ТП · А II, III, IV-150-296м.85 КЖИ-КП2

Каркас пространственный

Стадия	Лист	Листов
Р	1	2

МИНТЯЖСТРОЙ СССР
КРАСНОЯРСКИЙ
ПРОМСТРОЙНИИПРОЕКТ

Копировал [подпись] 1281-02 32 Формат А4

Формат	Зона	Поз.	Обозначение	Наименование	Кол.	Примечание
				Детали		
				Стержень арматурный		
Б4		3	А-II, III, IV-150- -КЖИ-КП2СБ	ф16 А III ГОСТ 5781-82 ℓ=1940	8	3,07 кг
				А-II, III, IV-150 -КЖИ-КП2-02		
				Сборочные единицы		
		4	У-01-01/80 Вып. 5	Каркас плоский КР 80	4	
				Детали		
				Стержень арматурный		
Б4		3	А-II, III, IV-150- -КЖИ-КП2СБ	ф14 А III ГОСТ 5781-82 ℓ=1900	8	2,3 кг

Копировал Гольдина 1281-02 33 Формат А4

Типовой проект А-II, III, IV-150-

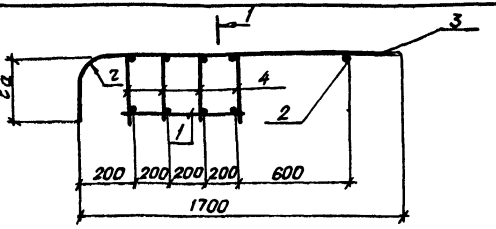

1-1

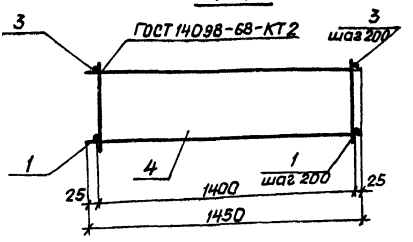

Обозначение	ℓa мм	r мм	Масса кг
А-II, III, IV-150- КЖИ-КП2	370	80	37,78
-01	270	80	35,78
-02	240	70	29,22

Технические требования по ГОСТ 10922-75.

Констр.	Кладько		ТП А-II, III, IV-150-296т. 85 КЖИ-КП2СБ
Проект.	Чернякина		
Пров.			
Рук. гр.	Чернякина		Каркас пространственный. Сборочный чертёж
Гл. спец.	Ирхина		
Нач. отд.	Гаспарович		
Н. контр.	Ситникова		

Стадия	Масса	Масштаб
Р	см. табл.	
Лист	Листов 1	

Минтяжстрой СССР КРАСНОЯРСКИЙ ПРОМСТРОЙНИИПРОЕКТ

Инв. № подл. | Подпись и дата | Взам. инв. №

Формат	Зона	Поз.	Обозначение	Наименование	Кол.	Примечание
				Документация		
А4			А-II,III,IV-150- -КЖИ-С1СБ	Сборочный чертеж		
			Переменные	данные для исполнения		
				А-II,III,IV-150- -КЖИ-С1		
				Детали		
Б4		1	А-II,III,IV-150- -КЖИ-С1СБ	ф25 А-III ГОСТ 5781-82		
				L = 3450	3	13,28 кг
Б4		2	А-II,III,IV-150- -КЖИ-С1СБ	ф6 А-I ГОСТ 5781-82 L = 450	5	0,1 кг
				А-II,III,IV-150 -КЖИ-С1-01		
				Детали		
Б4		1	А-II,III,IV-150- -КЖИ-С1СБ	ф25 А-III ГОСТ 5781-82		
				L = 6450	3	24,83 кг
Б4		2	А-II,III,IV-150- -КЖИ-С1СБ	ф6 А-I ГОСТ 5781-82 L = 450	9	0,1 кг
				А-II,III,IV-150- -КЖИ-С1-02		
				Детали		
Б4		1	А-II,III,IV-150- -КЖИ-С1СБ	ф25 А-III ГОСТ 5781-82		
				L = 4900	3	18,86 кг
Б4		2	А-II,III,IV-150- -КЖИ-С1СБ	ф6 А-I ГОСТ 5781-82 L = 450	7	0,1 кг

Констр.	Кладько	
Проект.	Чернякина	
Пров.		
Рук.гр.	Чернякина	
Гл.спец	Ирхина	
Нач.отд	Гаспирович	
Н. контр	Ситникова	

ТП А-II,III,IV-150-296т. 85 -КЖИ-С1

Сетка арматурная

Стадия	Лист	Листов
Р	1	2

Минмонтажспецстрой СССР КРАСНОЯРСКИЙ ПРОМСТРОЙНИИПРОЕКТ

Копировал Альбом 1281-02 35 Формат А4

Альбом I, ч. 2

Типовой проект А-II, III, IV-150

Формат	Зона	Поз.	Обозначение	Наименование	Кол.	Примечание
				А-II, III, IV-150- -КЖИ-С1-03		
				Детали		
Б4		1	А-II, III, IV-150- -КЖИ-С1СБ	Ф25 А-III ГОСТ 5781-82		
				L = 6000	3	23,1 кг
Б4		2	А-II, III, IV-150- -КЖИ-С1СБ	Ф6 А-I ГОСТ 5781-82		
				L = 450	9	0,1 кг

Инв. № подл. | Подпись и дата | Взам. инв. №

ГОСТ 14098-68 - КТ-2

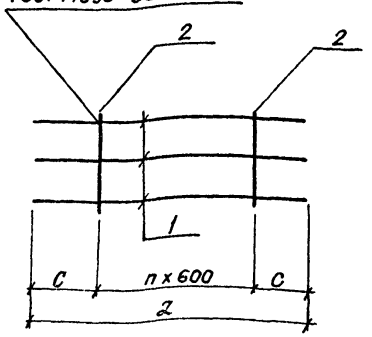

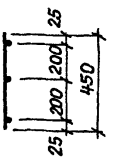

Обозначение	n	l мм	C	Масса кг
А-II, III, IV-150- -КЖИ-С1	4	3450	525	40,35
-01	8	6450	625	75,4
-02	6	4900	650	57,3
-03	8	6000	600	70,2

Технические требования по ГОСТ 10922-75

Констр.	Кладько		тп А-II, III, IV-150-296м. 85 -КЖИ-С1СБ
Проект	Чернякина		
Пров.			
Рук.гр.	Чернякина		Сетка арматурная Сборочный чертёж
Гл.спец.	Ирхина		Стадия: Р; Масса: См. табл.; Масштаб: -
Нач.отд.	Госпарова		Лист; Листов 1
Н.контр.	Ситникова		Минтяжстрой СССР КРАСНОЯРСКИЙ ПРОМСТРОЙНИИПРОЕКТ

Копировал Формат А4 1281-02 37

Типовой проект А-II, III, IV-150-

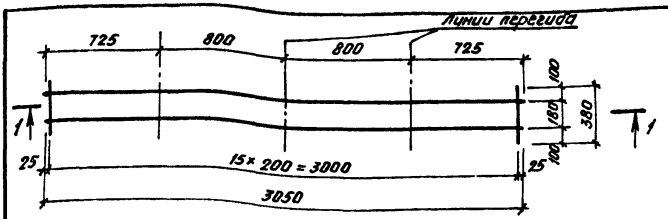

1-1

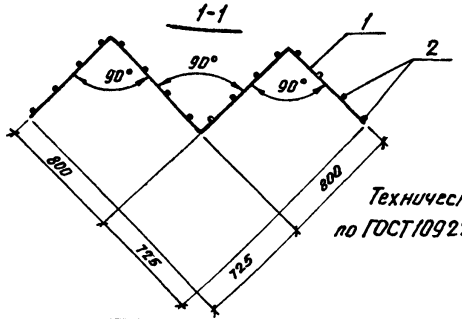

Технические требования по ГОСТ 10922-75

Форм.	Зона	Поз.	Обозначение	Наименование	Кол.	Примечание
				Детали		
БЧ		1	А-II, III, IV-150- КЖИ-С2	ф10АI ГОСТ 5781-82 L=3050	2	1,9 кг
БЧ		2	-С2	ф8АI ГОСТ 5781-82 L=380	16	0,2 кг

Констр.	Маракулина		ТП А-II, III, IV-150-296 т.85 -КЖИ-С2.
Проект.	Одинцова		
Пров.			
Рук. гр.	Микова		Сетка арматурная
Гл. конст.	Ирхина		
Нач. отд.	Распирович		
Н. контр.	Микова		

Стадия	Масса	Масштаб
Р	7,0	—
Лист	Листов 1	

Минтяжстрой СССР КРАСНОЯРСКИЙ ПРОМСТРОЙНИИПРОЕКТ

Инв. № подл. | Подпись и дата | Взам. инв. №

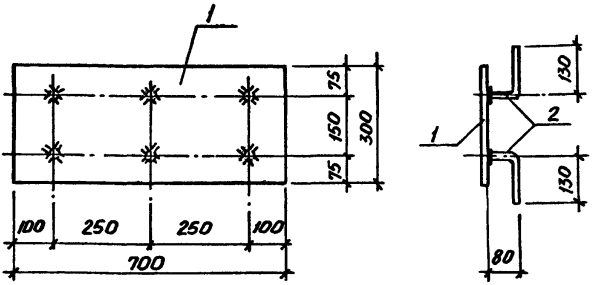

1. Закладное изделие изготовлять в соответствии с требованиями ГОСТ 10922-75.
2. Приварку стержней к пластине выполнять в навр под слоем флюса.

Формат	Зона	Поз	Обозначение	Наименование	Кол.	Примечание
				Детали		
Б4		1	А-II, III, IV-150- -КЖИ-МН1	Лист 10×700 ГОСТ 19903-74* Ст3кп2 ГОСТ 535-79	1	16,5 кг
Б4		2	-МН1	Ф10АII ГОСТ 5781-82 L=210	6	0,13 кг

Констр.	Преднгер		
Проект			
Пров.	Лнчугина		
Рук. гр	Микова		
Гл. спец.	Урхина		
Нач. отд.	Гаспнровнч		
Н. контр.	Ситникова		

ТП А-II, III, IV-150-296т.85 -КЖИ-МН1

Изделие закладное

Стадия	Масса	Масштаб
Р	17,3	1:10
Лист	Листов 1	

Минтяжстрой СССР
КРАСНОЯРСКИЙ ПРОМСТРОЙНИИПРОЕКТ

Альбом I ч.2

Типовой проект А-II, III, IV-150-

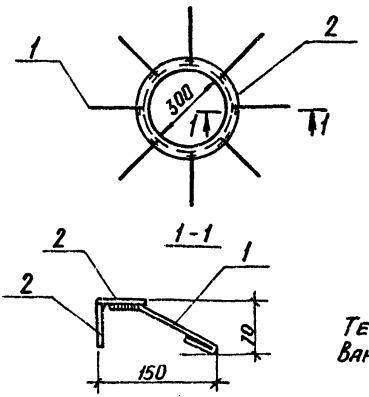

Технические требования по ГОСТ 10922-75

Форм.	Зона	Поз.	Обозначение	Наименование	Кол.	Примечание
				Детали		
БЧ		1	А-II, III, IV-150- -КЖИ-МН2	ФВА I ГОСТ 5781-82 L=200	8	0,1 кг
БЧ		2	-МН2	полоса 6×60 ГОСТ 19903-74* / 8 Ст3кп2 ГОСТ 535-79* L=100	2	6,2 кг

Взам. инв. №

Подпись и дата

Инв. № подл.

Констр	Маракулина	
Проект	Чернякина	
Пров.		
Рук. гр.	Микова	
Гл. спец	Ирхина	
Нач. отд.	Гаспирович	
Н. контр.	Ситникова	

тп А-II, III, IV-150- 296м.85 -КЖИ-МН2

Изделие закладное

Стадия	Масса	Масштаб
Р	6,3	—

Лист | Листов 1

Минтяжстрой СССР
КРАСНОЯРСКИЙ
ПРОМСТРОЙНИИПРОЕКТ

Копировал РВ - 1281-02 40 Формат А4

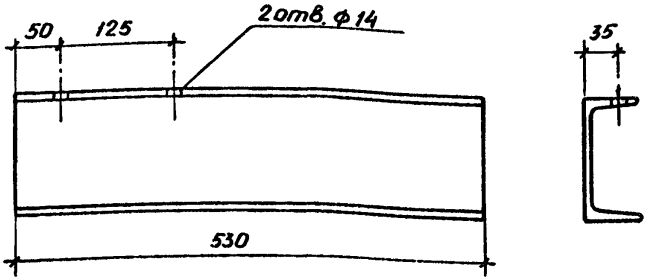

Констр.	Маракулина		
Проект	Микова		
Пров.	Микова		
Рук. гр.	Микова		
Гл. спец.	Цохина		
Нач. отд.	Гаспирович		
Н. контр.	Микова		

ТП А-II, III, IV-150-296м.85 -КЖИ-МНЗ

Изделие закладное

Стадия	Масса	Масштаб
Р	6,5	-
Лист	Листов 1	

Швеллер 14 ГОСТ 8240-72 / Вст3кп2 ГОСТ 535-79*

Минтяжстрой СССР КРАСНОЯРСКИЙ ПРОМСТРОЙНИИПРОЕКТ

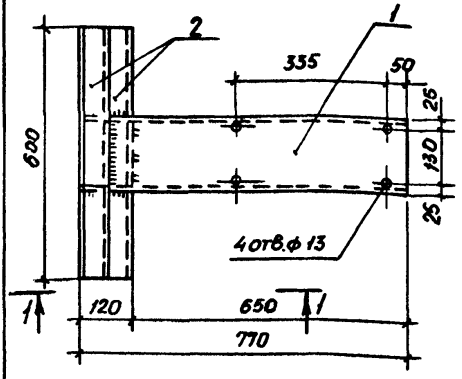

Закладное изделие изготовлять в соответствии с требованиями СН393-78

Форм.	Зона	Поз.	Обозначение	Наименование	Кол.	Примечание
				Детали		
Б4		1	А-II, III, IV-150- -КЖИ-МН4	Швеллер 18 ГОСТ 8240-72 / Вст3кп2 ГОСТ 535-79* L=770	1	12,6 кг
Б4		2	-МН4	Уголок 63×5 ГОСТ 8509-72* / Вст3кп2 ГОСТ 535-79* L=600	2	2,9 кг

Инв. № подл. | Подпись и дата | Взам. инв. №

Констр	Маракулин	
Провер	Микова	
Провер		
Рук гр	Микова	
Гл конст	Урхина	
Нач отд	Аспирова	
Н контр	Ситникова	

ТП А-II, III, IV-150-296 м 85 -КЖИ-МН4

Изделие закладное

Стадия	Масса	Масштаб
Р	18,4	-
Лист	Листов 1	

Минтяжстрой СССР Красноярский Промстройниипроект

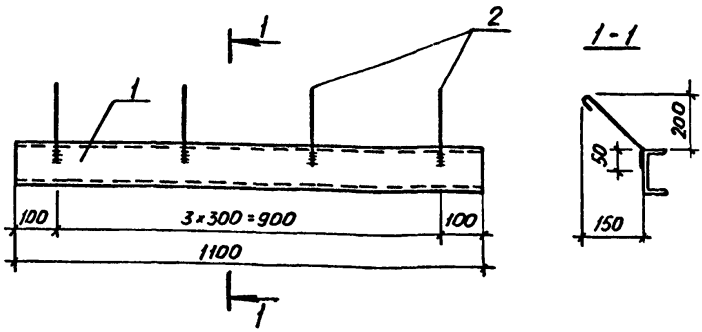

Закладное изделие изготовлять в соответствии с требованиями СН393-78

Форм	Зона	Поз.	Обозначение	Наименование	Кол.	Примечание
				Детали		
БЧ		1	А II, III, IV-150- -КЖИ-МН5	Швеллер 10 ГОСТ 8240-72	1	9,5 кг
				ВСТ3кп 2 ГОСТ 535-79 L-1100		
БЧ		2	-МН5	ФВА I ГОСТ 5781-82 L=360	4	0,07 кг

Констр	Маракулина		
Проект	Микова		
Провер			
Рук. гр	Микова		
Гл. конотд	Ирхина		
Нач отд	Гаспирович		
Н. контр	Сытникова		

ТП А-II, III, IV-150-296 т. 85 -КЖИ-МН5

Изделие закладное

Стадия	Масса	Масштаб
Р	9,8	-
Лист	Листов 1	

Минтяжстрой СССР
Красноярский
ПРОМСТРОЙНИИПРОЕКТ

Копировал 1281-02 43 Формат А4

Альбом I, ч.2

Типовой проект А-II, III, IV-150-

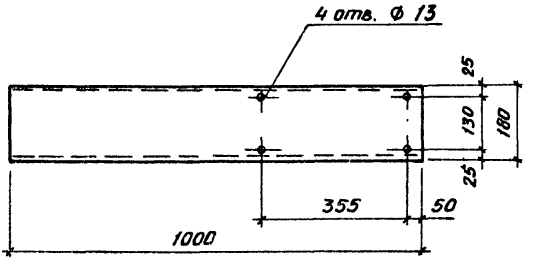

Констр.	Комарова		тп А-II, III, IV-150-296т.85 -КЖИ-МНБ		
Проект	Комарова				
Пров.	Терентьев				
Рук. гр.	Минова		Изделие закладное	Стадия: Р	Масса: 16,3	Масштаб: 1:10
Гл. спец.	Ирхина			Лист	Листов 1	
Нач. отд.	Каспирович		Швеллер 18 ГОСТ 8240-72 Вст3сп5 ГОСТ 535-79*	Минтяжстрой СССР КРАСНОЯРСКИЙ ПРОМСТРОЙНИИПРОЕКТ	
Н. контр.	Ситникова				

Инв. № подл. | Подпись и дата | Взам. инв. №

Копировал

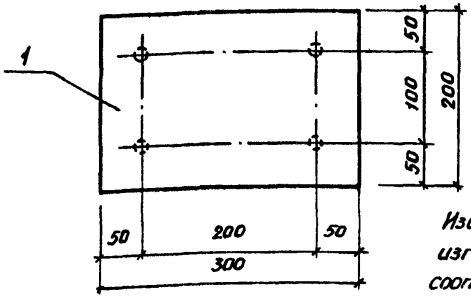

Изделие закладное изготовлять в соответствии с требованиями ГОСТ 10922-75

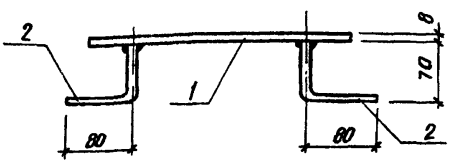

Формат	Зона	Поз.	Обозначение	Наименование	Кол.	Примечание
				Детали		
Б4		1	А-II, III, IV-150 -КЖИ-МН7	Лист 8х200х300 ГОСТ 19903-74* ВСт3сп5 ГОСТ 535-79**	1	3,8 кг
Б4		2	-МН7	ф 10А-I ГОСТ 5781-82 L = 150	4	0,09 кг

Констр.	Предигер		ТП А-II, III, IV-150-296т.85 -КЖИ-МН7	
Проект Прав.	Микова			
Рук. гр	Микова			
Гл. спец.	Црхина		Изделие закладное	Стадия: Р; Масса: 4,17; Масштаб: 1:50
Нач. отд	Каспирович			Лист; Листов 1
Н. контр.	Ситникова			Минтяжстрой СССР КРАСНОЯРСКИЙ ПРОМСТРОЙНИИПРОЕКТ

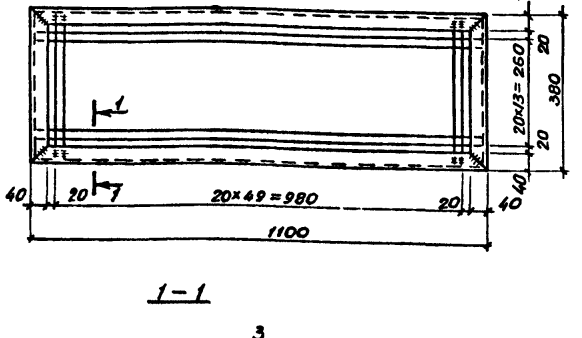

1-1



Форм.	Зона	Поз.	Обозначение	Наименование	Кол.	Примечание
				Детали		
БЧ		1	А-II, III, IV-150 - КЖИ-Р1	Уголок 63×40×5 ГОСТ 8510-72* / ВСт3кп2 ГОСТ 535-79*	3,0	м
БЧ		2				
БЧ		3	- Р1	ф 5 Вр-I ГОСТ 6727-80 L= 1090	52	0,2 кг
			- Р1	ф 5 Вр-I ГОСТ 6727-80 L= 370	16	0,1 кг

Взам. инв. №

Подпись и дата

Инв. № подл.

Констр.	Маракулина	
Проект.	Микова	
Пров.		
Рук. гр.	Микова	
Гл. кон. отд.	Ирхина	
Нач. отд.	Гаспирович	
Н. контр.	Ситникова	

ТП А-II, III, IV-150-296 т. 85 -КЖИ-Р1

Решетка

Стадия	Масса	Масштаб
Р	23,7	
Лист	Листов 1	

Минтяжстрой СССР
КРАСНОЯРСКИЙ
ПРОМСТРОЙНИИПРОЕКТ

Копировал

1281-02 46

Формат А4

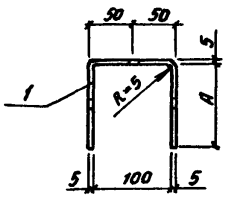

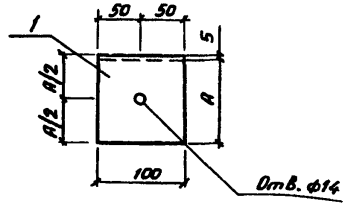

Обозначение	A, мм
А-II, III, IV-150- -КЖИ- МС1	100
-МС1-01	220

Формат	Зона	Поз.	Обозначение	Наименование	Кол	Примечание
				А-II, III, IV-150- -КЖИ-МС1		
				Детали		
Б4		1	А-II, III, IV-150- -КЖИ-МС1	Лист 5х100х300 ГОСТ 19903-74* / Ст3сп5 ГОСТ 535-79*	1	0,4 кг
				А-II, III, IV-150- -КЖИ-МС1-01		
				Детали		
Б4		1	А-II, III, IV-150- -КЖИ-МС1	Лист 5х100х540 ГОСТ 19903-74* / Ст3сп5 ГОСТ 535-79*	1	0,9 кг

Констр.	Привалова		ТП А-II, III, IV-150-296м.85-КЖИ-МС1
Проект.	Привалова		
Пров.	Микова		
Рук. гр.	Микова		
Гл. спец.	Ирхина		Изделие соединительное
Нач. отд	Гаспирович		
Н. контр.	Ситникова		

Стадия	Масса	Масштаб
Р	см. спецификацию	1:5
Лист	Листов 1	

Минтяжстрой СССР
Красноярский
ПРОМСТРОЙНИИПРОЕКТ

Инв. № подл. | Подпись и дата | Взам. инв. №

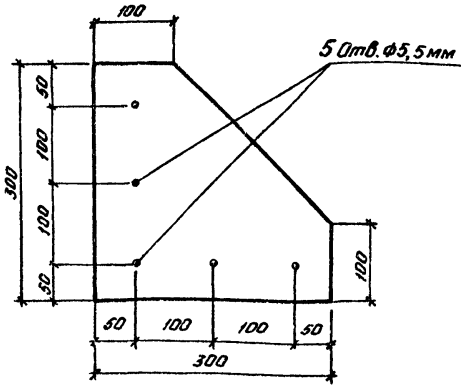

Инв. № подл.	Подпись и дата	Взам. инв. №

Констр.	Маракулина	
Проект.	Микова	
Пров		
Рук. гр.	Микова	
Гл. спец.	Цархина	
Нач. отд.	Островича	
Н. контр.	Ситникова	

ТП А-II, III, IV-150-296 т. 85 -КЖИ-МС2

Изделие соединительное

Стадия	Масса	Масштаб
Р	0,8	—
Лист	Листов 1	

Лист 2×300×300 ГОСТ 19903-74* / В Ст3сп5 ГОСТ 535-79*

Минтяжстрой СССР
КРАСНОЯРСКИЙ ПРОМСТРОЙНИИПРОЕКТ

Копировал Гой 1281-02 48 Формат А4

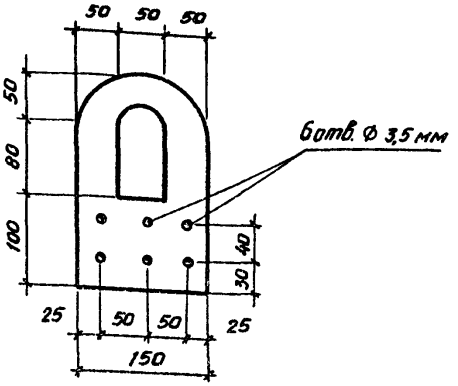

Констр	Маракулина		
Проект.	Микова		
Пров.			
Рук гр	Микова		
Гл спец.	Ирхина		
Нач отд	Гаспирович		
Н. контр	Ситникова		

ТП А-II,III,IV-150-296м.85 -КЖИ-МС3

Изделие соединительное

Стадия	Масса	Масштаб
Р	0,9	—
Лист	Листов 1	

4×150×230 ГОСТ 19903-74*
Лист ВСт3 сп5 ГОСТ 535-79* L=230

Минтяжстрой СССР
КРАСНОЯРСКИЙ ПРОМСТРОЙНИИПРОЕКТ

gost.e-ecolog.ru