ТИПОВОЙ ПРОЕКТ
901-2-85

ВОДОПРОВОДНАЯ НАСОСНАЯ СТАНЦИЯ ПРОИЗВОДИТЕЛЬНОСТЬЮ ОТ 25 ДО 200 КУБ.М В ЧАС

АЛЬБОМ II

ЧЕРТЕЖИ ЗАДАНИЯ ЗАВОДУ - ИЗГОТОВИТЕЛЮ

15384-02

gost.e-ecolog.ru

Госстрой СССР
ЦЕНТРАЛЬНЫЙ ИНСТИТУТ ТИПОВОГО ПРОЕКТИРОВАНИЯ
Свердловский филиал
620062, г.Свердловск-62. ул.Чебышева, 4
Заказ № 5339 Инв.№ 15384-02 тираж 350
Сдано в печать _____ 1983г цена 2-20

ТИПОВОЙ ПРОЕКТ

901-2-85

ВОДОПРОВОДНАЯ НАСОСНАЯ СТАНЦИЯ ПРОИЗВОДИТЕЛЬНОСТЬЮ ОТ 25 ДО 200 КУБ.М В ЧАС

АЛЬБОМ II

СОСТАВ ПРОЕКТА

АЛЬБОМ I	АРХИТЕКТУРНО-СТРОИТЕЛЬНАЯ, ТЕХНОЛОГИЧЕСКАЯ, САНИТАРНО-ТЕХНИЧЕСКАЯ И ЭЛЕКТРИЧЕСКАЯ ЧАСТИ
АЛЬБОМ II	ЧЕРТЕЖИ ЗАДАНИЯ ЗАВОДУ-ИЗГОТОВИТЕЛЮ
АЛЬБОМ III	ЗАКАЗНЫЕ СПЕЦИФИКАЦИИ
АЛЬБОМ IV	СМЕТЫ

Разработан
проектно-изыскательским институтом
„Мосгипротранс“

Главный инженер института Д.Г. Краюшкин
Главный инженер проекта Л.И. Чекалин

Утвержден
Министерством путей сообщения
приказ № П-41208 от 30 декабря 1977 г.
и введен в действие с 1 марта 1978 г.

№№ п/п	Наименование	№ чертежа	№ страницы	Кол. листов
1	2	3	4	5
1	Содержание альбома	ЭО-1	2	1
2	Щит станций управления щ. I типоразмер. Общий вид. /вариант с электроотоплением/	ЭО-2	3	1
3	Щит станций управления щ. I типоразмер. Общий вид. /вариант без электроотопления/	ЭО-3	4	1
4	Щит станций управления щ. II-III типоразмеры. Общий вид. /вариант с электроотоплением/	ЭО-4	5	1
5	Щит станций управления щ. II-III типоразмеры. Общий вид. /вариант без электроотопления/	ЭО-5	6	1
6	Щит станций управления щ. IV типоразмер. Общий вид. /вариант с электроотоплением/	ЭО-6	7	1
7	Щит станций управления щ. IV типоразмер. Общий вид. /вариант без электроотопления/	ЭО-7	8	1
8	Щит станций управления щ. I-IV типоразмеры. Техническое данные электрооборудования. /вариант с электроотоплением/	ЭО-8	9	1
9	Щит станций управления щ. I-IV типоразмеры. Перечень надписей. /вариант с электроотоплением/	ЭО-9		2
10	Щит станций управления щ. I-IV типоразмеры. Технические данные электрооборудования. /вариант без электроотопления/	ЭО-10	10	1
11	Щит станций управления щ. I-IV типоразмеры. Перечень надписей. /вариант без электроотопления/	ЭО-11		2
12	Щит станций управления щ. шкаф панели 1. I-IV типоразмеры. Схема соединений.	ЭО-12	11	1
13	Щит станций управления щ. шкаф панели 2. I типоразмер. Схема соединений.	ЭО-13	12	1
14	Щит станций управления щ. шкаф панели 2. II-IV типоразмеры. Схема соединений.	ЭО-14	13	1
15	Щит станций управления щ. шкаф панели 3. I-IV типоразмеры. Схема соединений. /вариант с электроотоплением/.	ЭО-15	14	1
16	Щит станций управления щ. шкаф панели 3. I-IV типоразмеры. Схема соединений. /вариант без электроотопления/	ЭО-16	15	1
17	Щит станций управления щ. Панель 1. I-III типоразмеры. Общий вид.	ЭО-17	16	1
18	Щит станций управления щ. Панель 1. I-III типоразмеры. Технические данные электрооборудования.	ЭО-18		1
19	Щит станций управления щ. Панель 1. I-III типоразмеры. Перечень надписей.	ЭО-19		1
20	Щит станций управления щ. Панель 1. III-IV типоразмеры. Общий вид.	ЭО-20	17	1
21	Щит станций управления щ. Панель 1. III-IV типоразмеры. Технические данные электрооборудования.	ЭО-21		1
22	Щит станций управления щ. Панель 1. III-IV типоразмеры. Перечень надписей.	ЭО-22		1

1	2	3	4	5
23	Щит станций управления щ. Панель 1. I-IV типоразмеры. Схема соединений.	ЭО-23	18	1
24	Щит станций управления щ. Панель 2. I типоразмер. Общий вид.	ЭО-24	19	1
25	Щит станций управления щ. Панель 2. I типоразмер. Технические данные электрооборудования.	ЭО-25		1
26	Щит станций управления щ. Панель 2. I типоразмер. Перечень надписей.	ЭО-26		1
27	Щит станций управления щ. Панель 2. II типоразмер. Общий вид.	ЭО-27	20	1
28	Щит станций управления щ. Панель 2. II типоразмер. Технические данные электрооборудования.	ЭО-28		1
29	Щит станций управления щ. Панель 2. II типоразмер. Перечень надписей.	ЭО-29		1
30	Щит станций управления щ. Панель 2. III типоразмер. Общий вид.	ЭО-30	21	1
31	Щит станций управления щ. Панель 2. III типоразмер. Технические данные электрооборудования.	ЭО-31		1
32	Щит станций управления щ. Панель 2. III типоразмер. Перечень надписей.	ЭО-32		1
33	Щит станций управления щ. Панель 2. IV типоразмер. Общий вид.	ЭО-33	22	1
34	Щит станций управления щ. Панель 2. IV типоразмер. Технические данные электрооборудования.	ЭО-34		1
35	Щит станций управления щ. Панель 2. IV типоразмер. Перечень надписей.	ЭО-35		1
36	Щит станций управления щ. Панель 2. I-IV типоразмеры. Схема соединений.	ЭО-36	23	1
37	Щит станций управления щ. Панель 3. I-IV типоразмеры. Общий вид. /вариант с электроотоплением/.	ЭО-37	24	1
38	Щит станций управления щ. Панель 3. I-IV типоразмеры. Технические данные электрооборудования. /вариант с электроотоплением/.	ЭО-38		1
39	Щит станций управления щ. Панель 3. I-IV типоразмеры. Схема соединений. /вариант с электроотоплением/	ЭО-39	25	1
40	Щит станций управления щ. Панель 3. I-IV типоразмеры. Общий вид. /вариант без электроотопления/.	ЭО-40	26	1
41	Щит станций управления щ. Панель 3. I-IV типоразмеры. Технические данные электрооборудования. /вариант без электроотопления/	ЭО-41		1
42	Щит станций управления щ. Панель 3. I-IV типоразмеры. Схема соединений. /вариант без электроотопления/.	ЭО-42	27	1

Типовой проект разработан в соответствии с действующими нормами и правилами и предусматривает мероприятия, обеспечивающие взрывобезопасность и пожаробезопасность при эксплуатации здания

Гл. инж. проекта /Белянинов/

Изм.	Лист	№ докум.	Подп.	Дата
Разраб.		Бурыгин		
Пров.		Белянинов		
Гл. спец.		Заволотин		
Н. контр.				
Утв.		Москолец		

ТП 901-2-85 ЭО-1

Водопроводная насосная станция производительностью 25-200 м³/ч. Содержание альбома.

Лит.	Лист	Листов
	1	1

МОСГИПРОТРАНС г. Москва

15384-02

Инв. № подл. | Подп. и дата | Взам. инв. № | Инв. № дубл. | Подп. и дата

Альбом II

Типовой проект

Вид спереди
Двери шкафов не показаны

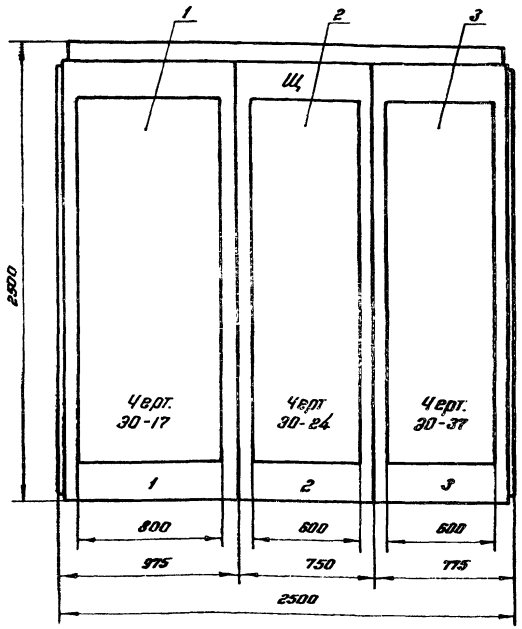

Номер секции		1		
Надписи на дверях шкафов (номера панелей)		1	2	3
Надписи на дверях шкафов (Номера и наименования механизмов)	1-я строка	Ввод №1 ~ 380В	1.-Насос №1 2-Насос №2	3-Вакуум-насос 4-Вакуум-насос
	2-я строка	Ввод №2 ~ 380В		5-Вентилятор В-1 6-Вентилятор В-2
	3-я строка			7-Отопление
	4-я строка			
Схемы соединений секции щита		ЭО-12	ЭО-13	ЭО-15
Принципиальные схемы приводов		ЭО-7 Альбом I	ЭО-8 Альбом I	ЭО-11; ЭО-12; ЭО-13 Альбом I

Вид сверху
М1:50

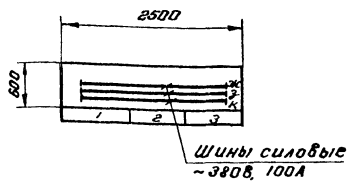

Левая и правая двери шкафа панели 1
Вид спереди М1:10

Дверь шкафа панели 2
Вид спереди М1:10

Дверь шкафа панели 3
Вид спереди М1:10

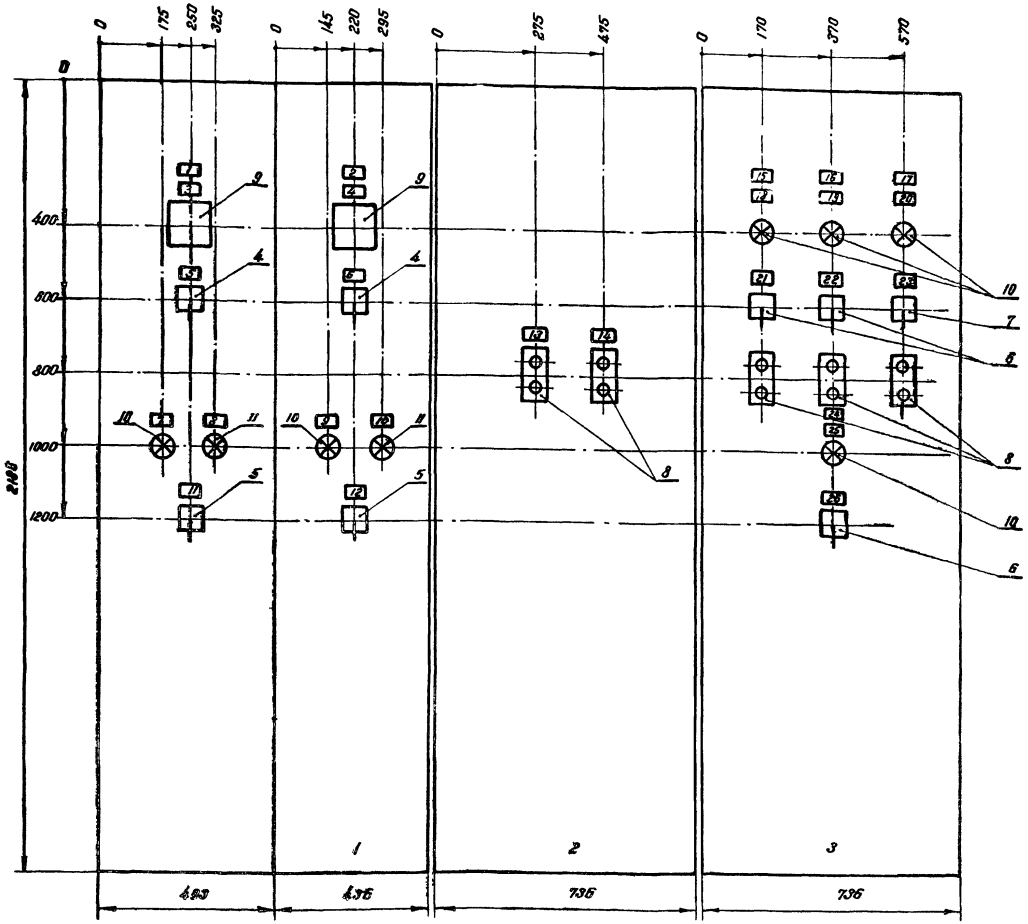

1. Технические данные электрооборудования - черт. ЭО-8.
2. Перечень надписей - черт. ЭО-9

Изм.	Лист.	№ докум.	Подп.	Дата
Разраб.		Бурыгин		
Провер.		Белянинов		
Т. контр.				
Гл. спец.		Заболотин		
Н. контр.				
Утв.		Москалец		

ТП 901-2-85 ЭО-2

Водопроводная насосная станция производительностью 25-200 м³/ч. Щит станций управления Щ. I типоразмер. Общий вид. (Вариант с электроотоплением).

Лит.	Масса	Масштаб
		1:20
Лист 1	Листов 1	

Мосгипротранс г. Москва

Инв. № подл. | Подп. и дата | Взам. инв. № | Инв. № дубл. | Подп. и дата

Вид спереди

Двери шкафов не показаны

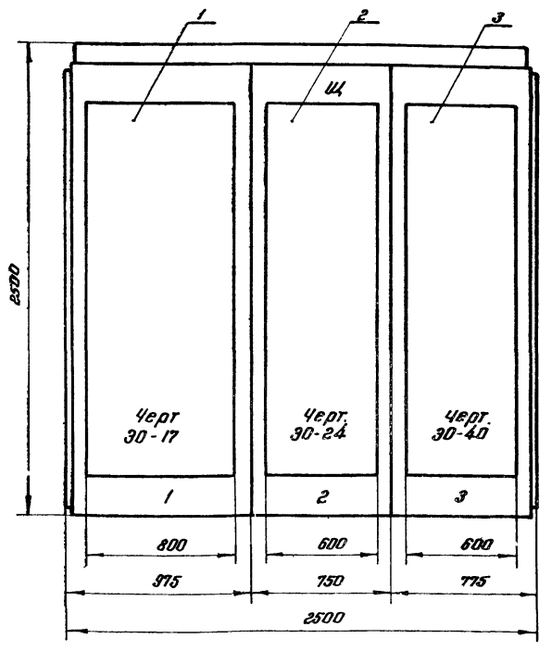

Номер секции		1		
Надписи на дверях шкафа (номера панелей)		1	2	3
Надписи на дверях шкафов (Номера и наименования механизмов)	1-я строка	Ввод №1 ~ 380В	1.- Насос №1 2.- Насос №2	3- Вакуум-насос 4- Вакуум-насос
	2-я строка	Ввод №2 ~ 380В		5- вентилятор В-1 6- Вентилятор В-2
	3-я строка			
	4-я строка			
Схемы соединений секций щита		30-12	30-13	30-16
Принципиальные схемы приводов		30-7 Альбом I	30-8 Альбом I	30-11, 30-12 Альбом I

Вид сверху

М1:50

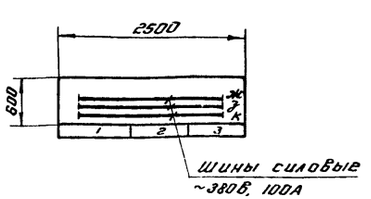

Левая и правая двери шкафа панели 1

Вид спереди М1:10

Дверь шкафа панели 2

Вид спереди М1:10

Дверь шкафа панели 3

Вид спереди М1:10

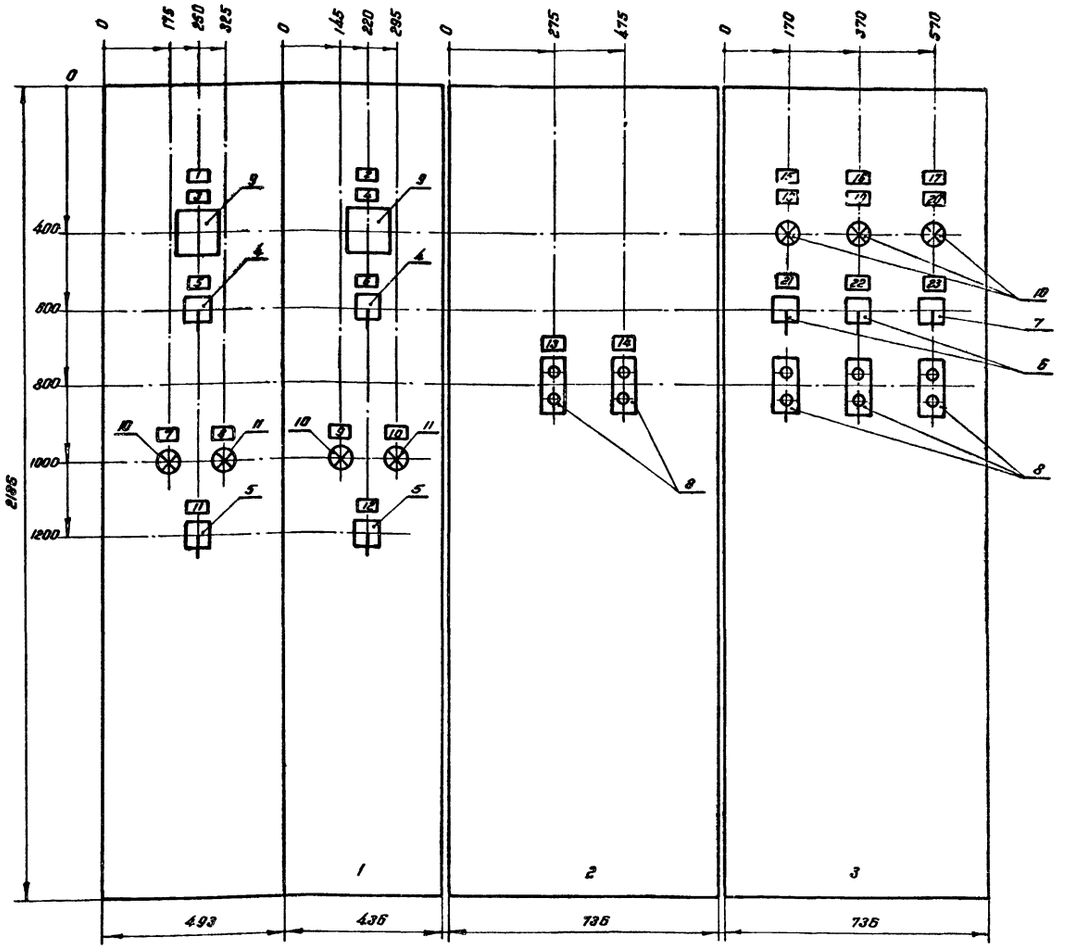

1. Технические данные электрооборудования - черт. 30-10
2. Перечень надписей - черт. 30-11.

				ТП 901-2-85	Э0-3
Изм.	Лист	№ докум.	Подп.	Дата	
Разраб.		Бурыгин			Водопроводная насосная станция производительностью 25-200 м³/ч. Щит станций управления Щ. 1 типоразмер. Общий вид (Вариант без электроотопления)
Провер.		Белянинов			
Т. контр.					
Гл. спец.		Заблотин			
Н. контр.					
Утв.		Морковец			
					Лит. / Масса / Масштаб: 1:20
					Лист 1 / Листов 1
					Мосгипротранс г. Москва

Инв. № подл. | Подп. и дата | Взам. инв. № | Инв. № дубл. | Подп. и дата

Вид спереди

Двери шкафов не показаны

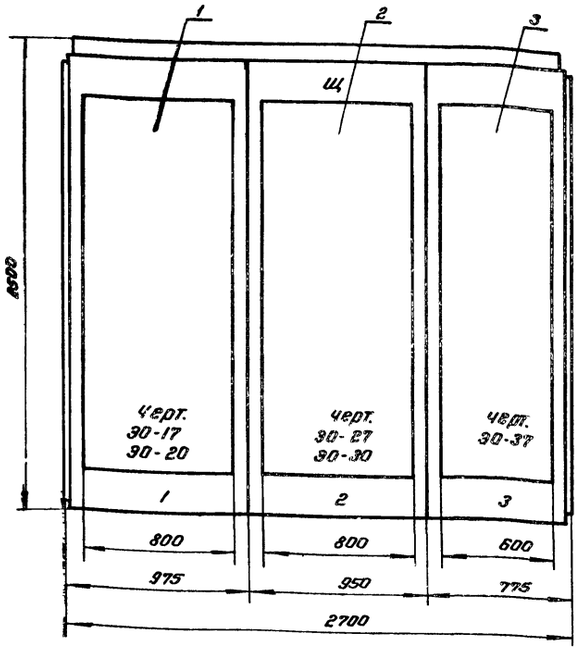

Номер секции		1		
Надписи на дверях шкафов (номера панелей)		1	2	3
Надписи на дверях шкафов (номера и наименования механизмов)	1-я строка	Ввод №1 ~ 380В	1- Насос №1 2- Насос №2	3- Вакуум-насос 4- Вакуум-насос
	2-я строка	Ввод №2 ~ 380В		5- Вентилятор В-1 6- Вентилятор В-2
	3-я строка			7- Отопление
	4-я строка			
Схемы соединений секции щита		30-12	30-14	30-15
Принципиальные схемы приводов		30-7 Альбом I	30-8 Альбом I	30-11, 30-12, 30-13 Альбом I

Вид сверху

М1:50



Левая и правая двери шкафа панели 1

Вид спереди М1:10

Левая и правая двери шкафа панели 2

Вид спереди М1:10

Дверь шкафа панели 3

Вид спереди М1:10

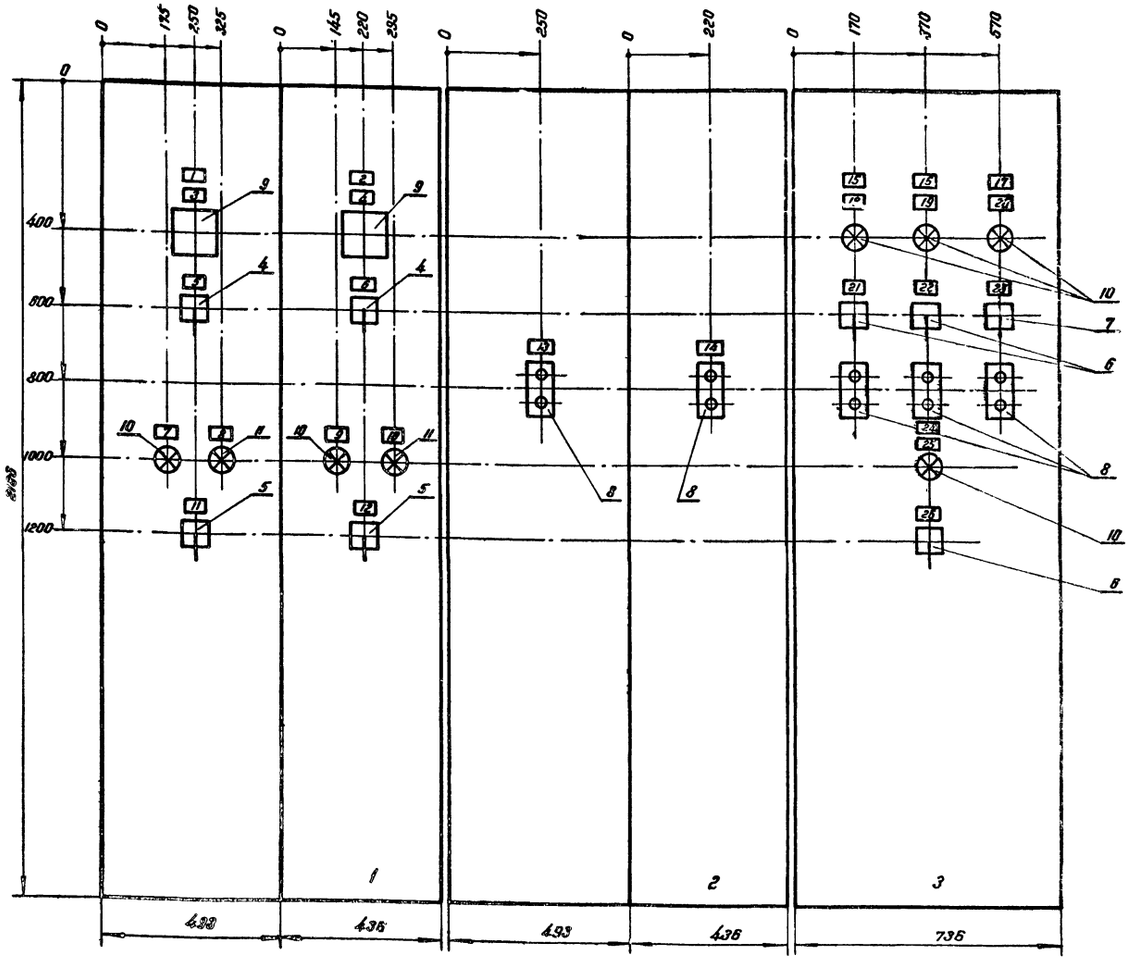

1. Технические данные электрооборудования - черт. 30-8.
2. Перечень надписей - черт. 30-9.

Изм.	Лист	№ докум.	Подп.	Дата	
Разраб.		Бурыгин			
Провер.		Белянинов			
Т. контр.					
Гл. спец.		Заболотин			
Н. контр.					
Утв.		Москалец			

ТП 901-2-85 30-4

Вакуумпроводная насосная станция производительностью 25-200 м³/ч. Щит станций управления Щ. II-III типоразмеры. Общий вид (вариант с электроотоплением)

Лит.	Масса	Масштаб
		1:20
Лист 1	Листов 1	

Мосгипротранс г. Москва

Инв. № подл. | Подп. и дата | Взам. инв. № | Инв. № дубл. | Подп. и дата

Вид спереди
Двери шкафов не показаны

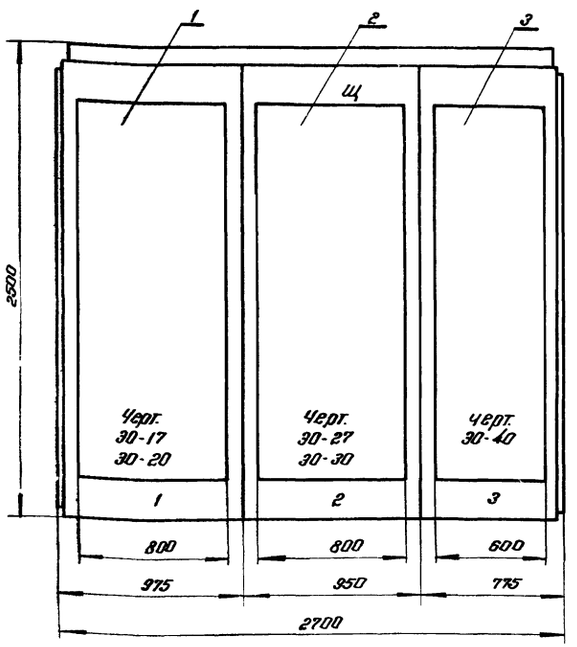

Номер секции		1		
Надписи на дверях шкафов (номера панелей)		1	2	3
Надписи на дверях шкафов (номера и наименования механизмов)	1-я строка	Ввод N1 ~ 380 В	1- Насос N1 2- Насос N2	3- Вакуум-насос 4- Вакуум-насос
	2-я строка	Ввод N2 ~ 380 В		5- Вентилятор В-1 6- Вентилятор В-2
	3-я строка			
	4-я строка			
Схемы соединений секций щита		30-12	30-14	30-16
Принципиальные схемы приводов		30-7 Альбом I	30-8 Альбом I	30-11, 30-12 Альбом I

Вид сверху
М 1:50

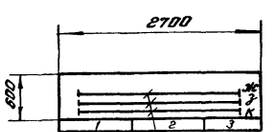

Левая и правая двери шкафа панели 1
Вид спереди М1:10

Левая и правая двери шкафа панели 2
Вид спереди М1:10

Дверь шкафа панели 3
Вид спереди М1:10

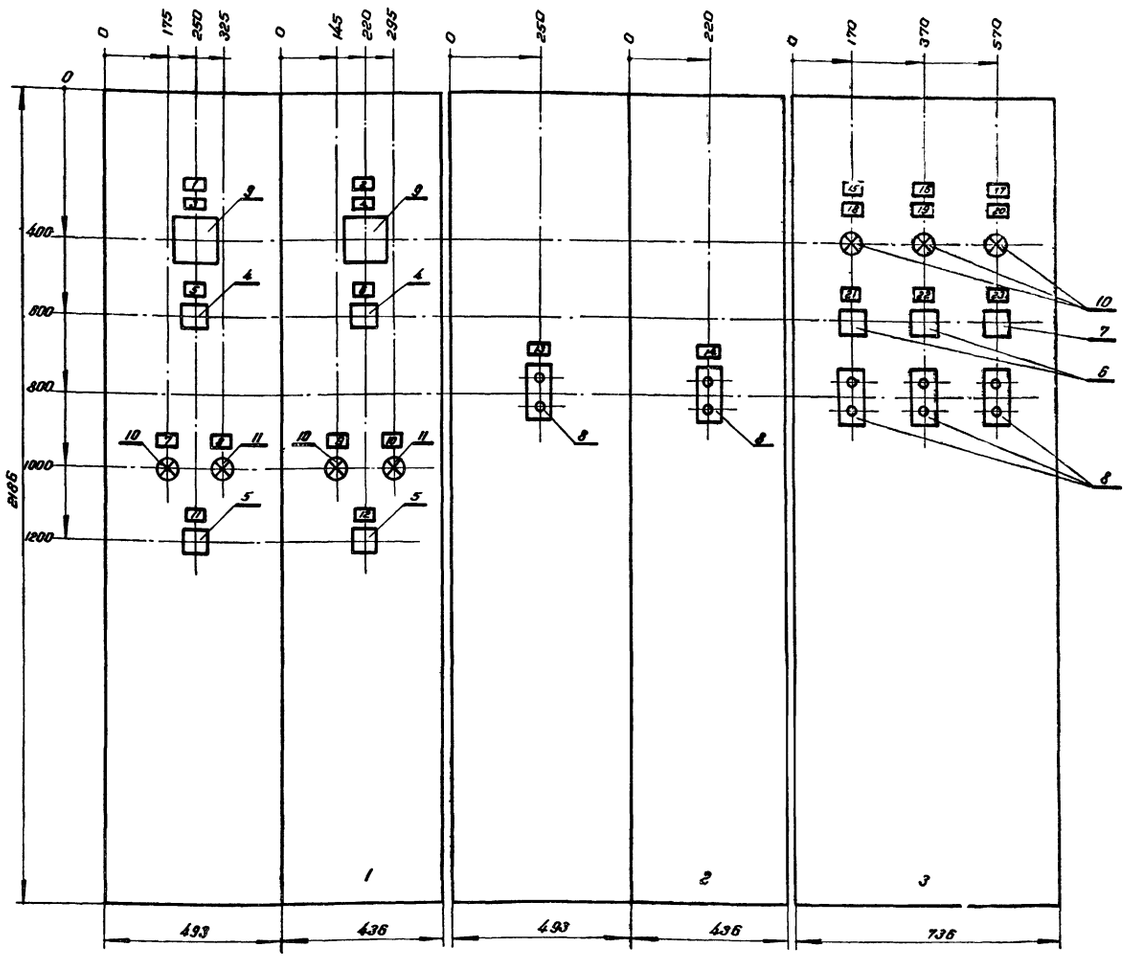

1. Технические данные электрооборудования - черт. 30-10.
2. Перечень надписей - черт. 30-11.

					ТП 901-2-85		Э0-5
Изм.	Лист	№ докум.	Подп.	Дата	Водопроводная насосная станция производительностью 25-200 м³/ч. Щит станций управления Щ. II-III типоразмеры. Общий вид. (Вариант без электроотопления)	Лит	Масса	Масштаб
Разраб.		Будыгин						1:20
Провер.		Белянинов				Лист 1	Листов 1	
Т. контр.								
Гл. спец.		Заболотин				Мосгипротранс г. Москва		
Н. контр.								
Утв.		Москалец						

Инв. № подл. | Подп. и дата | Взам. инв. № | Инв. № дубл. | Подп. и дата

Альбом II

Типовой проект

Инв. № подл. | Подп. и дата | Взам. инв. № | Инв. № дубл. | Подп. и дата

Вид спереди
Двери шкафов не показаны

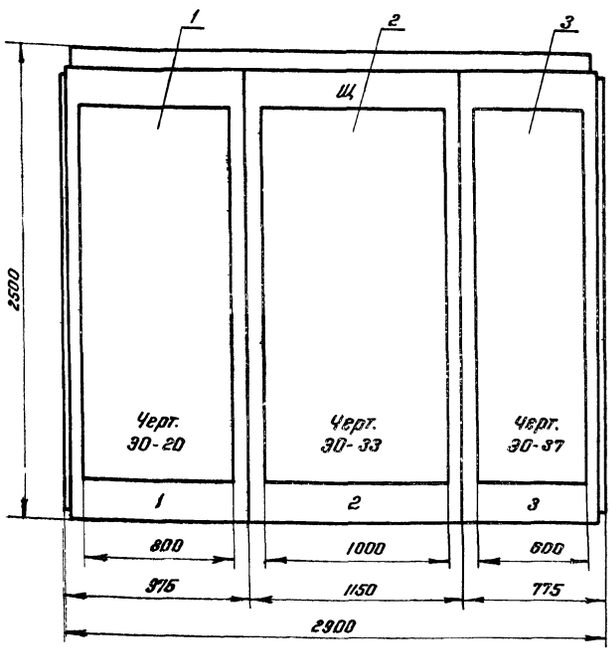

Левая и правая двери шкафа панели 1
Вид спереди М1:10

Левая и правая двери шкафа панели 2
Вид спереди М1:10

Дверь шкафа панели 3
Вид спереди М1:10

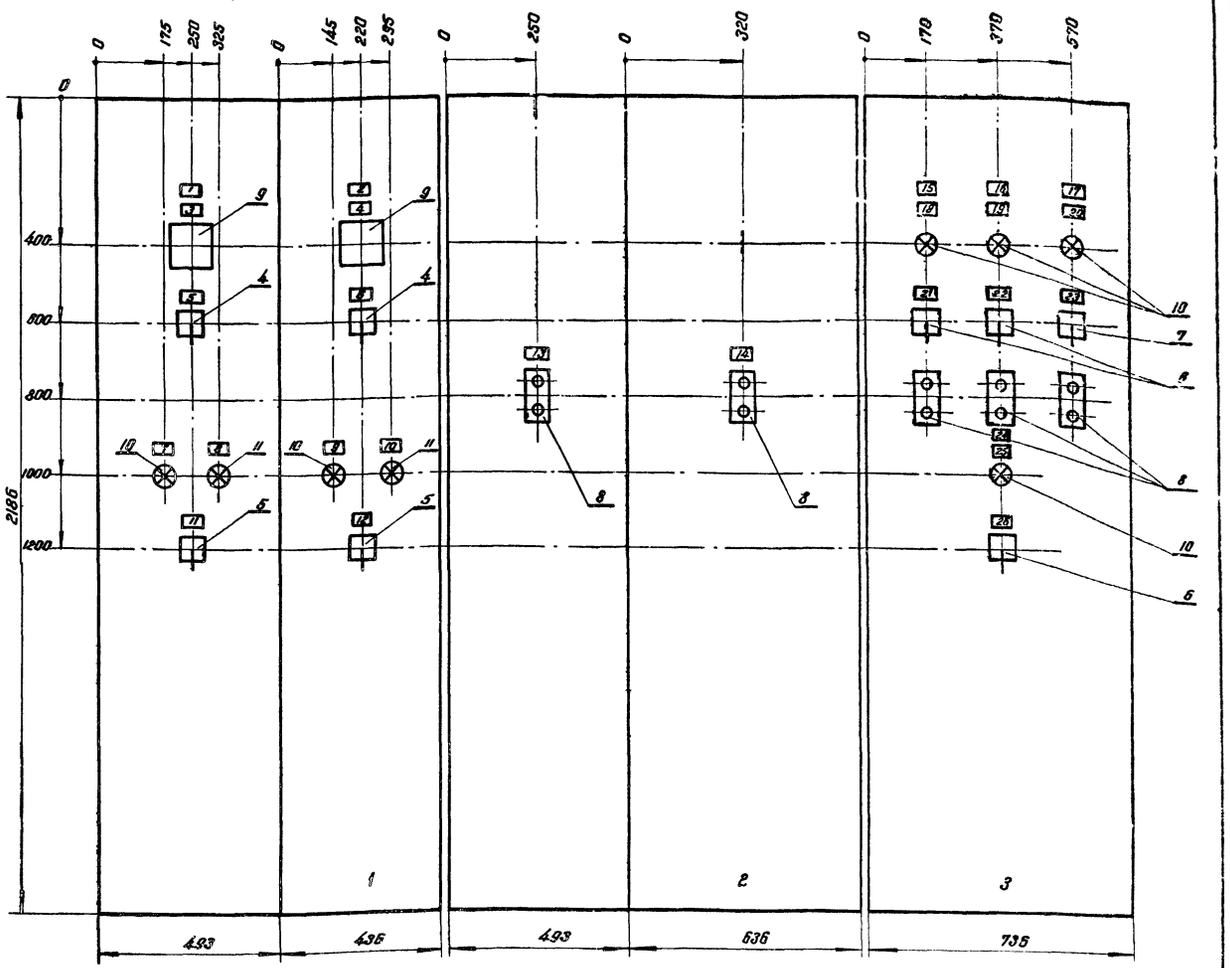

Номер секции		1		
Надписи на дверях шкафов / номера панелей		1	2	3
Надписи на дверях шкафов (номера и наименования механизмов)	1-я строка	Ввод №1 ~ 380В	1.- Насос №1 2.- Насос №2	3.Вакуум-насос 4.-Вакуум-насос
	2-я строка	Ввод №2 ~ 380В		5.Вентилятор В1 6.Вентилятор В2
	3-я строка			7.-Отопление
	4-я строка			
Схемы соединений секций щита		30-12	30-14	30-15
Принципиальные схемы приводов		30-7 Альбом I	30-8 Альбом I	30-11, 30-12 30-13 Альбом I

Вид сверху
М1:50

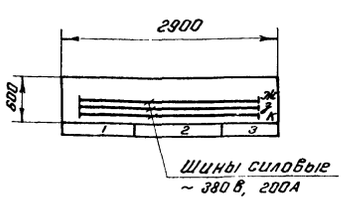

1. Технические данные электрооборудования - черт. 30-8.
2. Перечень надписей - черт. 30-9.

					ТП 901-2-85 30-6
Изм.	Лист	№ докум.	Подп.	Дата	
Разраб.		Бурыгин			Водопроводная насосная станция производительностью 25-200 м³/ч. Щит станций управления. Типоразмер. Общий вид. Вариант с электроотоплением.
Провер.		Белянинов			
Т. контр.					
Гл. спец.		Забалотин			
Н. контр.					
Утв.		Москалев			

Лит.	Масса	Масштаб
		1:20
Лист 1	Листов 1	

Мосгипротрансг. Москва

Альбом II

Типовой проект

Инв. № подл. | Подп. и дата | Взам. инв. № | Инв. № дубл. | Подп. и дата

Вид спереди
Двери шкафов не показаны

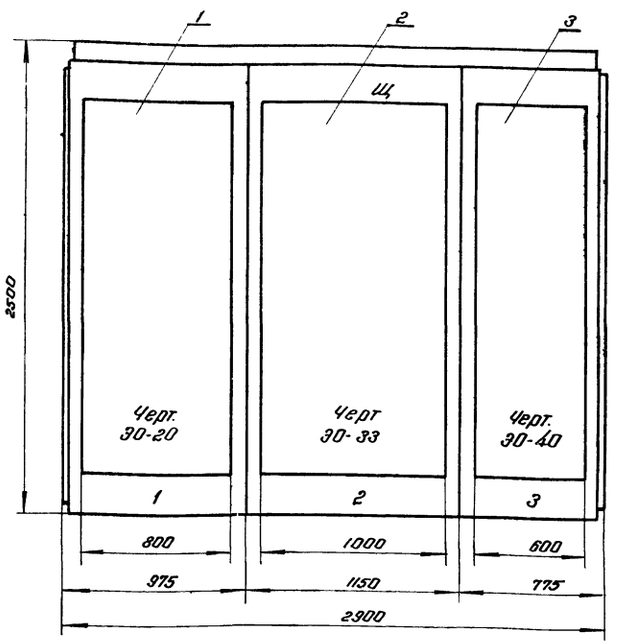

Номер секции		1		
Надписи на дверях шкафов (номера панелей)		1	2	3
Надписи на дверях шкафов (номера и наименования механизмов)	1-я строка	Ввод №1 ~ 380В	1- Насос №1 2- Насос №2	3-Вакуум-насос 4-Вакуум-насос
	2-я строка	Ввод №2 ~ 380В		5-Вентилятор В-1 6-Вентилятор В-2
	3-я строка			
	4-я строка			
Схемы соединений секций щита		30-12	30-14	30-16
Принципиальные схемы приводов		30-7 Альбом I	30-8 Альбом I	30-11, 30-12 Альбом I

Вид сверху
М1:50

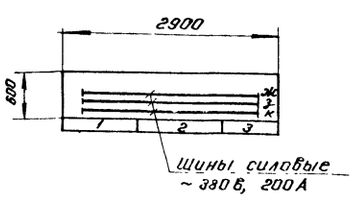

Левая и правая двери шкафа панели 1
Вид спереди М1:10

Левая и правая двери шкафа панели 2
Вид спереди М1:10

Дверь шкафа панели 3
Вид спереди М1:10

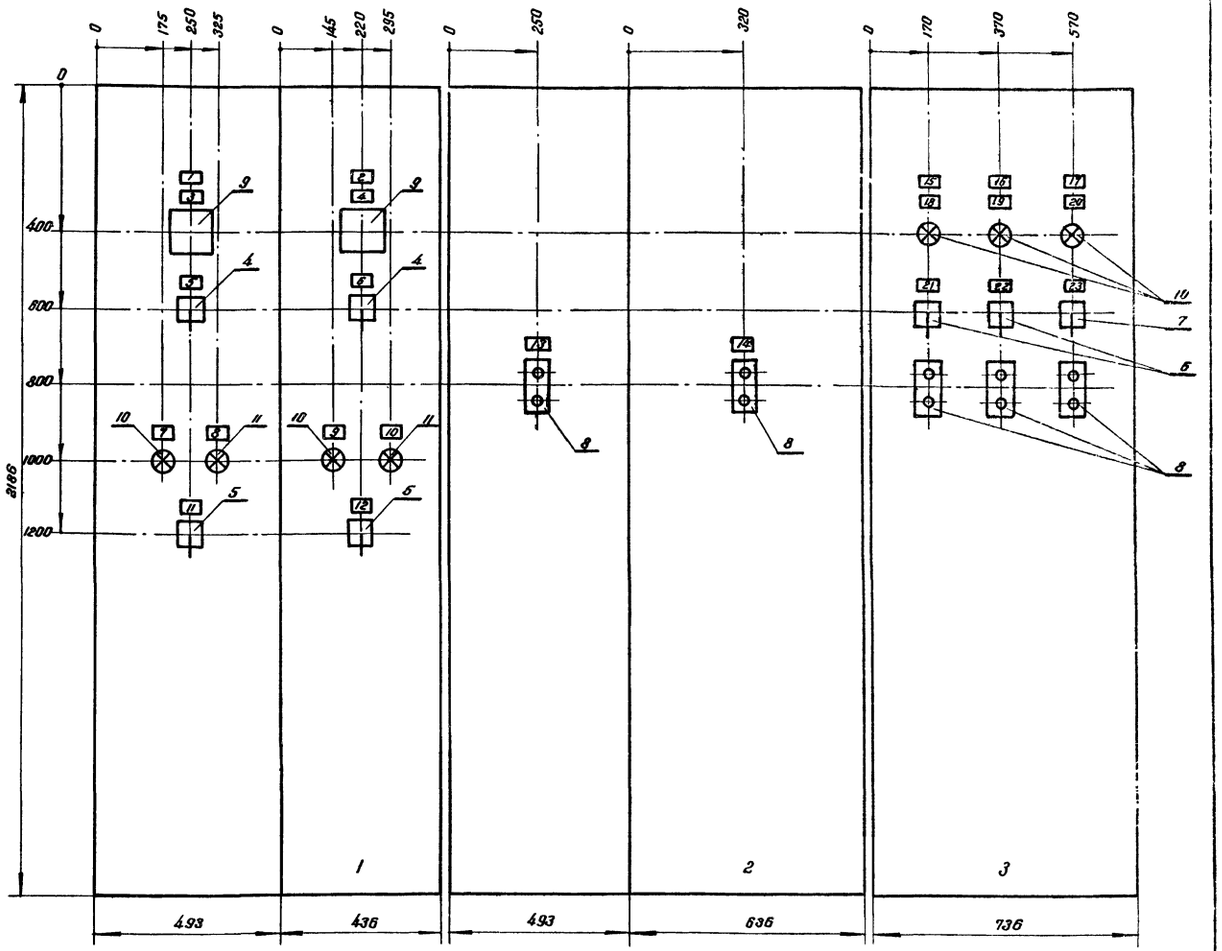

1. Технические данные электрооборудования - черт. 30-10
2. Перечень надписей - черт. 30-11.

					ТП 901-2-85		Э0-7
Изм.	Лист	№ докум.	Подп.	Дата	Водопроводная насосная станция производительностью 25-200 м³/ч. Щит станций управления Щ IV типоразмер. Общий вид. (Вариант без электрообогрева)	Лит.	Масса	Масштаб
Разраб.		Бурыгин						1:20
Провер.		Белянинов						
Т. контр.						Лист 1	Листов 1	
Гл. спец.		Заболотин				Мосгипротранс г. Москва		
Н. контр.								
Утв.		Москалец						

Копировал

Формат А2

163-ВЦ-02

Альбом II

Типовой проект

Позиция	Панель	Обозначение по схеме	Наименование	Количество	Тип	Номин. данные цепей: главной V, В	главной J, А	управ. V, В	Данные по заказу и дополнительные технические данные	Примечание
1	1		Панель	1	черт.	—	—	—		
			управления		30-17, 30-20					
2	2		Панель	1	черт.	—	—	—		
			управления		30-24, 30-27 30-30, 30-33					
3	3		Панель	1	черт.	—	—	—		
			управления		30-37					
4	1	ВП-1	Переключатель	2	УП 5312-	—	—	—	Рукоятка револь-	
		ВП-2	универсальный		-ф 105				верная. Плита 5мм	
5	1	КУ-1	Переключатель	2	УП 5312-	—	—	—	Рукоятка револь-	
		КУ-2	универсальный		-И 43				верная. Плита 5мм.	
6	3	3иУ, 4иУ	Переключатель	3	УП 5311-	—	—	—	Рукоятка револь	
		7иУ	универсальный		-С 23				верная. Плита 5мм	
7	3	5иУ	Переключатель	1	УП 5312-	—	—	—	Рукоятка револь	
			универсальный		-С 29				верная. Плита 5мм.	
8	2	1КН÷	Кнопка	5	КУ 121/2	—	—	—	Для вертикальной	надписи
	3	5КН	управления						установки с черным и красным штифтами	„Пуск" „Стоп"
9	1	V-1	Вольтметр	2	Э 377				Шкала 0-500 в.	
		V-2								
10	1	ЛК-1	Лампа	6	ЛС-53	—	—	~220	с красным	
	3	ЛК-2	сигнальная						колпачком	
		3ЛС÷								
		5ЛС								
		7ЛС								
11	1	ЛЗ-1	Лампа	2	ЛС-53	—	—	~220	с зеленым	
		ЛЗ-2	сигнальная						колпачком	

Типовой проект

Альбом II

Панель	Надпись	Обозначение по схеме	Место надписи	Текст надписи	Примечание
1	1		Табличка	Ввод №1	
1	2		—„—	Ввод №2	
1	3	V-1	—„—	V-1 ~ 380 в	
1	4	V-2	—„—	V-2 ~ 380 в	
1	5	ВП-1	Табличка	ВП-1 Избиратель управления	
			на ключе	ВС - АВ - О - АС	
1	6	ВП-2	Табличка	ВП-2. Избиратель управления	
			на ключе	ВС - АВ - О - АС	
1	7	ЛК-1	Табличка	ЛК-1. Включен	
1	8	ЛЗ-1	—„—	ЛЗ-1. Отключен	
1	9	ЛК-2	—„—	ЛК-2. Включен	
1	10	ЛЗ-2	—„—	ЛЗ-2. Отключен	
1	11	КУ-1	Табличка	КУ-1. Избиратель управления	
			На ключе	О - АВР	
1	12	КУ-2	Табличка	КУ-2. Избиратель управления	
			На ключе	О - АВР	
2	13	1КН	Табличка	1КН. Насос-1	
2	14	2КН	—„—	2КН. Насос-2	
3	15		—„—	Вакуум - насос-3	
3	16		—„—	Вакуум - насос-4	
3	17		—„—	Вентилятор-5	

Подпись и дата | Инв. № дубл. | Взам. инв. № | Подпись и дата | Инв. № подл.

Изм.	Лист	№ докум.	Подп.	Дата	Э0-8		
Разраб.		Бурыгин			Водопроводная насосная станция производительностью 25-200 м³/ч. Щит станций управления Щ. I-ій типоразмеры. Технические данные электрооборудования (Вариант с электроотоплением)	Лит.	Лист 1 / Листов 1
Провер.		Белянинов				МОСГИПРОТРАНС г. Москва	
Гл.спец.		Заболотин					
Н. контр.							
Утв.		Москалец					

Копиров Кашина — Формат 11

Изм.	Лист	№ докум.	Подп.	Дата	Э0-9		
Разраб.		Бурыгин			Водопроводная насосная станция производительностью 25-200 м³/ч. Щит станций управления Щ. I-ій типоразмеры. Перечень надписей (Вариант с электроотоплением)	Лит.	Лист 1 / Листов 2
Провер.		Белянинов				МОСГИПРОТРАНС г. Москва	
Гл.спец.		Заболотин					
Н. контр.							
Утв.		Москалец					

Копиров Кашина — Формат 11

Альбом II

Типовой проект

Панель	Надпись	Обозначение по схеме	Место надписи	Текст надписи	Примечание
3	18	3ЛС	Табличка	3ЛС. Включен	
3	19	4ЛС	—„—	4ЛС. Включен	
3	20	5ЛС	—„—	5ЛС. Включен	
3	21	3иУ	Табличка	3иУ. Избиратель управления	
			На ключе	Авт. -О- Ручн.	
3	22	4иУ	Табличка	4иУ. Избиратель управления	
			На ключе	Авт. -О- Ручн.	
3	23	5иУ	Табличка	5иУ. Избиратель управления	
			На ключе	Авт. -О- Ручн.	
3	24		Табличка	Отопление	
3	25	7ЛС	—„—	7ЛС. Отопление включено	
3	26	7иУ	Табличка	7иУ. Избиратель управления	
			На ключе	Авт. -О- Ручн.	

Подпись и дата | Инв. № дубл. | Взам. инв. № | Подпись и дата | Инв. № подл.

Изм.	Лист	№ докум	Подп.	Дата	Э0-9	Лист 2

Копировал Кашина — Формат 11

Альбом II

Типовой проект 90-1-2-85

Позиция	Панель	Обозн по схеме	Наименование	Кол-во	Тип	Номинальные данные цепей: Главной U, В	Главной I, А	Упр U, В	Дополнительные технические данные	Примечание
1	1		Панель	1	черт.	—	—	—		
			управления		30-17, 30-20					
2	2		Панель	1	черт.	—	—	—		
			управления		30-24, 30-27 30-30, 30-33					
3	3		Панель	1	черт.	—	—	—		
			управления		30-40					
4	1	ВП-1	Переключатель	2	УП 5312-	—	—	—	Рукоятка револьверная	
		ВП-2	универсальный		-Ф105				Плита 5мм	
5	1	КУ-1	Переключатель	2	УП 5312-	—	—	—	Рукоятка револьверная. Плита 5мм	
		КУ-2	универсальный		-И43					
6	3	3 и У	Переключатель	2	УП 5311-	—	—	—	Рукоятка револьверная Плита 5мм.	
		4 и У	универсальный		-С23					
7	3	5 и У	Переключатель	1	УП 5312-	—	—	—	Рукоятка револьверная. Плита 5мм.	
			универсальный		-С29					
8	2	1 кн÷	Кнопка	5	КУ 121/2	—	—	—	Для вертикальн. установки с черным и красным штифтами	надписи „ПУСК" „СТОП"
	3	5 кн	управления							
9	1	У-1	Вольтметр	2	Э 377				Школа 0-550 в	
		У-2								
10	1	ЛК-1	Лампа	5	ЛС-53	—	—	~220	с красным колпачком	
	3	ЛК-2	сигнальная							
		3 ЛС÷								
		5 ЛС								
11	1	ЛЗ-1	Лампа	2	ЛС-53	—	—	~220	с зеленым колпачком	
		ЛЗ-2	сигнальная							

Типовой проект

Инв.№ подл. | Подпись и дата | Взам.инв.№ | Инв.№ дубл. | Подпись и дата

Изм.	Лист	№ докум.	Подп.	Дата
Разраб.		Бурыгин		
Провер.		Белянинов		
Гл.специал.		Заболотин		
Н.контр.				
Утв.		Москалец		

ЭО-10

Водопроводная насосная станция производительностью 25-200 м³/ч. Щит станции управления щ I-IV типоразмеры. Технические данные электрооборудования (Вариант без электротопления)

Лит.	Лист	Листов
	1	1

Мосгипротранс г. Москва

Копиров Кашина Формат 11

Альбом II

Типовой проект

Панель	Надпись	Обозначение по схеме	Место надписи	Текст надписи	Примечание
1	1		Табличка	Ввод №1	
1	2		—»—	Ввод №2	
1	3	У-1	—»—	У-1 ~ 380 в.	
1	4	У-2	—»—	У-2 ~ 380 в.	
1	5	ВП-1	Табличка	ВП-1 Избиратель управления	
			На ключе	ВС-АВ-О-АС	
1	6	ВП-2	Табличка	ВП-2 Избиратель управления	
			На ключе	ВС-АВ-О-АС	
1	7	ЛК-1	Табличка	ЛК-1. Включен	
1	8	ЛЗ-1	—»—	ЛЗ-1. Отключен	
1	9	ЛК-2	—»—	ЛК-2. Включен	
1	10	ЛЗ-2	—»—	ЛЗ-2. Отключен	
1	11	КУ-1	Табличка	КУ-1. Избиратель управления	
			На ключе	О-АВР	
1	12	КУ-2	Табличка	КУ-2. Избиратель управления	
			На ключе	О-АВР	
2	13	1 КН	Табличка	1 кн. Насос-1	
2	14	2 КН	—»—	2 кн. Насос-2	
3	15		—»—	Вакуум-насос-3	
3	16		—»—	Вакуум-насос-4	
3	17		—»—	Вентилятор-5	

Типовой проект

Инв.№ подл. | Подпись и дата | Взам.инв.№ | Инв.№ дубл. | Подпись и дата

Изм.	Лист	№ докум.	Подп.	Дата
Разраб.		Бурыгин		
Провер.		Белянинов		
Гл.специал.		Заболотин		
Н.контр.				
Утв.		Москалец		

ЭО-11

Водопроводная насосная станция производительностью 25-200 м³/ч. Щит станций управления щ. I-IV типоразмеры. Перечень надписей (Вариант без электротопления)

Лит.	Лист	Листов
	1	2

Мосгипротранс г. Москва

Копиров. Кашина Формат 11

Панель	Надпись	Обозначение по схеме	Место надписи	Текст надписи	Примечание
3	18	3 ЛС	Табличка	3 лс. Включен	
3	19	4 ЛС	»	4 лс. Включен	
3	20	5 ЛС	»	5 лс. Включен	
3	21	3 и У	»	3 иу. Избиратель управления	
			На ключе	Авт. -О- ручн.	
3	22	4 и У	Табличка	4 иу. Избиратель управления	
			На ключе	Авт. -О- Ручн.	
3	23	5 и У	Табличка	5 иу. Избиратель управления	
			На ключе	Авт. -О- Ручн.	

Типовой проект

Инв.№ подл. | Подпись и дата | Взам.инв.№ | Инв.№ дубл. | Подпись и дата

Изм.	Лист	№ докум.	Подп.	Дата

ЭО-11 Лист 2

Копиров Кашина Формат 11

ЭО-12

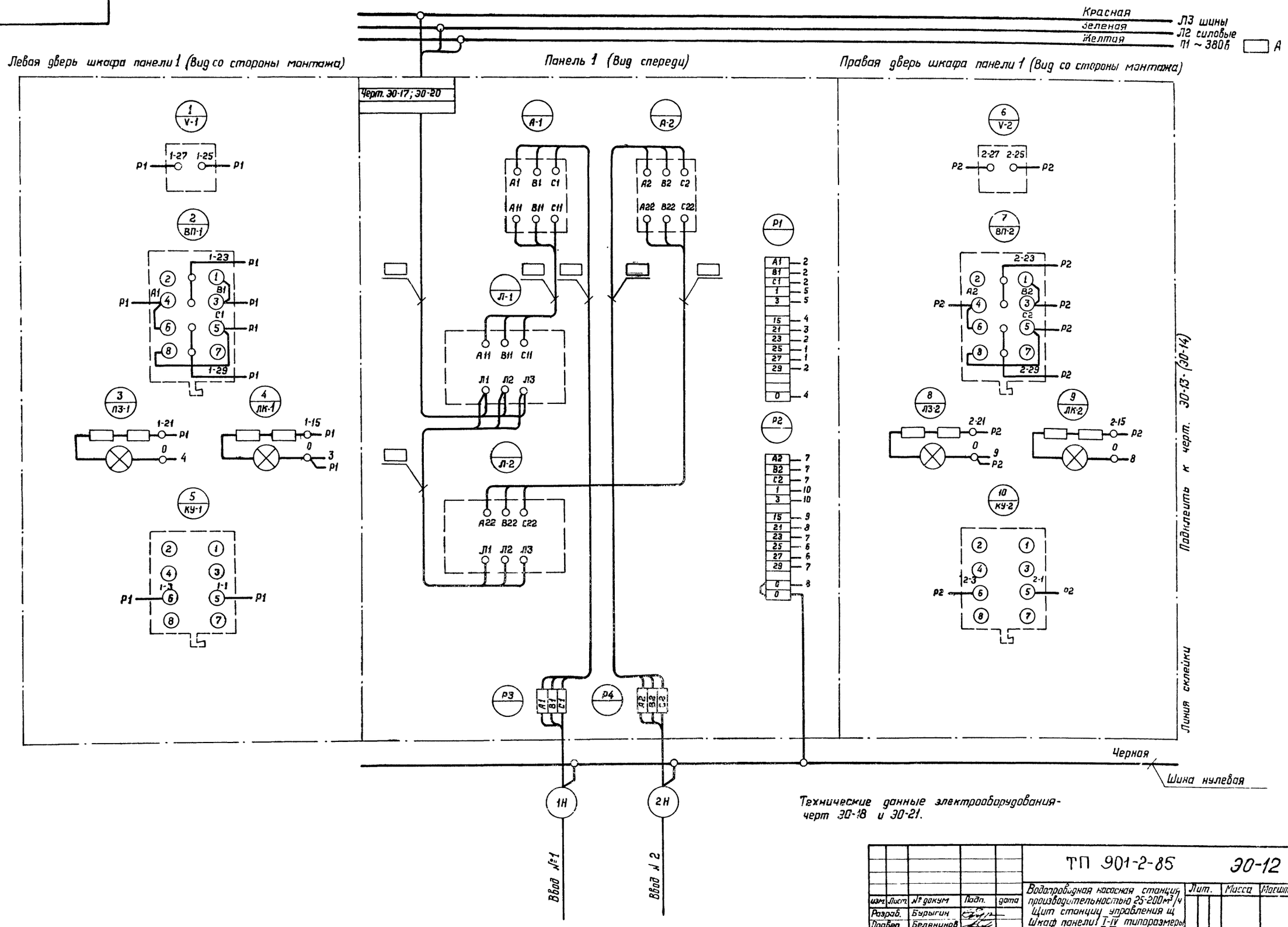

Технические данные электрооборудования - черт ЭО-18 и ЭО-21.

					ТП 901-2-85		ЭО-12
изм.	Лист	№ докум	Подп.	дата	Водопроводная насосная станция производительностью 25-200м³/ч Щит станции управления щ Шкаф панели I-IV типоразмеры Схема соединений.	Лит.	Масса	Масштаб
Разраб.		Бурыгин						
Провер.		Белянинов				Лист 1	Листов 1	
Т контр.								
Гл спец. отд		Заболотин				Мосгипротранс г Москва		
Н контр								
Утверд.		Москалец						

Альбом II

Типовой проект

Инв. № подл. | Подп. и дата | Взам. инв. № | Инв. № дубл. | Подп. и дата

ЭО-13

Альбом II

Типовой проект

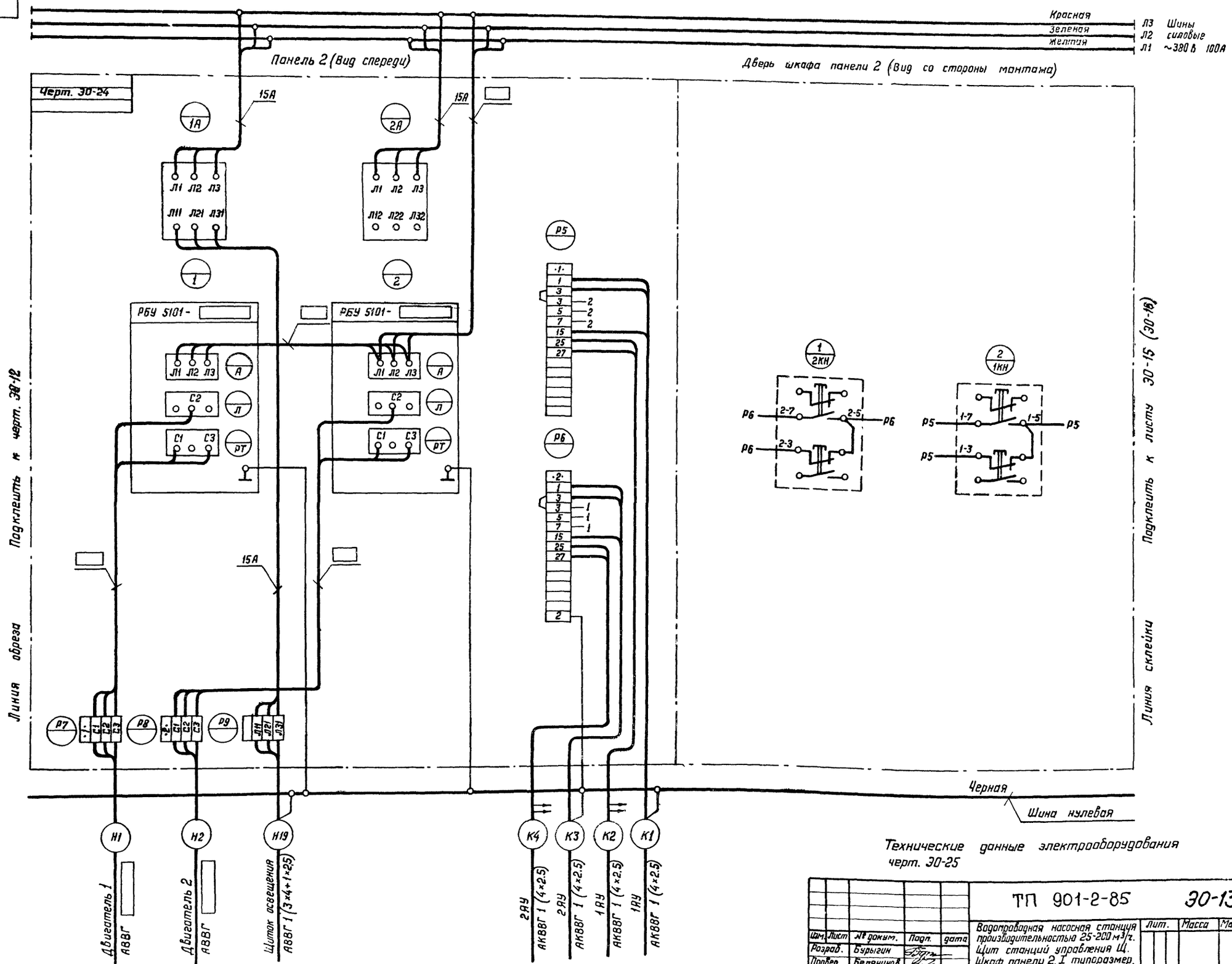

Технические данные электрооборудования черт. ЭО-25

Изм.	Лист	№ докум.	Подп.	дата	ТП 901-2-85	ЭО-13
Разраб.		Бурыгин			Водопроводная насосная станция производительностью 25-200 м³/ч. Щит станций управления Щ. Шкаф панели 2. I типоразмер. Схема соединений.	Лит. / Масса / Масшт.
Провер.		Белянинов				Лист 1 / Листов 1
Т. контр.						
Гл. сп. отд.		Заболотин				Мосгипротранс г. Москва
Н. контр.						
Утв.		Москалец				

15384-02 копировал формат 22

Альбом II

Типовой проект

Красная
Зеленая
Желтая
Л3
Л2
Л1
Шины силовые ~380 В, A

Левая дверь шкафа панели 2 (Вид со стороны монтажа)

Панель 2 (Вид спереди)

Правая дверь шкафа панели 2 (Вид со стороны монтажа)

Черт. 30-27, 30-30, 30-33

15А

1А

2А

Л1 Л2 Л3

Л11 Л21 Л31

Л12 Л22 Л32

1

2

РБУ 5101

А

Л

РТ

С1 С2 С3

1КН

2КН

Р5

Р6

Р7

Р8

Р9

1-7 1-5 1-3

2-7 2-5 2-3

Линия обреза

Линия склейки

Черная

Шина нулевая

Н1 Двигатель 1 АВВГ

Н2 Двигатель 2 АВВГ

Н19 Щиток освещения АВВГ 1 (3×4+1×2.5)

К4 2АУ АКВВГ 1 (4×2.5)

К3 2АУ АКВВГ 1 (4×2.5)

К2 1АУ АКВВГ 1 (4×2.5)

К1 1АУ АКВВГ 1 (4×2.5)

Подключить к черт. 30-12

Подключить к черт. 30-15 (30-16)

Технические данные электрооборудования черт. 30-28, 30-31 и 30-34

Инв. № подл.	Подп. и дата	Взам. инв. №	Инв. № дубл.	Подп. и дата		

Изм.	Лист	№ докум.	Подп.	дата	ТП 901-2-85	30-14
Разраб.		Бурыгин			Водопроводная насосная станция производительностью 25-200 м³/ч. Щит станций управления Щ. Шкаф панели 2 II-IV типоразмеры. Схема соединений.	Лит	Масса	Масшт.
Проверил		Белянинов						
Т. контр.						Лист 1	Листов 1	
Гл. спец. отд.		Заболотин						
Н. контр.						Мосгипротранс г. Москва		
Утв.		Москалец						

15384-02 Копировал Татьяна формат 22

Альбом II

Типовой проект

Подключить к черт. 30-13 (90-14)

Красная Л3
Зеленая Л2
Желтая Л1

Шины силовые ~380 В — А

Панель 3 (Вид спереди)

Черт. 30-37

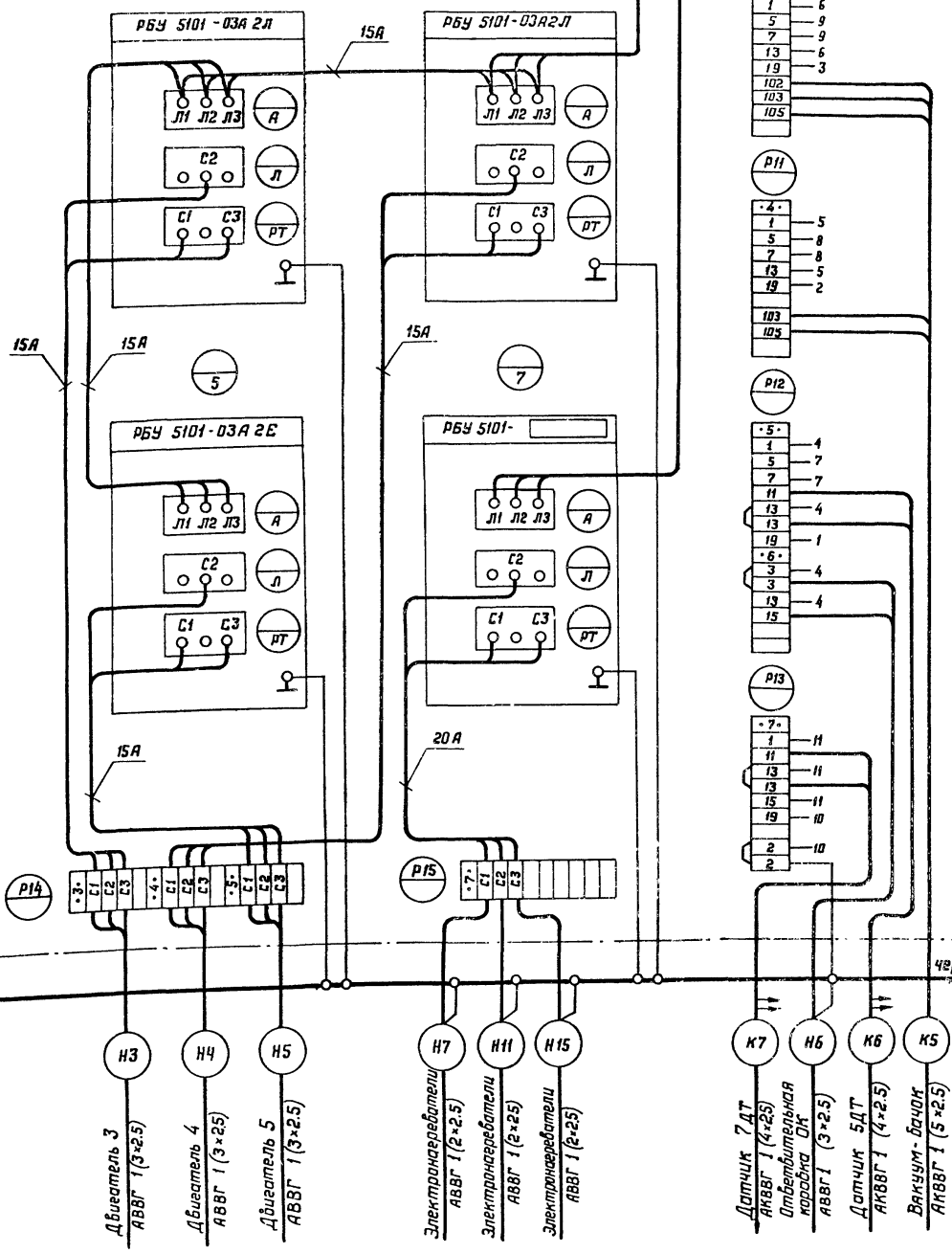

Дверь шкафа панели 3 (Вид с монтажной стороны)

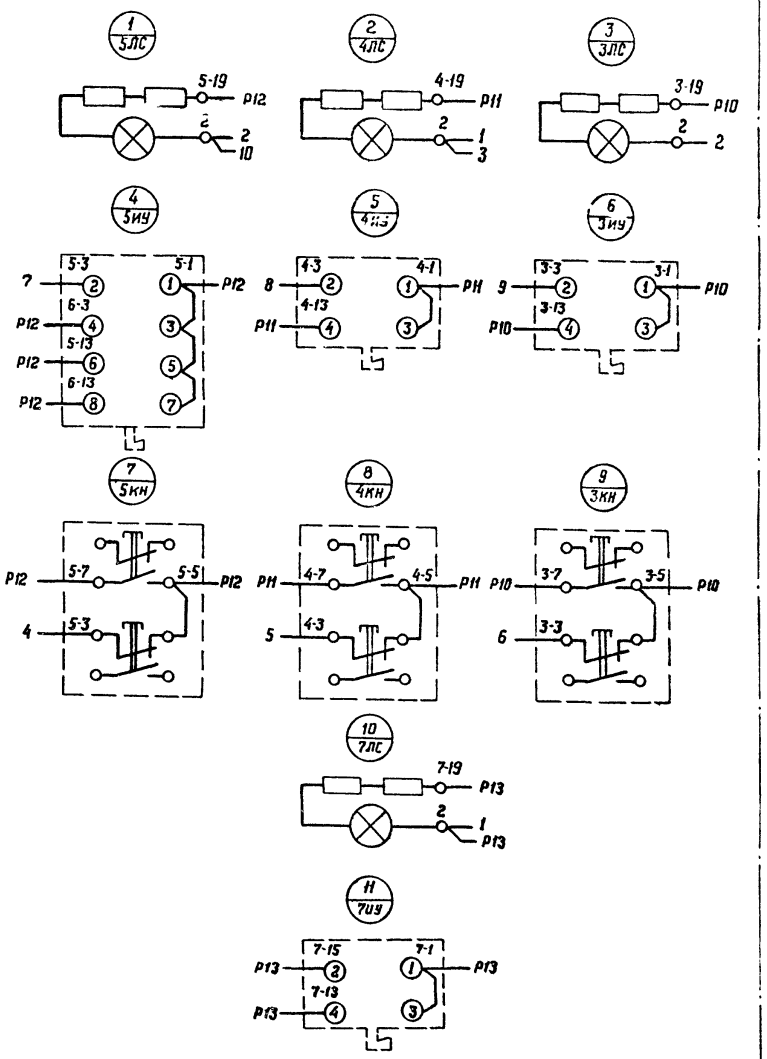

Технические данные электрооборудования черт. 30-38.

Изм.	Лист	№ докум.	Подп.	Дата
Разраб.		Бурыгин		
Проверил		Белянинов		
Т контр.				
Гл спец отд		Заболотин		
Н контр				
Утв		Масьалец		

ТП 901-2-85 30-15

Водопроводная насосная станция производительностью 25-200 м³/ч
Щит станций управления ц.
Шкаф панели 3 I-IV типоразмеры
Схема соединений
(Вариант с электроотапливанием)

Лит.	Масса	Масштаб
Лист 1	Листов 1	

Мосгипротранс г Москва

15384-02 Копировал Щеркина Формат 22

Инв. № подл. | Подп. и дата | Взам. инв. № | Инв. № дубл. | Подп. и дата

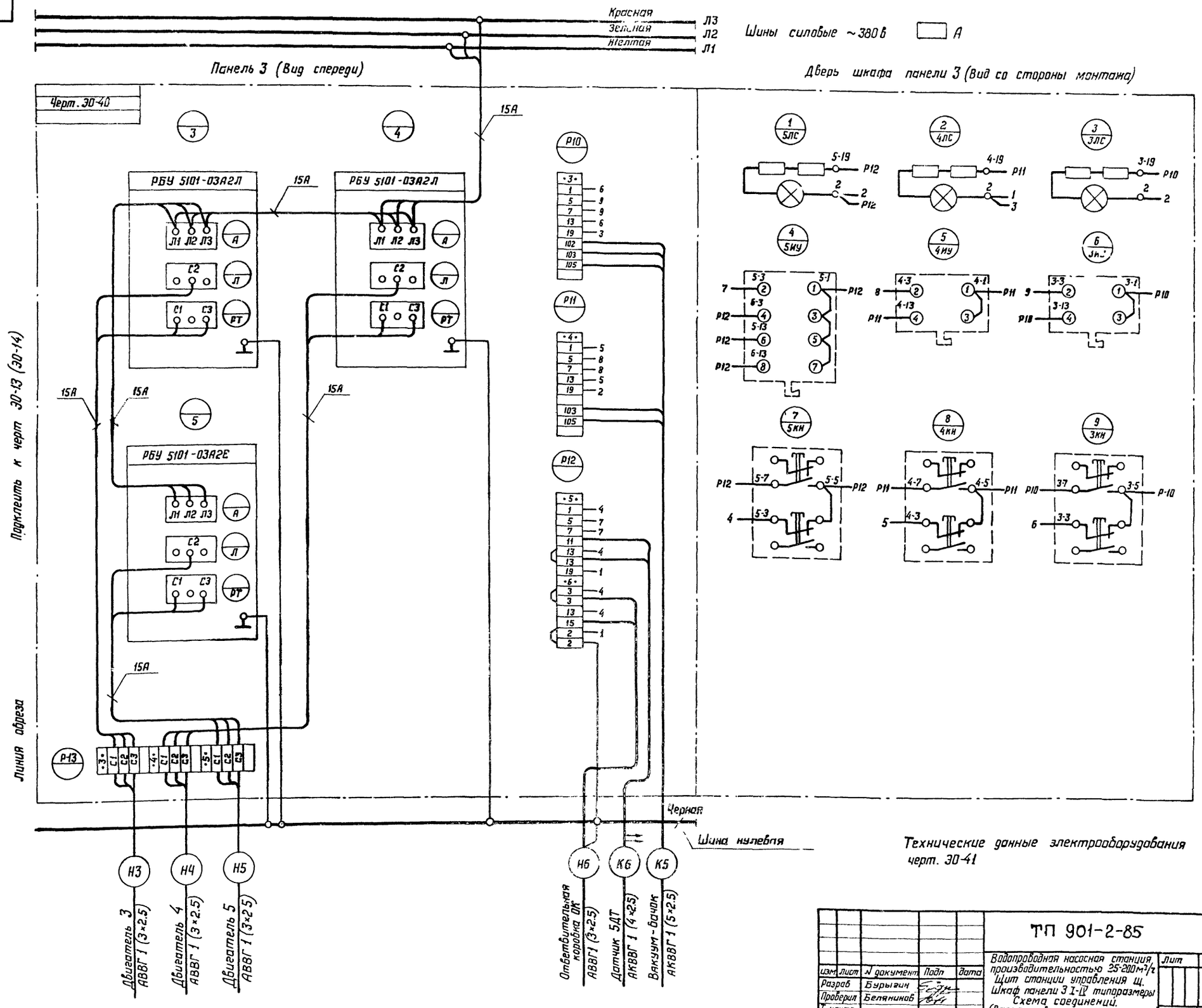

Технические данные электрооборудования черт. ЭО-41

					ТП 901-2-85		ЭО-16
изм	Лист	N документ	Подп	дата	Водопроводная насосная станция, производительностью 25-200 м³/ч. Щит станции управления щ. Шкаф панели 3 I-IV типоразмеры. Схема соединений. (Вариант без электроотопления)	Лит	Масса	Масшт
Разраб		Бурыгин						
Проверил		Беляников						
Т. контр						Лист 1	Листов 1	
Гл спец отд		Заболотин						
Н контр						Мосгипротранс г Москва		
Утв		Москалец						

15384-02

Копировал

формат 22

Альбом II

Типовой проект

ЭО-16

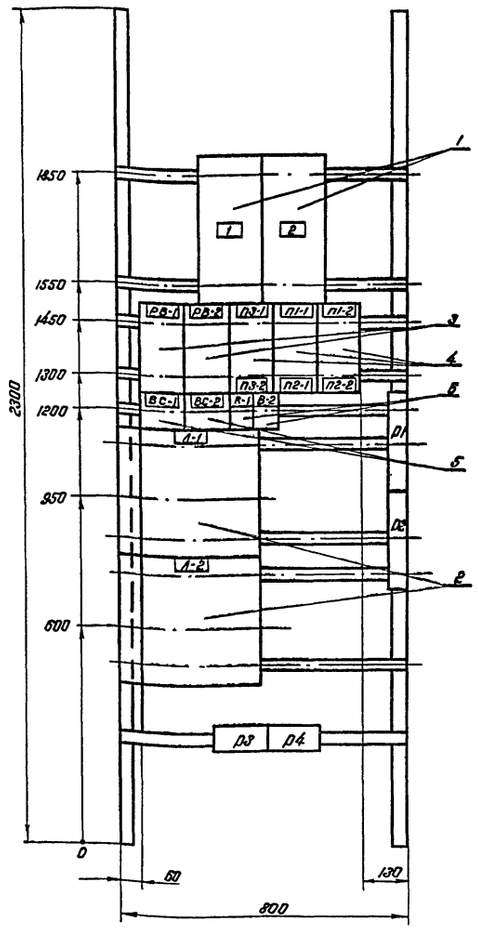

1. Технические данные электрооборудования - черт. ЭО-18.
2. Перечень надписей - черт. ЭО-19.

					ЭО-17		
Изм.	Лист	№ докум.	Подп.	Дата	Водопроводная насосная станция производительностью 25-600 м³/ч. Щит станции управления щ. Панель I-III типоразмеры. Общий вид.	Лит.	Масса	Масштаб
Разраб.		Бурыгин						1:10
Провер.		Белянинов				Лист 1	Листов 1	
Т. контр.						Мосгипротранс г. Москва		
Н. контр.		Заболотин						
Утв.		Москалец						

Копировал Шва Формат 12

Альбом II

Типовой проект

Поз.	Панель	Обозн. по схеме	Наименование	Кол.	Тип	Номин. данные цепей: Главной, V, В	Главной, J, А	Упр., V, В	Данные по заказу и дополнительные технические данные	Примечание
1	1	А-1 А-2	Выключатель автоматический	2	А3124	~380	100	—	Iн.р.= ☐ А	См. ЭО-7 Альбом II
2	1	А-1 А-2	Контактор	2	КТ 7013	~380	100	~220		
3	1	РВ-1 РВ-2	Реле времени	2	РЭВ 813			~110	Iз. и Iр. конт. в. в. = 2-3,5 с	
4	1	П1-1 П1-2 П2-1 П2-2 П3-1 П3-2	Предохранитель	6	ПОС-20-П	~440	20		Iпл. вст. = 16 А	
5	1	ВС-1 ВС-2	Выпрямитель Селеновый	2	40ЕДВГ		0,3	~280		
6		R-1 R-2	Резистор	2	ПЭВ 50				50 Вт. 4700 Ом ± 10%	

					ЭО-18		
Изм.	Лист	№ докум.	Подп.	Дата	Водопроводная насосная станция производительностью 25-600 м³/ч. Щит станции управления щ. Панель I-III типоразмеры. Технические данные электрооборудования.	Лит.	Лист 1	Листов 1
Разраб.		Бурыгин				Мосгипротранс г. Москва		
Провер.		Белянинов						
Т. контр.		Заболотин						
Н. контр.								
Утв.		Москалец						

Копировал Шва Формат II

Альбом II

Типовой проект

Панель	Надпись	Обозн. по схеме	Место надписи	Текст надписи	Примечание
1	1	А-1	Табличка	Ввод №1 ~ 380 В	
1	2	А-2		Ввод №2 ~ 380 В	

					ЭО-19		
Изм.	Лист	№ докум.	Подп.	Дата	Водопроводная насосная станция производительностью 25-600 м³/ч. Щит станции управления щ. Панель I-III типоразмеры. Перечень надписей.	Лит.	Лист 1	Листов 1
Разраб.		Бурыгин				Мосгипротранс г. Москва		
Провер.		Белянинов						
Т. контр.		Заболотин						
Н. контр.								
Утв.		Москалец						

Копировал Формат II

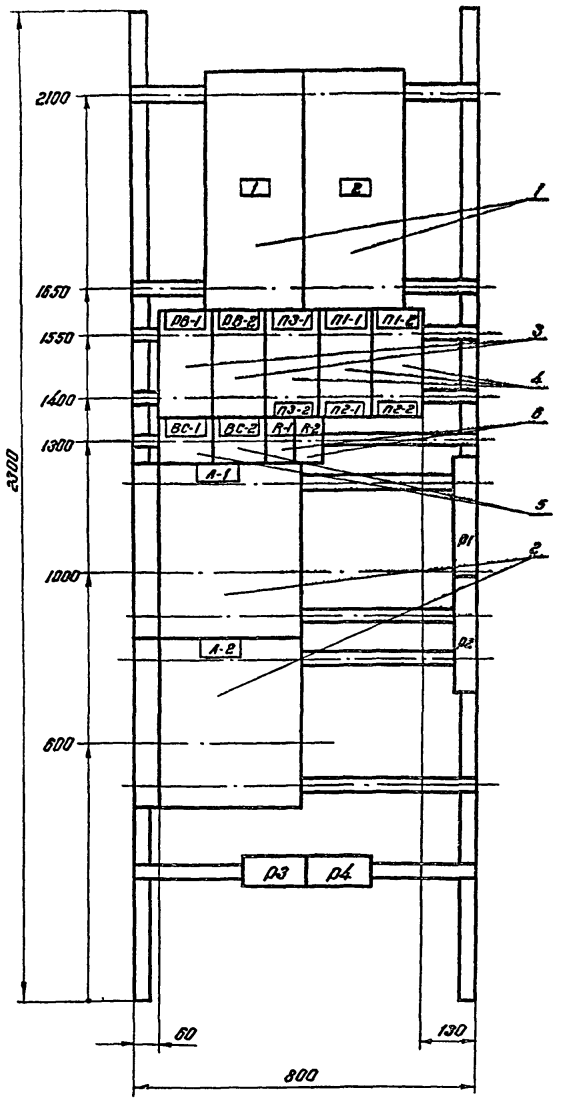

1. Технические данные электрооборудования черт 30-21.
2. Перечень надписей - черт. 30-22

					30-20		
Изм.	Лист	№ докум.	Подп.	Дата	Водопроводная насосная станция производительностью 25-200 м³/г. Щит станций управления ц. Панель 1. III-IV типоразмеры. Общий вид	Лит.	Масса / Масштаб
Разраб.		Бурыгин					1:10
Провер.		Белянинов				Лист 1	Листов 1
Т. контр.							
Гл.спец.отд		Заболотин				Мосгипротранс г. Москва	
Н. контр.							
Утв.		Москалец					

Копировал Швец Формат 12

Альбом III

Типовой проект

Поз.	Панель	Обозн. по схеме	Наименование	Кол.	Тип	Номин. данные цепей: Главной У, В	Главной Ј, А	Упр. У, В	Данные по заказу и дополнительные технические данные	Примечание
1	1	А-1 А-2	Выключатель Автоматический	2	А3134	~380	200	–	Ј н.р = ☐ А	см. 30-7 Альбом I
2	1	А-1 А-2	Контактор	2	КТ7023С	~380	160	~220		
3	1	ПВ-1 ПВ-2	Реле времени	2	РЭВ 813	—	—	~110	1з. и 1р. конт. с в.в. = 2-3.5с	
4	1	П1-1 П1-2 П2-1 П2-2 П3-1 П3-2	Предохранитель	6	ПРС-20-П	~440	20	—	Ј пл. вст. = 16А	
5	1	ВС-1 ВС-2	Выпрямитель селеновый	2	40ЕД8Г	—	0,3	~220		
6		R-1 R-2	Резистор	2	ПЭВ 50				50 Вт. 47000 ом ± 10%	

					30-21		
Изм.	Лист	№ докум.	Подп.	Дата	Водопроводная насосная станция производительностью 25-200 м³/г. Щит станции управления ц. Панель 1. III-IV типоразмеры. Технические данные электрооборудования	Лит.	Лист / Листов
Разраб.		Бурыгин					1 / 1
Провер.		Белянинов				Мосгипротранс г. Москва	
Т. контр.							
Гл.спец.отд		Заболотин					
Н. контр.							
Утв.		Москалец					

Копировал Швец Формат 11

Альбом III

Типовой проект

Панель	Надпись	Обозн. по схеме	Место надписи	Текст надписи	Примечание
1	1	А-1	Табличка	Ввод №1 ~ 380В	
1	2	А-2	——·——	Ввод №2 ~ 380В	

					30-22		
Изм.	Лист	№ докум.	Подп.	Дата	Водопроводная насосная станция производительностью 25-200 м³/г. Щит станций управления ц. Панель 1. III-IV типоразмеры. Перечень надписей.	Лит.	Лист / Листов
Разраб.		Бурыгин					1 / 1
Провер.		Белянинов				Мосгипротранс г. Москва	
Т. контр.							
Гл.спец.отд		Заболотин					
Н. контр.							
Утв.		Москалец					

Копировал Швец

Вид спереди

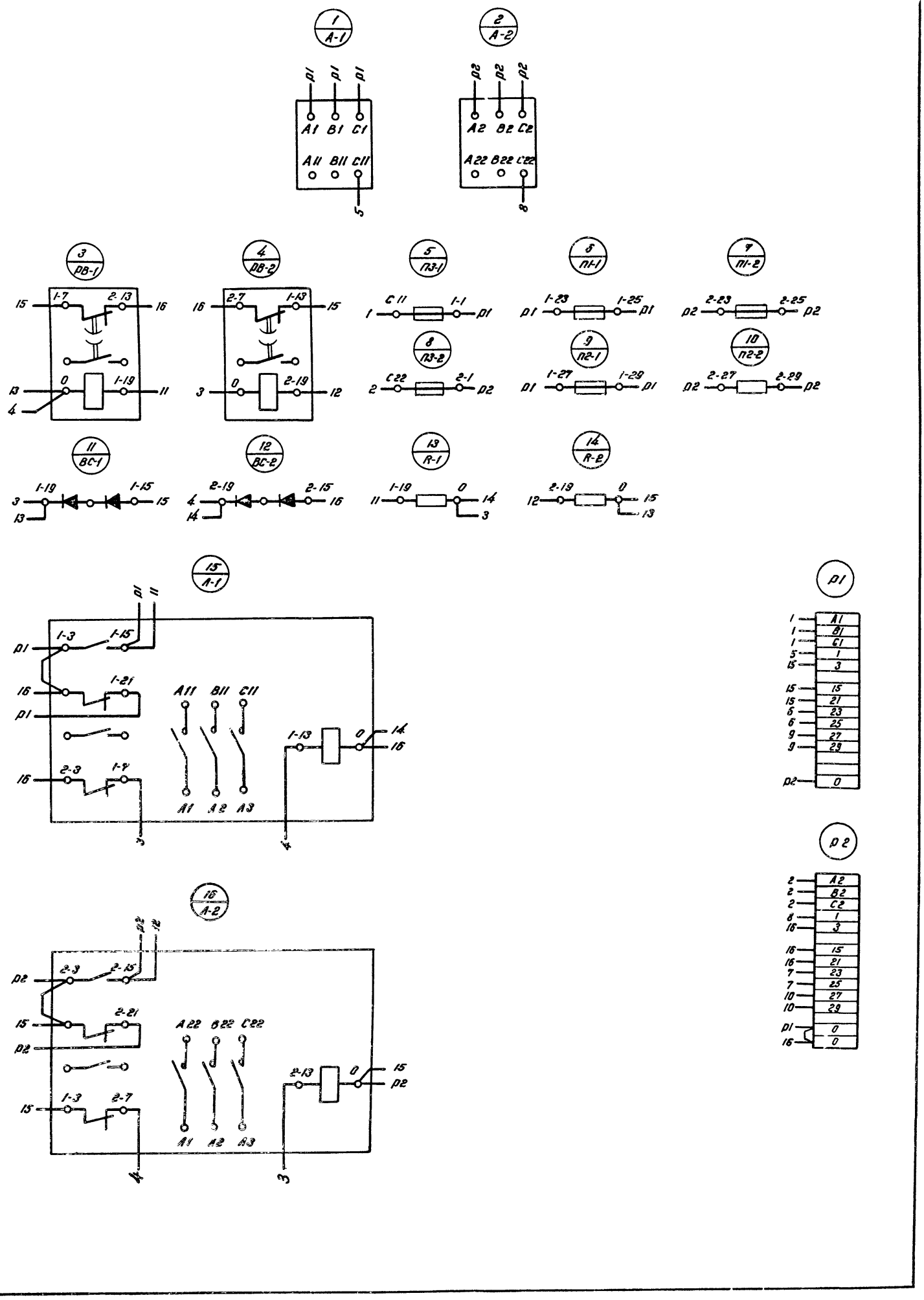

Изм.	Лист	№ докум.	Подп.	Дата	ЭО-23	
Разраб.		Бурыгин			Водопроводная насосная станция производительностью 25-200 м³/ч. Щит станции управления Щ. Панель I–IV типоразмеры. Схема соединений	Лит. / Масса / Масштаб
Провер.		Белянинов				Лист 1 / Листов 1
Т.контр.						
Гл.спец.отд.		Заболотин				Мосгипротранс г. Москва
Н.контр.						
Утв.		Москалев				

Инв.№ подл.

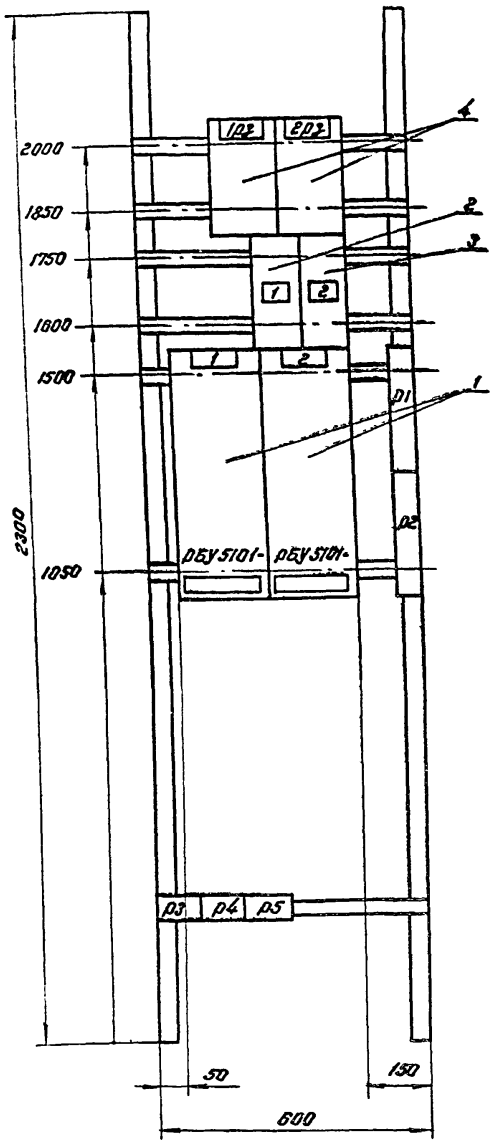

1. Технические данные электрооборудования - черт. 30-25.

2. Перечень надписей - черт. 30-28.

Изм	Лист	№ докум.	Подп.	Дата
Разраб.		Бурыгин		
Провер.		Белянинов		
Т. контр.				
Гл. спец.		Заболотин		
Н. контр.				
Утв.		Москалец		

Водопроводная насосная станция производительностью 25-200 м³/ч. Щит станций управления Щ. Панель 2. I типоразмер. Общий вид.

Лит.	масса	масштаб
		1:10

Лист 1 | Листов 1

Мосгипротранс г. Москва

Копировал Швец — Формат 12

Типовой проект 901-2-85 Альбом II

Инв. № подл. | Подп. и дата | Взам. инв. № | Инв. № дубл. | Подп. и дата

Поз.	Панель	Обозн. по схеме	Наименование	Кол.	Тип	Номин. данные цепей: Главной V, В	Главной J, А	Упр. V, В	Данные по заказу и дополнительные технические данные	Примечание
1	2		Блок управления	2	РБУ5101-	~380		~220		См. 30-8 Альбом I
2	2	1А	Выключатель автоматический	1	АП50-3МТ	~380	50	—	Jн.р. = 6.4А	
3	2	2А	Выключатель автоматический	1	АП50-3МТ	~380	50	—	Jн.р. = 4А	
4	2	1р3, 2р3	Реле обрыва фаз	2	Е-511	—	—	~380		

Альбом II

Типовой проект

Панель	Надпись	Обозн. по схеме	Место надписи	Текст надписи	Примечание
2	1	1А	Табличка	Освещение	
2	2	2А	—"—	Резерв	

Инв. № подл. | Подп. и дата | Взам. инв. № | Инв. № дубл. | Подп. и дата

Изм	Лист	№ докум	Подп.	Дата
Разраб.		Бурыгин		
Провер.		Белянинов		
Гл. спец.		Заболотин		
Н. контр.				
Утв.		Москалец		

Водопроводная насосная станция производительностью 25-200 м³/ч. Щит станций управления Щ. Панель 2. I типоразмер. Технические данные электрооборудования.

Лит.	Лист	Листов
	1	1

Мосгипротранс г. Москва

Копировал Швец — Формат 11

Инв. № подл. | Подп. и дата | Взам. инв. № | Инв. № дубл. | Подп. и дата

Изм	Лист	№ докум	Подп.	Дата
Разраб.		Бурыгин		
Провер.		Белянинов		
Гл. спец.		Заболотин		
Н. контр.				
Утв.		Москалец		

Водопроводная насосная станция производительностью 25-200 м³/ч. Щит станций управления Щ. Панель 2. I типоразмер. Перечень надписей.

Лит.	Лист	Листов
	1	1

Мосгипротранс г. Москва

Копировал Швец — Формат 11

Типовой проект 901-2-85 Альбом II

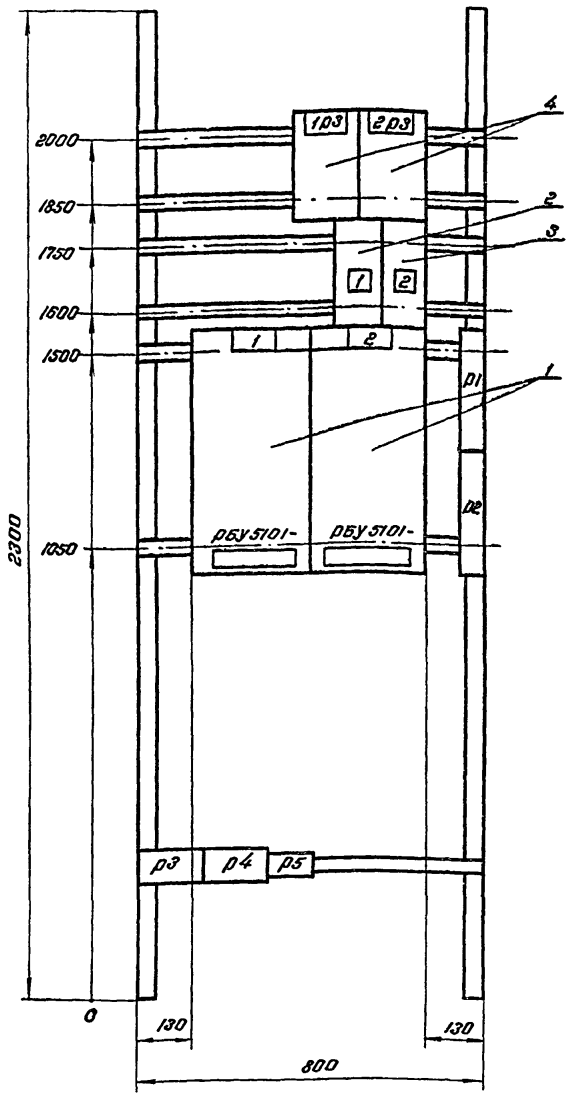

1. Технические данные электрооборудования черт. 30-28.
2. Перечень надписей - черт 30-29.

						30-27	
Изм.	Лист.	№ докум.	Подп.	Дата	Водопроводная насосная станция производительностью 25-200 м³/ч Щит станций управления щ. Панель 2. II типоразмер. Общий вид.	Лит. / Масса / Масштаб: 1:10	
Разраб.		Бурыгин				Лист 1	Листов 1
Провер.		Белянинов				Мосгипротранс г. Москва	
Т. контр.							
Н. контр.		Заболотин					
Утв.		Москалец					

Копировал Шем Формат 12

Альбом II

Типовой проект

Поз.	Панель	Обозн. по схеме	Наименование	Кол.	Тип	Номин. данные цепей: Главной V, В	Главной J, А	Упр. V, В	Данные по заказу и дополнительные технические данные	Примечание
1	2		Блок управления	2	РБУ5101-	~380		~220		См. 30-8 Альбом I
2	2	1А	Выключатель Автоматический	1	АП50-3МТ	~380	50	—	J н.р. = 6,4 А	
3	2	2А	Выключатель Автоматический	1	АП50-3МТ	~380	50	—	J н.р. = 4 А	
4	2	1Р3 2Р3	Реле обрыва фаз	2	Е-511	—	—	~380		

						30-28	
Изм.	Лист	№ докум.	Подп.	Дата	Водопроводная насосная станция производительностью 25 [illegible] Щит станций управления Щ. Панель 2 II типоразмер. Технические данные электрооборудования.	Лит. / Лист 1 / Листов 1	
Разраб.		Бурыгин				Мосгипротранс г. Москва	
Провер.		Белянинов					
Т. контр.							
Н. контр.		Заболотин					
Утв.		Москалец					

Копировал Шем Формат 22 х

Альбом II

Типовой проект

Панель	Надпись	Обозн. по схеме	Место надписи	Текст надписи	Примечание
2	1	1А	Табличка	Освещение	
2	2	2А	—»—	Резерв	

						30-29	
Изм.	Лист	№ докум.	Подп.	Дата	Водопроводная насосная станция производительностью 25-200 м³/ч Щит станций управления Щ. Панель 2. II типоразмер. Перечень надписей.	Лит. / Лист 1 / Листов 1	
Разраб.		Бурыгин				Мосгипротранс г. Москва	
Провер.		Белянинов					
Т. контр.							
Н. контр.		Заболотин					
Утв.		Москалец					

Копировал Шем Формат 22

Типовой проект 901-2-85 Альбом II

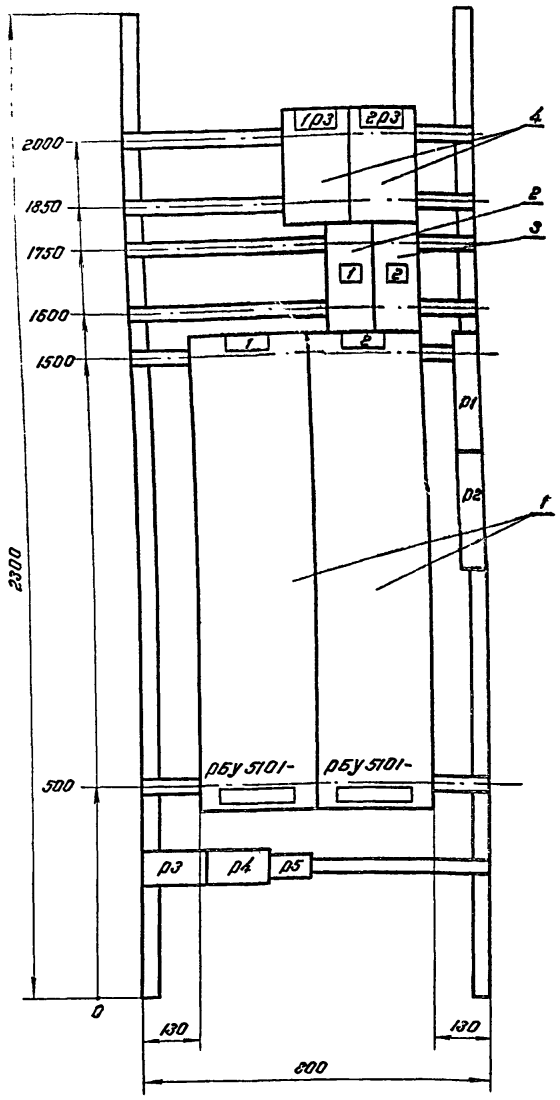

1. Технические данные электрооборудования черт. ЭО-31.

2. Перечень надписей - черт. ЭО-32.

Изм.	Лист	№ докум.	Подп.	Дата	ЭО-30			
Разраб.		Бурыгин			Водопроводная насосная станция производительностью 25-200 м³/ч. Щит станций управления Щ. Панель 2. III типоразмер. Общий вид.	Лит.	Масса	Масштаб 1:10
Проверил		Белянинов				Лист 1	Листов 1	
Т. контр.								
Гл. спец. отд.		Заболотин				Мосгипротранс г. Москва		
Н. контр.								
Утв.		Москалец						

Копировал Формат 12

Альбом II

Поз.	Панель	Обозн. по схеме	Наименование	Кол.	Тип	Номин. данные цепей: Главной V, В	Главной J, А	Упр. V, В	Данные по заказу и дополнительные технические данные	Примечание
1	2		Блок управления	2	РБУ 5101-	~380	□	~220		См. ЭО-8 Альбом I
2	2	1А	Выключатель Автоматический	1	АП50-3МТ	~380	50	—	Jн.р = 6.4А	
3	2	2А	Выключатель Автоматический	1	АП50-3МТ	~380	50	—	Jн.р. = 4А	
4	2	1р3, 2р3	Реле обрыва фаз	2	Е-511	—	—	~380		

Типовой проект

Изм.	Лист	№ докум.	Подп.	Дата	ЭО-31			
Разраб.		Бурыгин			Водопроводная насосная станция производительностью 25-200 м³/ч. Щит станций управления Щ. Панель 2. III типоразмер. Технические данные электрооборудования.	Лит.	Лист 1	Листов 1
Провер.		Белянинов						
Гл. спец. отд.		Заболотин				Мосгипротранс г. Москва		
Н. контр.								
Утв.		Москалец						

Копировал Формат 11

Альбом II

Панель	Надпись	Обозн. по схеме	Место надписи	Текст надписи	Примечание
2	1	1А	Табличка	Освещение	
2	2	2А	—"—	резерв	

Типовой проект

Изм.	Лист	№ докум.	Подп.	Дата	ЭО-32			
Разраб.		Бурыгин			Водопроводная насосная станция производительностью 25-200 м³/ч. Щит станций управления Щ. Панель 2. II типоразмер. Перечень надписей.	Лит.	Лист 1	Листов 1
Провер.		Белянинов						
Гл. спец. отд.		Заболотин				Мосгипротранс г. Москва		
Н. контр.								
Утв.		Москалец						

Копировал Формат 11

Инв. № подл. | Подп. и дата | Взам. инв. № | Инв. № дубл. | Подп. и дата

21

Типовой проект 901-2-85 Альбом II

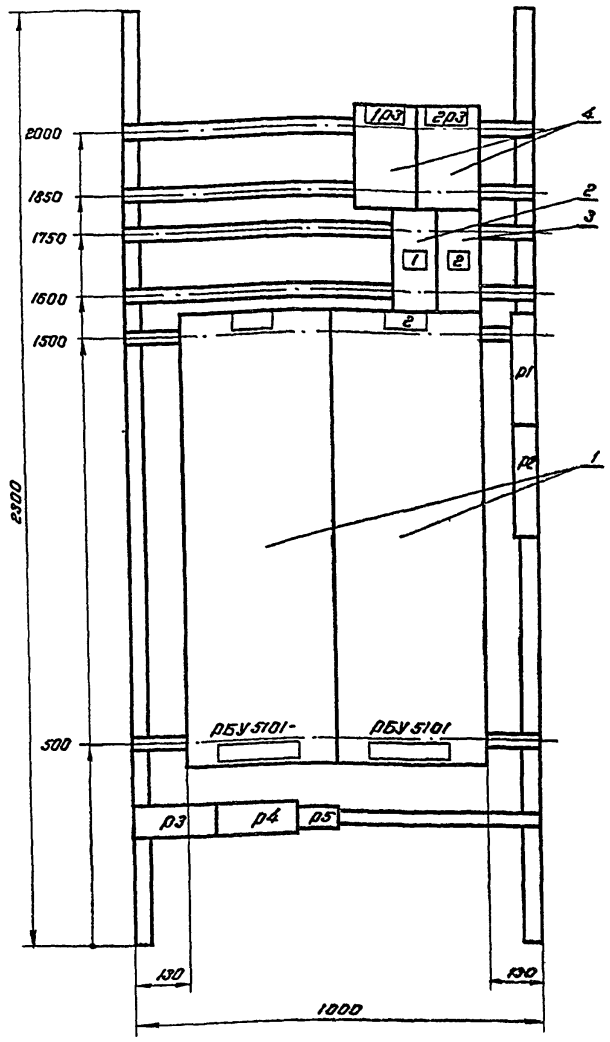

1. Технические данные электрооборудования - черт. ЭО-34.

2. Перечень надписей - черт. ЭО-35

					ЭО-33		
Изм.	Лист	№ докум.	Подп.	Дата	Водопроводная насосная станция производительностью 25-200 м³/ч. Щит станций управления щ. Панель 2. II типоразмер. Общий вид.	Лит.	Масса	Масштаб
Разраб.		Бурыгин						1:10
Провер.		Белянинов				Лист 1	Листов 1	
Т. контр.								
Гл. спец. пр.		Заболотин				Мосгипротранс г. Москва		
Н. контр.								
Утв.		Москалец						

Копировал Шев Формат А2

Альбом II

Поз.	Панель	Обозн. по схеме	Наименование	Кол.	Тип	Номин. данные цепей: Главной, В	Главной, А	Упр., В	Данные по заказу и дополнительные технические данные	Примечание
1	2		Блок управления	2	РБУ5101-	~380		~220		См. ЭО-8 Альбом I
2	2	1А	Выключатель автоматический	1	АП50-3МТ	~380	50	—	Iн.р.= 6.4А	
3	2	2А	Выключатель автоматический	1	АП50-3МТ	~380	50	—	Iн.р.=4А	
4	2	1РЗ, 2РЗ	Реле обрыва фаз	2	Е-511	—	—	~380		

Типовой проект

					ЭО-34		
Изм.	Лист	№ докум.	Подп.	Дата	Водопроводная насосная станция производительностью 25-200 м³/ч. Щит станций управления щ. Панель 2. II типоразмер. Технические данные электрооборудования.	Лит.	Масса	Масштаб
Разраб.		Бурыгин						
Провер.		Белянинов				Лист 1	Листов 1	
Т. контр.								
Гл. спец. пр.		Заболотин				Мосгипротранс г. Москва		
Н. контр.								
Утв.		Москалец						

Копировал Шев Формат А2

Альбом II

Панель	Надпись	Обозначение по схеме	Место надписи	Текст надписи	Примечание
2	1	1А	Табличка	Освещение	
2	2	2А	—"—	Резерв	

Типовой проект

					ЭО-35		
Изм.	Лист	№ докум.	Подп.	Дата	Водопроводная насосная станция производительностью 25-200 м³/ч. Щит станций управления щ. Панель 2. II типоразмер. Перечень надписей	Лит.	Лист	Листов
Разраб.		Бурыгин					1	1
Провер.		Белянинов				Мосгипротранс г. Москва		
Гл. спец. пр.		Заболотин						
Н. контр.								
Утв.		Москалец						

Копировал Шев Формат А2

Вид спереди

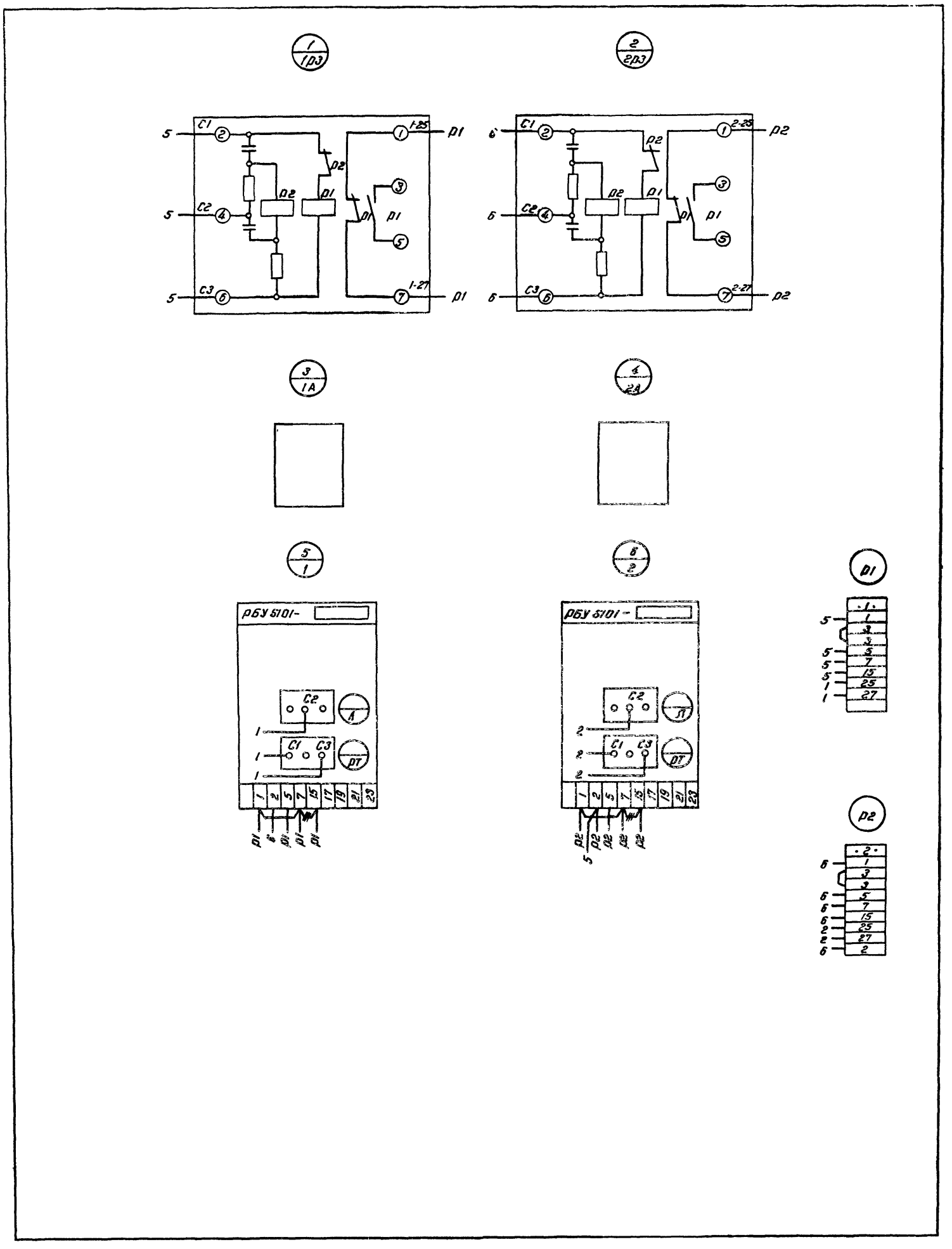

Демонтировать

					ЭО-36			
Изм	Лист	№ докум	Подп	Дата	Водопроводная насосная станция производительностью 25-200 м³/ч Щит станций управления щ. Панель 2 I-IV типоразмеры. Схема соединений	Лит.	Масса	Масштаб
Разраб.		Бурыгин						
Провер.		Белянинов				Лист 1	Листов 1	
Т.контр						Мосгипротранс г. Москва		
Гл.спец.		Заболотин						
Н.контр.								
Утв.		Москалев						

Копировал Шев Формат 2

Типовой проект 9 ... Альбом II

ЭО-36

Типовой проект 901-2-85 Альбом II

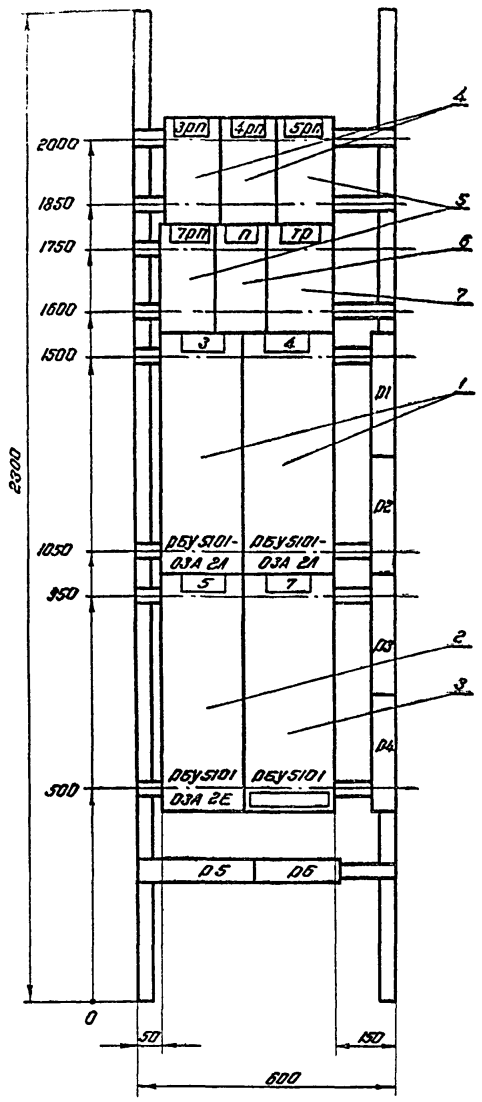

Технические данные электрооборудования черт. ЭО-38

Изм.	Лист	№ докум.	Подп.	Дата
Разраб.		Бурыгин		
Провер.		Белянинов		
Т. контр.				
Гл. спец. отр.		Заболотин		
Н. контр.				
Утв.		Москалец		

ЭО-37

Водопроводная насосная станция производительностью 25-200 м³/ч. Щит станций управления Щ. Панель 3. I-IV типоразмеры. Общий вид. (Вариант с электроотоплением).

Лит.	Масса	Масштаб
		1:10

Лист 1 Листов 1

Мосгипротранс г. Москва

Копировал Шве Формат 12

Поз.	Панель	Обозн. по схеме	Наименование	Кол.	Тип	Номин. данные цепей Главной V, В	Главной J, А	Упр. V, В	Данные по заказу и дополнительные технические данные	Примечание
1	3		Блок управления	2	РБУ5101-03А 2А	~380	4	~220		
2	3		Блок управления	1	РБУ5101-03А 2Е	~380	1.6	~220		
3	3		Блок управления	1	РБУ5101	~380		~220		См. ЭО-13 Альбом I
4	3	3рп 4рп	Реле промежуточное	2	ПЭ-21	—	—	~12	2з и 2р конт. 2пр. 303. 145. 150	Закрытое исполнение Переднее присоединение
5	3	5рп 7рп	Реле промежуточное	2	ПЭ-21	—	—	~220	2з и 2р. конт. 2пр. 303. 145. 152.	
6	3	п	Предохранитель	1	ПРС-6-П	~440	6	—	J пл. в ст. =1А	
7	3	Тр	Трансформатор	1	ТБСЭ-0,063	—	—	—	~220/12В 63ВА исполнение 2	

Альбом II

Типовой проект

Изм.	Лист	№ докум.	Подп.	Дата
Разраб.		Бурыгин		
Провер.		Белянинов		
Гл. спец. отр.		Заболотин		
Н. контр.				
Утв.		Москалец		

ЭО-38

Водопроводная насосная станция производительностью 25-200 м³/ч. Щит станций управления Щ. Панель 3 I-IV типоразмеры. Технические данные электрооборудования. (Вариант с электроотоплением)

Лит.	Лист	Листов
	1	1

Мосгипротранс г. Москва

Копировал Шве Формат 11

Инв. № подл. | Подп. и дата | Взам. инв. № | Инв. № дубл. | Подп. и дата

Вид спереди

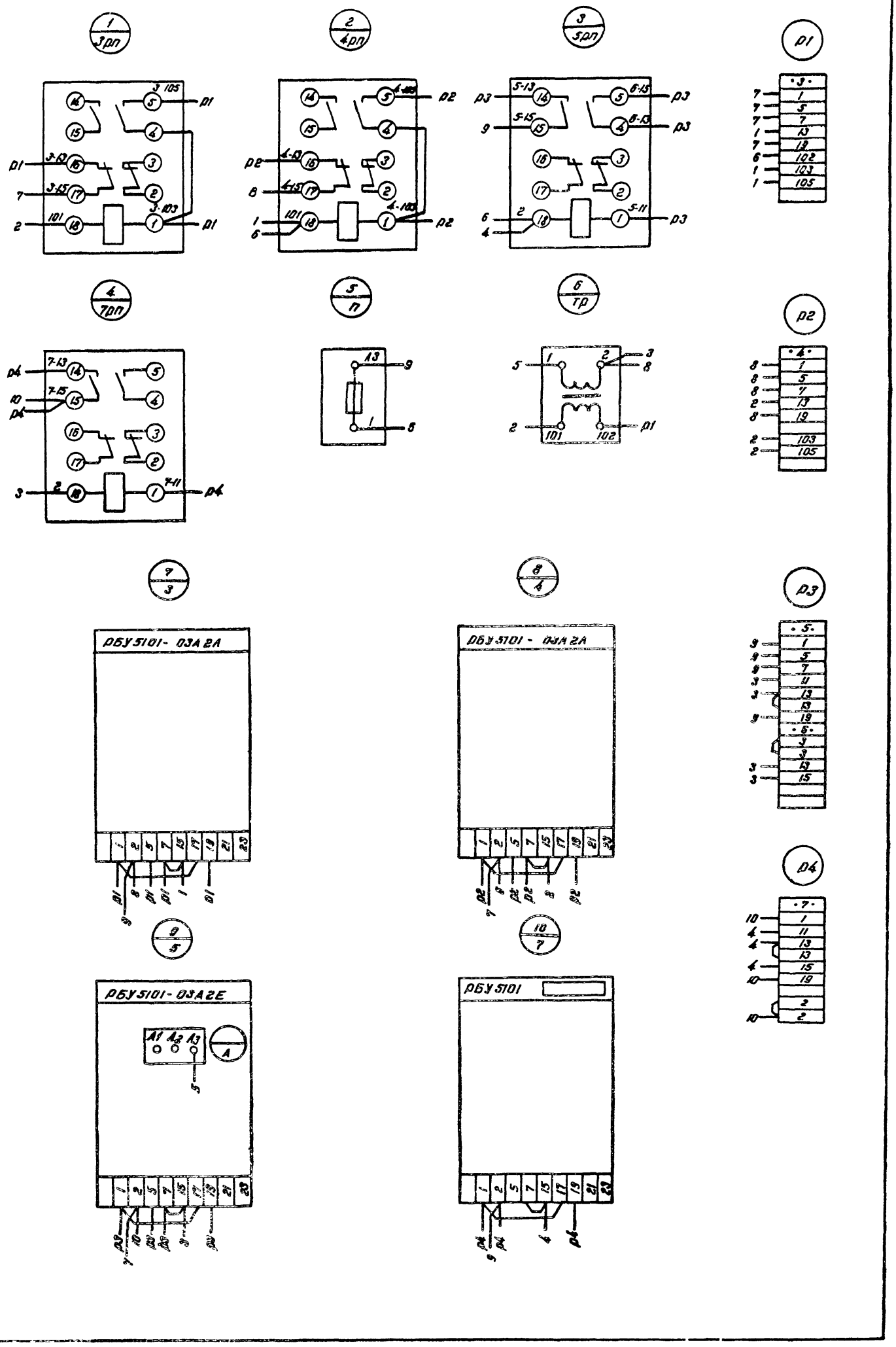

Изм.	Лист	№ докум.	Подп.	Дата	ЭО-39
Разраб.		Бурыгин			
Пров.		Белячиков			
Т. контр.					
Гл. спец.		Заболотин			
Н. контр.					
УГВ		Мосгипротранс			

Водопроводная насосная станция производительностью 25-200 м³/ч. Щит станций управления ЩУ. Панель 3 I-IV типоразмеры. Схема соединений (Вопросы электроотопления).

Лит.	Масса	Масштаб
Лист 1	Листов 1	

Мосгипротранс г. Москва

Копировал

Формат А2

Инв. № подл. | Подп. и дата | Взам. инв. № | Инв. № дубл. | Подп. и дата

27-06

Типовой проект 90И-2-85 Альбом II

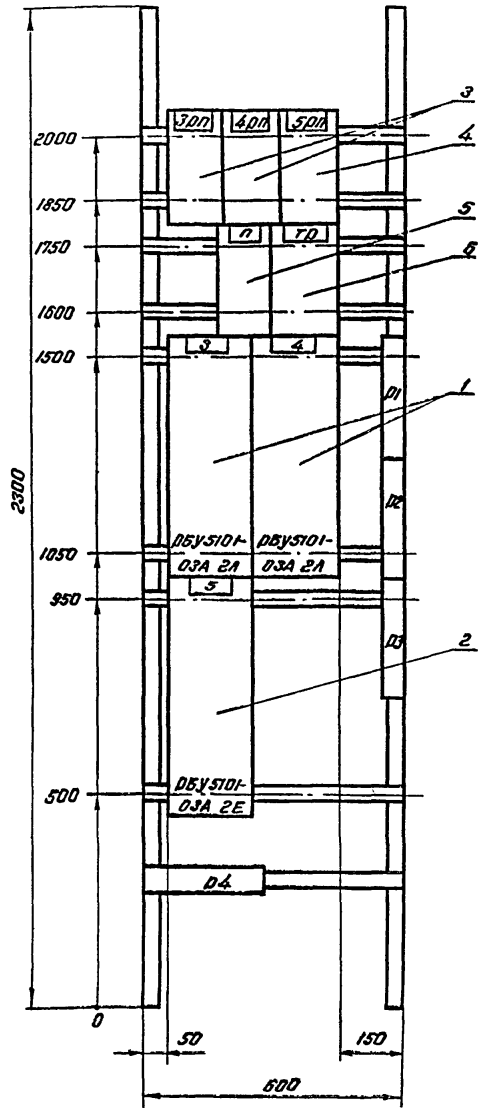

Технические данные электрооборудования – черт. 30-41

					30-40	
Изм.	Лист	№ докум.	Подп.	Дата	Водопроводная насосная станция производительностью 25-200 м³/ч. Щит станций управления Щ. Панель 3. I-IV типоразмеры. Общий вид. (Вариант без электроотопления).	Лит. / Масса / Масштаб: 1:10
Разраб.		Бурыгин				Лист 1 / Листов 1
Провери		Беляников				Мосгипротранс г. Москва
Т. контр.						
Гл. специа		Заболотин				
Н. контр.						
Утв.		Москалец				

Копировал Щеп Формат А2

Альбом II

Типовой проект

Поз.	Панель	Обозн. по схеме	Наименование	Кол.	Тип	Номин. данные цепей: Главной V, В	Главной I, А	Упр. V, В	Данные по заказу и дополнительные технические данные	Примечание
1	3		Блок управления	2	РБУ5101-03А 2Л	~380	4	~220		
2	3		Блок управления	1	РБУ5101-03А2Е	~380	1,6	~220		
3	3	3рп, 4рп	Реле промежуточное	2	ПЭ-21	—	—	~12	2з. и 2р. конт. 2пр.309.145.150	Закрытое исполнение передняя присоединение
4	3	5рп	Реле промежуточное	1	ПЭ-21	—	—	~220	2з. и 2р. конт. 2пр.309.145.152	
5	3	П	Предохранитель	1	ПРС-6-П	~440	6	—	ЗПА. 8 СТ.-1А	
6	3	Тр	Трансформатор	1	ТБС3-0.063	—	—	—	~220/12В 63ВА Исполнение 2	

					30-41	
Изм.	Лист	№ докум.	Подп.	Дата	Водопроводная насосная станция производительностью 25-200 м³/ч. Щит станций управления Щ. Панель 3. I-IV типоразмеры. Общий вид. Технические данные электрооборудования (вариант без электроотопления).	Лит. / Масса / Масштаб
Разраб.		Бурыгин				Лист 1 / Листов 1
Провер.		Беляников				Мосгипротранс г. Москва
Гл. специа		Заболотин				
Н. контр.						
Утв.		Москалец				

Копировал Щеп Формат А2

Типовой проект 901-2-85 Альбом II

Вид спереди

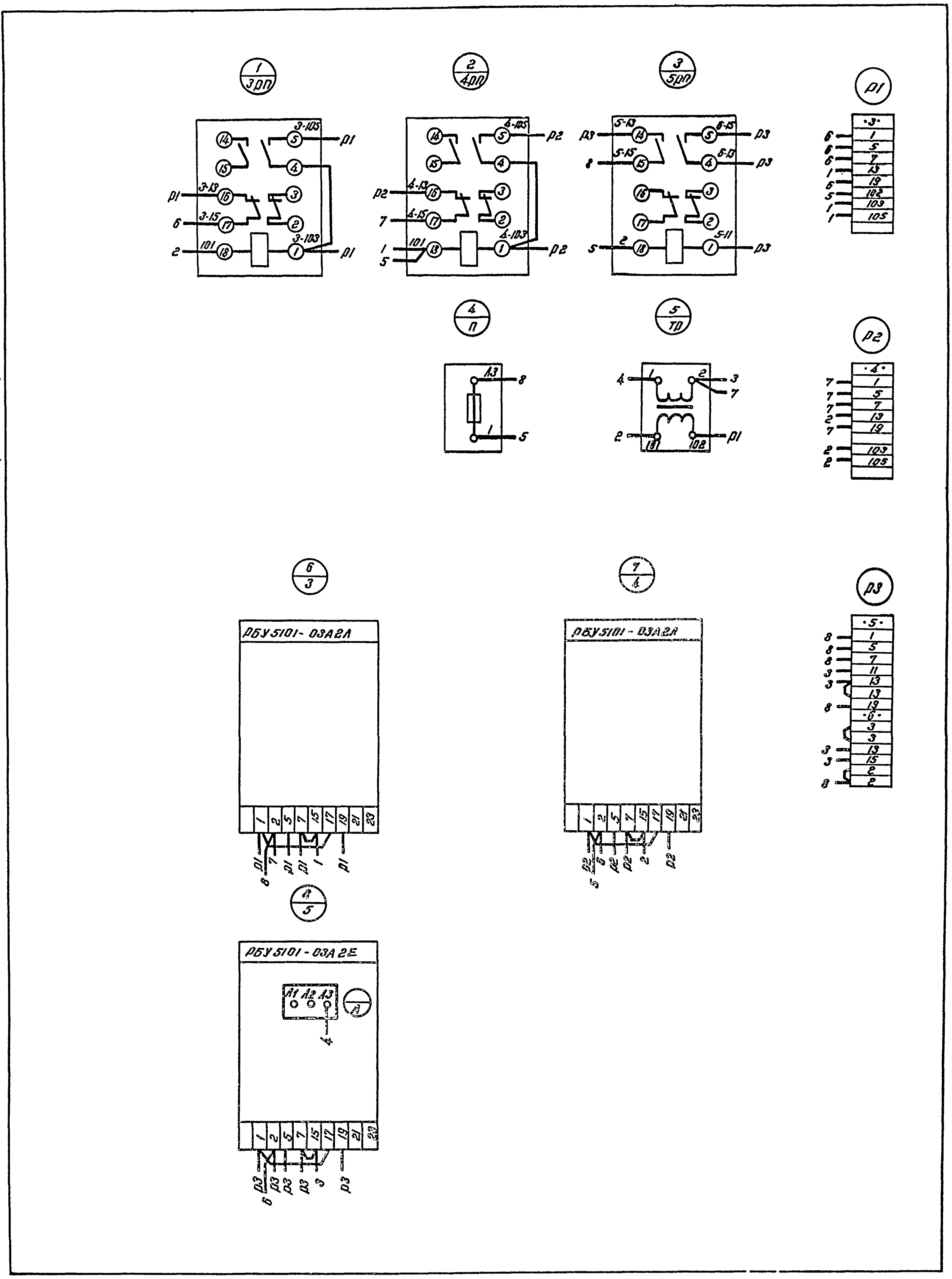

Изм.	Лист	№ докум.	Подп.	Дата	ЭО-42		
Разраб.		Бурыгин			Водопроводная насосная станция производительностью 25-200 м³/ч. Щит станций управления Щ. Панель 3. I-IV типоразмеры. Схема соединений. (Вариант без электроотопления)	Лит.	Масса / Масштаб
Проверил		Белянинов				Лист 1	Листов 1
Т.констр.							
Гл.спец.		Заболотин				Мосгипротранс г. Москва	
Н.контр.							
Утв.		Москалев					

Копировал Швец Формат А2

Инв.№ подл. | Подп. и дата | Взам. инв.№ | Инв.№ дубл. | Подп. и дата

gost.e-ecolog.ru