ТИПОВОЙ ПРОЕКТ

А-II-300-280.84

А-III-300-280.84

А-IV-300-280.84

# СКЛАД ИНВЕНТАРЯ И ОБОРУДОВАНИЯ ОТДЕЛЬНОСТОЯЩИЙ ЗАГЛУБЛЕННЫЙ ИЗ МОНОЛИТНОГО ЖЕЛЕЗОБЕТОНА

## АЛЬБОМ III

Строительные изделия

gost.e-ecolog.ru

ЦЕНТРАЛЬНЫЙ ИНСТИТУТ ТИПОВОГО ПРОЕКТИРОВАНИЯ
ГОССТРОЯ СССР

Москва. А-445. Смольная ул., 22

Сдано в печать VIII 1986 года

Заказ № 11283 Тираж 110 экз

ТИПОВОЙ ПРОЕКТ

А-II-300-280.84

А-III-300-280.84

А-IV-300-280.84

# СКЛАД ИНВЕНТАРЯ И ОБОРУДОВАНИЯ ОТДЕЛЬНОСТОЯЩИЙ ЗАГЛУБЛЕННЫЙ ИЗ МОНОЛИТНОГО ЖЕЛЕЗОБЕТОНА

## АЛЬБОМ III


Разработан
проектным институтом
„ГИПРОПРОМТРАНССТРОЙ"

Главный инженер института А.С. Рождественский
Главный инженер проекта Ю.Н. Васильев



Типовой проект утвержден МПС
Приказ №М-38446 от 09.12.83г.
Введен в действие Гипропромтрансстроем
Приказ № 134 от 11.06.84г.

| Обозначение | Наименование | Стр | Примечание |
|---|---|---|---|
| 00. 00. 00. ТТ | Технические требования | 3 | |
| 01. 00. 00. СБ | Пространственные каркасы | 4 | |
| | КП1-II; КП1-III; КП1-IV; КП2-II; КП2-III; | | |
| | КП2-IV | | |
| 01. 01. 00. СБ | Плоские каркасы КР-1; КР-2 | 6 | |
| 02. 00. 00 СБ | Пространственные каркасы | 10 | |
| | КП3-II; КП3-III; КП3-IV; КП4-II; | | |
| | КП4-III; КП4-IV | | |
| 02. 01. 00 СБ | Плоские каркасы КР1 | 12 | |
| 03. 00. 00СБ | Пространственные каркасы | 13 | |
| | КП5-II; КП5-III; КП5-IV; КП6-II; | | |
| | КП6-III; КП6-IV | | |
| 03. 01. 00СБ | Плоские каркасы КР-1 | 15 | |
| 04. 00. 00СБ | Плоские каркасы КР1-II; КР1-III; | 16 | |
| | КР1-IV; КР3-II; КР3-III; КР3-IV | | |
| 05. 00. 00СБ | Плоские каркасы КР2-II; КР2-III | 17 | |
| | КР2-IV; КР4-II; КР4-III; КР4-IV | | |
| 06. 00. 00СБ | Плоский каркас КР5-II; КР5-III | 20 | |
| | КР5-IV | | |
| 07. 00. 00СБ | Плоский каркас КР6-II; КР6-III; | 21 | |
| | КР6-IV | | |
| 08. 00. 00СБ | Плоские каркасы КР7-II; КР7-III | 22 | |
| | КР7-IV; КР8-II; КР8-III; КР8-IV | | |
| 09. 00. 00СБ | Плоский каркас КР9-II; КР9-III | 23 | |
| | КР9-IV | | |
| 10. 00. 00СБ | Плоские каркасы КР10-II; КР10-III; | 24 | |
| | КР10-IV; КР14-II; КР14-III; КР14-IV | | |
| 11. 00. 00 СБ | Плоские каркасы КР 11-II | 26 | |
| | КР11-III; КР11-IV; КР15-II; КР15-III; КР15-IV | | |

| Обозначение | Наименование | Стр | Примечание |
|---|---|---|---|
| 12. 00. 00 СБ | Плоские каркасы КР12-II; | 28 | |
| | КР12-III; КР12-IV; КР13-II; КР13-III; | | |
| | КР13-IV | | |
| 13. 00. 00 СБ | Хомуты N 1; N 2; N 3; N 7; N 8; | 29 | |
| | N 10; N 11-II; N 11-III; N 11-IV | | |
| 14. 00. 00 СБ | Хомуты N 4-II; N 4-III; N 4-IV | 30 | |
| | N 5-II; N 5-III; N 5-IV; N 6-II; N 6-III | | |
| | N 6-IV; N 9 | | |
| 15. 00. 00 СБ | Компенсатор КМ 1 | 31 | |
| 16. 00. 00 СБ | Анкер А7-II; А7-III; А7-IV | 31 | |
| 17. 00. 00 СБ | Анкера А-1; А-3; А-5 | 32 | |
| 18. 00. 00 СБ | Анкера А-2; А-4; А-6 | 32 | |
| 19. 00. 00 СБ | Закладные детали МК-1.... МК-14 | 33 | |
| 20. 00. 00 СБ | Закладная деталь МК-18-II; | 35 | |
| | МК-18-III; МК-18-IV | | |
| 21. 00. 00 СБ | Закладные детали МК-15; | 36 | |
| | М-16; МК-17 | | |
| 22. 00. 00 СБ | Рамка ЗР1 | 37 | |
| 23. 00. 00 СБ | Рамка ЗР2 | 37 | |
| 24. 00. 00 СБ | Коробка КМ1 | 38 | |
| 25. 00. 00 СБ | Коробка КМ2 | 39 | |
| 26. 00. 00 СБ | Полотно двери ДМ1 | 40 | |

## Технические требования

Изготовление, приемка, паспортизация, транспортирование и складирование арматурных сеток и пространственных каркасов должны выполняться в соответствии с требованиями СНиП II-21-75 „Бетонные и железобетонные конструкции"; СНиП III-15-76 „Бетонные и железобетонные конструкции монолитные"; ГОСТ 10922-75 „Арматура и закладные детали сварные для железобетонных конструкций. Технические требования и методы испытаний," СН 393-78 „Инструкция по сварке соединений арматуры и закладных деталей железобетонных конструкций."

Сетки и каркасы изготавливаются с применением контактной электросварки.

В нахлестках продольных стержней предусмотрена электродуговая сварка с применением электродов типа Э42, ГОСТ 9467-75.

Для арматурных изделий принята сталь класса A-III и A-I по ГОСТ 5781-82 марок Ст3пс3, 35ГС,

Пространственная жесткость каркасов обеспечивается установкой раскосов на 300÷400 мм от опор равномерно по длине каркаса.

Сетки и каркасы транспортируются и монтируются с применением траверс и распорок.

Остаточные деформации в изделиях не допускаются. Пространственные каркасы складируются по высоте на подкладках не более 4 рядов.

Закладные детали марки МК изготовляются согласно требованиям альбома ТДК-Н-1-76, часть II, раздел III, альбом 4 „Типовые решения систем и устройств внутреннего оборудования сооружений гражданской обороны."

Для закладных деталей принята сталь по ГОСТ 380-71* класса С 38/23, марки В Ст 3кп 2.

Анкеры - из арматурной стали класса A-I марки Ст3пс3 по ГОСТ 380-71*

Электродуговую сварку выполнять с применением электродов типа Э42 по ГОСТ 9467-75

| | | | | | |
|---|---|---|---|---|---|
| Гл.инж.пр. | Васильев | | Т.П. А-II, III, IV-300-280.84 ОО.ОО.ОО ТТ | | |
| Н.контр. | Силаева | | | | |
| Нач.отд. | Одинаков | | Технические требования | Стадия | Лист | Листов |
| Гл.спец. | Коренецкий | | | | 1 | 1 |
| Рук.груп. | Васильева | | | Гипропромтрансстрой г. Москва | |
| Вед.инж. | Зубова | | | | |
| Инженер | Кубышкина | | | | |

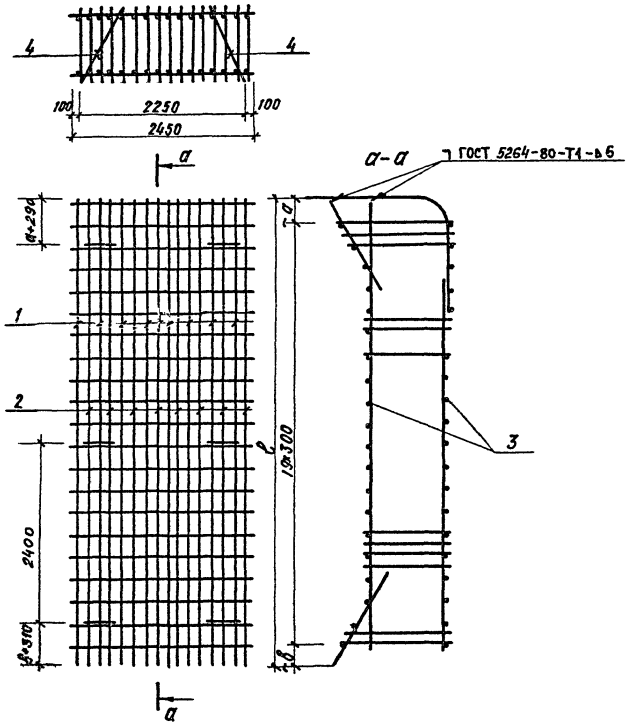


| Марка | Обозначение | а мм | в мм | ℓ мм | Масса кг |
|---|---|---|---|---|---|
| КП-1-II | 01.00.00 | 420 | 280 | 6400 | 1173,4 |
| КП-1-III | 01.00.00-01 | 310 | 290 | 6300 | 734,0 |
| КП-1-IV | 01.00.00-02 | 320 | 180 | 6200 | 454,6 |
| КП-2-II | 01.00.00-03 | 420 | 280 | 6400 | 951,8 |
| КП-2-III | 01.00.00-04 | 310 | 290 | 6300 | 734,6 |
| КП-2-IV | 01.00.00-05 | 320 | 180 | 6200 | 454,6 |
| | | | | | |

| | | | |
|---|---|---|---|
| Гл.инж.пр | Васильев | | |
| Н.контр.сб | Сулаева | | |
| Нач.отд. | Одинаков | | |
| Гл.спец. | Кореневский | | |
| Авт.разд. | Васильева | | |
| Проверил | Зубова | | |
| Проектир | Кубышкина | | |

Т.П. А-II, III, IV - 300-280.84 01.00.00. СБ

Пространственные каркасы КП1-II, КП1-III, КП1-IV КП2-II, КП2-III, КП2-IV

| Стадия | Масса | Масштаб |
|---|---|---|
| | см. табл. | |
| Лист 1 | Листов 2 | |

Гипропромтрансстрой г. Москва

19963-03 5

| Формат | Зона | Поз. | Обозначение | Наименование | Кол. | Примечание |
|---|---|---|---|---|---|---|
| | | | | Документация | | |
| | | | ТТ | Технические требования | | |
| | | | 01.00.00 | Пространственный каркас КП1-II | | |
| | | | | Сборочные единицы и детали | | |
| | | 1 | 01.01.00 | Плоский каркас КР-1 | 8 | 63,5 кг |
| | | 2 | 01.02.00 | » КР-2 | 8 | 63,9 кг |
| | | 3 | 01.03.00 | ф16 AI ГОСТ 5781-82 ℓ=2450 | 38 | 3,9 кг |
| | | 4 | 01.04.00 | ф14 AI » ℓ=870 | 6 | 1,0 кг |
| | | | 01.00.00-01 | Пространственный каркас КП1-III | | |
| | | | | Сборочные единицы и детали | | |
| | | 1 | 01.01.00-01 | Плоский каркас КР-1 | 8 | 40,1 кг |
| | | 2 | 01.02.00-01 | » КР-2 | 8 | 40,6 кг |
| | | 3 | 01.03.00-01 | ф12 AI ГОСТ 5781-82 ℓ=2450 | 38 | 2,2 кг |
| | | 4 | 01.04.00-01 | ф14 AI » ℓ=780 | 6 | 0,8 кг |
| | | | 01.00.00-02 | Пространственный каркас КП1-IV | | |
| | | | | Сборочные единицы и детали | | |
| | | 1 | 01.01.00-02 | Плоский каркас КР-1 | 8 | 24,4 кг |
| | | 2 | 01.02.00-02 | » КР-2 | 8 | 24,7 кг |
| | | 3 | 01.03.00-02 | ф10 AI ГОСТ 5781-82 ℓ=2450 | 38 | 1,5 кг |
| | | 4 | 01.04.00-02 | ф14 AI » ℓ=670 | 6 | 0,8 кг |

| Формат | Зона | Поз. | Обозначение | Наименование | Кол | Примечание |
|---|---|---|---|---|---|---|
| | | | 01.0100-03 | Пространственный каркас КП2-V | | |
| | | | | Сборочные единицы и детали | | |
| | | 1 | 01.01.00-03 | Плоский каркас КР-1 | 8 | 51,3 кг |
| | | 2 | 01.02.00-03 | » КР-2 | 8 | 52,1 кг |
| | | 3 | 01.03.00-03 | ф14 AI ГОСТ 5781-82 ℓ=2450 | 38 | 3,0 кг |
| | | 4 | 01.04.00-03 | ф14 AI » ℓ=870 | 6 | 1,0 кг |
| | | | 01.00.00-04 | Пространственный каркас КП2-III | | |
| | | | | Сборочные единицы и детали | | |
| | | 1 | 01.01.00-04 | Плоский каркас КР-1 | 8 | 40,2 кг |
| | | 2 | 01.02.00-04 | » КР-2 | 8 | 40,5 кг |
| | | 3 | 01.03.00-04 | ф12 A-I ГОСТ 5781-82 ℓ=2450 | 38 | 2,2 кг |
| | | 4 | 01.04.00-04 | ф14 AI » ℓ=780 | 6 | 0,9 кг |
| | | | 01.00.00-05 | Пространственный каркас КП2-IV | | |
| | | | | Сборочные единицы и детали | | |
| | | 1 | 01.01.00-05 | Плоский каркас КР-1 | 8 | 24,4 кг |
| | | 2 | 01.02.00-05 | » КР-2 | 8 | 24,7 кг |
| | | 3 | 01.03.00-05 | ф10 AI ГОСТ 5781-82 ℓ=2450 | 38 | 1,5 кг |
| | | 4 | 01.04.00-05 | ф14 AI ГОСТ 5781-82 ℓ=670 | 6 | 0,8 кг |

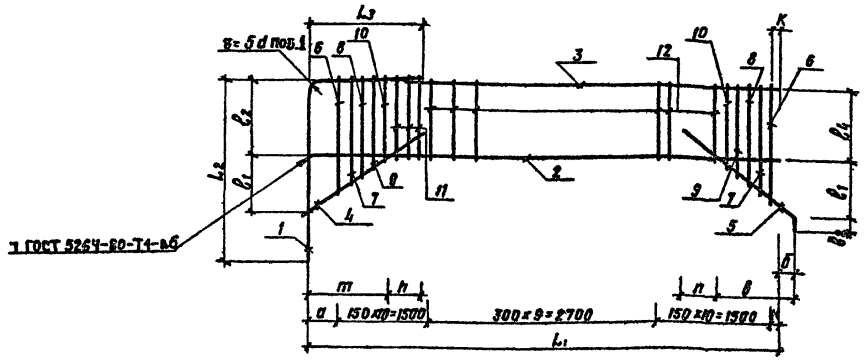


| Марка поз | Обозначение | $L_1$ мм | $L_2$ мм | $L_3$ мм | $l_1$ мм | $l_2$ мм | $l_3$ мм | $l_4$ мм | K мм | а мм | б мм | в мм | m мм | n мм | Масса ед., кг. |
|---|---|---|---|---|---|---|---|---|---|---|---|---|---|---|---|
| КР-1 | 01.01.00 | 6210 | 800 | 1380 | 330 | 415 | 50 | 390 | 110 | 400 | 190 | 980 | 1020 | 465 | 63,5 |
| КР-1 | 01.01.00-03 | | | 1420 | | | | | | | | | | | 51,3 |
| КР-2 | 01.02.00 | | 960 | 1620 | | | | | | | | | | | 63,9 |
| КР-2 | 01.02.00-03 | | | 1700 | | | | | | | | | | | 52,1 |
| КР-1 | 01.01.00-01 | 6130 | 730 | 1070 | 310 | 375 | — | 350 | 140 | 290 | 170 | 930 | 970 | 340 | 40,1 |
| КР-1 | 01.01.00-04 | | | 1120 | | | | | | | | | | | 40,2 |
| КР-2 | 01.02.00-01 | | 880 | 1290 | | | | | | | | | | | 40,6 |
| КР-2 | 01.02.00-04 | | | 1440 | | | | | | | | | | | 40,5 |
| КР-1 | 01.01.00-02 | 6060 | 590 | 820 | 290 | 330 | — | 315 | 60 | 300 | 140 | 870 | 920 | 285 | 24,4 |
| КР-1 | 01.01.00-05 | | | 790 | | | | | | | | | | | 24,4 |
| КР-2 | 01.02.00-02 | | 700 | 1130 | | | | | | | | | | | 24,7 |
| КР-2 | 01.02.00-05 | | | 1240 | | | | | | | | | | | 24,7 |

| | | |
|---|---|---|
| Гл.инж.пр | Васильев | |
| Н.контр.бс | Гилаева | |
| Нач.отд | Обиноков | |
| Гл.спец. | Кореневский | |
| Инж.-разр. | Васильева | |
| Проверил | Зубова | |
| Проектир | Кувшикина | |

Т.П. А-II, III, IV-300-280.84 01.01.00 СБ

Плоские каркасы КР-1 ; КР-2

| Стадия | Масса | Масштаб |
|---|---|---|
| | См. табл. | |
| Лист 1 | Листов 4 | |

Гипропромтрансстрой г. Москва

19963-03 7

| Формат | Зона | Поз. | Обозначение | Наименование | Кол. | Примечание |
|---|---|---|---|---|---|---|
| | | | | Документация | | |
| | | | ТТ | Технические требования | | |
| | | | | | | |
| | | | 01.01.00 | Плоский каркас КР-1 | | |
| | | | | Детали | | |
| | | 1 | 01.01.01 | ф20АIII ГОСТ 5781-82 ℓ=2180 | 1 | 5,4 кг |
| | | 2 | 01.01.02 | ф32АIII " ℓ=6200 | 1 | 39,1 кг |
| | | 3 | 01.01.03 | ф16АI ГОСТ 5781-82 ℓ=5080 | 1 | 8,0 кг |
| | | 4 | 01.01.04 | ф16АIII ГОСТ 5781-82 ℓ=1580 | 1 | 2,5 кг |
| | | 5 | 01.01.05 | ф16АIII " ℓ=1560 | 1 | 2,5 кг |
| | | 6 | 01.01.06 | ф 8АI ГОСТ 5781-82 ℓ=690 | 2 | 0,3 кг |
| | | 7 | 01.01.07 | ф 8АI " ℓ=640 | 2 | 0,3 кг |
| | | 8 | 01.01.08 | ф 8АI " ℓ=590 | 2 | 0,2 кг |
| | | 9 | 01.01.09 | ф 8АI " ℓ=540 | 2 | 0,2 кг |
| | | 10 | 01.01.10 | ф 8АI " ℓ=490 | 2 | 0,2 кг |
| | | 11 | 01.01.11 | ф 8АI " ℓ=470 | 2 | 0,2 кг |
| | | 12 | 01.01.12 | ф 8АI " ℓ=450 | 18 | 0,2 кг |
| | | | 01.01.00-01 | Плоский каркас КР-1 | | |
| | | | | Детали | | |
| | | 1 | 01.01.01-01 | ф18АIII ГОСТ 5781-82 ℓ=1730 | 1 | 3,6 кг |
| | | 2 | 01.01.02-01 | ф25АIII " ℓ=6120 | 1 | 23,5 кг |
| | | 3 | 01.01.03-01 | ф12АI ГОСТ 5781-82 ℓ=5260 | 1 | 4,7 кг |
| | | 4 | 01.01.04-01 | ф12АIII " ℓ=1410 | 1 | 1,3 кг |
| | | 5 | 01.01.05-01 | ф12АIII " ℓ=1380 | 1 | 1,2 кг |
| | | 6 | 01.01.06-01 | ф 8АI " ℓ=650 | 2 | 0,3 кг |
| | | 7 | 01.01.07-01 | ф 8АI " ℓ=600 | 2 | 0,2 кг |
| | | 8 | 01.01.08-01 | ф 8АI " ℓ=550 | 2 | 0,2 кг |
| | | 9 | 01.01.09-01 | ф 8АI " ℓ=500 | 2 | 0,2 кг |
| | | 10 | 01.01.10-01 | ф 8АI " ℓ=450 | 2 | 0,2 кг |
| | | 11 | 01.01.11-01 | ф 8АI " ℓ=420 | 1 | 0,2 кг |
| | | 12 | 01.01.12-01 | ф 8АI " ℓ=400 | 19 | 0,2 кг |

| Формат | Зона | Поз. | Обозначение | Наименование | Кол. | Примечание |
|---|---|---|---|---|---|---|
| | | | 01.01.00-02 | Плоский каркас КР-1 | | |
| | | | | Детали | | |
| | | 1 | 01.01.01-02 | ф14АIII ГОСТ 5781-82 ℓ=1400 | 1 | 1,7 кг |
| | | 2 | 01.01.02-02 | ф20АIII ГОСТ 5781-82 ℓ=6050 | 1 | 14,9 кг |
| | | 3 | 01.01.03-02 | ф10АI ГОСТ 5781-82 ℓ=5490 | 1 | 3,4 кг |
| | | 4 | 01.01.04-02 | ф10АIII " ℓ=1290 | 1 | 0,8 кг |
| | | 5 | 01.01.05-02 | ф10АIII " ℓ=1220 | 1 | 0,8 кг |
| | | 6 | 01.01.06-02 | ф 6АI " ℓ=620 | 2 | 0,1 кг |
| | | 7 | 01.01.07-02 | ф 6АI " ℓ=570 | 2 | 0,1 кг |
| | | 8 | 01.01.08-02 | ф 6АI " ℓ=520 | 2 | 0,1 кг |
| | | 9 | 01.01.09-02 | ф 6АI " ℓ=470 | 2 | 0,1 кг |
| | | 10 | 01.01.10-02 | ф 6АI " ℓ=420 | 2 | 0,1 кг |
| | | 12 | 01.01.11-02 | ф 6АI " ℓ=340 | 26 | 0,1 кг |
| | | | | | | |
| | | | 01.01.00-03 | Плоский каркас КР-1 | | |
| | | | | Детали | | |
| | | 1 | 01.01.01-03 | ф20АIII ГОСТ 5781-82 ℓ=2210 | 1 | 5,4 кг |
| | | 2 | 01.01.02-03 | ф28АIII " ℓ=6200 | 1 | 30,0 кг |
| | | 3 | 01.01.03-03 | ф14АI ГОСТ 5781-82 ℓ=5080 | 1 | 6,1 кг |
| | | 4 | 01.01.04-03 | ф14АIII ГОСТ 5781-82 ℓ=1580 | 1 | 1,9 кг |
| | | 5 | 01.01.05-03 | ф16АIII ГОСТ 5781-82 ℓ=1560 | 1 | 1,9 кг |
| | | 6 | 01.01.06-03 | ф 8АI ГОСТ 5781-82 ℓ=690 | 2 | 0,3 кг |
| | | 7 | 01.01.07-03 | ф 8АI " ℓ=640 | 2 | 0,3 кг |
| | | 8 | 01.01.08-03 | ф 8АI " ℓ=590 | 2 | 0,2 кг |
| | | 9 | 01.01.09-03 | ф 8АI " ℓ=540 | 2 | 0,2 кг |
| | | 10 | 01.01.10-03 | ф 8АI " ℓ=490 | 2 | 0,2 кг |

| Формат | Зона | Поз | Обозначение | Наименование | Кол. | Примечание |
|---|---|---|---|---|---|---|
| | | 11 | 01.01.11-03 | ф8АI ГОСТ 5781-82 ℓ=470 | 2 | 0,2 кг |
| | | 12 | 01.01.12-03 | ф8АI " ℓ=450 | 18 | 0,2 кг |
| | | | 01.01.00-04 | Плоский каркас КР-1 | | |
| | | | | Детали | | |
| | | 1 | 01.01.01-04 | ф18АIII ГОСТ 5781-82 ℓ=1840 | 1 | 3,7 кг |
| | | 2 | 01.01.02-04 | ф25АIII " ℓ=6120 | 1 | 23,5 кг |
| | | 3 | 01.01.03-04 | ф12АI ГОСТ 5781-82 ℓ=5260 | 1 | 4,7 кг |
| | | 4 | 01.01.04-04 | ф12АIII " ℓ=1410 | 1 | 1,3 кг |
| | | 5 | 01.01.05-04 | ф12АIII " ℓ=1380 | 1 | 1,2 кг |
| | | 6 | 01.01.06-04 | ф8АI " ℓ=650 | 2 | 0,3 кг |
| | | 7 | 01.01.07-04 | ф8АI " ℓ=600 | 2 | 0,2 кг |
| | | 8 | 01.01.08-04 | ф8АI " ℓ=550 | 2 | 0,2 кг |
| | | 9 | 01.01.09-04 | ф8АI " ℓ=500 | 2 | 0,2 кг |
| | | 10 | 01.01.10-04 | ф8АI " ℓ=450 | 2 | 0,2 кг |
| | | 11 | 01.01.11-04 | ф8АI " ℓ=420 | 1 | 0,2 кг |
| | | 12 | 01.01.12-04 | ф8АI " ℓ=400 | 19 | 0,2 кг |
| | | | 01.01.00-05 | Плоский каркас КР-1 | | |
| | | | | Детали | | |
| | | 1 | 01.01.01-05 | ф14АIII ГОСТ 5781-82 ℓ=1370 | 1 | 1,7 кг |
| | | 2 | 01.01.02-05 | ф20АIII ГОСТ 5781-82 ℓ=6030 | 1 | 14,9 кг |
| | | 3 | 01.01.03-05 | ф10АI ГОСТ 5781-82 ℓ=5490 | 1 | 3,4 кг |
| | | 4 | 01.01.04-05 | ф10АIII " ℓ=1290 | 1 | 0,8 кг |
| | | 5 | 01.01.05-05 | ф10АIII " ℓ=1220 | 1 | 0,8 кг |
| | | 6 | 01.01.06-05 | ф6АI " ℓ=620 | 2 | 0,1 кг |
| | | 7 | 01.01.07-05 | ф6АI " ℓ=570 | 2 | 0,1 кг |
| | | 8 | 01.01.08-05 | ф6АI " ℓ=520 | 2 | 0,1 кг |
| | | 9 | 01.01.09-05 | ф6АI " ℓ=470 | 2 | 0,1 кг |
| | | 10 | 01.01.10-05 | ф6АI " ℓ=420 | 2 | 0,1 кг |
| | | 12 | 01.01.11-05 | ф6АI " ℓ=340 | 20 | 0,1 кг |
| | | | | | | |
| | | | 01.02.00 | Плоский каркас КР-2 | | |
| | | | | Детали | | |

| Формат | Зона | Поз | Обозначение | Наименование | Кол. | Примечание |
|---|---|---|---|---|---|---|
| | | 1 | 01.02.01 | ф20АIII ГОСТ 5781-82 ℓ=2570 | 1 | 6,3 кг |
| | | 2 | 01.02.02 | ф32АIII " ℓ=6200 | 1 | 39,1 кг |
| | | 3 | 01.02.03 | ф16АI ГОСТ 5781-82 ℓ=4780 | 1 | 7,5 кг |
| | | 4 | 01.02.04 | ф16АIII ГОСТ 5781-82 ℓ=1380 | 1 | 2,5 кг |
| | | 5 | 01.02.05 | ф16АIII " ℓ=1360 | 1 | 2,5 кг |
| | | 6 | 01.02.06 | ф8АI ГОСТ 5781-82 ℓ=690 | 2 | 0,3 кг |
| | | 7 | 01.02.07 | ф8АI " ℓ=640 | 2 | 0,3 кг |
| | | 8 | 01.02.08 | ф8АI " ℓ=590 | 2 | 0,2 кг |
| | | 9 | 01.02.09 | ф8АI " ℓ=540 | 2 | 0,2 кг |
| | | 10 | 01.02.10 | ф8АI " ℓ=490 | 2 | 0,2 кг |
| | | 11 | 01.02.11 | ф8АI " ℓ=470 | 4 | 0,2 кг |
| | | 12 | 01.02.12 | ф8АI " ℓ=450 | 16 | 0,2 кг |
| | | | 01.02.00-01 | Плоский каркас КР-2 | | |
| | | | | Детали | | |
| | | 1 | 01.02.01-01 | ф18АIII ГОСТ 5781-82 ℓ=2160 | 1 | 4,3 кг |
| | | 2 | 01.02.02-01 | ф25АIII " ℓ=6120 | 1 | 23,5 кг |
| | | 3 | 01.02.03-01 | ф12АI ГОСТ 5781-82 ℓ=5110 | 1 | 4,5 кг |
| | | 4 | 01.02.04-01 | ф12АIII " ℓ=1410 | 1 | 1,3 кг |
| | | 5 | 01.02.05-01 | ф12АIII " ℓ=1380 | 1 | 1,2 кг |
| | | 6 | 01.02.06-01 | ф8АI " ℓ=650 | 2 | 0,3 кг |
| | | 7 | 01.02.07-01 | ф8АI " ℓ=600 | 2 | 0,2 кг |
| | | 8 | 01.02.08-01 | ф8АI " ℓ=550 | 2 | 0,2 кг |
| | | 9 | 01.02.09-01 | ф8АI " ℓ=500 | 2 | 0,2 кг |
| | | 10 | 01.02.10-01 | ф8АI " ℓ=450 | 2 | 0,2 кг |
| | | 11 | 01.02.11-01 | ф8АI " ℓ=420 | 2 | 0,2 кг |
| | | 12 | 01.02.12-01 | ф8АI " ℓ=400 | 18 | 0,2 кг |

| Формат | Зона | Поз | Обозначение | Наименование | Кол. | Примечание |
|---|---|---|---|---|---|---|
| | | | 01.02.00-02 | Плоский каркас КР-2 | | |
| | | | | Детали | | |
| | | 1 | 01.02.01-02 | ф14АIII ГОСТ 5781-82 ℓ=1820 | 1 | 2,2 кг |
| | | 2 | 01.02.02-02 | ф20АIII ГОСТ 5781-82 ℓ=6050 | 1 | 14,9 кг |
| | | 3 | 01.02.03-02 | ф10АI ГОСТ 5781-82 ℓ=5150 | 1 | 3,2 кг |
| | | 4 | 01.02.04-02 | ф10АIII " ℓ=1290 | 1 | 0,8 кг |
| | | 5 | 01.02.05-02 | ф10АIII " ℓ=1220 | 1 | 0,8 кг |
| | | 6 | 01.02.06-02 | ф6АI " ℓ=620 | 2 | 0,1 кг |
| | | 7 | 01.02.07-02 | ф6АI " ℓ=570 | 2 | 0,1 кг |
| | | 8 | 01.02.08-02 | ф6АI " ℓ=520 | 2 | 0,1 кг |
| | | 9 | 01.02.09-02 | ф6АI " ℓ=470 | 2 | 0,1 кг |
| | | 10 | 01.02.10-02 | ф6АI " ℓ=420 | 2 | 0,1 кг |
| | | 11 | 01.02.11-02 | ф6АI " ℓ=370 | 1 | 0,1 кг |
| | | 12 | 01.02.12-02 | ф6АI " ℓ=340 | 19 | 0,1 кг |
| | | | 01.02.00-03 | Плоский каркас КР-2 | | |
| | | | | Детали | | |
| | | 1 | 01.02.01-03 | ф20АIII ГОСТ 5781-82 ℓ=2650 | 1 | 6,5 кг |
| | | 2 | 01.02.02-03 | ф28АIII " ℓ=6200 | 1 | 30,0 кг |
| | | 3 | 01.02.03-03 | ф14АI ГОСТ 5781-82 ℓ=4780 | 1 | 5,8 кг |
| | | 4 | 01.02.04-03 | ф14АIII ГОСТ 5781-82 ℓ=1580 | 1 | 1,9 кг |
| | | 5 | 01.02.05-03 | ф14АIII " ℓ=1560 | 1 | 1,9 кг |
| | | 6 | 01.02.06-03 | ф8АI ГОСТ 5781-82 ℓ=690 | 2 | 0,3 кг |
| | | 7 | 01.02.07-03 | ф8АI " ℓ=640 | 2 | 0,3 кг |
| | | 8 | 01.02.08-03 | ф8АI " ℓ=590 | 2 | 0,2 кг |
| | | 9 | 01.02.09-03 | ф8АI " ℓ=540 | 2 | 0,2 кг |
| | | 10 | 01.02.10-03 | ф8АI " ℓ=490 | 2 | 0,2 кг |
| | | 11 | 01.02.11-03 | ф8АI " ℓ=470 | 4 | 0,2 кг |
| | | 12 | 01.02.12-03 | ф8АI " ℓ=450 | 16 | 0,2 кг |
| | | | 01.02.00-04 | Плоский каркас КР-2 | | |
| | | | | Детали | | |
| | | 1 | 01.02.01-04 | ф18АIII ГОСТ 5781-82 ℓ=2160 | 1 | 4,3 кг |
| | | 2 | 01.02.02-04 | ф25АIII " ℓ=6120 | 1 | 23,5 кг |
| | | 3 | 01.02.03-04 | ф12АI ГОСТ 5781-82 ℓ=4960 | 1 | 4,4 кг |
| | | 4 | 01.02.04-04 | ф12АIII " ℓ=1410 | 1 | 1,3 кг |
| | | 5 | 01.02.05-04 | ф12АIII " ℓ=1380 | 1 | 1,2 кг |
| | | 6 | 01.02.06-04 | ф6АI " ℓ=650 | 2 | 0,3 кг |
| | | 7 | 01.02.07-04 | ф8АI " ℓ=600 | 2 | 0,2 кг |
| | | 8 | 01.02.08-04 | ф8АI " ℓ=550 | 2 | 0,2 кг |
| | | 9 | 01.02.09-04 | ф8АI " ℓ=500 | 2 | 0,2 кг |
| | | 10 | 01.02.10-04 | ф8АI " ℓ=450 | 2 | 0,2 кг |
| | | 11 | 01.02.11-04 | ф8АI " ℓ=420 | 3 | 0,2 кг |
| | | 12 | 01.02.12-04 | ф8АI " ℓ=400 | 17 | 0,2 кг |
| | | | 01.02.00-05 | Плоский каркас КР-2 | | |
| | | | | Детали | | |
| | | 1 | 01.02.01-05 | ф14АIII ГОСТ 5781-82 ℓ=1930 | 1 | 2,3 кг |
| | | 2 | 01.02.02-05 | ф20АIII ГОСТ 5781-82 ℓ=6050 | 1 | 14,9 кг |
| | | 3 | 01.02.03-05 | ф10АI ГОСТ 5781-82 ℓ=5040 | 1 | 3,1 кг |
| | | 4 | 01.02.04-05 | ф10АIII " ℓ=1290 | 1 | 0,8 кг |
| | | 5 | 01.02.05-05 | ф10АIII " ℓ=1220 | 1 | 0,8 кг |
| | | 6 | 01.02.06-05 | ф6АI " ℓ=620 | 2 | 0,1 кг |
| | | 7 | 01.02.07-05 | ф6АI " ℓ=570 | 2 | 0,1 кг |
| | | 8 | 01.02.08-05 | ф6АI " ℓ=520 | 2 | 0,1 кг |
| | | 9 | 01.02.09-05 | ф6АI " ℓ=470 | 2 | 0,1 кг |
| | | 10 | 01.02.10-05 | ф6АI " ℓ=420 | 2 | 0,1 кг |
| | | 11 | 01.02.11-05 | ф6АI " ℓ=370 | 2 | 0,1 кг |
| | | 12 | 01.02.12-05 | ф6АI " ℓ=340 | 18 | 0,1 кг |

| Изм. | Лист | № докум. | Подпись | Дата | Т.П А-II, III, IV-300-280.84 | 01.01.00 СБ | Лист 4 |
|---|---|---|---|---|---|---|---|

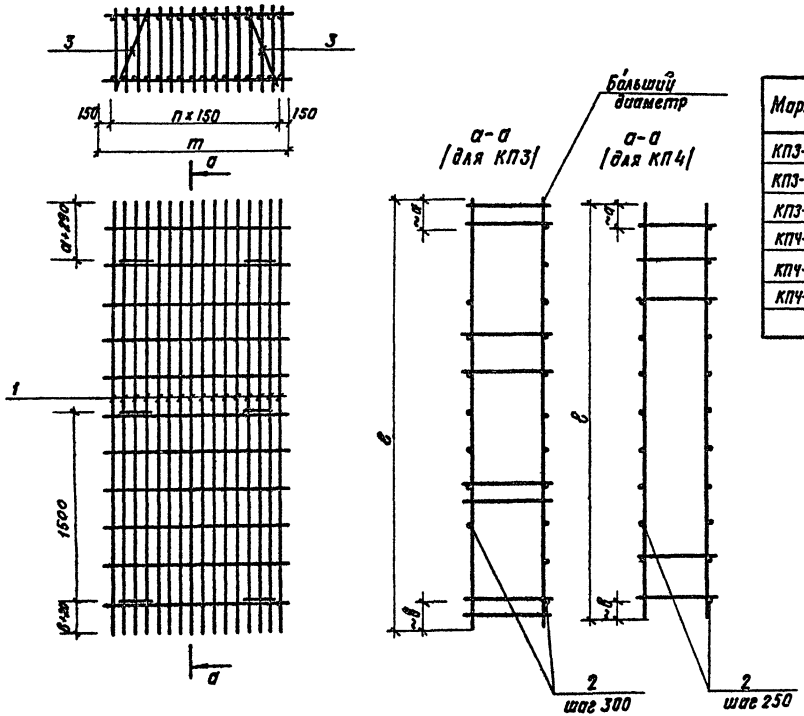


| Марка | Обозначение | а мм | б мм | в мм | т мм | п | Масса кг |
|---|---|---|---|---|---|---|---|
| КП3-II | 02.00.00 | 255 | 215 | 3470 | 2550 | 15 | 234,6 |
| КП3-III | 02.00.00-01 | 205 | 165 | 3370 | 2550 | 15 | 203,6 |
| КП3-IV | 02.00.00-02 | 305 | 265 | 3270 | 2550 | 15 | 133,6 |
| КП4-II | 02.00.00-03 | 130 | 90 | 3470 | 2100 | 12 | 114,4 |
| КП4-III | 02.00.00-04 | 80 | 40 | 3370 | 2100 | 12 | 111,8 |
| КП4-IV | 02.00.00-05 | 155 | 115 | 3270 | 2100 | 12 | 106,9 |
| | | | | | | | |

| | | |
|---|---|---|
| Гл.инж.пр. | Васильев | |
| Н.контр.с. | Силаева | |
| Нач.отд. | Одинаков | |
| Гл.спец. | Каренейский | |
| Авт.разр. | Васильева | |
| Проверил | Зубова | |
| Проектир. | Кубышкина | |

Т.П. А-II,III,IV-300-280.84 02.00.00 СБ

Пространственные каркасы КП3-II, КП3-III, КП3-IV КП4-II, КП4-III, КП4-IV

| Стадия | Масса | Масштаб |
|---|---|---|
| | см. табл. | |
| Лист 1 | Листов 2 | |

Гипропромтрансстрой г. Москва

19963-03 Н

| Формат | Зона | Поз. | Обозначение | Наименование | Кол. | Примечание |
|---|---|---|---|---|---|---|
| | | | | Документация | | |
| | | | ТТ | Технические требования | | |
| | | | 02.00.00 | Пространственный каркас КП3-I | | |
| | | | | Сборочные единицы и детали | | |
| | | 1 | 02.01.00 | Плоский каркас КР-1 | 16 | 12,6 кг |
| Б.Ч. | | 2 | 02.02.00 | ф10А-I ГОСТ 5781-82, ℓ=2550 | 22 | 1,6 кг |
| Б.Ч. | | 3 | 02.03.00 | ф14А-I ГОСТ 5781-82, ℓ=560 | 6 | 0,7 кг |
| | | | 02.00.00-01 | Пространственный каркас КП3-II | | |
| | | | | Сборочные единицы и детали | | |
| | | 1 | 02.01.00-01 | Плоский каркас КР-1 | 16 | 10,7 кг |
| Б.Ч. | | 2 | 02.02.00-01 | ф10А-I, ГОСТ 5781-82, ℓ=2550 | 22 | 1,6 кг |
| Б.Ч. | | 3 | 02.03.00-01 | ф14А-I, ГОСТ 5781-82, ℓ=540 | 6 | 0,6 кг |
| | | | 02.00.00-02 | Пространственный каркас КП3-III | | |
| | | | | Сборочные единицы и детали | | |
| | | 1 | 02.01.00-02 | Плоский каркас КР-1 | 16 | 7,0 кг |
| Б.Ч. | | 2 | 02.02.00-02 | ф8А-I, ГОСТ 5781-82, ℓ=2550 | 22 | 1,0 кг |
| Б.Ч. | | 3 | 02.03.00-02 | ф14А-I ГОСТ 5781-82, ℓ=520 | 6 | 0,6 кг |

| Формат | Зона | Поз. | Обозначение | Наименование | Кол. | Примечание |
|---|---|---|---|---|---|---|
| | | | 02.00.00-03 | Пространственный каркас КП4-II | | |
| | | | | Сборочные единицы и детали | | |
| | | 1 | 02.01.00-03 | Плоский каркас КР-1 | 13 | 7,6 кг |
| Б.Ч. | | 2 | 02.02.00-03 | ф6А-I, ГОСТ 5781-82, ℓ=2100 | 24 | 0,5 кг |
| Б.Ч. | | 3 | 02.03.00-03 | ф14А-I, ГОСТ 5781-82, ℓ=540 | 6 | 0,6 кг |
| | | | 02.00.00-04 | Пространственный каркас КП4-III | | |
| | | | | Сборочные единицы и детали | | |
| | | 1 | 02.01.00-04 | Плоский каркас КР-1 | 13 | 7,4 кг |
| Б.Ч. | | 2 | 02.02.00-04 | ф6А-I ГОСТ 5781-82, ℓ=2100 | 24 | 0,5 кг |
| Б.Ч. | | 3 | 02.03.00-04 | ф14А-I, ГОСТ 5781-82, ℓ=520 | 6 | 0,6 кг |
| | | | 02.00.00-05 | Пространственный каркас КП4-IV | | |
| | | | | Сборочные единицы и детали | | |
| | | 1 | 02.01.00-05 | Плоский каркас КР-1 | 13 | 7,1 кг |
| Б.Ч. | | 2 | 02.02.00-05 | ф6А-I ГОСТ 5781-82, ℓ=2100 | 22 | 0,5 кг |
| Б.Ч. | | 3 | 02.03.00-05 | ф14А-I, ГОСТ 5781-82, ℓ=500 | 6 | 0,6 кг |

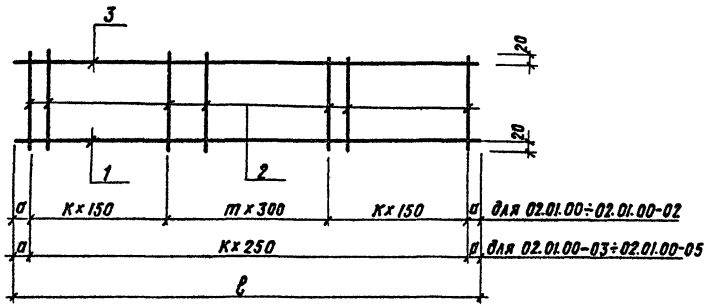


| Марка | Обозначение | a мм | ℓ мм | K | m | Масса кг |
|---|---|---|---|---|---|---|
| КР-1 | 02.01.00 | 85 | 3470 | 7 | 4 | 12,6 |
| КР-1 | 02.01.00-01 | 35 | 3370 | 7 | 4 | 10,7 |
| КР-1 | 02.01.00-02 | 135 | 3270 | 6 | 4 | 7,0 |
| КР-1 | 02.01.00-03 | 110 | 3470 | 13 | — | 7,6 |
| КР-1 | 02.01.00-04 | 60 | 3370 | 13 | — | 7,4 |
| КР-1 | 02.01.00-05 | 135 | 3270 | 12 | — | 7,1 |

| Формат | Зона | Поз. | Обозначение | Наименование | Кол. | Примечание |
|---|---|---|---|---|---|---|
| | | | | Документация | | |
| | | | ТТ | Технические требования | | |
| | | | | | | |
| | | | 02.01.00 | Плоский каркас КР-1 | | |
| | | | | Детали | | |
| Б.Ч | | 1 | 02.01.01 | ф20А-III, ГОСТ 5781-82, ℓ=3470 | 1 | 8,6 кг |
| Б.Ч. | | 3 | 02.01.02 | ф10АI, ГОСТ 5781-82, ℓ=3470 | 1 | 2,1 кг |
| Б.Ч | | 2 | 02.01.03 | ф6А-I, ГОСТ 5781-82, ℓ=420 | 19 | 0,1 кг |
| | | | 02.01.00-01 | Плоский каркас КР-1 | | |
| | | | | Детали | | |
| Б.Ч | | 1 | 02.01.01-01 | ф18А-III ГОСТ 5781-82, ℓ=3370 | 1 | 6,7 кг |
| | | | | | | |

| Формат | Зона | Поз. | Обозначение | Наименование | Кол. | Примечание |
|---|---|---|---|---|---|---|
| Б.Ч | | 3 | 02.01.02-01 | ф10А-I, ГОСТ 5781-82, ℓ=3370 | 1 | 2,1 кг |
| Б.Ч | | 2 | 02.01.03-01 | ф6А-I, ГОСТ 5781-82, ℓ=370 | 19 | 0,1 кг |
| | | | 02.01.00-02 | Плоский каркас КР-1 | | |
| | | | | Детали | | |
| Б.Ч | | 1 | 02.01.01-02 | ф14А-III ГОСТ 5781-82, ℓ=3270 | 1 | 3,9 кг |
| Б.Ч | | 3 | 02.01.02-02 | ф8А-I, ГОСТ 5781-82, ℓ=3270 | 1 | 1,3 кг |
| Б.Ч | | 2 | 02.01.03-02 | ф6А-I, ГОСТ 5781-82, ℓ=320 | 18 | 0,1 кг |
| | | | 02.01.00-03 | Плоский каркас КР-1 | | |
| | | | | Детали | | |
| Б.Ч | | 1 | 02.01.01-03 | ф12А-III, ГОСТ 5781-82, ℓ=3470 | 1 | 3,1 кг |
| Б.Ч | | 3 | 02.01.01-03 | ф12А-III, ГОСТ 5781-82, ℓ=3470 | 1 | 3,1 кг |
| Б.Ч | | 2 | 02.01.02-03 | ф6АI, ГОСТ 5781-82, ℓ=370 | 14 | 0,1 кг |
| | | | 02.01.00-04 | Плоский каркас КР-1 | | |
| | | | | Детали | | |
| Б.Ч | | 1 | 02.01.01-04 | ф12А III, ГОСТ 5781-82, ℓ=3370 | 1 | 3,0 кг |
| Б.Ч | | 3 | 02.01.01-04 | ф12А III, ГОСТ 5781-82, ℓ=3370 | 1 | 3,0 кг |
| Б.Ч | | 2 | 02.01.02-04 | ф6АI, ГОСТ 5781-82, ℓ=320 | 14 | 0,1 кг |
| | | | 02.01.00-05 | Плоский каркас КР-1 | | |
| | | | | Детали | | |
| Б.Ч | | 1 | 02.01.01-05 | ф12А III, ГОСТ 5781-82, ℓ=3270 | 1 | 2,9 кг |
| Б.Ч | | 3 | 02.01.01-05 | ф12А III, ГОСТ 5781-82, ℓ=3270 | 1 | 2,9 кг |
| Б.Ч | | 2 | 02.01.02-05 | ф6АI, ГОСТ 5781-82, ℓ=270 | 13 | 0,1 кг |

| | | |
|---|---|---|
| Гл.инж.пр | Васильев | |
| Инженер | Силичев | |
| Нач.отд. | Овимков | |
| Гл.спец. | Кореневский | |
| Рук.группы | Васильева | |
| Проверил | Зубова | |
| Архитектор | Кузьмичина | |

Т.П. А-II, III, IV-300-280.84 02.01.00 СБ

Плоские каркасы КР1

| Стадия | Масса | Масштаб |
|---|---|---|
| | см. табл | |
| Лист 1 | Листов 1 | |

Гипропромтрансстрой г. Москва

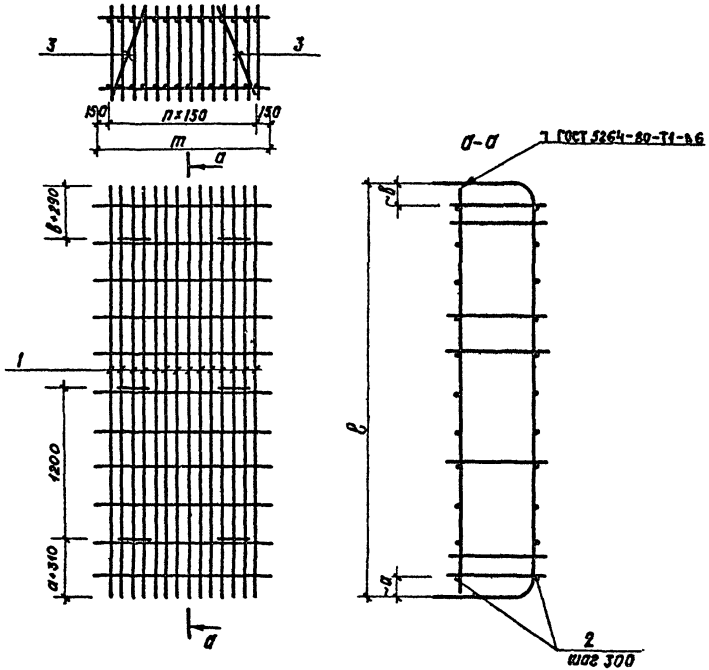


| Марка | Обозначение | а мм | в мм | б мм | т мм | п | Масса кг |
|---|---|---|---|---|---|---|---|
| КП5-II | 03.00.00 | 200 | 240 | 3440 | 2250 | 13 | 237,6 |
| КП5-III | 03.00.00-01 | 150 | 190 | 3340 | 2250 | 13 | 157,8 |
| КП5-IV | 03.00.00-02 | 100 | 140 | 3240 | 2250 | 13 | 98,4 |
| КП6-II | 03.00.00-03 | 200 | 240 | 3440 | 1950 | 11 | 136,6 |
| КП6-III | 03.00.00-04 | 150 | 190 | 3340 | 1950 | 11 | 104,2 |
| КП6-IV | 03.00.00-05 | 100 | 140 | 3240 | 1950 | 11 | 89,4 |
| | | | | | | | |

| | | | |
|---|---|---|---|
| Т.П. А-II, III, IV-300-280.84 | | | 03.00.00 СБ |
| Пространственные каркасы КП5-II, КП5-III, КП5-IV, КП6-II, КП6-III, КП6-IV | | Стадия | Масса | Масштаб |
| | | | см. табл. | |
| | | Лист 1 | Листов 2 | |
| | | Гипропромтрансстрой г. Москва | | |
| Гл.инж.пр | Васильев | | | |
| Н.контр. | Силаева | | | |
| Начотд. | Одинаков | | | |
| Гл.спец. | Кореневский | | | |
| Авт.разр. | Васильева | | | |
| Проверил | Зубова | | | |
| Проектир | Кубышкина | | | |

| Формат | Зона | Поз. | Обозначение | Наименование | Кол. | Примечание |
|---|---|---|---|---|---|---|
| | | | | | | |
| | | | | Документация | | |
| | | | ТТ | Технические требования | | |
| | | | | к изготовлению арматурных изделий | | |
| | | | | | | |
| | | | 03.00.00 | Пространственный каркас КП | 5 | II |
| | | | | Сборочные единицы и детали | | |
| | | 1 | 03.01.00 | Плоский каркас КР-1 | 14 | 15,8 кг |
| | Б.Ч. | 2 | 03.02.00 | ф6А-I ГОСТ 5781-82 ℓ=2250 | 22 | 0,5 кг |
| | Б.Ч. | 3 | 03.03.00 | ф14А-I ГОСТ 5781-82 ℓ=740 | 6 | 0,9 кг |
| | | | | | | |
| | | | 03.00.00-01 | Пространственный каркас КП | 5 | III |
| | | | | Сборочные единицы и детали | | |
| | | 1 | 03.01.00-01 | Плоский каркас КР-1 | 14 | 10,1 кг |
| | Б.Ч. | 2 | 03.02.00-01 | ф6А-I ГОСТ 5781-82 ℓ=2250 | 22 | 0,5 кг |
| | Б.Ч. | 3 | 03.03.00-01 | ф14А-I ГОСТ 5781-82 ℓ=740 | 6 | 0,9 кг |
| | | | | | | |
| | | | 03.00.00-02 | Пространственный каркас КП | 5 | IV |
| | | | | Сборочные единицы и детали | | |
| | | 1 | 03.01.00-02 | Плоский каркас КР-1 | 14 | 6,0 кг |
| | Б.Ч. | 2 | 03.02.00-02 | ф6А-I ГОСТ 5781-82 ℓ=2250 | 18 | 0,5 кг |
| | Б.Ч. | 3 | 03.03.00-02 | ф14А-I ГОСТ 5781-82 ℓ=740 | 6 | 0,9 кг |
| | | | | | | |

| Формат | Зона | Поз. | Обозначение | Наименование | Кол. | Примечание |
|---|---|---|---|---|---|---|
| | | | | | | |
| | | | 03.00.00-03 | Пространственный каркас КП | 6 | II |
| | | | | Сборочные единицы и детали | | |
| | | 1 | 03.01.00-03 | Плоский каркас КР-1 | 12 | 10,2 кг |
| | Б.Ч. | 2 | 03.02.00-03 | ф6А-I ГОСТ 5781-82 ℓ=1950 | 22 | 0,4 кг |
| | Б.Ч. | 3 | 03.03.00-03 | ф14А-I ГОСТ 5781-82 ℓ=740 | 6 | 0,9 кг |
| | | | | | | |
| | | | 03.00.00-04 | Пространственный каркас КП | 6 | III |
| | | | | Сборочные единицы и детали | | |
| | | 1 | 03.01.00-04 | Плоский каркас КР-1 | 12 | 7,5 кг |
| | Б.Ч. | 2 | 03.02.00-04 | ф6А-I ГОСТ 5781-82 ℓ=1950 | 22 | 0,4 кг |
| | Б.Ч. | 3 | 03.03.00-04 | ф14А-I ГОСТ 5781-82 ℓ=740 | 6 | 0,9 кг |
| | | | | | | |
| | | | 03.00.00-05 | Пространственный каркас КП | 6 | IV |
| | | | | Сборочные единицы и детали | | |
| | | 1 | 03.01.00-05 | Плоский каркас КР-1 | 12 | 6,4 кг |
| | Б.Ч. | 2 | 03.02.00-05 | ф6А-I ГОСТ 5781-82 ℓ=1950 | 18 | 0,4 кг |
| | Б.Ч. | 3 | 03.03.00-05 | ф14А-I ГОСТ 5781-82 ℓ=740 | 6 | 0,9 кг |
| | | | | | | |

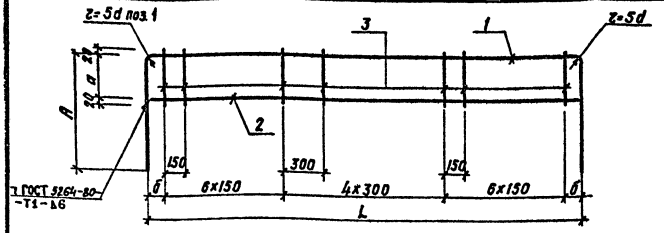


| Марка | Обозначение | a мм | A мм | L мм | б мм | Масса кг |
|---|---|---|---|---|---|---|
| КР-1 | 03.01.00 | 530 | 1110 | 3440 | 220 | 15,8 |
| КР-1 | 03.01.00-01 | 530 | 990 | 3340 | 170 | 10,1 |
| КР-1 | 03.01.00-02 | 530 | 870 | 3240 | 120 | 6,0 |
| КР-1 | 03.01.00-03 | 380 | 780 | 3440 | 220 | 10,2 |
| КР-1 | 03.01.00-04 | 330 | 730 | 3340 | 170 | 7,5 |
| КР-1 | 03.01.00-05 | 280 | 620 | 3240 | 120 | 6,4 |

| Формат | Зона | Поз. | Обозначение | Наименование | Кол | Примечание |
|---|---|---|---|---|---|---|
| | | | | Документация | | |
| | | | ТТ | Технические требования | | |
| | | | 03.01.00 | Плоский каркас КР-1 | | |
| | | | | Детали | | |
| | | 1 | 03.01.01 | ф18А-III ГОСТ 5781-82 ℓ=5580 | 1 | 11,1 кг |
| | | 2 | 03.01.02 | ф12А-III ГОСТ 5781-82 ℓ=3420 | 1 | 3,0 кг |
| | | 3 | 03.01.03 | ф6А-I " ℓ=570 | 17 | 0,1 кг |
| | | | 03.01.00-01 | Плоский каркас КР-1 | | |
| | | | | Детали | | |
| | | 1 | 03.01.01-01 | ф14А-III ГОСТ 5781-82 ℓ=5260 | 1 | 6,4 кг |
| | | 2 | 03.01.02-01 | ф10А-III " ℓ=3320 | 1 | 2,0 кг |
| | | 3 | 03.01.03-01 | ф6А-I " ℓ=570 | 17 | 0,1 кг |

| Формат | Зона | Поз. | Обозначение | Наименование | Кол. | Примечание |
|---|---|---|---|---|---|---|
| | | | 03.01.00-02 | Плоский каркас КР-1 | | |
| | | | | Детали | | |
| | | 1 | 03.01.01-02 | ф10А-III ГОСТ 5781-82 ℓ=4940 | 1 | 3,0 кг |
| | | 2 | 03.01.02-02 | ф8А-III " ℓ=3220 | 1 | 1,3 кг |
| | | 3 | 03.01.03-02 | ф6А-I ℓ=570 | 17 | 0,1 кг |
| | | | 03.01.00-03 | Плоский каркас КР-1 | | |
| | | | | Детали | | |
| | | 1 | 03.01.01-03 | ф12А-III ГОСТ 5781-82 ℓ=4950 | 1 | 4,4 кг |
| | | 2 | 03.01.02-03 | ф14А-III " ℓ=3420 | 1 | 4,1 кг |
| | | 3 | 03.01.03-03 | ф6А-I " ℓ=420 | 17 | 0,1 кг |
| | | | 03.01.00-04 | Плоский каркас КР-1 | | |
| | | | | Детали | | |
| | | 1 | 03.01.01-04 | ф10А-III ГОСТ 5781-82 ℓ=4760 | 1 | 2,9 кг |
| | | 2 | 03.01.02-04 | ф12А-III " ℓ=3320 | 1 | 2,9 кг |
| | | 3 | 03.01.03-04 | ф6А-I " ℓ=370 | 17 | 0,1 кг |
| | | | 03.01.00-05 | Плоский каркас КР-1 | | |
| | | | | Детали | | |
| | | 1 | 03.01.01-05 | ф10А-III ГОСТ 5781-82 ℓ=4440 | 1 | 2,7 кг |
| | | 2 | 03.01.02-05 | ф10А-III " ℓ=3220 | 1 | 2,0 кг |
| | | 3 | 03.01.03-05 | ф6А-I " ℓ=320 | 17 | 0,1 кг |

| | | |
|---|---|---|
| Гл.инж.пр | Васильев | |
| Инженер | Силаева | |
| Нач.отд | Одинокова | |
| Гл.спец | Корневский | |
| Нач.раз | Васильева | |
| Проверил | Зубова | |
| Проектир | Васильева | |

Т.П.А-II,III,IV-300-280.84 03.01.00 СБ

Плоские каркасы КР-1

| Стадия | Масса | Масштаб |
|---|---|---|
| | см. табл. | |
| Лист 1 | Листов 1 | |

Гипропромтрансстрой г. Москва

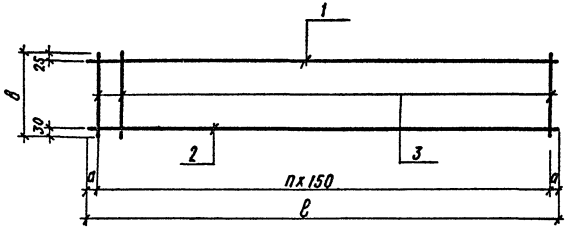


| Марка | Обозначение | а мм | в мм | с мм | п | Масса кг |
|---|---|---|---|---|---|---|
| КР1-II | 04.00.00 | 50 | 470 | 3250 | 21 | 17,6 |
| КР1-III | 04.00.00-01 | 50 | 420 | 2800 | 18 | 12,8 |
| КР1-IV | 04.00.00-02 | 50 | 370 | 2200 | 14 | 7,3 |
| КР3-II | 04.00.00-03 | 75 | 470 | 3450 | 22 | 23,1 |
| КР3-III | 04.00.00-04 | 50 | 420 | 2800 | 18 | 15,2 |
| КР3-IV | 04.00.00-05 | 75 | 370 | 2400 | 15 | 8,9 |

| Формат | Зона | Поз. | Обозначение | Наименование | Кол. | Примечание |
|---|---|---|---|---|---|---|
| | | | | Документация | | |
| | | | ТТ | Технические требования | | |
| | | | | | | |
| | | | | | | |
| | | | 04.00.00 | Плоский каркас КР1-II | | |
| | | | | Детали | | |
| Б4 | | 1 | 04.01.00 | ф25А-III ГОСТ 5781-82 ℓ=3250 | 1 | 12,5 кг |
| Б4 | | 2 | 04.02.00 | ф12А-I ГОСТ 5781-82 ℓ=3250 | 1 | 2,9 кг |
| Б4 | | 3 | 04.03.00 | ф6А-I ГОСТ 5781-82 ℓ=470 | 22 | 0,1 кг |
| | | | 04.00.00-01 | Плоский каркас КР1-III | | |
| | | | | Детали | | |
| Б4 | | 1 | 04.01.00-01 | ф22А-III ГОСТ 5781-82 ℓ=2800 | 1 | 8,4 кг |

| Формат | Зона | Поз. | Обозначение | Наименование | Кол | Примечание |
|---|---|---|---|---|---|---|
| Б4 | | 2 | 04.02.00-01 | ф12А-I ГОСТ 5781-82 ℓ=2800 | 1 | 2,5 кг |
| Б4 | | 3 | 04.03.00-01 | ф6А-I ГОСТ 5781-82 ℓ=420 | 19 | 0,1 кг |
| | | | 04.00.00-02 | Плоский каркас КР1-IV | | |
| | | | | Детали | | |
| Б4 | | 1 | 04.01.00-02 | ф18А-III ГОСТ 5781-82 ℓ=2200 | 1 | 4,4 кг |
| Б4 | | 1 | 04.02.00-02 | ф10А-I ГОСТ 5781-82 ℓ=2200 | 1 | 1,4 кг |
| Б4 | | 3 | 04.03.00-02 | ф6А-I ГОСТ 5781-82 ℓ=370 | 15 | 0,1 кг |
| | | | 04.00.00-03 | Плоский каркас КР3-II | | |
| | | | | Детали | | |
| Б4 | | 1 | 04.01.00-03 | ф28А-III ГОСТ 5781-82 ℓ=3450 | 1 | 16,7 кг |
| Б4 | | 2 | 04.02.00-03 | ф14А-I ГОСТ 5781-82 ℓ=3450 | 1 | 4,2 кг |
| Б4 | | 3 | 04.03.00-03 | ф6А-I ГОСТ 5781-82 ℓ=470 | 23 | 0,1 кг |
| | | | 04.00.00-04 | Плоский каркас КР3-III | | |
| | | | | Детали | | |
| Б4 | | 1 | 04.01.00-04 | ф25А-III ГОСТ 5781-82 ℓ=2800 | 1 | 10,8 кг |
| Б4 | | 2 | 04.02.00-04 | ф12А-I ГОСТ 5781-82 ℓ=2800 | 1 | 2,5 кг |
| Б4 | | 3 | 04.03.00-04 | ф6А-I ГОСТ 5781-82 ℓ=420 | 19 | 0,1 кг |
| | | | 04.00.00-05 | Плоский каркас КР3-IV | | |
| | | | | Детали | | |
| Б4 | | 1 | 04.01.00-05 | ф20А-III ГОСТ 5781-82 ℓ=2400 | 1 | 5,9 кг |
| Б4 | | 2 | 04.02.00-05 | ф10А-I ГОСТ 5781-82 ℓ=2400 | 1 | 1,5 кг |
| Б4 | | 3 | 04.03.00-05 | ф6А-I ГОСТ 5781-82 ℓ=370 | 16 | 0,1 кг |

| | | |
|---|---|---|
| Гл.инж.пр. | Васильев | |
| Н.контр.сл. | Силаева | |
| Нач.отд. | Одинаков | |
| Гл.спец. | Кореневский | |
| Нач.разд. | Васильева | |
| Проверил | Зубова | |
| Проектир. | Кувшинкина | |

Т.П А-II, III, IV-300-280.84 04.00.00.СБ

Плоские каркасы КР1-II, КР1-III, КР1-IV, КР3-II КР3-III, КР3-IV

| Стадия | Масса | Масштаб |
|---|---|---|
| | ст табл. | |
| Лист 1 | Листов 1 | |

Гипропромтрансстрой г. Москва

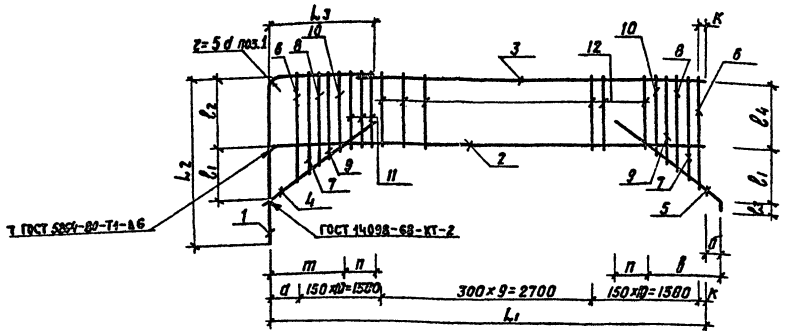


| Марка поз. | Обозначение | $L_1$ мм | $L_2$ мм | $L_3$ мм | $\ell_1$ мм | $\ell_2$ мм | $\ell_3$ мм | $\ell_4$ мм | К мм | а мм | б мм | в мм | т мм | п мм | Масса ед. кг |
|---|---|---|---|---|---|---|---|---|---|---|---|---|---|---|---|
| КР-2-II | 05.00.00 | 6210 | 960 | 1620 | 330 | 415 | 50 | 390 | 110 | 400 | 190 | 980 | 1020 | 435 | 63,9 |
| КР-4-II | 05.00.00-03 | | | 1700 | | | | | | | | | | | 52,1 |
| КР-2-III | 05.00.00-01 | 6130 | 880 | 1290 | 310 | 375 | — | 350 | 140 | 290 | 170 | 930 | 970 | 340 | 40,6 |
| КР-4-III | 05.00.00-04 | | | 1440 | | | | | | | | | | | 40,5 |
| КР-2-IV | 05.00.00-02 | 6060 | 700 | 1130 | 290 | 330 | — | 315 | 60 | 300 | 140 | 870 | 920 | 285 | 24,7 |
| КР-4-IV | 05.00.00-05 | | | 1240 | | | | | | | | | | | 24,7 |

| | | | |
|---|---|---|---|
| Т.П. А-II, III, IV-300-280.84 | | | 05.00.00 СБ |
| Гл.инж.пр. | Васильев | | Плоские каркасы КР-2-II; КР-2-III; КР-2-IV КР-4-II; КР-4-III; КР-4-IV |
| Н.контр. | Силаева | | |
| Начотд | Одинокой | | |
| Гл.спец. | Кореневский | | |
| Нач.сект. | Васильева | | |
| Проверил | Зубова | | |
| Проектир. | Кудышкина | | |

| Стадия | Масса | Масштаб |
|---|---|---|
| | см. гайл. | |
| Лист 1 | Листов 3 | |

Гипропромтрансстрой г. Москва

| Формат | Зона | Поз. | Обозначение | Наименование | Кол. | Примечание |
|---|---|---|---|---|---|---|
| | | | | Документация | | |
| | | | ТТ | Технические требования | | |
| | | | | | | |
| | | | 05.00.00 | Плоский каркас КР-2-II | | |
| | | | | Детали | | |
| | | 1 | 05.01.00 | ф20А-III ГОСТ 5781-82 ℓ=2570 | 1 | 6.3 кг |
| | | 2 | 05.02.00 | ф32 А-III » ℓ=6200 | 1 | 39.1 кг |
| | | 3 | 05.03.00 | ф16А-I ГОСТ 5781-82 ℓ=4780 | 1 | 7.5 кг |
| | | 4 | 05.04.00 | ф16А-III ГОСТ 5781-82 ℓ=1580 | 1 | 2.5 кг |
| | | 5 | 05.05.00 | ф16А-III » ℓ=1560 | 1 | 2.5 кг |
| | | 6 | 05.06.00 | ф8АI ГОСТ 5781-82 ℓ=690 | 2 | 0.3 кг |
| | | 7 | 05.07.00 | ф8А-I » ℓ=640 | 2 | 0.3 кг |
| | | 8 | 05.08.00 | ф8А-I » ℓ=590 | 2 | 0.2 кг |
| | | 9 | 05.09.00 | ф8А-I » ℓ=540 | 2 | 0.2 кг |
| | | 10 | 05.10.00 | ф8А-I » ℓ=490 | 2 | 0.2 кг |
| | | 11 | 05.11.00 | ф8А-I » ℓ=470 | 4 | 0.2 кг |
| | | 12 | 05.12.00 | ф8А-I » ℓ=450 | 16 | 0.2 кг |
| | | | | | | |
| | | | 05.00.00-01 | Плоский каркас КР-2-III | | |
| | | | | Детали | | |
| | | 1 | 05.01.00-01 | ф18А-III ГОСТ 5781-82 ℓ=2160 | 1 | 4.3 кг |
| | | 2 | 05.02.00-01 | ф25А-III » ℓ=6120 | 1 | 23.5 кг |
| | | 3 | 05.03.00-01 | ф12А-I ГОСТ 5781-82 ℓ=5110 | 1 | 4.5 кг |
| | | 4 | 05.04.00-01 | ф12А-III » ℓ=1410 | 1 | 1.3 кг |
| | | 5 | 05.05.00-01 | ф12А-III » ℓ=1380 | 1 | 1.2 кг |
| | | 6 | 05.06.00-01 | ф8А-I » ℓ=650 | 2 | 0.3 кг |
| | | 7 | 05.07.00-01 | ф8А-I » ℓ=600 | 2 | 0.2 кг |
| | | 8 | 05.08.00-01 | ф6АI ГОСТ 5781-82 ℓ=550 | 2 | 0.2 кг |
| | | 9 | 05.09.00-01 | ф8А-I » ℓ=500 | 2 | 0.2 кг |
| | | 10 | 05.10.00-01 | ф8А-I » ℓ=450 | 2 | 0.2 кг |
| | | 11 | 05.11.00-01 | ф8А-I » ℓ=420 | 2 | 0.2 кг |
| | | 12 | 05.12.00-01 | ф8А-I » ℓ=400 | 18 | 0.2 кг |
| | | | | | | |
| | | | 05.00.00-02 | Плоский каркас КР-2-IV | | |
| | | | | Детали | | |
| | | 1 | 05.01.00-02 | ф14А-III ГОСТ 5781-82 ℓ=1820 | 1 | 2.2 кг |
| | | 2 | 05.02.00-02 | ф20А-III ГОСТ 5781-82 ℓ=6050 | 1 | 14.9 кг |
| | | 3 | 05.03.00-02 | ф10А-I ГОСТ 5781-82 ℓ=5190 | 1 | 3.2 кг |
| | | 4 | 05.04.00-02 | ф10А-III » ℓ=1290 | 1 | 0.8 кг |
| | | 5 | 05.05.00-02 | ф10А-III » ℓ=1220 | 1 | 0.8 кг |
| | | 6 | 05.06.00-02 | ф6А-I » ℓ=620 | 2 | 0.1 кг |
| | | 7 | 05.07.00-02 | ф6А-I » ℓ=570 | 2 | 0.1 кг |
| | | 8 | 05.08.00-02 | ф6А-I » ℓ=520 | 2 | 0.1 кг |
| | | 9 | 05.09.00-02 | ф6А-I » ℓ=470 | 2 | 0.1 кг |
| | | 10 | 05.10.00-02 | ф6А-I » ℓ=420 | 2 | 0.1 кг |
| | | 11 | 05.11.00-02 | ф6А-I » ℓ=370 | 1 | 0.1 кг |
| | | 12 | 05.12.00-02 | ф6А-I ГОСТ 5781-82 ℓ=340 | 19 | 0.1 кг |

| Формат | Зона | Поз. | Обозначение | Наименование | Кол. | Примечание |
|---|---|---|---|---|---|---|
| | | | 05.00.00-03 | Плоский каркас КР4-II | | |
| | | | | Детали | | |
| | | 1 | 05.01.00-03 | ф20А-III ГОСТ 5781-82 ℓ=2650 | 1 | 6,5 кг |
| | | 2 | 05.02.00-03 | ф28А-III " ℓ=6200 | 1 | 30,0 кг |
| | | 3 | 05.03.00-03 | ф14А-I ГОСТ 5781-82 ℓ=4780 | 1 | 5,8 кг |
| | | 4 | 05.04.00-03 | ф14А-III " ℓ=1580 | 1 | 1,9 кг |
| | | 5 | 05.05.00-03 | ф14А-III " ℓ=1560 | 1 | 1,9 кг |
| | | 6 | 05.06.00-03 | ф8А-I " ℓ=690 | 2 | 0,3 кг |
| | | 7 | 05.07.00-03 | ф8А-I " ℓ=640 | 2 | 0,3 кг |
| | | 8 | 05.08.00-03 | ф8А-I " ℓ=590 | 2 | 0,2 кг |
| | | 9 | 05.09.00-03 | ф8А-I " ℓ=540 | 2 | 0,2 кг |
| | | 10 | 05.10.00-03 | ф8А-I " ℓ=490 | 2 | 0,2 кг |
| | | 11 | 05.11.00-03 | ф8А-I " ℓ=470 | 4 | 0,2 кг |
| | | 12 | 05.12.00-03 | ф8А-I " ℓ=450 | 16 | 0,2 кг |
| | | | 05.00.00-04 | Плоский каркас КР-4-III | | |
| | | | | Детали | | |
| | | 1 | 05.01.00-04 | ф18А-III ГОСТ 5781-82 ℓ=2160 | 1 | 4,3 кг |
| | | 2 | 05.02.00-04 | ф25А-III " ℓ=6120 | 1 | 23,5 кг |
| | | 3 | 05.03.00-04 | ф12А-I ГОСТ 5781-82 ℓ=4960 | 1 | 4,4 кг |
| | | 4 | 05.04.00-04 | ф12А-III " ℓ=1410 | 1 | 1,3 кг |
| | | 5 | 05.05.00-04 | ф12А-III " ℓ=1380 | 1 | 1,2 кг |
| | | 6 | 05.06.00-04 | ф8А-I " ℓ=650 | 2 | 0,3 кг |
| | | 7 | 05.07.00-04 | ф8А-I " ℓ=600 | 2 | 0,2 кг |
| | | 8 | 05.08.00-04 | ф8А-I " ℓ=550 | 2 | 0,2 кг |
| | | 9 | 05.09.00-04 | ф8А-I " ℓ=500 | 2 | 0,2 кг |
| | | 10 | 05.10.00-04 | ф8А-I ГОСТ 5781-82 ℓ=450 | 2 | 0,2 кг |
| | | 11 | 05.11.00-04 | ф8А-I " ℓ=420 | 3 | 0,2 кг |
| | | 12 | 05.12.00-04 | ф8А-I " ℓ=400 | 17 | 0,2 кг |
| | | | 05.00.00-05 | Плоский каркас КР-4-IV | | |
| | | | | Детали | | |
| | | 1 | 05.01.00-05 | ф14А-III ГОСТ 5781-82 ℓ=1930 | 1 | 2,3 кг |
| | | 2 | 05.02.00-05 | ф20А-III ГОСТ 5781-82 ℓ=6050 | 1 | 14,9 кг |
| | | 3 | 05.03.00-05 | ф10А-I ГОСТ 5781-82 ℓ=5040 | 1 | 3,1 кг |
| | | 4 | 05.04.00-05 | ф10А-III " ℓ=1290 | 1 | 0,8 кг |
| | | 5 | 05.05.00-05 | ф10А-III " ℓ=1220 | 1 | 0,8 кг |
| | | 6 | 05.06.00-05 | ф6А-I " ℓ=620 | 2 | 0,1 кг |
| | | 7 | 05.07.00-05 | ф6А-I " ℓ=570 | 2 | 0,1 кг |
| | | 8 | 05.08.00-05 | ф6А-I " ℓ=520 | 2 | 0,1 кг |
| | | 9 | 05.09.00-05 | ф6А-I " ℓ=470 | 2 | 0,1 кг |
| | | 10 | 05.10.00-05 | ф6А-I " ℓ=420 | 2 | 0,1 кг |
| | | 11 | 05.11.00-05 | ф6А-I " ℓ=370 | 2 | 0,1 кг |
| | | 12 | 05.12.00-05 | ф6А-I " ℓ=340 | 18 | 0,1 кг |

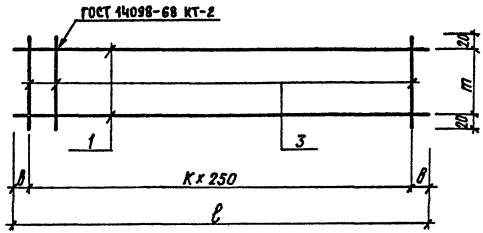


| Марка | Обозначение | в мм | К | m мм | ℓ мм | Масса кг |
|---|---|---|---|---|---|---|
| КР5-II | 06.00.00 | 110 | 13 | 330 | 3470 | 7,6 |
| КР5-III | 06.00.00-01 | 60 | 13 | 280 | 3370 | 7,4 |
| КР5-IV | 06.00.00-02 | 135 | 12 | 230 | 3270 | 7,1 |
| | | | | | | |

| Формат | Зона | Поз | Обозначение | Наименование | Кол | Примечание |
|---|---|---|---|---|---|---|
| | | | | Документация | | |
| | | | ТТ | Технические требования | | |
| | | | | | | |
| | | | | | | |
| | | | 06.00.00 | Плоский каркас КР-5-II | | |
| | | | | Детали | | |
| Б.Ч. | | 1 | 06.01.00 | ф12А-III ГОСТ 5781-82 ℓ=3470 | 2 | 3,1 кг |
| Б.Ч. | | 2 | 06.02.00 | ф6А-I ГОСТ 5781-82 ℓ=370 | 14 | 0,1 кг |
| | | | 06.00.00-01 | Плоский каркас КР-5-III | | |
| | | | | Детали | | |
| Б.Ч. | | 1 | 06.01.00-01 | ф12А-III ГОСТ 5781-82 ℓ=3370 | 2 | 3,0 кг |
| Б.Ч. | | 2 | 06.02.00-01 | ф6А-I ГОСТ 5781-82 ℓ=320 | 14 | 0,1 кг |
| | | | 06.00.00-02 | Плоский каркас КР-5-IV | | |
| | | | | Детали | | |
| Б.Ч. | | 1 | 06.01.00-02 | ф12А-III ГОСТ 5781-82 ℓ=3270 | 2 | 2,9 кг |
| Б.Ч. | | 2 | 06.02.00-02 | ф6А-I ГОСТ 5781-82 ℓ=270 | 13 | 0,1 кг |
| | | | | | | |
| | | | | | | |
| | | | | | | |

| | | | |
|---|---|---|---|
| Гл.инж.пр. | Васильев | | |
| Н.контр.сс. | Силаева | | |
| Нач.отд. | Одинаков | | |
| Гл.спец. | Кореневский | | |
| Рук.груп. | Васильева | | |
| Проверил | Зубова | | |
| Проектир. | Хубышкина | | |

Т.П.А-II, III, IV-300-280.84 06.00.00 СБ

Плоский каркас КР5-II КР5-III, КР5-IV

| Стадия | Масса | Масштаб |
|---|---|---|
| | см. табл. | |
| Лист 1 | Листов 1 | |

ГИПРОПРОМТРАНССТРО г. Москва

19963-03-21

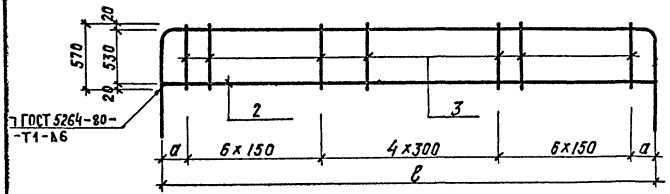


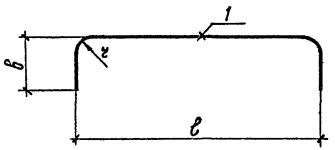


| Марка | Обозначение | a мм | ℓ мм | в мм | r | Масса кг |
|---|---|---|---|---|---|---|
| КР6-II | 07.00.00 | 220 | 3440 | 1110 | 60 | 15,8 |
| КР6-III | 07.00.00-01 | 170 | 3340 | 990 | 60 | 10,1 |
| КР6-IV | 07.00.00-02 | 120 | 3240 | 870 | 50 | 6,0 |

| Формат | Зона | Поз. | Обозначение | Наименование | Кол. | Примечание |
|---|---|---|---|---|---|---|
| | | | | Документация | | |
| | | | ТТ | Технические требования к изготовлению арматурных изделий | | |
| | | | 07.00.00 | Плоский каркас КР-6-II | | |
| | | | | Детали | | |
| Б.Ч | | 1 | 07.01.00 | ф18А-III ГОСТ 5781-82 ℓ=5580 | 1 | 11,1 кг |
| Б.Ч | | 2 | 07.02.00 | ф12А-III ГОСТ 5781-82, ℓ=3420 | 1 | 3,0 кг |
| Б.Ч | | 3 | 07.03.00 | ф6А-I ГОСТ 5781-82 ℓ= 570 | 17 | 0,1 кг |
| | | | 07.00.00-01 | Плоский каркас КР-6-III | | |
| | | | | Детали | | |
| Б.Ч. | | 1 | 07.01.00-01 | ф14А-III ГОСТ 5781-82 ℓ=5260 | 1 | 6,4 кг |
| Б.Ч | | 2 | 07.02.00-01 | ф10А-III, ГОСТ 5781-82 ℓ=3320 | 1 | 2,0 кг |
| Б.Ч. | | 3 | 07.03.00 | ф6А-I, ГОСТ 5781-82 ℓ= 570 | 17 | 0,1 кг |
| | | | 07.00.00-02 | Плоский каркас КР-6-IV | | |
| | | | | Детали | | |
| Б.Ч | | 1 | 07.01.00-02 | ф10А-III ГОСТ 5781-82 ℓ=4940 | 1 | 3,0 кг |
| Б.Ч | | 2 | 07.02.00-02 | ф 8А-III ГОСТ 5781-82 ℓ=3220 | 1 | 1,3 кг |
| Б.Ч | | 3 | 07.03.00 | ф6А-I, ГОСТ 5781-82 ℓ= 570 | 17 | 0,1 кг |

| | | | |
|---|---|---|---|
| Гл.инж.пр | Васильев | | |
| Н.контр.с | Силаева | | |
| Нач.отд | Одинохов | | |
| Гл.спец. | Кореневский | | |
| Авт.разр | Васильева | | |
| Проверил | Зубова | | |
| Проектир | Кубышкина | | |

Т.П. А-II, III, IV-300-280.84 07.00.00 СБ

Плоский каркас КР-6-II КР6-III, КР6-IV

| Стадия | Масса | Масштаб |
|---|---|---|
| | см табл. | |
| Лист 1 | Листов 1 | |

Гипропромтрансстрой г. Москва

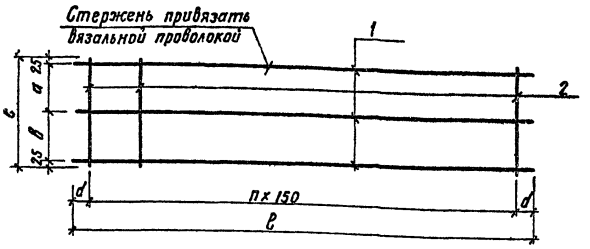


| Марка | Обозначение | a мм | в мм | c мм | d мм | n | ℓ мм | Масса кг |
|---|---|---|---|---|---|---|---|---|
| КР7-II | 08.00.00 | 350 | 170 | 570 | 100 | 10 | 1700 | 7,1 |
| КР7-III | 08.00.00-01 | 300 | 170 | 520 | 50 | 10 | 1600 | 5,3 |
| КР7-IV | 08.00.00-02 | 250 | 170 | 470 | 75 | 8 | 1350 | 2,4 |
| КР8-II | 08.00.00-03 | 350 | 270 | 670 | 100 | 10 | 1700 | 7,1 |
| КР8-III | 08.00.00-04 | 300 | 270 | 620 | 50 | 10 | 1600 | 5,3 |
| КР8-IV | 08.00.00-05 | 250 | 270 | 570 | 75 | 8 | 1350 | 2,4 |

| Формат | Зона | Поз | Обозначение | Наименование | Кол | Примечания |
|---|---|---|---|---|---|---|
| | | | | | | |
| | | | | Документация | | |
| | | | ТТ | Технические требования | | |
| | | | 08.00.00 | Плоский каркас КР7-II | | |
| | | | | Детали | | |
| Б/ч | | 1 | 08.01.00 | ф14А-III, ГОСТ 5781-82, ℓ=1700 | 3 | 2,0 кг |
| Б/ч | | 2 | 08.02.00 | ф6А-I; ГОСТ 5781-82, ℓ=570 | 11 | 0,1 кг |
| | | | 08.00.00-01 | Плоский каркас КР7-III | | |
| | | | | Детали | | |
| Б/ч | | 1 | 08.01.00-01 | ф12А-III, ГОСТ 5781-82, ℓ=1600 | 3 | 1,4 кг |

| Формат | Зона | Поз | Обозначение | Наименование | Кол. | Примечание |
|---|---|---|---|---|---|---|
| Б/ч | | 2 | 08.02.00-01 | ф6А-I, ГОСТ 5781-82, ℓ=520 | 11 | 0,1 кг |
| | | | 08.00.00-02 | Плоский каркас КР7-IV | | |
| | | | | Детали | | |
| Б/ч | | 1 | 08.01.01-02 | ф8А-III, ГОСТ 5781-82, ℓ=1350 | 3 | 0,5 кг |
| Б/ч | | 2 | 08.02.00-02 | ф6А-I, ГОСТ 5781-82, ℓ=470 | 9 | 0,1 кг |
| | | | 08.00.00-03 | Плоский каркас КР8-II | | |
| | | | | Детали | | |
| Б/ч | | 1 | 08.01.00 | ф14А-III, ГОСТ 5781-82, ℓ=1700 | 3 | 2,0 кг |
| Б/ч | | 2 | 08.01.00-03 | ф6А-I, ГОСТ 5781-82, ℓ=670 | 11 | 0,1 кг |
| | | | 08.00.00-04 | Плоский каркас КР8-III | | |
| | | | | Детали | | |
| Б/ч | | 1 | 08.01.00-01 | ф12А-III, ГОСТ 5781-82, ℓ=1600 | 3 | 1,4 кг |
| Б/ч | | 2 | 08.01.00-04 | ф6А-I, ГОСТ 5781-82, ℓ=620 | 11 | 0,1 кг |
| | | | 08.00.00-05 | Плоский каркас КР8-IV | | |
| | | | | Детали | | |
| Б/ч | | 1 | 08.01.00-02 | ф8А-III, ГОСТ 5781-82, ℓ=1350 | 3 | 0,5 кг |
| Б/ч | | 2 | 08.02.00 | ф6А-I, ГОСТ 5781-82, ℓ=570 | 9 | 0,1 кг |

| | | | |
|---|---|---|---|
| Гл.инж.пр | Васильев | | Т.П А-II,III,IV-300-280.84 08.00.00 СБ |
| Н.контр.ОС | Силаева | | Плоские каркасы КР7-II, КР7-III, КР7-IV КР8-II; КР8-III, КР8 IV |
| Нач.отд | Одинцов | | Стадия: — Масса: см. табл. Масштаб: — |
| Гл.спец. | Кореневский | | Лист 1 Листов 1 |
| Нач.разд | Васильева | | Гипропромтрансстрой г. Москва |
| Проверил | Зубова | | |
| Проектир | Кубышкина | | |

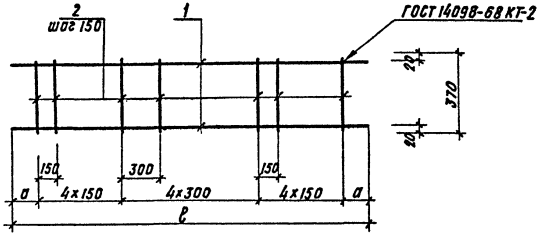


| Обозначение | Марка | a | ℓ | Масса |
|---|---|---|---|---|
| 09.00.00 | КР9-II | 535 | 3470 | 10,1 |
| 09.00.00-01 | КР9-III | 485 | 3370 | 7,7 |
| 09.00.00-02 | КР9-IV | 435 | 3270 | 5,7 |

| Форма | Зона | Поз. | Обозначение | Наименование | Кол | Примечание |
|---|---|---|---|---|---|---|
| | | | | Документация | | |
| | | | ТТ | Технические требования к изготовлению арматурных изделий | | |
| | | | 09.00.00 | Плоский каркас КР9-II | | |
| | | | | Детали | | |
| БЧ | | 1 | 09.01.00 | ф14А-III ГОСТ 5781-82 ℓ=3470 | 2 | 4,2 кг |
| БЧ | | 2 | 09.02.00 | ф 8А-I, ГОСТ 5781-82 ℓ=370 | 13 | 0,1 кг |
| | | | 09.00.00-01 | Плоский каркас КР9-III | | |
| | | | | Детали | | |
| БЧ | | 1 | 09.01.00-01 | ф12А-III, ГОСТ 5781-82 ℓ=3370 | 2 | 3,0 кг |
| БЧ | | 2 | 09.02.00-01 | ф6А-I, ГОСТ 5781-82 ℓ=370 | 13 | 0,1 кг |
| | | | 09.00.00-02 | Плоский каркас КР9-IV | | |
| | | | | Детали | | |
| БЧ | | 1 | 09.01.00-02 | ф10А-III, ГОСТ 5781-82 ℓ=3270 | 2 | 2,0 кг |
| БЧ | | 2 | 09.02.00-02 | ф6А-I, ГОСТ 5781-82 ℓ=370 | 13 | 0,1 кг |

| | | | |
|---|---|---|---|
| Гл.инж.пр. | Васильев | | Т.П. А-II, III, IV-300-280.84 09.00.00 СБ |
| Н.контр.с. | Сидорова | | Плоский каркас КР9-II КР9-III, КР9-IV |
| Нач.отд. | Одинокой | | |
| Гл.спец. | Кореневский | | |
| Зав.лаб. | Васильева | | |
| Проверил | Зубова | | |
| Проектир. | Кубышкина | | |

| Стадия | Масса | Масштаб |
|---|---|---|
| | см. табл. | |
| Лист 1 | Листов 1 | |

Гипропромтрансстрой г. Москва

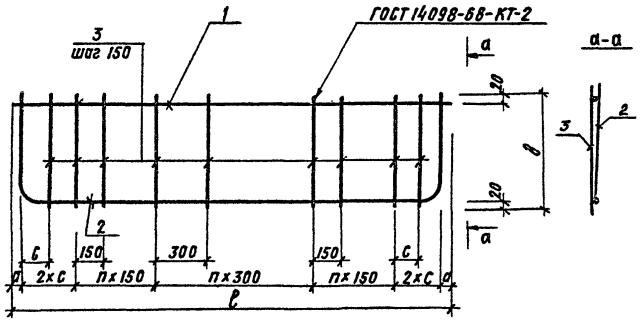


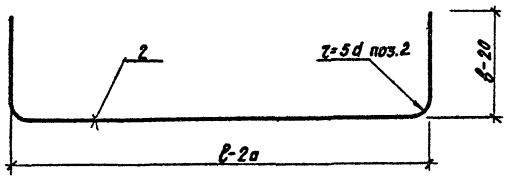


| Обозначение | Марка | а мм | в мм | ℓ мм | с мм | п | Масса кг |
|---|---|---|---|---|---|---|---|
| 10.00.00 | КР10-II | 35 | 320 | 2470 | 150 | 3 | 6,9 |
| 10.00.00-01 | КР10-III | 25 | 270 | 2370 | 130 | 3 | 5,0 |
| 10.00.00-02 | КР10-IV | 15 | 220 | 2270 | 110 | 3 | 3,6 |
| 10.00.00-03 | КР14-II | 35 | 320 | 1870 | 150 | 2 | 4,7 |
| 10.00.00-04 | КР14-III | 25 | 270 | 1770 | 130 | 2 | 3,4 |
| 10.00.00-05 | КР14-IV | 15 | 220 | 1670 | 110 | 2 | 2,7 |

| | | |
|---|---|---|
| Гл.инж.пр. | Васильев | |
| Н.контр.сс. | Сияцева | |
| Нач.отд. | Одиноков | |
| Гл.спец. | Кореневский | |
| Авт.разд. | Васильева | |
| Проверил | Зубова | |
| Проектир. | Кубышкина | |

Т.П А-II, III, IV-300-280.84 10.00.00 СБ

Плоские каркасы КР10-II, КР10-III, КР10-IV, КР14-II, КР14-III, КР14-IV

| Стадия | Масса | Масштаб |
|---|---|---|
| | См. табл. | |

Лист 1 Листов 2

Гипропромтрансстрой г. Москва

19963-03 25

| Формат | Зона | Поз. | Обозначение | Наименование | Кол | Примечание |
|---|---|---|---|---|---|---|
| | | | | Документация | | |
| | | | ТТ | Технические требования | | |
| | | | 10.00.00 | Плоский каркас КР10-II | | |
| | | | | Детали | | |
| Б4 | | 1 | 10.01.00 | ф14АIII, ГОСТ5781-82, ℓ=2470 | 1 | 3,0 кг |
| | | 2 | 10.02.00 | ф12АIII, ГОСТ5781-82, ℓ=2990 | 1 | 2,7 кг |
| Б4 | | 3 | 10.03.00 | ф6АI, ГОСТ 5781-82, ℓ=320 | 12 | 0,1 кг |
| | | | 10.00.00-01 | Плоский каркас КР10-III | | |
| | | | | Детали | | |
| Б4 | | 1 | 10.01.00-01 | ф12АIII, ГОСТ5781-82, ℓ=2370 | 1 | 2,1 кг |
| | | 2 | 10.02.00-01 | ф10АIII, ГОСТ5781-82, ℓ=2810 | 1 | 1,7 кг |
| Б4 | | 3 | 10.03.00-01 | ф6АI, ГОСТ5781-82, ℓ=270 | 12 | 0,1 кг |
| | | | 10.00.00-02 | Плоский каркас КР10-IV | | |
| | | | | Детали | | |
| Б4 | | 1 | 10.01.00-02 | ф10АIII, ГОСТ5781-82, ℓ=2270 | 1 | 1,4 кг |
| | | 2 | 10.02.00-02 | ф8АIII, ГОСТ5781-82, ℓ=2630 | 1 | 1,0 кг |
| Б4 | | 3 | 10.03.00-02 | ф6АI, ГОСТ5781-82, ℓ=220 | 12 | 0,1 кг |

| Формат | Зона | Поз. | Обозначение | Наименование | Кол | Примечание |
|---|---|---|---|---|---|---|
| | | | 10.00.00-03 | Плоский каркас КР14-II | | |
| | | | | Детали | | |
| Б4 | | 1 | 10.01.00-03 | ф14АIII, ГОСТ5781-82, ℓ=1870 | 1 | 2,3 кг |
| | | 2 | 10.02.00-03 | ф10АIII, ГОСТ5781-82, ℓ=2390 | 1 | 1,5 кг |
| Б4 | | 3 | 10.03.00-03 | ф6АI, ГОСТ5781-82, ℓ=320 | 9 | 0,1 кг |
| | | | 10.00.00-04 | Плоский каркас КР14-III | | |
| | | | | Детали | | |
| Б4 | | 1 | 10.01.00-04 | ф12АIII, ГОСТ5781-82, ℓ=1770 | 1 | 1,6 кг |
| | | 2 | 10.02.00-04 | ф8АIII, ГОСТ5781-82, ℓ=2210 | 1 | 0,9 кг |
| Б4 | | 3 | 10.03.00-04 | ф6АI, ГОСТ5781-82, ℓ=270 | 9 | 0,1 кг |
| | | | 10.00.00-05 | Плоский каркас КР14-IV | | |
| | | | | Детали | | |
| Б4 | | 1 | 10.01.00-05 | ф10АIII, ГОСТ5781-82, ℓ=1670 | 1 | 1,0 кг |
| | | 2 | 10.02.00-05 | ф8АIII, ГОСТ5781-82, ℓ=2030 | 1 | 0,8 кг |
| Б4 | | 3 | 10.03.00-05 | ф6АI, ГОСТ5781-82, ℓ=220 | 9 | 0,1 кг |

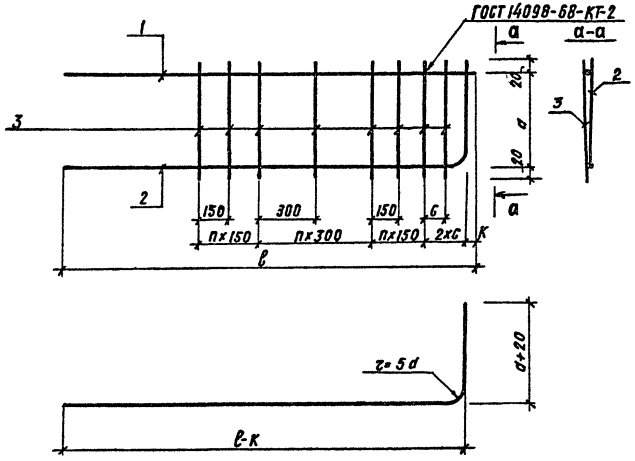


| Марка | Обозначение | а мм | ℓ мм | К мм | п | с мм | Масса кг |
|---|---|---|---|---|---|---|---|
| КР11-II | 11.00.00 | 280 | 2560 | 35 | 3 | 150 | 5,9 |
| КР11-III | 11.00.00-01 | 230 | 2510 | 25 | 3 | 130 | 5,0 |
| КР11-IV | 11.00.00-02 | 180 | 2390 | 15 | 3 | 110 | 3,6 |
| КР15-II | 11.00.00-03 | 280 | 1960 | 35 | 2 | 150 | 4,5 |
| КР15-III | 11.00.00-04 | 230 | 1910 | 25 | 2 | 130 | 3,8 |
| КР15-IV | 11.00.00-05 | 180 | 1790 | 15 | 2 | 110 | 2,7 |
| | | | | | | | |

| | | |
|---|---|---|
| Гл.инж.пр. | Васильев | |
| Н.контр.с. | Сидорева | |
| Нач.отд. | Овинков | |
| Гл.спец. | Кореневский | |
| Авт.разр. | Васильева | |
| Проверил | Зубова | |
| Проектир. | Кубышкина | |

Т.П А-II, III, IV-300-280.84 11.00.00 СБ

Плоские каркасы КР11-II, КР11-III, КР11-IV КР15-II, КР15-III, КР15-IV

| Стадия | Масса | Масштаб |
|---|---|---|
| | см. табл. | |
| Лист 1 | Листов 2 | |

Гипропромтрансстрой г. Москва

| Формат | Зона | Поз. | Обозначение | Наименование | Кол | Примечание |
|---|---|---|---|---|---|---|
| | | | | Документация | | |
| | | | ТТ | Технические требования | | |
| | | | | | | |
| | | | | | | |
| | | | 11.00.00 | Плоский каркас КР11-II | | |
| | | | | Детали | | |
| Б.Ч. | | 1 | 11.01.00 | ф12А-III ГОСТ 5781-82 ℓ=2560 | 1 | 2,3 кг |
| | | 2 | 11.02.00 | ф12А-III ГОСТ 5781-82 ℓ=2820 | 1 | 2,5 кг |
| Б.Ч. | | 3 | 11.03.00 | ф6А-I ГОСТ 5781-82 ℓ=320 | 11 | 0,1 кг |
| | | | | | | |
| | | | 11.00.00-01 | Плоский каркас КР11-III | | |
| | | | | Детали | | |
| Б.Ч. | | 1 | 11.01.00-01 | ф12А-III ГОСТ 5781-82 ℓ=2510 | 1 | 2,2 кг |
| | | 2 | 11.02.00-01 | ф10А-III ГОСТ 5781-82 ℓ=2730 | 1 | 1,7 кг |
| Б.Ч. | | 3 | 11.03.00-01 | ф6А-I ГОСТ 5781-82 ℓ=270 | 1 | 0,1 кг |
| | | | | | | |
| | | | 11.00.00-02 | Плоский каркас КР11-IV | | |
| | | | | Детали | | |
| Б.Ч. | | 1 | 11.01.00-02 | ф10А-III ГОСТ 5781-82 ℓ=2390 | 1 | 1,5 кг |
| | | 2 | 11.02.00-02 | ф8А-III ГОСТ 5781-82 ℓ=2570 | 1 | 1,0 кг |
| Б.Ч. | | 3 | 11.03.00-02 | ф6А-I ГОСТ 5781-82 ℓ=220 | 1 | 0,1 кг |
| | | | | | | |
| | | | | | | |
| | | | | | | |

| Формат | Зона | Поз. | Обозначение | Наименование | Кол | Примечание |
|---|---|---|---|---|---|---|
| | | | 11.00.00-03 | Плоский каркас КР15-II | | |
| | | | | Детали | | |
| Б.Ч. | | 1 | 11.01.00-03 | ф12А III, ГОСТ 5781-82 ℓ=1960 | 1 | 1,7 кг |
| Б.Ч. | | 2 | 11.02.00-03 | ф12А III, ГОСТ 5781-82 ℓ=2220 | 1 | 2,0 кг |
| Б.Ч. | | 3 | 11.03.00-03 | ф6А I, ГОСТ 5781-82 ℓ=320 | 8 | 0,1 кг |
| | | | | | | |
| | | | 11.00.00-04 | Плоский каркас КР15-III | | |
| | | | | Детали | | |
| Б.Ч. | | 1 | 11.01.00-04 | ф12А III, ГОСТ 5781-82 ℓ=1910 | 1 | 1,7 кг |
| | | 2 | 11.02.00-04 | ф10А-III, ГОСТ 5781-82 ℓ=2130 | 1 | 1,3 кг |
| Б.Ч. | | 3 | 11.03.00-04 | ф6А I, ГОСТ 5781-82 ℓ=270 | 8 | 0,1 кг |
| | | | | | | |
| | | | 11.00.00-05 | Плоский каркас КР15-IV | | |
| | | | | Детали | | |
| Б.Ч. | | 1 | 11.01.00-05 | ф10А III, ГОСТ 5781-82 ℓ=1790 | 1 | 1,1 кг |
| | | 2 | 11.02.00-05 | ф8А III, ГОСТ 75781-82 ℓ=1970 | 1 | 0,8 кг |
| Б.Ч. | | 3 | 11.03.00-05 | ф6А I, ГОСТ 5781-82 ℓ=220 | 8 | 0,1 кг |
| | | | | | | |
| | | | | | | |

| Изм | Лист | N докум | Подпись | Дата | Т.П А-II, III, IV-300-280.84 | 11.00.00 СБ | Лист 2 |
|---|---|---|---|---|---|---|---|

19963-.03 28

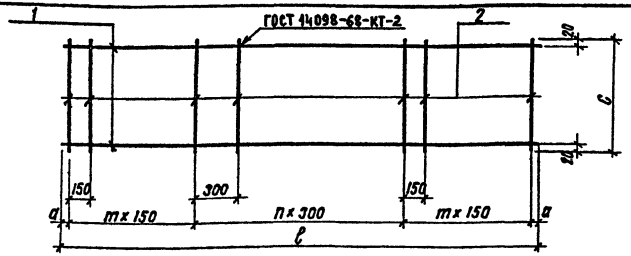


| Обозначение | Марка | a мм | m | C мм | ℓ мм | n | Масса кг |
|---|---|---|---|---|---|---|---|
| 12.00.00 | КР12-II | 25 | 6 | 320 | 3050 | 4 | 9,1 |
| 12.00.00-01 | КР12-III | 125 | 5 | 270 | 2950 | 4 | 6,7 |
| 12.00.00-02 | КР12-IV | 75 | 5 | 220 | 2850 | 4 | 5,1 |
| 12.00.00-03 | КР13-II | 75 | 6 | 320 | 2850 | 3 | 8,4 |
| 12.00.00-04 | КР13-III | 25 | 6 | 270 | 2750 | 3 | 6,4 |
| 12.00.00-05 | КР13-IV | 125 | 5 | 220 | 2650 | 3 | 4,5 |

| Формат | Зона | Поз | Обозначение | Наименование | Кол. | Примечание |
|---|---|---|---|---|---|---|
| | | | | Документация | | |
| | | | ТТ | Технические требования | | |
| | | | | | | |
| | | | | | | |
| | | | 12.00.00 | Плоский каркас КР12-II | | |
| | | | | Детали | | |
| БЧ | | 1 | 12.01.00 | ф14А-III ГОСТ 5781-82 ℓ=3050 | 2 | 3,7 кг |
| БЧ | | 2 | 12.02.00 | ф6А-I ГОСТ 5781-82 ℓ=320 | 17 | 0,1 кг |
| | | | 12.00.00-01 | Плоский каркас КР12-III | | |
| | | | | Детали | | |
| БЧ | | 1 | 12.01.00-01 | ф12А-III ГОСТ 5781-82 ℓ=2950 | 2 | 2,6 кг |
| БЧ | | 2 | 12.02.00-01 | ф6А-I ГОСТ 5781-82 ℓ=270 | 15 | 0,1 кг |

| Формат | Зона | Поз. | Обозначение | Наименование | Кол | Примечание |
|---|---|---|---|---|---|---|
| | | | | | | |
| | | | 12.00.00-02 | Плоский каркас КР12-IV | | |
| | | | | Детали | | |
| БЧ | | 1 | 12.01.00-02 | ф10А-III ГОСТ 5781-82 ℓ=2850 | 2 | 1,8 кг |
| БЧ | | 2 | 12.02.00-02 | ф6А-I ГОСТ 5781-82 ℓ=220 | 15 | 0,1 кг |
| | | | 12.00.00-03 | Плоский каркас КР13-II | | |
| | | | | Детали | | |
| БЧ | | 1 | 12.01.00-03 | ф14А-III ГОСТ 5781-82 ℓ=2850 | 2 | 3,4 кг |
| БЧ | | 2 | 12.02.00-03 | ф6А-I ГОСТ 5781-82 ℓ=320 | 16 | 0,1 кг |
| | | | | | | |
| | | | 12.00.00-04 | Плоский каркас КР13-III | | |
| | | | | Детали | | |
| БЧ | | 1 | 12.01.00-04 | ф12А-III ГОСТ 5781-82 ℓ=2750 | 2 | 2,4 кг |
| БЧ | | 2 | 12.02.00-04 | ф6А-I ГОСТ 5781-82 ℓ=270 | 16 | 0,1 кг |
| | | | 12.00.00-05 | Плоский каркас КР13-IV | | |
| | | | | Детали | | |
| БЧ | | 1 | 12.01.00-05 | ф10А-III ГОСТ 5781-82 ℓ=2650 | 2 | 1,6 кг |
| БЧ | | 2 | 12.02.00-05 | ф6А-I ГОСТ 5781-82 ℓ=220 | 15 | 0,1 кг |
| | | | | | | |
| | | | | | | |
| | | | | | | |

| | | |
|---|---|---|
| Гл.инж.пр | Васильев | |
| Н.контр.сс | Силаева | |
| Нач.отд | Одиноков | |
| Гл.спец | Кореневский | |
| Авт.разд | Васильева | |
| Проверил | Зубова | |
| Проектир | Кубышкина | |

Т.П. А-II, III, IV-300-280.84 12.00.00.СБ

Плоские каркасы КР12-II, КР12-III, КР12-IV КР13-II, КР13-III, КР13-IV

| Стадия | Масса | Масштаб |
|---|---|---|
| | см табл | |
| Лист 1 | Листов 1 | |

Гипропромтрансстрой г. Москва

19963-03 29

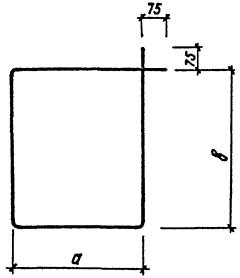


| Обозначение | Марка | Позиция | а | в | Масса кг |
|---|---|---|---|---|---|
| 13.00.00 | хомут н1 | 1 | 360 | 530 | 0,8 |
| 13.00.00-01 | » н2 | 2 | 360 | 810 | 1,0 |
| 13.00.00-02 | » н3 | 3 | 360 | 590 | 0,8 |
| 13.00.00-03 | » н7 | 4 | 260 | 530 | 0,7 |
| 13.00.00-04 | » н8 | 5 | 260 | 610 | 0,7 |
| 13.00.00-05 | » н10 | 6 | 260 | 630 | 0,8 |
| 13.00.00-06 | » н11-II | 7 | 175 | 300 | 0,4 |
| 13.00.00-07 | » н11-III | 8 | 175 | 250 | 0,4 |
| 13.00.00-08 | » н11-IV | 9 | 175 | 200 | 0,4 |

| Формат | Зона | Поз. | Обозначение | Наименование | Кол. | Примечание |
|---|---|---|---|---|---|---|
| | | | | Документация | | |
| | | | ТТ | Технические требования | | |
| | | 1 | 13.00.00 | Хомут н1 | | |
| | | | | ф 8 А-I ГОСТ 5781-82 ℓ=1930 | 1 | 0,8 кг |
| | | 2 | 13.00.00-01 | Хомут н2 | | |
| | | | | ф 8 А-I ГОСТ 5781-82 ℓ=2490 | 1 | 1,0 кг |
| | | 3 | 13.00.00-02 | Хомут н3 | | |
| | | | | ф 8 А-I ГОСТ 5781-82 ℓ=2050 | 1 | 0,8 кг |
| | | 4 | 13.00.00-03 | Хомут н7 | | |
| | | | | ф 8 А-I ГОСТ 5781-82 ℓ=1730 | 1 | 0,7 кг |
| | | 5 | 13.00.00-04 | Хомут н8 | | |
| | | | | ф 8 А-I ГОСТ 5781-82 ℓ=1890 | 1 | 0,7 кг |
| | | 6 | 13.00.00-05 | Хомут н10 | | |
| | | | | ф 8 А-I ГОСТ 5781-82 ℓ=1930 | 1 | 0,8 кг |
| | | 7 | 13.00.00-06 | Хомут н11-II | | |
| | | | | ф 8 А-I ГОСТ 5781-82 ℓ=1100 | 1 | 0,4 кг |
| | | 8 | 13.00.00-07 | Хомут н11-III | | |
| | | | | ф 8 А-I ГОСТ 5781-82 ℓ=1000 | 1 | 0,4 кг |
| | | 9 | 13.00.00-08 | Хомут н11-IV | | |
| | | | | ф 8 А-I ГОСТ 5781-82 ℓ=900 | 1 | 0,4 кг |

| | | | |
|---|---|---|---|
| Гл.инжр. | Васильев | | Т.П. А-II, III, IV-300-280.84 13.00.00 СБ |
| Н.контр. | Сипаева | | |
| Нач.отд. | Одинаков | | Хомуты н1; н2; н3 н7; н8, н10; н11-II; н11-III н11-IV |
| Гл.спец. | Кореневский | | |
| Нач.разд. | Васильева | | |
| Проверил | Зубова | | |
| Проектир. | Хубышкина | | |

| Стадия | Масса | Масштаб |
|---|---|---|
| | См. табл. | |
| Лист 1 | Листов 1 | |

Гипропромтрансстрой г. Москва

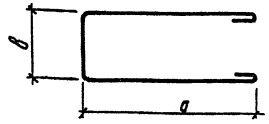


| Обозначение | 14.00.00 | 14.00.00-01 | 14.00.00-02 | 14.00.00-03 | 14.00.00-04 | 14.00.00-05 | 14.00.00-06 | 14.00.00-07 | 14.00.00-08 | 14.00.00-09 |
|---|---|---|---|---|---|---|---|---|---|---|
| Марка | н4-II | н4-III | н4-IV | н5-I | н5-III | н5-IV | н6-II | н6-III | н6-IV | н9 |
| Позиция | 1 | 2 | 3 | 4 | 5 | 6 | 7 | 8 | 9 | 10 |
| а мм | 800 | 800 | 800 | 800 | 800 | 800 | 600 | 600 | 600 | 750 |
| в мм | 560 | 560 | 560 | 360 | 360 | 360 | 360 | 310 | 260 | 260 |
| Масса кг | 2,1 | 1,4 | 0,9 | 1,9 | 1,3 | 0,8 | 0,7 | 0,7 | 0,6 | 0,7 |

| Формат | Зона | Поз. | Обозначение | Наименование | Кол. | Примечание |
|---|---|---|---|---|---|---|
| | | | | Документация | | |
| | | | ТТ | Технические требования | | |
| | | | 14.00.00 | Хомут н4-II | | |
| | | 1 | | ф12А-I ГОСТ 5781-82 ℓ=2310 | 1 | 2,1 кг |
| | | 2 | 14.00.00-01 | Хомут н4-III | | |
| | | | | ф10А-I ГОСТ 5781-82 ℓ=2310 | 1 | 1,4 кг |
| | | 3 | 14.00.00-02 | Хомут н4-IV | | |
| | | | | ф8А-I ГОСТ 5781-82 ℓ=2310 | 1 | 0,9 кг |
| | | 4 | 14.00.00-03 | Хомут н5-II | | |
| | | | | ф12А-I ГОСТ 5781-82 ℓ=2110 | 1 | 1,9 кг |
| | | 5 | 14.00.00-04 | Хомут н5-III | | |
| | | | | ф10А-I ГОСТ 5781-82 ℓ=2110 | 1 | 1,3 кг |
| | | 6 | 14.00.00-05 | Хомут н5-IV | | |
| | | | | ф8А-I ГОСТ 5781-82 ℓ=2110 | 1 | 0,8 кг |
| | | 7 | 14.00.00-06 | Хомут н6-II | | |
| | | | | ф8А-I ГОСТ 5781-82 ℓ=1710 | 1 | 0,7 кг |
| | | 8 | 14.00.00-07 | Хомут н6-III | | |
| | | | | ф8А-I ГОСТ 5781-82 ℓ=1660 | 1 | 0,7 кг |
| | | 9 | 14.00.00-08 | Хомут н6-IV | | |
| | | | | ф8А-I ГОСТ 5781-82 ℓ=1610 | 4 | 0,6 кг |
| | | 10 | 14.00.00-09 | Хомут н9 | | |
| | | | | ф8А-I ГОСТ 5781-82 ℓ=1910 | 1 | 0,7 кг |

| | | |
|---|---|---|
| Гл.инж.пр. | Васильев | |
| Н.контр. | Билаева | |
| Начотд. | Одинокова | |
| Гл.спец. | Корнеевская | |
| Рук.груп. | Васильева | |
| Проверил | Зубова | |
| Проектир. | Кудышкина | |

ТП А-II, III, IV-300-280.84 14.00.00 СБ

Хомуты н4-II, н4-III; н4-IV, н5-II, н5-III, н5-IV, н6-II н6-III, н6-IV, н9

| Стадия | Масса | Масштаб |
|---|---|---|
| | см табл | |
| Лист 1 | Листов 1 | |

Гипропромтрансстрой г. Москва

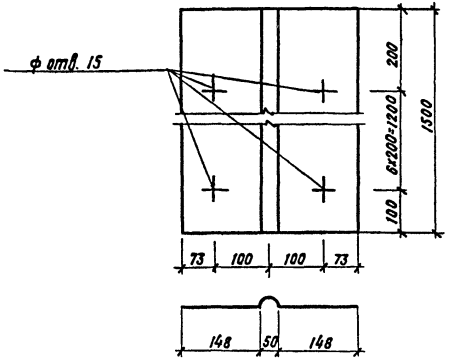


| Формат | Зона | Поз. | Обозначение | Наименование | Кол | Примечание |
|---|---|---|---|---|---|---|
| | | | | Документация | | |
| | | | ТТ | Технические требования | | |
| | | | | | | |
| | | | 15.00.00 | Компенсатор КМ1 | | |
| | | | | -315×1,6 ГОСТ 19903-74 ℓ=1500 | 1 | 6,6 кг |

| | | | |
|---|---|---|---|
| Гл.инж.пр. | Васильев | | |
| Н.контр.сс | Силаева | | |
| Нач.отд. | Одиноков | | |
| Гл.спец. | Кореневский | | |
| Авт.разр. | Васильева | | |
| Проверил | Зубова | | |
| Проектир | Кубышкина | | |

Т.П. А-II, III, IV-300-280.84 15.00.00 СБ

Компенсатор КМ-1

| Стадия | Масса | Масштаб |
|---|---|---|
| | 6,6 кг | |
| Лист 1 | Листов 1 | |

Гипропромтрансстрой г. Москва

Типовой проект А-II, III, IV-300-280.84 Альбом III

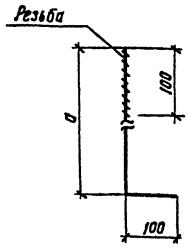


| Марка | Обозначение | d мм | Масса кг |
|---|---|---|---|
| А7-II | 16.00.00 | 420 | 0,5 |
| А7-III | 16.00.00-01 | 370 | 0,4 |
| А7-IV | 16.00.00-02 | 320 | 0,4 |

| Формат | Зона | Поз. | Обозначение | Наименование | Кол | Примечание |
|---|---|---|---|---|---|---|
| | | | | Документация | | |
| | | | | Технические требования | | |
| | | | | | | |
| | | | 16.00.00 | Анкер А7-II | | |
| | | | | ф12А-I ГОСТ 5781-82 ℓ=520 | 1 | 0,5 кг |
| | | | 16.00.00-01 | Анкер А7-III | | |
| | | | | ф12А-I ГОСТ 5781-82 ℓ=470 | 1 | 0,4 кг |
| | | | 16.00.00-02 | Анкер А7-IV | | |
| | | | | ф12 А-I ГОСТ 5781-82 ℓ=420 | 1 | 0,4 кг |

Инв.№подл. | Подпись и дата | Взам.инв.№

| | | | |
|---|---|---|---|
| Гл.инж.пр. | Васильев | | |
| Н.контр.сс | Силаева | | |
| Нач.отд. | Одиноков | | |
| Гл.спец. | Кореневский | | |
| Авт.разр. | Васильева | | |
| Проверил | Зубова | | |
| Проектир | Кубышкина | | |

Т.П. А-II, III, IV-300-280.84 16.00.00 СБ

Анкер А7-II, А7-III А7-IV

| Стадия | Масса | Масштаб |
|---|---|---|
| | см. табл. | |
| Лист 1 | Листов 1 | |

Гипропромтрансстрой г. Москва

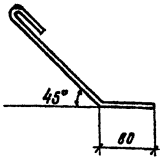


| Марка | Обозначение | Масса кг |
|---|---|---|
| А-1 | 17.00.00 | 0,8 |
| А-3 | 17.00.00-01 | 0,5 |
| А-5 | 17.00.00-02 | 0,4 |

| Формат | Зона | Поз. | Обозначение | Наименование | Кол. | Примечание |
|---|---|---|---|---|---|---|
| | | | | Документация | | |
| | | | ТТ | Технические требования | | |
| | | 1 | 17.00.00 | Анкер А-1 | | |
| | | | | ф12А-I ГОСТ 5781-82 ℓ=880 | 1 | 0,8 кг |
| | | 2 | 17.00.00-01 | Анкер А-3 | | |
| | | | | ф12А-I ГОСТ 5781-82 ℓ=800 | 1 | 0,5 кг |
| | | 3 | 17.00.00-02 | Анкер А-5 | | |
| | | | | ф12А-I ГОСТ 5781-82 ℓ=440 | 1 | 0,4 кг |

Т.П А-II, III, IV-300-280.84 17.00.00 СБ

| | | | |
|---|---|---|---|
| Гл.инж.пр | Васильев | | |
| Н.контр.сб | Сидаева | | |
| Нач.отд | Одиноков | | |
| Гл.спец | Кореневский | | |
| Авт.разр | Васильева | | |
| Проверил | Зубова | | |
| Проектир | Кубышкина | | |

Анкера А-1, А-3, А-5

| Стадия | Масса | Масштаб |
|---|---|---|
| | см табл. | |
| Лист 1 | Листов 1 | |

Гипропромтрансстрой г. Москва

Типовой проект А-II, III, IV-300-280.84 Альбом III

Инв.№ подл. | Подпись и дата | Взамен инв.№



| Марка | Обозначение | Масса кг |
|---|---|---|
| А-2 | 18.00.00 | 0.6 |
| А-4 | 18.00.00-01 | 0.5 |
| А-6 | 18.00.00-02 | 0.3 |

| Формат | Зона | Поз. | Обозначение | Наименование | Кол | Примечание |
|---|---|---|---|---|---|---|
| | | | | Документация | | |
| | | | ТТ | Технические требования | | |
| | | 1 | 18.00.00 | Анкер А-2 | | |
| | | | | ф12А-I ГОСТ 5781-82 ℓ=650 | 1 | 0,6 кг |
| | | 2 | 18.00.00-01 | Анкер А-4 | | |
| | | | | ф12А-I ГОСТ 5781-82 ℓ=600 | 1 | 0,5 кг |
| | | 3 | 18.00.00-02 | Анкер А-6 | | |
| | | | | ф12А-I ГОСТ 5781-82 ℓ=350 | 1 | 0,3 кг |

Т.П. А-II, III, IV-300-280.84 18.00.00 СБ

| | | | |
|---|---|---|---|
| Гл.инж.пр | Васильев | | |
| Н.контр.сб | Сидаева | | |
| Нач.отд | Одиноков | | |
| Гл.спец | Кореневский | | |
| Авт.разр | Васильева | | |
| Проверил | Зубова | | |
| Проектир | Кубышкина | | |

Анкера А-2, А-4, А-6

| Стадия | Масса | Масштаб |
|---|---|---|
| | см табл. | |
| Лист 1 | Листов 1 | |

Гипропромтрансстрой г. Москва

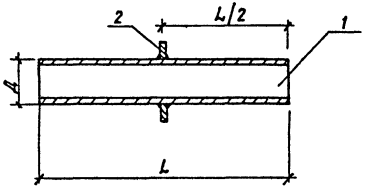


Поз. 2

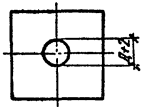


| Обозначение | 19.00.00 | 19.00.00-01 | 19.00.00-02 | 19.00.00-03 | 19.00.00-04 | 19.00.00-05 | 19.00.00-06 | 19.00.00-07 | 19.00.00-08 | 19.00.00-09 | 19.00.00-10 | 19.00.00-11 | 19.00.00-12 | 19.00.00-13 |
|---|---|---|---|---|---|---|---|---|---|---|---|---|---|---|
| Марка | МК1 | МК2 | МК3 | МК4 | МК5 | МК6 | МК7 | МК8 | МК9 | МК10 | МК11 | МК12 | МК13 | МК14 |
| L мм | 550 | 800 | 500 | 800 | 600 | 550 | 550 | 550 | 550 | 550 | 800 | 550 | 600 | 600 |
| Масса кг | 9,3 | 3,4 | 2,4 | 30,0 | 3,7 | 2,6 | 22,1 | 38,9 | 53,0 | 3,5 | 102,3 | 42,4 | 5,4 | 9,4 |

| Формат | Зона | Поз. | Обозначение | Наименование | Кол. | Примечание |
|---|---|---|---|---|---|---|
| | | | | Документация | | |
| | | | ТТ | Технические требования к изготовлению арматурных изделий | | |
| | | | 19.00.00 | Закладная деталь МК-1 | | |
| | | | | Сборочные единицы | | |
| | | 1 | 19.01.00 | Труба 108х4 ГОСТ 10704-76 ℓ=550 | 1 | 7,2 кг |
| | | 2 | 19.02.00 | -210х6 ГОСТ 19903-74 ℓ=210 | 1 | 2,1 кг |
| | | | | | | |
| | | | 19.00.00-01 | Закладная деталь МК-2 | | |
| | | | | Сборочные единицы | | |
| | | 1 | 19.01.00-01 | Труба 32 ГОСТ 3262-75* ℓ=800 | 1 | 2,5 кг |
| | | 2 | 19.02.00-01 | -140х6 ГОСТ 19903-74 ℓ=140 | 1 | 0,9 кг |
| | | | | | | |
| | | | 19.00.00-02 | Закладная деталь МК-3 | | |
| | | | | Сборочные единицы | | |
| | | 1 | 19.01.00-02 | Труба 32 ГОСТ 3262-75* ℓ=500 | 1 | 1,5 кг |
| | | 2 | 19.02.00-02 | -140х6 ГОСТ 19903-74 ℓ=140 | 1 | 0,4 кг |

| | | | |
|---|---|---|---|
| Гл.инж.пр | Васильев | | Т.П. А-II, III, IV-300-280.84 19.00.00 СБ |
| Н.контр.гр. | Силаева | | |
| Нач.отд. | Одинаков | | Закладные детали МК-1 .... МК-14 |
| Гл.спец. | Кореневский | | Стадия: — Масса: см. табл. Масштаб: |
| Авг.разр. | Васильева | | Лист 1 Листов 2 |
| Проверил | Зубова | | Гипропромтрансстрой г. Москва |
| Проектир. | Кубышкина | | |

| Формат | Зона | Поз | Обозначение | Наименование | Кол | Примечание |
|---|---|---|---|---|---|---|
| | | | 19.00.00-03 | Закладная деталь МК-4 | | |
| | | | | Сборочные единицы | | |
| | | 1 | 19.01.00-03 | Труба 219×6 ГОСТ 10704-76 ℓ=800 | 1 | 25,2 кг |
| | | 2 | 19.02.00-03 | -320×6 ГОСТ 19903-74 ℓ=320 | 1 | 4,8 кг |
| | | | 19.00.00-04 | Закладная деталь МК-5 | | |
| | | | | Сборочные единицы | | |
| | | 1 | 19.01.00-04 | Труба 50 ГОСТ 3262-75* ℓ=600 | 1 | 2,6 кг |
| | | 2 | 19.02.00-04 | -150×6 ГОСТ 19903-74 ℓ=150 | 1 | 1,1 кг |
| | | | 19.00.00-05 | Закладная деталь МК-6 | | |
| | | | | Сборочные единицы | | |
| | | 1 | 19.01.00-05 | Труба 32 ГОСТ 3262-75* ℓ=550 | 1 | 1,7 кг |
| | | 2 | 19.02.00-05 | -140×6 ГОСТ 19903-74 ℓ=140 | 1 | 0,9 кг |
| | | | 19.00.00-06 | Закладная деталь МК-7 | | |
| | | | | Сборочные единицы | | |
| | | 1 | 19.01.00-06 | Труба 219×6 ГОСТ 10704-76 ℓ=550 | 1 | 17,3 кг |
| | | 2 | 19.02.00-06 | -320×6 ГОСТ 19903-74 ℓ=320 | 1 | 4,8 кг |
| | | | 19.00.00-07 | Закладная деталь МК-8 | | |
| | | | | Сборочные единицы | | |
| | | 1 | 19.01.00-07 | Труба 325×7 ГОСТ 10704-76 ℓ=550 | 1 | 30,2 кг |
| | | 2 | 19.02.00-07 | -430×6 ГОСТ 19903-74 ℓ=430 | 1 | 8,7 кг |
| | | | 19.00.00-08 | Закладная деталь МК-9 | | |
| | | | | Сборочные единицы | | |
| | | 1 | 19.01.00-08 | Труба 426×7 ГОСТ 10704-76, ℓ=550 | 1 | 39,8 кг |
| | | 2 | 19.02.00-08 | -530×6 ГОСТ 19903-74 ℓ=530 | 1 | 13,2 кг |

| Формат | Зона | Поз | Обозначение | Наименование | Кол | Примечание |
|---|---|---|---|---|---|---|
| | | | 19.00.00-09 | Закладная деталь МК-10 | | |
| | | | | Сборочные детали | | |
| | | 1 | 19.01.00-09 | Труба 50 ГОСТ 3262-75* ℓ=550 | 1 | 2,4 кг |
| | | 2 | 19.02.00-09 | -150×6 ГОСТ 19903-74 ℓ=150 | 1 | 1,1 кг |
| | | | 19.00.00-10 | Закладная деталь МК-11 | | |
| | | | | Сборочные единицы | | |
| | | 1 | 19.01.00-10 | Труба 480×9 ГОСТ 10704-76 ℓ=800 | 1 | 83,6 кг |
| | | 2 | 19.02.00-10 | -630×6 ГОСТ 19903-74 ℓ=630 | 1 | 18,7 кг |
| | | | 19.00.00-11 | Закладная деталь МК-12 | | |
| | | | | Сборочные единицы | | |
| | | 1 | 19.01.00-11 | Труба 355 ГОСТ 19904-74 ℓ=550 | 1 | 32,7 кг |
| | | 2 | 19.02.00-11 | -480×6 ГОСТ 103-76 ℓ=480 | 1 | 9,7 кг |
| | | | 19.00.00-12 | Закладная деталь МК-13 | | |
| | | | | Сборочные единицы | | |
| | | 1 | 19.01.00-12 | Труба 65 ГОСТ 3262-75* ℓ=600 | 1 | 4,2 кг |
| | | 2 | 19.02.00-12 | -180×6 ГОСТ 103-76 ℓ=180 | 1 | 1,2 кг |
| | | | 19.00.00-13 | Закладная деталь МК-14 | | |
| | | | | Сборочные единицы | | |
| | | 1 | 19.00.00-13 | Труба 100 ГОСТ 3262-75* ℓ=600 | 1 | 7,3 кг |
| | | 2 | 19.02.00-13 | -210×6 ГОСТ 103-76 ℓ=210 | 1 | 2,1 кг |

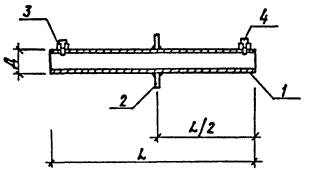


поз. 1

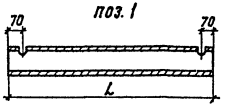


Поз. 4

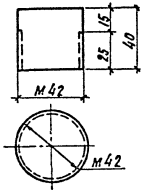


Поз. 3

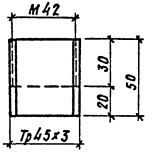


Позиция 2

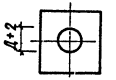


| Формат | Зона | Поз. | Обозначение | Наименование | Кол. | Примечание |
|---|---|---|---|---|---|---|
| | | | | Документация | | |
| | | | ТТ | Технические требования к изготовлению арматурных изделий | | |
| | | | 20.00.00 | Закладная деталь МК18-II | | |
| | | | | Сборочные единицы | | |
| | | 1 | 20.01.00 | Труба 50 ГОСТ 3262-75* $\ell$=750 | 1 | 3,3 кг |
| | | 2 | 20.02.00 | -150х6 ГОСТ 19903-74 $\ell$=150 | 1 | 1,1 кг |
| | | 3 | 20.03.00 | Труба 45х3 ГОСТ 8732-78* $\ell$=50 | 2 | 1,9 кг |
| | | 4 | 20.04.00 | стальная пробка d=42 | 2 | 0,6 кг |
| | | | 20.00.00-01 | Закладная деталь МК18-III | | |
| | | | | Сборочные единицы | | |
| | | 1 | 20.01.00-01 | Труба 50 ГОСТ 3262-75* $\ell$=700 | 1 | 3,1 кг |
| | | 2 | 20.02.00-01 | -150х6 ГОСТ 19903-74 $\ell$=150 | 1 | 1,1 кг |
| | | 3 | 20.03.00-01 | Труба 45х3 ГОСТ 8732-78* $\ell$=50 | 2 | 1,9 кг |
| | | 4 | 20.04.00-01 | Стальная пробка d=42 | 2 | 0,6 кг |
| | | | 20.00.00-02 | Закладная деталь МК18-IV | | |
| | | | | Сборочные единицы | | |
| | | 1 | 20.01.00-02 | Труба 50 ГОСТ 3262-75* $\ell$=650 | 1 | 2,8 кг |
| | | 2 | 20.02.00-02 | -150х6 ГОСТ 19903-74 $\ell$=150 | 1 | 1,1 кг |
| | | 3 | 20.03.00-02 | Труба 45х3 ГОСТ 8732-78* $\ell$=50 | 2 | 1,9 кг |
| | | 4 | 20.04.00-02 | Стальная пробка d=42 | 2 | 0,6 кг |

| Обозначение | Марка | L, мм | Масса, кг |
|---|---|---|---|
| 20.00.00 | МК18-II | 750 | 6,9 |
| 20.00.00-01 | МК18-III | 700 | 6,7 |
| 20.00.00-02 | МК18-IV | 650 | 6,4 |

| | | |
|---|---|---|
| Гл.инж.пр. | Васильев | |
| Н.контр. | Силаева | |
| Нач.отд. | Одинаков | |
| Гл.спец. | Кореневский | |
| Инж.-констр. | Васильева | |
| Проверил | Гудова | |
| Проектир. | Кудышкина | |

Т.П. А-II, III, IV-300-280.84 20.00.00 СБ

Закладная деталь МК18-II, МК18-III, МК18-IV

| Стадия | Масса | Масштаб |
|---|---|---|
| | См. табл. | |
| Лист 1 | Листов 1 | |

Гипропромтрансстрой г. Москва

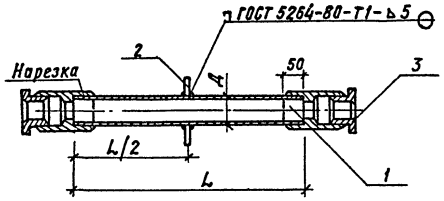


Позиция 2

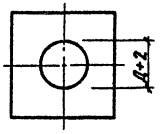


Позиция 1

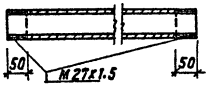


| Марка | Обозначение | L мм | Масса кг |
|---|---|---|---|
| МК-16 | 21.00.00 | 900 | 3,2 |
| МК-17 | 21.00.00-01 | 600 | 2,7 |
| МК-15 | 21.00.00-02 | 600 | 3,1 |

| Формат | Зона | Поз. | Обозначение | Наименование | Кол. | Примечание |
|---|---|---|---|---|---|---|
| | | | | Документация | | |
| | | | ТТ | Технические требования | | |
| | | | 21.00.00 | Закладная деталь МК-16 | | |
| | | | | Сборочные единицы | | |
| | | 1 | 21.01.00 | Труба 20 ГОСТ 3262-75 ℓ=900 | 1 | 1,5 кг |
| | | 2 | 21.02.00 | -130х10 ГОСТ 19903-74 ℓ=130 | 1 | 1,3 кг |
| | | 3 | 21.03.00 | Сальник СКПТ-27 ГОСТ 4860.2-76* | 2 | 0,4 кг |
| | | | 21.00.00-01 | Закладная деталь МК-17 | | |
| | | | | Сборочные единицы | | |
| | | 1 | 21.01.00-01 | Труба 20 ГОСТ 3262-75* ℓ=600 | 1 | 1,0 кг |
| | | 2 | 21.02.00-01 | -130х10 ГОСТ 19903-74 ℓ=130 | 1 | 1,3 кг |
| | | 3 | 21.03.00-01 | Сальник СКПТ-27 ГОСТ 4860.2-76* | 2 | 0,4 кг |
| | | | 21.00.00-02 | Закладная деталь МК-15 | | |
| | | | | Сборочные единицы | | |
| | | 1 | 21.01.00-02 | Труба 25 ГОСТ 3262-75* ℓ=600 | 1 | 1,4 кг |
| | | 2 | 21.02.00-02 | -130х10 ГОСТ 19903-74 ℓ=130 | 1 | 1,3 кг |
| | | 3 | 21.03.00-02 | Сальник СКПТ-27 ГОСТ 4860.2-76* | 2 | 0,4 кг |

| | | |
|---|---|---|
| Гл.инж.пр. | Васильев | |
| Н.контр.сс. | Сидаева | |
| Нач.отд. | Одинаков | |
| Гл.спец. | Кореневский | |
| Рук.разд. | Васильева | |
| Проверил | Зубова | |
| Проектир. | Кубышкина | |

Т.П А-II, III, IV-300-280.84 21.00.00 СБ

Закладные детали МК-15, МК-16, МК-17

| Стадия | Масса | Масштаб |
|---|---|---|
| | см. табл. | |
| Лист 1 | Листов 1 | |

Гипропромтрансстрой г. Москва

Типовой проект А-II, III, IV-300-280.84 Альбом III

## 3Р1

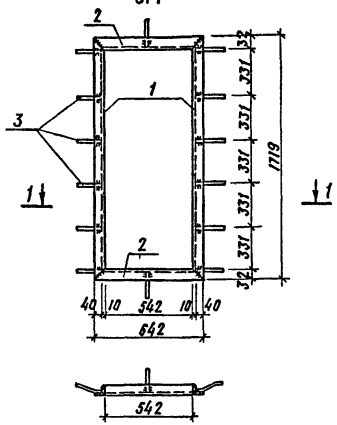


Позиция 3

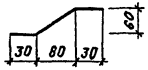


| Формат | Зона | Поз | Обозначение | Наименование | Кол. | Примечание |
|---|---|---|---|---|---|---|
| | | | | Документация | | |
| | | | Т.Т | Технические требования к изготовлению арматурных изделий | | |
| | | | 22.00.00 | Рамка 3Р1 | | |
| | | | | Детали | | |
| Б.Ч | | 1 | 22.01.00 | ∠50×5, ГОСТ 8509-72*, ℓ=1719 | 2 | 6,5 кг |
| Б.Ч | | 2 | 22.02.00 | ∠50×5, ГОСТ 8509-72*, ℓ=642 | 2 | 2,42 кг |
| Б.Ч | | 3 | 22.03.00 | ф12 А-I, ГОСТ 5781-82, ℓ=150 | 14 | 0,13 кг |

| | | | |
|---|---|---|---|
| Гл.инж.пр | Васильев | | |
| Н.контр.б | Силаева | | |
| Нач.отд. | Одиноков | | |
| Гл.спец | Кореневский | | |
| Авт.разр. | Васильева | | |
| Проверил | Зубова | | |
| Проектир. | Кубышкина | | |

Т.П. А-II, III, IV-300-280.84 22.00.00 СБ

Рамка 3Р1

| Стадия | Масса | Масштаб |
|---|---|---|
| | 19,7 | |
| Лист 1 | Листов 1 | |

Гипропромтрансстрой г. Москва

## 3Р2

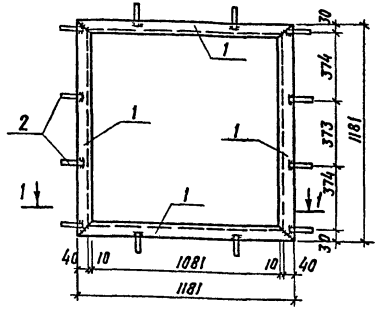


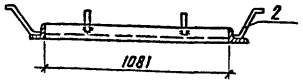


| Формат | Зона | Поз | Обозначение | Наименование | Кол | Примечание |
|---|---|---|---|---|---|---|
| | | | | Документация | | |
| | | | Т.Т | Технические требования к изготовлению арматурных изделий | | |
| | | | 23.00.00 | Рамка 3Р2 | | |
| | | | | Детали | | |
| Б.Ч | | 1 | 23.01.00 | ∠50×5, ГОСТ 8509-72*, ℓ=1181 | 4 | 4,45 кг |
| Б.Ч | | 2 | 23.02.00 | ф12 А-I, ГОСТ 5781-82, ℓ=150 | 12 | 0,13 кг |

| | | | |
|---|---|---|---|
| Гл.инж.пр | Васильев | | |
| Н.контр.б | Силаева | | |
| Нач.отд. | Одиноков | | |
| Гл.спец. | Кореневский | | |
| Авт.разр. | Васильева | | |
| Проверил | Зубова | | |
| Проектир. | Кубышкина | | |

Т.П. А-II, III, IV-300-280.84 23.00.00 СБ

Рамка 3Р2

| Стадия | Масса | Масштаб |
|---|---|---|
| | 19,4 | |
| Лист 1 | Листов 1 | |

Гипропромтрансстрой г. Москва

Инв.№ подл. | Подпись и дата | Взам.инв.№

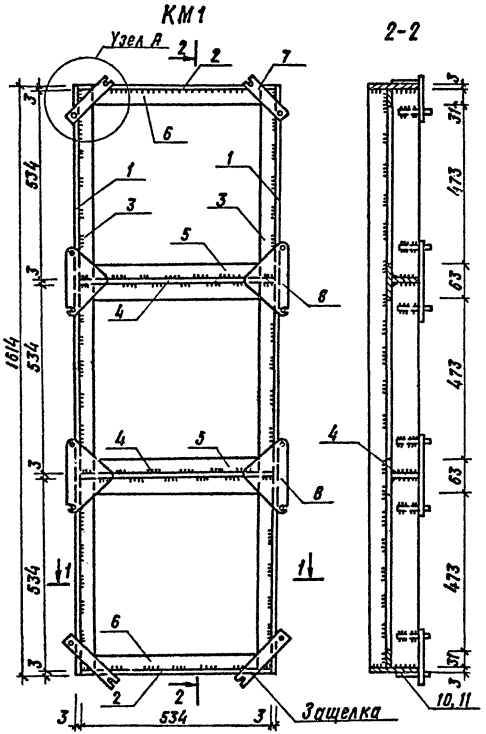


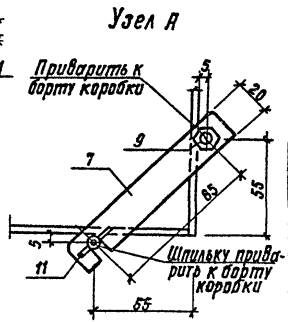


| Формат | Зона | Поз | Обозначение | Наименование | Кол | Примечание |
|---|---|---|---|---|---|---|
| | | | | Документация | | |
| | | | ТТ | Технические требования к изготовлению арматурных изделий | | |
| | | | 24.00.00 | Коробка КМ1 | | |
| | | | | Детали | | |
| БЧ | | 1 | 24.01.00 | -134х3, ГОСТ 19903-74*, ℓ=1614 | 2 | 5,10 кг |
| БЧ | | 2 | 24.02.00 | -134х3, ГОСТ 19903-74*, ℓ=534 | 2 | 1,69 кг |
| БЧ | | 3 | 24.03.00 | -30х4, ГОСТ 103-76, ℓ=1607 | 2 | 1,60 кг |
| БЧ | | 4 | 24.04.00 | -80х3, ГОСТ 19903-74*, ℓ=534 | 2 | 2,02 кг |
| БЧ | | 5 | 24.05.00 | -63х4, ГОСТ 103-76, ℓ=473 | 2 | 0,94 кг |
| БЧ | | 6 | 24.06.00 | -30х4, ГОСТ 103-76, ℓ=473 | 2 | 0,44 кг |
| БЧ | | 7 | 24.07.00 | -20х4, ГОСТ 103-76, ℓ=110 | 4 | 0,07 кг |
| БЧ | | 8 | 24.08.00 | -70х3, ГОСТ 19903-74*, ℓ=140 | 4 | 0,23 кг |
| БЧ | | 9 | 24.09.00 | Болт М10, ГОСТ 7798-70*, ℓ=100 | 8 | 0,07 кг |
| БЧ | | 10 | 24.10.00 | Гайка-барашек М10, ГОСТ 3032-76 | 8 | 0,03 кг |
| БЧ | | 11 | 24.11.00 | Шпилька М10, ℓ=80 ГОСТ 22042-76* | 8 | 0,04 кг |

| | | | |
|---|---|---|---|
| Гл.инж.пр. | Васильев | | |
| Н.контр.сс. | Силаева | | |
| Нач.отд. | Одиноков | | |
| Гл.спец. | Кареневский | | |
| Авт.разр. | Васильева | | |
| Проверил | Зубова | | |
| Проектир. | Кузышкина | | |

Т.П. А-II, III, IV-300-280.84 24.00.00 СБ

Коробка КМ1

| Стадия | Масса | Масштаб |
|---|---|---|
| | 25,9 | |
| Лист 1 | Листов 1 | |

Гипропромтрансстрой г. Москва

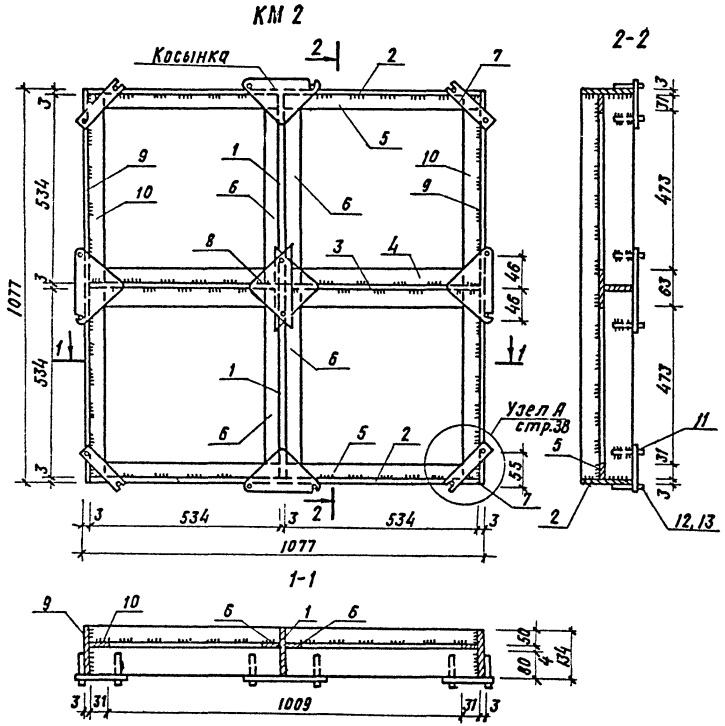


| Формат | Зона | Поз. | Обозначение | Наименование | Кол. | Примечание |
|---|---|---|---|---|---|---|
| | | | | Документация | | |
| | | | ТТ | Технические требования к изготовлению арматурных изделий | | |
| | | | 25.00.00 | Коробка КМ 2 | | |
| | | | | Детали | | |
| | | 1 | 25.01.00 | -134х3, ГОСТ 19903-74*, ℓ=534 | 2 | 1,69 кг |
| | | 2 | 25.02.00 | -134х3, ГОСТ 19903-74*, ℓ=1071 | 2 | 3,38 кг |
| | | 3 | 25.03.00 | -80х3, ГОСТ 19903-74*, ℓ=1071 | 1 | 2,02 кг |
| | | 4 | 25.04.00 | -63х4, ГОСТ 103-76, ℓ=1009 | 1 | 2,00 кг |
| | | 5 | 25.05.00 | -30х4, ГОСТ 103-76, ℓ=1009 | 2 | 0,95 кг |
| | | 6 | 25.06.00 | -30х4, ГОСТ 103-76, ℓ=473 | 4 | 0,46 кг |
| | | 7 | 25.07.00 | -20х4, ГОСТ 103-76, ℓ=110 | 4 | 0,07 кг |
| | | 8 | 25.08.00 | -70х3, ГОСТ 19903-74*, ℓ=140 | 6 | 0,23 кг |
| | | 9 | 25.09.00 | -134х3, ГОСТ 19903-74*, ℓ=1077 | 2 | 3,40 кг |
| | | 10 | 25.10.00 | -30х4, ГОСТ 103-76, ℓ=1071 | 2 | 1,01 кг |
| | | 11 | 25.11.00 | Болт М10, ГОСТ 7798-70*, ℓ=100 | 8 | 0,07 кг |
| | | 12 | 25.12.00 | Гайка барашек М10 ГОСТ 3032-76 | 8 | 0,03 кг |
| | | 13 | 25.13.00 | Шпилька М10 ℓ=80 ГОСТ 22042-76* | 8 | 0,04 кг |

| | | | | | |
|---|---|---|---|---|---|
| | | | | Т.П. А-II, III, IV-300-280.84 | 25.00.00 СБ |
| Гл.инж.пр | Васильев | | | | |
| Н.контр | Солаева | | | Коробка КМ2 | Стадия: — Масса: 30,0 Масштаб: — |
| Нач.отд | Одиноков | | | | Лист 1 Листов 1 |
| Гл.спец | Кореневский | | | | |
| Авт.разр | Васильева | | | | Гипропромтрансстрой г. Москва |
| Проверил | Зубова | | | | |
| Проектир | Кубышкина | | | | |

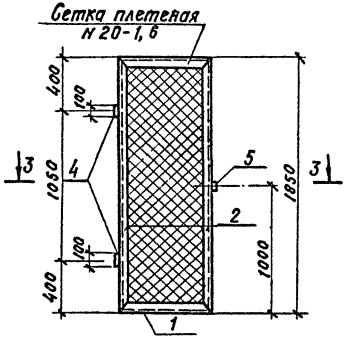


Узел А

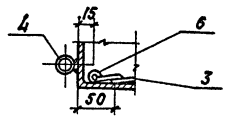


Узел Б

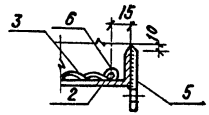


3-3

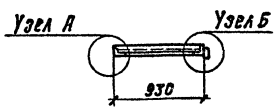


Поз. 5

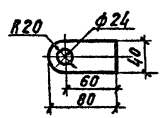


| Формат | Зона | Поз. | Обозначение | Наименование | Кол. | Примечание |
|---|---|---|---|---|---|---|
| | | | | Документация | | |
| | | | ТТ | Технические требования к изготовлению арматурных изделий | | |
| | | | 26.00.00 | Полотно двери ДМ1 | | |
| | | | | Сборочные единицы | | |
| | | 5 | 26.01.00 | -40×6, ГОСТ 103-76; ℓ= 80 | 1 | 0,2 кг |
| | | | | Детали | | |
| | | 1 | 26.02.00 | L50×5, ГОСТ 8509-72, ℓ= 930 | 2 | 7,0 кг |
| | | 2 | 03.00 | L50×5, ГОСТ 8509-72, ℓ= 1850 | 2 | 13,9 кг |
| | | 3 | 04.00 | сетка № 20-1,6 мм. ГОСТ 5336-80 | 1,6 м² | 2,4 кг |
| | | 4 | 05.00 | Труба 20, ГОСТ 3262-75, ℓ= 100 | 2 | 0,3 кг |
| | | 6 | 06.00 | ф 6 AI, ГОСТ 5781-82, ℓ= 5440 | 1 | 1,2 кг |

| | | |
|---|---|---|
| Гл. инж. пр. | Васильев | |
| Н. контр. | Сидорова | |
| Нач. отд. | Одиноков | |
| Гл. спец. | Кореневский | |
| Авт. разр. | Васильева | |
| Проверил | Зубова | |
| Проектир. | Кубышкина | |

Т. П - А-II, III, IV-300-280.84 26.00.00.00 СБ

Полотно двери ДМ1

| Стадия | Масса | Масштаб |
|---|---|---|
| | 25,0 кг | |
| Лист 1 | Листов 1 | |

Гипропромтрансстрой г. Москва

gost.e-ecolog.ru