ТИПОВОЙ ПРОЕКТ

А-II-300-28084

А-III-300-28084

А-IV-300-28084

СКЛАД

ИНВЕНТАРЯ И ОБОРУДОВАНИЯ ОТДЕЛЬНО СТОЯЩИЙ, ЗАГЛУБЛЕННЫЙ ИЗ МОНОЛИТНОГО ЖЕЛЕЗОБЕТОНА

Альбом II

gost.e-ecolog.ru

ЦЕНТРАЛЬНЫЙ ИНСТИТУТ ТИПОВОГО ПРОЕКТИРОВАНИЯ
ГОССТРОЯ СССР

Москва, А-445, Смольная ул., 22

Сдано в печать VIII 1986 года

Заказ № 11288 Тираж 100 экз.

ТИПОВОЙ ПРОЕКТ

А-II-300-280.84
А-III-300-280.84
А-IV-300-280.84

СКЛАД ИНВЕНТАРЯ И ОБОРУДОВАНИЯ ОТДЕЛЬНО СТОЯЩИЙ, ЗАГЛУБЛЕННЫЙ ИЗ МОНОЛИТНОГО ЖЕЛЕЗОБЕТОНА

АЛЬБОМ II

Состав проекта

Альбом I	Пояснительная записка
Альбом II	Архитектурные решения. Конструкции железобетонные.
Альбом III	Строительные изделия.
Альбом IV	Отопление, вентиляция. Внутренний водопровод и канализация. Электроснабжение. Сигнализация и связь.
Альбом V	Спецификации оборудования.
Альбом VI	Ведомости потребности в материалах.
Альбом VII	Сметы для склада А-II
Альбом VIII	Смета для склада А-III
Альбом IX	Смета для склада А-IV

Проект утвержден МПС
приказ № М-38446 от 09.12.83 г.
Введен в действие Гипропромтрансстроем.
приказ № 134 от 11.06.84 г.

РАЗРАБОТАН
ПРОЕКТНЫМ ИНСТИТУТОМ
„ГИПРОПРОМТРАНССТРОЙ"

Главный инженер института Рождественский А.С.
Главный инженер проекта Васильев Ю.Н.

Привязан

Типовой проект А-II III,IV-300-280.84 Альбом II

Содержание альбома

Марка	Наименование	Стр.
	Архитектурные решения	
АР-1	Общие данные (начало)	3
АР-2	Общие данные (окончание)	4
АР-3	Схематический план участка	5
АР-4	1,2,3 климатические зоны. План	6
АР-5	4 климатическая зона. План	7
АР-6	Разрезы 1-1, 2-2	8
АР-7	Разрезы 3-3÷7-7	9
АР-8	Схема расположения элементов перегородок	10
АР-9	План полов. Фрагмент 1	11
АР-10	Детали деформационных швов	12
АР-11	Вариант использования помещений в мирное время	13
АР-12	Фрагменты N1 и N2 схематического плана участка	14
	Конструкции железобетонные	
КЖ-1	Общие данные	15
КЖ-2	Ведомость расхода стали на сооружение	16
КЖ-3	Схемы расположения элементов армирования покрытия и днища	17
КЖ-4	Схемы расположения элементов армирования покрытия и днища. Узлы 1÷8	18
КЖ-5	Схемы расположения элементов армирования стен по осям 1,2,3,А и Б	19
КЖ-6	Схемы расположения элементов армирования стен по осям 1,2,3,А и Б. Сечения 1-1÷6-6	20
КЖ-7	Тамбур-шлюз основного входа и расширительная камера. Схемы армирования	21
КЖ-8	Расширительные камеры и тамбур аварийного выхода. Схемы армирования	22
КЖ-9	Основной вход. Опалубочный чертеж	23
КЖ-10	Аварийный выход. Опалубочный чертеж	24
КЖ-11	Основной вход и аварийный выход. Схемы армирования	25
КЖ-12	1,2,3 климатические зоны. План расположения отверстий и закладных деталей	26
КЖ-13	4 климатическая зона. План расположения отверстий и закладных деталей	27
КЖ-14	Детали установки элементов „ОВМ", „ВКМ", „ЭЛМ" в стенах сооружения	28
КЖ-15	1,2,3 климатические зоны. Вентиляторная. Опоры под вентиляторы	29
КЖ-16	4 климатическая зона. Вентиляторная. Опоры под вентиляторы	30

Альбом II

Типовой проект А-II, III, IV-300-280.84

Ведомость основных комплектов рабочих чертежей

Обозначение	Наименование	Примечан.
АР	Архитектурные решения	Альбом II
КЖ	Конструкции железобетонные	"
ВК	Внутренний водопровод и канализация	Альбом IV
ОВ	Отопление и вентиляция	
ЭЛ	Электроснабжение	
СС	Сигнализация и связь	
ОС	Организация строительства	Альбом II

Ведомость рабочих чертежей основного комплекта АР

Лист	Наименование	Примечан.
1	Общие данные (начало)	
2	Общие данные (окончание)	
3	Схематический план участка	
4	1,2,3 климатические зоны. План.	
5	4 климатическая зона. План	
6	Разрезы 1-1, 2-2	
7	Разрезы 3-3 ÷ 7-7	
8	Схема расположения элементов перегородок	
9	План полов. Фрагмент 1	
10	Детали деформационных швов	
11	Вариант использования помещений в мирное время	
12	Фрагменты N1 и N2 схематического плана участка	

Ведомость ссылочных и прилагаемых документов

Обозначение	Наименование	Примечание
	Ссылочные документы	
ТДК-Н-1-68 часть II, раздел IV /редакция 1971г/	Альбом типовых решений систем и устройств внутреннего оборудования сооружений гражданской обороны	
01.036-1 вып. 3, 4	Защитно-герметические металлические распашные двери ДУ-I-7, ДУ-I-8	
ТДК-Н-1-67 часть II, раздел IV /редакция 1969 г/	Металлические двери для проемов 800×1800, 1200×2000 мм и ставни для проемов 800×800	
ТДК-Н-1-67 часть II, раздел II	Воздухозаборы, аварийные выходы, и гравийные охладители	
ТДК-Н-1-72 часть II, альбом 1	Защитно-герметический металлический ставень СУ-I-I	
ТДК-Н-1-70 часть II, раздел VII альбом 10	Санузлы и станции перекачки	
1.136-10	Двери деревянные внутренние для жилых и общественных зданий	
1.136.5-19	Двери деревянные входные наружные, тамбурные и служебные для жилых и общественных зданий	
ТДК-Н-1-70 часть II, раздел III альбом 4	Типовые решения систем и устройств внутреннего оборудования сооружений гражданской обороны	
3.006-2 выпуск II-2	Унифицированные сборные железобетонные каналы	
1.494-27 выпуск 5	Воздухоприемные устройства с подвесными утепленными клапанами	
У-02-03 вып 3	Типовые решения внутреннего оборудования сооружений гражданской обороны сборно-разборные металлические и деревянные конструкции нар для размещения укрываемых	
ГОСТ 6133-75	Камни бетонные стеновые	
	Прилагаемые документы	
Альбом III	строительные изделия	
Альбом VI	Ведомости потребности в материалах	

Ведомость объёмов сборных железобетонных конструкций

	Наименование группы элементов конструкций	Код	Код, м³	Примечание
	Плиты	584100	1,3	

Общие указания.

Проект разработан применительно к условиям строительства на железнодорожном транспорте как отдельно стоящее сооружение с расположением его на свободных от застройки участках, вблизи производственных зданий.

В обычных условиях сооружение используется как складское помещение служб пути, СЦБ, связи и других, для хранения в нем различного инвентаря и оборудования-шпалоподбоек, ключей, и др. - несгораемых материалов в несгораемой упаковке (гаре), а также для размещения складов любых мелкоштучных грузов, за исключением вредных или дурнопахнущих.

Вместимость сооружения - 300 человек.

Класс сооружения по ГО-II, III, IV.

Степень долговечности и огнестойкости - I.

Сооружение запроектировано из монолитного железобетона.

Сооружение заглубленное с низом покрытия на уровне земли.

За условную отметку 0.000 принята отметка земли, что соответствует бсолютной отметке.

Проект разработан для строительства в следующих природных условиях:

- территория без подработок горными выработками,
- расчетная зимняя температура воздуха -20°, -30°, -40°с,
- летняя температура наружнего воздуха для 4-й строительно-
- климатических зон в соответствии с СНиП II-11-77.

Рельеф площадки строительства спокойный с уклоном, обеспечивающим сток поверхностных вод.

Грунты основания непучинистые, непросадочные со следующими нормативными характеристиками: $\varphi_н = 0,49$, $c^н = 2$ кПа; $E = 14,7$ МПа; $\gamma_0 = 1,8$ т/м³. Грунтовые воды выше уровня пола сооружения на 1м.

Проект разработан для производства работ при плюсовых температурах наружного воздуха. При производстве работ в зимних условиях необходимо руководствоваться указаниями и требованиями соответствующих разделов действующих строительных норм и правил на производство и приемку строительных и монтажных работ.

Гидроизоляция - горизонтальная и вертикальная выполняется из 3-х слоев гидроизола на битумной мастике. По вертикальным стенам устраивается защитная стенка из кирпича, в покрытии изоляция защищается слоем раствора. Гидроизоляционные работы выполнять в соответствии со СНиП II-11-77 и СНиП III-20-74

Герметизация сооружения должна обеспечивать подпор воздуха 5 кгс/м² при режиме II.

Настоящий раздел разработан в соответствии с действующими нормами и правилами и предусматривает в части архитектурно-строительных решений мероприятия, обеспечивающие взрывную, взрыво-пожарную и пожарную безопасность при эксплуатации здания

Главный инженер проекта [подпись] /Васильев/.

Инв. N				Привязан:	
				Т.П. А-II, III, IV-300-280.84	АР
Гл. инж. пр	Васильев	[подпись]			
Н. контр. сс	Силаева	[подпись]		Склад инвентаря и оборудования отдельностоящий, заглубленный из монолитного железобетона	Стадия: рп; Лист: 1; Листов: 12
Нач. отд	Одинаков	[подпись]			
Гл. спец	Кореневский	[подпись]			
Рук. гр.	Васильева	[подпись]		Общие данные (начало).	Гипропромтрансстрой г. Москва
Проверил	Кубышкина	[подпись]			
Проектир	Васильева	[подпись]			

Инв. № подл. | Подпись и дата | Взам. инв. N

19963-02 4

Ведомость отделки помещений
Площадь в м²

Наименование или номер помещения	Потолок		Стены или перегородки		Низ стен или перегородок (панель)			Примечание
	Площадь	Вид отделки	Площадь	Вид отделки	Площадь	Вид отделки	Высота мм	
Помещения N1; N2	1,2,3 кл.з. 150,0 (143,5) [144,6] 4 кл.зона 135,4 (134,8) [136,0]	Отделка под окраску, клеевая окраска	1,2,3 кл.з. 161,9 (161,4) [162,4] 4 кл.зона 154,11 (153,63) [154,59]	Отделка под окраску	—	—	—	
			1,2,3 кл.з. 192,6 (192,1) [193,0] 4 кл.зона 184,96 (184,38) [185,44]	Клеевая окраска	—	—	—	
Санузлы	10,92	Отделка под окраску Клеевая окраска	0,9 0,9 16,66	Отделка под окраску, клеевая окраска, масляная окраска щитов.	23,4	Масляная окраска	До отм. -0,900	
Вентиляторная	1,2,3 кл.з. 22,4 4 кл.зона 31,4	Отделка под окраску, масляная окраска	1,2,3 кл. з. 44,1 4 кл.зона 51,76	Отделка под окраска, Масляная окраска	—	—	—	
Тамбур шлюз, тамбур аварийного выхода	12,6	Отделка под окраску, клеевая окраска	35,8 54,1	Отделка под окраску. Силикатная окраска	—	—	—	
Помещение для бака с водой и санпост	8,1	Отделка под окраску Клеевая окраска	36,4	Отделка под окраску Клеевая окраска	—	—	—	
Основной вход. Аварийный выход, расширительные камеры	44,82	Отделка под окраску Известковая окраска	239,54 249,46	Отделка под окраску Известковая окраска				

Цифры в квадратных скобках даны для класса А-II, в круглых скобках для класса А-IV.

Техническая спецификация металла

Вид профиля и ГОСТ, ТУ	Марка металла и ГОСТ	Обозначение и размер профиля, мм	№ п.п.	Код: Марка металла	Код: Вид профиля	Код: Размер профиля	Количество шт	Длина, мм	Общая масса, кг
1	2	3	4	5	6	7	8	9	10
Приямки									
Рифленая сталь, ГОСТ 8568-77*	ВСт3кп2 ГОСТ 380-71*	δ=5		097100				1000	32,6
Уголок ГОСТ 8509-72*	"	L 63×5		093000				3000	14,4
" ГОСТ 8510-72*	"	L 100×63×6		093000				900	6,7
Стержень ГОСТ 5781-82	"	ф 6 А-I		093300				5300	11,2
Квадратная сталь, ГОСТ 2591-71*	"	□ 10		112110				4100	3,1
Труба ГОСТ 3262-75*	Ст2кп2, ГОСТ 380-71*	Труба 50		138500				12000	52,6
Уголок ГОСТ 8509-72*	ВСт3кп2, ГОСТ 380-71*	L 50×5		09300				1100	4,1
Перегородки (щитовые)									
Стержень ГОСТ 5781-82	ВСт3кп2, ГОСТ 380-71*	ф 16 А I		093300				3400	5,4
Уголок ГОСТ 8509-72*	"	L 50×5		093000				21000	79,2
" ГОСТ 8509-72*		L 50×32×4		093000				48000	119,5
Перегородки (из бетонных камней)									
Стержень ГОСТ 5781-82	ВСт3кп2, ГОСТ 380-71*	ф 6 А I		093300				540000	119,9
Полоса ГОСТ 103-76	"	−40×4		097100				16000	19,8
Всего металла:								—	468,5

Ведомость спецификаций

Лист	Наименование	Примечание
3	Экспликация сооружений	
4,5	Ведомость проемов дверей и ставен	
4,5	Спецификация элементов заполнения проемов	
4,5	Спецификация оборудования	
6	Спецификация элементов к листам АР-6, АР-7	
8	Спецификация элементов к схеме расположенной на листе	
9	Экспликация полов	
9	Спецификация материала	

Альбом II

Типовой проект А-II; III; IV-300-280.84

Инв. № подл. | Подпись и дата | Взам. инв. N

Т.П. А-II, III, IV-300-280.84 АР			
Гл.инж.пр	Васильев		
Н.контр.сс	Силаева		
Нач.отд.	Одинаков		
Гл.спец.	Кореневский		
Рук.груп	Васильева		
Проверил	Кубышкина		
Проектир.	Васильева		
Склад инвентаря и оборудования отдельно стоящий заглубленный из монолитного железобетона	Стадия: РП	Лист: 2	Листов:
Общие данные (окончание)	Гипропроттранспстрой г. Москва		

Инв. N

Копировал

Типовой проект А-II; III; IV-300-280.84 Альбом II

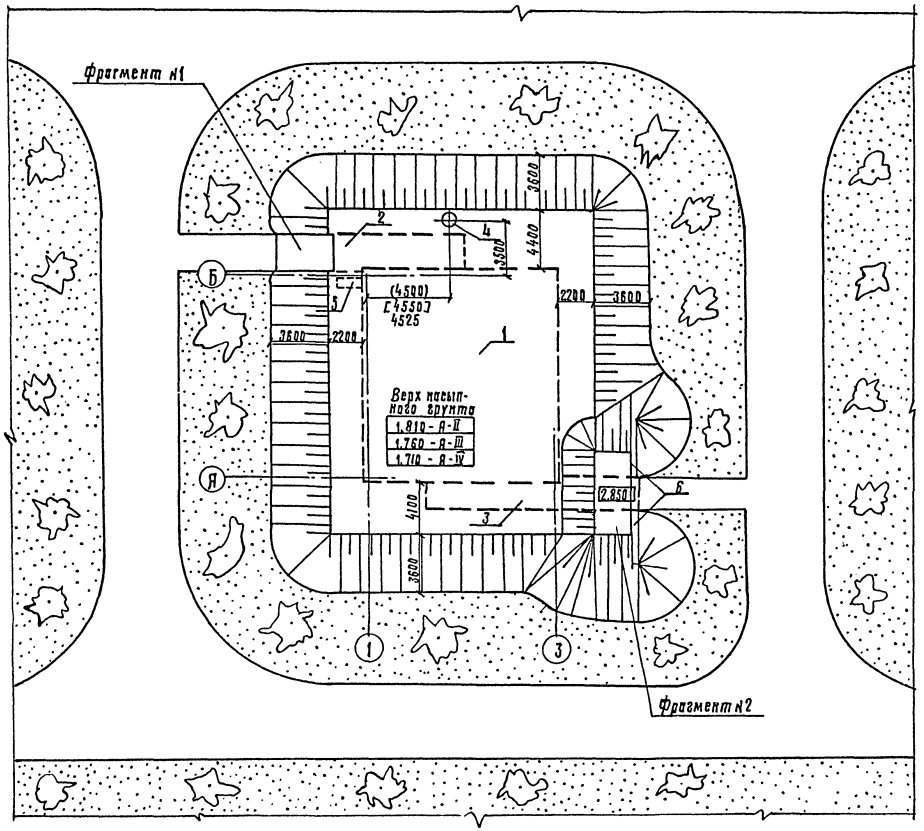

Экспликация сооружений

Поз.	Наименование	Кол-во шт.	Примечание
1	Сооружение (подземное)	1	
2	Основной вход	1	
3	Аварийный выход	1	
4	Железобетонная вентшахта вытяжной вентиляции	1	ТДК-Н-1-67 часть II раздел II лист С-II-20, 21
5	Компенсационное устройство	1	ТДК-Н-1-70 часть II, раздел III ал.4 лист КС-4-21
6	Подпорная стенка	2	АР-12

Основные технико-экономические показатели

NN п/п	Наименование		Ед-ца изм.	Количество А-II	А-III	А-IV	Примечание
1	Общая площадь		$м^2$	206,9	206,9	206,9	
2	Площадь в зоне герметизации		$м^2$	195,5	195,5	195,5	
3	Объём в зоне герметизации		$м^3$	463,5	463,5	463,5	
4	Площадь застройки сооружения		$м^2$	252,5	248,2	244,0	
5	Строительный объём сооружения		$м^3$	760,0	744,7	735,0	
6	Основной вход	Площадь застройки	$м^2$	28,5	27,5	26,5	
7		Строительный объём	$м^3$	84,8	77,3	73,0	
8	Аварийный выход	Площадь застройки	$м^2$	23,3	22,1	21,2	
9		Строительный объём	$м^3$	59,9	55,8	51,9	

1. Ориентация участка решается при привязке проекта к местным условиям.
2. Размеры в круглых скобках для класса А-II, в квадратных скобках для класса А-IV.

Условные обозначения:

Наружный контур подземной части сооружения

Газоны с посадкой деревьев и кустарников

Гл инж пр	Васильев		
Н.конгрес	Силаева		
Нач отд.	Одинаков		
Гл.спец	Кореневский		
Рук. гр	Васильева		
Проверил	Кубышкина		
Проектир	Васильева		

Инв. N

Т.П. А-II, III, IV-300-280.84 АР

Склад инвентаря и оборудования отдельностоящий, заглубленный из монолитного железобетона

Схематический план участка

Стадия	Лист	Листов
РП	3	

Гипропромтрансстрой г. Москва

19963-02 Б

Инв N подл | Подпись и дата | Взамен инв N

Типовой проект А-II, III; IV-300-280.84

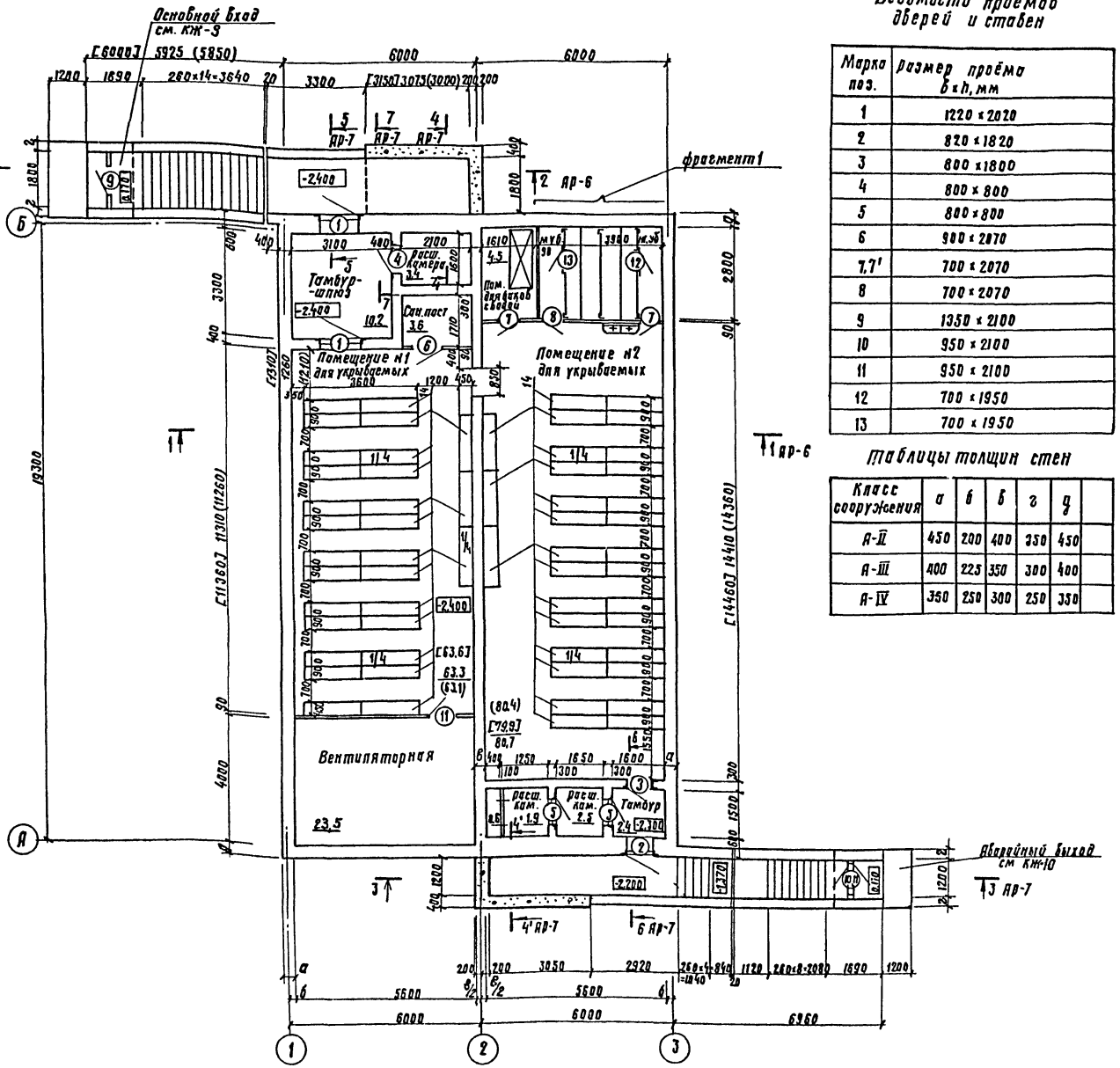

Ведомость проёмов дверей и ставен

Марка поз.	Размер проёма b×h, мм
1	1220 × 2020
2	820 × 1820
3	800 × 1800
4	800 × 800
5	800 × 800
6	980 × 2070
7, 7'	700 × 2070
8	700 × 2070
9	1350 × 2100
10	950 × 2100
11	950 × 2100
12	700 × 1950
13	700 × 1950

Таблицы толщин стен

Класс сооружения	а	в	б	г	д	
А-II	450	200	400	350	450	
А-III	400	225	350	300	400	
А-IV	350	250	300	250	350	

Спецификация элементов заполнения проемов

Марка поз.	Обозначение	Наименование	Кол. шт.	Масса ед., кг	Примечание
1	01.036-1, в.4 КЖ-7	Дверной блок ДУ-1-8	2	1080	
2	01.036-1 вып 3. КЖ-7	Дверной блок ДУ-1-7	1	948	
3	ТДК-Н-1-66, ч.II, раздел IV, (редакция 1971г.) КЖ-7	Дверной блок ДУ-IV-3	1	287	
4	ТДК-Н-1-72, ч.II, ал.1, КЖ-6	Ставень СУ-I-1	1	348	
5	ТДК-Н-1-67, ч.II, раздел IV (редакция 1969г.) КЖ-7	Ставень СУ-IV-1	2	84,3	
6	1.136-10	Дверной блок ДГ-21-9	1	—	
7,7'		Дверной блок ДГ-21-7	1+1	—	см. п. 1
8		Дверной блок ДГ-21-7л	1	—	см. п. 1
9	1.136.5-19	Дверной блок ДН-21-10Щ	1	—	
10		Дверной блок ДН-21-10Щ	1	—	
11	Альбом III 26.00.00	Дверной блок ДМ 1	2	25	
12	1.136-10	Дверной блок ДГ-21-7	1	—	см. п. 2
13		Дверной блок ДГ-21-7л	1	—	см. п. 2

1. В дверях типов 7 и 8 на 200мм от пола врезаются вентиляционные решетки размером 150×490 (h) (2шт) по серии 1.494-27. Выпуск 5.
2. Полотна дверей 12 и 13 обрезать по месту на 150мм.

Спецификация оборудования

Тип по проекту	Обозначение	Наименование	Кол. шт.	Масса ед., кг	Примечание
14	Типовые решения	Сборно-разборные	60		
	У-02-03 Вып 3	металлические нары			

1. За отметку 0,000 условно принята планировочная отметка земли.
2. Стены запроектированы из монолитного железобетона и бетона.
3. Перегородки толщиной 90мм из бетонных камней по ГОСТ 6133-75.
4. Фрагмент 1 см. лист АР-9
5. Разрезы см. листы АР-6 и АР-7.
6. Типы полов см. лист АР-9.
7. Привязку проёмов см. листы АР-8, КЖ-6, КЖ-7.
8. Размеры в квадратных скобках для класса А-II, в круглых скобках для класса А-IV.

Гл. инж. пр.	Васильев		Т.п. А-II, III, IV-300-280.84 АР		
Н. контр.	Сидаева				
Нач. отд.	Одинцов		Склад инвентаря и оборудования отдельностоящий, заглубленный из монолитного железобетона	Стадия: РП	Лист: 4	Листов:
Гл. спец.	Кореневский				
Рук. груп.	Васильева		1.2.3 климатические зоны План.	Гипропромтрансстрой г. Москва	
Проверил	Васильева				
Проектир.	Сальденберг				

Инв. N подл. | Подпись и дата | Взам. инв. N

Инв. N

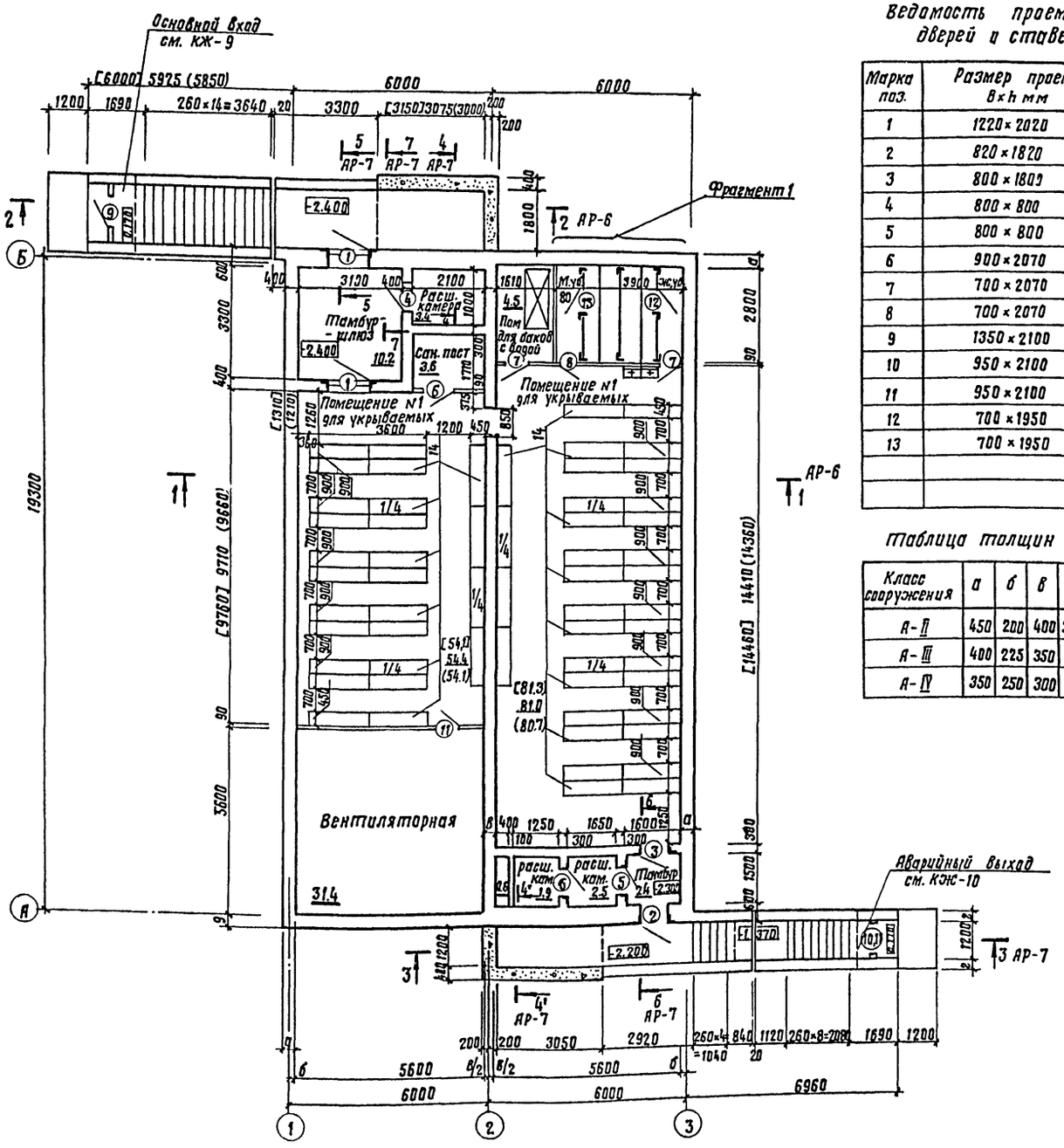

Ведомость проемов дверей и ставен

Марка поз.	Размер проема B×h мм
1	1220×2020
2	820×1820
3	800×1800
4	800×800
5	800×800
6	900×2070
7	700×2070
8	700×2070
9	1350×2100
10	950×2100
11	950×2100
12	700×1950
13	700×1950

Таблица толщин стен

Класс сооружения	а	б	в	г	д	
А-II	450	200	400	350	450	
А-III	400	225	350	300	400	
А-IV	350	250	300	250	350	

Спецификация элементов заполнения проемов

Марка, поз.	Обозначение	Наименование	Кол. шт.	Масс ед. кг	Примечание
1	01.036-01, вып.4, КЖ-7	Дверной блок ДУ-1-8	2	1080	
2	01.036-01, вып.3 КЖ-8	Дверной блок ДУ-1-7	1	948	
3	ТДК-Н-1-68.4.II, раздел IV, (редакция 1971г.) КЖ-8	Дверной блок ДУ-IV-3	1	287	
4	ТДК-Н-1-72.4.II пл.1 КЖ-8	Ставень СУ-I-1	1	348	
5	ТДК-Н-1-67.4.II, раздел IV (редакция 1969г.) КЖ-7	Ставень СУ-IV-1	2	84.3	
6	1.136-10	Дверной блок ДГ-21-9	1	—	
7,7'		Дверной блок ДГ-21-7	1+1	—	см. п.1
8		Дверной блок ДГ-21-7А	1	—	см. п.1
9	1.136.5-19	Дверной блок ДН-21-10щ	1	—	
10		Дверной блок ДН-21-10щ	1	—	
11	Альбом III 26.00.00	Дверной блок ДМ1	2	25	
12	1.136-10	Дверной блок ДГ-21-7	1	—	см. п.2
13		Дверной блок ДГ-21-7А	1	—	см. п.2

1. В дверях типов 7 и 8 на 200мм от пола врезаются вентиляционные решетки размером 150×490(h). (2шт. по серии 1.494-27 выпуск 5.
2. Полотна дверей 12 и 13 обрезать по месту на 150мм.

Спецификация оборудования

Тип по проекту	Обозначение	Наименование	Кол. шт.	Масса ед. кг	Примечание.
14	Типовые решения	Сборно-разборные	60		
	У-02-03 вып.3	Металлические нары			

1. За отметку 0.000 условно принята планировочная отметка земли.
2. Стены запроектированы из монолитного железобетона и бетона.
3. Перегородки толщиной 90мм из бетонных камней по ГОСТу 6133-75.
4. Фрагмент 1 см. лист АР-9.
5. Разрезы см. листы АР-6 и АР-7.
6. Типы полов см. лист АР-9.
7. Привязку проемов см. листы АР-8; КЖС-6; КЖС-7.
8. Размеры в квадратных скобках для класса А-II, в круглых скобках для класса А-IV.

Гл. инж. пр.	Васильев		
Н. контр.	Силаева		
Нач. отд.	Одинаков		
Гл. спец.	Кореневский		
Рук. гр.	Васильева		
Пров.	Васильева		
Проект.	Кубышкина		

т.п. А-II; III; IV-300-280.84 АР

Склад инвентаря и оборудования отдельно стоящий, заглубленный из монолитного железобетона.

Стадия: РП | Лист: 5 | Листов:

4 климатическая зона. План.

Гипропроттранстрой в. Москва

Типовой проект А-II; III; IV-300-280.84

Инв. № подл. | Подпись и дата | Взам. инв. №

Инв. N

10052-02 Р

Альбом II

Типовой проект А-II; III; IV-300-280.84

Инв. № подл. | Подпись и дата | Взам. инв. №

Разрез 1-1

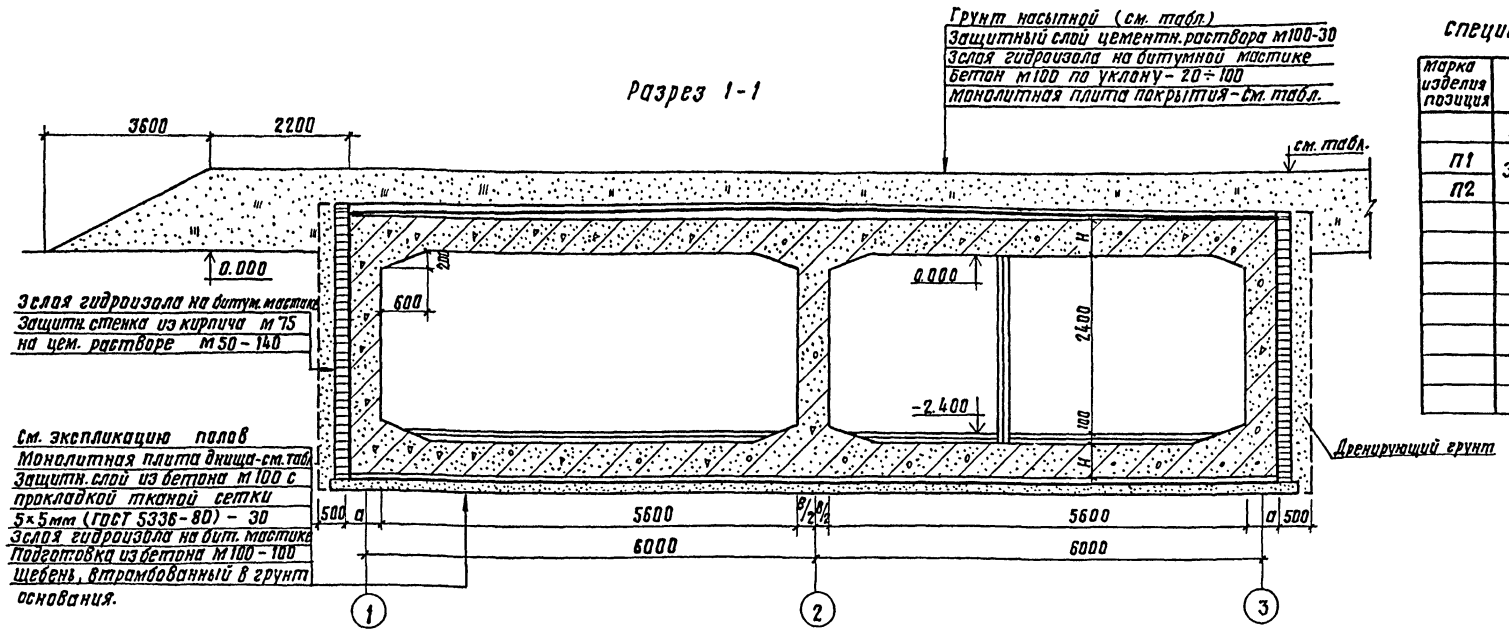

Разрез 2-2

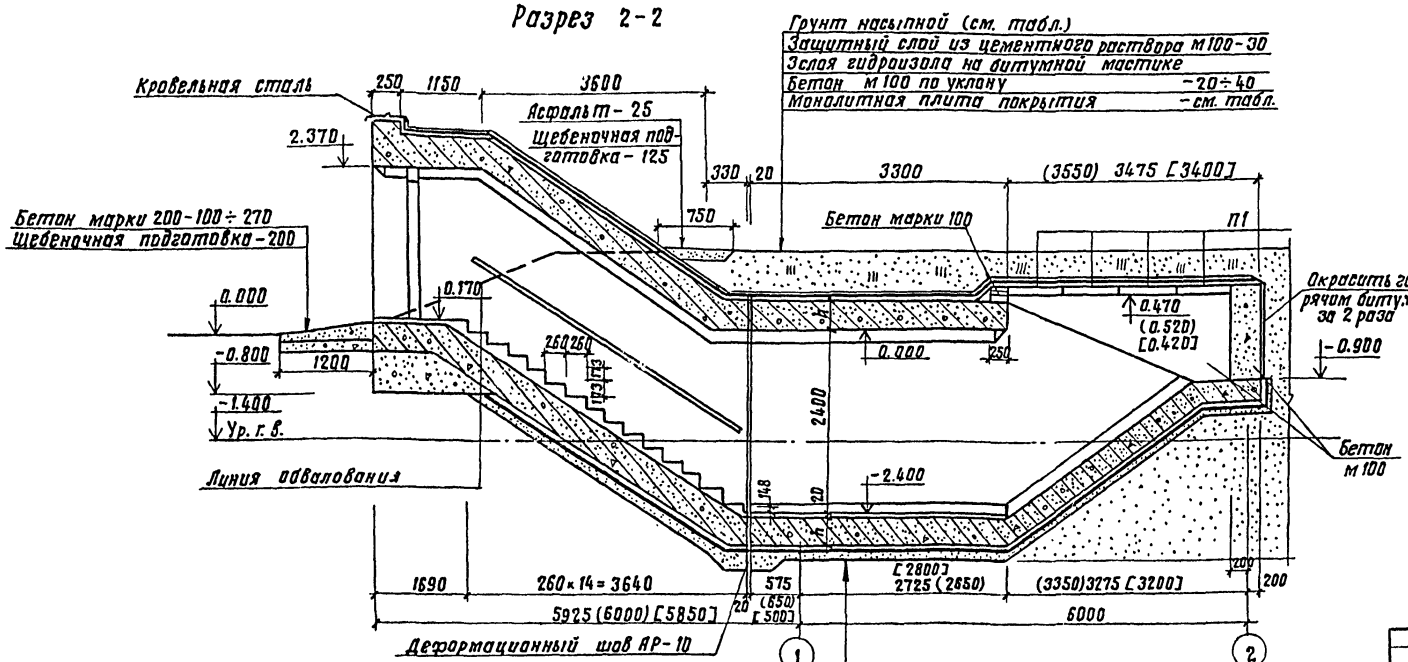

Покрытие из бетона м-200 - 20
Монолитная плита днища - см. табл.
Защитный слой бетона м100 с прокладкой проволочные сетки 5×5 мм - 30
2 слоя гидроизола на битумной мастике
Подготовка из бетона м100 - 100
Щебень втрамбованный в грунт
Грунт основания.

Спецификация элементов к листам АР-6; АР-7

Марка изделия позиция	Обозначение	Наименование		Кол.	Масса кг	Примечание
	Железобетонные сборные изделия					
П1	3.006-2. вып. II-2	Плита П18-5		4	600	
П2		» П10-5		4	190	
		Материал				
		Бетон м100 вкада и выхода	А-II	34.7		м³
			А-III	34.5		м³
			А-IV	34.3		м³

Таблица толщин покрытия и днища

Класс сооружения	H мм	h мм	Отметка верха насыпи
А-II	500	350	1.810
А-III	450	300	1.760
А-IV	400	250	1.710

1. Данный лист рассматривать совместно с листами АР-4,5
2. При возведении рулонной кровли применен гидроизол марки ГИ-Г/ГОСТ 7415-74*/и битумная горячая мастика марки МБР-65 /ГОСТ 15836-79/, антисептированная добавками порошковых гербицидов: монурона или симазина /ГОСТ 15123-78/ в количестве 0,3-0,5% или амминной, натриевой соли 2,4 Д в количестве 1-1,5% веса битума.
3. По поверхности основания из бетона предусмотреть огрунтовку раствором битума МБ в керосине или соляровом масле в соотношении от 1:2 до 1:3.
4. Работы по гидроизоляции производить в соответствии со СНиП III-20-74 „Кровли, гидроизоляция, пароизоляция и теплоизоляция."
5. Размеры в круглых скобках для класса А-II, в квадратных скобках для класса А-IV.

				т. п. А-II, III, IV-300-280.84		АР
Гл. инж. пр.	Васильев					
Н. контр.	Силаева			Склад инвентаря и оборудования отдельно стоящий заглубленный из монолитного железобетона	Стадия: РП	Лист: 6	Листов:
Нач. отд.	Одинаков					
Гл. спец.	Кореневский					
Рук. гр.	Васильева			Разрезы 1-1 и 2-2	Гипропромтранстрой г. Москва	
Провер.	Кубышкина					
Инв. N	Проектир.	Васильева				

Альбом II

Типовой проект А-II, III, IV-300-280.84

Разрез 3-3

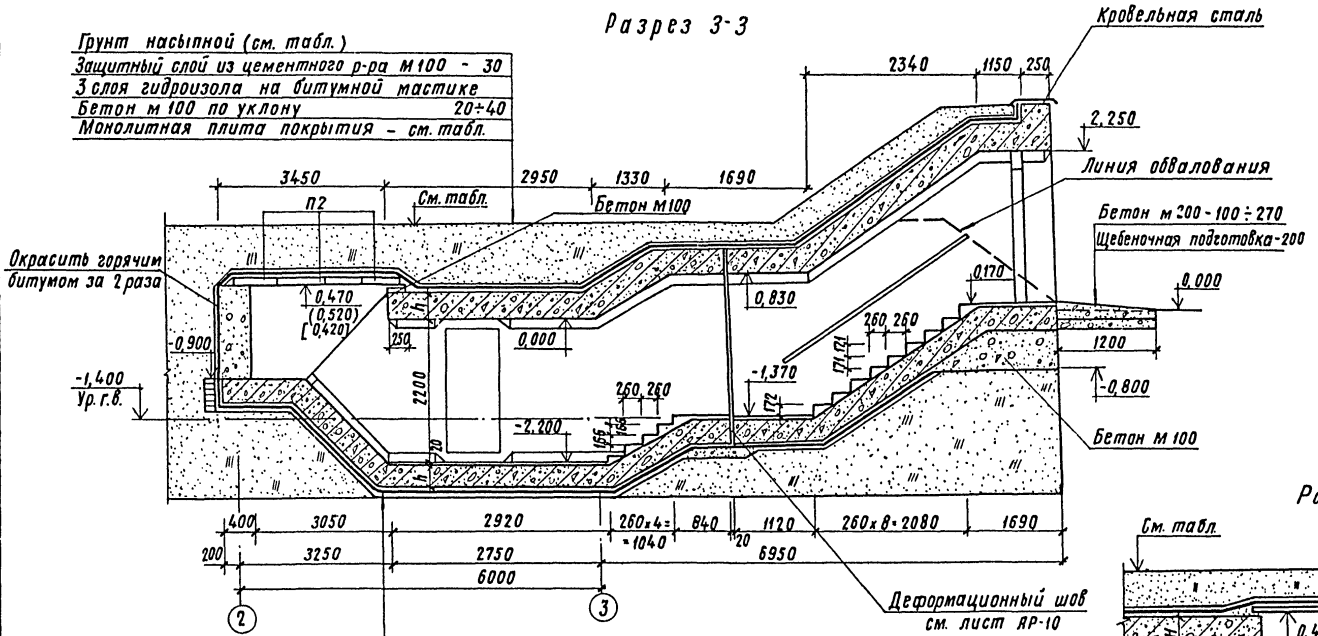

Разрез 4-4; 4'-4'

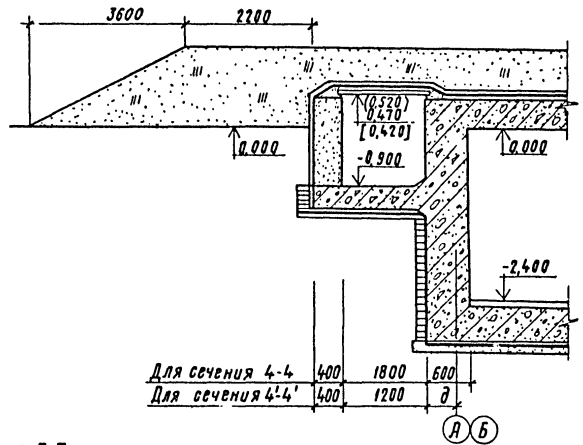

Разрез 7-7

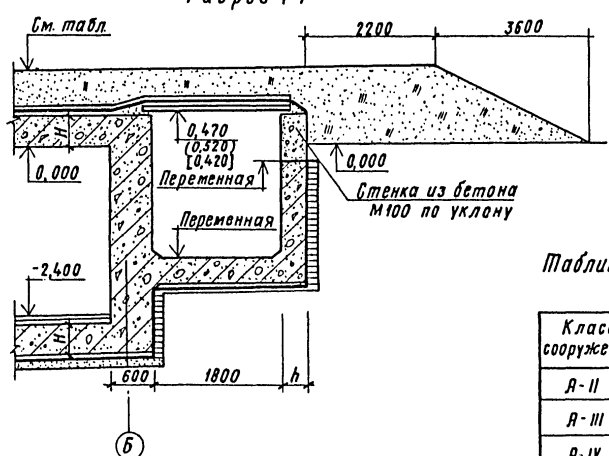

Разрез 5-5

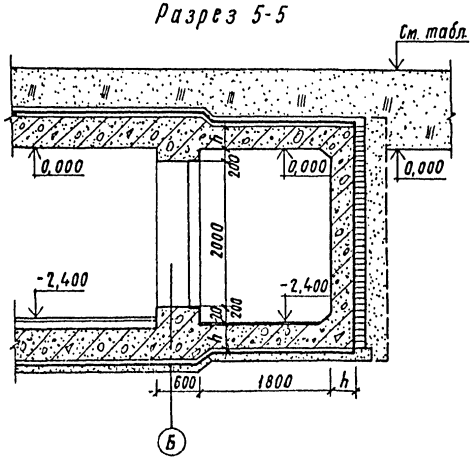

Разрез 6-6

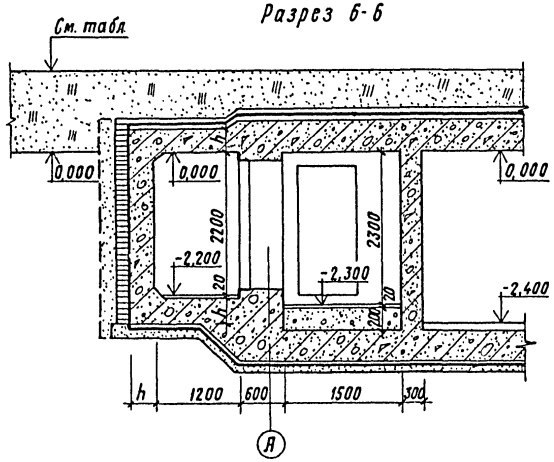

Таблица толщин покрытия и днища

Класс сооружения	H	h	Отметка верха насыпи
А-II	500	350	1,810
А-III	450	300	1,760
А-IV	400	250	1,710

1 Данный лист рассматривать совместно с листами АР-4; АР-5; АР-6.
2 Основные примечания см. лист АР-6.
3 Размеры в круглых скобках для класса А-II, в квадратных скобках для класса А-IV.

Гл. инж. пр	Васильев		Т.П. А-II; III; IV-300-280.84		АР
Н. контр.	Силаева				
Нач. отд.	Одиноков		Склад инвентаря и оборудования отдельно стоящий заглубленный из монолитного железобетона	Стадия: РП	Лист: 7	Листов:
Гл. спец.	Кореневский				
Рук. груп.	Васильева		Разрезы 3-3 ÷ 7-7	Гипропромтрансстрой г. Москва	
Проверил	Васильева				
Проектир.	Кубышкина				

Инв. №

Копировал: Р. Сохар

1996.3-02 10

Взам. инв. | Подпись и дата | Инв. N подл.

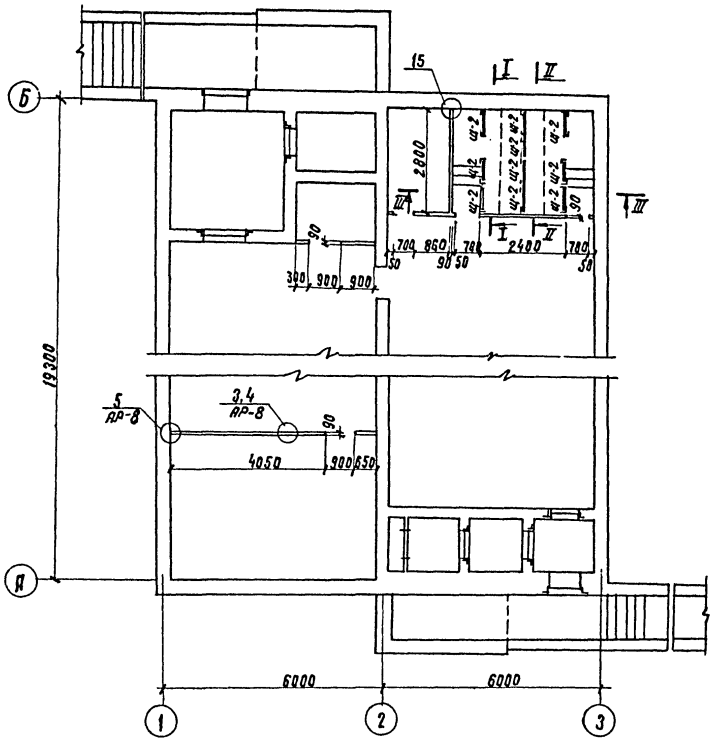

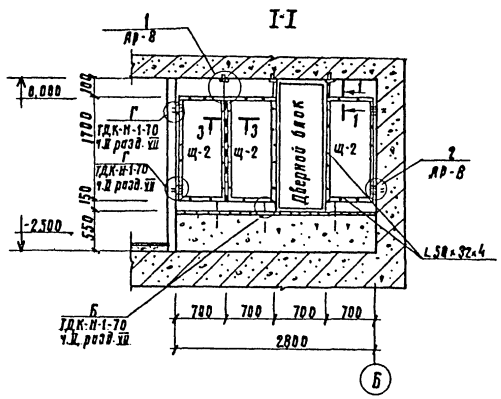

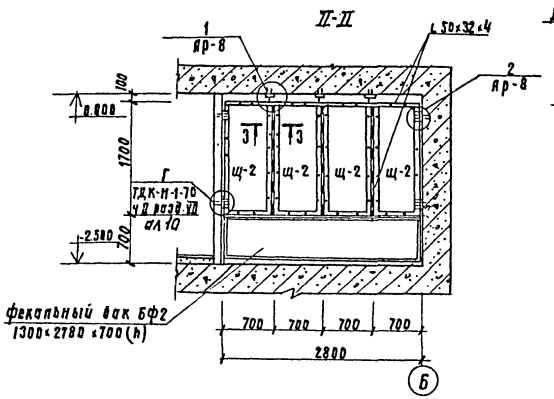

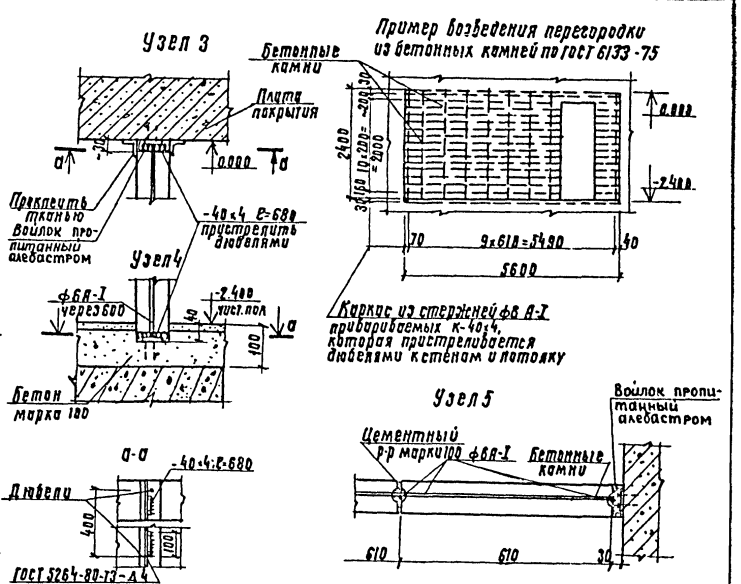

Спецификация элементов к схеме расположенной на листе

Марка	Обозначение	Наименование	Кол.	Масса кг	Примечание
	Сборные щитовые перегородки		–		
щ-2	ТДК-Н-1-70, часть II, раздел VII, альбом 10	Щит-2(690×1690×22)	10	25,5	см. прим. П.Е.

1. Перегородки толщиной 90мм из бетонных камней по ГОСТу 6133-75.
2. Конструкции щитовых Щ2 перегородок разработаны на основании ТДК-Н-1-70 часть II, раздел VII, альбом 10 с уменьшением высоты щита на 300мм.
3. Сечения 1-1, 3-3 см. ТДК-Н-1-70 ч.II разд. VII ал.10 АС-10-3.

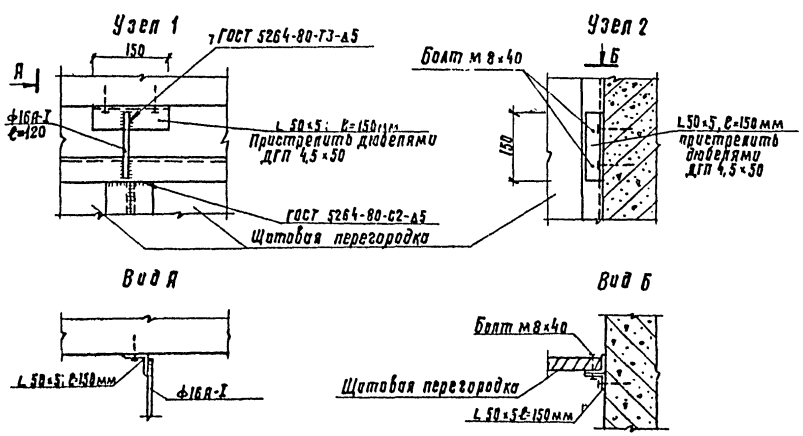

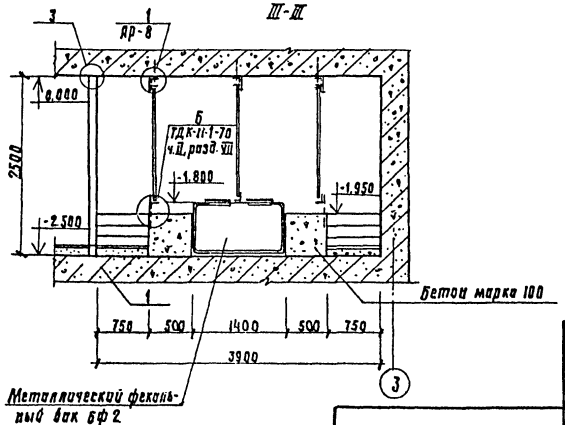

Т.П. А-II, III, IV-300-280.84 АР

Гл.инж.пр	Васильев		
Н.контр.сс	Силаева		
Нач.отд	Одинаков		
Гл.спец.	Коречевский		
Рук.груп.	Васильева		
Проверил	Кубышкина		
Проектир	Васильева		

Склад инвентаря, и оборудования отдельностоящий, заглубленный из монолитного железобетона

Стадия	Лист	Листов
РП	8	

Схема расположения элементов перегородок

Гипропромтрансстрой г. Москва

Инв. № подл. | Подпись и дата | Взам. инв. №

Типовой проект А-II; III; IV-300-280.84 Альбом II

19963-02 11

Типовой проект А-II,-III; IV-300-280.84 Альбом II

План полов

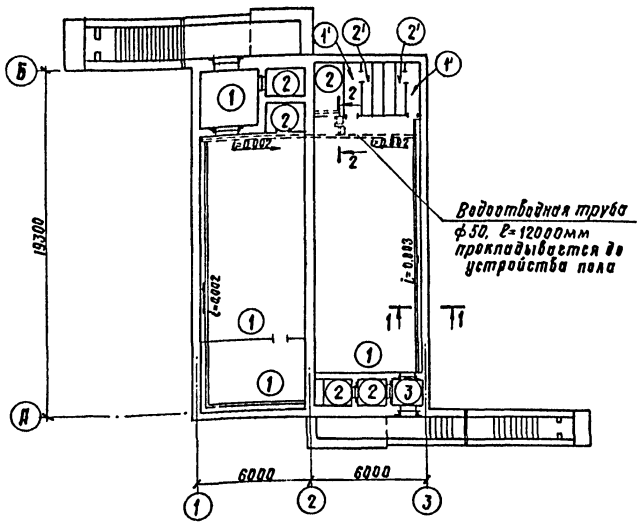

Фрагмент 1

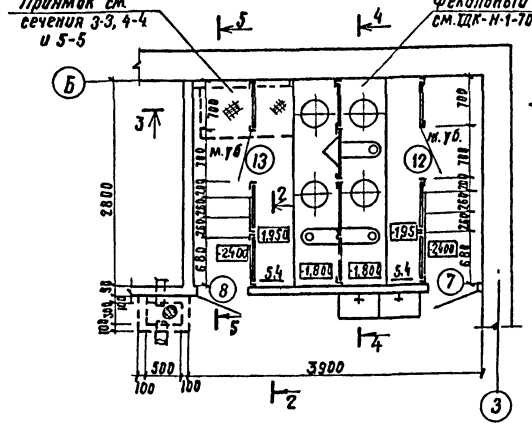

Узел А

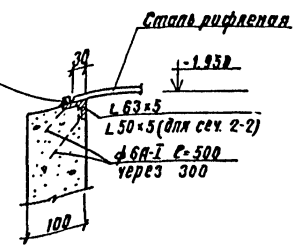

Узел Б

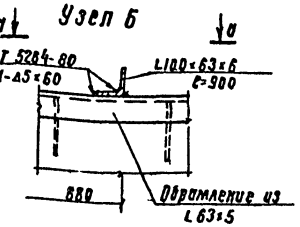

1-1

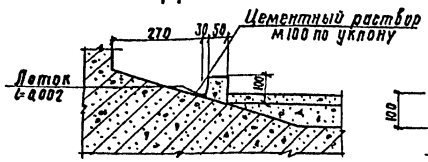

2-2

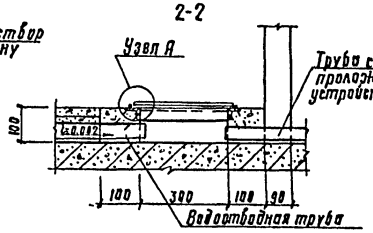

3-3

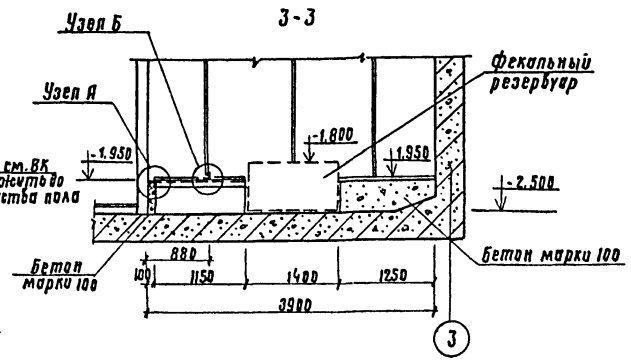

4-4

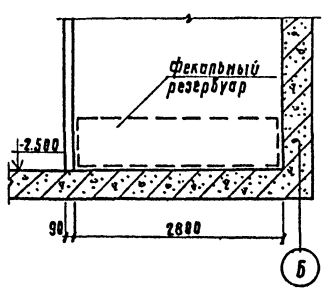

5-5

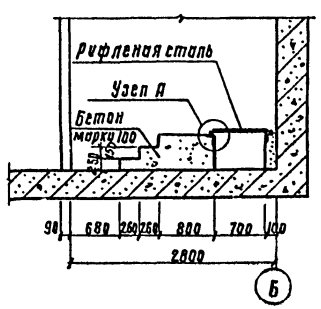

Спецификация материала

Марка, поз.	Обозначение	Наименование	Кол.	Масса ед. кг	Примечание
		Бетон марки 100	2,5		м³

1. Для пола типа 1', 2' толщину слоя бетона см. сечения.
2. Стенки и днище водоприемного приямка железнятся
3. Техническую спецификацию металла см. АР-2.

Экспликация полов

Наименование или номер помещения по проекту	Тип пола по проекту	Схема пола или номер узла по серии	Элементы пола и их толщина	Площадь пола, м²
Тамбур-шлюз, вентиляторная, помещение №10	1, 1'		Бетон марки 200 -20 Бетон марки 100 - перем. Монолитная плита днища-перем. Основание под монолитную плиту днища-см. разрез 1-1	176,3
Расширит. каторы, мед.пункт помещение для баков с водой, мужская и женская уборные	2, 2'		Керамическая плитка ГОСТ 6787-80/-10 Цементно-песчаный раствор М 150 -10 Бетон марки 100 -перем. Монолитная плита днища-перем. Основание под монолитную плиту днища-см. разрез 1-1	9,8
Тамбур	3		Бетон марки 200 -20 Бетон марки 100 -200 Монолитная плита днища-перем. Основание под монолитную плиту днища-см. разрез 1-1	2,4

Гл.инж.пр	Васильев		Т. п. А-II,-III,IV-300-280.84 АР
Н.контр.гс	Сивцева		
Нач.отд	Одиноков		Склад инвентаря и оборудования отдельностоящий, заглубленный из монолитного железобетона
Гл.спец.	Коревецкий		Стадия: РП; Лист: 9; Листов:
Рук.гр	Васильева		План полов. Фрагмент 1
Проверил	Васильева		Гипропромтрансстрой г. Москва
Проектир	Кубышкина		

Инв.№ подл. | Подпись и дата | Взам.инв.№

19963-02 12

Альбом II

Типовой проект А-II,III,IV-300-280.84

Инв.№ подл. | Подпись и дата | Взам. инв.№

Стык основного входа и аварийного выхода с сооружением
Деталь деформационного шва в стене

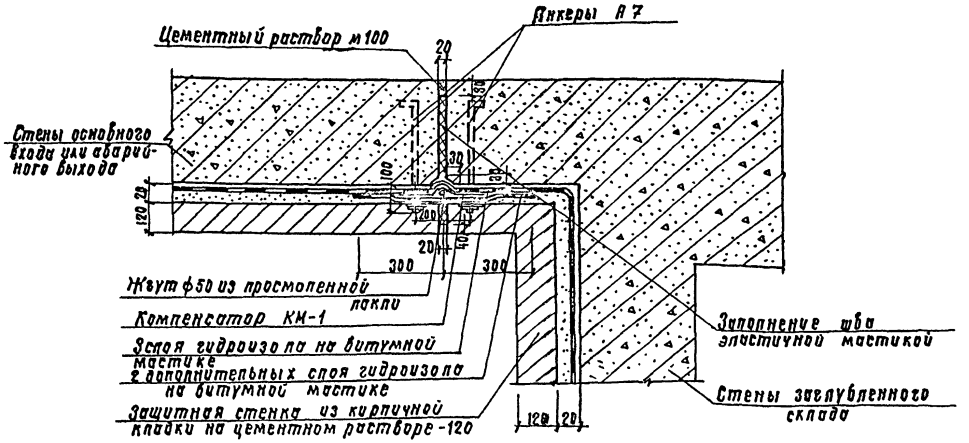

Стык основного входа и аварийного выхода
Деталь деформационного шва в стене

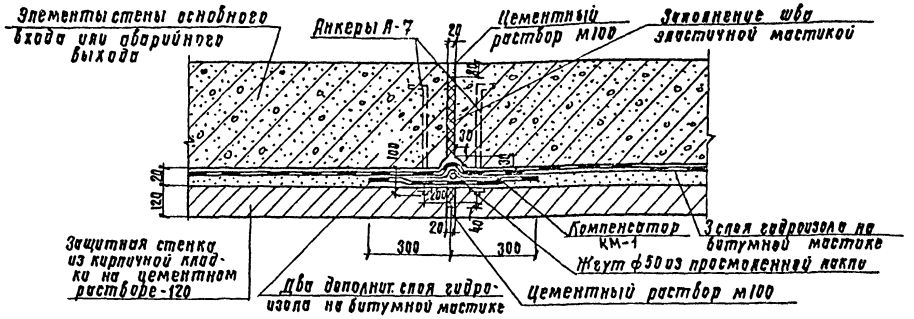

Деталь деформационного шва в покрытии

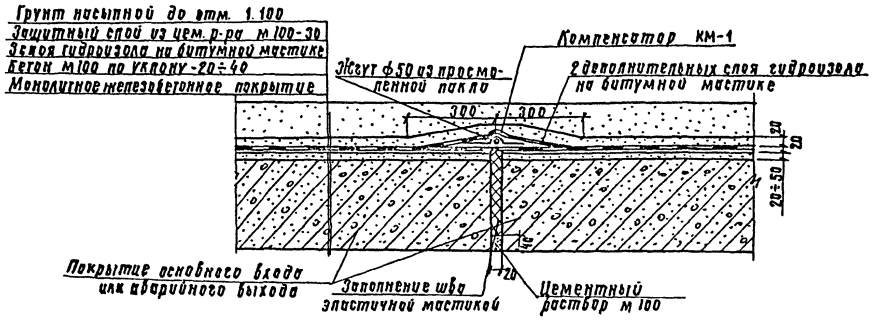

Деталь деформационного шва в днище

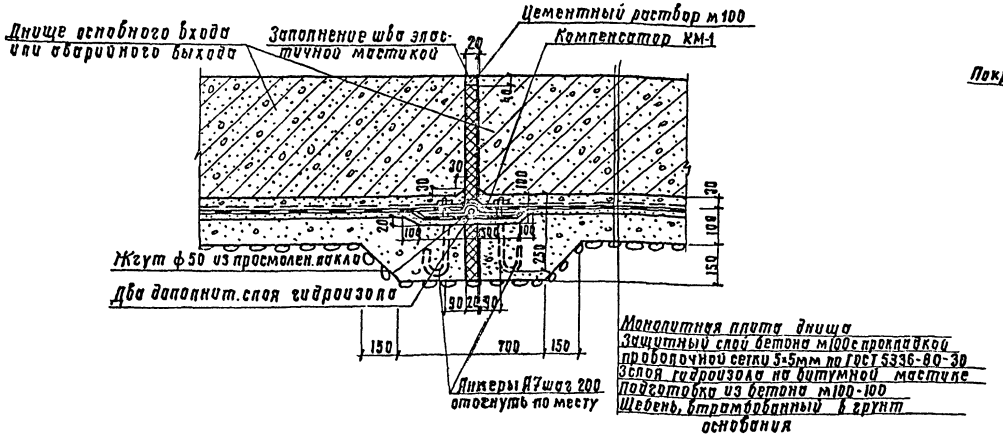

1. При производстве работ по гидроизоляции руководствоваться главой СНиП III-20-74 „Кровли, гидроизоляция, пароизоляция и теплоизоляция".
2. Компенсаторы после укладки дополнительных слоев гидроизола притягиваются гайками с подложенными под них шайбами.
3. В местах сопряжения днища с наружными стенами и в местах защемлений (у деформационных компенсаторов и на фланцах закладных частей) оклеечная гидроизоляция усиливается стальной сеткой с ячейками 5×5мм по ГОСТ 5336-80 или листами кабельной стали. Слои усиления должны иметь ширину не менее 500мм
4. Гидроизоляционный ковер наклеивать на ровную огрунтованную разжиженным битумом и высушенную поверхность изолируемой конструкции.
5. Защитные стены ставить на прокладку из 2-х слоев толя, такими же прокладками разрезать стены по вертикали через 4,5-5,0м, и в узлах сооружения.

				т.п. А-II,III,IV-300-280.84			ВР
Гл.инж.пр	Васильев						
Н.контр.	Силаева			Склад инвентаря и оборудования отдельностоящий, заглубленный из монолитного железобетона	Стадия	Лист	Листов
Нач.отд	Одинокой				РП	10	
Гл.спец.	Кореневский			Детали деформационных швов.	Гипропромтрансстрой г. Москва		
Рук.гр.	Васильева						
Проверил	Васильева						
Инв.№	Проектир.	Кубышкина					

Типовой проект А-II,III,IV-300-280.84 Альбом II

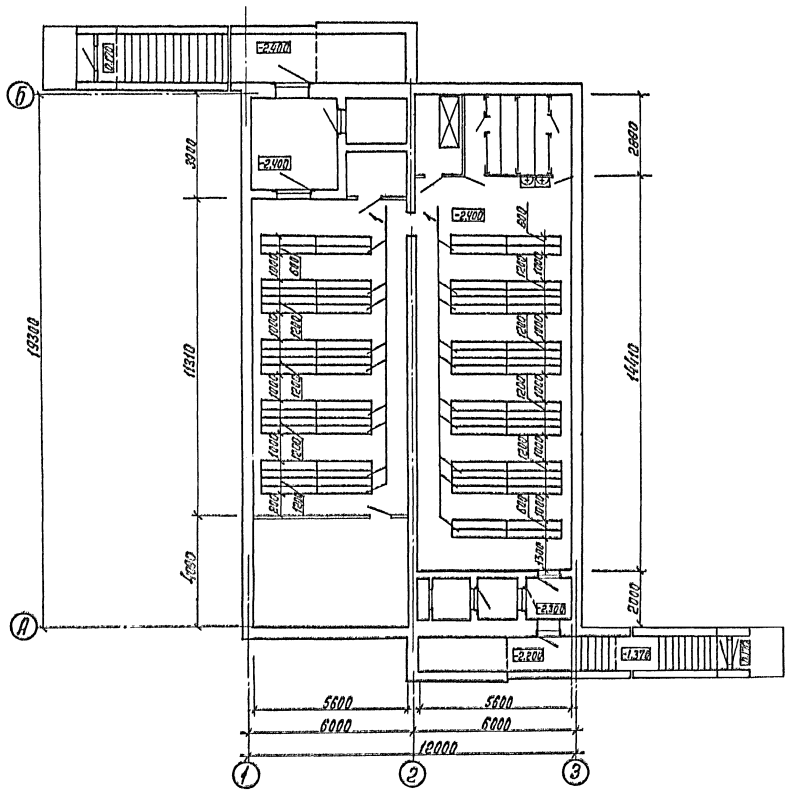

Экспликация оборудования

Тип по проект.	Обозначение	Наименование	К-во	Примечания
1	ГОСТ 14757-81	Стеллажи Тип I секционные разм. 600×1800(Н); l=2000	38	300 кг

Заглубленное здание в мирное время используется под склад. Номенклатура инвентаря и оборудования, подлежащего хранению в складе определяется при привязке проекта. В проекте принято хранение в складе несгораемых материалов в несгораемой таре.

На чертеже дана примерная расстановка стеллажей. Тип и количество стеллажей подлежат корректировке при привязке проекта.

При определении характера использования помещения в мирное время следует учитывать необходимость его освобождения в сроки, предусмотренные приложением 1 СНиП II-11-77.

Гл. инж. пр.	Васильев		
Н. контр. ст.	Силаева		
Нач. отд.	Одинокова		
Гл. спец.	Кореневский		
Рук. групп	Васильева		
Проверил	Зубова		
Проектир.	Гольденберг		

Инв. №

Т.П. А-II,III,IV-300-280.84 АР

Склад инвентаря и оборудования отдельно стоящий заглубленный из монолитного железобетона.

Вариант использования помещений в мирное время.

Стадия	Лист	Листов
РП	11	

Гипропромтрансстрой г. Москва

19963-02 14

Инв. № подл. | Подпись и дата | Взам. инв. №

Типовой проект А-I,II; IV-300-280.84 Альбом II

Фрагмент №1

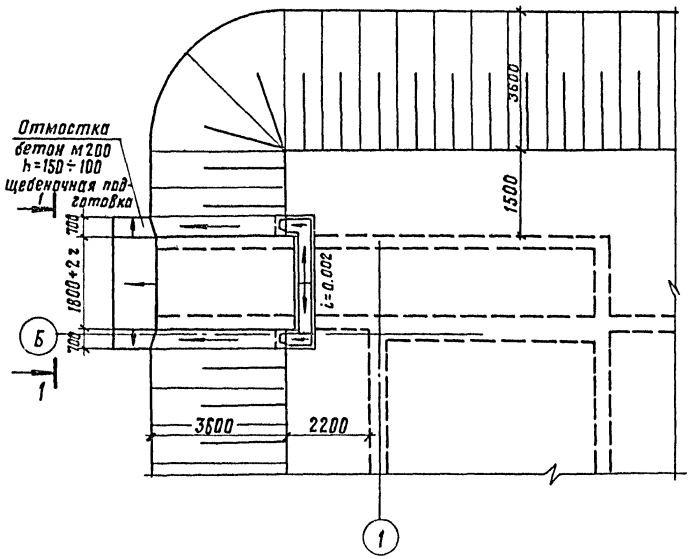

1-1

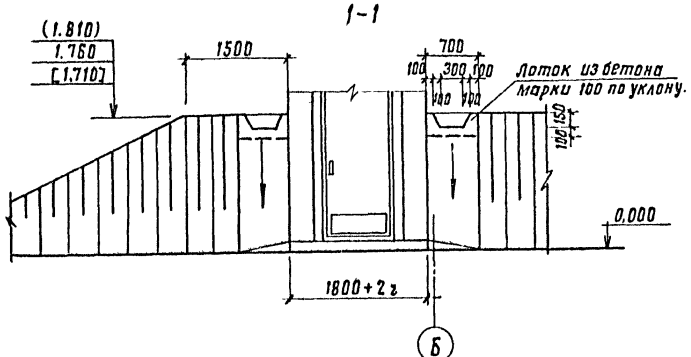

Фрагмент №2

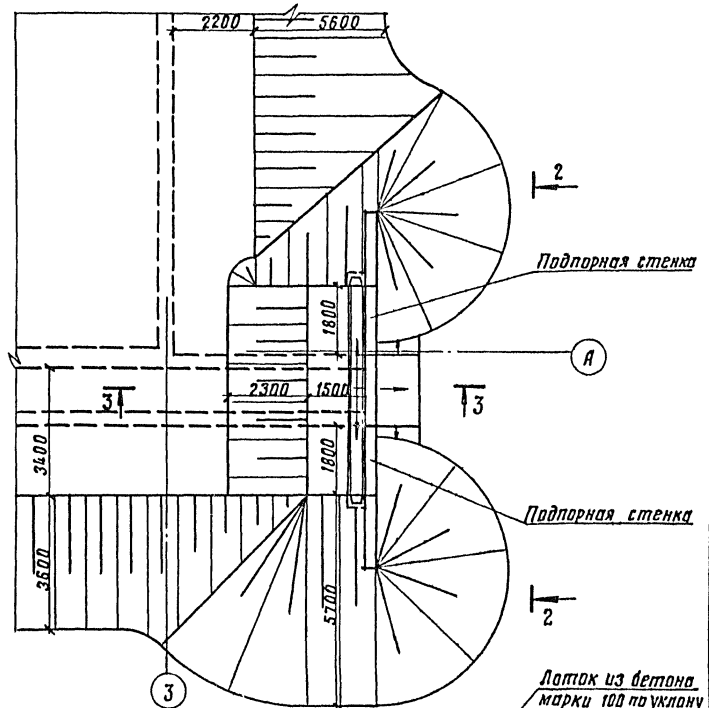

3-3

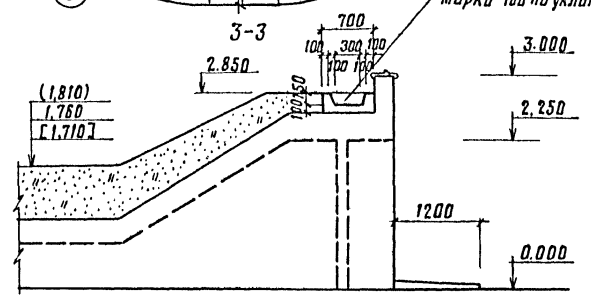

2-2

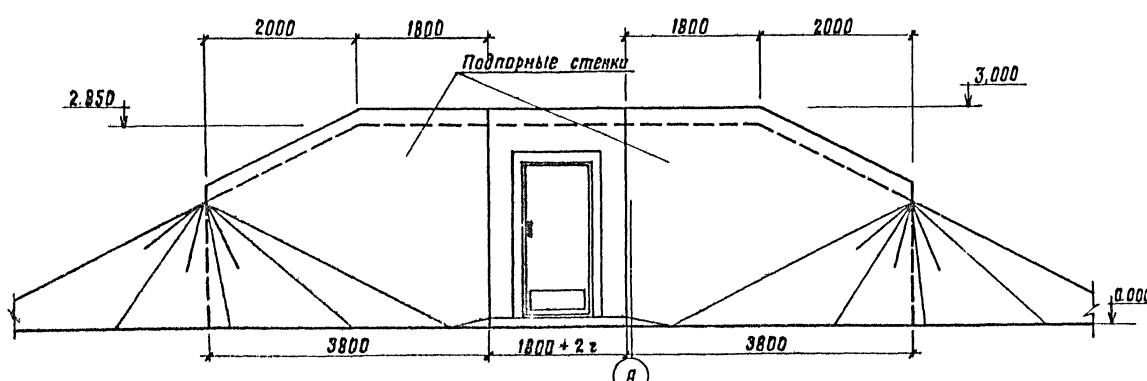

Подпорная стенка (2 шт.)

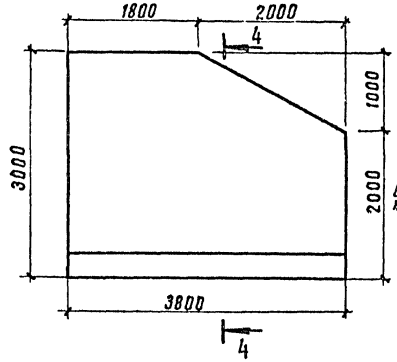

4-4

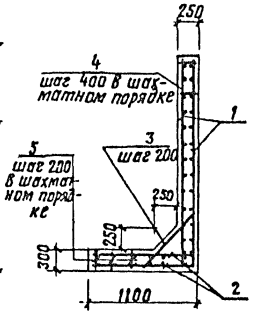

Спецификация элементов подпорных стен

Формат	Зона	Поз.	Обозначение	Наименование		Кол.	Примечание
				Арматурные элементы			
		1	ГОСТ 8478-81	Сварная плоская сетка 4Вр1-200 / 8А-III-150 2960		15,2	м
		2		Сварная рулонная сетка 5Вр1-100 / 5Вр1-100 1040		15,2	м
			ГОСТ 5781-82	ф 10 А-I,	ℓ=1050	38	
		4		ф 6 А-I,	ℓ=350	140	
		5		ф 6 А-I,	ℓ=500	228	
				Материал			
				Бетон марки 100	Подпорные стенки	7,3	м³
					Лотки	1,1	м³

Данный лист рассматривать совместно с листом АР-3

Гл. инж. пр.	Васильев		
Н. контр.	Сидаева		
Нач. отд.	Одиноков		
Гл. спец.	Кореневский		
Рук. гр.	Васильева		
Вед. инж.	Зубова		
Инженер.	Кубышкина		

Т.П. А-I, III, IV-300-280.84 АР

Склад инвентаря и оборудования заглубленный, отдельно стоящий из монолитного железобетона

Стадия	Лист	Листов
РП	12	

Фрагменты №1 и №2 схематического плана участка

Гипропромтранспстрой г. Москва

Инв. № подл. | Подпись и дата | Взам. инв. №

Инв. №

19963-02 15

Альбом II

Типовой проект А-II, III, IV-300-280.84

Ведомость рабочих чертежей основного комплекта КЖ

Лист	Наименование	Примечание
1	Общие данные	
2	Ведомость расхода стали на сооружение	
3	Схемы расположения элементов армирования покрытия и днища	
4	Схемы расположения элементов армирования покрытия и днища. Узлы 1÷8	
5	Схемы расположения элементов армирования стен по осям 1,2,3, А и Б.	
6	Схемы расположения элементов армирования стен по осям 1,2,3, А и Б. Сечения 1-1÷6-6	
7	Тамбур-шлюз основного входа и расширительная камера. Схемы армирования	
8	Расширительные камеры и тамбур аварийного выхода. Схемы армирования	
9	Основной вход. Опалубочный чертёж	
10	Аварийный выход. Опалубочный чертёж	
11	Основной вход и аварийный выход. Схемы армирования	
12	1,2,3 климатические зоны. План расположения отверстий и закладных деталей	
13	4 климатическая зона. План расположения отверстий и закладных деталей	
14	Детали установки элементов „ОВМ", „ВКМ", „ЭЛМ" в стенах сооружения	
15	1,2,3 климатические зоны. Вентиляторная. Опоры под вентиляторы	
16	4 климатическая зона. Вентиляторная. Опоры под вентиляторы	

Ведомость спецификаций

Лист	Наименование	Примечание
3,4	Спецификация элементов к схемам армирования покрытия и днища	
5	Спецификация элементов к схемам армирования стен	
7	Спецификация элементов к схемам расположенным на листе	
8	Спецификация элементов к схемам расположенным на листе	
10	Спецификация элементов к листам КЖ-9, КЖ-10	
11	Спецификация элементов к схемам армирования основного входа и аварийного выхода	
12	Спецификация закладных деталей	
12	Экспликация отверстий	
13	Спецификация закладных деталей	
13	Экспликация отверстий	
15	Ведомость элементов. Выборка опор под вентиляторы	
16	Ведомость элементов	

Настоящий проект разработан в соответствии с действующими нормами и правилами и предусматривает в части железобетонных конструкций мероприятия обеспечивающие взрывную, взрыво-пожарную и пожарную безопасность при эксплуатации здания

Главный инженер проекта [подпись] /Васильев/

Техническая спецификация стали
(на кронштейны под оборудование вентиляторной)

Вид профиля и ГОСТ, ТУ	Марки металла и ГОСТ	Обозначение и размер профиля, мм	№ п.п.	Код: Марки металла	Код: Вид профиля	Код: Размер профиля	Количество шт.	Длина, мм	Общая масса, кг
1	2	3	4	5	6	7	8	9	10
1 климатическая зона									
Швеллер ГОСТ 8240-72	ВСт3Кп2 ГОСТ 380-71*	[10		093000				9080	78.0
Уголок ГОСТ 8509-72*	"	∠50×5		093000				5820	21.9
Полоса ГОСТ 103-76	"	δ=12		097100				800	7.5
2 климатическая зона									
Швеллер ГОСТ 8240-72	ВСт3Кп2 ГОСТ 380-71*	[10		093000				9080	78.0
Уголок ГОСТ 8509-72*	"	∠50×5		093000				6210	23.5
Полоса ГОСТ 103-76	"	δ=12		097100				800	7.5
3 климатическая зона									
Швеллер ГОСТ 8240-72	ВСт3Кп2 ГОСТ 380-71*	[12		093000				1080	11.2
Швеллер ГОСТ 8240-72	"	[10		093000				9080	78.0
Уголок ГОСТ 8509-72*	"	∠50×5		093000				8020	30.3
Полоса ГОСТ 103-76	"	δ=12		097100				1000	9.4
4 климатическая зона									
Швеллер ГОСТ 8240-72	ВСт3Кп2 ГОСТ 380-71*	[12		093000				1080	11.2
Швеллер ГОСТ 8240-72	"	[10		093000				18560	159.4
Уголок ГОСТ 8509-72*	"	∠50×5		093000				18240	68.8
Полоса ГОСТ 103-76	"	δ=12		097100				2800	26.2

Ведомость ссылочных и прилагаемых документов

Обозначение	Наименование	Примечание
	Ссылочные документы	
ТДК-Н-1-68 часть II, раздел II	Альбом типовых решений систем и устройств, внутреннего оборудования сооружений гражданской обороны	
ТДК-Н-1-67 Часть II, раздел II	——— " ———	
1.494-10	Решетки щелевые регулирующие. Тип Р.	
ГОСТ 8478-81	Сетки сварные для армирования железобетонных конструкций.	
	Прилагаемые документы	
Альбом III	Строительные изделия	
Альбом VI	Ведомости потребности в материалах	

Инв. № подл. | Подпись и дата | Взам. инв. №

Привязан:

Инв. №

Т.П. А-II, III, IV-300-280.84 КЖ

Гл. инж. пр.	Васильев	[подпись]
Н. контр. сс.	Силаева	[подпись]
Нач. отд.	Одиноков	[подпись]
Гл. спец.	Коренеевский	[подпись]
Рук. груп.	Васильева	[подпись]
Пров.	Васильева	[подпись]
Проект.	Кубышкина	[подпись]

Склад инвентаря и оборудования отдельно стоящий, заглубленный из монолитного железобетона.

Стадия	Лист	Листов
РП	1	16

Общие данные

Гипропромтрансстрой г. Москва

19963-02 16

Типовой проект А-II; III; IV-300-280.84 Альбом II

Ведомость расхода стали на сооружение

Марка элемента	Изделия арматурные																										Изделия закладные							Общий расход
	Арматура класса																										Всего	Арматура класса А-I ГОСТ 5781-82			Прокат марки ВСт3кп2 ГОСТ 8075-66			Всего	
	Сварная плоская сетка ГОСТ 8478-81			В-I ГОСТ 6727-80			А-I ГОСТ 5781-82								А-III																			
	150/250/5/5		Итого	5		Итого	6	8	10	12	14	16		Итого	8	10	12	14	16	18	20	22	25	28	32		Итого		12		Итого	375×16		Итого		
Сооружение А-II																																			
Покрытие							279,4	1187,2		565,9	96,0	4411,0		6539,5					1290,0		1510,2		1587,5		10087,8		14475,5	21015,0								21015,0
Днище							279,4	1548,0			4287,7			6115,1				805,6	243,2		1536,2			9860,9			12445,9	18561,0								18561,0
Стены							876,5	105,2	525,2	201,6	120,0			1828,5			1258,8	244,8	46,2	1054,5	1324,0			66,8			3995,1	5823,6								5823,6
Тамбур-шлюз и расширит. камера	44,3		44,3	3,4		3,4	4,8	185,0		68,4				258,2				294,0		100,0			76,0				470,0	775,9	71,6		71,6				71,6	847,5
Тамбур и расширительные камеры	59,0		59,0	15,4		15,4	19,5	107,8						127,3			58,4		40,0								98,4	300,1	61,6		61,6				61,6	361,7
Основной вход							217,2	338,4						555,6			300,6	659,4	541,2								1501,2	2056,8	54,0		54,0	72,6		72,6	126,6	2183,4
Аварийный выход							198,6	304,8						503,4		63,0	166,5	627,0	776,2								1632,7	2136,1	46,0		46,0	66,0		66,0	112,0	2248,1
Сооружение А-III																																			
Покрытие							241,3	1496,4	137,0	2862,8	76,8			4814,3			645,0			1019,8		1066,8	6063,0				8794,6	13608,9								13608,9
Днище							241,3	1496,4		4651,6	86,4			6475,7			645,0			1032,6			7434,6				9112,2	15587,9								15587,9
Стены							841,3	105,2	452,4		68,4			1467,3		329,2	937,4	608,0		1030,4			51,6				2956,6	4423,9								4423,9
Тамбур-шлюз и расширит. камера	44,3		44,3	3,4		3,4	64,3	125,5	46,8					236,6			210,0		76,0			56,0					342,0	626,3	71,6		71,6				71,6	697,9
Тамбур и расширительные камеры	59,0		59,0	15,4		15,4	19,5	107,8						127,3			58,4		40,0								98,4	300,1	61,6		61,6				61,6	361,7
Основной вход							208,3	338,4						546,7		136,0	547,4		475,2								1158,6	1705,3	43,2		43,2	72,6		72,6	115,8	1821,1
Аварийный вход							198,6	304,8						503,4	37,8	58,5	518,1		688,2								1302,6	1806,0	36,8		36,8	66,0		66,0	102,8	1908,8
Сооружение А-IV																																			
Покрытие							911,4	88,0	1953,2		76,8			3029,4		412,8		503,6		554,4	3844,2						5315,0	8344,4								8344,4
Днище							911,4		2089,2		76,8			3077,4		412,8		516,6			4587,6						5517,0	8594,4								8594,4
Стены							1800,5	470,4	26,0		115,2			2412,1	126,4	551,0	713,4	499,2		26,0							1916,0	4328,1								4328,1
Тамбур-шлюз и расширит. камера	44,3		44,3	3,4		3,4	64,3	150,2						214,5		140,0	26,0	22,4									188,4	450,6	71,6		71,6				71,6	522,2
Тамбур и расширительные камеры	59,0		59,0	15,4		15,4	19,5	107,8						127,3			58,4		40,0								98,4	300,1	61,6		61,6				61,6	361,7
Основной вход							197,5	336,8						534,3	80,0	371,4		323,6									775,0	1309,3	43,2		43,2	72,6		72,6	115,8	1425,1
Аварийный выход							175,2	303,2						478,4	69,6	341,1		473,6									884,3	1362,7	36,8		36,8	66,0		66,0	102,8	1465,5

Ведомость расхода стали на металлические детали МК и рамки 3Р

Марка элемента	Изделия закладные																										
	Прокат марки ВСт3кп2																							Арматура класса А-I ГОСТ 5781-82		Всего
	ГОСТ 10704-76							ГОСТ 19904-74		ГОСТ 3262-75*							ГОСТ 19903-74			ГОСТ 8509-72*						
	Труба 480×9	Труба 426×7	Труба 325×7	Труба 219×6	Труба 108×4	Труба 45×3	Итого	Труба 355	Итого	Труба 100	Труба 65	Труба 50	Труба 32	Труба 25	Труба 20	Итого	δ=10	δ=6	Итого	L50×5	Итого	12	Итого			
1 климатич. зона	83,6		90,6	129,0	7,2	15,2	325,6			7,3	4,2	20,8 (20,0) [18,8]	8,2	4,2	7,5	52,2 (51,4) [50,2]	9,1	95,5	104,6	17,8	17,8	1,8	1,8	502,0 (501,2) [500,0]		
2 климатич. зона	83,6	39,8	30,2	129,0	7,2	15,2	305,0	32,7	32,7	7,3	4,2	20,8 (20,0) [18,8]	8,2	4,2	7,5	52,2 (51,4) [50,2]	9,1	102,8	111,9	17,8	17,8	1,8	1,8	521,4 (520,6) [519,4]		
3 климатич. зона	83,6	39,8	90,6	94,4	7,2	15,2	330,8	32,7	32,7	7,3	4,2	20,8 (20,0) [18,8]	8,2	4,2	7,5	52,2 (51,4) [50,2]	9,1	74,0	83,1	17,8	17,8	1,6	1,6	518,4 (517,4) [516,2]		
4 климатич. зона	83,6	79,6	120,8	42,5	14,4	15,2	356,1			7,3	4,2	20,8 (20,0) [18,8]	8,2	4,2	7,5	52,2 (51,4) [50,2]	11,7	108,3	120,0	17,8	17,8	1,6	1,6	547,7 (546,9) [545,7]		

Размеры в круглых скобках даны для класса А-III, в квадратных скобках – для класса А-IV

Инв. № подл. | Подпись и дата | Взам. инв. №

Гл.инж.пр	Васильев	
Н.контр.СС	Силаева	
Нач.отд.	Одиноков	
Гл.спец.	Кореневский	
Рук.груп.	Васильева	
Проверил	Зубова	
Проектир	Кубышкина	

Инв. №

Т.П. А-II, III, IV-300-280.84 КЖ

Склад инвентаря и оборудования отдельно стоящий заглубленный из монолитного железобетона

Ведомость расхода стали на сооружение

Стадия	Лист	Листов
РП	2	

Гипропромтрансстрой г. Москва

Типовой проект А-II, III, IV-300-280.84 Альбом II

Схема расположения элементов армирования покрытия

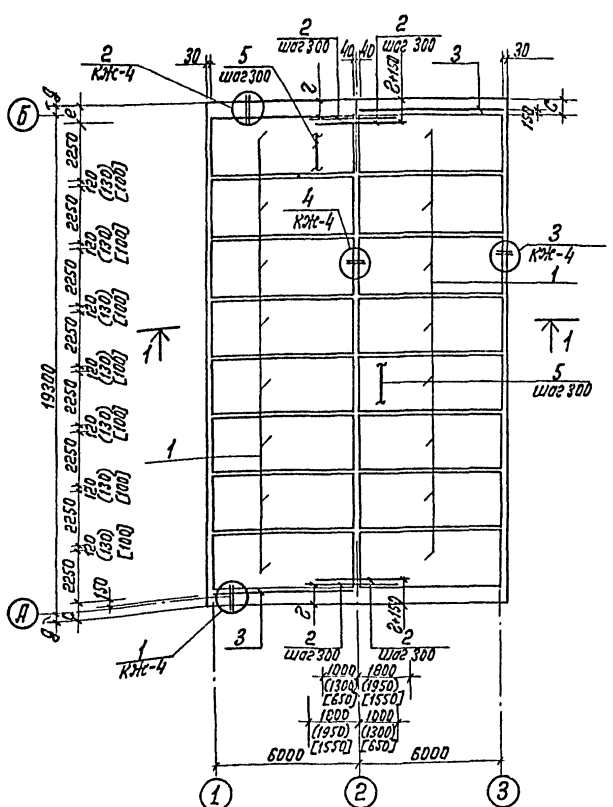

Схема расположения элементов армирования днища

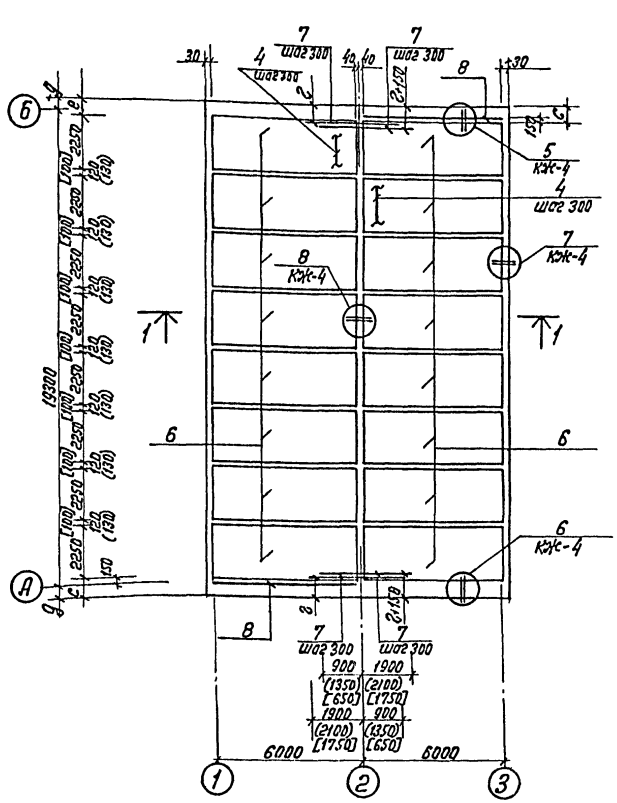

Класс сооружения	а мм	б мм	г мм	д мм	е мм	с мм
А-II	450	200	650	450	650	640
А-III	400	225	600	400	630	630
А-IV	350	250	625	350	650	650

Спецификация элементов к схемам армирования покрытия и днища (начало)

Формат	Зона	Поз.	Обозначение		Наименование	Кол.	Примечание
					Покрытие		
					А-II		
		1	Альбом III	01.00.00	Каркас пространственный КП1	16	1173,4
		2		04.00.00	Каркас плоский КР1	127	17,6
		3		05.00.00	—"— КР2	2	63,9
		5	ГОСТ 5781-82		Распределит. арматура ф12 А-I	222м	0.89
		9			Стержень ф16 А-I, ℓ=750	34	1.2
					Материал		
					Бетон марки 300	126	м³
					А-III		
		1	Альбом III	01.00.00-01	Каркас пространственный КП1	16	734,0
		2		04.00.00-01	Каркас плоский КР1	127	12,8
		3		05.00.00-01	—"— КР2	2	40,6
		5	ГОСТ 5781-82		Распределит. арматура ф10 А-I	221м	0.62
		9			Стержень ф12 А-I, ℓ=700	34	0.62
					Материал		
					Бетон марки 300	111.7	м³
					А-IV		
		1	Альбом III	01.00.00-02	Каркас пространственный КП1	16	454,6
		2		04.00.00-02	Каркас плоский КР1	126	7,3
		3		05.00.00-02	—"— КР2	2	24,7
		5	ГОСТ 5781-82		Распределит. арматура ф8 А-I	220м	0.40
		9			Стержень ф10 А-I, ℓ=650	34	0.40
					Материал		
					Бетон марки 300	97.6	м³

1-1

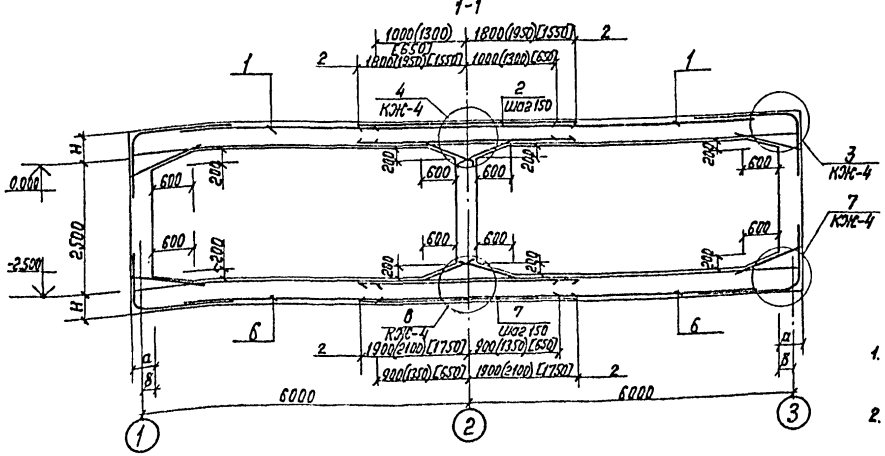

Схема последовательного монтажа каркасов и сеток.

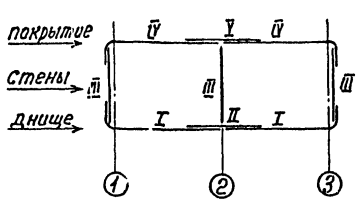

1. Данный лист рассматривать совместно с листом КЖ-4.
2. Римские цифры указывают порядок установки каркасов.
3. Значение Н см. лист АР-6.

Гл. инж. пр.	Васильев	
Н. контр. СС	Силаева	
Нач. отд.	Одиноков	
Гл. спец.	Кореневский	
Рук. груп.	Васильева	
Пров. груп.	Васильева	
Проектир.	Кубышкина	

Инв. №

Т.П. А-II, III, IV-300-280.84 КЖ

Склад инвентаря и оборудования отдельно стоящий заглубленный из монолитного железобетона.

Схемы расположения элементов армирования покрытия и днища.

Стадия	Лист	Листов
РП	3	

Гипропромтрансстрой г. Москва

19963-02 18

Инв. № подл. | Подпись и дата | Взам. инв. №

Альбом II

Типовой проект А-II, III, IV-300-280.84

Инв. N подл. | Подпись и дата | Взам. инв. N

Узел 1

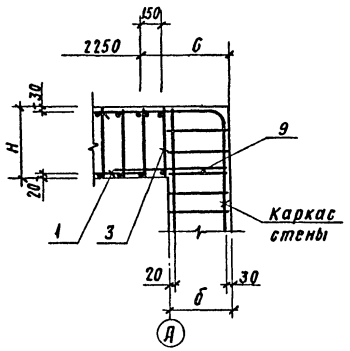

Узел 2

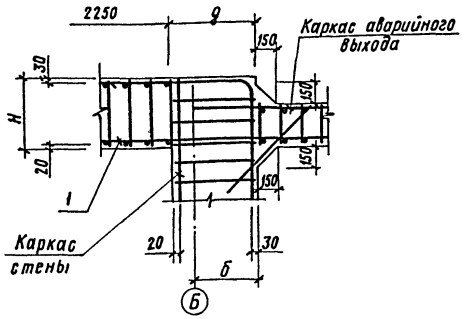

Узел 3

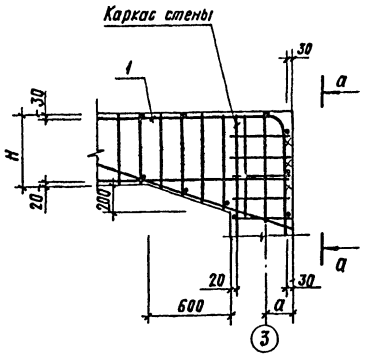

Узел 4

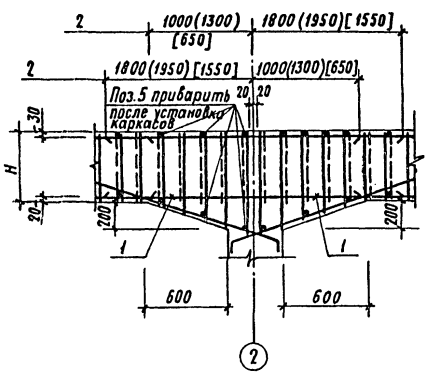

Узел 5

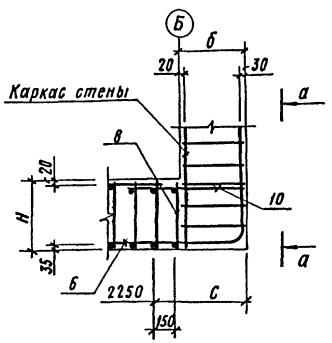

Узел 6

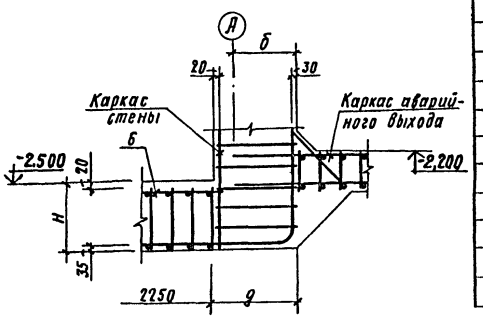

Узел 7

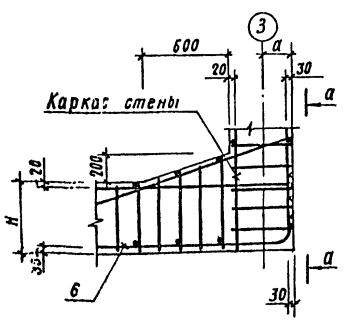

Узел 8

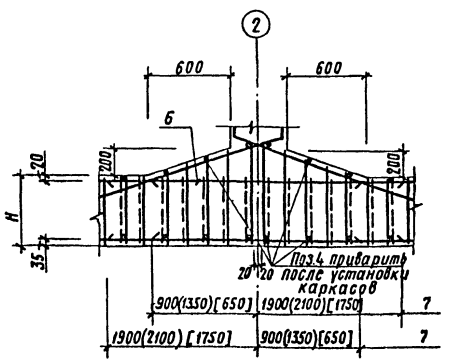

а-а

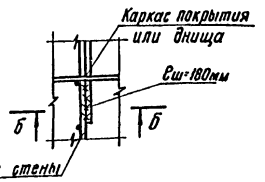

б-б

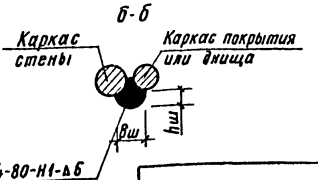

Спецификация элементов к схемам армирования покрытия и днища (окончание)

Формат	Зона	Поз.	Обозначение		Наименование	Кол.	Примечание
					Днище		
					А-II		
		6	Альбом III	01.00.00-03	Каркас пространственный КП2	16	918,4
		7		04.00.00-03	Каркас плоский КР3	127	23,1
		8		05.00.00-03	" " КР4	2	52,1
		4	ГОСТ 5781-82		Распределит. арматура ф14 А-I	222м	1,21
		10			Стержень ф14 А-I, ℓ=750	34	0,91
					Материал		
					Бетон марки 300	126	м³
					А-III		
		6	Альбом III	01.00.00-04	Каркас пространственный КП2	16	734,6
		7		04.00.00-04	Каркас плоский КР3	127	15,2
		8		05.00.00-04	" " КР4	2	40,5
		4	ГОСТ 5781-82		Распределит. арматура ф12 А-I	221м	0,89
		10			Стержень ф12, ℓ=700	34	0,62
					Материал		
					Бетон марки 300	111,7	м³
					А-IV		
		6	Альбом III	01.00.00-05	Каркас пространственный КП2	16	454,6
		7		04.00.00-05	Каркас плоский КР3	126	8,9
		8		05.00.00-05	" " КР4	2	24,7
		4	ГОСТ 5781-82		Распределит. арматура ф10 А-I	220м	0,62
		10			Стержень ф10 А-I, ℓ=650	34	0,40
					Материал		
					Бетон марки 300	97,6	м³

1. Расстановку каркасов в покрытии и днище см. лист КЖ-3.
2. Выборку арматурных изделий см. лист КЖ-2.
3. Все работы по бетонированию осуществлять с соблюдением требований СНиП III-15-76 „Бетонные и железобетонные конструкции монолитные. Общие правила производства и приемки работ".
4. Распределительная арматура приваривается к продольной арматуре каркасов контактной точечной сваркой с помощью сварочных клещей.
5. Сварку стержней каркасов покрытия и днища со стержнями каркасов стен производить электродами типа Э50А.
6. Плоские каркасы поз.27 устанавливаются большим диаметром к наружней поверхности.

				Т.П. А-II, III; IV-300-280.84 КЖ			
Гл. инж. пр	Васильев						
Н. контр. сс	Гулаева			Склад инвентаря и оборудования отдельно стоящий заглубленный из монолитного железобетона.	Стадия	Лист	Листов
Нач. отд	Обиноков				РП	4	
Гл. спец.	Кореневский			Схемы расположения элементов армирования покрытия и днища Узлы 1...8	Гипропроттранссстрой г. Москва		
Рук. груп	Васильева						
Проверил	Васильева						
Проектир.	Кубышкина						

Инв. №

Копировал Ф. Сотор

19963-02 19

Типовой проект А-II; III; IV - 300-280.84 Альбом II

Схемы расположения элементов армирования

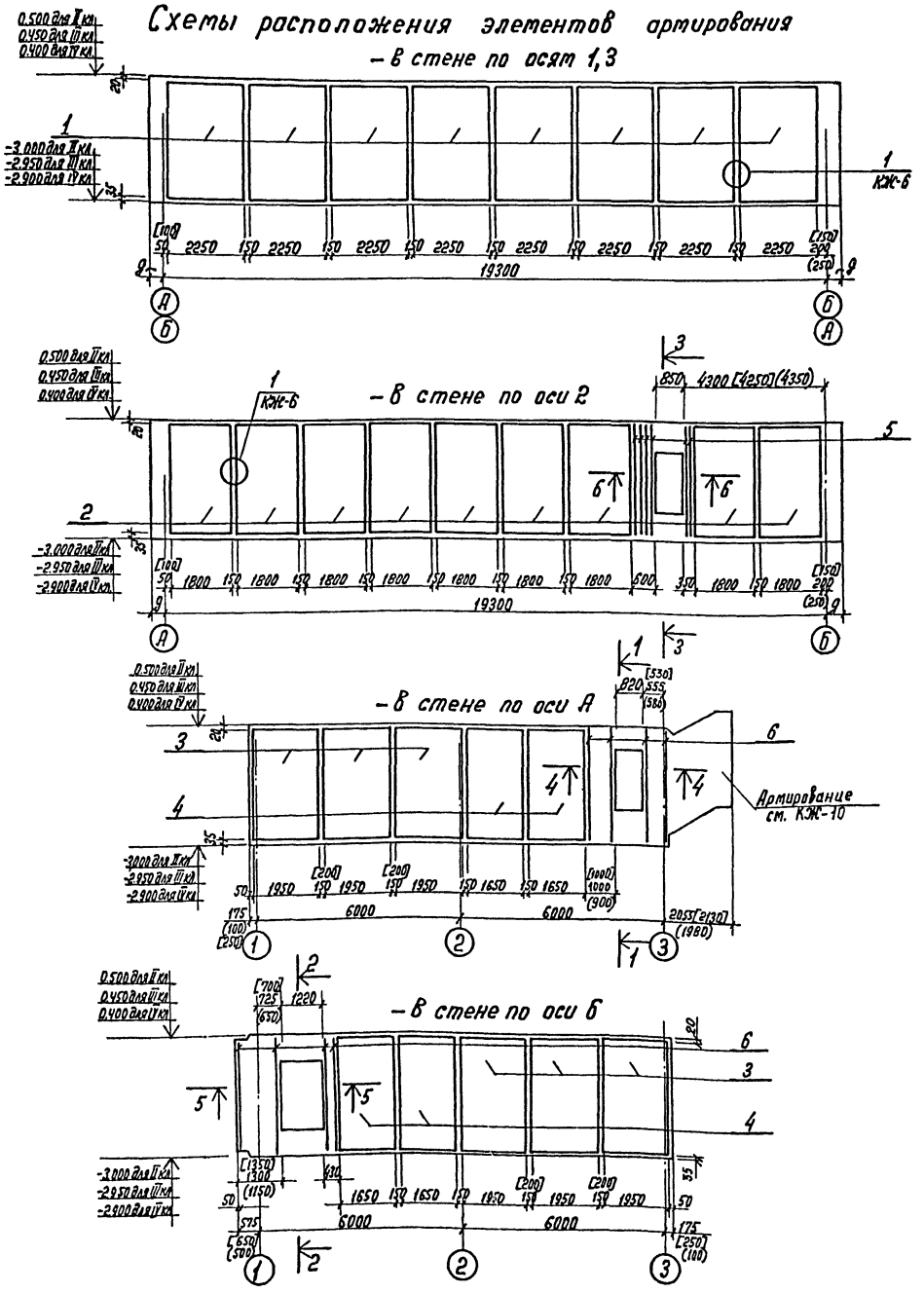

Спецификация элементов к схемам армирования стен

Формат	Зона	Поз.	Обозначение		Наименование	Кол. А-II	Кол. А-III	Кол. А-IV	Примечание
					Пространственные каркасы				
		1	Альбом III	02.00.00	КП3	8	8	8	
		2		02.00.00	КП4	9	9	9	
		3		03.00.00	КП5	6	6	6	
		4		03.00.00	КП6	4	4	4	
		5		06.00.00	Плоский каркас КР5	6	6	6	
		6		07.00.00	—"— КР6	11	11	10	
		7	ГОСТ 5781-82		Стержень ф20А-III, ℓ=2500	36			6.2
					—"— ф18А-III, ℓ=2400		36		4.8
			ГОСТ 5781-82		—"— ф10А-III, ℓ=1900			36	1.2
		8	Альбом III	13.00.00	Хомут N1	68	68	52	
		9		13.00.00-01	—"— N2	34	34	26	
		10		13.00.00-02	—"— N3	34	34	26	
		11		08.00.00	Плоский каркас КР7	4	4	4	
		12	ГОСТ 5781-82		Стержень ф16А-III, ℓ=2100	14			3,3
			ГОСТ 5781-82		—"— ф12А-III, ℓ=2100		14		1,9
					—"— ф10А-III, ℓ=2100			14	1,3
		13	Альбом III	08.00.00	Плоский каркас КР8	4	4	4	
		15		14.00.00	Хомут N4	96	92	88	
		16	ГОСТ 5781-82		Стержень ф28А-III, ℓ=3450	4			16.7
		17			—"— ф25А-III, ℓ=3350		4		12.9
		18			—"— ф18А-III, ℓ=3250			4	6.5
		19	ГОСТ 5781-82		—"— ф10А-I, ℓ=1000	42	42	42	0.62
		14	Альбом III	14.00.00	Хомут N6	24	24	22	
					Материал				
					Бетон марки 300	100.8	91.6	82,5	м³

1. Армирование покрытия и днища см. КЖ-3.
2. Размеры в квадратных скобках даны для класса А-II, в круглых скобках для класса А-IV.
3. Данный лист см. совместно с листом КЖ-6.

Гл. инж. пр.	Васильев	
Н. контр. сс	Силаева	
Нач. отд.	Одиноков	
Гл. спец.	Кореневский	
Рук. груп.	Васильева	
Проверил	Кубышкина	
Проектир.	Васильева	

Инв. №

Т.П. А-II, III, IV-300-280.84 КЖ

Склад инвентаря и оборудования отдельно стоящий заглубленный из монолитного железобетона

Схемы расположения элементов армирования стен по осям 1, 2, 3, А и Б.

Стадия	Лист	Листов
РП	5	

Гипропромтрансстрой г. Москва

Инв. № подл. | Подпись и дата | Взам. инв. №

Альбом II

Типовой проект А-II; III; IV-300-280.84

1-1

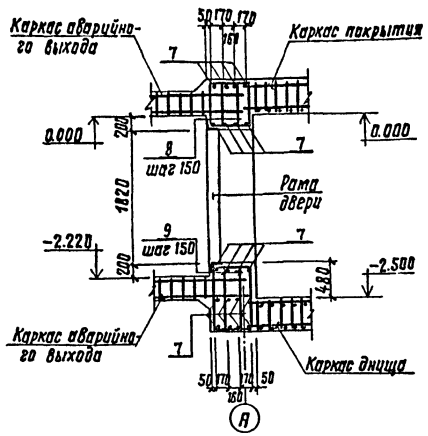

2-2

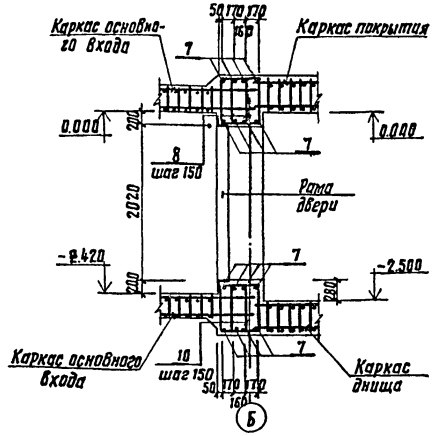

3-3

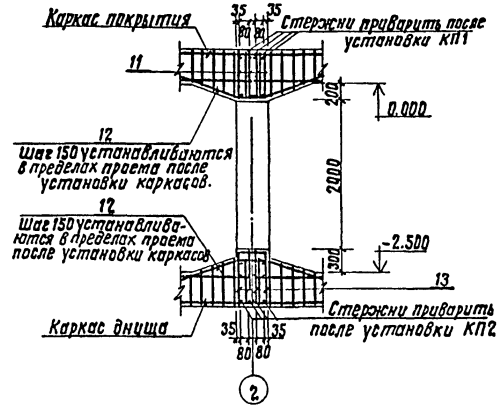

4-4

Класс А-II

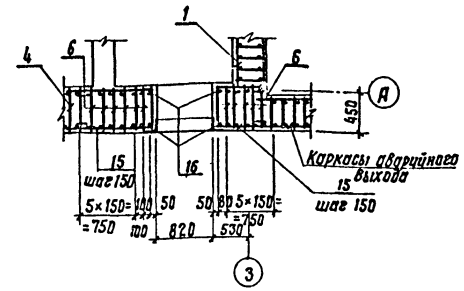

4-4

Класс А-III

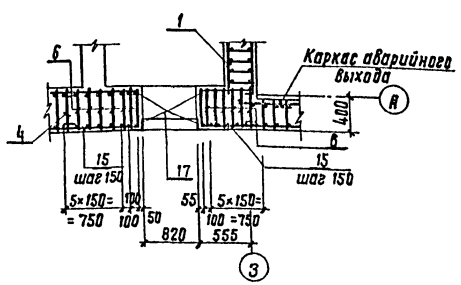

4-4

Класс А-IV

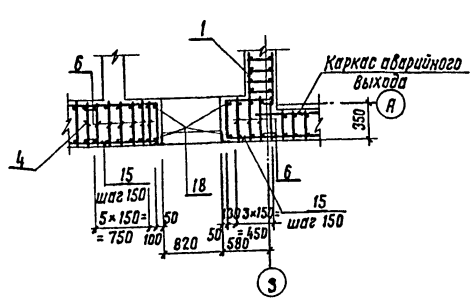

5-5

Класс А-II

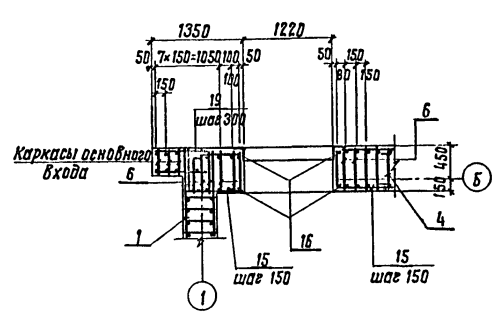

5-5

Класс А-III

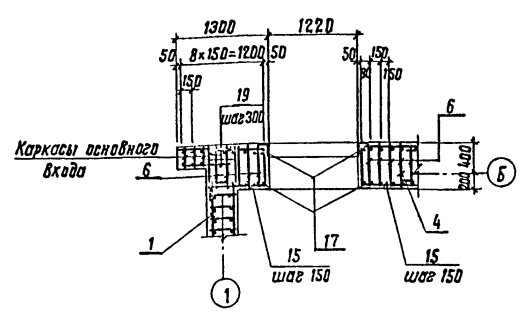

5-5

Класс А-IV

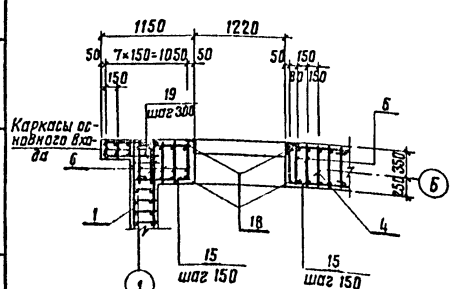

6-6

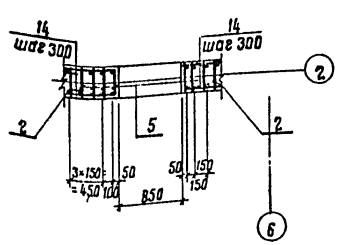

1. Стены выполняются из монолитного железобетона. Бетон марки 300.
2. Все работы по бетонированию осуществлять с соблюдением требований СНиП III-15-76 „Бетонные и железобетонные конструкции монолитные. Общие правила производства и приемки работ."
3. Защитный слой бетона до низа рабочей арматуры каркасов см. схемы расположения элементов армирования стен.
4. Закладные детали и отверстия условно не показаны. Расположение и привязку их см. КЖС-12 и КЖС-13
5. Расстановку каркасов и спецификацию см. лист КЖС-5, выборку арматурных изделий см. КЖС-2.
6. Каркасы поз. 1 устанавливаются большим диаметром к наружной поверхности.

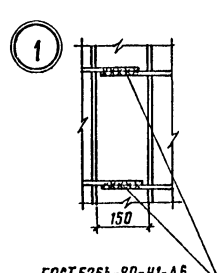

ГОСТ 5264-80-Н1-Об

				т.п. А-II; III; IV-300-280.84 КЖС		
Гл.инж.пр.	Васильев					
Н.контр.сл.	Силаева			Склад инвентаря и оборудования отдельностоящий заглубленный из монолитного железобетона.	стадия	лист	листов
Нач.отд.	Одинаков				РП	6	
Гл.спец.	Кореневский						
Рук.груп	Васильева			Схемы расположения элементов армирования стен по осям 1,2,3, А и Б. Сечения 1-1 ÷ 6-6.	Гипропромтранспстрой г. Москва		
Проверил	Кубышкина						
Проект.	Васильева						

Инв. №

Инв.№ подл. | Подпись и дата | Взам.инв.№

Альбом II

Типовой проект А-II.III.IV-300-280.84

План 1

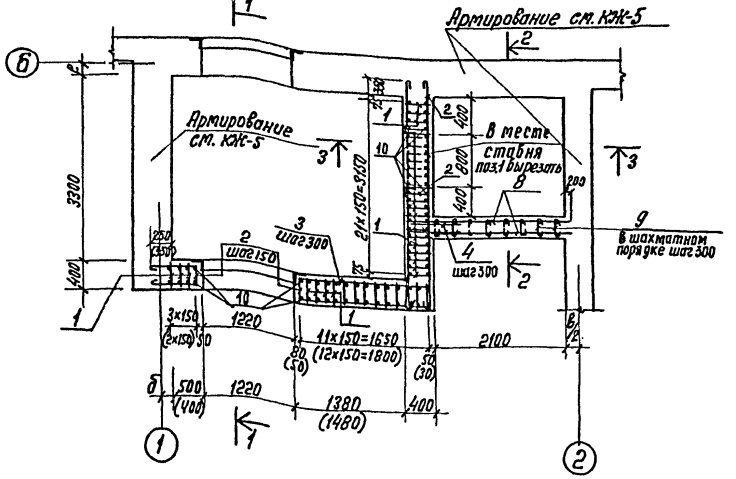

1-1

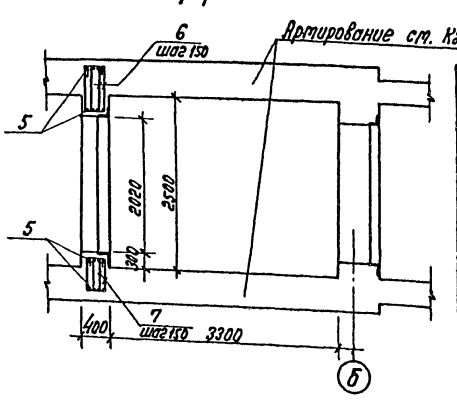

2-2

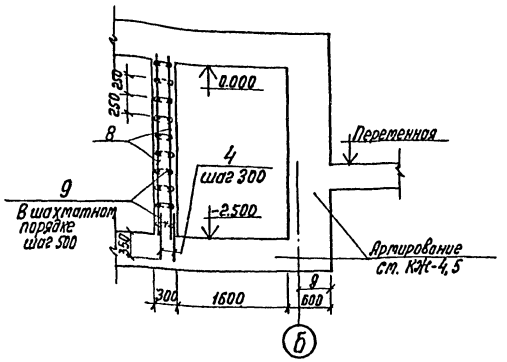

3-3

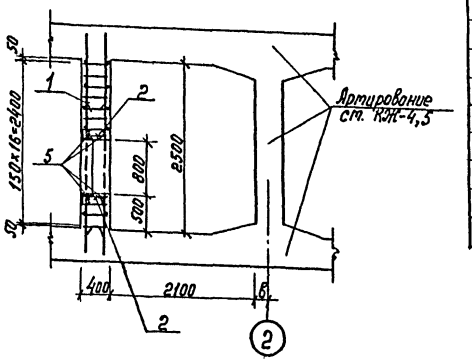

Разбивка анкеров рам двери и ставня

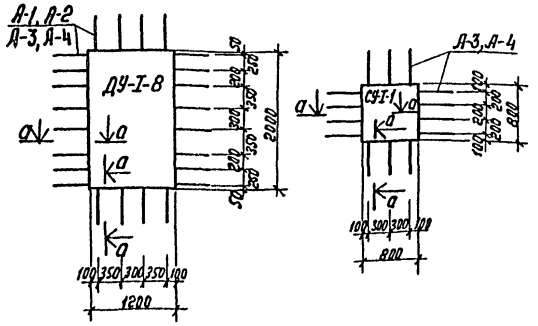

а-а

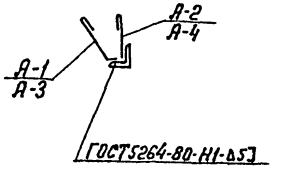

Спецификация элементов к схемам расположенным на листе

Формат	Зона	Поз.	Обозначение	Наименование		Кол. А-II	Кол. А-III	Кол. А-IV	Примечание
				Арматурные изделия					
		1	Альбом III 09.00.00	Плоский каркас КР9		37	37	37	
		2	14.00.00	Хомут	N5	56	56	56	
		3	ГОСТ 5781-82	Распределительная арматура	ф8А-I	1973	1973	2009	м
		4		Стержень ф6А-I, ℓ=700		32	32	32	0.15 кг
		5	ГОСТ 5781-82	Стержень ф18А-III, ℓ=2500		20			5.0 кг
				—"— ф16А-III, ℓ=2400			20		3.8 кг
			ГОСТ 5781-82	—"— ф12А-III, ℓ=2100				20	1.3 кг
		6	Альбом III 13.00.00	Хомут	N7	34	34	30	
		7	13.00.00	—"—	N8	34	34	30	
		8	ГОСТ 8478-81	сварная плоская сетка 150|250|9|S, ℓ=2500		4.2	4.2	4.2м	10.54 кг
		9	ГОСТ 6727-80	Шпилька ф5ВI, ℓ=300		68	68	68	0.05 кг
		10	ГОСТ 5781-82	Стержень ф25 А-III, ℓ=2470		8			9,5 кг
				—"— ф22 А-III, ℓ=2370			8		7,0 кг
			ГОСТ 5781-82	—"— ф14 А-III, ℓ=2270				8	2,8 кг
			Альбом III 17.00.00	Анкеры рам двери и ставня	ДУ-I-8 А-1	24	24	24	0,8 кг
			18.00.00		А-2	24	24	24	0,6 кг
			17.00.00-01		А-3	24	24	24	
			18.00.00-01		А-4	24	24	24	
			17.00.00-01		СУ-I-1 А-3	14	14	14	
			18.00.00-01		А-4	14	14	14	
				Материал					
				бетон марки 300		6,4	6,4	6,4	м³

1. Данный лист смотреть совместно с листами КЖ-3, КЖ-4.
2. Закладные детали установить в соответствии с чертежом на листах КЖ-13, КЖ-12 и деталями на листе КЖ-14.
3. Закладные детали марок ЭЛМ, ССМ, ОВМ-4 и ОВМ-17 установить, не перерезая каркасы.

Инв.№ подл. | Подпись и дата | Взам. инв.№

Гл. инж. пр.	Васильев		
Н. контр. сс	Силаева		
Нач. отд	Одиноков		
Гл. спец.	Кореневский		
Рук. груп	Васильева		
Проверил	Кубышкина		
Проектир	Васильева		

Инв.№

Т.П. А-II.III.IV-300-280.84 КЖ

Склад инвентаря и оборудования отдельно стоящий, запубленный из монолитного железобетона.

Стадия	Лист	Листов
РП	7	

Гипропроттранстрой г. Москва

Татбур- шлюз основного входа и расширительная камера. Схемы армирования.

19963-02 22

Типовой проект А-II; III; IV-300-280.84 Альбом II

План

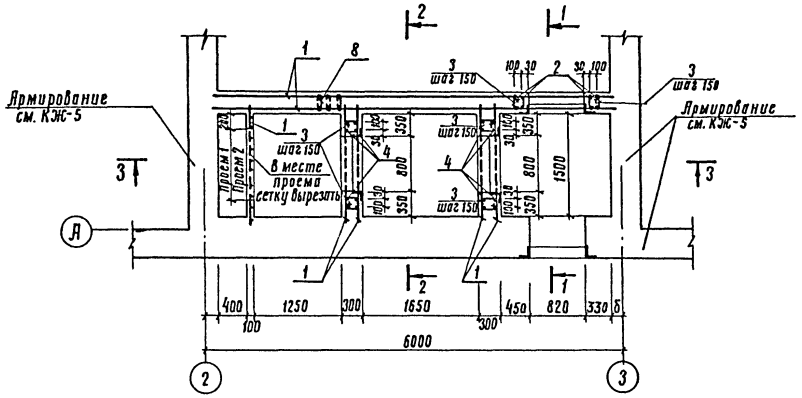

1-1

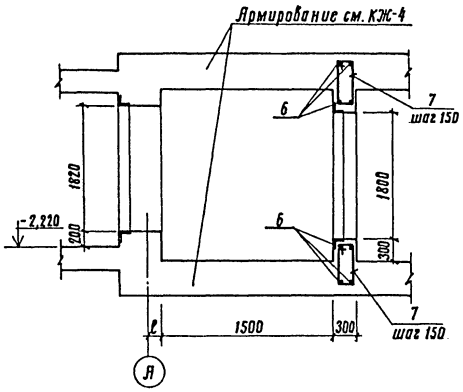

2-2

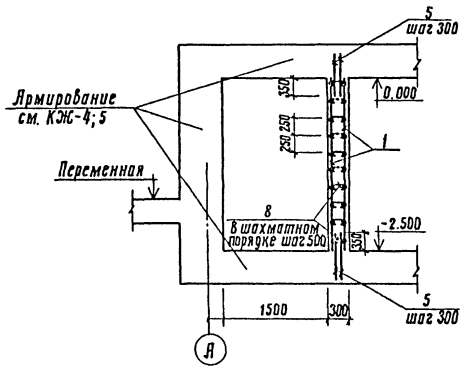

3-3

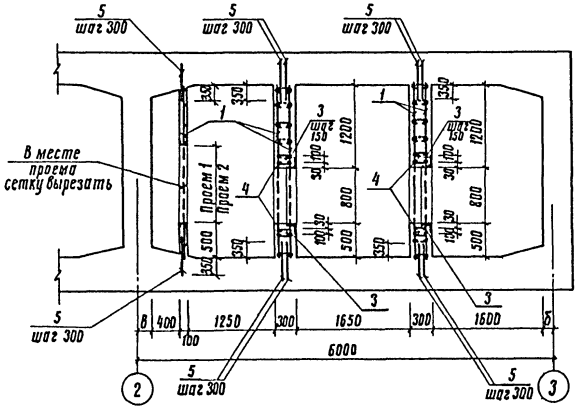

Разбивка анкеров рам дверей и ставен

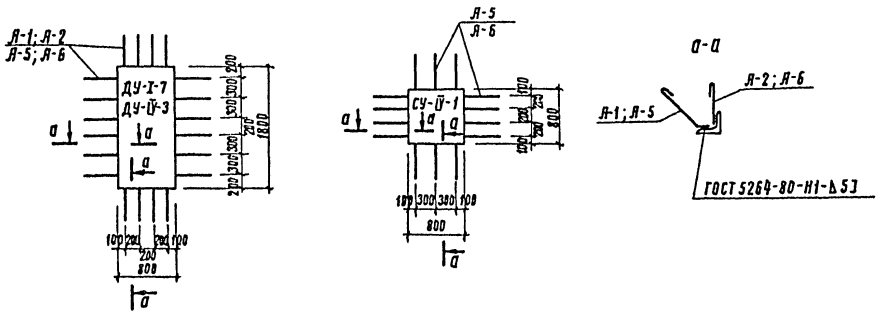

Спецификация элементов к схемам расположенным на листе

Формат	Зона	Поз.	Обозначение	Наименование			Кол	Примечание
				Арматурные изделия				
		1	ГОСТ 8478-81	Сварная плоская сетка 150/250/9/5, В=2500			5,6 м	10,54 кг
		2	ГОСТ 5781-82	Стержень Ф16 А-III; ℓ=2500			8	5,0 кг
		3	Альбом III 14.00.00	Хомут N 9			122	0,7 кг
		4	ГОСТ 5781-82	Стержень Ф12 А-III; ℓ=1600			32	1,4 кг
		5		" Ф6 А-I; ℓ=700			130	0,15 кг
		6		" Ф12 А-III; ℓ=2000			8	1,7 кг
		7	Альбом III 13.00.00-05	Хомут N 10			28	0,8 кг
		8	ГОСТ 6727-80	Шпилька Ф5 В-I; ℓ=300			308	0,05 кг
			Альбом III 17.00.00	Анкеры рам дверей и ставен	ДУ-I-7	А-1	20	0,8 кг
						А-2	20	0,6 кг
			18.00.00		ДУ-IV-3	А-5	20	0,4 кг
			17.00.00-05			А-6	20	0,3 кг
			18.00.00-02		СУ-IV-1	А-5	14	0,4 кг
			17.00.00-05			А-6	14	0,3 кг
			18.00.00-02					
				Материал				
				Бетон марки 300			5,4	м³

1. Данный лист смотреть совместно с листами КЖ-4; КЖ-5.
2. Закладные детали установить в соответствии с чертежом на листах КЖ-12; КЖ-13 и деталями на листе КЖ-14
3. Закладные детали марок ЭЛМ установить не перерезая сетки, закладные детали ОВМ установить вырезая по месту сетки.
4. Хомуты поз. 3 и поз. 7 установить с шагом 150 в пределах длины стержней поз. 2, поз. 4 и поз. 6.
5. Размеры в квадратных скобках даны для класса А-II, в круглых скобках для класса А-IV.

				Т.П. А-II, III, IV-300-280.84		КЖ	
Гл.инж.пр	Васильев						
Н.контр.	Силаева			Склад инвентаря и оборудования, отдельно стоящий, заглубленный из монолитного железобетона	Стадия	Лист	Листов
Нач.отд.	Одиноков				РП	8	
Гл.спец.	Кореневский						
Рук.груп.	Васильева			Расширительные камеры и тамбур аварийного выхода. Схемы армирования	Гипропромтрансстрой г. Москва		
Проверил	Кубышкина						
Проектир.	Васильева						

Инв. N подл. | Подпись и дата | Взам. инв. N

Инв. N

19963-02 23

Альбом III

Типовой проект А-II, III, IV-300-280.84

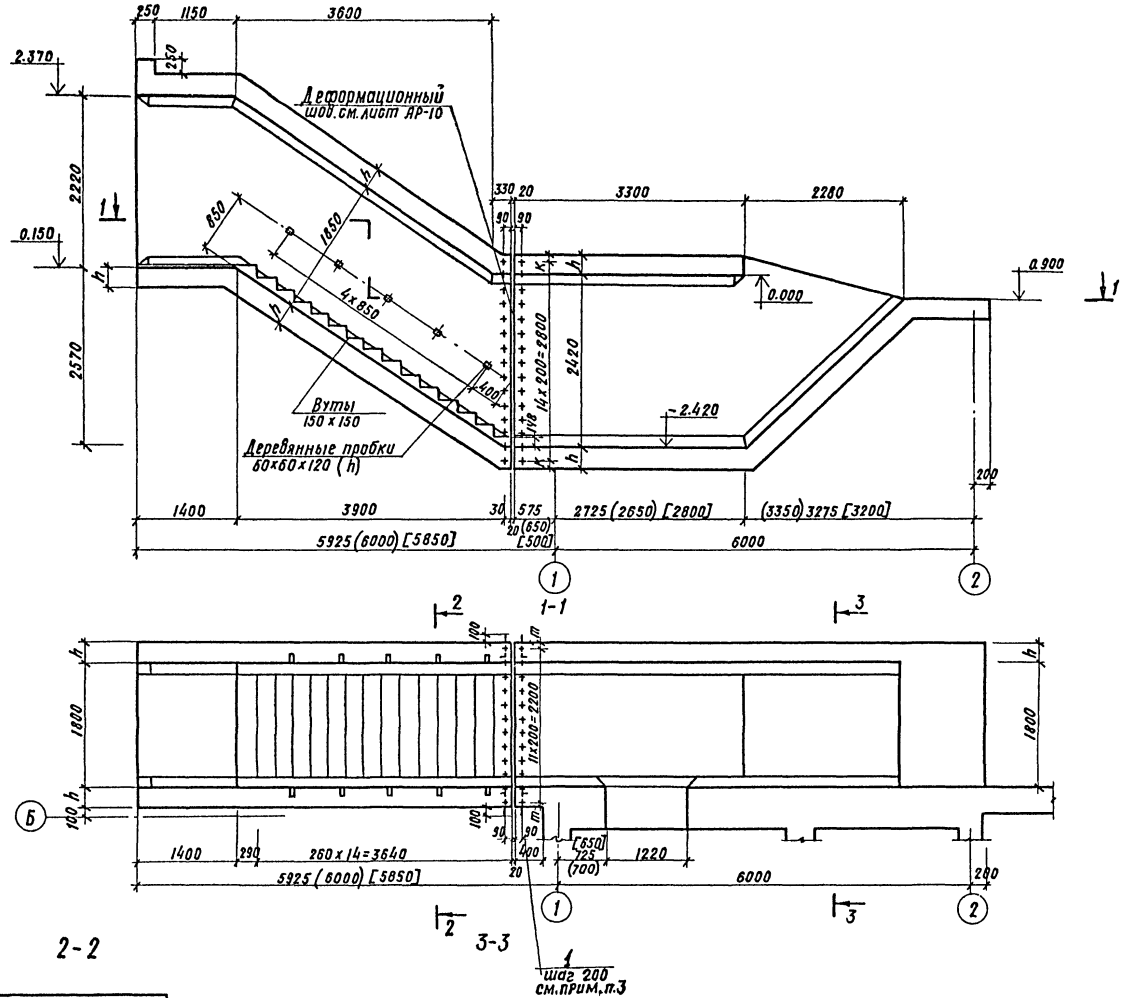

Деталь устройства ступеней

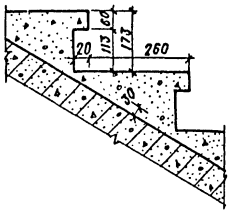

Деталь крепления поручня

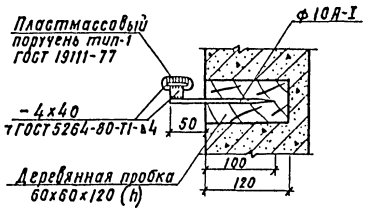

1. Размеры в круглых скобках даны для класса А-II, в квадратных - для класса А-IV.
2. Основные примечания см. лист КЖ-10
3. На сеч. 1-1 дана разбивка анкеров А-7, которые устанавливаются в бетонной подготовке см. лист АР-10

Таблица толщин покрытия, днища, стен и привязки анкеров А-7

Класс сооружения	h мм	K мм	m мм
А-II	350	160	150
А-III	300	110	100
А-IV	250	60	50

Привязан

Инв. №

Гл.инж.пр	Васильев		
Н.контр.с	Сикаева		
Нач.отд	Одиноков		
Гл.спец.	Кореневский		
Рук.груп.	Васильева		
Проверил	Васильева		
Проектир	Кубышкина		

Т.П. А-II, III, IV-300-280.84 КЖ

Склад инвентаря и оборудования, отдельно стоящий заглубленный из монолитного железобетона

Стадия	Лист	Листов
РП	9	

Основной вход
Плановый чертеж

Гипропромтрансстрой г. Москва

Альбом II

Типовой проект А-II, III, IV-300-280.84

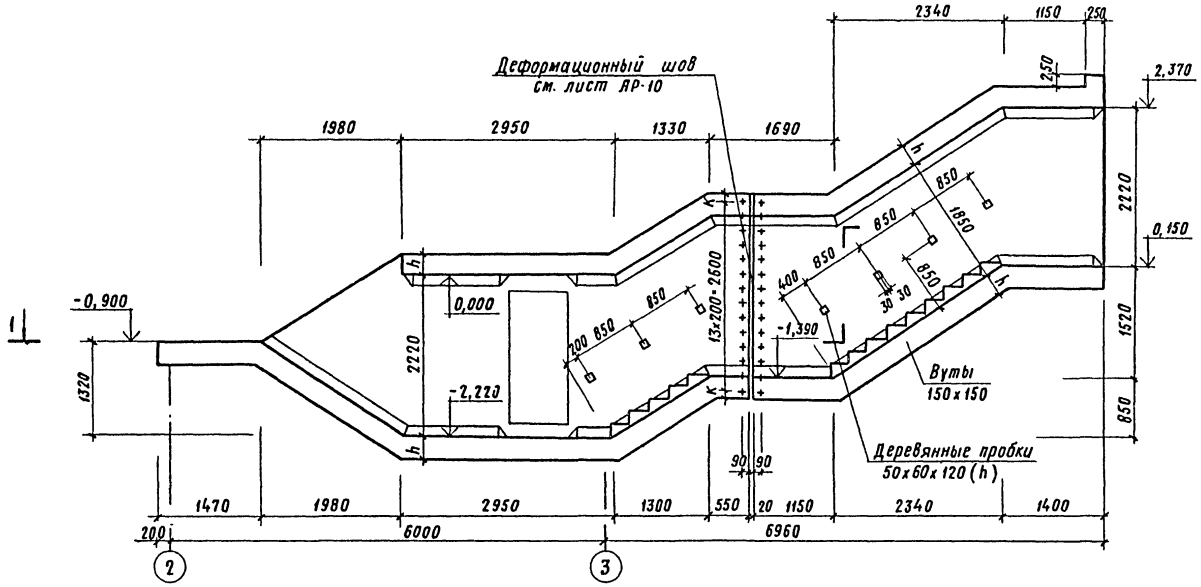

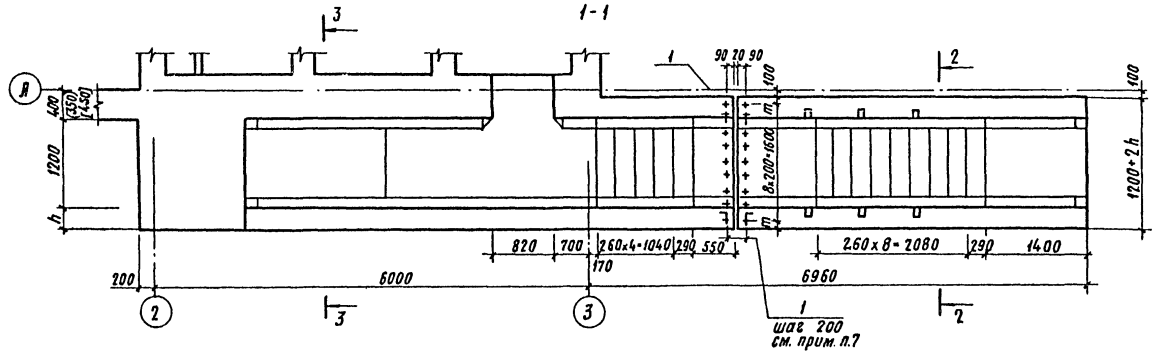

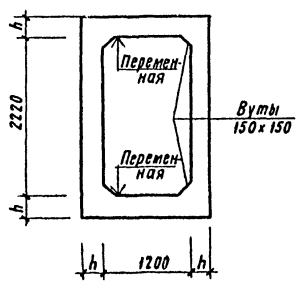

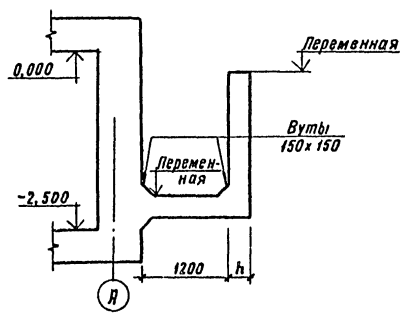

Спецификация элементов к листам КЖ-9, КЖ-10

Марка поз.	Обозначение	Наименование		Кол.	Масса ед. кг	Приме-чание
		Основной вход				
1	16.00.00 Альбом III 15.00.00	Анкер	А7	108	0,6	
		Компенсатор	КМ1	11	6,6	
		Материалы				
		А-II	Бетон марки 300	32,0		м³
		А-III	Бетон марки 300	27,0		м³
		А-IV	Бетон марки 300	22,0		м³
			Бетон марки 200	1,4		м³
		Аварийный выход				
1	16.00.00 Альбом III 15.00.00	Анкер	А-7	92	0,6	
		Компенсатор	КМ-1	10	6,6	
		Материалы				
		А-II	Бетон марки 300	29,9		м³
		А-III	Бетон марки 300	25,2		м³
		А-IV	Бетон марки 300	20,6		м³
			Бетон марки 200	0,8		м³

1. Основной вход и аварийный выход выполняются из монолитного железобетона. Бетон марки 300. Ступени - из бетона марки 200.
2. Все работы по бетонированию осуществлять с соблюдением требований СНиП III. 15-76.
3. Устройство ступеней см. лист КЖ-9.
4. Размеры в круглых скобках даны для класса А-IV; в квадратных - для класса А-II.
5. Данный лист смотреть совместно с листом КЖ-9.
6. Таблицу толщин покрытия, днища, стен и привязки анкеров А-1 см. КЖ-9.
7. На сеч. 1-1 дана разбивка анкеров А-7, которые устанавливаются в бетонной подготовке см. лист АР-10.

Т.П. А-II, III, IV-300-280.84 КЖ

Гл.инж.пр	Васильев		
Н.контр.сс	Силаева		
Нач.отд	Одиноков		
Гл.спец.	Кореневский		
Рук.грут.	Васильева		
Проверил	Васильева		
Проектир.	Кубышкина		

Склад инвентаря и оборудования отдельно стоящий заглубленный из монолитного железобетона

Стадия	Лист	Листов
РП	10	

Аварийный выход
Опалубочный чертеж

Гипропромтрансстрой г. Москва

Инв. N подл. | Подпись и дата | Взам. инв. N | Инв. N

Копировал

19963-02 25

Альбом II

Типовой проект А-II, III, IV-300-280.84

Схемы армирования

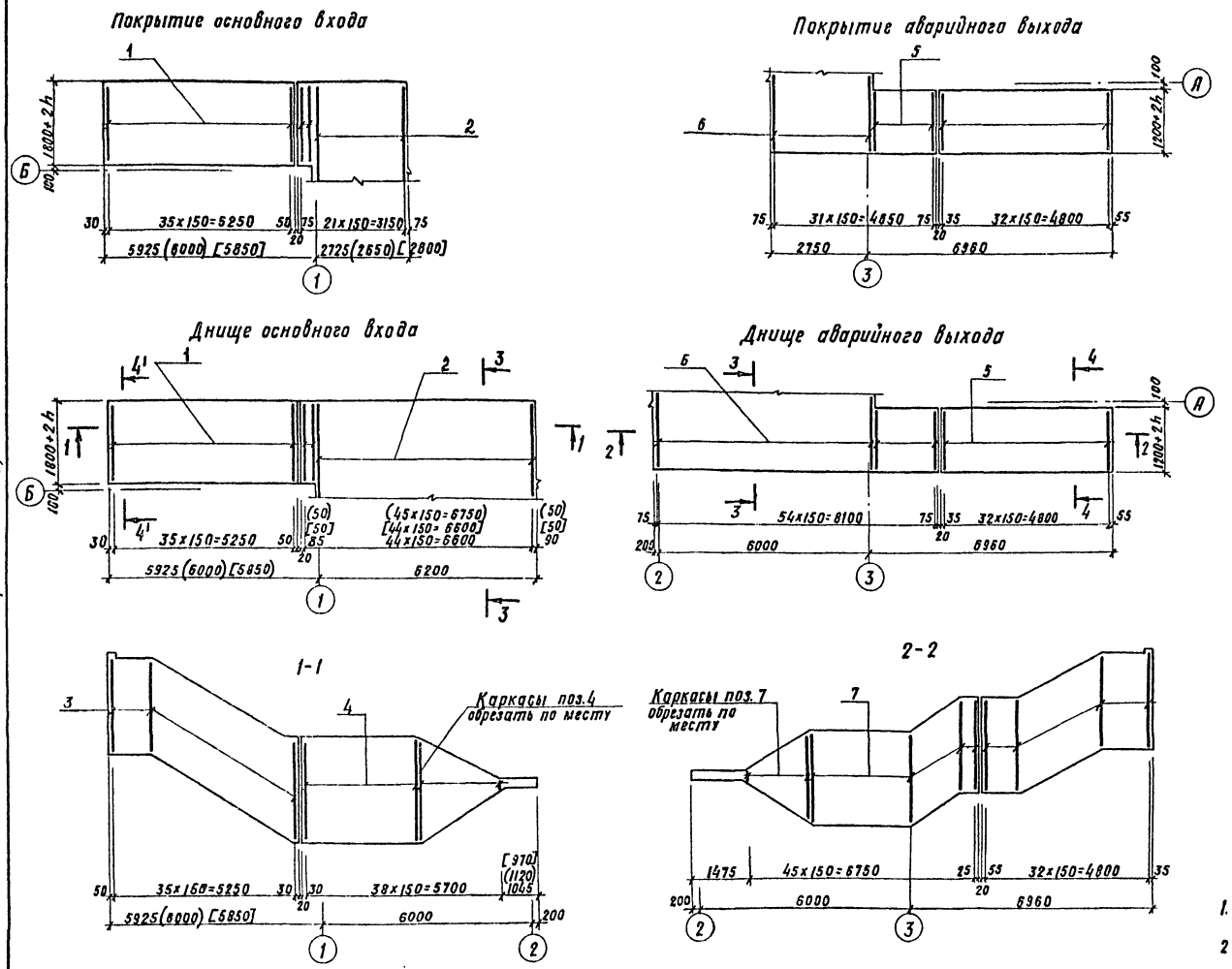

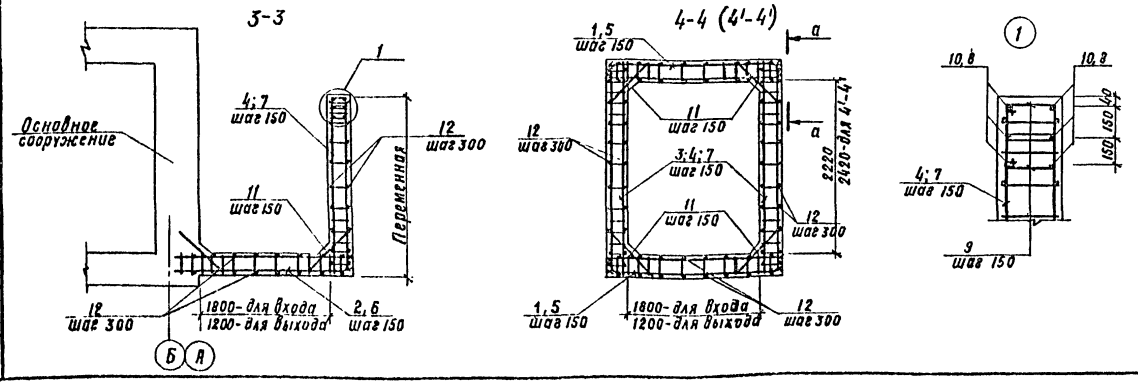

Спецификация элементов к схемам армирования основного входа и аварийного выхода

Формат	Зона	Поз.	Обозначение		Наименование	Кол. А-II	Кол. А-III	Кол. А-IV	Примечание
					Основной вход				
					Сборочные единицы и детали				
		1	Альбом III	10.00.00	Плоский каркас КР10	82	82	82	
		2		11.00.00	—"— КР11	57	56	56	
		3		12.00.00	—"— КР13	36	36	36	
		4		12.00.00	—"— КР12	39	39	39	
		9		13.00.00	Хомут N 11	46	46	42	
		10	ГОСТ 5781-82		Стержень ф16А-III, ℓ=3300	6	6		5,2 кг
			ГОСТ 5781-82		—"— ф14А-III, ℓ=3100			6	3,8 кг
		11	ГОСТ 5781-82		—"— ф16А-III, ℓ=1050	300			1,7 кг
					—"— ф16А-III, ℓ=950		296		1,5 кг
		12	ГОСТ 5781-82		—"— ф14А-III, ℓ=850			292	1,03 кг
					Распределительная арматура ф 8А-I	800м	800м	800м	0,4 кг
					Аварийный выход				
					Сборочные единицы и детали				
		5	Альбом III	10.00.00	Плоский каркас КР14	90	92	92	
		6		11.00.00	—"— КР15	63	61	61	
		7		12.00.00	—"— КР13	78	78	78	
		8	ГОСТ 5781-82		Стержень ф16А-III, ℓ=3000	6	6		4,7 кг
			ГОСТ 5781-82		—"— ф14А-III, ℓ=2800			6	3,4 кг
		9	Альбом III 13.00.00		Хомут N 11	42	42	38	
		11	ГОСТ 5781-82		Стержень ф16А-III, ℓ=1050	440			1,7 кг
					—"— ф16А-III, ℓ=950		440		1,5 кг
		12	ГОСТ 5781-82		—"— ф14А-III, ℓ=850			440	1,03 кг
					Распределительная арматура ф 8А-I	720м	720м	720м	0,4 кг

1. Основной вход и аварийный выход выполняются из монолитного железобетона Бетон марки 300.
2. Все работы по бетонированию осуществлять с соблюдением требований СНиП-15-76 „Бетонные и железобетонные конструкции монолитные. Общие правила производства и приемки работ."
3. Данный лист смотреть совместно с листами КЖ-9, КЖ-10
4. Размеры в круглых скобках даны для класса А-II, в квадратных для класса А-IV
5. Сечение а-а см. лист КЖ-4.

Гл.инж.пр.	Васильев		
Н.контр.сс.	Силаева		
Нач.отд.	Одиноков		
Гл.спец.	Кореневский		
Рук.груп.	Васильева		
Проверил	Васильева		
Проектир.	Кубышкина		

Т.П. А-II, III, IV-300-280.84 КЖ

Склад инвентаря и оборудования отдельно стоящий заглубленный из монолитного железобетона

Стадия	Лист	Листов
РП	11	

Основной вход и аварийный выход. Схемы армирования.

Гипропромтрансстрой г. Москва

Инв. № подл. | Подпись и дата | Взам. инв. №

19963-02 26

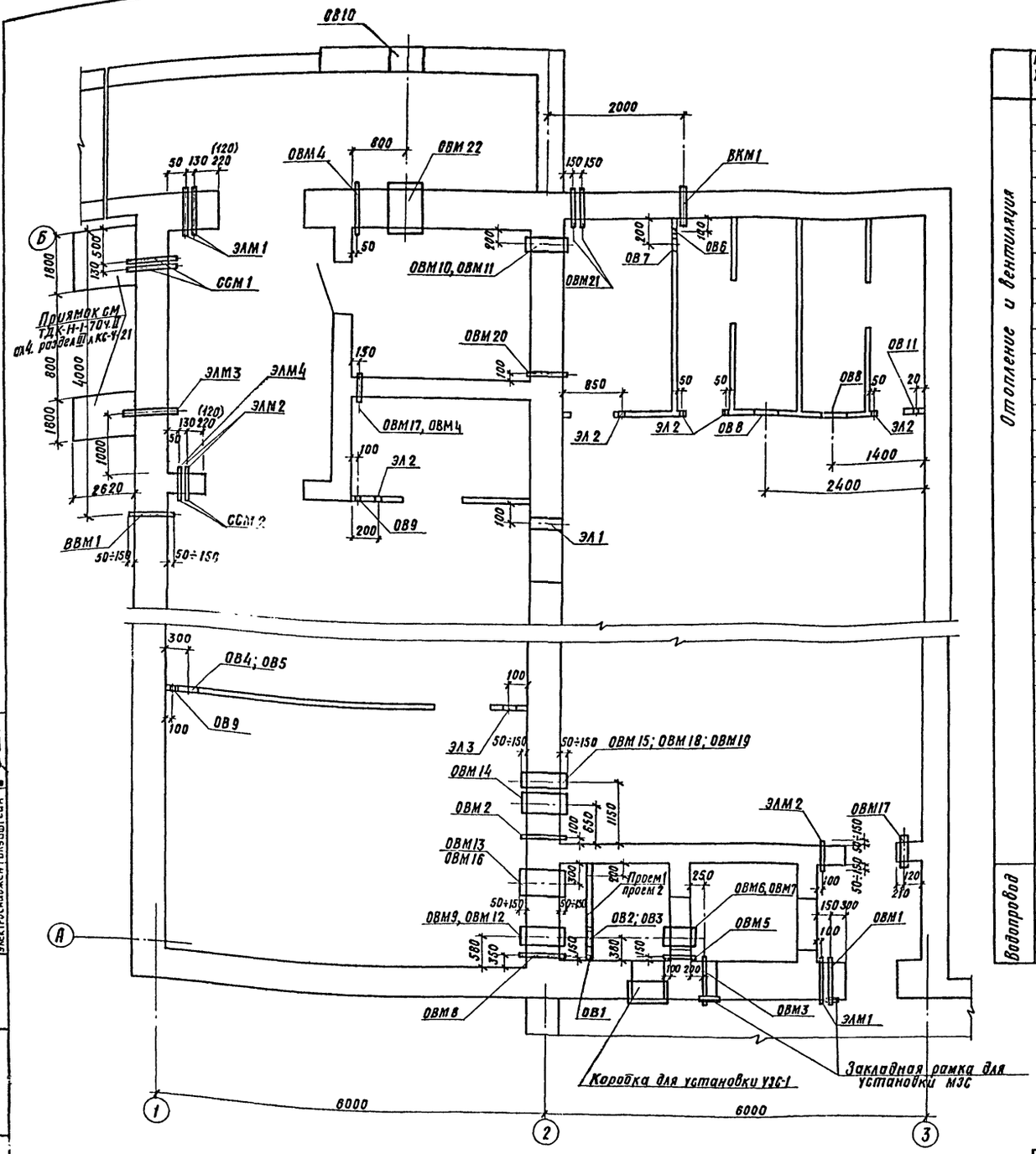

Спецификация закладных деталей

	N места установки	Марка изделия	отм. оси	Количество, шт климат. зона 1	2	3	Примечание
Отопление и вентиляция	ОВМ 1	МК4	-0,900	1	1	1	Ал III 19.00.00-03
	ОВМ 2	МК 1	-2,100	1	1	1	" 19.00.00
	ОВМ3	МК 2	-1,200	1	1	1	" 19.00.00-01
	ОВМ4		-0,400	2	2	2	" 19.00.00-01
	ОВМ5	МК3	-1,200	1	1	1	" 19.00.00-03
	ОВМ6	МК 7	-0,860	1	1	—	альбом III
	ОВМ7	МК 8	-0,860	—	—	1	19.00.00-07
	ОВМ8	МК6	-1,200	1	1	1	Ал. III 19.00.00-05
	ОВМ9	МК7	-0,450	1	1	—	" 19.00.00-06
	ОВМ10		-0,300	1	1	1	" 19.00.00-06
	ОВМ11		-0,600	1	1	1	" 19.00.00-06
	ОВМ 12	МК8	-0,370	—	—	1	" 19.00.00-07
	ОВМ 13		-0,450	1	—	—	" 19.00.00-07
	ОВМ 14		-2,100	1	1	1	" 19.00.00-07
	ОВМ 15		-0,400	1	—	—	" 19.00.00-07
	ОВМ 16	МК 9	-0,450	—	1	1	" 19.00.00-08
	ОВМ 17	МК 7	-1,900	2	2	2	" 19.00.00-06
	ОВМ 18	МК 12	-0,350	—	—	1	" 19.00.00-11
	ОВМ 19		-0,400	—	1	—	" 19.00.00-11
	ОВМ 20	МК 10	-2,100	1	1	1	" 19.00.00-09
	ОВМ 21	МК5	-0,900	2	2	2	" 19.00.00-04
	ОВМ 22	МК 11	-0,600	1	1	1	" 19.00.00-10
	Коробка для установки УЗС-1		Верх на отм.-0,100	1	1	1	ТДК-Н-1-68 часть II раздел II лист КС-II-6
	Рамка для установки МЗС		-0,900	1	1	1	ТДК-Н-1-67 часть II раздел II лист С-II-38
			Верх на отм.-0,100	1	1	1	
Водопровод	ВВМ 1	МК 13	-2,200	1	1	1	Альбом III 19.00.00-12

	N места установки	Марка изделия	Отм оси	Количество, шт климат. зона 1	2	3	Примечание
Канализация	ВКМ1	МК 14	-2,330	1	1	1	Альбом III 19.00.00-13
Электроснабжение	ЭЛМ1	МК 16	-0,250	3	3	3	Ал. III 21.00.00
	ЭЛМ2	МК 17	-0,250	3	3	3	Альбом III
	ЭЛМ3	МК 18	-0,900	1	1	1	
	ЭЛМ4	МК 15	-0,250	1	1	1	Ал. III 21.00.00-02
Сигнализация и связь	ССМ1	МК 18	-1,400	2	2	2	Альбом III 21.00.00-02
	ССМ2	МК 15	-0,500	2	2	2	

Экспликация отверстий

	Обозначение отверстий	Размер отверстий	Отметка оси отверстий	Количество шт климат. зона 1	2	3	Примечание
Отопление и вентиляция	ОВ 1	ф 32	-1,200	1	1	1	
	ОВ 2	ф 230	-0,450	1	1	—	
	ОВ3	ф 340	-0,370	—	—	1	
	ОВ4	ф 450	-0,430	1	1	—	
	ОВ5	ф 315	-0,400	—	—	1	
	ОВ6	ф 50	-0,900	1	1	1	
	ОВ7	ф 200	-0,600	1	1	1	
	ОВ8	380×190(h)	-0,200	2	2	2	
	ОВ9	ф 108	-2,100	2	2	2	
	ОВ10	ф 480	-0,600	1	1	1	
	ОВ11	ф 32	-2,100	1	1	1	
	Проем 1	614×1592(h)	-1,154	1	1	—	Ал III ЗР 1
				1	1	—	Ал III КМ 1
	Проем 2	1078×1078(h)	-1,361	—	—	1	Ал III ЗР 2
				—	—	1	Ал III КМ 2
Электроснабжение	ЭЛ 1	150×50(h)	-0,250	1	1	1	
	ЭЛ 2	ф 50	-0,050	5	5	5	
	ЭЛ 3	120×50(h)	-0,250	1	1	1	

1 При установке закладной рамки полки уголков вырезаются „по месту" в местах прохода вертикальных стержней арматурных каркасов.
2 В отверстия ОВ 8 вставляются решетки Р 150-II по серии 1.494-10

Типовой проект А-II, III; IV-300-280.84 Альбом II

Согласовано: Теплоснабжение Глимчер; Водопровод и кан. Стернин; Электроснабжен. Блувштейн

Подп. | Подпись и дата | Взам. инв. н.

Привязан

Инв н

Гл. инж. пр.	Васильев	
Н. котр. с.с.	Силаева	
Нач. отд.	Одиноков	
Гл. спец.	Кареневский	
Рук. груп.	Васильева	
Проверил	Кубышкина	
Проектир.	Васильева	

Т.П. А-II, III, IV-300-280.84 КЖ

Склад инвентаря и оборудования отдельностоящий, заглубленный из монолитного железобетона

1, 2, 3 климатические зоны
План расположения отверстий и закладных деталей

Стадия	Лист	Листов
РП	12	

ГИПРОПРОМТРАНСТРОЙ г. Москва

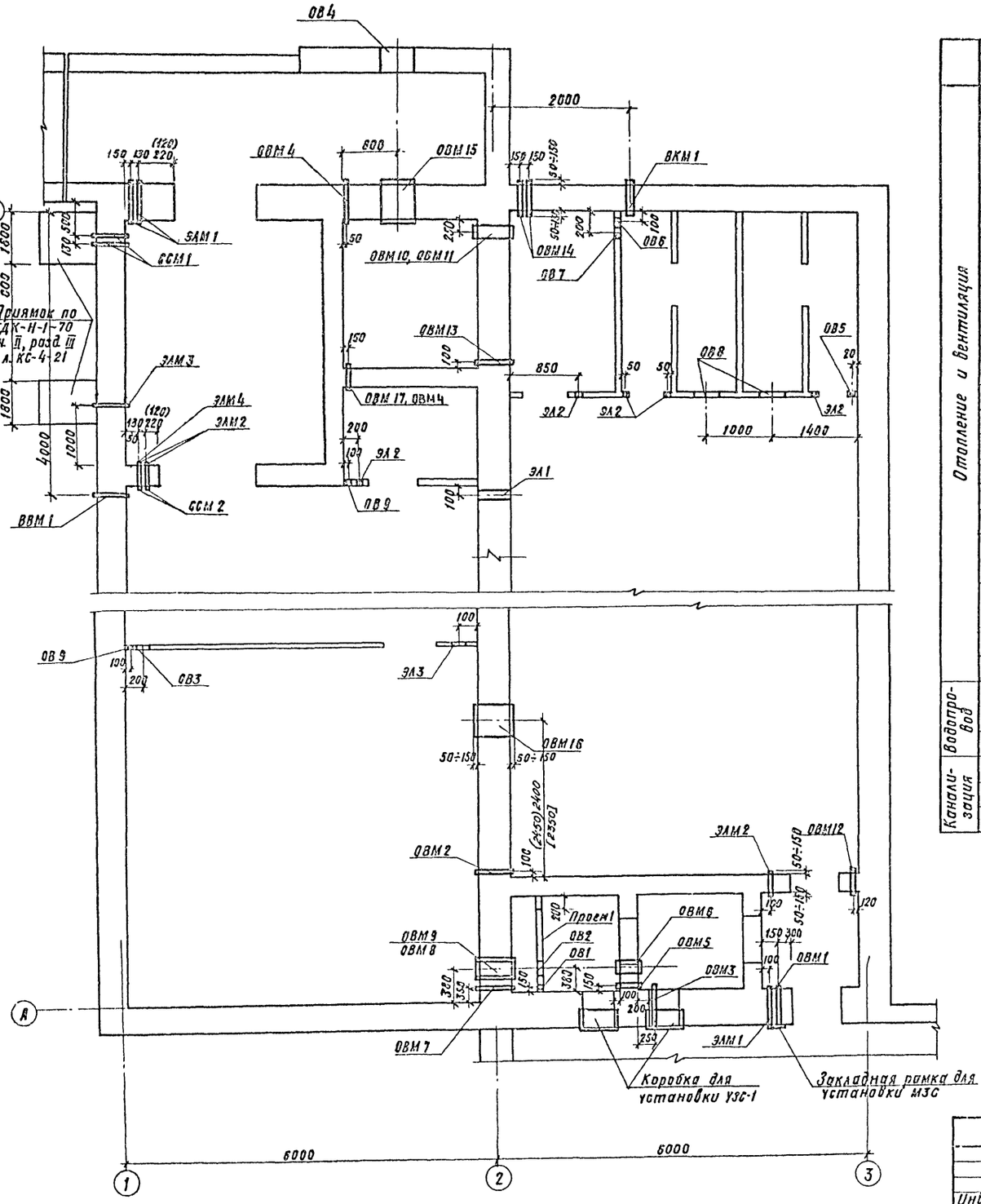

Спецификация закладных деталей

	Н места установки	Марка изделия	Отметка оси	Кол-во шт	Примечание
Отопление и вентиляция	ОВМ1	МК4	-0,900	1	Ал III 19.00.00-03
	ОВМ2	МК1	-2,100	1	" 19.00.00
	ОВМ3	МК2	-1,200	1	" 19.00.00-01
	ОВМ4		-0,400	2	" 19.00.00-01
	ОВМ5	МК3	-1,200	1	" 19.00.00-03
	ОВМ6	МК8	-0,860	1	" 19.00.00-08
	ОВМ7	МК6	-1,200	1	Ал III 19.00.00-05
	ОВМ8	МК8	-0,400	1	" 19.00.00-07
	ОВМ9	МК9	-1,300	1	" 19.00.00-08
	ОВМ10	МК6	-0,300	1	" 19.00.00-07
	ОВМ11		-0,750	1	" 19.00.00-07
	ОВМ12	МК7	-1,900	1	" 19.00.00-06
	ОВМ13	МК10	-2,100	1	" 19.00.00-09
	ОВМ14	МК5	-0,900	2	" 19.00.00-04
	ОВМ15	МК11	-0,600	1	" 19.00.00-10
	ОВМ16	МК9	-0,480	1	" 19.00.00-09
	ОВМ17	МК1	-2,100	1	" 19.00.00-
	Коробка для установки УЗС-1		Верх на отм.-0.100	2	ТДК-Н-1-68 часть II, раздел II, л КС-II-6
	Рамка для установки МЗС		Верх на отм -0.775	1	ТДК-Н-1-67 часть II, раздел II, л.С-II-38
Водопровод	ВВМ1	МК13	-2,200	1	Ал III 19.00.00-12
Канализация	ВКМ1	МК14	-2,330	1	Ал III 19.00.00-13

	Н места установки	Марка изделия	Отметка оси	К-во шт	Примечание
Электроснабжение	ЭЛМ1	МК16	-0,250	3	Ал. III 21.00.00
	ЭЛМ2	МК17	-0,250	3	" 21.00.00-01
	ЭЛМ3	МК18	-0,900	1	Ал III 20.00.00
	ЭЛМ4	МК15	-0,250	1	" 20.00.00-02
Сигнализация и связь	ССМ1	МК18	-1,400	2	Ал. III 20.00.00
	ССМ2	МК15	-0,500	2	" 21.00.00-02

Экспликация отверстий

	Обозначение отверстий	Размер отверстий	Отметка оси отверстий	Кол-во шт	Примечание
Отопление и вентиляция	ОВ1	ф 32	-1,200	1	
	ОВ2	ф 340	-0,450	1	
	ОВ3	ф 400	-0,400	1	
	ОВ4	ф 480	-0,600	1	
	ОВ5	ф 32	-2,100	1	
	ОВ6	ф 50	-0,900	1	
	ОВ7	ф 315	-0,600	1	
	ОВ8	380×190(h)	-0,200	2	
	ОВ9	ф 108	-2,100	2	
	Проем 1	1078×1078	-1,361	1	Ал. III 22.00.00 ЗР2
				1	Ал. III 25.00.00 КМ2
Электроснабжение	ЭЛ1	150×50(h)	-0,250	1	
	ЭЛ2	ф50	-0,050	5	
	ЭЛ3	120×50(h)	-0,250	1	

1. Примечание см. лист КЖ-11
2. Размеры в круглых скобках даны для класса А-II, в квадратных для класса А-IV.

Т.П. А-II, III, IV-300-280.84 КЖ

Гл инж пр	Васильев	
Н контр с.с	Силаева	
Нач отд	Одиноков	
Гл спец	Коренедский	
Рук груп	Васильева	
Проверил	Васильева	
Проектир	Кубышкина	

Склад инвентаря и оборудования отдельно стоящий заглубленный из монолитного железобетона

4 климатическая зона. План расположения отверстий и закладных деталей

Стадия	Лист	Листов
РП	13	

Гипропромтрансстрой г. Москва

Инв. № подл. | Подпись и дата | Взам инв. №

Согласовано: Теплоснабжение Глимчер; Водопровод и кан. Стернин; Электроснабжен. Клубштейн

Типовой проект А-II, III, IV - 300-280.84 Альбом II

19963-02 28

Альбом II

Типовой проект А-II; III; IV-300-280.84

Деталь установки элементов „ВКМ"; „ОВМ" в наружных стенах. План. (для водопровода)

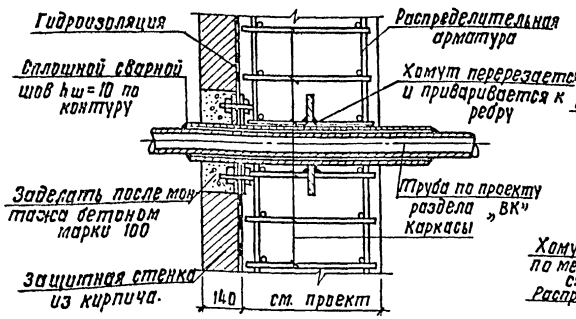

Деталь установки элементов „ЭЛМ" в наружных стенах. План.

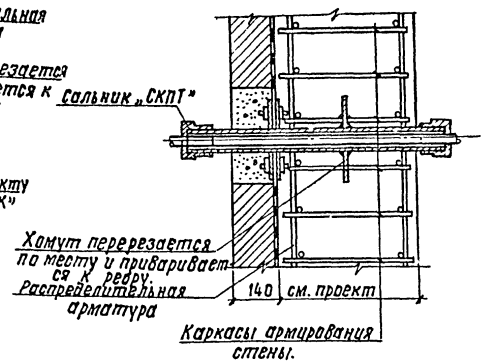

Деталь установки элементов „ОВМ" во внутренних стенах. План.

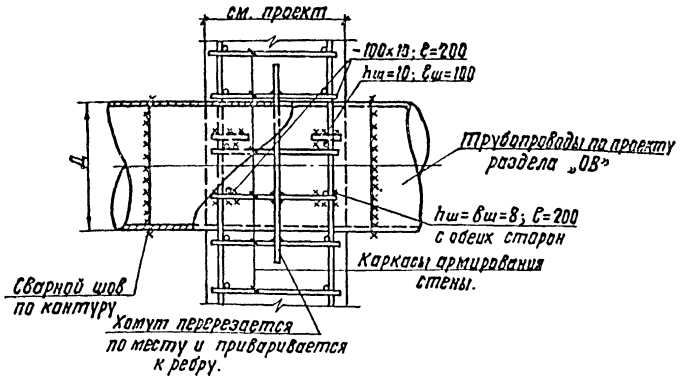

Деталь установки элементов „ОВМ", „ВВМ" во внутренних стенах. План.

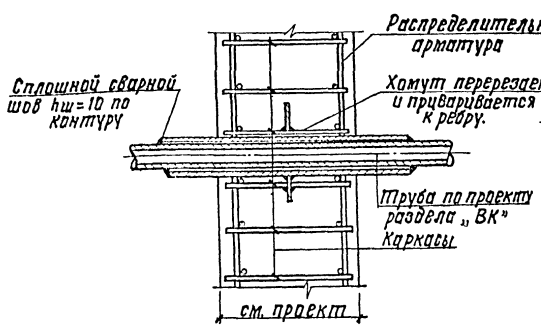

Деталь установки элементов „ЭЛМ" с сальниками во внутренних стенах. План.

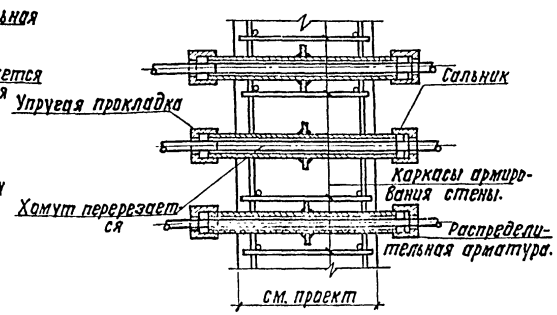

1. План расположения закладных деталей ОВМ, ЭЛМ, ВКМ и их привязки см. лист КЖС-12 и КЖС-13.
2. Сварка производится электродами типа Э-42. Монтажные сварные швы перед бетонированием зачищаются от окалины.
3. Данный лист рассматривать совместно с листами КЖС-12 и КЖС-13.

				т. п. А-II; III; IV-300-280.84		КЖС
Гл. инж. пр.	Васильев					
Н. контр.	Силаева			Склад инвентаря и оборудования отдельно стоящий, заглубленный из монолитного железобетона.	стадия	лист	листов
Нач. отд.	Одинаков				РП	14	
Гл. спец.	Кореневский						
Рук. гр.	Васильева			Детали установки элементов „ОВМ", „ВКМ", „ЭЛМ" в стенах сооружения.	Гипропромтрансстрой г. Москва.	
Провер.	Кубышкина					
Проектир.	Васильева					

Инв. №

Инв. № подл. | Подпись и дата | Взам. инв. №

19063-02

Альбом II

Типовой проект А-II; III; IV-300-280.84

План расположения опор под вентиляторы

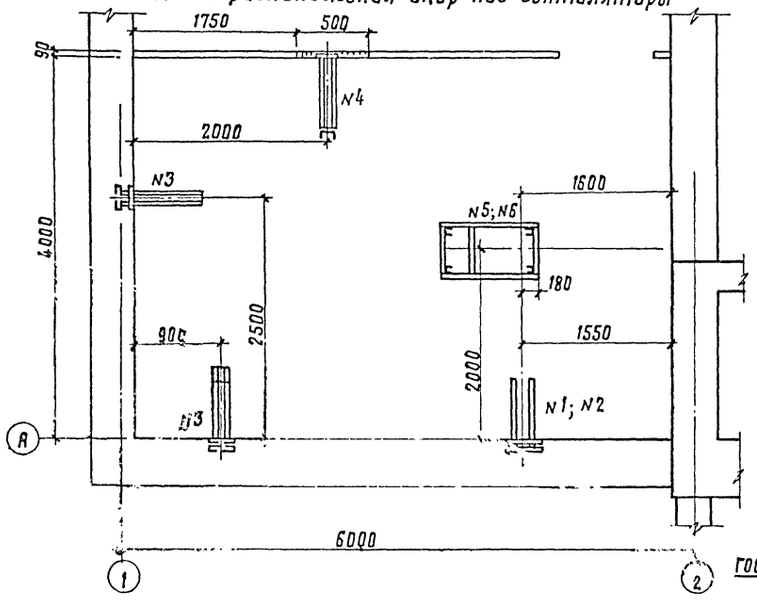

Опора N5 (N6)*

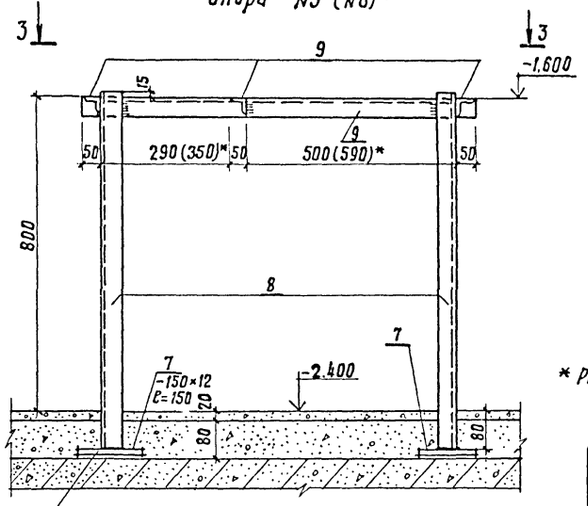

3-3

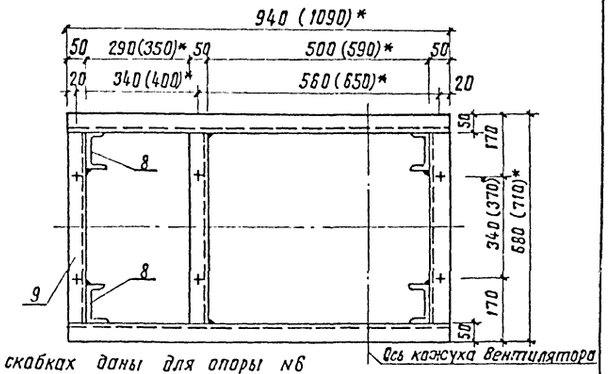

* Размеры в скобках даны для опоры N6

Опора N1,2,3

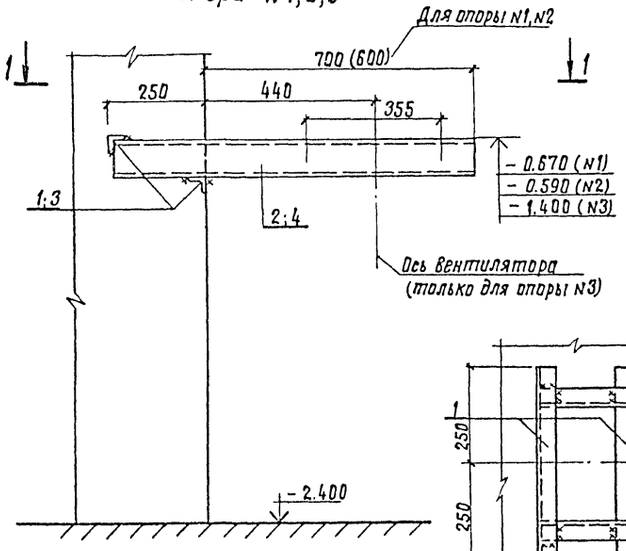

1-1 (для опор N1; N2)

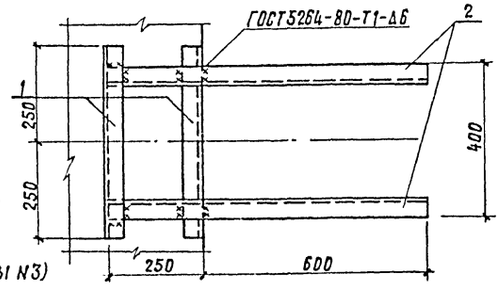

1-1 (для опоры N3)

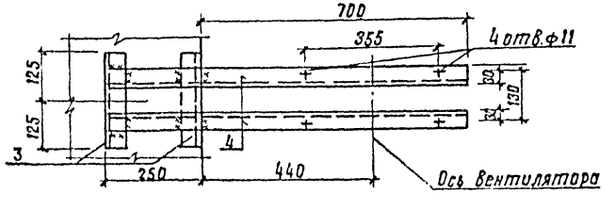

2-2

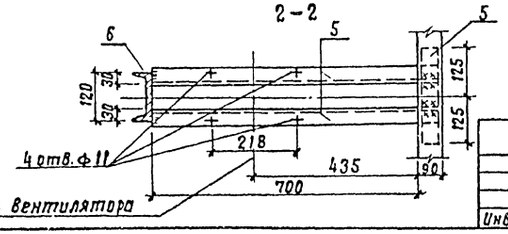

Опора N4

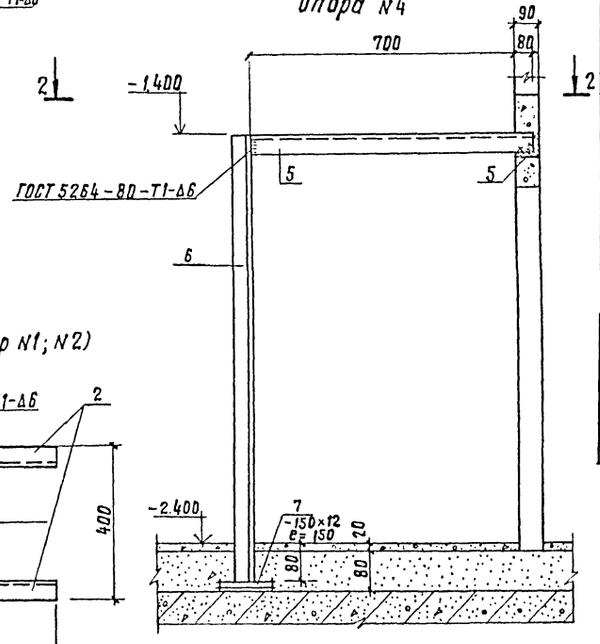

Ведомость элементов

Марка	Сечение: Эскиз	Поз.	Сечение: Состав	Опорные усилия: M, тс·м	N, тс	Q, тс	Группа констр.	Марка металла	Примечание
Опора N1; N2	см. чертеж	1	∠50×5				VI	ВСт3кп2	
		2	[10						
Опора N3	"	3	∠50×5				VI	ВСт3кп2	
		4	[10						
Опора N4	"	5	∠50×5				VI	ВСт3кп2	
		6	[12						
		7	б=12						
Опора N5, N6	"	7	б=12				VI	ВСт3кп2	
		8	[10						
		9	∠50×5						

Выборка опор под вентиляторы

Климатическая зона строительства	Количество опор, NN опор: 1	2	3	4	5	6
I	1	—	2	—	1	—
II	1	—	2	—	—	1
III	—	1	2	1	—	1

1. Опоры под вентиляторы устанавливать при бетонировании стен.
2. Соединение элементов опор производить на сварке электродами типа Э-42 ГОСТ 9467-75. Сварные швы высотой $h_w = 6$ мм
3. Разметку и сверление отверстий производить по месту при монтаже оборудования. Диаметр отверстий уточняется при получении оборудования.
4. После установки опор под вентиляторы металлические поверхности окрасить масляной краской за 2 раза.

Гл. инж. пр.	Васильев		т. п. А-II, III, IV-300-280.84 КЖ
Н. контр.	Силаева		
Нач. отд.	Одинцов		Склад инвентаря и оборудования отдельно стоящий, заглубленный из монолитного железобетона.
Гл. спец.	Кореневский		Стадия: РП; Лист: 15; Листов:
Рук. гр.	Васильева		1, 2, 3 климатические зоны. Вентиляторная. Опоры под вентиляторы.
Провер.	Кубышкина		Гипропромтрансстрой г. Москва
Провктир	Васильева		

Инв. N подл. | Подпись и дата | Взам. инв. N | Инв. N дубл. | Теплоснабжение Климтер

Типовой проект А-II; III, IV-300-280.84 Альбом II

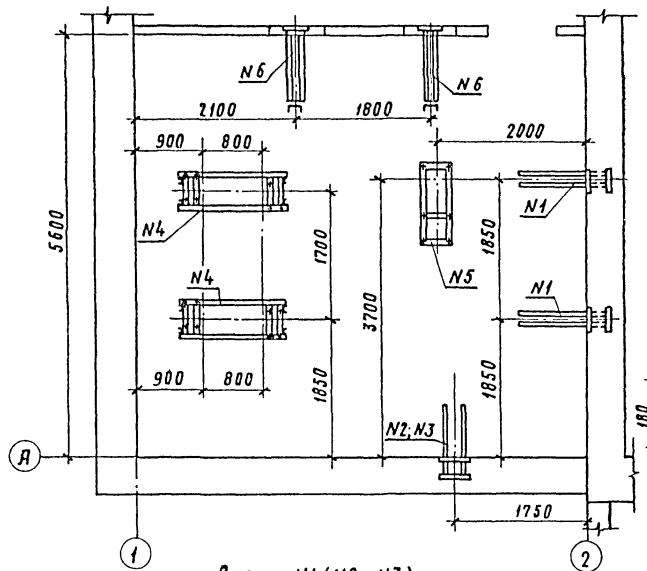

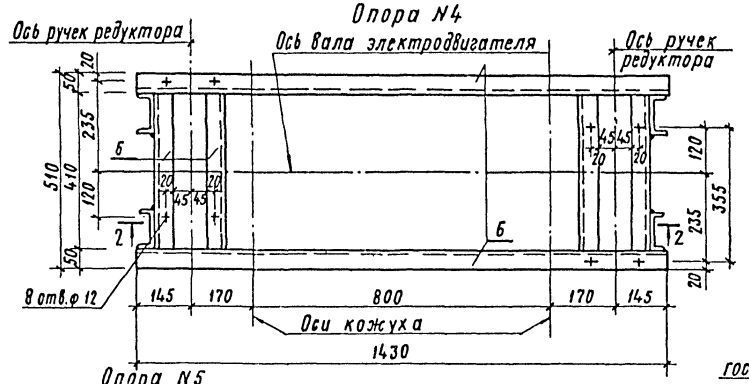

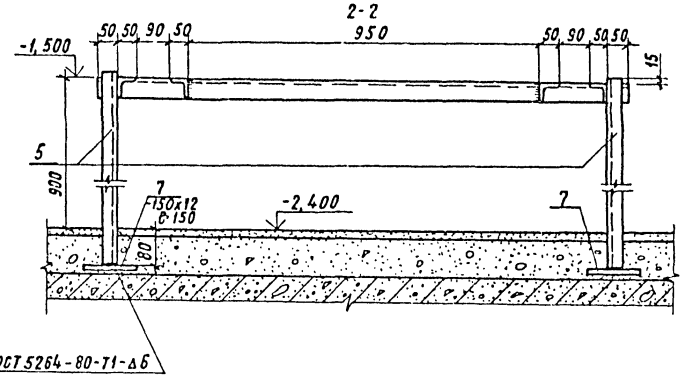

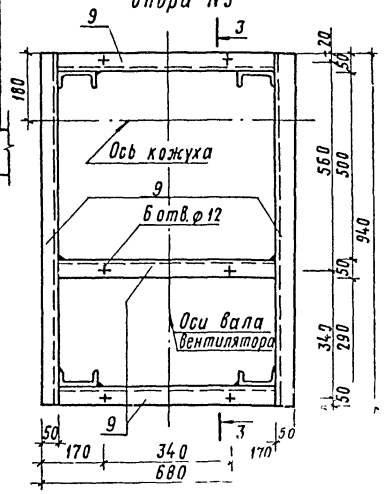

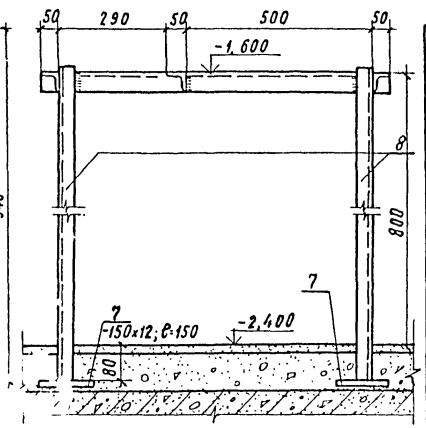

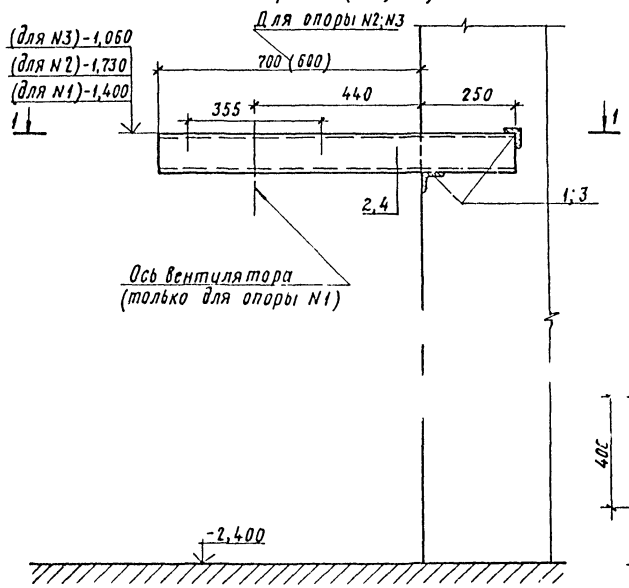

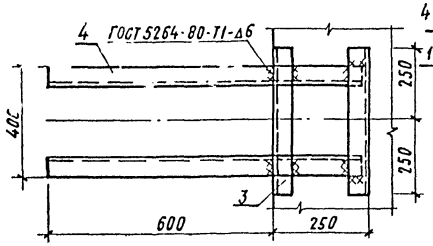

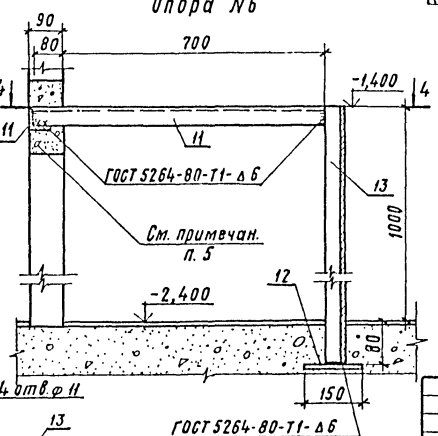

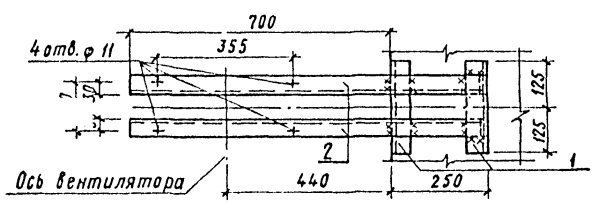

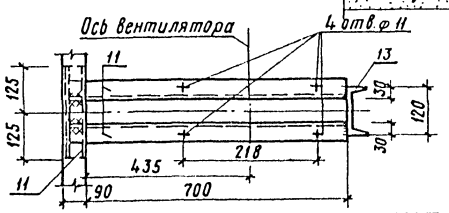

Ведомость элементов

Марка	Сечение			Опорные усилия			Группа констр.	Марка металла	Примечание
	Эскиз	Поз.	Состав	м, тсм	N, тс	ℓ, тс			
Опора N1 (2шт.)	См. чертеж	1	∟50x5				VI	ВСт3кп2	
		2	[10						
Опора N2; N3 (1+1шт.)	"	3	∟50x5				VI	ВСт3кп2	
		4	[10						
Опора N4 (2шт.)	"	5	[10				VI	ВСт3кп2	
		6	∟50x5						
		7	γ=12						
Опора N5 (1шт.)	"	8	[10				VI	ВСт3кп2	
		9	∟50x5						
		7	γ=12						
Опора N6 (2шт.)		11	∟50x5				VI	ВСт3кп2	
		12	γ=12						
		13	[12						

1. Опоры под вентиляторы устанавливать при бетонировании стен.
2. Соединение элементов опор производить на сварке электродами типа Э-42 ГОСТ 9467-75. Сварные швы высотой hш=6мм.
3. Разметку и сверление отверстий производить по месту при монтаже оборудования. Диаметр отверстий уточняется при получении оборудования.
4. После установки опор под вентиляторы металлические поверхности окрасить масляной краской за 2 раза.

Согласовано: Теплоснабжен. Глимчер

Инв. № подл. | Подпись и дата | Взам. инв. №

Т.П. А-II; III; IV-300-280.84 КЖ

Гл. инж. пр.	Васильев	
Н. контр. сс.	Силаева	
Нач. отд.	Одиноков	
Гл. спец.	Кореневский	
Рук. груп.	Васильева	
Проверил	Кубышкина	
Проектир.	Васильева	

Склад инвентаря и оборудования отдельно стоящий, заглубленный из монолитного железобетона

4я климатическая зона. Вентиляторная. Опоры под вентиляторы

Стадия	Лист	Листов
РП	16	

Гипропромтрансстрой г. Москва

Инв. №

Копировал Ф. Сохр

19963-02 (31)

gost.e-ecolog.ru