ТИПОВОЙ ПРОЕКТ
902-2-457м.88

ОЧИСТНЫЕ СООРУЖЕНИЯ ДЛЯ СТОЧНЫХ ВОД ОТ МОЙКИ АВТОМОБИЛЕЙ ДЛЯ СТРОИТЕЛЬСТВА В СЕВЕРНЫХ РАЙОНАХ ПРОИЗВОДИТЕЛЬНОСТЬЮ 10 л/с

АЛЬБОМ 5

ЗАДАНИЕ ЗАВОДУ-ИЗГОТОВИТЕЛЮ
ПО АВТОМАТИЗАЦИИ САНИТАРНО-ТЕХНИЧЕСКИХ СИСТЕМ

gost.e-ecolog.ru

Отпечатано
в Новосибирском филиале ЦИТП
630006, г. Новосибирск, ул. Лазарева 33/1
Выдано в печать "2" VIII 1982 г.
Заказ 2674 Тираж 200

ТИПОВОЙ ПРОЕКТ
902-2-457м.88

ОЧИСТНЫЕ СООРУЖЕНИЯ ДЛЯ СТОЧНЫХ ВОД ОТ МОЙКИ АВТОМОБИЛЕЙ ДЛЯ СТРОИТЕЛЬСТВА В СЕВЕРНЫХ РАЙОНАХ ПРОИЗВОДИТЕЛЬНОСТЬЮ 10 л/с

АЛЬБОМ 5

ЗАДАНИЕ ЗАВОДУ-ИЗГОТОВИТЕЛЮ
ПО АВТОМАТИЗАЦИИ САНИТАРНО-ТЕХНИЧЕСКИХ СИСТЕМ

РАЗРАБОТАН НОВОСИБИРСКИМ ФИЛИАЛОМ ИНСТИТУТА „ГИПРОАВТОТРАНС"

УТВЕРЖДЕН И ВВЕДЕН В ДЕЙСТВИЕ МИНАВТОТРАНСОМ РСФСР ПРОТОКОЛ ОТ 01.09.88 N 8

ГЛАВНЫЙ ИНЖЕНЕР ФИЛИАЛА Я.И.ВИЛЬБЕРГЕР
ГЛАВНЫЙ ИНЖЕНЕР ПРОЕКТА В.С.БОЯРШИНОВ

Альбом 5

Начало

Номер листа	Наименование	Стр
	Содержание альбома (начало)	2
	Содержание альбома (окончание)	3
	Перечень комплектных устройств	4
АОВ1-1	Щит управления ЩУ1. Чертеж общего вида	5
АОВ1-2	Щит управления ЩУ1. Технические данные аппаратов	6
АОВ1-3	Щит управления ЩУ1. Таблица перечня надписей	7
АОВ1-4-1	Щит управления ЩУ1. Схема электрическая соединений	8
АОВ1-4-2	Щит управления ЩУ1. Схема электрическая соединений	9
АОВ1-5	Щит управления ЩУ2. Чертеж общего вида	10
АОВ1-6	Щит управления ЩУ2. Технические данные аппаратов	11
АОВ1-	Щит управления ЩУ2. Таблица перечня	

Продолжение

Номер листа	Наименование	Стр.
7	надписей	12
АОВ1 8	Щит управления ЩУ2. Схема электрическая соединений	13
АТХ1-1	Шкаф AS. Чертеж общего вида	14
АТХ1-2	Шкаф AS. Технические данные аппаратов	15
АТХ1-3-1	Шкаф AS. Схема электрическая соединений	16
АТХ1-3-2	Шкаф AS. Схема электрическая соединений	17
АТХ1-3-3	Шкаф AS. Схема электрическая соединений	18
АТХ1-4	Щит управления ЩУ6 (ЩУ7). Чертеж общего вида	19
АТХ1-5	Щит управления ЩУ6(ЩУ7). Технические данные аппаратов	20
АТХ1-6	Щит управления ЩУ6(ЩУ7). Таблица перечня надписей	21
АТХ1-	Щит управления ЩУ6(ЩУ7). Схема	

ГИП	Бояршинов	[подпись]	902-2-457м. 88
Рук. бр.	Бояршинов	[подпись]	
Рук. гр.	Смирнова	[подпись]	
Вед. инж.	Коновалова	[подпись]	
Н. контр.	Смирнова	[подпись]	

Очистные сооружения для сточных вод от мойки автомобилей для строительства в северных районах Q=10л/с

Стадия	Лист	Листов
РП	1	2

Содержание альбома (начало)

ГИПРОАВТОТРАНС Новосибирский филиал

Инв. № подл. | Подпись и дата | Взам. инв. №

Копировал [подпись] Формат А3

Альбом 5

Продолжение

Номер листа	Наименование	Стр
7-1	электрическая соединений	22
АТХ1-	Щит управления ЩУ6(ЩУ7). Схема	
7-2	электрическая соединений	23
АТХ1-	Щит управления ЩУ8 (ЩУ9). Чертеж	
8	общего вида	24
АТХ1-	Щит управления ЩУ8(ЩУ9). Техничес-	
9	кие данные аппаратов	25
АТХ1-	Щит управления ЩУ8(ЩУ9). Таблица	
10	перечня надписей	26
АТХ1-	Щит управления ЩУ8(ЩУ9). Схема	
11	электрическая соединений	27

Окончание

Номер листа	Наименование	Стр.
АТХ1-12	Пульт 1П. Чертеж общего вида	28
АТХ1-	Пульт 1П. Технические данные аппара-	
13	тов	29
АТХ1-14-1	Пульт 1П. Таблица перечня надписей	30
АТХ1-14-2	Пульт 1П. Таблица перечня надписей	30
АТХ1-14-3	Пульт 1П. Таблица перечня надписей	31
АТХ1-15-	Пульт 1П. Схема электрическая соеди-	
1	нений	32
АТХ1-	Пульт 1П. Схема электрическая соеди-	
15-2	нений	33

ГИП	Бояршинов		
Рук.бр.	Бояршинов		
Рук.гр.	Смирнова		
Вед.инж.	Коновалова		
Н.Контр.	Смирнова		

902-2-457 м. 88

Очистные сооружения для сточных вод от мойки автомобилей для строительства в северных районах Q=10 л/с

Стадия	Лист	Листов
РП	2	

Содержание альбома (окончание)

ГИПРОАВТОТРАНС
Новосибирский филиал

Формат А3

Инв. № подл. | Подпись и дата | Взам. инв. №

Альбом 5

Наименование	Кол. НКУ	Кол. приведенных панелей	Обозначение чертежа общего вида	Примечание
1. Щит управления ЩУ1	1	1	АОВ1-1	
2. Щит управления ЩУ2	1	1	АОВ1-5	
3. Шкаф AS	1	1	АТХ1-1	
4. Щит управления ЩУ6 (ЩУ7)	2	2	АТХ1-4	
5. Щит управления ЩУ8 (ЩУ9)	2	2	АТХ1-8	
6. Пульт 1П	1	4	АТХ1-12	

ГИП	Бояршинов	
Рук. бр.	Бояршинов	
Рук. гр.	Смирнова	
Вед. инж.	Коновалова	

902-2-457м. 88

Очистные сооружения для сточных вод от мойки автомобилей для строительства в северных районах Q=10л/с

Стадия	Лист	Листов
РП		1

Перечень комплектных устройств

ГИПРОАВТОТРАНС
Новосибирский филиал

Копировал Бр.

Формат А4

Взам. инв. №

Подпись и дата

Инв. № подл.

Наименование	Кол. НКУ	Кол. приведенных панелей	Обозначение чертежа общего вида	Примечание

Лист

Альбом 5

Вид спереди
Дверь не показана

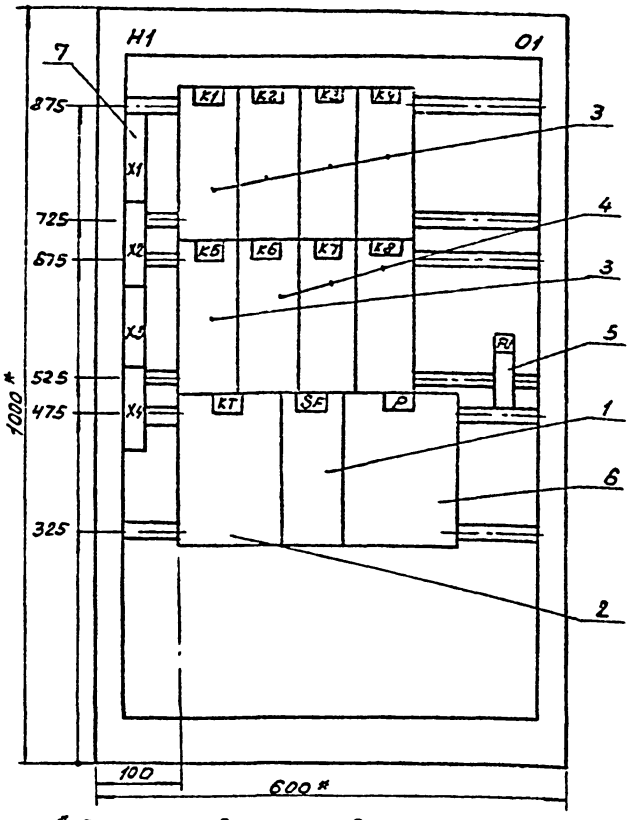

Дверь ящика
Вид спереди

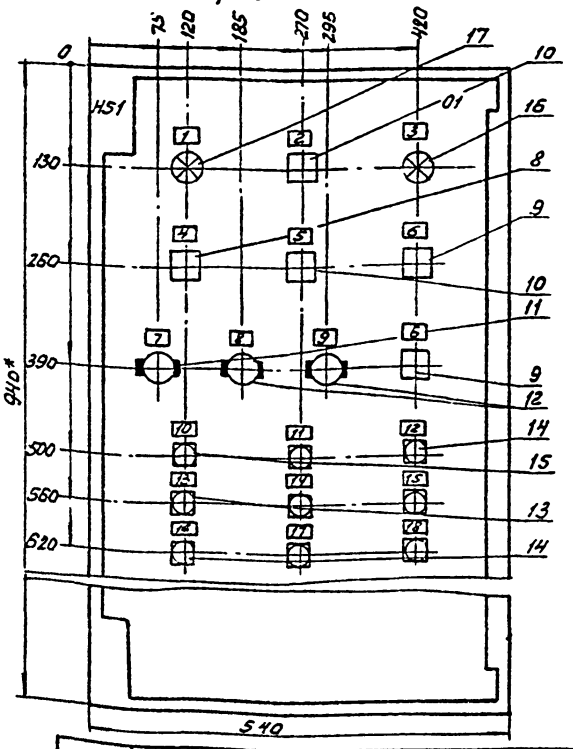

1.* Размеры для справок
2. В контуре табличек и аппаратов указаны номера надписей по перечню надписей
3. Глубина ящика 350 мм.

Инв.№подл. | Подпись и дата | Взам.инв.№

ГИП	Бавршиков	
Рук.бр.	Бавршиков	
Рук.гр.	Смирнов	
Ведущ.	Коновалов	

902-2-457м.88 – АОВ1

Очистные сооружения для сточных вод от мойки автомобилей для строительства в северных районах Якутии

стадия	лист	листов
РП	1	

Щит управления ЩУ1. Чертеж общего вида

ГИПРОАВТОТРАНС
Новосибирский филиал

Копировал Ар--

Формат А3

Альбом 5

Формат	Зона	Поз.	Обозначение	Наименование	Кол.	Примечание
				Документация		
А3			902-2-457м.88-АОВ1-1	Чертеж общего вида		
А3			-АОВ1-4	Схема электрическая соединений		
А4			-АОВ1-3	Таблица перечня надписей		
				Сборочные единицы		
				Н1 01		
		1		Выключатель АК63-МУ3		
				~220В, 1.6х12	1	SF
		2		Реле РКВ11-112-УХЛ4		
				~220В, ББ30с	1	КТ
		3		Реле ПЭ-37-62У3		
				~220В	5	К1...К5
		4		Реле ПЭ-37-22У3		
				~220В	3	К6,К7,К8

ГИП	Бояршинов	
Рук.бр.	Бояршинов	
Рук.гр.	Снирнова	
Вед.инж.	Коновалова	

902-2-457м.88 - АОВ1

Очистные сооружения для сточных вод от мойки автомобилей для строительства в северных районах Q=10л/с

Стадия	Лист	Листов
РП	2-1	2

Щит управления щу1. Технические данные аппаратов

ГИПРОАВТОТРАНС Новосибирский филиал

Формат А4

Взам. инв. № | Подпись и дата | Инв. № подл.

6

Формат	Зона	Поз.	Обозначение	Наименование	Кол.	Примечание
		5		Предохранитель		
				ППТ-10У3, пл.вст.ВТФ6У3	1	FU
		6		Прерыватель импульсный СИП-Л1УМ, ~220В	1	Р1
		7		Блок из 10 зажимов		
				Б3-24	4	Х1...Х4
				Н51 01		
		8		Переключатель		
				УП5312-СВ6У3	1	SA1
		9		Переключатель		SA5,
				УП5311-А225У3	2	SA7
		10		Переключатель		SA4,
				УП5311-С225У3	2	SA6
		11		Переключатель		
				ПП2-16/Н2У4, исп.1	1	SA8
		12		Выключатель ПВ1-		SA2
				16У4Б, исп.1	2	SA3
		13		Кнопка КЕ011У3		SB2,SB4,
				исп 4, толк. черн.	3	SB9
		14		Кнопка КЕ011У3,		SB1,SB3,
				исп.5, толк. красн.	4	SB7,SB8
		15		Кнопка КЕ011У3,		SB5,
				исп.2, толк. черн.	2	SB6
		16		Арматура АСЛ11У2,		
				~220В, цвет. оранж.	1	HL2
		17		Арматура АСЛ11У2,		
				~220В, цвет. зел.	1	HL1

902-2-457м.88 - АОВ1

Лист 2-2

Копировал [illegible] Формат А4

Взам. инв. № | Подпись и дата | Инв. № подл.

Альбом 5

Панель	Надпись	Поз. обозначение	Место надписи	Текст	Кол.	Диаметр шрифта	Заготовка
	1	HL1	Табличка	Нормальная работа	1		
	2	SA6	То же	Обводная заслонка N1 и N2. „Авт.-Откл.-Руч."	1		
	3	HL2	"	Авария	1		
	4	SA1	"	Приточная система П7 „Опроб.-Откл.-Дист"	1		
	5	SA4	"	клапан на обратном теплоносителе „Авт.-откл.-руч."	1		
	6	SA5, SA7	"	Температура „Понизить-откл.-повысить"	2		
	7	SA8	"	Нагреватель „Дист-Откл-Мест."	1		
	8	SA2	"	Режим „Зима-Лето"	1		
	9	SA3	"	Схема регулирования „Включить"	1		
	10	SB5	"	Заслонка наружного воздуха „Открыть"	1		
	11	SB6	"	Заслонка наружного воздуха „Закрыть"	1		
	12	SB7	"	Съем аварийного сигнала	1		
	13	SB2	Табличка	Опробование системы „Включить"	1		
	14	SB4	То же	Управление системой „Включить"	1		
	15	SB9	"	Нагреватель „Включить"	1		
	16	SB1	"	Опробование системы „Выключить"	1		
	17	SB3	"	Управление системой „Выключить"	1		
	18	SB8	"	Нагреватель „Выключить"	1		

Инв.№ подл. | Подпись и дата | Взам. инв.№

ГИП	Боровиков	
Рук. бр.	Боровиков	
Рук. гр.	Смирнова	
Вед. инж.	Коновалова	

902-2-457м.88 -АОВ1

Очистные сооружения для сточных вод от мойки автомобилей для строительства в северных районах Ф3 10л/с

Стадия	Лист	Листов
РП	3-1	2

Щит управления щуг. Таблица перечня надписей

ГИПРОАВТОТРАНС Новосибирский филиал

Формат А4

Инв.№ подл. | Подпись и дата | Взам. инв.№

902-2-457м.88 -АОВ1

Лист 3-2

Формат А4

Вид спереди

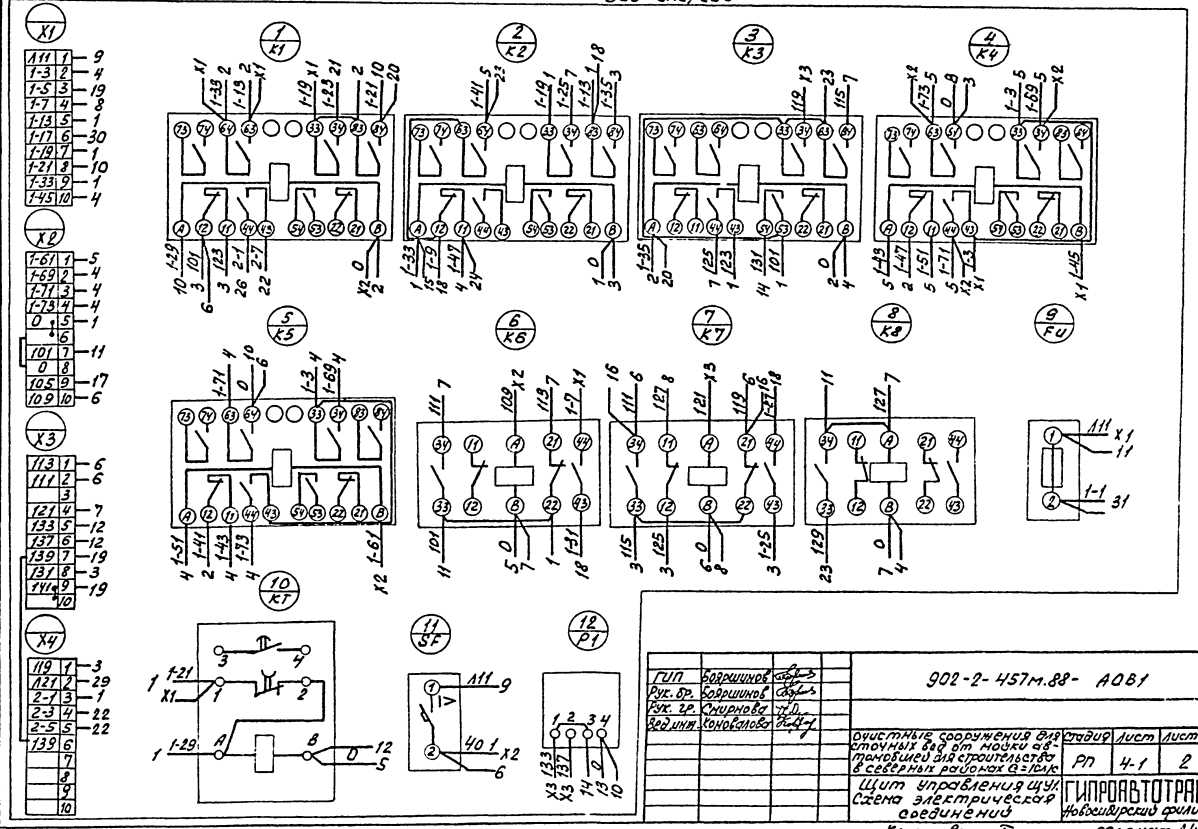

ГИП	Бояршинов	
Рук. бр.	Бояршинов	
Рук. гр.	Смирнова	
Вед. инж.	Коновалова	

902-2-457м.88- АОВ1

Очистные сооружения для сточных вод от мойки автомобилей для строительства в северных районах Q=1 см/с

Щит управления щ.у.1. Схема электрической соединений

Стадия	Лист	Листов
РП	4-1	2

ГИПРОАВТОТРАНС
Новосибирский филиал

Копировал

Формат А4

Альбом 5

Инв. № подл. | Подпись и дата | Взам. инв. №

Альбом 5

Дверь (Вид со стороны монтажа)

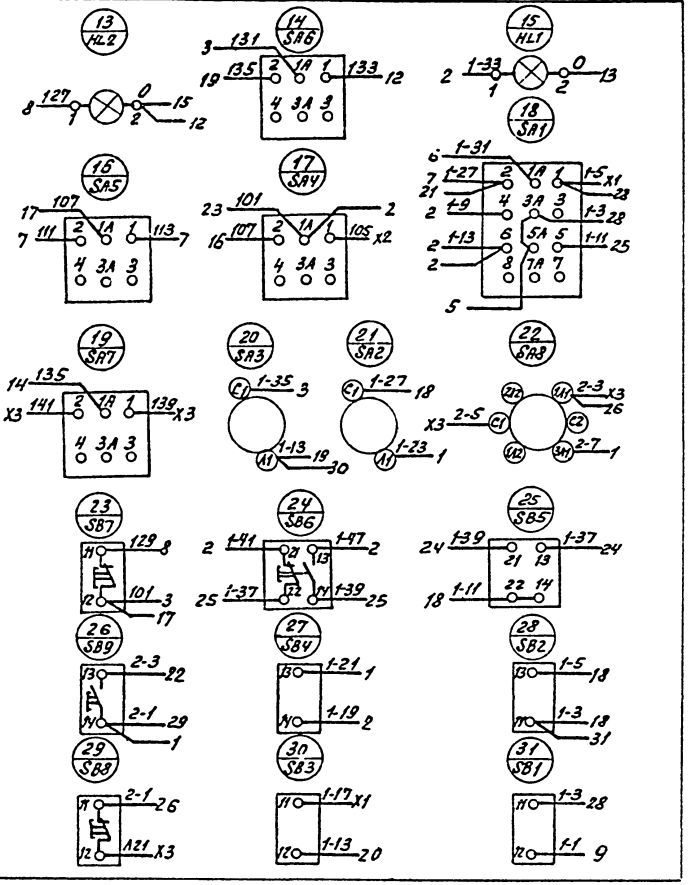

902-2-457м.88 – АОВ1	Лист 4-2

Копировал Бр- Формат А3

Инв.№подл. | Подпись и дата | Взам.инв.№

Альбом 5

Вид спереди
Дверь не показана

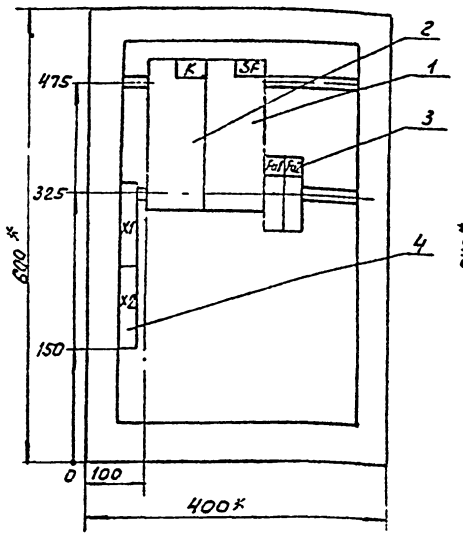

Дверь ящика
Вид спереди

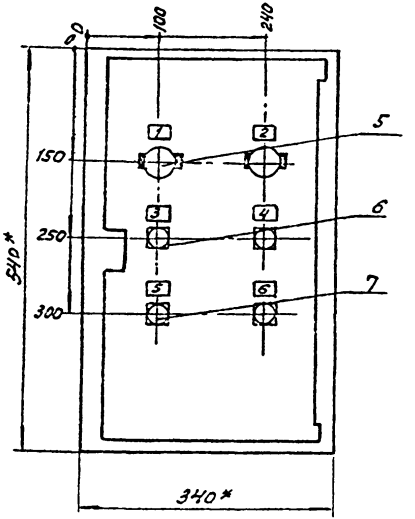

1.* Размеры для справок.
2. В контуре табличек указаны номера надписей по таблице перечня надписей.
3. Глубина ящика 350мм.

ГИП	Бояршинов		902-2-457м. 88 – А061
Рук. бр.	Бояршинов		
Рук. гр.	Смирнова		
Вед. инж.	Коновалова		

Очистные сооружения для сточных вод от мойки автомобилей для строительства в северных районах Q=10л/с

Стадия	Лист	Листов
РП	5	

Щит управления ЩУ2
Чертеж общего вида

ГИПРОАВТОТРАНС
Новосибирский филиал

Копировал Бр.

Формат А3

Инв. № подл. | Подпись и дата | Взам. инв. №

Альбом 5

Формат	Зона	Поз.	Обозначение	Наименование	Кол.	Примечание
				Документация		
А3			902-2-457м.88- АОВ1-5	Чертеж общего вида		
А3			902-2-457м.88 - АОВ1-8	Схема электрическая		
				соединений		
А4			902-2-457м.88- АОВ1-7	Таблица перечня		
				надписей		
				Сборочные единицы		
				Н1 01		
		1		Выключатель АК63-МУ3		
				1,6×12, ~ 220В	1	SF
		2		Реле ПЭ-37-22У3		
				~220В	1	К
		3		Предохранитель		FU1,
				ППТ-10У3, пл. Вст. ВТФ6У3	2	FU2
		4		Блок из 10 зажимов		
				Б324	2	X1, X2

ГИП	Бояршинов	
Рук. бр.	Бояршинов	
Рук. гр.	Смирнова	
Ведущ.	Коновалова	

902-2-457м.88 - АОВ1

Очистные сооружения для сточных вод от мойки автомобилей для строительства в северных районах Q=10л/с

Стадия	Лист	Листов
РП	6-1	2

Щит управления ЩУ2. Технические данные аппаратов

ГИПРОАВТОТРАНС Новосибирский филиал

Инв. № подл. | Подпись и дата | Взам. инв. №

Формат А4

Формат	Зона	Поз.	Обозначение	Наименование	Кол.	Примечание
				Н51 01		
		5		Переключатель		SA1,
				ПП2-16/Н2У3, исп. 1	2	SA2
		6		Кнопка КЕ011У3,		SB2,
				исп. 4, толк. черн.	2	SB4
		7		Кнопка КЕ011У3,		SB1,
				исп. 5, толк. красн.	2	SB3

902-2-457м.88- АОВ1

Лист 6-2

Копировал

Формат А4

Альбом 5

Панель	Надпись	Поз. обозначение	Места надписи	Текст	Кол.	Вид шрифта	Заготовка
	1	SA1	Табличка	Управление ВТЗ-У1 „Руч-Отк-АВТ"	1		
	2	SA2	"	Управление ВТЗ-У2 „Руч-Откл-АВТ"	1		
	3	SB2	"	ВТЗ-У1„ Включить"	1		
	4	SB4	"	ВТЗ-У2„ Включить"	1		
	5	SB1	"	ВТЗ-У1„ Выключить"	1		
	6	SB3	"	ВТЗ-У2„ Выключить"	1		

ГИП	Боярчинов		902-2-457т.88 - АОВ1
Рук. гр.	Боярчинов		
Рук. гр.	Смирнова		
Вед. инж.	Коновалова		

Очистные сооружения для сточных вод от мойки автомобилей для строительства в северных районах Алтая

Стадия	Лист	Листов
РП	7	

Щит управления ЩУ2. Таблица перечня надписей

ГИПРОАВТОТРАНС Новосибирский филиал

Копировал Бр. Формат А4

Инв. № подл. | Подпись и дата | Взам. инв. №

Панель	Надпись	Поз. обозначение	Места надписи	Текст	Кол.	Вид шрифта	Заготовка

Лист

Инв. № подл. | Подпись и дата | Взам. инв. №

Альбом 5

Вид спереди

Дверь/Вид со стороны монтажа/

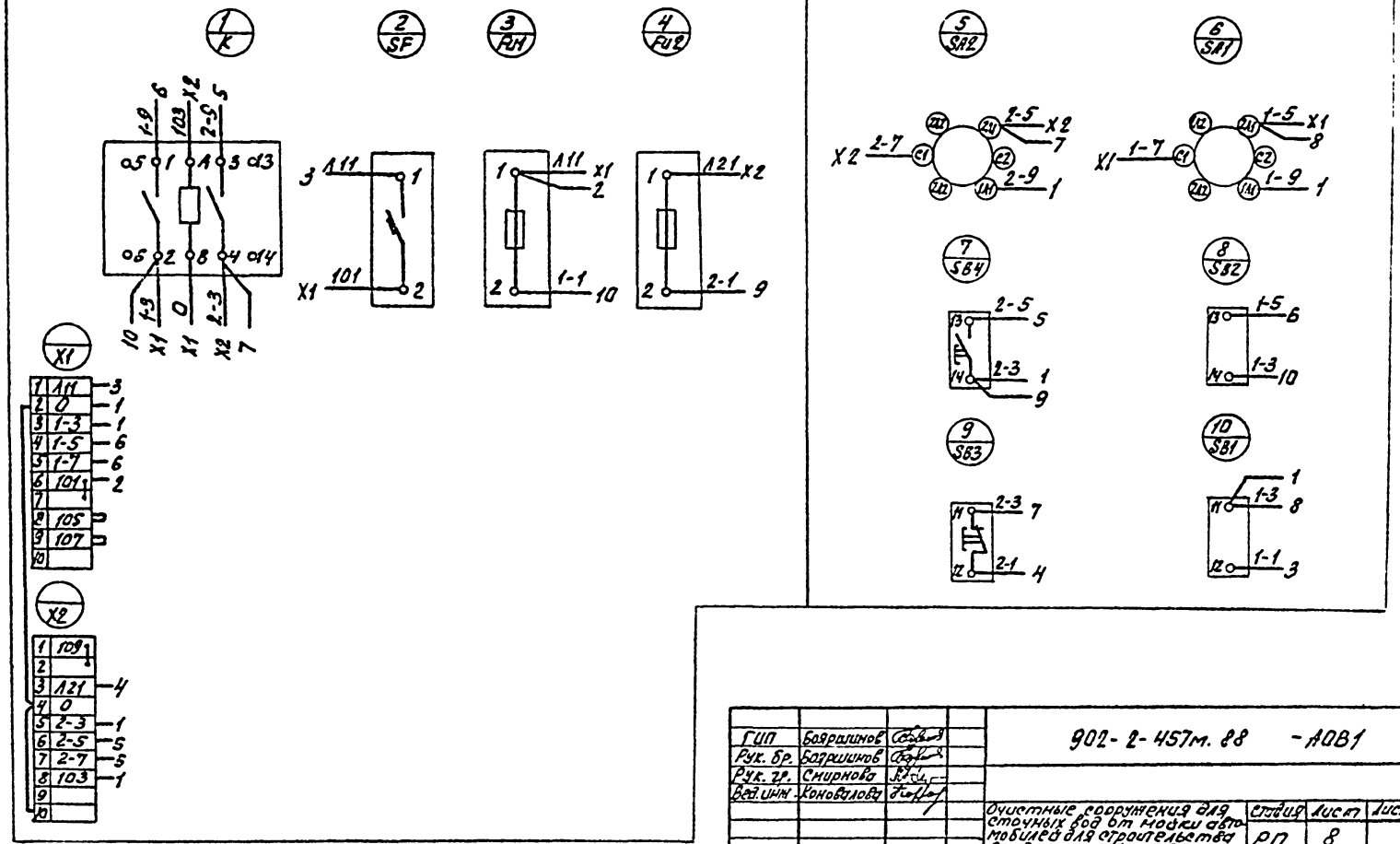

ГИП	Бояринов		902-2-457м.88 -АОВ1	
Рук. бр.	Боршунов			
Рук. гр.	Смирнова			
Вед. инж.	Хоновалова		Очистные сооружения для стоков от мойки автомобилей для строительства в северных районах Ф=10л/с	Стадия: РП; Лист: 8; Листов:
			Щит управления ЩУ2. Схема электрическая соединений	ГИПРОАВТОТРАНС Новосибирский филиал

Копировал

Формат А3

Инв. № подл. | Подпись и дата | Взам. инв. №

Альбом 5

Вид спереди
Дверь не показана

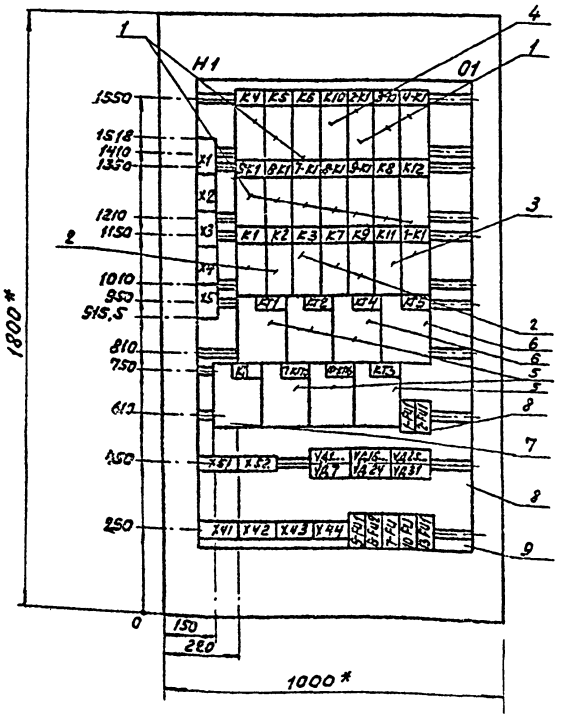

1.* Размеры для справок.
2. В контуре табличек и аппаратов указаны номера надписей по перечню надписей.
3. Глубина ящика 350 мм.
4. □ Заполняется при привязке проекта.

ГИП	Бояршинов			902-2-457т.88-АТХ1
Рук.бр.	Бояршинов			
Рук.гр.	Смирнова			
Вед.инт.	Коновалова			

Очистные сооружения для сточных вод от мойки автомобилей для строительства в северных районах Q=10л/с	Стадия	Лист	Листов
	РП	1	
Шкаф AS Чертеж общего вида	ГИПРОАВТОТРАНС Новосибирский филиал		

Копировал Бр-

Формат А2

Инв.№подл. | Подпись и дата | Взам.инв.№

Альбом 5

Формат	Зона	Поз.	Обозначение	Наименование	кол.	Примечание
				Документация		
А3			902-2-457м.88 -АТХ1-1	Чертеж общего вида		
А3			-АТХ1-3	Схема электрическая соединений		
				Сборочные единицы		
				Н1 01		
		1		Реле ПЭ-37-22-У3		КУ,К5,К6,
				~220В		К8,2-К1...
					13	9-К1,К12
		2		Реле ПЭ-37-42-У3		К1,К2,К3,
				~220В	5	К7,К9
		3		Реле ПЭ-37-62-У3		К11,1-К1
				~220В	2	

Инв.№ подл. | Подпись и дата | Взам.инв.№

ГИП	Боршинов	
Рук.гр.	Боршинов	
Рук.гр.	Смирнова	
Вед.инж.	Хановалова	

902-2-457м.88 - АТХ1

Очистные сооружения для сточных вод от мойки автомобилей для строительства в сейсмических районах Q = 10 л/с

Стадия	Лист	Листов
РП	2-2	2

Шкаф А5 Технические данные аппаратов

ГИПРОАВТОТРАНС Новосибирский филиал

Формат А4

Формат	Зона	Поз.	Обозначение	Наименование	кол.	Примечание
		4		Реле ПЭ-37-22-У3		
				~110В	1	К10
		5		Реле РКВ11-33-112-		КТ1, КТ2
				УХЛ4, ВВ30с, ~220В		7КТ10, КТ3
					5	10-КТ10
		6		Реле РКВ11-У3-122-		КТ4,
				УХЛ4, ВВ180с, ~220В	2	КТ5
		7		Реле РКВ11-33-112-		КТ
				УХЛ4, ВВ30с, ~110В	1	
		8		Предохранитель		1-FU1,2-
				ППТ-10У3, пл. 6ст.		FU1,5-FU1,
				ВТФ6У3		6-FU2,7-FU
					7	10-FU,13-FU1
		9		Диод Д226Б, ~220В		УД1... УД7,
					23	УД16...УД31
				Блок БЗ-24 из 10		Х1... Х5,
				зажимов	11	Х41... Х44,
						Х51...Х52

Инв.№ подл. | Подпись и дата | Взам.инв.№

902-2-457м. 88 - АТХ1

Лист 2-2

Копировал Бу... Формат А4

Вид спереди

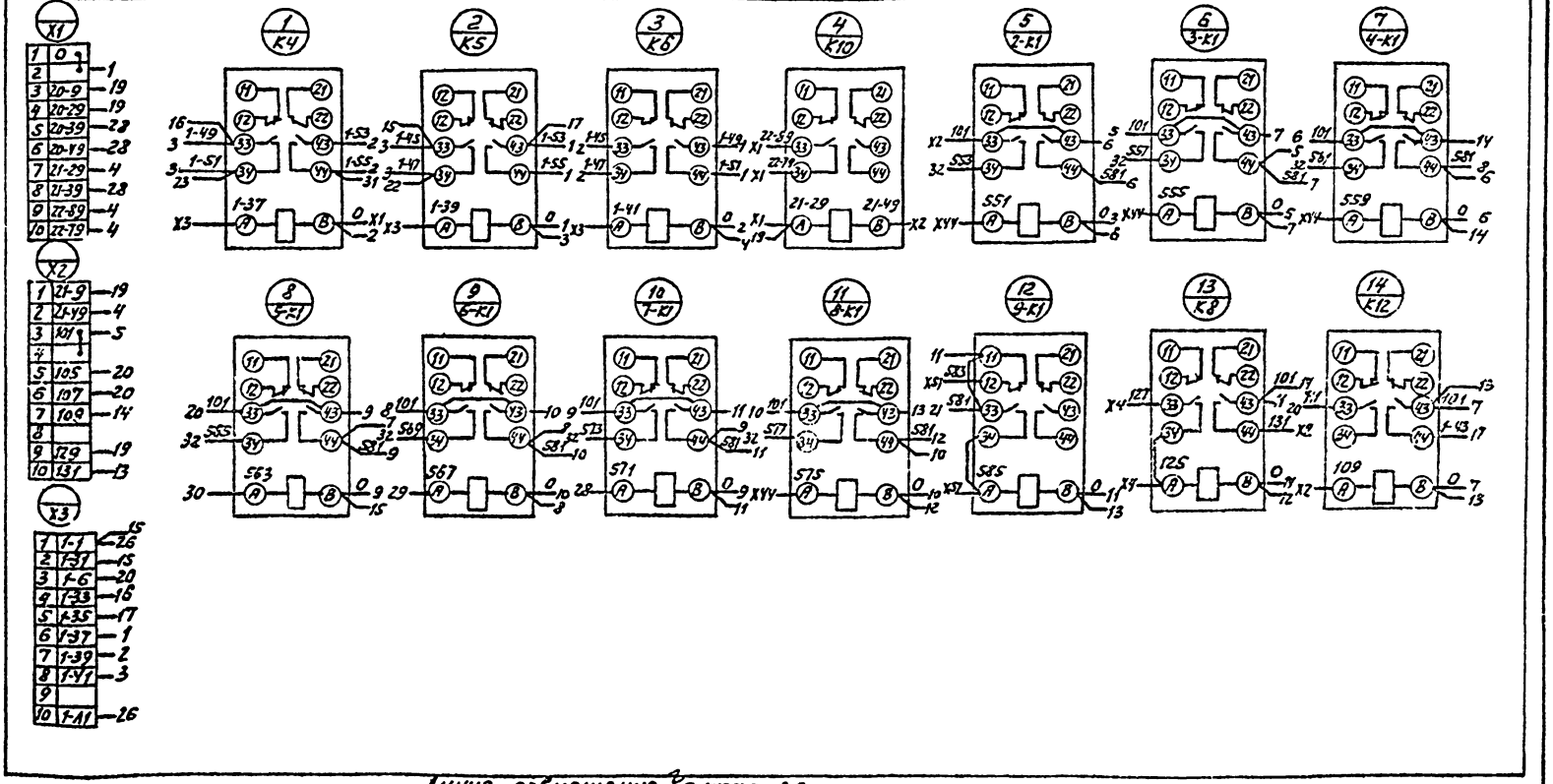

Линия совмещения с листом 3-2

ГИП	Бояринов		902-2-457м.88 – АТХ1
Рук.гр.	Бояринов		
Рук.гр.	Стирнов		
Вед.инж.	Коновалов		
			Очистные сооружения для сточных вод от мойки автомобилей для строительства в северных районах Q= 10 л/с
			Шкаф АЗ Схема электрическая соединений

Стадия	Лист	Листов
РП	3-1	3

ГИПРОВОДТРАНС Новосибирский филиал

Копировал

Формат А3

Инв.№ подл. | Подпись и дата | Взам.инв.№ | Инв.№ дубл.

линия совмещения с л. 3-7

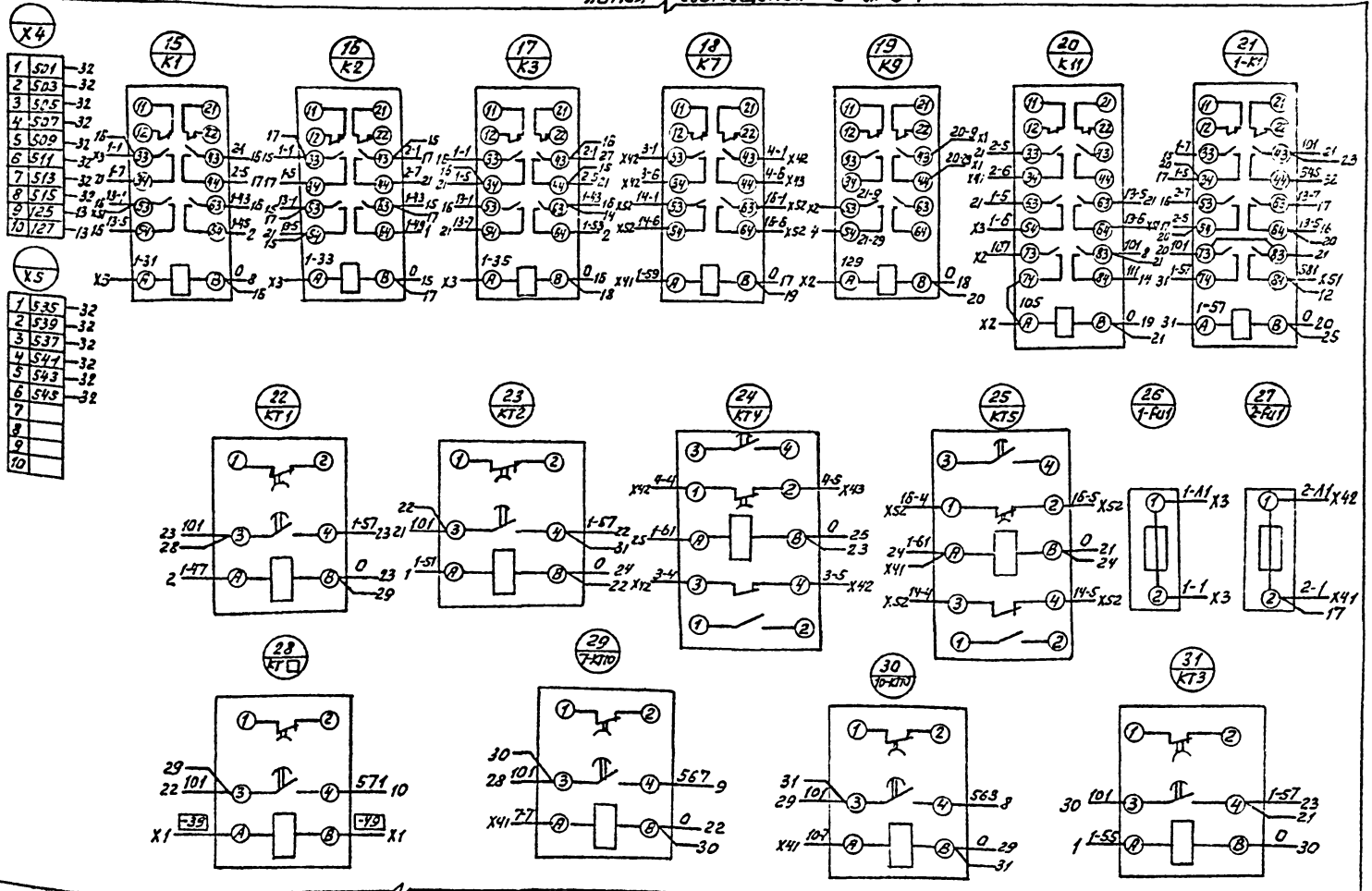

линия совмещения с л. 3-3

Альбом 5

Линия совмещения с л. 3-2

| | | |

Альбом 5

Вид спереди
Дверь не показана

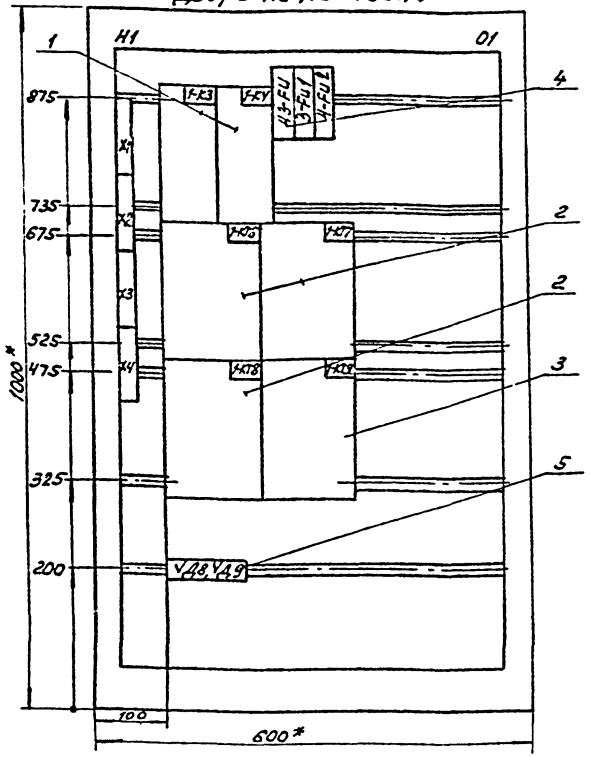

Дверь ящика
Вид спереди

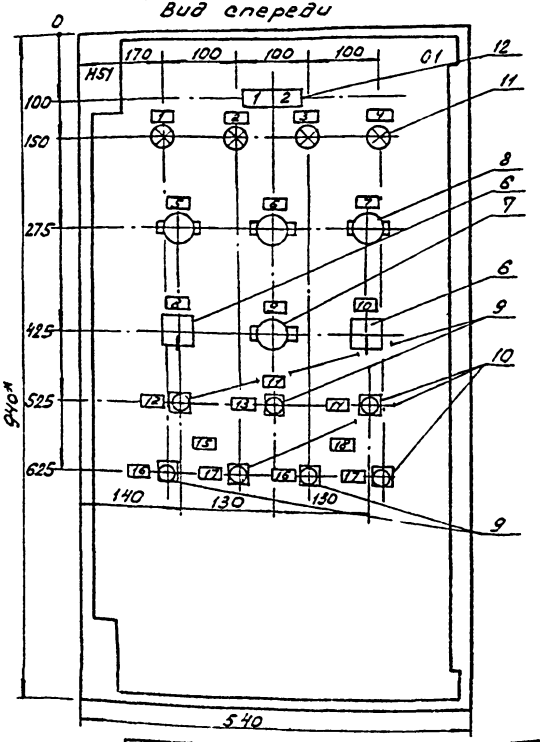

1.* Размеры для справок
2. В контуре табличек и аппаратов указаны номера надписей по перечню надписей
3. Глубина ящика 350 мм.
4. По данному чертежу изготовить 2 щита

ГИП	Бояршинов	
Рук. бр.	Бояршинов	
Рук. гр.	Смирнова	
Вед. инж	Коновалова	

902-2-457 м. 88 - АТХ1

Очистные сооружения для сточных вод от мойки автомобилей для строительства в северных районах Q=10 л/с

Стадия	Лист	Листов
РП	4	

Щит управления ЩУ6 (ЩУ7).
Чертеж общего вида

ГИПРОАВТОТРАНС
Новосибирский филиал

Инв. № подл. | Подпись и дата | Взам. инв. №

Копировал

Формат А2

Альбом 5

Формат	Зона	Поз.	Обозначение	Наименование	Кол.	Примечание
				Документация		
А3			902-2-457м.88 - АТХ1-4	Чертеж общего		
				вида		
А3			-АТХ1-7	Схема электричес-		
				кая соединений		
А4			-АТХ1-6	Таблица перечня		
				надписей		
				Сборочные единицы		
				Н1 01		
		1		Реле ПЭ-37-42-У3		1-К3,
				~220В	2	1-К4
		2		Реле РКВ-11-33-112-		1-КТ5,1-
				УХЛ4, ВВ30С, ~220В	3	КТ7,1-КТ8
		3		Реле РКВ11-У3-112-		
				УХЛ4, ВВ180С, ~220В	1	1-КТ9
		4		Предохранитель		43-FU,
				ПРТ-10 У3, пл. Вст		3-FU1

Инв.№подл. | Подпись и дата | Взам.инв.№

ГИП	Бодрячков	
Рук.Гр	Бодрячков	
Рук.Гр	Смирнова	
Ведущ.	Коновалова	

902-2-457м.88 - АТХ1

Очистные сооружения для сточных вод от мойки автотранспорта для строительства в северных районах с толщ.

Стадия	Лист	Листов
РП	5-1	2

Щит управления ЩУБ (ЩУ7). Технические данные аппаратов

ГИПРОАВТОТРАНС Новосибирский филиал

Копировал | Формат А4

Формат	Зона	Поз.	Обозначение	Наименование	Кол.	Примечание
				ВТФБУ3	3	4-FU2
		5		Диод Д226Б, ~220В	2	VD8 VD9
				Блок Б3-24 из 10 зажимов	4	X1... X4
				Н51 01		
		6		Переключатель		3-SA1,
				УП5311-С225 У3	2	4-SA1
		7		Переключатель		
				ПП2-16/Н2 У3Б, исп.I	1	43-SA
		8		Выключатель ПВ1-		1-SA4,1-
				16У3, исп.I	3	SA5,1-SA6
		9		Кнопка КЕ011У3,		43-SB2,
				исп.4, толк. черн.		43-SB3,
						3-SB2,
					4	4-SB2
		10		Кнопка КЕ011У3,		43-SB13-
				исп.5, толк. красн.	3	SB1,4-SB1
		11		Арматура АСЛ11У2,		43-HL1,
				~220В, цвет оранж.		43-HL2,
						3-HL1,
					4	4-HL2
		12		Табло ТСМ-Ш-У3-01		HL8,
				лампа Ц-220-10	2	HL9

Инв.№подл. | Подпись и дата | Взам.инв.№

902-2-457м.88 - АТХ1 Лист 52

Копировал | Формат А4

Альбом 5

Панель	Надпись	Поз. обозначение	Место надписи	Текст	Кол.	Вид шрифта	Заготовка
				Табло			
	1	HL9	Табло	Пневмобак „Верхний уровень"	1		
	2	HL10	"	Пневмобак „Нижний уровень"	7		
				Табличка			
	1	43-HL1	Табличка	Задвижка „Открыто"	1		
	2	43-HL2	"	Задвижка „Закрыто"	1		
	3	3-HL1	"	Насос Р-М21 „Включен"	1		
	4	4-HL2	"	Механизм скребка „Включен"	1		
	5	1-SA4	"	Вентиль Р-1ВА „Управление"	1		
	6	1-SA5	"	Пневмовыброс „Управление пневмораспределителем"	1		
	7	1-SA6	"	Сигнализатор уровня 1-РЧ, ~220В	1		
	8	3-SA1	"	Насос Р-М21 „Руч-Откл-Авт"	1		
	9	43-SA	"	Задвижка „Авт-откл-Руч."	1		
	10	4-SA1	"	Механизм скребка „Руч-Откл.-Авт"	1		

Взам. инв. №

Подпись и дата

Инв. № подл.

ГИП	Бояршинов	
Рук. бр.	Бояршинов	
Рук. гр.	Смирнова	
Вед. инж.	Коновалова	

902-2-457м.88 - АТХ1

Очистные сооружения для стоячих вод от мойки автомобилей для строительства в северных районах Q = 10 лк

Стадия	Лист	Листов
Рп	6-1	2

Щит управления ЩУ6/ЦУ7
Таблица перечня надписей

ГИПРОАВТОТРАНС
Новосибирский филиал

Копировал

Формат А4

Панель	Надпись	Поз. обозначение	Место надписи	Текст	Кол.	Вид шрифта	Заготовка
	11		Табличка	Задвижка на гидроциклон	1		
	12	43-SB2	"	„Открыть"	1		
	13	43-SB3	"	„Закрыть"	1		
	14	43-SB1	"	„Стоп"	1		
	15	4-SB2	"	Насос Р-М21	1		
	16	3-SB2 4-SB1	"	„Включить"	2		
	17	3-SB1	"	„Выключить"	2		
	18		"	Механизм скребка	1		

Взам. инв. №

Подпись и дата

Инв. № подл.

902-2-457м.88 - АТХ1

Лист 6-2

Формат 4

Альбом 5

Вид спереди

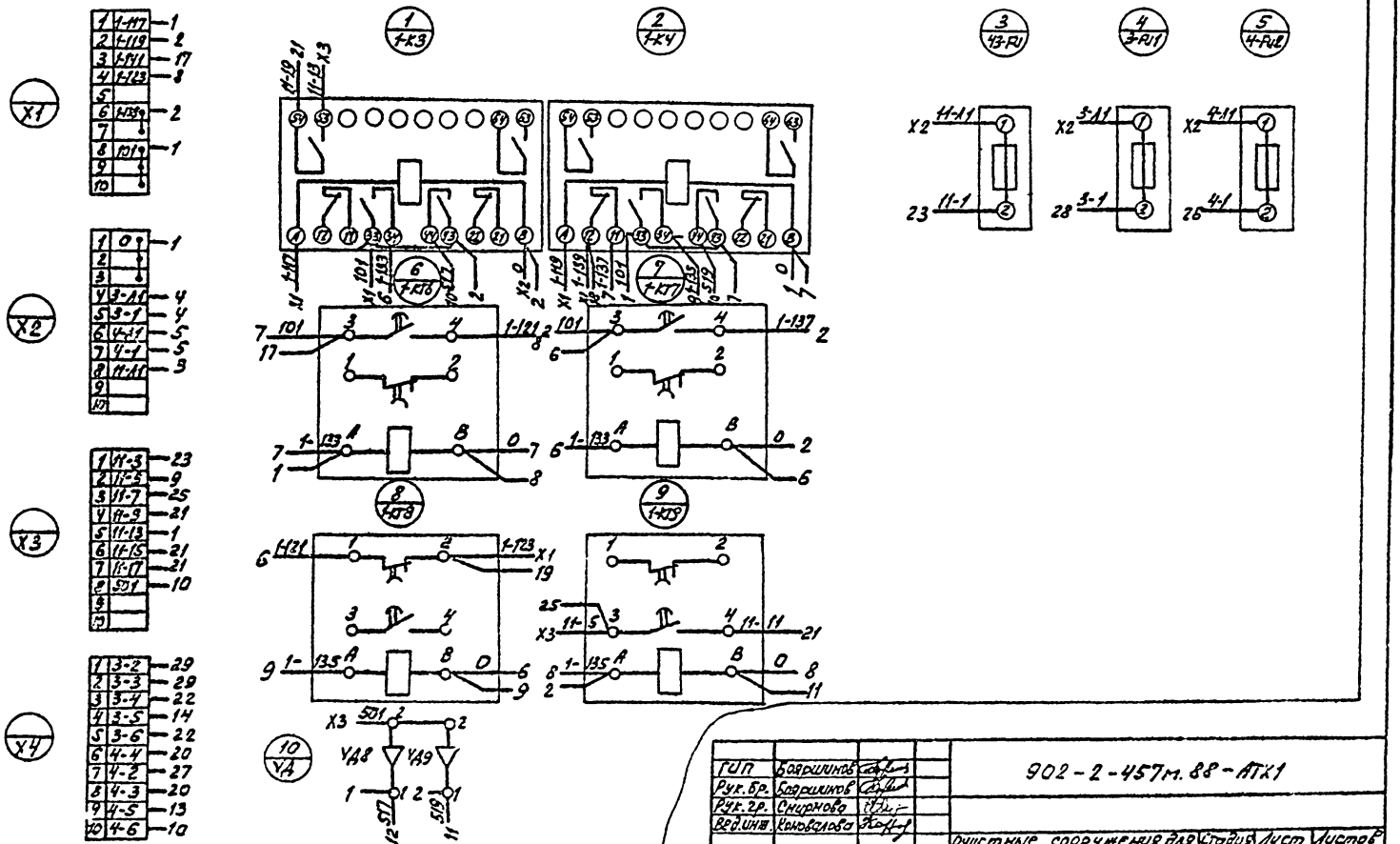

ГИП	Бодрышнов		902-2-457т.88-АТК1
Рук. бр.	Бодрышнов		
Рук. гр.	Смирнова		
Вед. инж.	Колобкова		
Очистные сооружения для сточных вод от мойки автомобилей для строительства в северных районах на 6 боксов			Стадия: РП; Лист: 7.1; Листов: 2
Щит управления ЩУ6(ЩУ-7) Схема электрическая соединений			ГИПРОАВТОТРАНС Новосибирский филиал

Формат А3

Инв. № подл. | Подпись и дата | Взам. инв. №

Альбом 5

Дверь (Вид со стороны монтажа)

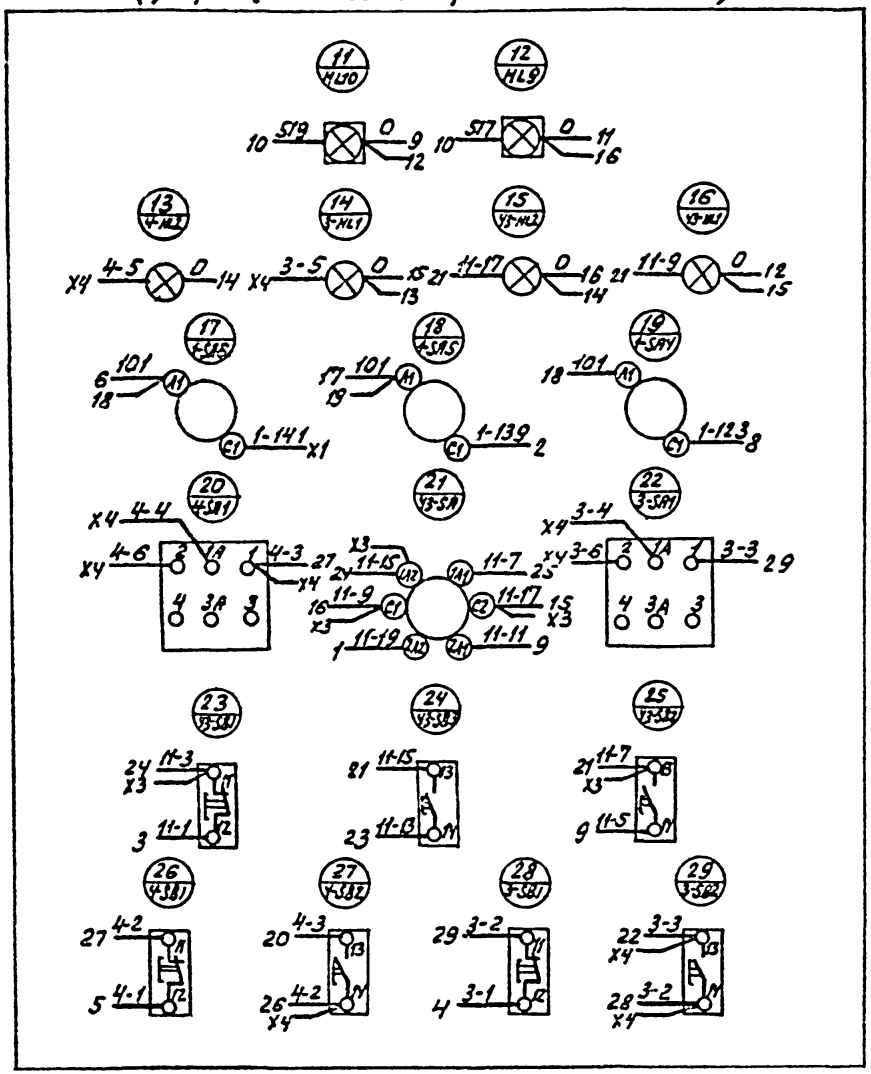

Копировал Формат А4

Инв. № подл. | Подпись и дата | Взам. инв. №

Альбом 5

Вид спереди
дверь не показана

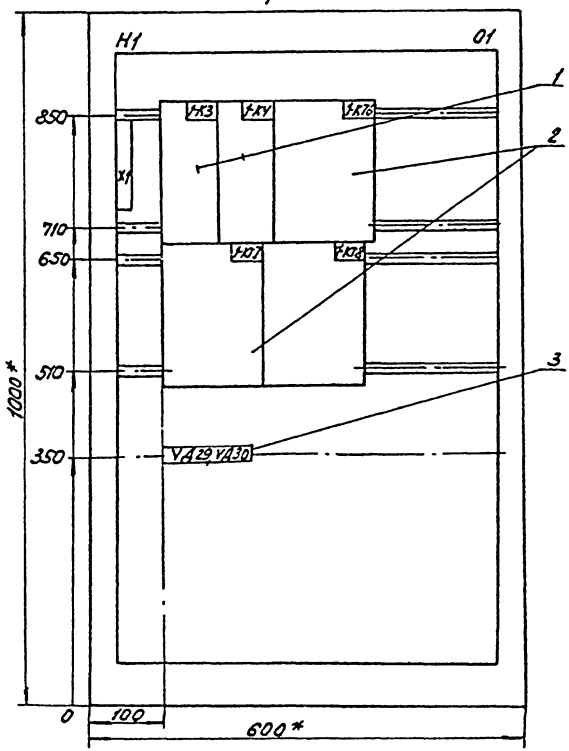

Дверь ящика
Вид спереди

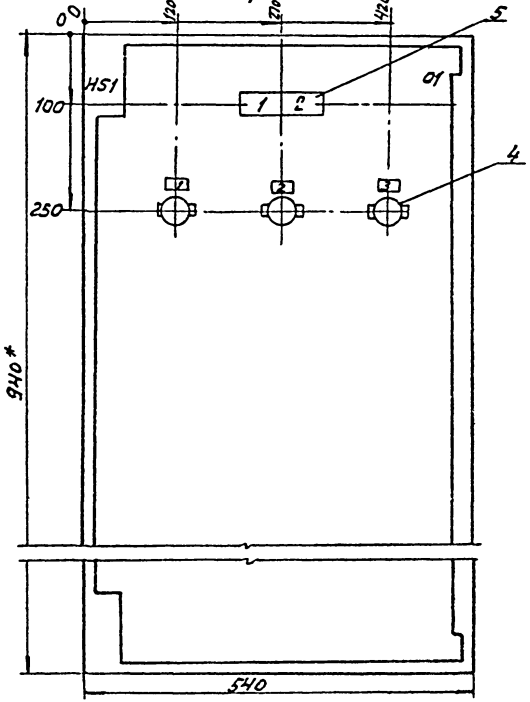

ГИП	Боярщинов		
Рук. бр.	Боярщинов		
Рук. гр.	Снирнова		
Вед. инж.	Коновалова		

902-2-457м.88 - АТХ1

Очистные сооружения для сточных вод от мойки автомобилей для строительства в северных районах Q=10л/с

Стадия	Лист	Листов
РП	8	

Щит управления ЩУ3 (ЩУ9). Чертеж общего вида

ГИПРОАВТОТРАНС
Новосибирский филиал

Копировал [illegible]

Формат А3

Инв. № подл. | Подпись и дата

Альбом 5

Формат	Зона	Поз.	Обозначение	Наименование	Кол	Примечание
				Документация		
А3			902-2-457м.88- АТХ1-8	Чертеж общего вида		
А3			902-2-457м.88-АТХ1-11	Схема электрическая соединений		
А4			902-2-457м.88-АТХ1-10	Таблица перечня надписей		
				Сборочные единицы		
				Н1 01		
		1		Реле ПЭ-37-42-У3		1-К3,
				~220В	2	1-К4
		2		Реле РКВ11-33-112-		1-КТ6,1-
				УХЛ4, ВВ30С, ~220В	3	КТ7,1-КТ8
		3		Диод Д226Б, ~220В	2	Д30, Д29
				Блок БЗ-24 на 10		
				зажимов	1	Х1

ГИП	Бояршинов	
Руб. бр.	Бояршинов	
Руб. гр.	Смирнова	
Вед. инж.	Коновалова	

902-2-457м.88 - АТХ1

Очистные сооружения для сточных вод от мойки автомобилей для строительства в северных районах Q=10 л/с

Стадия	Лист	Листов
РП	9-1	2

Щит управления ЩУ8 (ЩУ9) Технические данные аппаратов

ГИПРОАВТОТРАНС Новосибирский филиал

Формат А4

Формат	Зона	Поз.	Обозначение	Наименование	Кол	Примечание
				Н51 01		
		4		Выключатель		1-SA4,1-
				ПВ1-16У3, исп.1	3	SA5,1-SA6
		5		Табло ТСМ-III-У3-01,		HL31,
				лампа Ц220-10	2	HL32

902-2-457м.88- АТХ1

Лист 9-2

Копировал [illegible] Формат А4

Альбом 5

Панель	Надпись	Поз. обозначение	Место надписи	Текст	Кол.	Вид шрифта	Заготовка
	1	HL31	Табло	Пневмобак В-6S1. Верхний уровень	1		
	2	HL32	"	Пневмобак В-6S1 Нижний уровень	1		
				Табличка			
	1	S-SA4	Табличка	Управление вентилем „S-YA1"	1		
	2	S-SA5	"	Управление пневмо-распределителем „S-YA3, S-YA4"	1		
	3	S-SA6	"	Сигнализатор уровня 5-РЧ „~220В"	1		

Взам. инв.№ | Подпись и дата | Инв.№ подл.

ГИП	Боярщиков		902-2-457т.88 -АТХ1
Рук.Бр.	Боярщиков		
Рук.гр.	Смирнова		
Вед.инж	Коноваловв		

Очистные сооружения для сточных вод от мойки автомобилей для строительства в северных районах Q=10л/с

Стадия	Лист	Листов
РП	10	

Щит управления ЩУ9 (Щ У9). Таблица перечня надписей

ГИПРОАВТОТРАНС Новосибирский филиал

Копировал

Формат А4

Панель	Надпись	Поз. обозначение	Место надписи	Текст	Кол.	Вид шрифта	Заготовка

Взам. инв.№ | Подпись и дата | Инв.№ подл.

Лист

Альбом 5

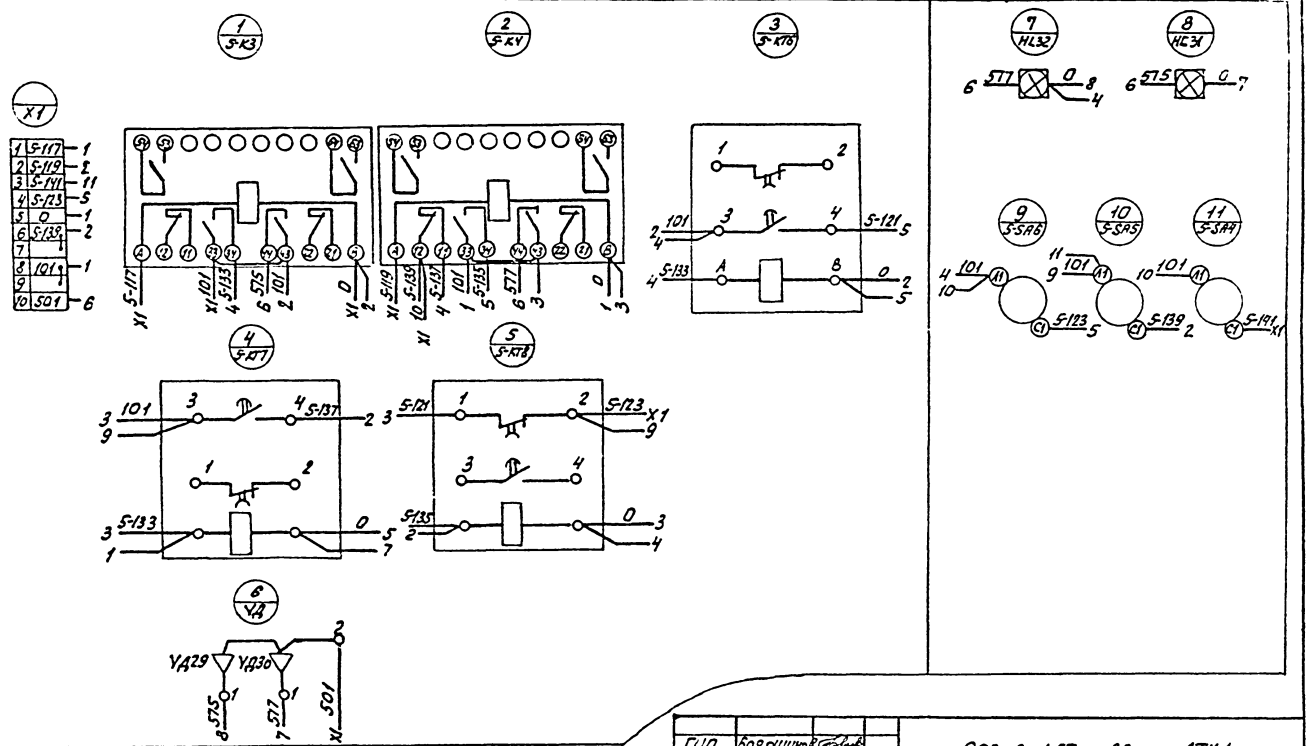

ГИП	Бояршинов		902-2-457 м. 88 -АТХ1
Рук. бр.	Бояршинов		
Рук. гр.	Смирнова		
Ведущ.	Коновалова		

Очистные сооружения для сточных вод отмойки автомобилей для строительства в северных районах Q=10 л/с

Щит управления ЩУ8 (ЩУ9). Схема электрическая соединений

Стадия	Лист	Листов
РП	11	

ГИПРОАВТОТРАНС
Новосибирский филиал

Копировал бр.

Формат А2

Инв. № подл. | Подпись и дата | Взам. инв. №

Альбом 5

Крышка пульта

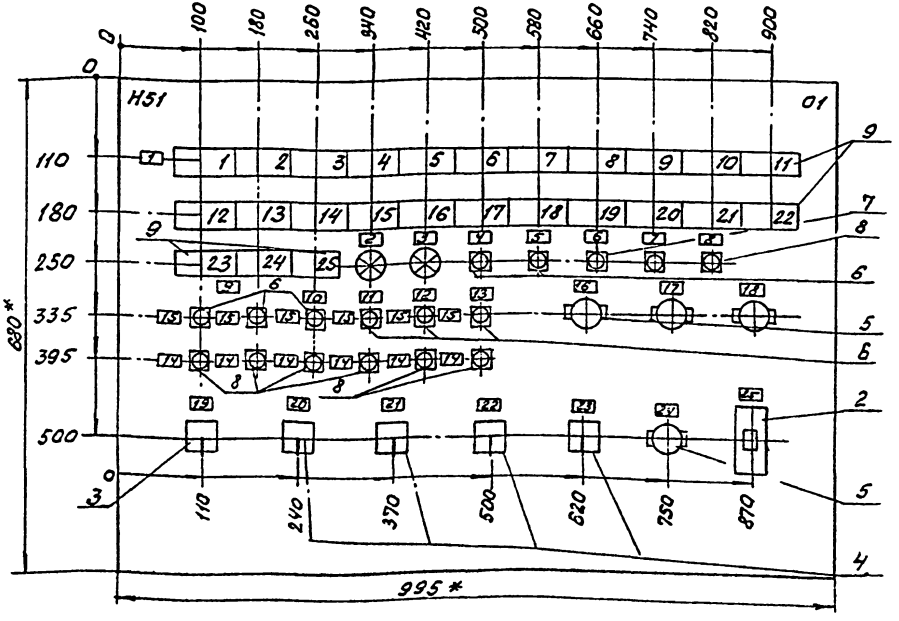

Габаритные размеры, мм

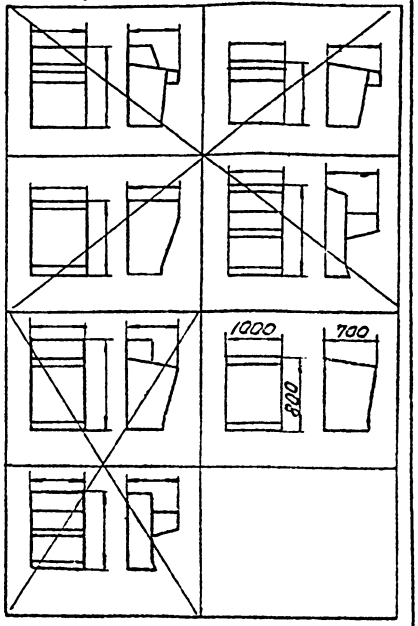

1.* Размеры для справок.
2. В контуре табличек и аппаратов указаны номера надписей по перечню надписей.

ГИП	Бояршинов	
Рук. бр	Бояршинов	
Рук. гр.	Смирнов	
Вед. инж.	Коновалов	

902-2-457 м.88-АТХ1

Очистные сооружения для сточных вод от мойки автомобилей для строительства в северных районах Д=10 л/с

Стадия	Лист	Листов
РП	12	

Пульт управления 1П. Чертеж общего вида

ГИПРОАВТОТРАНС Новосибирский филиал

Копировал Ду- Формат А3

Инв. № подл. | Подпись и дата | Взам. инв. №

Альбом 5

Формат	Зона	Поз.	Обозначение	Наименование	Кол.	Примечание
				Документация		
А3			902-2-457т.88 - АТХ1-12	чертеж общего вида		
А3			-АТХ1-15	Схема электрическая соединений		
А4			- АТХ1-14	Таблица перечня надписей		
				Сборочные единицы		
				Н1 01		
		1		Блок зажимов		X1...X5
				63-24 из 10 клемм	10	X11...X15
				Н51 01		
		2		Выключатель АК63-		
				1М У3, ~220В, 2×12	1	SF
		3		Переключатель		
				УП 5312 - С86 У3	1	SA1
		4		Переключатель		1-SA1; 2-SA1
				УП 5311- С22 5 У3	4	3-SA1, 5-SA1
		5		Выключатель ПВ1-		SA2, SA3
				16 У4 Б, исп. 1	4	SA2, SA3
		6		Кнопка КЕ011 У3,		1-SB2, 2-SB2, 3-SB1, 4-SB1, 5-SB2, 6-SB2, 7-SB2, 8-SB2, 9-SB2, 10-SB2
				исп. 4, толк. черн.	9	
		7		Кнопка КЕ011 У3,		
				исп. 4, толк. красн.	1	SB3
		8		Кнопка КЕ011 У3,		1-SB1, 2-SB1, 3-SB1, 4-SB1, 5-SB1, 6-SB1, 7-SB1, 8-SB1, 9-SB1, 10-SB1
				исп. 5, толк. красн.	7	
		9		Табло ТСМ-1П-01-У3		HL1...HL8
				лампа Ц-220-10		HL15...HL28
					25	HL39...HL41
		10		Арматура АСЛ11У2,		5-HL1, 6-HL2
				~220В, цвет. оранж.	2	8-HL3, 8-HL4

Инв. № подл. | Подпись и дата | Взам. инв. №

ГИП	Боярчинов	
Рук. бр.	Боярчинов	
Рук. гр.	Смирнова	
Вед. инж.	Коновалова	

902-2-457т.88 - АТХ1

Очистные сооружения для сточных вод от мойки авто-тракторов для строительства Северных районов Среднего Урала

Стадия	Лист	Листов
РП	13-1	2

Пульт управления 1П. Технические данные аппаратов

ГИПРОАВТОТРАНС Новосибирский филиал

Копировал Формат А4

902-2-457т.88 - АТХ1

Лист 13-2

Копировал Формат А4

Альбом 5

Панель	Надпись	Поз. обозначение	Место надписи	Текст	Кол.	Вид шрифта	Заготовка
	1	HL1	Табло	Табло Наличие напряжения	1		
	2	HL2	Тоже	Резервуар В-1 „Аварийный"	1		
	3	HL3	"	Резервуар В-1 „Верхний"	1		
	4	HL4	"	Резервуар В-1 „Нижний"	1		
	5	HL5	"	Полимер П-86 „Верхний"	1		
	6	HL6	"	Полимер П-86 „Нижний"	1		
	7	HL7	"	Резервуар В-8 „Нижний аварийный"	1		
	8	HL8	"	Резервуар В-8 „Верхний"	1		
	9	HL17	"	Отстойник В-11А „Верхний"	1		
	10	HL18	"	Отстойник В-11А „Нижний"	1		
	11	HL19	"	Отстойник В-11S „Верхний"	1		
	12	HL20	"	Отстойник В-11S „Нижний"	1		
	13	HL21	"	Насос Р-3 „Рабочий"	1		
	14	HL22	"	Насос Р-3 „Р „Резервный"	1		
	15	HL25	"	Насос Р-15-М12 „Авария"	1		
	16	HL26	"	Элеватор „Авария"	1		
	17	HL27	"	Тележка „Авария"	1		

ГИП	Бояршинов	
Рук.бр.	Бояршинов	
Рук.гр.	Смирнова	
Вед.инж.	Коновалова	

902-2-457м.88 – АТХ1

Очистные сооружения для сточных вод от мойки автомобилей для строительства в северных районах Ω=10л/с

Стадия	Лист	Листов
РП	14-1	3

Пульт управления 1П
Таблица перечня надписей

ГИПРОАВТОТРАНС
Новосибирский филиал

Формат А4

Взам.инв.№ | Подпись и дата | Инв.№ подл.

Панель	Надпись	Поз. обозначение	Место надписи	Текст	Кол.	Вид шрифта	Заготовка
	18	HL28	Табло	Фильтр-транспортер №1 „Авария"	1		
	19	HL28	"	Фильтр-транспортер №2 „Авария"	1		
	20	HL30	"	Насос Р-9 М40 „Авария"	1		
	21	HL31	"	Насосы Р-3 „Авария"	1		
	22	HL33	"	„Опробование сигнализации"	1		
	23	HL23	"	Полимер П-86 „Вперед"	1		
	24	HL24	"	Полимер П-86 „Назад"	1		
	25	HL32	"	Компрессор „Авария"	1		
				Таблички			
	1			Уровни	1		
	2	5-HL1	"	Насос Р-М13 „Включен"	1		
	3	6-HL2	"	Компрессор „Включен"	1		
	4	SB1	"	Опробование светового сигнала	1		
	5	SB2	"	Опробование звукового сигнала	1		
	6	SB3	"	Съем аварийного сигнала	1		
	7	13-SB2	"	Насос Р-3М17 „Включить"	1		
	8	13-SB1	"	Насос Р-3М17 „Выключить"	1		
	9		"	Насосы Р-3 сточных вод	1		
	10		"	Насос охлаждения Р-5М13	1		
	11		"	Компрессор			
	12		"	Фильтр-транспортер №1	1		
	13		"	Фильтр-транспортер №2	1		
	14	1-SB1, 2-SB1, 5-SB1, 6-SB1, 10-SB1, 7-SB1	"	„Выключить"	6		

902-2-457м.88 – АТХ1

Лист 14-2

Копировал [illegible] Формат А4

Взам.инв.№ | Подпись и дата | Инв.№ подл.

Альбом 5

Панель	Надпись	Поз. обозначение	Место надписи	Текст	Кол.	Вид шрифта	Заготовка
	15	1-SB2, 2-SB2 5-SB2, 6-SB2 10-SB2, 7-SB2	Таблица	Включить	6		
	16	SA 2	"	Регулятор Р1, ~220В	1		
	17	SA 3	"	Регулятор Р3, ~220В	1		
	18	SA 7	"	Сигнализатор Р5 ~220В	1		
	19	SA1	"	Насосы Р-3 „1,2раб-1,3раб-2,3раб"	1		
	20	1-SA1	"	Насос Р-3М1 „Руч-откл-Авт"	1		
	21	2-SA1	"	Насос Р-3М2 „Руч-откл-Авт"	1		
	22	5-SA1	"	Насос на охлаждение „Руч-откл-Авт"	1		
	23	13-SA1	"	Насос Р-3М13 „Руч-откл-Авт"	1		
	24	SA8	"	Сигнализатор Р-6 ~220В	1		
	25	SF	"	Питание ~220В	1		

Взам. инв. №

Подпись и дата

Инв. № подл.

902-2-457м.88 - АТХ1

Лист 14-3

Копировал [signature] Формат А4

Панель	Надпись	Поз. обозначение	Место надписи	Текст	Кол.	Вид шрифта	Заготовка

Взам. инв. №

Подпись и дата

Инв. № подл.

Лист

Альбом 5

Вид спереди

ГИП	Бобрышнов		902-2-457м.88 - АТХ1
Рук. бр.	Бобрышнов		
Рук. гр.	Смирнова		
Вед. инж.	Коновалова		

Очистные сооружения для сточных вод от моек автомашин для строительства в северных районах Q=10л/с	стадия	лист	листов
	РП	15-1	2
Пульт управления 1П. Схема электрическая соединений	ГПРОАВТОТРАНС Новосибирский филиал		

Копировал Арт-

Формат А3

Инв. № подл. | Подпись и дата | Взам. инв. №

Альбом 5

Крышка пульта /Вид со стороны монтажа/

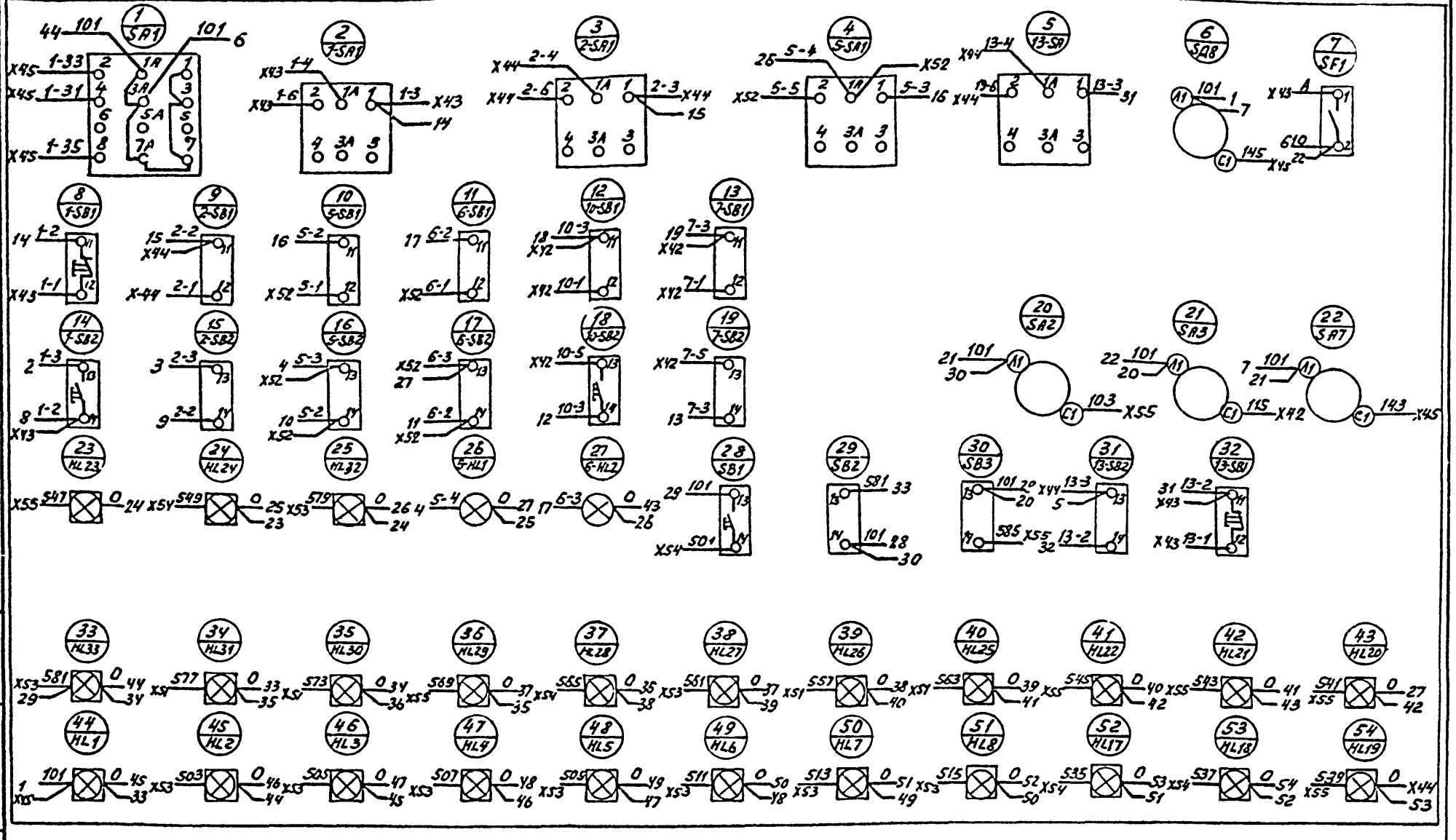

Инв.№ подл. | Подпись и дата | Взам.инв.№

gost.e-ecolog.ru