ТИПОВОЙ ПРОЕКТ
902-2-457 м. 88

ОЧИСТНЫЕ СООРУЖЕНИЯ ДЛЯ СТОЧНЫХ ВОД ОТ МОЙКИ АВТОМОБИЛЕЙ ДЛЯ СТРОИТЕЛЬСТВА В СЕВЕРНЫХ РАЙОНАХ ПРОИЗВОДИТЕЛЬНОСТЬЮ 10 л/с

АЛЬБОМ 2

ТХ ТЕХНОЛОГИЯ ПРОИЗВОДСТВА СТР. 3 - 17
ВК ВНУТРЕННИЙ ВОДОПРОВОД И КАНАЛИЗАЦИЯ СТР. 18
ТХН ЭСКИЗНЫЕ ЧЕРТЕЖИ ОБЩИХ ВИДОВ НЕТИПОВЫХ КОНСТРУКЦИЙ СТР. 19 - 31

gost.e-ecolog.ru

Отпечатано
в Новосибирском филиале ЦИТП
630006, г. Новосибирск, ул. Лазорева 33/1
Выдано в печать "1" I-III 1989 г.
Заказ 2671 Тираж 200

ТИПОВОЙ ПРОЕКТ
902-2-457 м.88

ОЧИСТНЫЕ СООРУЖЕНИЯ ДЛЯ СТОЧНЫХ ВОД ОТ МОЙКИ АВТОМОБИЛЕЙ ДЛЯ СТРОИТЕЛЬСТВА В СЕВЕРНЫХ РАЙОНАХ ПРОИЗВОДИТЕЛЬНОСТЬЮ 10 л/с

АЛЬБОМ 2

ПЕРЕЧЕНЬ АЛЬБОМОВ

АЛЬБОМ 1	ПЗ	ПОЯСНИТЕЛЬНАЯ ЗАПИСКА
АЛЬБОМ 2	ТХ	ТЕХНОЛОГИЯ ПРОИЗВОДСТВА
	ВК	ВНУТРЕННИЙ ВОДОПРОВОД И КАНАЛИЗАЦИЯ ЭСКИЗНЫЕ ЧЕРТЕЖИ ОБЩИХ ВИДОВ НЕТИПОВЫХ КОНСТРУКЦИЙ
АЛЬБОМ 3	АР	АРХИТЕКТУРНЫЕ РЕШЕНИЯ
	КЖ	КОНСТРУКЦИИ ЖЕЛЕЗОБЕТОННЫЕ
	КЖИ	СТРОИТЕЛЬНЫЕ ИЗДЕЛИЯ
	КМ	КОНСТРУКЦИИ МЕТАЛЛИЧЕСКИЕ
	ОВ	ОТОПЛЕНИЕ И ВЕНТИЛЯЦИЯ
АЛЬБОМ 4	ЭМ	СИЛОВОЕ ЭЛЕКТРООБОРУДОВАНИЕ
	ЭО	ЭЛЕКТРИЧЕСКОЕ ОСВЕЩЕНИЕ.
	АОВ,АТХ	АВТОМАТИЗАЦИЯ САНИТАРНО-ТЕХНИЧЕСКИХ СИСТЕМ
	СС	СВЯЗЬ И СИГНАЛИЗАЦИЯ
АЛЬБОМ 5		ЗАДАНИЕ-ЗАВОДУ ИЗГОТОВИТЕЛЮ ПО АВТОМАТИЗАЦИИ САНИТАРНО-ТЕХНИЧЕСКИХ СИСТЕМ
АЛЬБОМ 6	СО	СПЕЦИФИКАЦИИ ОБОРУДОВАНИЯ
АЛЬБОМ 7	ВМ	ВЕДОМОСТИ ПОТРЕБНОСТИ В МАТЕРИАЛАХ
АЛЬБОМ 8	С	СМЕТЫ

РАЗРАБОТАН НОВОСИБИРСКИМ ФИЛИАЛОМ ИНСТИТУТА „ГИПРОАВТОТРАНС"

УТВЕРЖДЕН И ВВЕДЕН В ДЕЙСТВИЕ МИНАВТОТРАНСОМ РСФСР. ПРОТОКОЛ ОТ 01.09.88 N 8

ГЛАВНЫЙ ИНЖЕНЕР ФИЛИАЛА Я. И. ВИЛЬБЕРГЕР
ГЛАВНЫЙ ИНЖЕНЕР ПРОЕКТА В. С. БОЯРШИНОВ

Альбом 2

Начало

Номер листа	Наименование	Стр
	Содержание альбома	2
	Технология производства	
ТХ-1	Общие данные	3
ТХ-2	Варианты встройки и пристройки очистных	
	сооружений к производственному корпусу	
	Экспликация оборудования	4
ТХ-3	Технологическая схема очистки сточных вод и	
	обезвоживания осадка	5
ТХ-4	План расстановки технологического оборудования	6
ТХ-5	План расставки технологического оборудования	
	на отм. 3,000	7
ТХ-6	План на отм. 0,000	8
ТХ-7	План на отм. 3,000	9
ТХ-8	Разрез 1-1	10
ТХ-9	Разрезы 2-2, 3-3	11
ТХ-10	Схема систем 12, 16,17.	12
ТХ-11	Схемы систем 3,4	13
ТХ-12	Схема системы 6	14
ТХ-13	Схема систем 5, 7, 8, 14	15
ТХ-14	Схема систем 9, 11, Таблица колодцев	16
ТХ-15	Схемы систем В1, В3, Т3, 10	17
	Внутренний водопровод и канализация	
ВК-1	Общие данные. План на отм. 0,000. План кровли	
	Схемы систем В1, Т3, К1, К2	18

Окончание

Номер листа	Наименование	Стр
	Эскизные чертежи общих видов	
	нетиповых конструкций	
ОВН-1	Зонт к трубе ф108х2,8 из листовой стали δ=2мм	19
ТХН-2	Емкость для нефтепродуктов объемом 3м³.	
	Чертеж общего вида	20
ТХН-3	Емкость для нефтепродуктов объемом 3м³. Сечения	21
ТХН-4	Контейнер емкостью 0,5м³	
	Чертеж общего вида	22
ТХН-5	Поддон под фильтр-транспортер	
	Чертеж общего вида	23
ТХН-6	Резервуар чистой воды емкостью 25м³.	
	Чертеж общего вида	24
ТХН-7	Резервуар чистой воды емкостью 25м³. Сечения	25
ТХН-8	Отстойник-сгуститель емкостью 2м³. Чертеж общего вида	26
ТХН-9	Отстойник-сгуститель емкостью 2м³. Сечения	27
ТХН-10	Установка „Пневмовыброс" емкостью 0,5м³.	
	Чертеж общего вида	28
ТХН-11	Установка „Пневмовыброс" емкостью 0,5м³.	
	Чертеж общего вида.	29
ТХН-12	Установка „Пневмовыброс" емкостью 0,5м³.	
	Сечения. Вид	30
ТХН-13	Установка „Пневмовыброс" емкостью 0,5м³.	
	Спецификация материалов. Сечение.	31

ГИП	Бояршинов		
Рук. бр.	Бояршинов		
Гл. спец.	Кучумова		IX.81
Вед. инж.	Хартанова		IX.83

902-2-457м. 88

Очистные сооружения для сточных вод от мойки автомобилей для строительства в северных районах (δ=10%)

Стадия	Лист	Листов
РП		1

Содержание альбома

ГИПРОАВТОТРАНС Новосибирский филиал

Копировал: Земленных

Формат А2

Альбом 2

Ведомость основных комплектов рабочих чертежей

Обозначение	Наименование	Примечание
ТХ	Технология производства	
ВК	Внутренний водопровод и канализация	
АР	Архитектурные решения	
КЖС	Конструкции железобетонные	
КМ	Конструкции металлические	
ОВ	Отопление и вентиляция	
ЭМ	Силовое электрооборудование	
ЭО	Электрическое освещение	
АТХ	Автоматизация технологии производства	
АОВ	Автоматизация отопления и вентиляции	
СС	Связь и сигнализация	

Ведомость рабочих чертежей основного комплекта

Лист	Наименование	Примечание
1	Общие данные	
2	Варианты встройки и пристройки очистных сооружений к производственному корпусу	
	Экспликация оборудования	
3	Технологическая схема очистки сточных вод и обезвоживания осадка	
4	План расстановки технологического оборудования на отм 0.000	
5	План расстановки технологического оборудования на отм 3.000	
6	План на отм. 0.000	
7	План на отм. 3.000	
8	Разрез 1-1	
9	Разрезы 2-2, 3-3	
10	Схема систем 1,2, 12,16,17	
11	Схемы систем 3,4	
12	Схема системы 6	
13	Схема систем 5,7,8,14	
14	Схема систем 9,11. Таблица колодцев	
15	Схемы систем 81,83,73,10	

Типовой проект разработан в соответствии с действующими нормами правилами предусматривает мероприятия, обеспечивающие пожарную безопасность при эксплуатации здания.

Главный инженер проекта /Бояршинов/

Ведомость ссылочных и прилагаемых документов

Обозначение	Наименование	Примечание
	Ссылочные документы	
т.п.р. 902-2-0415.86	Фильтр пенополиуретановый с	
альбомы II, III	передвижным узлом регенерации	
	для очистки сточных вод от нефте	
	маслопродуктов „Полимер-Л-86"	
т.п. 902-2-385.85	Флотаторы заводского изготовления	
альбом IX	производительностью 20м³/ч	
т.п.р. 901-09-11.84	Колодцы водопроводные	
альбом II		
Серия 2.440-1	Узлы стальных конструкций	
Выпуск 5	производственных зданий	
	Узлы крепления коммуникаций	
Модель 9396	Контейнер приемный	
	Прилагаемые документы	
902-2-457м.88 ТХ.СО	Спецификация оборудования	
902-2-457м.88-ТХ. ВМ	Ведомость потребности в материалах	

Общие указания

1. Исходными данными для разработки рабочих чертежей являются задание на проектирование, утвержденное Минавтотранс РСФСР 7апреля 1986г и дополнение к заданию, утвержденное 23 декабря 1987г.
2. Очистные сооружения предназначены для очистки сточных вод от мойки автомобилей в системе оборотного водоснабжения
3. Проект разработан на зимнюю температуру наружного воздуха минус 50°С (основной вариант) и минус 40°С
4. Характеристика системы оборотного водоснабжения представлена на таблице:

Назначение воды в системе оборотного водоснабжения	Количество часов работы в сутки	Водопотребление из системы оборотного водоснабжения. Требования к качеству воды	Разрыв без контроля		м³/сут	м³/ч	л/с	Коэффициент неравномерности м³/сут	Характеристика воды в системе оборотного водоснабжения до очистки	после очистки
Мойка груз.	7	В.В. 70 мг/л	непро-		252,0	36,0	10,0	50,4	В.В 1800 мг/л	В.В 215 мг/л
Вых автомо-		н.п. 4,4 мг/л	рыв-						н.п. 60 мг/л	н.п. 4,4 мг/л
билей		тэс 0,001 мг/л	ный						тэс 0,01 мг/л	тэс 0,001 мг/л
Мойка авто.	7	В.В 40 мг/л	тожд		252,0	36,0	10,0	50,4	В.В 1300 мг/л	В.В 15 мг/л
бусов		н.п. 4,4 мг/л							н.п. 50 мг/л	н.п. 4,4 мг/л
		тэс 0,001 мг/л							тэс 0,01 мг/л	тэс 0,001 мг/л

В таблице приняты следующие сокращения:
В.В. – взвешенные вещества
н.п. – нефтепродукты
тэс – тетраэтилсвинец

5. Монтаж внутренних санитарно-технических систем производить в соответствии со СНиП 3.05.01-85
4. Монтаж технологического оборудования производить до монтажа перекрытия здания очистных сооружений.
5. Монтаж трубопроводов производить с уклоном к местам спуска.
6. Стальные трубопроводы санитарно-технических систем прокладываемые открыто, окрасить краской ПФ-115
7. Все трубопроводы системы 6 покрыть грунтом ГФ-032, прокладываемые открыто окрасить масляной краской в голубой цвет.
8. Опросный лист по оборудованию поз. 25 выполнен и включен в раздел спецификаций.
9. Расход технической воды учитывается общеплощадочным водомером автотранспортного предприятия
10. Водоразборные краны установленные на фильтре и на флотаторах, служат для отбора проб.
11. Отметки входящих и выходящих патрубков у технологического оборудования уточняются при монтаже.
12. ☐ отметки уточнить при привязке проекта.
13. Оборудование поз. 21, 22, 23, 24, 30, 31, арматура на трубопроводах отвода осадка нефтепродуктов и очищенной воды входят в состав флотатора.
14. Гидроциклон крепится к стенке флотатора.
15. Условные обозначения технологических трубопроводов даны на листе ТХ-3

Привязан

Инв. №

ГИП	Бояршинов		902-2-457м.88 – ТХ
Рук. гр.	Боярлинов		
Н. контр.	Кучумова		
Гл. спец.	Кучумова		
Ст. инж.	Рысова		

Очистные сооружения для сточных вод от мойки автомобилей для строительства в г. Ю-Сахалинске. Стадия Р, Лист 1, Листов 15

Общие данные

ГИПРОАВТОТРАНС новосибирский филиал

Копировал: Земленных Формат А2

Альбом 2

Вариант встройки очистных сооружений в производственный корпус

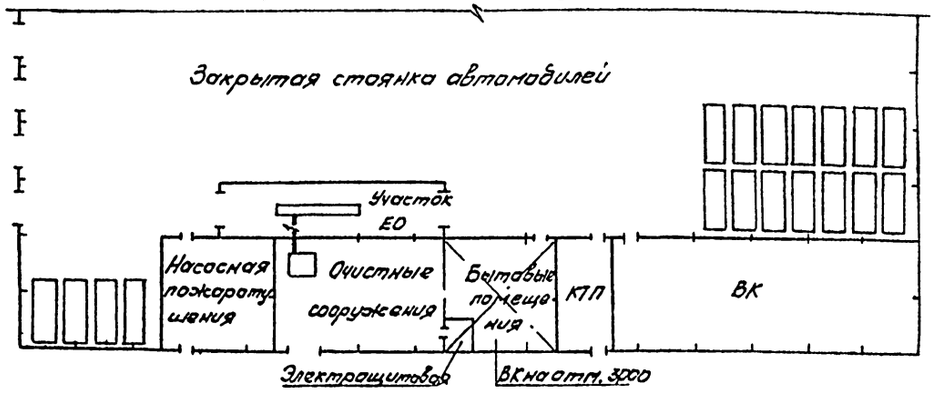

Вариант пристройки очистных сооружений к производственному корпусу

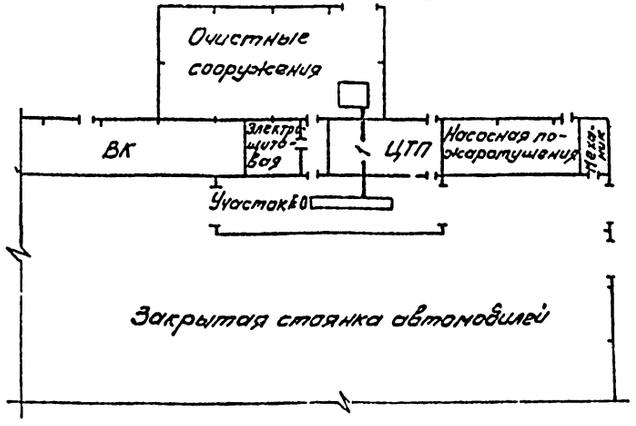

Экспликация оборудования

Позиция	Наименование	Количество (шт)	Примечание
1	Резервуар приемный (подземный)	1	
2	Контейнер приемный	1	
3	Насос для подачи сточной воды в напорный гидроциклон	3	
4	Гидроциклон напорный	2	
5	Флотатор	2	
6	Установка „Пневмовыброс"	4	
7	Установка для сбора отработанного масла	4	
8	Фильтр	1	
9	Емкость для нефтепродуктов	2	
10	Резервуар чистой воды	1	
11	Насос подачи очищенной воды на мойку автомобилей	1	
12	Фильтровлагоотделитель	1	
13	Насос подачи воды на регенерацию фильтра	2	Резервный хранится на складе
14	Насос подачи воды на охлаждение компрессора	2	Резервный хранится на складе
15	Компрессор	1	
16	Отстойник - сгуститель	2	
17	Фильтр - транспортер	2	
18	Контейнер для осадка	12	
19	Затворный бак	1	
20	Насос подачи известкового молока	2	Резервный хранится на складе
21	Расходный бак коагулянта	2	Входит в состав флотатора
22	Бак флокулянта	2	
23	Циркуляционный насос	2	"
24	Напорный бак	2	"
25	Кран мостовой электрический однобалочный	1	
26	Таль электрическая	1	
27	Насос подачи воды для заполнения фильтра	1	
28	Емкость для известкового молока	1	
29	Поддон для фильтра-траспортера	2	
30	Насос подачи флокулянта	4	Входит в состав флотатора
31	Насос подачи коагулянта	4	
32	Маслораспылитель	1	

ГИП	Бояршинов		
Рук. др.	Бояршинов		
Н. контр.	Кучунова		IX.88
Гл. спец.	Кучунова		IX.88
Ст. инж.	Фирсова		

902-2-457 м. 88 -ТХ

Очистные сооружения для сточных вод от мойки автомобилей для строительства в северных районах Q=10 л/с

Варианты встройки и пристройки очистных сооружений к производственному корпусу. Экспликация оборудования

Стадия	Лист	Листов
РП	2	

ГИПРОАВТОТРАНС Новосибирский филиал

Привязан

Инв. №

Копировал: Земленных

Формат А2

Альбом 2

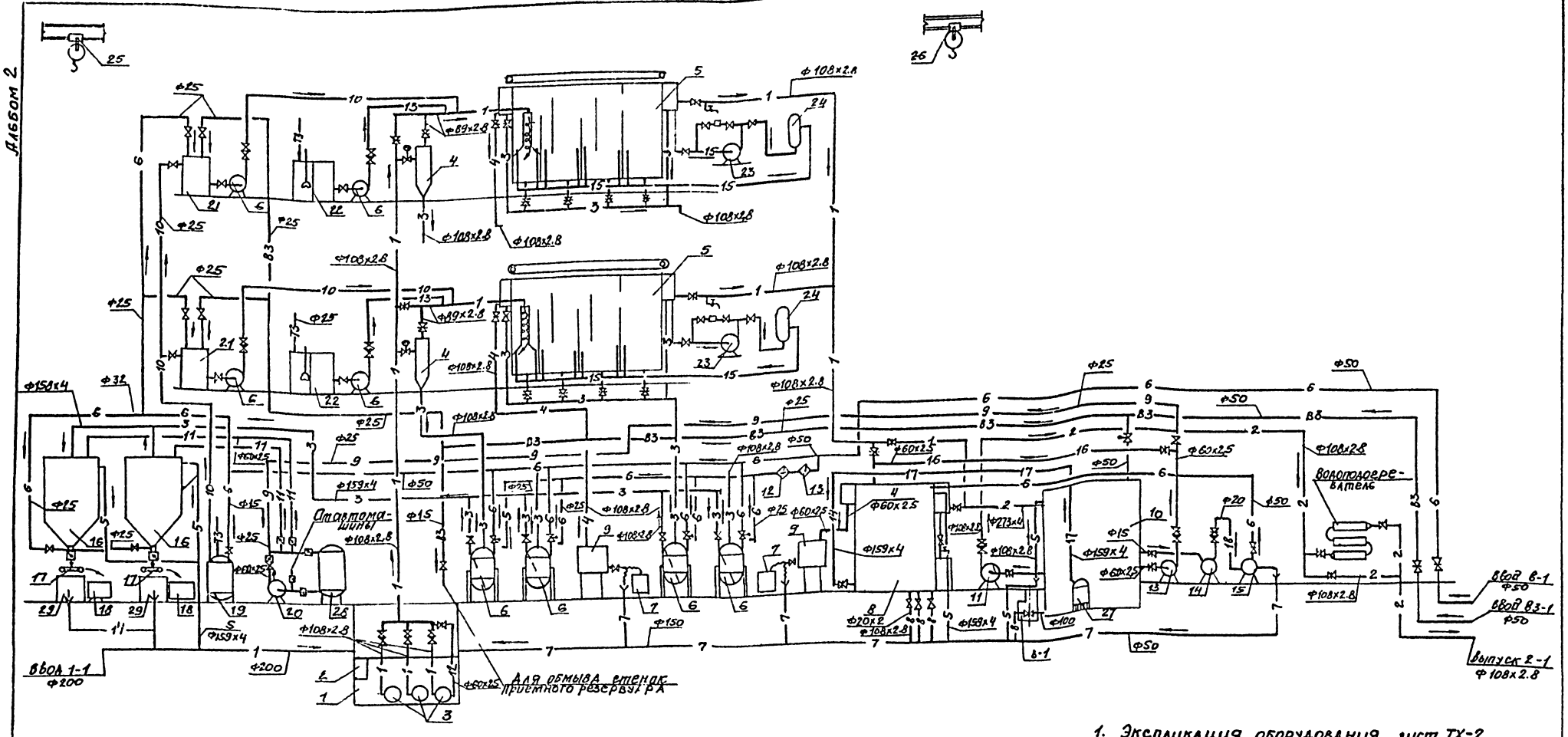

1. Экспликация оборудования лист ТХ-2

Условные обозначения Начало Окончание

№№ систем	Трубопровода
1	Сточной воды от мойки автомобилей
2	Очищенной воды на мойку автомобилей
3	Осадка
4	Нефтепродуктов
5	Переливной
6	Воздуха
7	Технологической канализации
8	Опорожнения
9	Промывной
10	Коагулянта
11	Известкового молока
12	Взмучивания осадка
13	Флокулянта
14	Фильтрата осадка
15	Рециркуляционной воды
16	Очищенной воды на регенерацию фильтра
17	Очищенной воды на заполнение фильтра
18	Охлаждения подшипников компрессора

Привязан

Инв. №

ГИП	Бояршинов		
Рук.бр.	Бояршинов		
Гл.спец.	Кучумова		11.87
Рт. инж.	Вертукова		29.87
Ст. инж.	Фирсова		

902-2-457м.88-ТХ

Очистные сооружения для сточных вод от мойки автомобилей для строительства в сейсмических районах Q=10 л/с

Технологическая схема очистки сточных вод и обезвоживания осадка

Стадия	Лист	Листов
РП	3	

ГИПРОАВТОТРАНС Новосибирский филиал

Копировал: Сунтеева

Формат А-2

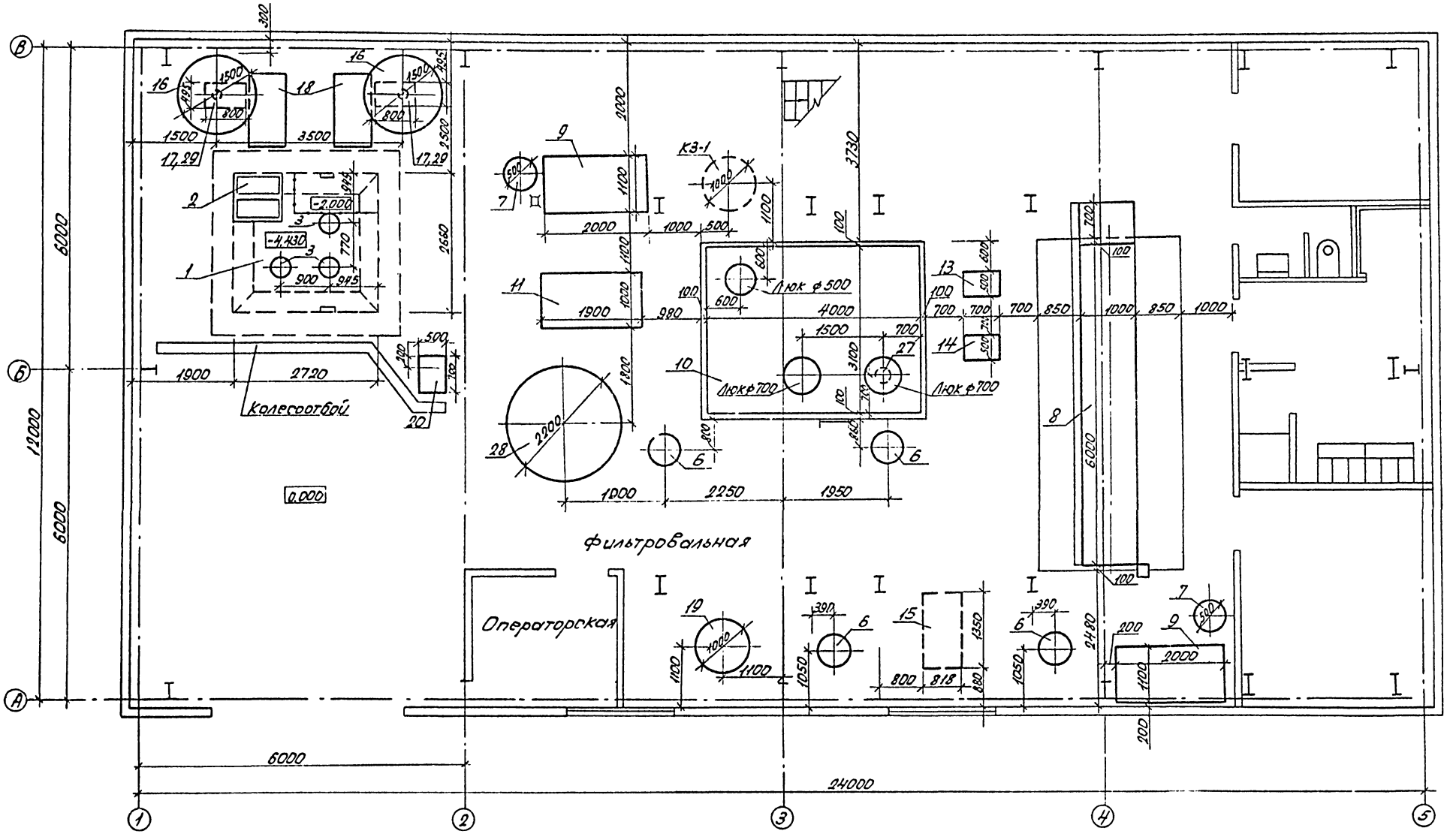

1. Бытовые помещения лист ВК-1.
2. Экспликация оборудования лист ТХ-2.

ГИП	Боршинов		902-2-457т.88 - ТХ
Рук.гр.	Боршинов		
Гл.спец.	Кучумова	IX.88	
Ст.инж.	Вертикова	09.89	

Привязан

Инв.№

Очистные сооружения для сточных вод от мойки автомашин для строительства в северных районах $q = 10$ л/с

План расстановки технологического оборудования на отм. 0.000

Стадия	Лист	Листов
РП	4	

ГИПРОАВТОТРАНС Новосибирский филиал

Копировал Севастьянова Формат А2

Альбом 2

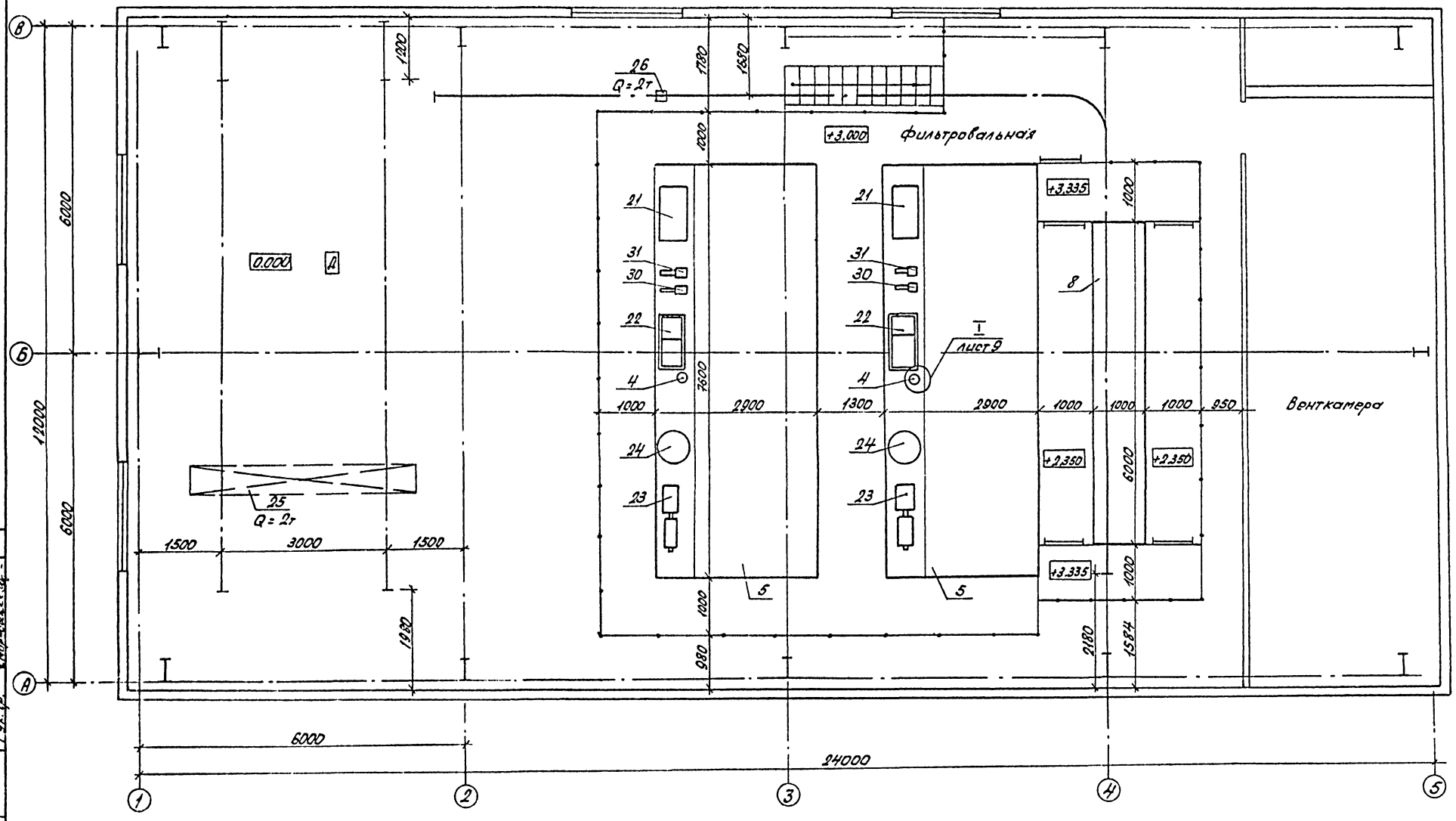

1. Экспликация оборудования лист ТХ-2.

ГИП	Бояршинов		
Рук. бр.	Бояршинов		
Гл. спец.	Кучумова		IX.85
Ст. инж.	Вертикова		29.85

902-2-457 м.88 - ТХ

Привязан

Инв. №

Очистные сооружения для сточных вод от мойки автомобилей для строительства в северных районах Q=10 л/с

Расстановка технологического оборудования на отм. 3.000

Стадия	Лист	Листов
РП	5	

ГИПРОАВТОТРАНС
Новосибирский филиал

Копировал Севастьянова Формат А2

Альбом 2

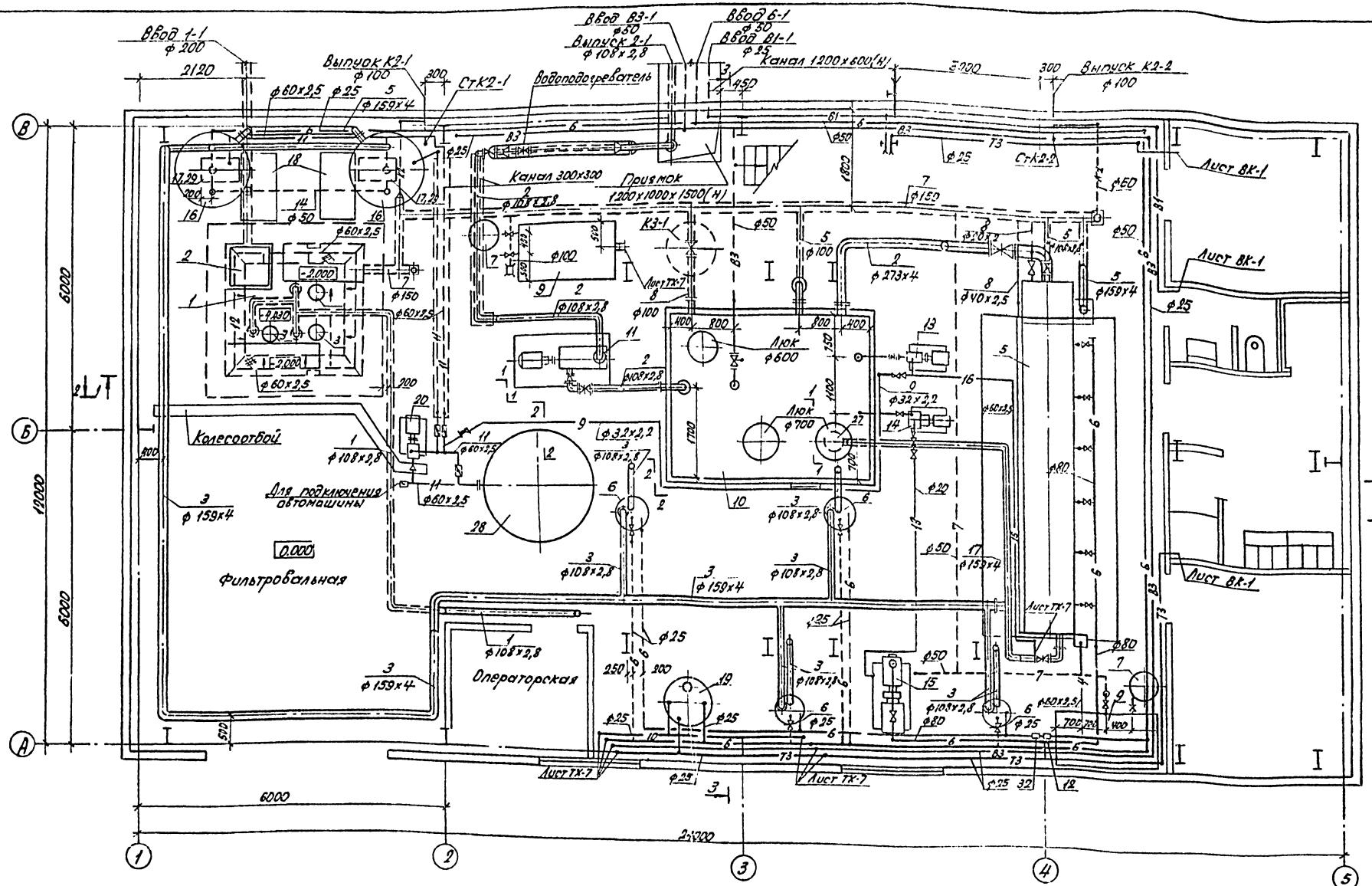

1. Экспликация оборудования лист ТХ-2.

ГИП	Бояршинов		
Рук.бр.	Бояршинов		
Гл.спец.	Кучумов		
Ст.инж.	Вертиков		

902-2-457м.88-ТХ

Привязан

Инв.№

Очистные сооружения для сточных вод от мойки автомобилей для строительства в северных районах Q=10л/с

Стадия	Лист	Листов
РП	6	

План на отм. 0.000

ГИПРОАВТОТРАНС
Новосибирский филиал

Согласовано:
Гл.спец. Стрехнин
Гл.спец. Бобин
Рук.гр. Смирнов

Подпись и дата | Взам.инв.№

Копировал Севастьянова Формат А2

Альбом

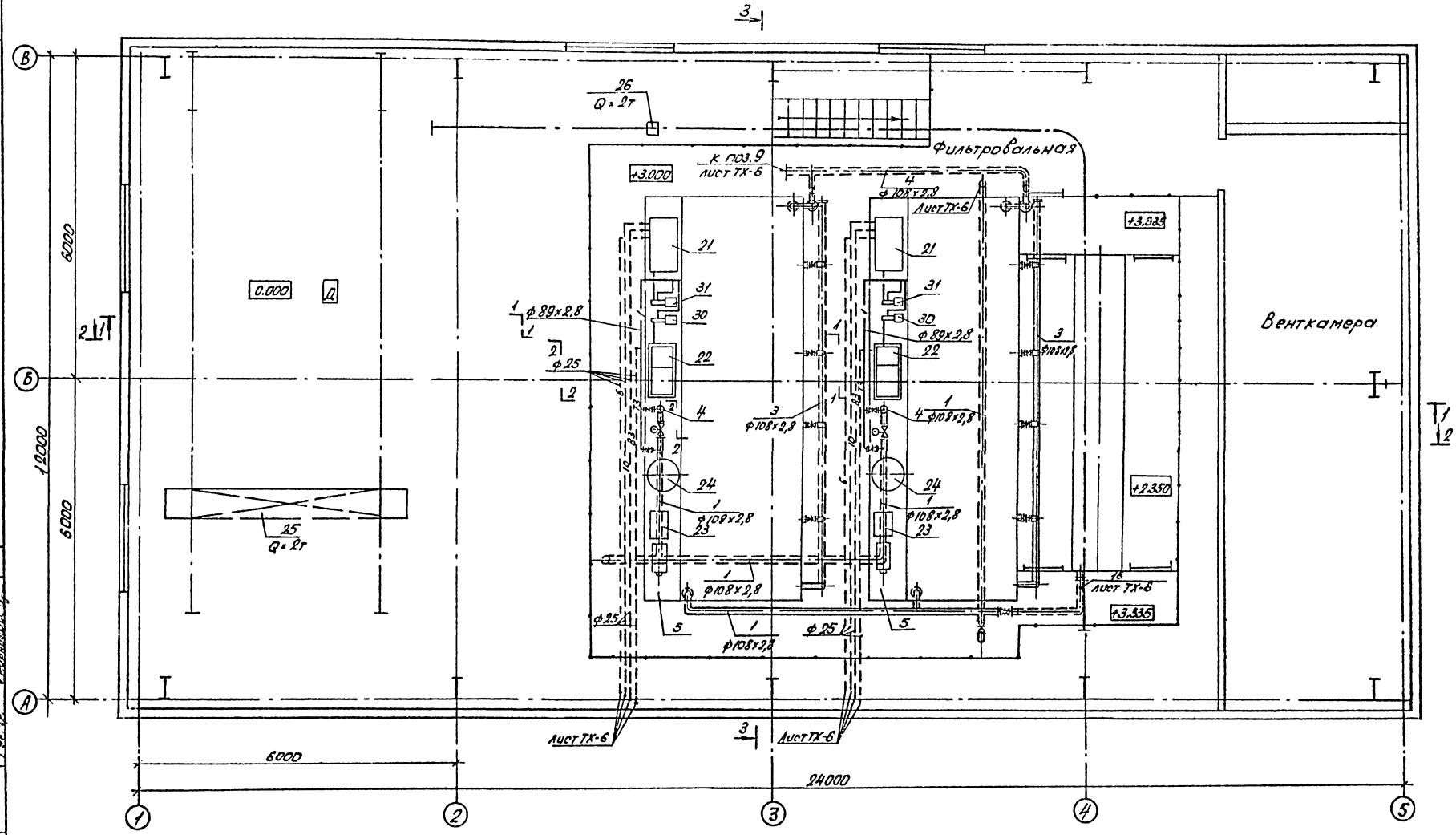

1. Экспликация оборудования лист ТХ-2.

ГИП	Боярщинов		
Рук.бр.	Боярщинов		
Гл.спец.	Кучумова		IX.88
Ст.инж.	Вертикова		09.88

902-2-457м.88-ТХ

Привязан

Инв.№

Очистные сооружения для стачных вод от мойки автомобилей для строительства в Северных районах Q=10л/с

Стадия	Лист	Листов
РП	7	

План на отм. 3.000

ГИПРОАВТОТРАНС
Новосибирский филиал

Копировал Севастьянова Формат А2

Согласовано
Гл.спец. Стрехнин
Гл.спец. Бабин
Рук.гр. Смирнова

Инв.№ подл. | Подпись и дата | Взам.инв.№

Альбом 2

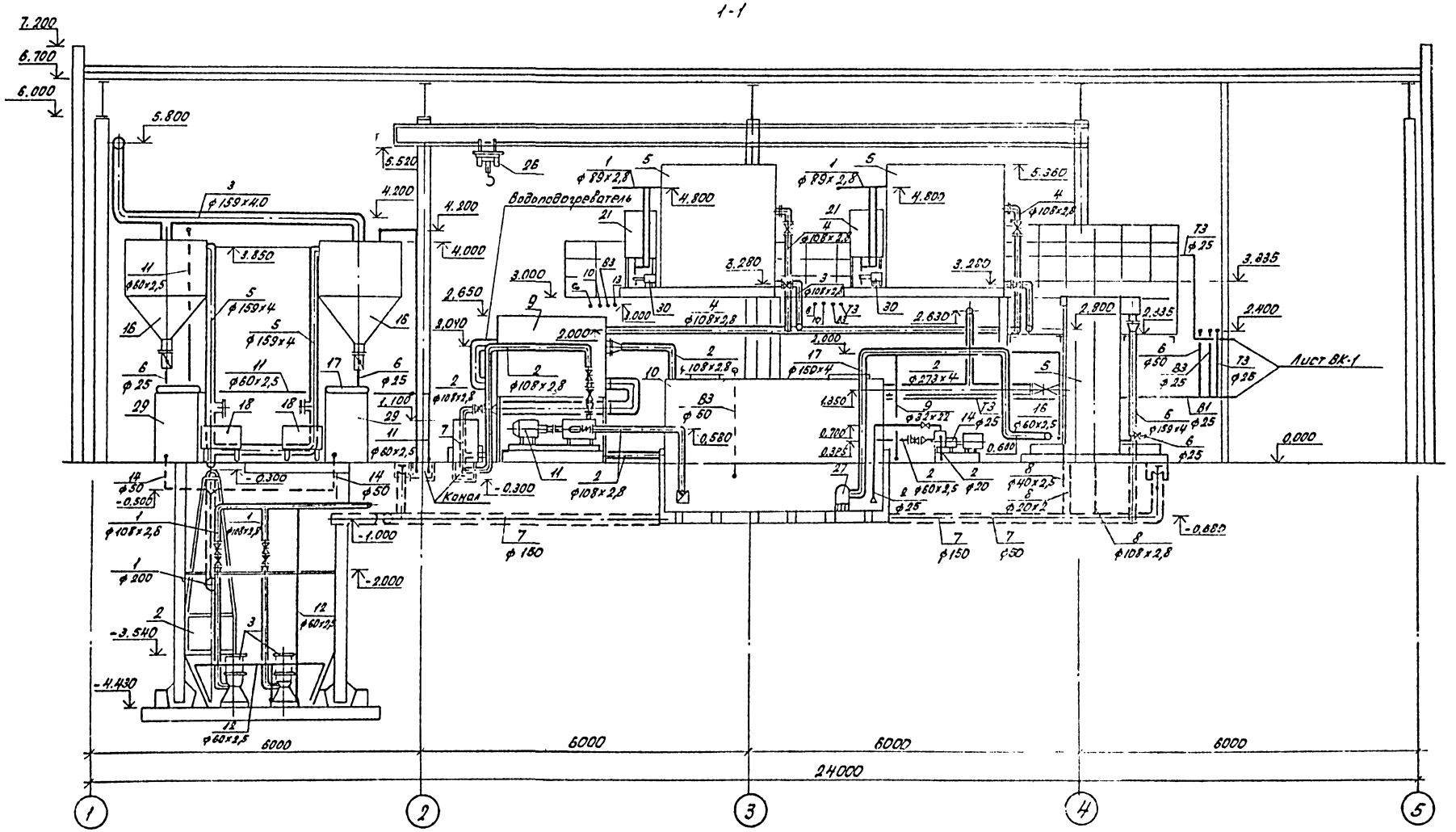

ГИП	Бодрышков		902-2-457м. 88-ТХ
Рук.гр.	Бодрышков		
Гл.спец.	Кучикова	10.88	
Гл.инж.	Бертикова	09.88	

Привязан

Инв.№

Очистные сооружения для стоянок под отмойки автомобилей для строительства в северных районах Q=10 м/с

Стадия	Лист	Листов
РП	8	

Разрез 1-1

ГИПРОАВТОТРАНС
Новосибирский филиал

Копировал Севастьянова Формат А2

Альбом 2

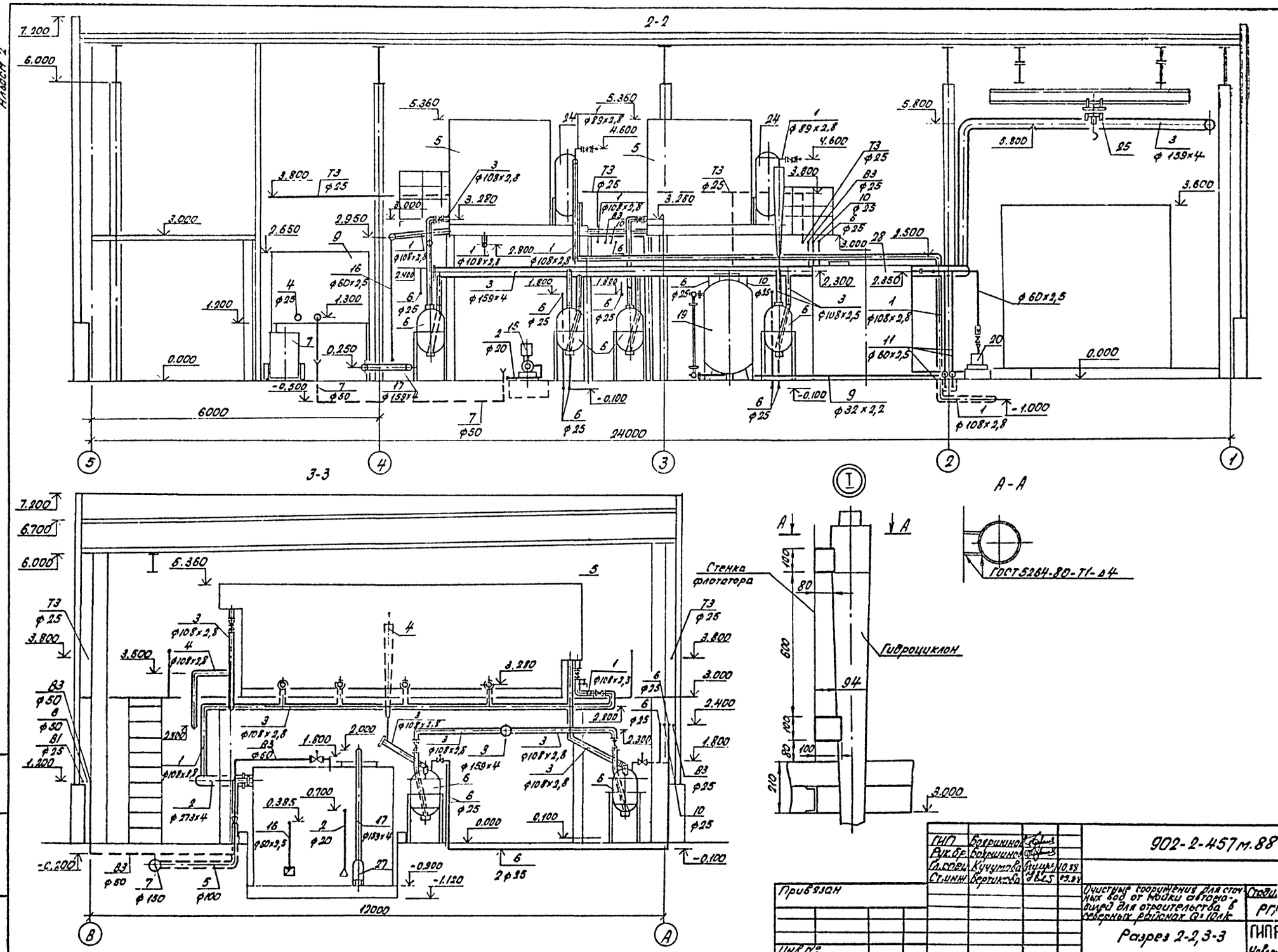

ГИП	Бояршинов		
Рук.бр.	Бояршинов		
Гл.спец.	Кучумова		10.88
Ст.инж.	Вертикова		03.88

902-2-457 м.88-ТХ

Привязан

Инв.№

Очистные сооружения для сточных вод от мойки автомобилей для строительства в северных районах Q=10л/с

Стадия	Лист	Листов
РП	9	

Разрез 2-2, 3-3

ГИПРОАВТОТРАНС

Новосибирский филиал

Копировал Севастьянова Формат А2

Альбом 2

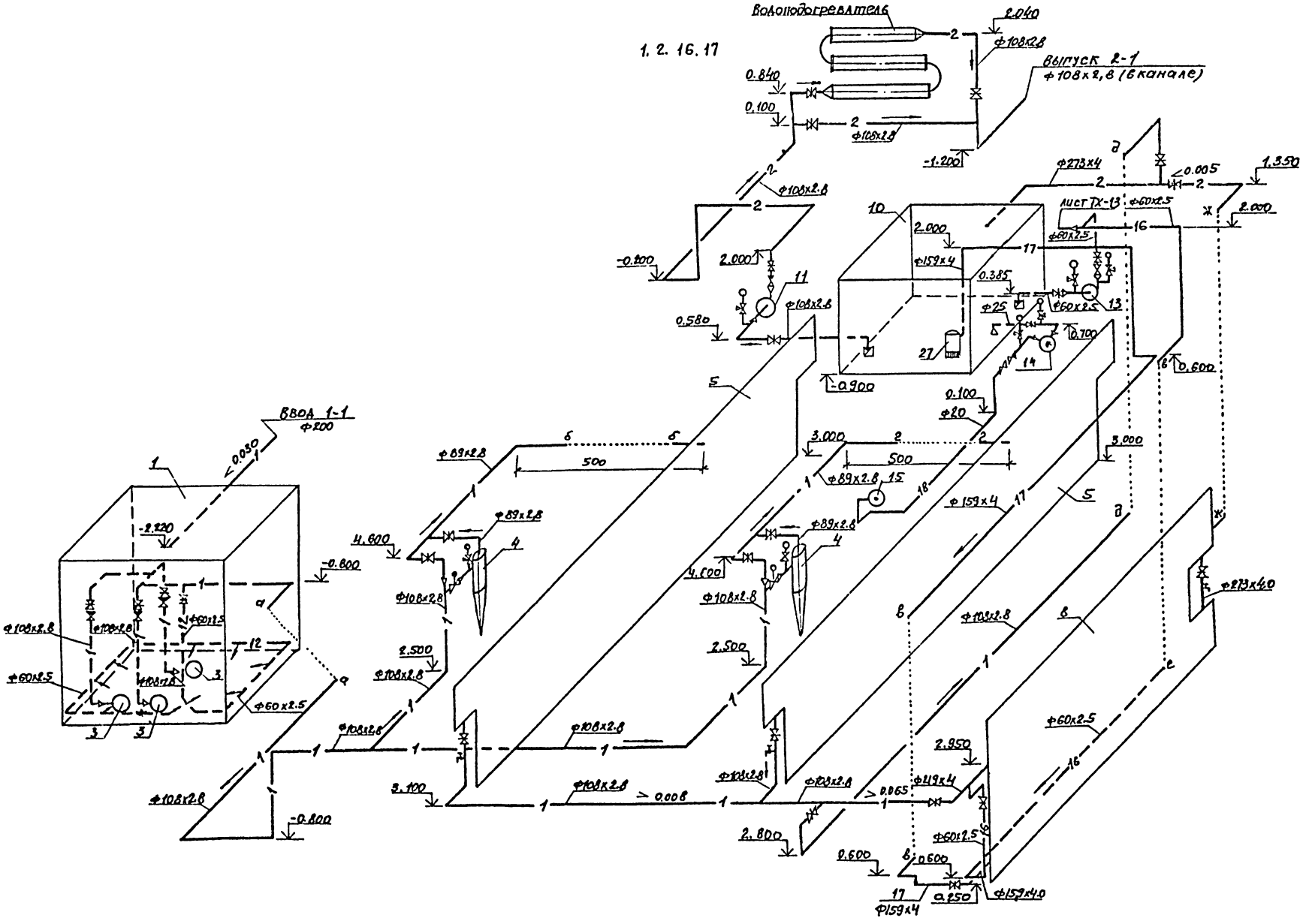

					902-2-457м.88 ТХ
ГИП	Боаршинов				
Рук.гр.	Боаршинов				
Гл.спец.	Кучумова		IX.88		
Ст.инж.	Вертикова		09.88	Очистные сооружения для сточных вод от мойки автомобилей для строительства в северных районах U=10^4/с	Стадия: РП; Лист: 10; Листов:
Ст.инж.	Фирсова			Схема систем 1.2.16.17	ГИПРОАВТОТРАНС Новосибирский филиал

Привязан

Инв. №

Копировал: Сунтеева

Формат А-2

Альбом 2

3,4

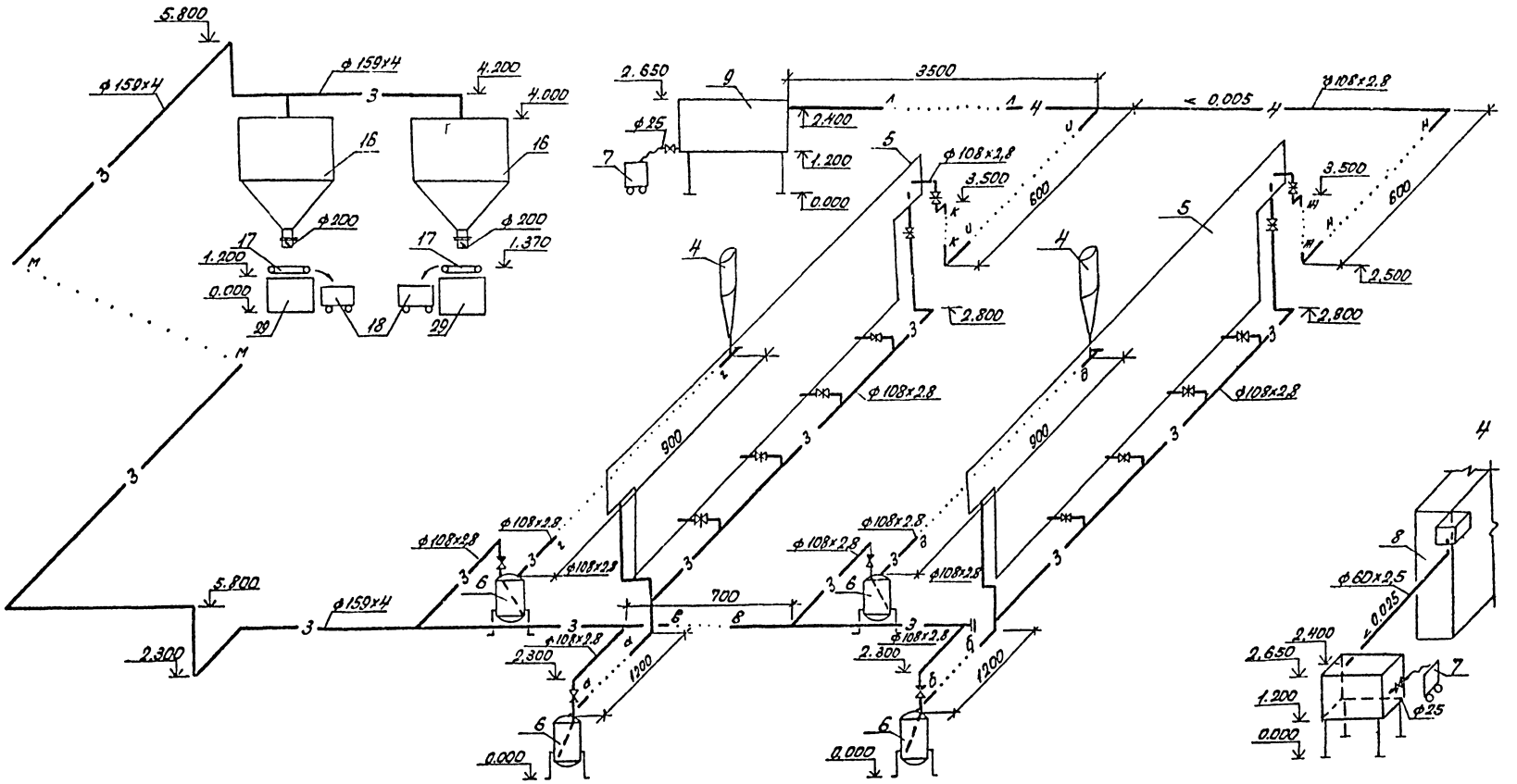

ГИП	Бояршинов			902-2-457.т.88-ТХ
Рук.бр.	Бояршинов			
Гл.спец.	Кучумова		1.X.88	
Ст.инж.	Вертикова		29.8.88	Очистные сооружения для сточных вод от мойки автомобилей для строительства в северных районах Ц=10л/с
Ст.инж.	Фирсова			

Привязан

Инв.№

Стадия	Лист	Листов
РП	11	

Схемы систем 3,4.

ГИПРОАВТОТРАНС
Новосибирский филиал

Копировал Севастьянова формат А2

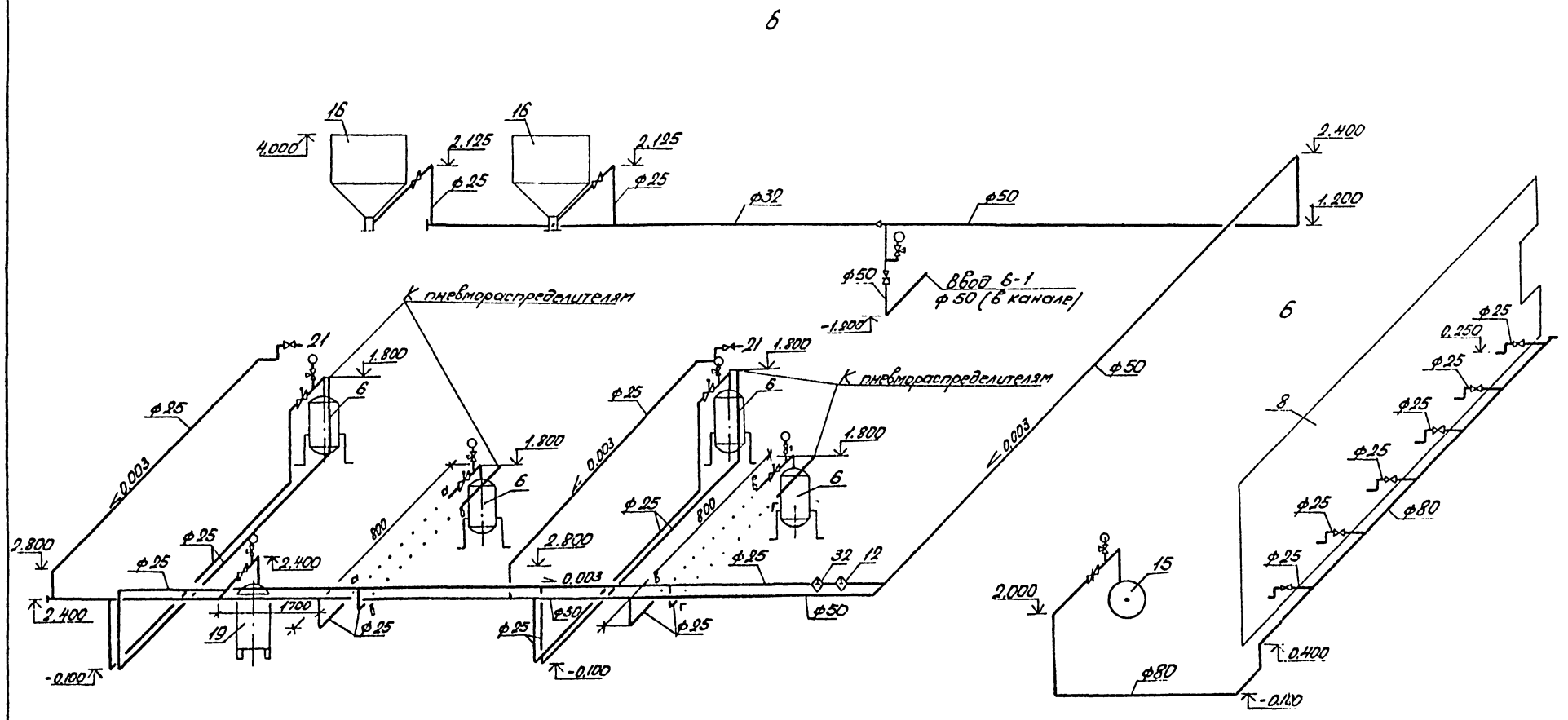

Схема подсоединения пневмораспределителей лист ТХН-2.

ГИП	Боярщинов			902-2-457м.88-ТХ
Рук.бр	Боярщинов			
Гл.спец	Кучумова		17.88	
Ст.инж	Вертикова		09.88	Очистные сооружения для сточных вод от мойки автомобилей для строительства в северных районах Q=10 л/с
Ст.инж	Фирсова			

Привязан

Инв. №

Стадия	Лист	Листов
РП	12	

Схемы системы 6

ГИПРОАВТОТРАНС
Новосибирский филиал

Копировал Севастьянова Формат А2

Альбом 2

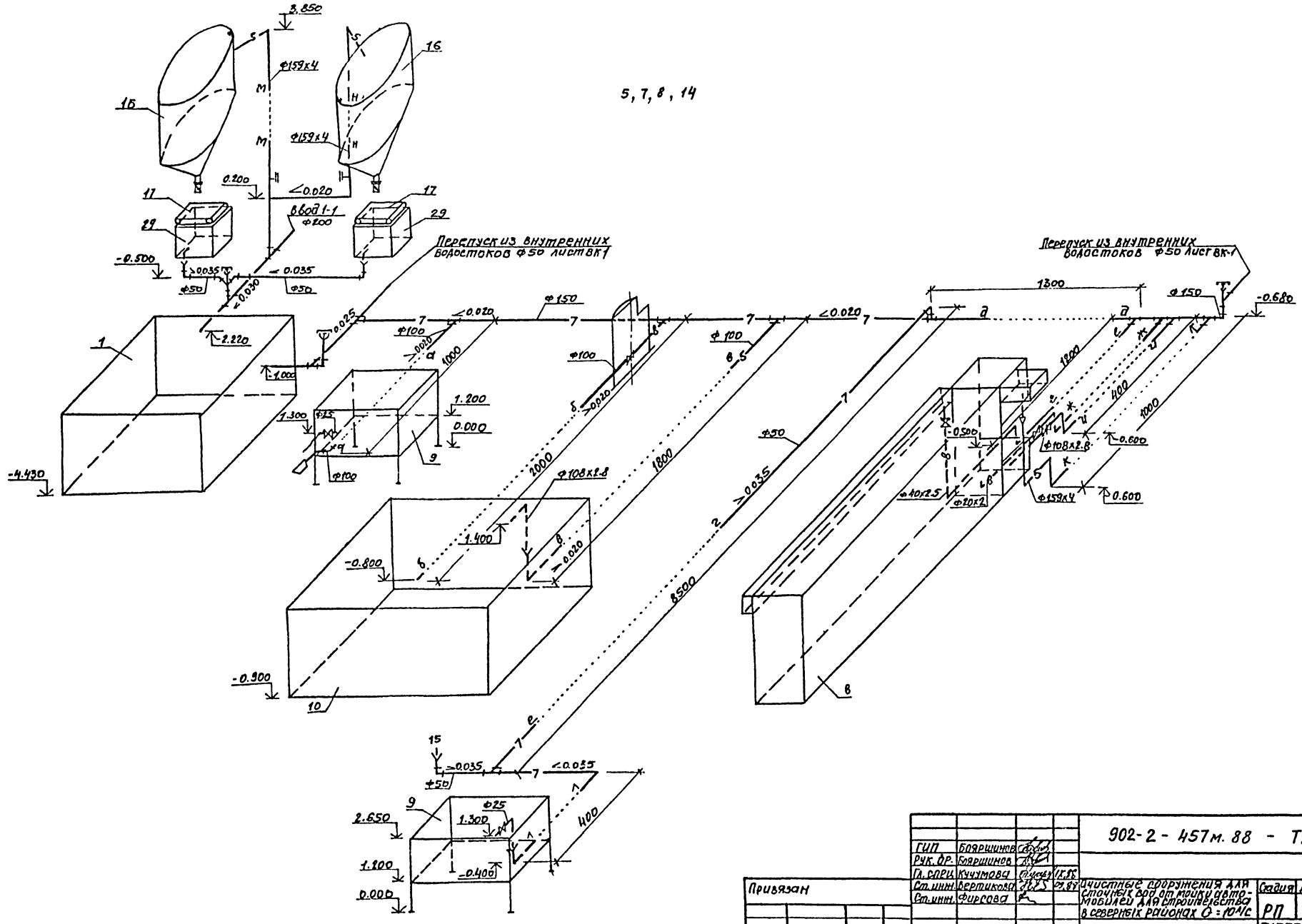

ГИП	Бояршинов					902-2-457м.88 - ТХ	
Рук. др.	Бояршинов						
Гл. спец.	Кучумова			IX.88			
Ст. инж.	Вертикова				Ст. 87	Очистные сооружения для сточных вод от мойки автомобилей для строительства в северных районах Q = 10 л/с	Стадия: РП; Лист: 13; Листов:
Ст. инж.	Фирсова					Схема систем 5, 7, 8, 14.	ГИПРОАВТОТРАНС Новосибирский филиал
Привязан							
Инв. №							

Копировал: Сунтеева

Формат А-2

9,11

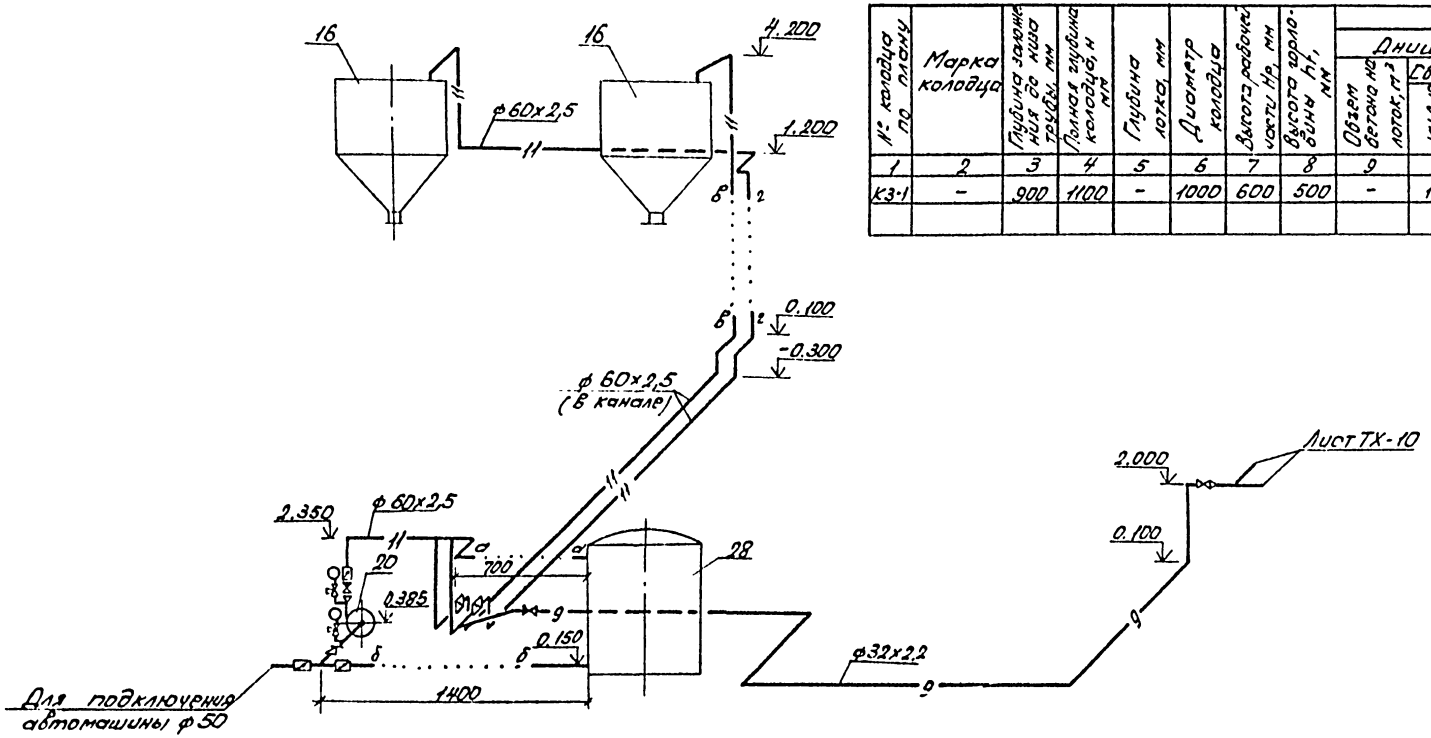

Таблица колодцев

№ колодца по плану	Марка колодца	Глубина заложения до низа трубы, мм	Полная глубина колодца, н мм	Глубина лотка, мм	Диаметр колодца	Высота рабочей части Hр, мм	Высота горловины hг, мм	Расход материалов: Днище: Объем бетона на лоток, м³	Днище: Сборные железобетонные элементы серия 3.900-3, выпуск 7: КЦД-10	Рабочая часть: КЦ-10-6А	Плита перекрытия: КЦП-10-1	Горловина: КЦО-1	Горловина: Скоб. шт	Тип люка: Л	Тип люка: Т	Тип люка: Рн	Марка стоечянки
1	2	3	4	5	6	7	8	9									
КЗ-1	–	900	1100	–	1000	600	500	–	1	1	1	1	1	1	–	–	С1

ГИП	Бояршинов			902-2-457т.88-ТХ
Рук.бр	Бояршинов			
Гл.спец	Кучумова		15.88	
Ст.инж	Вертикова		09.89	Очистные сооружения для сточных вод от мойки автомобилей для строительства в северных районах Б-10л/с
Ст.инж	Фирсова			

Привязан

Инв.№

Стадия	Лист	Листов
РП	14	

Схема систем 9.11. Таблица колодцев

ГИПРОАВТОТРАНС Новосибирский филиал

Копировал Севастьянова Формат А2

Альбом 2

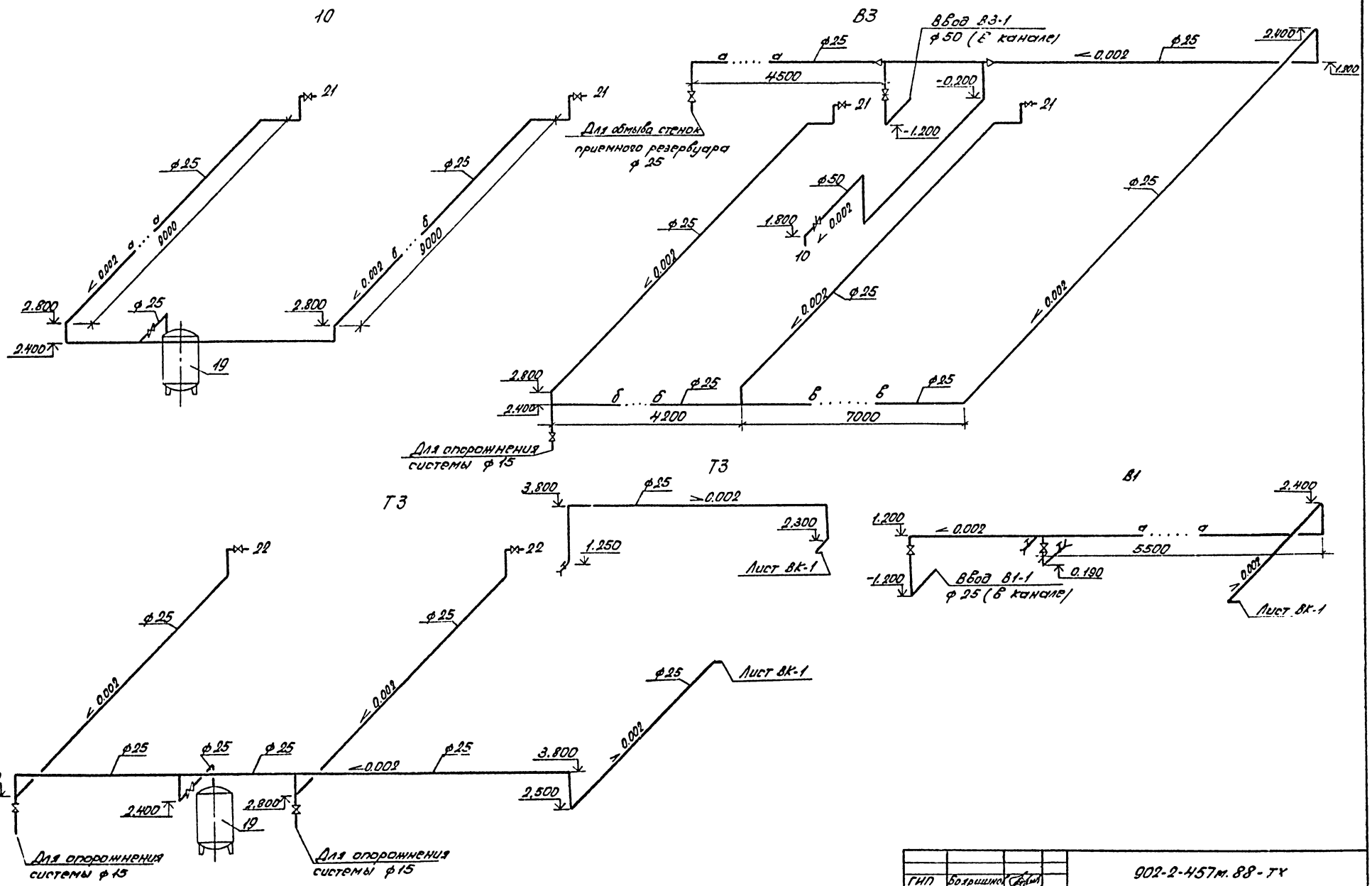

ГИП	Бояршинов			902-2-457м.88-ТХ	
Рук.бр	Бояршинов				
Гл.спец	Кучумова		17.8		
Ст.инж	Вертикова		03.88	Очистные сооружения для сточных вод от мойки автомобилей для строительства в северных районах Q=10л/с	Стадия: РП; Лист: 15; Листов:
Ст.инж	Фирсова		09.88		
Привязан				Схемы систем В1,В3,Т3,10	ГИПРОАВТОТРАНС Новосибирский филиал
Инв.№					

Копировал Севастьянова Формат А2

Альбом 2

Ведомость рабочих чертежей основного комплекта

Лист	Наименование	Примечание
1	Общие данные. План на отм. 0.000	
	План кровли. Схемы систем В1, Т3, К1, К2	

Ведомость ссылочных и прилагаемых документов

Обозначение	Наименование	Примечание
	Ссылочные документы	
Серия 4.904-69	Детали крепления санитарно-технических приборов и трубопроводов	
	Прилагаемые документы	
ТП-2-457м.88 ВК.СО	Спецификация оборудования	
ТП-2-457м.88 ВК.ВМ	Ведомость потребности в материалах.	

Общие указания

1. Исходными данными для разработки рабочих чертежей являются задание на проектирование, утвержденное Минавтотрансом РСФСР 7 апреля 1986 г., и дополнение к заданию, утвержденное 23 декабря 1987 года.
2. Основные показатели по чертежам водопровода и канализации приведены в таблице.

Наименование системы	Потребный напор на вводе, м. вод. ст.	Расчетный расход				Установленная мощн. электродвигателей квт.	Примечание
		м³/сут.	м³/ч	л/с	при пожаре, л/с		
1. Водопроводхозяйственно-питьевой		1.23	0.67	0.375	—		
а) хозяйственно-питьевые нужды	15	0.10	0.17	0.175			
б) принятие душа		0.75	0.50	0.20			
в) Мойка пола		0.38	0.38	0.30			
2. Горячее водоснабжение		0.39	0.32	0.11	—		
3. Канализация бытовая		1.23	0.67	1.975	—		
4. Внутренние водостоки		—	—	1.15	—	0.6	

3. Расходы питьевой воды учитываются общеплощадочными водомерами автотранспортного предприятия.
4. Стальные трубопроводы прокладываются открыто с уклоном 0.002 к приборам и местам спуска и окрашиваются краской ПФ-170.

Типовой проект разработан в соответствии с действующими нормами и правилами и предусматривает мероприятия, обеспечивающие пожарную безопасность при эксплуатации здания.

Главный инженер проекта Бояршинов

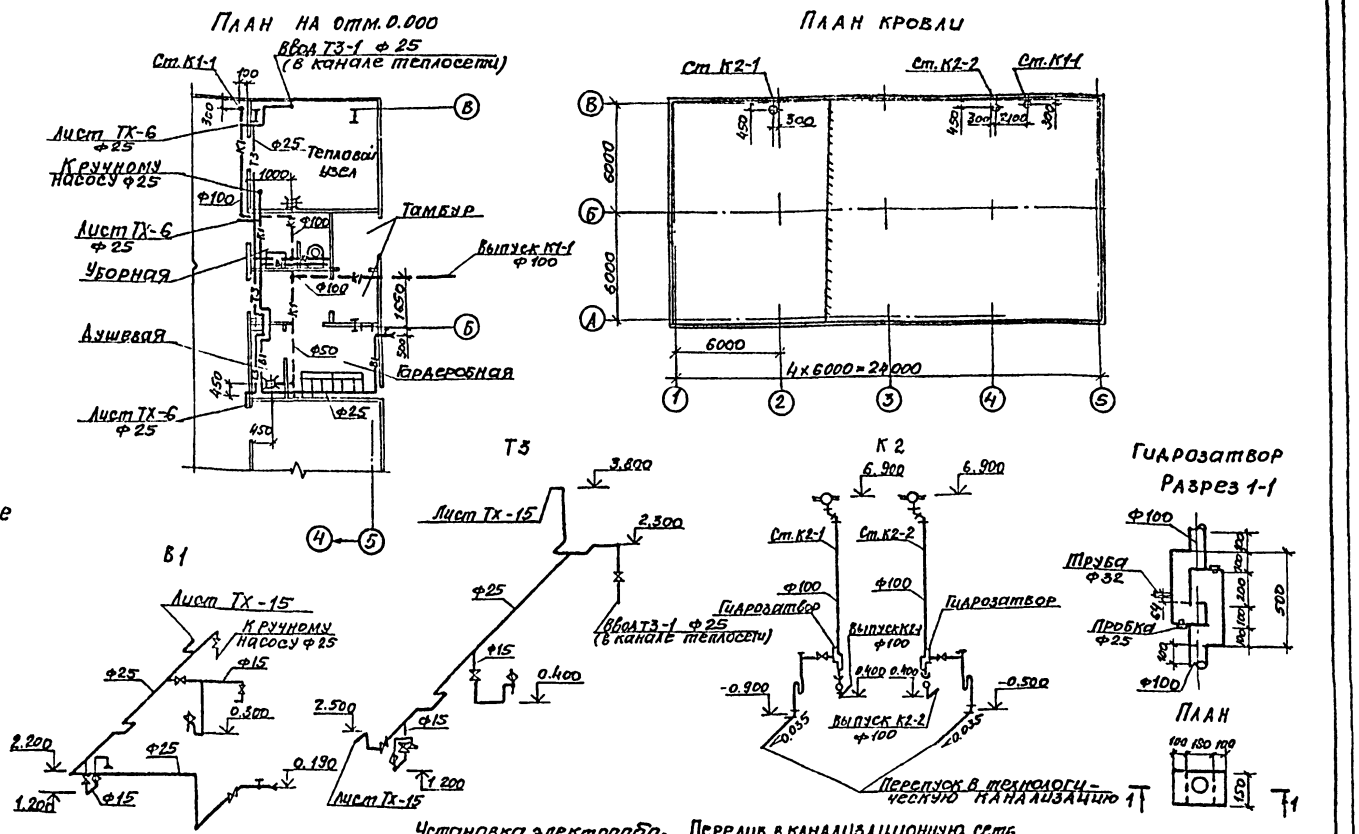

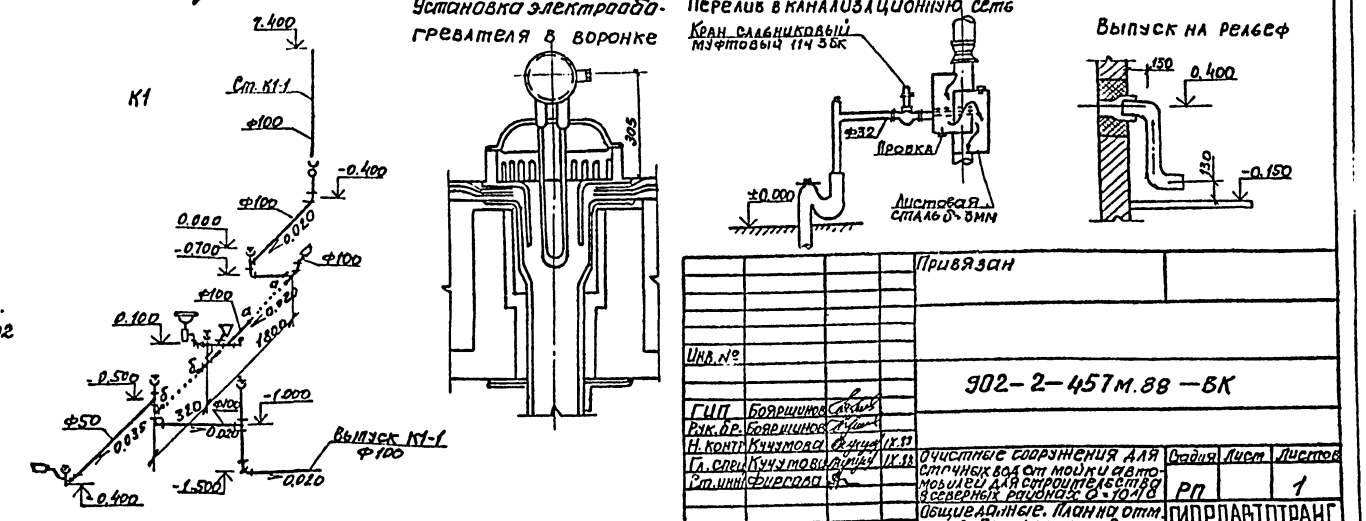

Согласовано

Гл. спец.	Стрепнин	
Гл. спец.	Бабин	
Рук. гр.	Смирнова	

Подпись и дата взам. инв. №

Инв. №

Привязан

902-2-457м.88 — ВК

ГИП	Бояршинов		
Рук. бр.	Бояршинов		
Н. контр.	Кучумова		IX.88
Гл. спец.	Кучумова		IX.88
Ст. инж.	Фирсова		

Очистные сооружения для сточных вод от мойки автомобилей для строительства в северных районах Q=10 л/с

Общие данные. План на отм. 0.000. План кровли. Схемы систем В1, Т3, К1, К2.

Стадия	Лист	Листов
РП		1

ГИПРОАВТОТРАНС Новосибирский филиал

Копировал: Сунтеева

Формат А-2

ТИПОВОЙ ПРОЕКТ
902-2-457м. 88

Очистные сооружения для сточных вод от мойки автомобилей для строительства в северных районах производительностью 10 л/с

АЛЬБОМ 2

Эскизные чертежи общих видов нетиповых конструкций

Инв. № подл. | Подпись и дата | Взам. инв. №

Альбом 2

Обозначение	Наименование	Стр.
ОВН1	Зонт к трубе ф 108 х 2,8 из листовой стали δ = 2мм	19
ТХН2	Емкость для нефтепродуктов V = 3м³. Чертеж общего вида	20
ТХН3	Емкость для нефтепродуктов объемом 3м³ Сечения	21
ТХН4	Контейнер емкостью 0,5м³ Чертеж общего вида	22
ТХН5	Поддон под фильтр-транспортер Чертеж общего вида	23
ТХН6	Резервуар чистой воды емкостью 25м³ Чертеж общего вида	24
ТХН7	Резервуар чистой воды емкостью 25м³ Сечения	25
ТХН8	Отстойник-сгуститель емкостью 2м³ Чертеж общего вида	26
ТХН9	Отстойник-сгуститель емкостью 2м³ Сечения	27
ТХН10	Установка „Пневмовыброс" емкостью 0,5м³ Чертеж общего вида	28

ГИП	Боярщинов		902-2-457м. 88
Рук.бр.	Боярщинов		Содержание
Рук.бр.	Ножин		Стадия: РП; Лист: 1; Листов: 2
Рук.гр.	Чистякова		ГИПРОАВТОТРАНС Новосибирский филиал
Ст.инж.	Хохрякова		
Инженер	Терещенко		
Инженер	Одношевская		

Инв. № подл. | Подпись и дата | Взам. инв. №

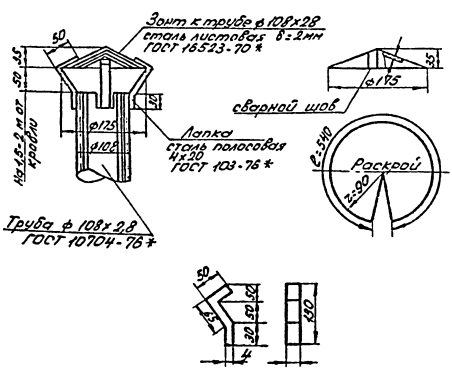

Поверхности подвергаются покрытию грунтом ГФ021 затем окрасить в 2 слоя эмалью марки ПФ-133 по ГОСТ 926-82.

Привязан

Инв. №

ГИП	Боярщинов		902-2-457м. 88 - ОВН1
Рук.бр.	Боярщинов		Зонт к трубе ф108х2,8
Рук.гр.	Чистякова		Стадия: РП; Лист: 1; Листов: 1
Ст.инж.	Одношевская		ГИПРОАВТОТРАНС Новосибирский филиал

Инв. № подл. | Подпись и дата | Взам. инв. №

Формат А4

Обозначение	Наименование	Стр.
ТХН11	Установка „Пневмовыброс" емкостью 0,5м³ Чертеж общего вида.	29
ТХН12	Установка „Пневмовыброс" емкостью 0,5м³ Сечения. Вид.	30
ТХН13	Установка „Пневмовыброс" емкостью 0,5м³ Спецификация материалов. Сечение.	31

ГИП	Боярщинов		902-2-457м. 88
Рук.бр.	Боярщинов		Содержание
Рук.бр.	Ножин		Стадия: РП; Лист: 2; Листов: 2
Рук.гр.	Чистякова		ГИПРОАВТОТРАНС Новосибирский филиал
Ст.инж.	Хохрякова		
Инжен.	Терещенко		
Инжен.	Одношевская		

Инв. № подл. | Подпись и дата | Взам. инв. №

Копировал Севастьянова Формат А4

Альбом 2

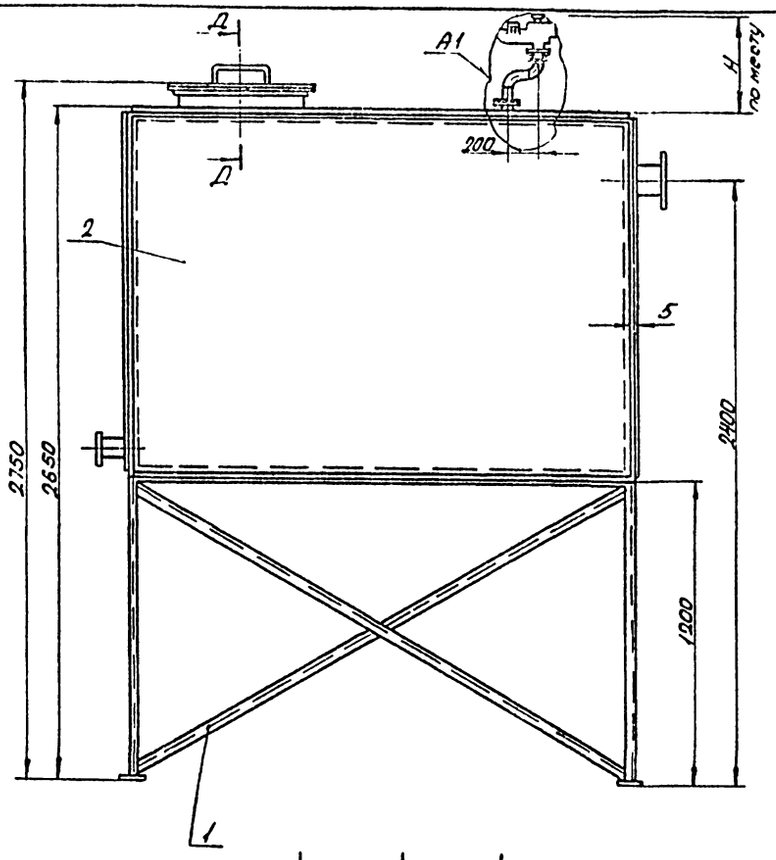

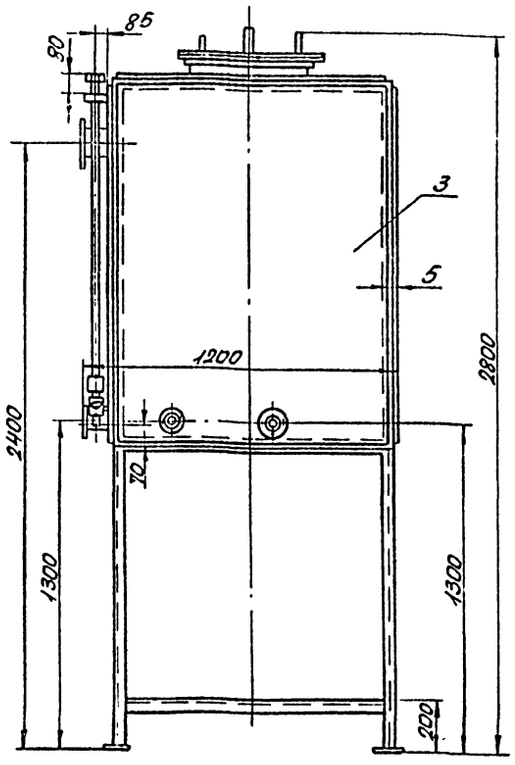

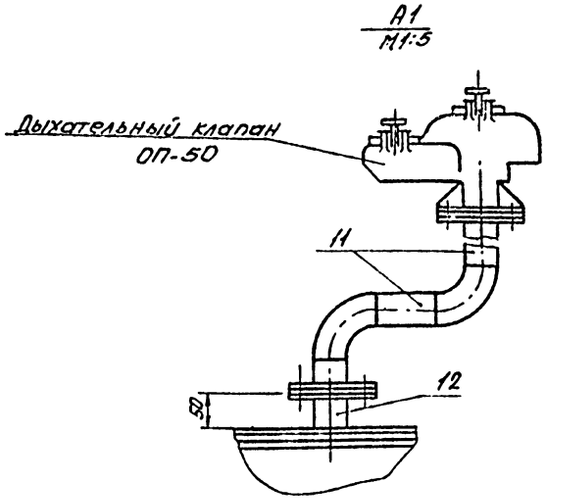

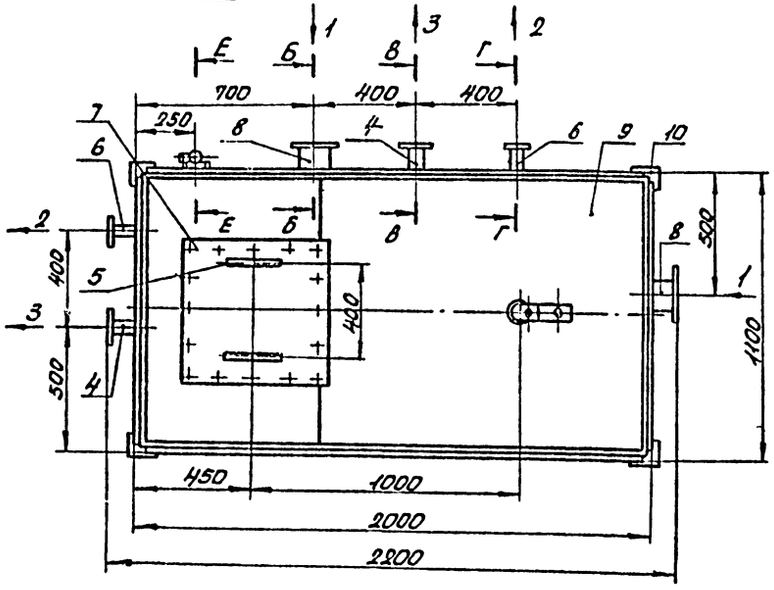

№ точек	Наименование точек подвода и отвода рабочих сред	Присоединительный элемент	Размер присоединительного элемента	Характер присоединения
1	Подвод нефтепродуктов	Труба с фланцем	Ду=100	
2	Отвод нефтепродуктов	Труба с фланцем	Ду=25	
3	Отвод воды	Труба с фланцем	Ду=50	

Техническая характеристика

1. Тип - стационарный
2. Емкость, м³ - 3
3. Габаритные размеры, мм 2200×1200×2800
4. Ориентировочная масса, кг - 500

Технические требования

1. Н14; $h14 \pm \frac{t_2}{2}$.
2. Сварные швы производить по ГОСТ 5264-80 по периметру прилегания деталей. Катет шва равен наименьшей толщине свариваемых деталей, кроме указанных.
3. Шероховатость поверхностей сварных швов и кромок реза деталей - 12.5.
4. Покрытие: грунтовка ХС-010 ГОСТ 9355-81 эмаль ХВ-124, салатная ГОСТ 10144-74. IV. УХЛ.

ГИП	Бояршинов		
Рук.Бр.	Бояршинов		
Рук.Бр.	Ножин		12.9.81
Ст.инж.	Хохрякова		

902-2-457м.88-ТХН

Привязан

Инв.№

Очистные сооружения для сточных вод от мойки автомобилей для строительства в северных районах Q=10л/с

Емкость для нефтепродуктов объемом 3 м³. Чертеж общего вида

Стадия	Лист	Листов
РП	2	

ГИПРОАВТОТРАНС Новосибирский филиал

Копировал Севастьянова Формат А2

Инв.№ подл. | Подпись и дата | Взам.инв.№

Альбом 2

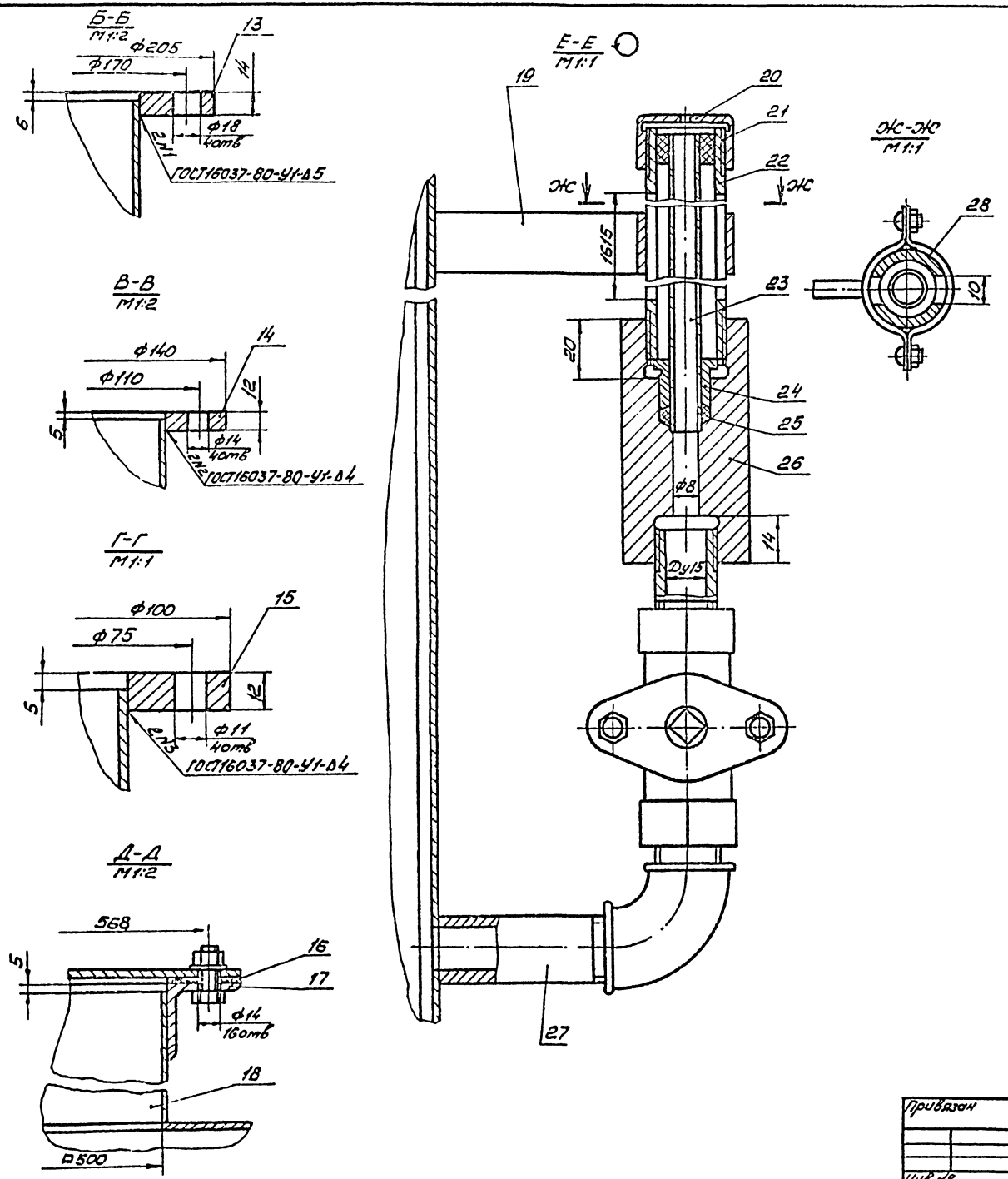

Спецификация материалов

№ поз.	Наименование	Материал	Размеры, мм	Кол. шт.
1	Каркас	Уголок Б-50×50×5 ГОСТ 8509-86 / Ст.3 ГОСТ 535-79	30000	
2	Лист	Лист Б-3,0 ГОСТ 19903-74 / 4-IV-В Ст.3 ГОСТ 16523-70	1984×1437	2
3	Стенка боковая	Лист Б-3,0 ГОСТ 19903-74 / 4-IV-В Ст.3 ГОСТ 16523-70	1084×1437	2
4	Патрубок	Труба 57×3 ГОСТ 8732-78 / В Ст.2сп ГОСТ 8731-87	L=95	2
5	Ручка	Круг В-16 ГОСТ 2590-71 / Ст.3 ГОСТ 535-79	L=300	2
6	Патрубок	Труба 32×3 ГОСТ 8732-78 / В Ст.2сп ГОСТ 8731-87	L=95	2
7	Крышка	Лист Б-3,0 ГОСТ 19903-74 / 4-IV-В Ст.3 ГОСТ 16523-70	608×608	1
8	Патрубок	Труба 108×4 ГОСТ 8732-78 / В Ст.2сп ГОСТ 8731-87	L=94	2
9	Лист	Лист Б-3,0 ГОСТ 19903-74 / 4-IV-В Ст.3 ГОСТ 16523-70	1084×1984	2
10	Основание	Лист Б-6,0 ГОСТ 19903-74 / В Ст.3 ГОСТ 14637-79	70×70	4
11	Труба	Труба 57×3 ГОСТ 8732-78 / В Ст.2сп ГОСТ 8731-87	L - по месту	
12	Патрубок	Труба 57×3 ГОСТ 8732-78 / В Ст.2сп ГОСТ 8731-87	L=45	1
13	Фланец	Лист Б-15 ГОСТ 19903-74 / В Ст.3 ГОСТ 14637-79	ф205×ф110	2
14	Фланец	Круг В-140 ГОСТ 2590-71 / Ст.3 ГОСТ 535-79	ф140×ф59	5
15	Фланец	Круг В-100 ГОСТ 2590-71 / Ст.3 ГОСТ 535-79	ф100×ф33	2
16	Прокладка	Пластина I, лист-ПМБ-3-С-4,8 ГОСТ 7338-77	□608×□500	1
17	Фланец	Уголок Б-50×50×5 ГОСТ 8509-86 / Ст.3 ГОСТ 535-79	L=1682	1
18	Стенка	Лист Б-3,0 ГОСТ 19903-74 / 4-IV-В Ст.3 ГОСТ 16523-70	500×89	4
19	Ребро	Лист Б-3,0 ГОСТ 19903-74 / 4-IV-В Ст.3 ГОСТ 16523-70	70×20	1
20	Колпак	Круг В-34 ГОСТ 2590-71 / Ст.3 ГОСТ 535-79	L=20	1
21	Кольцо	Пластина I, лист-ПМБ-10-С-4,8 ГОСТ 7338-77	ф22×ф12	1
22	Корпус	Труба 20×2,8 ГОСТ 3262-75	L=1640	1
23	Указатель	Трубка 12×2,5×1560 ГОСТ 6448-74	L=1860	1
24	Втулка	Круг В-22 ГОСТ 2590-71 / Ст.3 ГОСТ 535-79	L=18	1
25	Прокладка	Пенька трепаная ГОСТ 23406-78Э		др/кг
26	Корпус	Круг В-42 ГОСТ 2590-71 / Ст.3 ГОСТ 535-79	L=80	1
27	Патрубок	Труба 15×2,8 ГОСТ 3262-75	L=72	1

ГИП	Бояршинов		
Рук.бр.	Бояршинов		
Рук.бр.	Ножин		
Ст.инж.	Хохрякова		5.93

902-2-457м.88 - ТХН.

Привязан

Инв №

Очистные сооружения для сточных вод от мойки автомобилей для строительства в северных районах Q=10 л/с

Емкость для нефтепродуктов объемом 3м³

Сечения

Стадия	Лист	Листов
РП	3	

ГИПРОАВТОТРАНС
Новосибирский филиал

Копировал: Земленных

Формат А2

Альбом 2

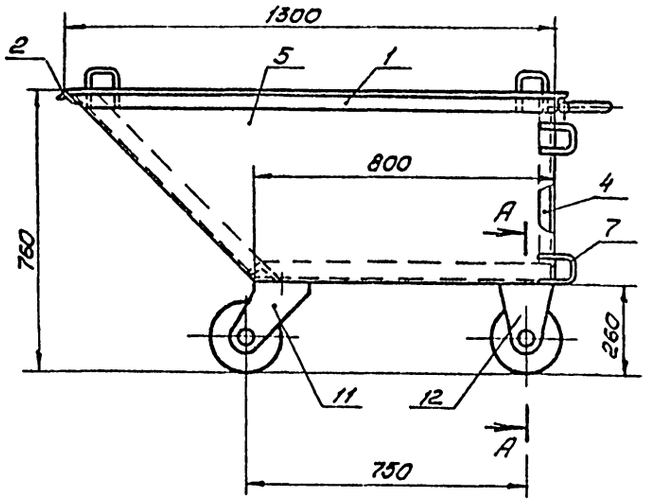

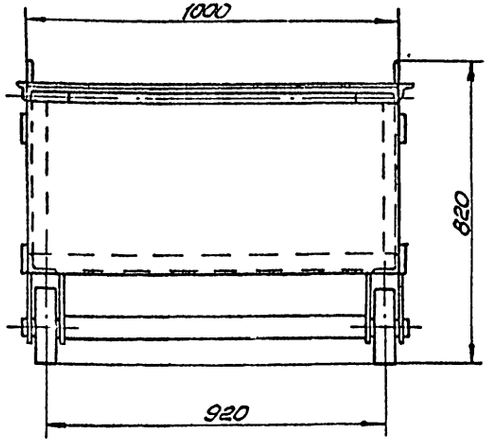

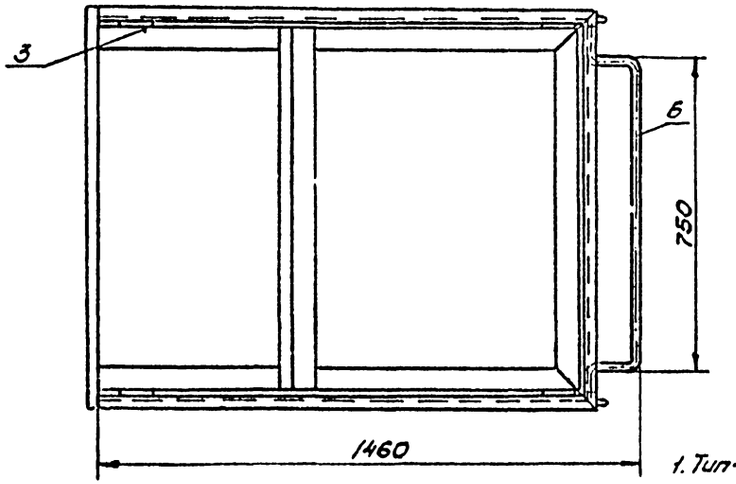

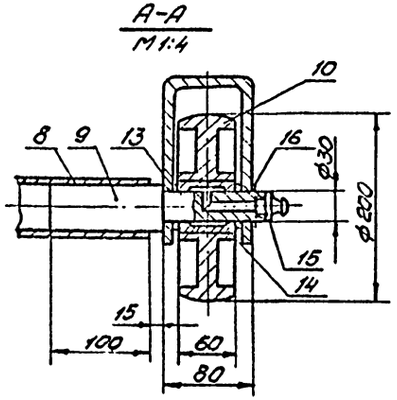

Спецификация материалов

№ поз.	Наименование	Материалы	Размеры	Кол-во
1	Рамка верхняя	Уголок Б-50х32х3 ГОСТ 8510-86 / Ст3 ГОСТ 535-79	ℓ = 3728	1
2	Связь	Уголок Б-50х32х3 ГОСТ 8510-86 / Ст3 ГОСТ 535-79	ℓ = 1064	1
3	Рамка нижняя	Уголок Б-80х50х5 ГОСТ 8510-86 / Ст3 ГОСТ 535-79	ℓ = 4992	1
4	Стойка	Уголок Б-80х50х5 ГОСТ 8510-86 / Ст3 ГОСТ 535-79	ℓ = 450	2
5	Короб	Лист Б-3,0 ГОСТ 19903-74 / 4-IV-В ст3 ГОСТ 16523-70	2021х2014	1
6	Ручка	Круг В-25 ГОСТ 2590-71 / Ст3 ГОСТ 535-79	ℓ = 1180	1
7	Скоба	Круг В-10 ГОСТ 19903-74 / Ст3 ГОСТ 535-79	ℓ = 320	8
8	Труба	Труба 45х2,5 ГОСТ 8732-78 / В ст2 сп ГОСТ 8731-87	ℓ = 810	2
9	Полуось	Круг В-40 ГОСТ 2590-71 / 20 ГОСТ 1050-74	ℓ = 210	4
10	Колесо	Круг В-200 ГОСТ 2590-71 / Ст3 ГОСТ 535-79	ℓ = 60	4
11	Кронштейн	Лист Б-5,0 ГОСТ 19903-74 / В ст3 ГОСТ 14637-79	235х220	2
12	Кронштейн	Лист Б-5,0 ГОСТ 19903-74 / В ст3 ГОСТ 14637-79	150х220	2
13	Втулка распорная	Круг В-40 ГОСТ 2590-71 / Ст3 ГОСТ 535-79	ℓ = 5	8
14	Втулка	Чугун АЧК-1 ГОСТ 1585-85	ф50	4

Спецификация покупных изделий

№ поз.	Наименование	Кол-во
15	Масленка 1,2.Ц6 ГОСТ 19853-74	4
16	Кольцо 1А30 ГОСТ 13940-86	4

Технические требования

1. h14, H14, $\pm \frac{t_2}{2}$
2. Сварные швы производить по ГОСТ 5264-80 по периметру прилегания деталей. Катет шва равен наименьшей толщине свариваемых деталей
3. Шероховатость поверхностей сварных швов и кромок реза деталей – 12,5
4. Покрытие: грунтовка ХС-010, ГОСТ 9355-81/ эмаль ХВ-124, салатная, ГОСТ 10144-74, IV, УХЛ.

Техническая характеристика

1. Тип- передвижной
2. Способ передвижения – вручную.
3. Емкость, м³-0,5
4. Габаритные размеры, мм-1460х1000х820
5. Ориентировочная масса, кг- 180

ГИП	Боршинов		902-2-457м. 88 — ТХН
Рук.бр.	Боршинов		
Рук.бр.	Ножкин		
Инж.	Терещенко		

Привязан

Инв №

Очистные сооружения для сточных вод от мойки автомобилей для строительства в северных районах Q=10 л/с

Контейнер емкостью 0,5м³ Чертеж общего вида

Стадия	Лист	Листов
РП	4	

ГИПРОАВТОТРАНС Новосибирский филиал

Копировал: Земленных

Формат А2

Альбом 2

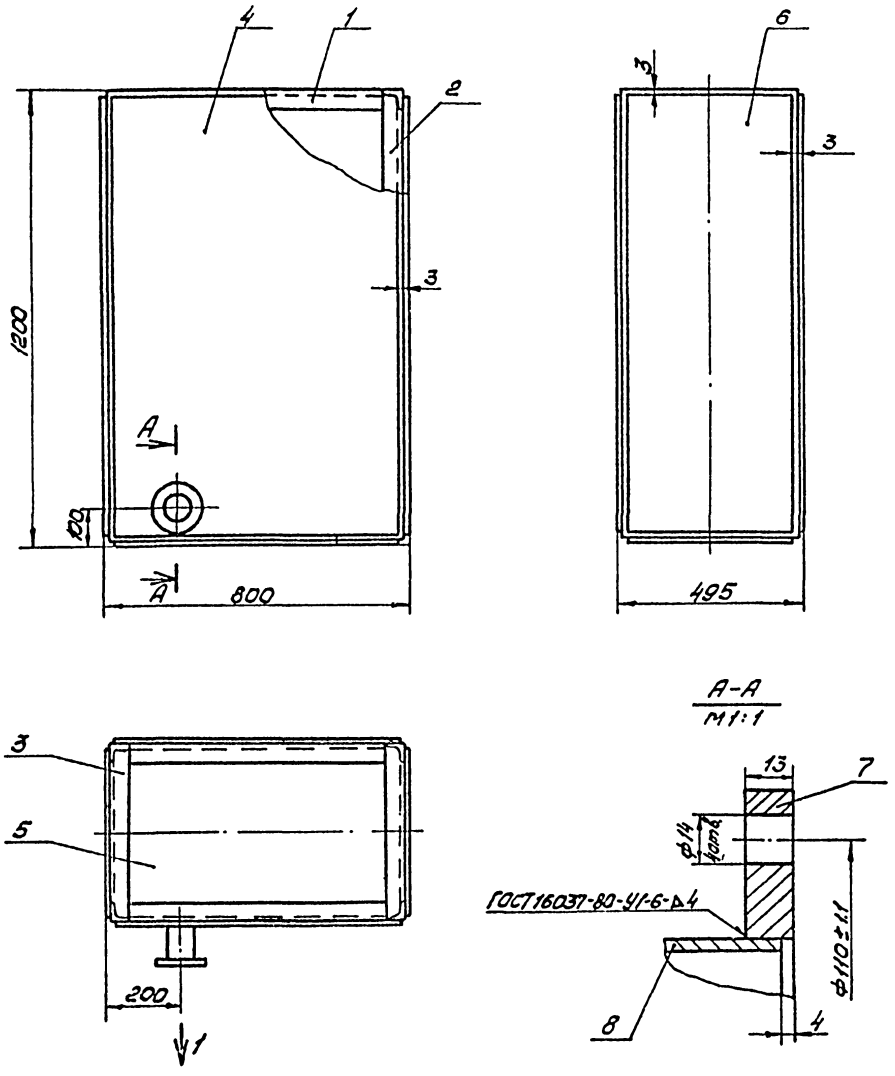

Спецификация материалов

№ поз.	Наименование	Материалы	Размеры	Кол-во
1	Связь	Уголок $\frac{Б\text{-}32\times32\times3\ ГОСТ\ 8509\text{-}86}{Ст3\ ГОСТ\ 535\text{-}79}$	$l = 732$	4
2	Стойка	Уголок $\frac{Б\text{-}32\times32\times3\ ГОСТ\ 8509\text{-}86}{Ст3\ ГОСТ\ 535\text{-}79}$	$l = 1195$	4
3	Связь	Уголок $\frac{Б\text{-}32\times32\times3\ ГОСТ\ 8509\text{-}86}{Ст3\ ГОСТ\ 535\text{-}79}$	$l = 485$	4
4	Стенка	Лист $\frac{Б\text{-}2.0\ ГОСТ\ 19903\text{-}74}{4\text{-}IV\text{-}В\ Ст3\ ГОСТ\ 16523\text{-}70}$	790×1192	2
5	Дно	Лист $\frac{Б\text{-}2.0\ ГОСТ\ 19903\text{-}74}{4\text{-}IV\text{-}В\ Ст3\ ГОСТ\ 16523\text{-}70}$	790×485	1
6	Стенка	Лист $\frac{Б\text{-}2.0\ ГОСТ\ 19903\text{-}74}{4\text{-}IV\text{-}В\ Ст3\ ГОСТ\ 16523\text{-}70}$	485×1192	2
7	Фланец	Круг $\frac{В\text{-}140\ ГОСТ\ 2590\text{-}71}{Ст3\ ГОСТ\ 535\text{-}79}$	$l = 14$	1
8	Патрубок	Труба $\frac{57\times3\ ГОСТ\ 8732\text{-}78}{В\ Ст2сп\ ГОСТ\ 8731\text{-}87}$	$l = 100$	1

Технические требования.

1. $H14, h14, \pm\frac{t_2}{2}$
2. Неуказанные сварные швы производить по ГОСТ 5264-80 по периметру прилегания деталей, катет шва равен наименьшей толщине свариваемых деталей.
3. Шероховатость поверхностей сварных швов и кромок реза деталей – $\overset{125}{\surd}$
4. Покрытие: = грунтовка ХС-010, ГОСТ 9355-81/ эмаль ХВ-124, салатная, ГОСТ 10144-74, IV УХЛ

Техническая характеристика

1. Тип – сварной.
2. Габаритные размеры, мм – 800×495×1200
3. Ориентировочная масса, кг – 70

№ точек	Наименование точек подвода и отвода рабочих сред	Присоединительный элемент	Размер присоединительного элемента	Характер присоединения
1	Отвод фильтрата	Труба с фланцем.	Dy = 50	

ГИП	Бояршинов		902-2-457м.88 – ТХН
Рук. бр.	Бояршинов		
Рук. бр.	Ножин		
Инж.	Терещенко	5988	

Привязан

Инв №

Очистные сооружения для сточных вод от мойки автомобилей для строительства в северных районах Q = 10 л/с

Стадия	Лист	Листов
РП	5	

Поддон под фильтр-транспортер Чертеж общего вида

ГИПРОАВТОТРАНС Новосибирский филиал

Копировал: Земленных

Формат А2

Альбом 2

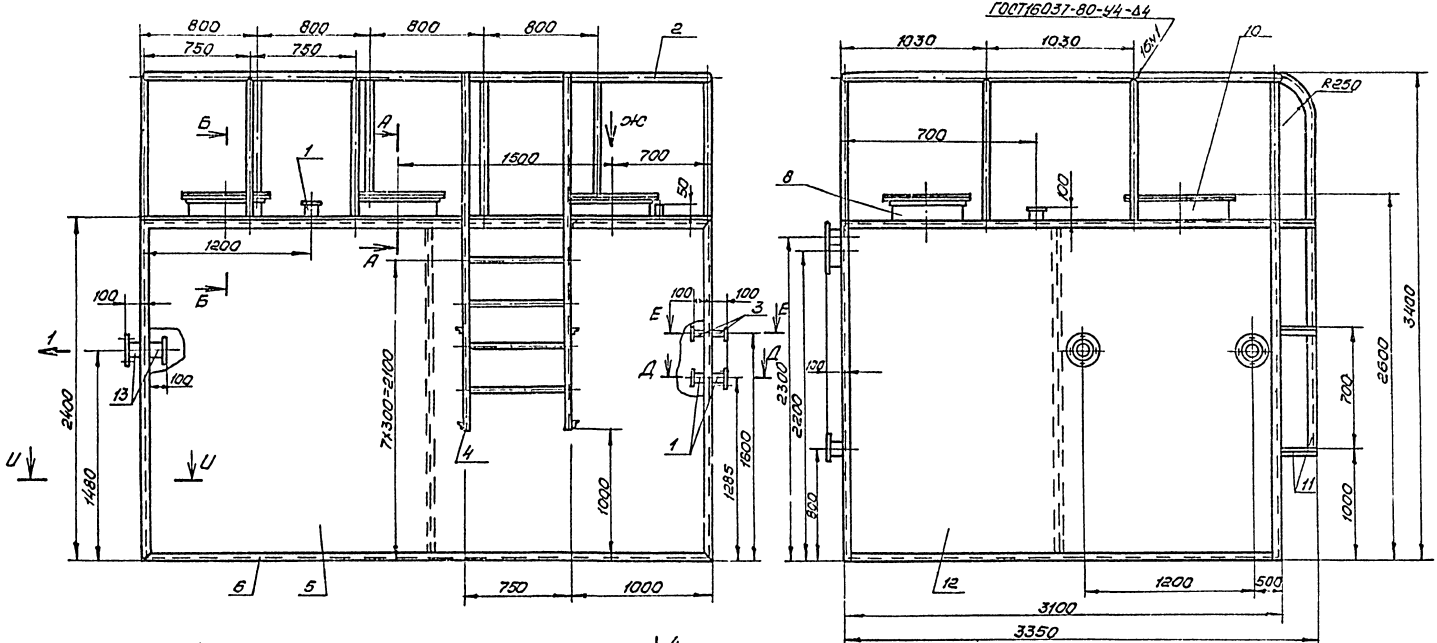

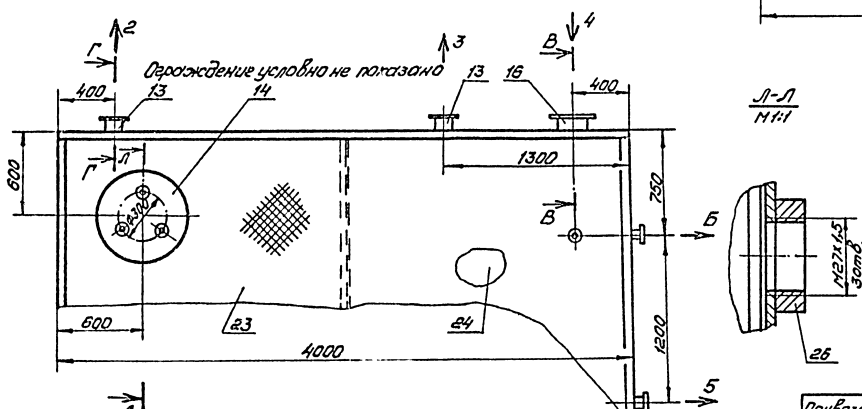

Техническая характеристика

1. Тип – стационарный
2. Емкость, м³ – 25
3. Габаритные размеры, мм – 4000×3100×3400
4. Ориентировочная масса, кг – 1900

Технические требования

1. $H14 \times 14 \pm \frac{t_2}{2}$.
2. Сварные швы производить по ГОСТ5264-80, по периметру прилегания деталей. Катет шва равен наименьшей толщине свариваемых деталей, кроме указанных на чертеже.
3. Шероховатость поверхн. сварных швов и кромок реза дет. Б.4-12,5.
4. Покрытие: грунтовка ХС-010 ГОСТ 9355-81 Эмаль ХБ-124 салатная ГОСТ10144-74 IV УХЛ.

ГИП	Баршинов			902-2-457м.88- ТХН
Рук.бр.	Баршинов			
Рук.бр.	Нажин			
Ст.инж.	Хохрякова		5.9.88	

Привязан

Инв.№

Очистные сооружения для сточных вод от мойки автомобилей для строительства в северных районах Q=10 л/сек

Резервуар чистой воды емкостью 25м³ Чертеж общего вида.

Стадия	Лист	Листов
РП	6	

ГИПРОАВТОТРАНС Новосибирский филиал

Копировал: Земленных Формат А2

Альбом 2

А-А
М1:2

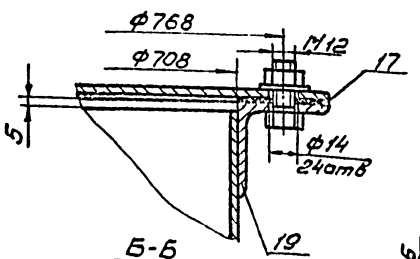

Д-Д
М1:2

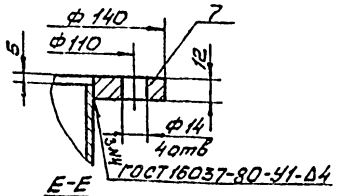

Е-Е
М1:1

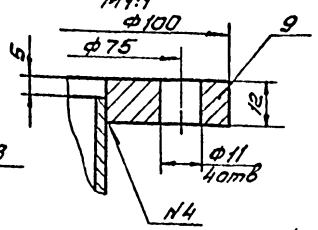

Б-Б
М1:2

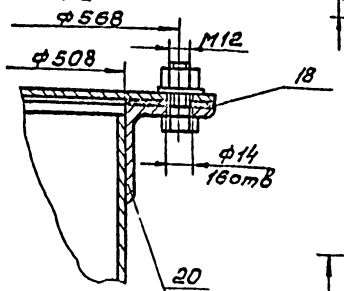

Ж
М1:10

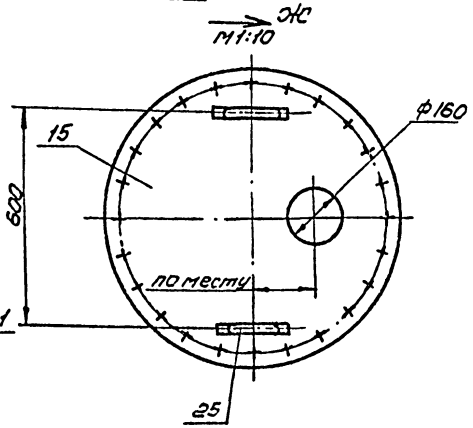

У-У
М1:2

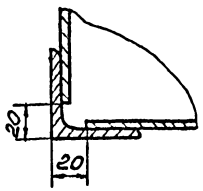

В-В
М1:2

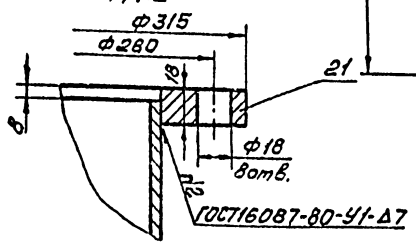

Г-Г
М1:2

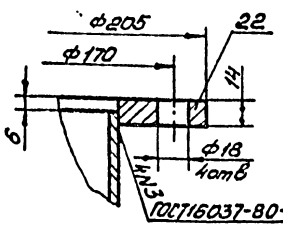

Спецификация материалов

№ поз	Наименование	Материал	Размеры, мм	Кол. шт.
1	Патрубок	Труба ВСт2сп ГОСТ 8731-87	L=100	3
2	Ограждение	Труба 15х2,8 ГОСТ 3262-75	L=30000	
3	Патрубок	Труба ВСт2сп ГОСТ 8731-87	L=100	2
4	Ступенька	Круг Б-20 ГОСТ 2590-71 Ст.3 ГОСТ 535-79	L=740	7
5	Стенка	Лист Б-4,0 ГОСТ 19903-74 ВСт3 ГОСТ 14637-79	3960×2355	2
6	Каркас	Уголок Б-50х50х5 ГОСТ 8509-86 Ст.3 ГОСТ 535-79	L=50000	
7	Фланец	Круг В-140 ГОСТ 2590-71 Ст.3 ГОСТ 535-79	ф140×ф59	2
8	Патрубок	Лист Б-4,0 ГОСТ 19903-74 ВСт3 ГОСТ 14637-79	1580×187	1
9	Фланец	Круг В-100 ГОСТ 2590-71 Ст.3 ГОСТ 535-79	ф100×ф33	1
10	Патрубок	Лист Б-4,0 ГОСТ 19903-74 ВСт3 ГОСТ 14637-79	2210×187	2
11	Лестница	Уголок В-50х50х5 ГОСТ 8509-86 Ст.3 ГОСТ 535-79	L=10000	
12	Стенка боковая	Лист Б-4,0 ГОСТ 19903-74 ВСт3 ГОСТ 14637-79	3050×2355	2
13	Патрубок	Труба 108х4 ГОСТ 8732-78 ВСт2сп ГОСТ 8731-87	L=99	5
14	Крышка	Лист Б-50 ГОСТ 19903-74 ВСт3 ГОСТ 14637-79	ф608	1
15	Крышка	Лист Б-50 ГОСТ 19903-74 ВСт3 ГОСТ 14637-79	ф808	2
16	Патрубок	Труба 219х8 ГОСТ 8732-78 ВСт2сп ГОСТ 8731-87	L=97	1
17	Прокладка	Пластина 1, лист-ОМБ-С-3-1,3 ГОСТ 7338-77	ф608×ф708	2
18	Прокладка	Пластина 1, лист-ОМБ-С-3 1,3 ГОСТ 7338-77	ф608×ф508	1
19	Фланец	Уголок Б-50х50х5 ГОСТ 8509-86 Ст.3 ГОСТ 535-79	L=2310	2
20	Фланец	Уголок Б-50х50х5 ГОСТ 8509-86 Ст.3 ГОСТ 535-79	L=1582	1
21	Фланец	Лист Б-20 ГОСТ 19903-74 ВСт3 ГОСТ 14637-79	ф315×ф222	1
22	Фланец	Лист Б-15 ГОСТ 19903-74 ВСт3 ГОСТ 14637-79	ф205×ф110	4
23	Лист верхний	Сталь листовая рифленая Ромбическая 5 ГОСТ 7568-77	3990×3090	1
24	Дно	Лист Б-40 ГОСТ 19903-74 ВСт3 ГОСТ 14637-79	3960×3060	1
25	Ручка	Круг В-16 ГОСТ 2590-71 Ст.3 ГОСТ 535-79	L=300	4
26	Бобышка	Круг В-40 ГОСТ 2590-71 Ст.3 ГОСТ 535-79	L=10	3

№ точек	Наименование точек подвода и отвода рабочих сред	Присоединительный элемент	Размер присоединительного элемента	Характер присоединения
1	Отвод воды для охлаждения автомашин	Труба с фланцем	Ду=100	
2	Слив воды	Труба с фланцем	Ду=100	
3	Перелив воды	Труба с фланцем	Ду=100	
4	Залив воды	Труба с фланцем	Ду=200	
	Отвод воды для охлаждения подшипников компрессора	Труба с фланцем	Ду=25	
	Отвод очищенной воды на регенерацию фильтра	Труба с фланцем	Ду=50	

ГИП	Бодрышков			902-2-457Н.88 – ТХН
Рук.гр.	Бодрышков			
Рук.фирм	Ножкин			
Ст.инж.	Хохрякова		5.93	
Привязан				Очистные сооружения для стоянки водомоечных автомашин грузового транспорта с оборотным водоснабжением. Резервуар чистой воды емкостью 25м³
Инв.№				Стадия: РП; Лист: 7; Листов:
				ГИПРОАВТОТРАНС Новосибирский филиал

Копировал: Земленных Формат А2

Альбом 2

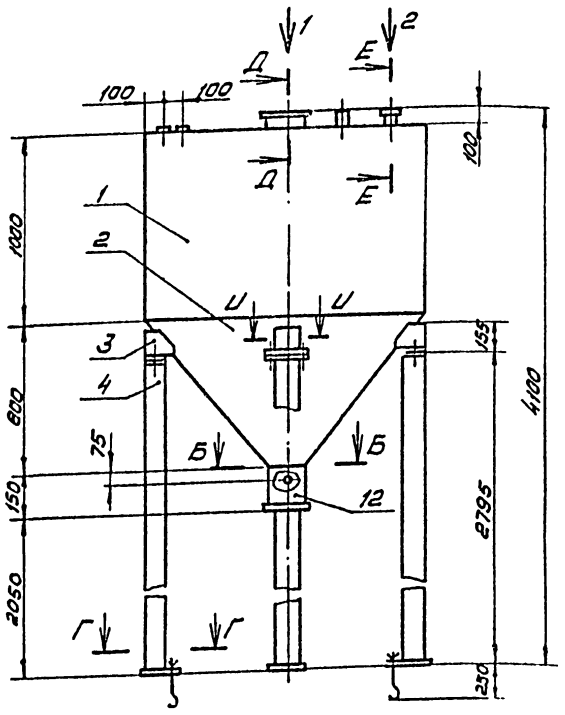

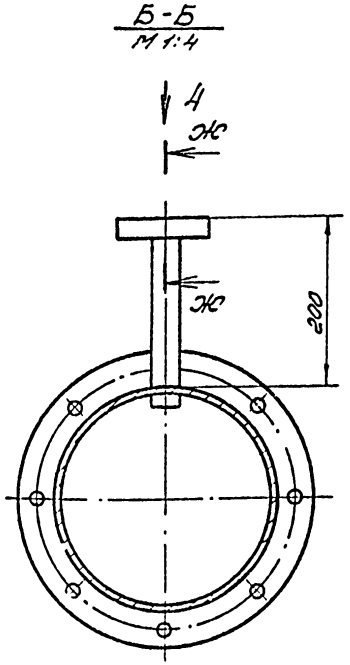

Спецификация материалов

№ поз.	Наименование	Материалы	Размеры	Кол. во
1	Обечайка	Лист Б-3,0 ГОСТ 19903-74 / 4-IV-В ст3 ГОСТ 16523-70	4700×1000	1
2	Конус	Лист Б-3,0 ГОСТ 19903-74 / 4-IV-В ст3 ГОСТ 16523-70	1126×2181	1
3	Косынка	Лист Б-3,0 ГОСТ 19903-74 / 4-IV-В ст3 ГОСТ 16523-70	270×150	8
4	Стойка	Швеллер 10 ГОСТ 8240-72 / Ст3 ГОСТ 535-79	ℓ=2785	8
5	Пластина	Лист Б-5,0 ГОСТ 19903-74 / В ст3 ГОСТ 14637-79	100×200	8
6	Пластина	Лист Б-5,0 ГОСТ 19903-74 / В ст3 ГОСТ 14637-79	110×160	4
7	Бобышка	Круг В-40 ГОСТ 2590-74 / Ст3 ГОСТ 535-79	ℓ=10	2
8	Крышка	Лист Б-3,0 ГОСТ 19903-74 / 4-IV-В ст3 ГОСТ 16523-70	ф1500	1
9	Патрубок	Труба 108×4 ГОСТ 8732-78 / В ст2 ст ГОСТ 8731-87	ℓ=110	1
10	Патрубок	Труба 219×4 ГОСТ 8732-78 / В ст2 сп ГОСТ 8731-87	ℓ=100	1
11	Фланец	Лист Б-20 ГОСТ 19903-74 / В ст3 ГОСТ 14637-79	ф315	2
12	Патрубок	Труба 219×4 ГОСТ 8732-78 / В ст2 сп ГОСТ 8731-87	ℓ=143	1
13	Патрубок	Труба 57×3 ГОСТ 8732-78 / В ст2 ст ГОСТ 8731-87	ℓ=100	1
14	Фланец	Круг В-40 ГОСТ 2590-71 / Ст3 ГОСТ 535-79	ℓ=14	1
15	Патрубок	Труба 32×3 ГОСТ 8732-78 / В ст2 сп ГОСТ 8731-87	ℓ=200	1
16	Фланец	Круг В-100 ГОСТ 2590-71 / Ст3 ГОСТ 535-79	ℓ=14	1
17	Болт	Круг В-16 ГОСТ 2590-71 / Ст3 ГОСТ 535-79	ℓ=360	4

Спецификация покупных изделий

№ поз.	Наименование	Кол. во
18	Болт М16×30.58.0115 ГОСТ 7798-70	8
19	Гайка М16.5.0115 ГОСТ 5915-70	12
20	Шайба 16.65Г.0115 ГОСТ 6402-70	8

Левое исполнение

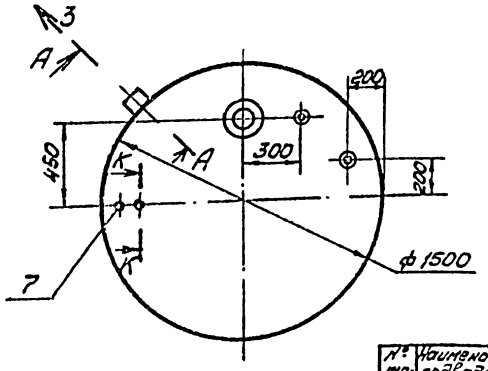

Правое исполнение

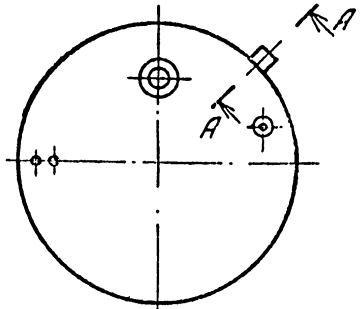

Техническая характеристика.

1. Тип - стационарный.
2. Габаритные размеры, мм - ф1500×4100
3. Ориентировочная масса, кг - 420

№ точек	Наименование точек подвода и отвода рабочих сред	Присоединительный элемент	Размер присоединительного элемента	Характер присоединения
1	Подвод осадка	Труба с фланцем	Ду=200	
2	Подача извести	Труба с фланцем	Ду=50	
3	Перелив	Труба	Ду=150	
4	Подвод воздуха	Труба с фланцем	Ду=25	

ГНП	Бояршинов		902-2-457 м. 88 - ТХН
Рук. др.	Бояршинов		
Рук. бр.	Ножин		
Инж.	Терещенко	5.9.88	

Привязан

Инв №

Очистные сооружения для сточных вод от мойки автомобилей для строительства в северных районах Q = 10 л/с

Отстойник - сгуститель емкостью 2 м³

Чертеж общего вида

Стадия	Лист	Листов
РП	8	

ГИПРОАВТОТРАНС Новосибирский филиал

Копировал: Земленных

Формат А2

Альбом 2

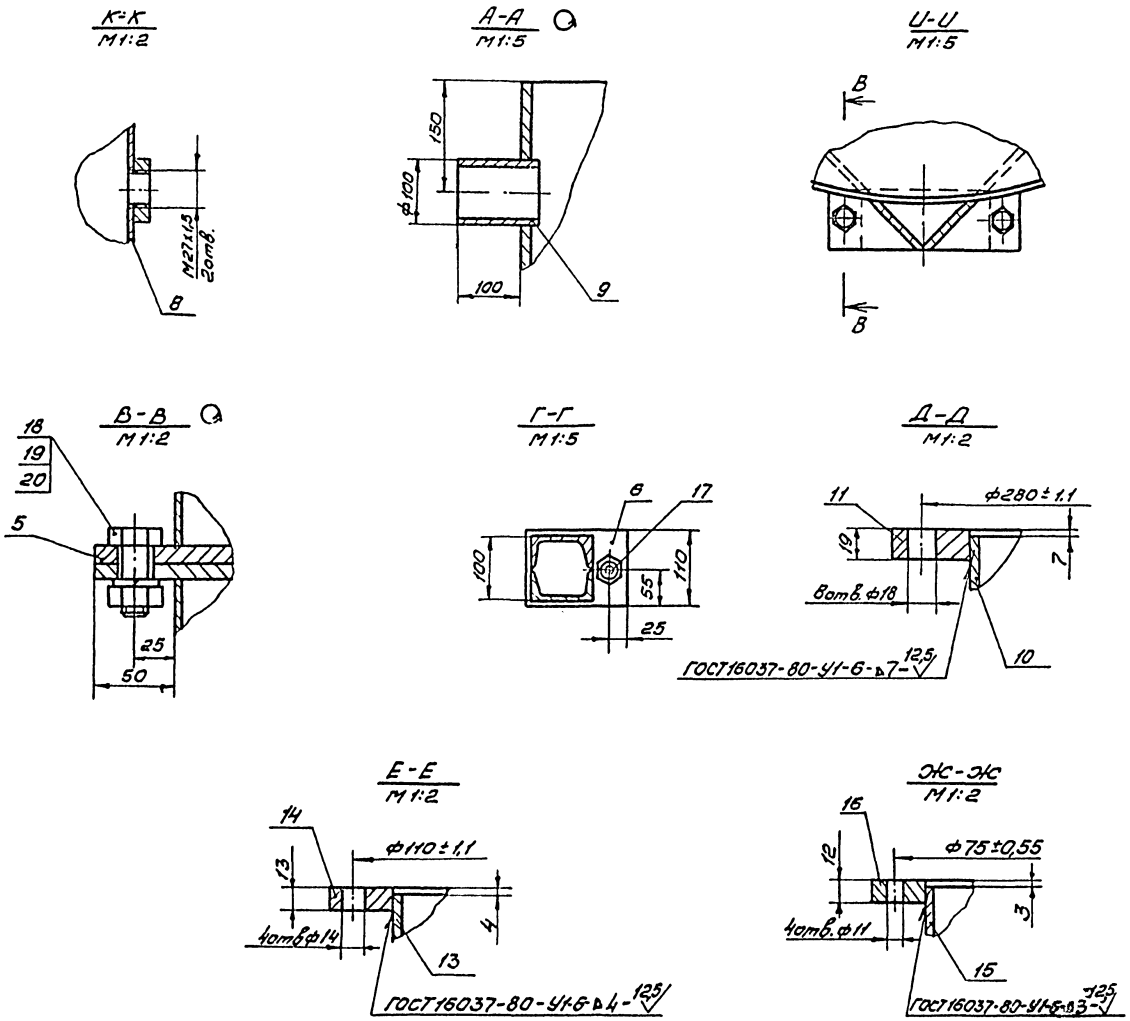

Технические требования

1. h14, H14, $\pm\frac{t_2}{2}$
2. Неуказанные сварные швы производить по ГОСТ 5264-80 по периметру прилегания деталей. Катет шва равен наименьшей толщине свариваемых деталей.
3. Шероховатость поверхностей сварных швов и кромки реза деталей – 12,5
4. Покрытие: = грунтовка ХС-010, ГОСТ 9355-81/ эмаль ХВ-124, салатная, ГОСТ 10144-74, IV, УХЛ.

Устройство

Отстойник-сгуститель представляет собой сварную емкость диаметром 1500 мм, объемом 2,26 м³ с цилиндрической частью H=1,0 м и конусным днищем H=0,8 м. В конус вварен патрубок с условным проходом 200 мм, соединенный со шланговым затвором. Сбоку в патрубок вварен отвод с условным проходом 25 мм, служащий для подведения в емкость сжатого воздуха. К крышке приварены бабышки для установки электрических датчиков-сигнализаторов уровня.

ГИП	Бояршинов			902-2-457 м. 88 – ТХН
Рук. бр.	Бояршинов			
Рук. бр.	Ножин			
Инж.	Терещенко		5.9.88	

Привязан

Инв. №

Очистные сооружения для сточных вод от мойки автомобилей строительства в северных районах Q=1 л/с

Отстойник-сгуститель емкостью 2 м³ Сечения

Стадия	Лист	Листов
РП	9	

ГИПРОАВТОТРАНС Новосибирский филиал

Копировал: Земленных

Формат А2

Альбом 2

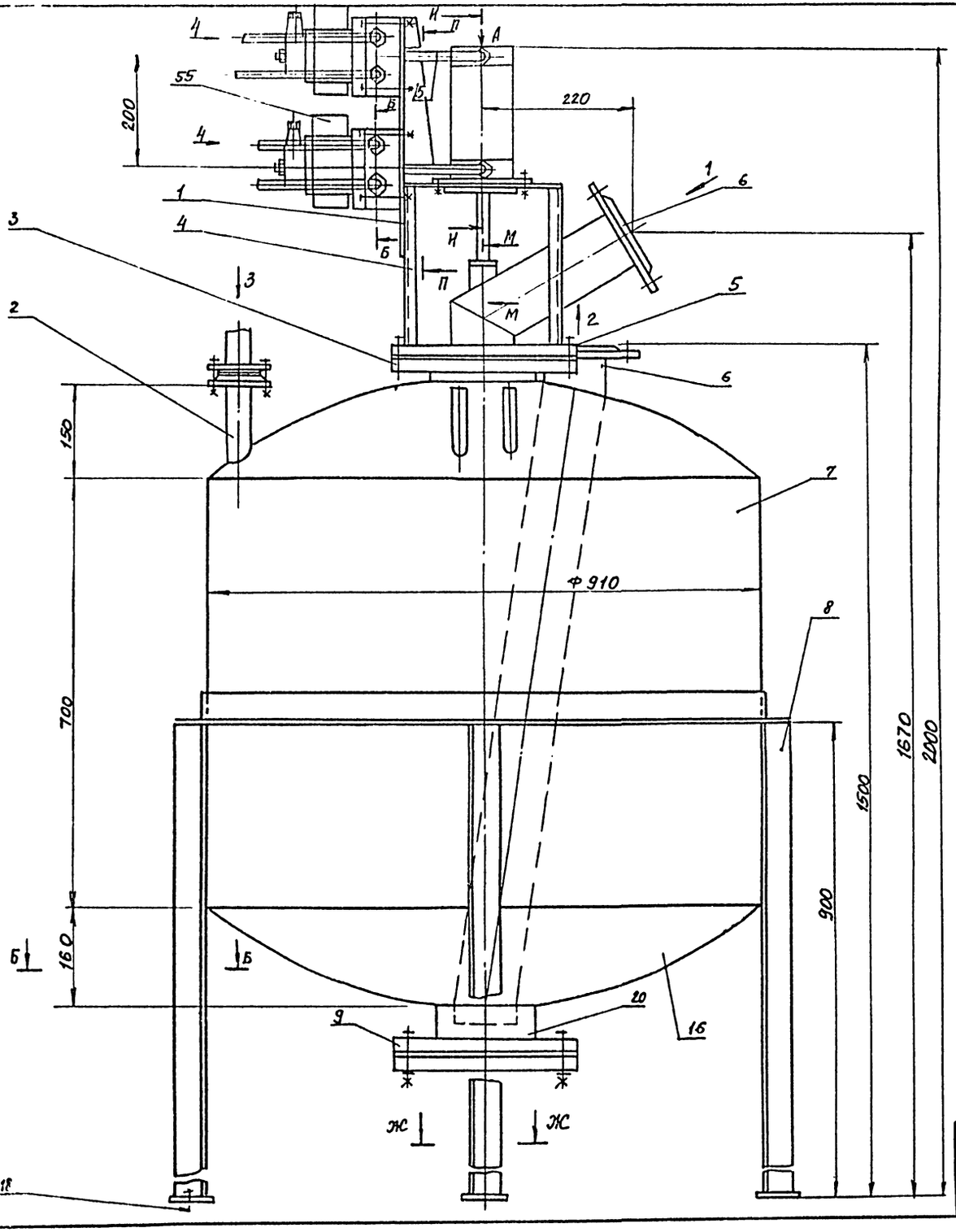

Техническая характеристика

1. Тип- стационарный
2. Емкость бака, м³ - 0.5
3. Рабочее давление, мПа - 0.4
4. Габаритные размеры, мм- 1040×1040×2000
5. Ориентировочная масса, кг.

Технические требования

1. Сварные швы производить по ГОСТ 5264-80, ГОСТ 16037-80, по периметру прилегания деталей, катет шва равен наименьшей толщине свариваемых деталей.
2. Покрытие наружных поверхностей: грунтовка ХС-010 ГОСТ 9355-81/эмаль ХВ-124, салатная ГОСТ 10144-74 IV ХЛ.
3. Покрытие внутренних поверхностей: грунтовка ХС-010 ГОСТ 9355-81/эмаль ХС-710, серая, ГОСТ 9355-81/лак ХС-76 ГОСТ 9355-81, IV ХЛ.

Устройство

Установка состоит из подводящего и транспортирующего трубопроводов осадка, двух пневмораспределителей с электрическим управлением, пневмоцилиндра и трубопроводов подвода сжатого воздуха. В верхней части бака установлены клапан, соединенный с пневмоприводом и датчики уровней. Давление в установке контролируется манометром, установленном на щите управления.

№ точек	Наименование точек подвода и отвода рабочих сред	Присоединительный элемент	Размер присоединительного элемента	Характер присоединения
1	Подвод осадка	Труба с фланцем	Ду = 100	
2	Отвод осадка	Труба с фланцем	Ду = 100	
3	Подвод рабочего воздуха	Труба с фланцем	Ду = 25	
4	Подвод воздуха управления	Труба с фланцем	Ду = 25	

ГИП	Бояршинов		902-2-457 м.88 - ТХН
РУК. БР.	Бояршинов		
РУК. БР.	Ножин		2.9.88
Ст. инж.	Хохрякова		

Привязан

Инв. №

Очистные сооружения от сточных вод от мойки автомобилей для строительства в северных районах Q=10 л/с

Установка, пневмовыброс емкостью 0.5 м³

Чертеж общего вида

Стадия	Лист	Листов
РП	10	

ГИПРОАВТОТРАНС Новосибирский филиал

Копировал: Сунтеева

Формат А-2

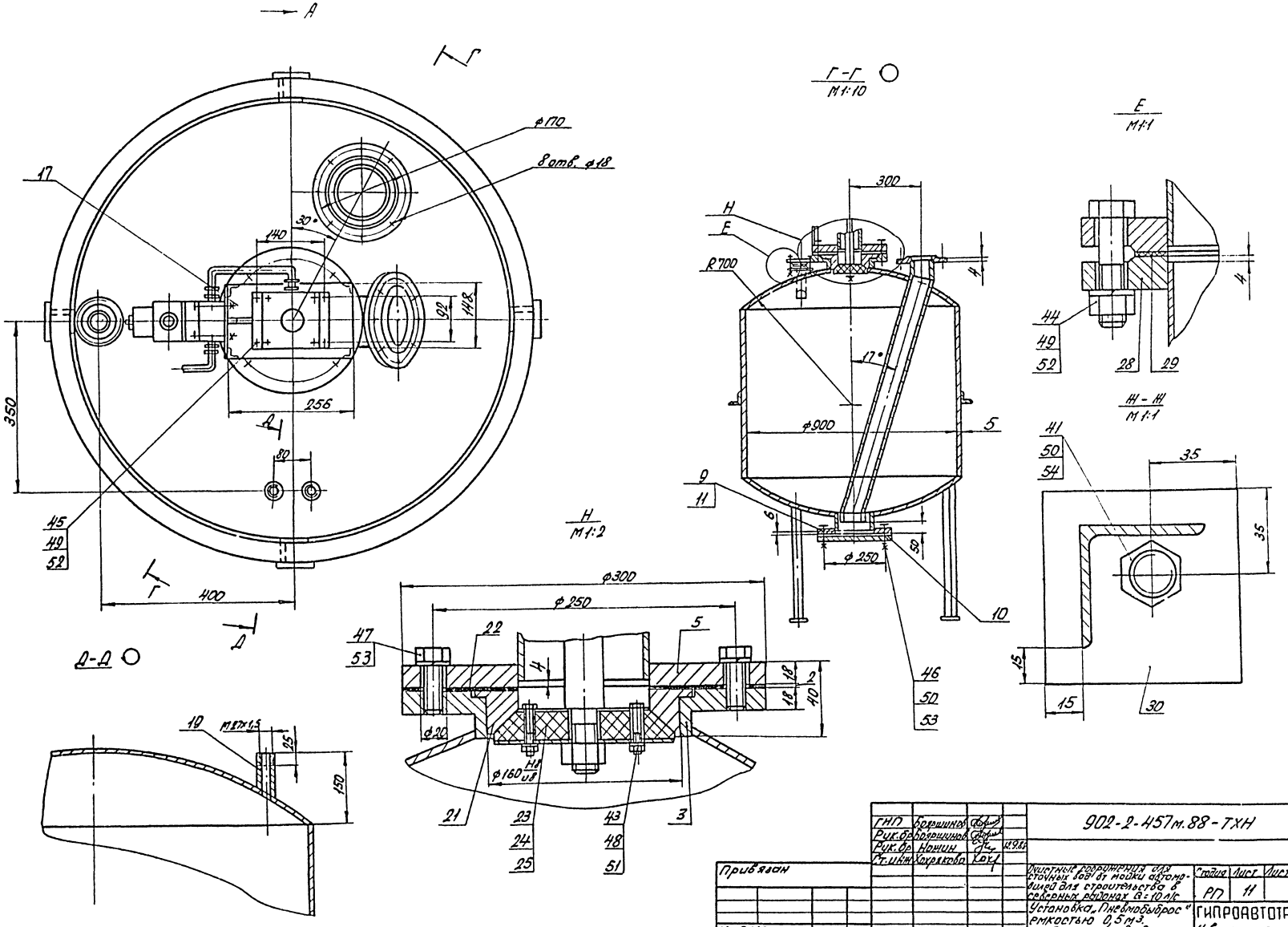

ГИП	Боярщинов			902-2-457м.88-ТХН
Рук.бр	Боярщинов			
Рук.бр	Ножин		12.9.88	
Ст.инж	Хохрякова			

Привязан

Инв.№

Очистные сооружения для сточных вод от мойки автомобилей для строительства в северных районах Q=10 л/с

Установка „Пневмобыброс" емкостью 0,5 м3. Серения. Вид.

Стадия	Лист	Листов
РП	11	

ГИПРОАВТОТРАНС
Новосибирский филиал

Копировал Севастьянова Формат А2

Альбом 2

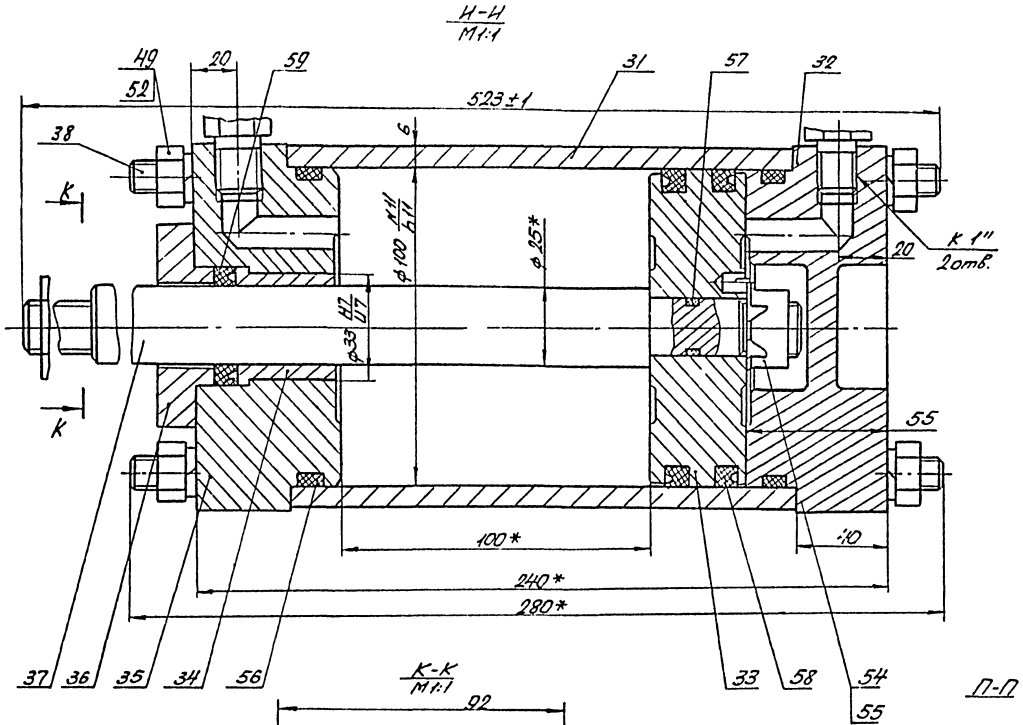

Схема подсоединения

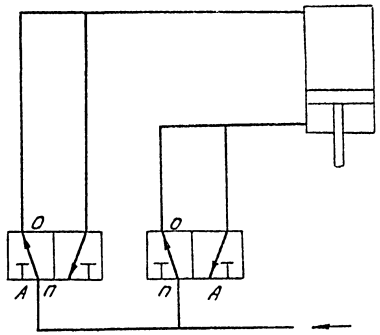

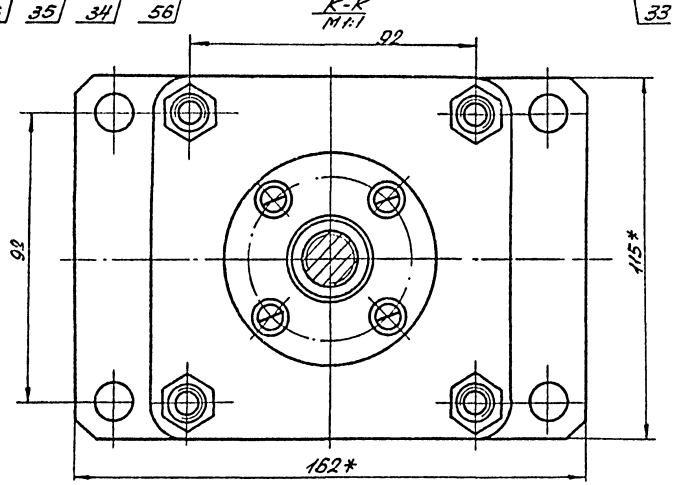

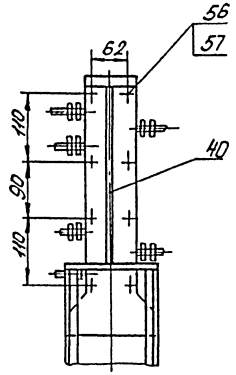

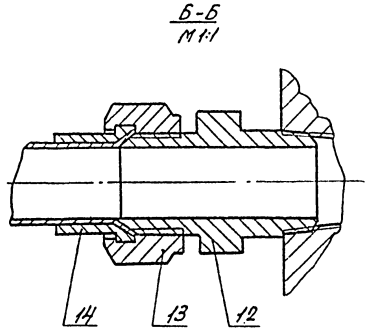

ГИП	Бояршинов			902-2-457м.88 - ТХН
Рук.бр	Бояршинов			
Рук.бр	Ножин		12.9.88	
Ст.инж	Хохрякова			

Привязан

Инв.№

Очистные сооружения для сточных вод от мойки автомобилей для строительства в северных районах Q=10 л/с

Установка „Пневмовыброс" емкостью 0,5 м³

Сечения. Вид.

Стадия	Лист	Листов
РП	12	

ГИПРОАВТОТРАНС

Новосибирский филиал

Копировал Севастьянова Формат А2

Подп. и дата | Взам. инв.

Спецификация покупных изделий

№ поз	Обозначение	Кол-во
43	Болт М6х30.58.0115 ГОСТ 7798-70	4
44	Болт М10х45.58.0115 ГОСТ 7798-70	4
45	Болт М10х35.58.0115 ГОСТ 7798-70	4
46	Болт М16х50.58.0115 ГОСТ 7798-70	8
47	Болт М16х 40.58.0115 ГОСТ 7798-70	8
48	Гайка М6.5.0115 ГОСТ 5915-70	4
49	Гайка М10.5.0115 ГОСТ 5915-70	8
50	Гайка М16.5.0115 ГОСТ 5915-70	20
51	Шайба 6.65Г.0115 ГОСТ 6402-70	4
52	Шайба 10.65Г.0115 ГОСТ 6402-70	8
53	Шайба 16.65Г.0115 ГОСТ 6402-70	16
54	Шайба 16.030115 ГОСТ 11371-78	4
55	Пневмораспределитель	
	П-Р130-2,5/10 ТУ2-053-1426-79Е	2
56	Винт М8х60.58.0115 ГОСТ 11491-80	4
57	Гайка М8.5.0115 ГОСТ 5915-70	4

Спецификация материалов

20	Патрубок	Труба 160х5 ГОСТ 8734-75 / В20 ГОСТ 8731-87	L=80	1
21	Гнездо клапана	Лист Б-20 ГОСТ 19903-74 / В Ст.3 ГОСТ 14637-79	Ф180х Ф110	1
22	Прокладка	Пластина 1, лист. ТМКЩ -С-2-1,2 ГОСТ 7338-77	Ф300х Ф110	1
23	Пластина	Лист Б-10 ГОСТ 19903-74 / 4-IV-В Ст.3 ГОСТ 16523-70	Ф105	1
24	Клапан	Пластина 1, лист. ТМКЩ -20,12 ГОСТ 7338-77	Ф150	1
25	Пластина	Лист Б-10 ГОСТ 19903-74 / 4-IV-В Ст.3 ГОСТ 16523-70	Ф145	1
26	Сальник	Войлок ПС5 ГОСТ 6308-71	Ф40х5	1
27	Патрубок	Труба 45х3 ГОСТ 8734-75 / В20 ГОСТ 8733-87	L=80	1
28	Фланец	Круг В-100 ГОСТ 2590-71 / Ст.3 ГОСТ 535-79	L=14	2
29	Прокладка	Пластина 1, лист. ТМКЩ -С-2-1,2 ГОСТ 7338-77	Ф60х Ф35	1
30	Основание	Лист Б-5.0 ГОСТ 19903-74 / В Ст.3 ГОСТ 14637-79	80х80	4
31	Гильза	Труба 120х11 ГОСТ 8734-75 / В20 ГОСТ 8733-87	L=160	1
32	Крышка	Лист Б-60 ГОСТ 19903-74 / В Ст.3 ГОСТ 14637-79	115х115	1
33	Поршень	Круг В-100 ГОСТ 2590-71 / Ст.3 ГОСТ 535-79	L=30	1
34	Втулка	Пруток БРАМЖ-4-4-КАТ-КР-38 ГОСТ 1628-78	L=40	1
35	Крышка	Лист Б-60 ГОСТ 19903-74 / В Ст.3 ГОСТ 14637-79	165х115	1
36	Фланец	Круг В-65 ГОСТ 2590-71 / Ст.3 ГОСТ 535-79	L=18	1
37	Шток	Круг В-28 ГОСТ 2590-71 / 45 ГОСТ 1050-74	L=480	1
38	Стяжка	Круг В-10 ГОСТ 2590-71 / 35 ГОСТ 1050-74	L=280	4
39	Пластина	Круг В-45 ГОСТ 1050-74 / Ст.3 ГОСТ 535-79	L=10	1
40	Ребро	Лист Б-50 ГОСТ 19903-74 / В Ст.3 ГОСТ 14637-79	45х260	1

N поз	Наименование	Материал	Размеры мм	К-во шт
1	Кронштейн	Лист Б-5.0 ГОСТ 19903-74 / В Ст.3 ГОСТ 14637-79	400х150	1
2	Труба	Труба 25х28 ГОСТ 3262-75	L=85	1
3	Фланец	Лист Б-20 ГОСТ 19903-74 / В Ст.3 ГОСТ 14637-79	Ф300	1
4	Стойка	Уголок 6-20х20х3 ГОСТ 8509-86 / Ст.3 ГОСТ 535-79	L=255	4
5	Фланец	Лист Б-20 ГОСТ 19903-74 / В Ст.3 ГОСТ 14637-79	Ф300х Ф110	1
6	Труба	Труба 108х4 ГОСТ 8732-78 / В Ст 2 сп ГОСТ 8731-87	L=1800	
7	Корпус	Лист Б-5.0 ГОСТ 19903-74 / В Ст.3 ГОСТ 14637-79	2842х700	1
8	Каркас	Уголок 6-50х50х16 ГОСТ 8509-86 / Ст.3 ГОСТ 535-79	L=7200	
9	Фланец	Лист Б-16 ГОСТ 19903-74 / В Ст. 3 ГОСТ 14637-79	Ф300х Ф162	1
10	Крышка	Лист Б-10 ГОСТ 19903-74 / В Ст. 3 ГОСТ 14637-79	Ф300	1
11	Прокладка	Пластина 1 лист ТМКЩ- -С-2-1,2 ГОСТ 7338-77	Ф300х Ф162	1
12	Штуцер	Шести-гранник 41 ГОСТ 8560-78 / 35 ГОСТ 1051-73	L=65	8
13	Гайка накидная	Шести-гранник 16 ГОСТ 8560-78 / 35 ГОСТ 1051-73	L=30	8
14	Ниппель	Круг В-40 ГОСТ 2590-71 / 35 ГОСТ 1050-74	L=30	8
15	Труба	Труба 28х2 ГОСТ 8734-75 / 20 ГОСТ 8733-87	L=5000	
16	Секция	Лист Б-5.0 ГОСТ 19903-74 / В Ст.3 ГОСТ 14637-79	Ф976	2
17	Пластина	Лист Б-5.0 ГОСТ 19903-74 / В Ст.3 ГОСТ 14637-79	256х148	1
18	Фундаментный болт	Круг В16 ГОСТ 2590-71 / Ст.3 ГОСТ 535-79	L=360	4
19	Патрубок	Труба 32х4 ГОСТ 8734-75 / В20 ГОСТ 8733-87	L=140	1

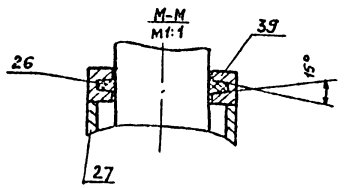

Альбом 2

Инв. № подл. | Подп. и дата | Взам. инв. №

Привязан

Инв. №

ГИП	Бояршинов			902-2-457м.88 — ТХН
Рук. бриг.	Бояршинов			
Рук. гр.	Нонин		2937	
Ст. инж.	Хохрякова			

Очистные сооружения для сточных вод с отсосами с/х машин для строительства в сейсмических районах 6-10 баллов. Установка пневмовыброс емкостью 0,5 м³. Спецификация материалов. Сечение

Стадия	Лист	Листов
РП	13	

ГИПРОАВТОТРАНС Новосибирский филиал

Копировал Сунтеева

Формат А-2

gost.e-ecolog.ru