ТИПОВОЙ ПРОЕКТ

816 - 231

Центральная ремонтная мастерская в блоке с гаражом, теплой стоянкой и материально-техническим складом для хозяйств с парком 75 тракторов

Альбом III

Нестандартизированное оборудование

15430 – 03
Цена 6-24

gost.e-ecolog.ru

ЦЕНТРАЛЬНЫЙ ИНСТИТУТ ТИПОВОГО ПРОЕКТИРОВАНИЯ
ГОССТРОЯ СССР

Москва, А-445, Смольная ул., 22

Сдано в печать 1979 года

Заказ № 2770 Тираж 1800 экз.

816-231

ТИПОВОЙ ПРОЕКТ

816-231

Центральная ремонтная мастерская в блоке с гаражом, теплой стоянкой и материально-техническим складом для хозяйств с парком 75 тракторов

Альбом III

СОСТАВ ПРОЕКТА:

Альбом I - Технологические чертежи. Архитектурно-строительные решения. Конструкции железобетонные

Альбом II - Отопление и вентиляция. Внутренний водопровод и канализация, электротехнические решения. Связь и сигнализация. Автоматизация санитарно-технических систем

Альбом III - Нестандартизированное оборудование

Альбом IV - Заказные спецификации

Альбом V - Сметы. Часть 1 и 2

Разработан проектным институтом „Гипросельхозпром"

Технический проект утвержден Минсельхозом СССР сводным заключением N 20/35 от 14.03.77 г.
Рабочие чертежи введены в действие Гипросельхозпромом с 15.08.78 г. приказом № 115 от 18.07.78 г.

Главный инженер института (Болонкин)
Главный инженер проекта (Трынов)

№ п/п	Наименование	Обозначение	Стр.
1	2	3	4
1	Содержание альбома		2
2	Установка передвижная для слива отработанных масел	ПТО-00.00	3-8
3	Устройство сливное	УС-00.000	9-15
4	Воронка сливная с гертетичной крышкой	ВС-000	16-17
5	Стеллаж для хранения расфасованных масел	СМ-000	17-18
6	Ступенька для обслуживания двигателя автомобиля	СО-000	19
7	Трап передвижной	ПТО-00.000	20-24
8	Устройство для мытья машины снизу	У-00.000	25
9	Стояк для кранов раздаточных	СТ-000	26
10	Стеллаж для колес и покрышек ЗИЛ и ГАЗ двухъярусный	СП-000	27-29
11	Тележка для баллонов сварочных	ТБ-00.00.000	30-44
12	Тележка для перевозки баллонов сварочных	ТПБ-00.00.000	45-54
13	Тележка для транспортировки и разлива серной кислоты	ТРК-00.00.000	55-89
14	Ванна для слива и приготовления электролита	ВЭ-00.000	61; 90-94
15	Шкаф для красок	ШК-00.000	89; 95-102

Альбом чертежей нестандартизированного оборудования разработан для ЦРМ в блоке с гаражом, теплой стоянкой и материально-техническим складом для хозяйств с парком 25 и 75 тракторов.

Альбом предназначается для изготовления нестандартизированного оборудования соответствующими ремонтными предприятиями системы МСХ СССР и использования проектными организациями при проектировании.

Чертежи разработаны институтом „Гипросельхозпром".

Чертежи оборудования марок СТ-00.00.000 (Л903-00-00-000); ШК-00.000 (Л903-00-00-000); ТБ-00.00.000 (П619-00-00-000); ТРК-00.00.000 (П206-00.00.000) заимствованы у Гипроавтотранса, а чертежи марки ТПБ-00.00.000 (Г869.023) – у Пермского завода ГШМ ОМА и переработаны по ЕСКД.

Типовой проект 816-231 Альбом III

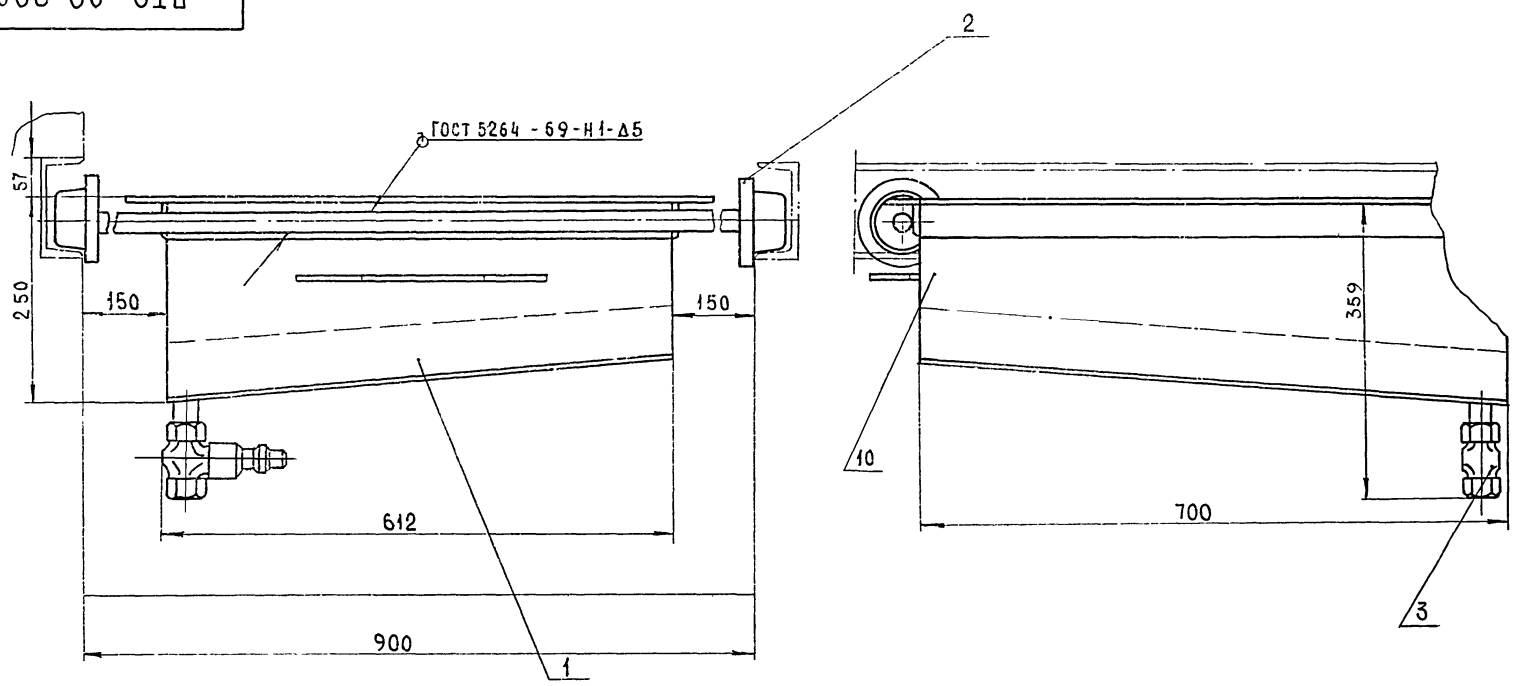

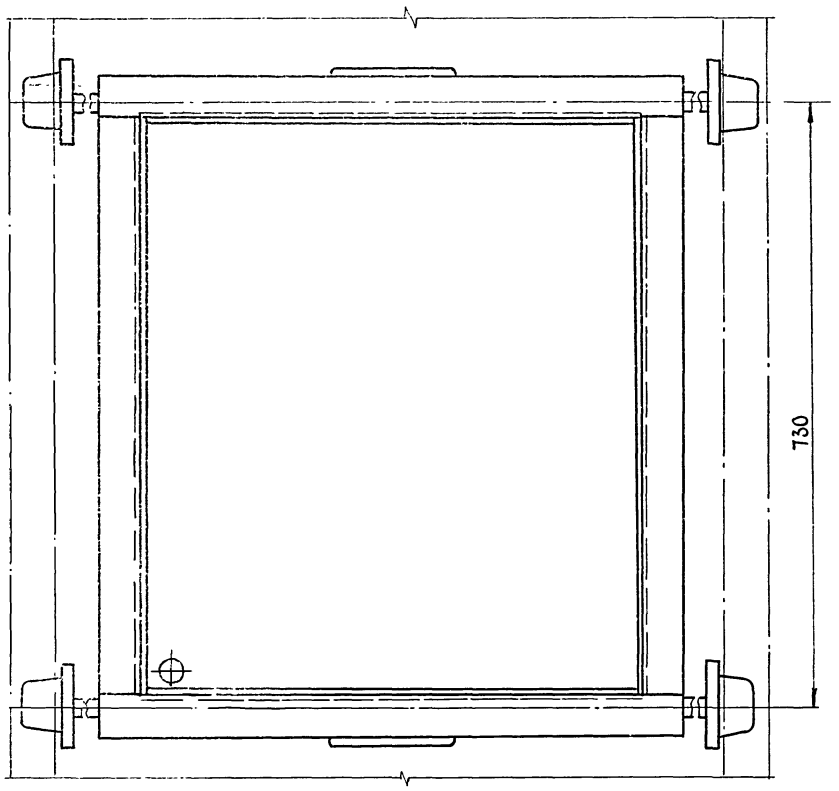

1. Непараллельность осей роликов не более 0,5 мм.
2. Установку покрыть эмалью ПФ-115 ГОСТ 6465-76.

Изм.	Лист	№ докум.	Подпись	Дата
Разраб.		Абрамова		
Провер.		Иванов		
Рук. гр.		Рыбаков		
Гл. спец.		Шипов		
Нач. отд.		Артемьев		
Гл. инж. пр.		Грынов		

ПТО-00.00СБ

Установка передвижная для слива отработанных масел
Сборочный чертеж

Литера	Масса	Масштаб
	32,566	1:5
Лист	Листов 1	

Гипросельхозпром
Главсельстройпроект
г. Владимир

15430-03 4

Копировал:

Формат А2

Инв. № подл. | Подп. и дата | Взам. инв. № | Инв. № дубл. | Подп. и дата

ПТО-01.06

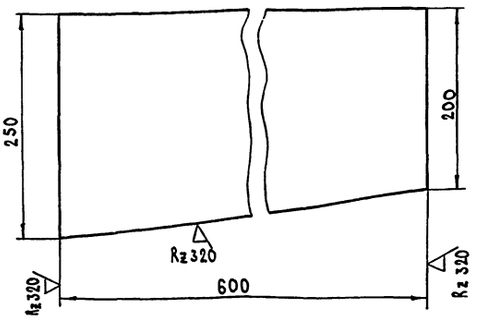

Изм.	Лист	№ докум.	Подпись	Дата
Разраб.		Николошвили		
Провер.		Абрамова		
Рук.гр.		Рыбаков		
Гл.спец.		Шипов		
Нач.отд.		Артемьев		
Гл.инж.пр-та				

ПТО-01.06

Стенка

Литера	Масса	Масштаб
И	2,120	1:4

Лист | Листов 1

Лист 2.ГОСТ 19904-74 Ст3сп ГОСТ 535-58*

ГИПРОСЕЛЬХОЗПРОМ Главсельстройпроект г. Владимир

Копировал Завьялова Формат 11В

ПТО-01.07

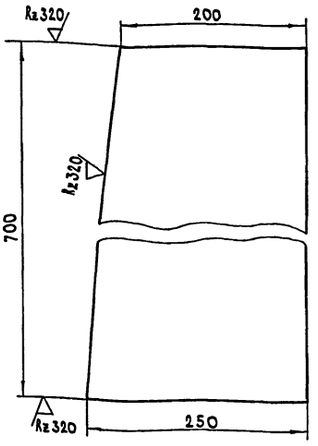

Изм.	Лист	№ докум.	Подпись	Дата
Разраб.		Николошвили		
Провер.		Абрамова		
Рук.гр.		Рыбаков		
Гл.спец.		Шипов		
Нач.отд.		Артемьев		
Гл.инж.пр-та				

ПТО-01.07

Стенка

Литера	Масса	Масштаб
И	2,720	1:4

Лист | Листов 1

Лист 2.ГОСТ 19904-74 Ст3сп ГОСТ 535-58*

ГИПРОСЕЛЬХОЗПРОМ Главсельстройпроект г. Владимир

Копировал Завьялова Формат 11В

ПТО-01.05

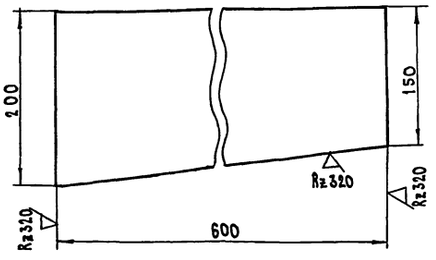

Изм.	Лист	№ докум.	Подпись	Дата
Разраб.		Николошвили		
Провер.		Абрамова		
Рук.гр.		Рыбаков		
Гл.спец.		Шипов		
Нач.отд.		Артемьев		
Гл.инж.пр-та				

ПТО-01.05

Стенка

Литера	Масса	Масштаб
И	1,640	1:4

Лист | Листов 1

Лист 2.ГОСТ 19904-74 Ст3сп ГОСТ 535-58*

ГИПРОСЕЛЬХОЗПРОМ Главсельстройпроект г. Владимир

Копировал Завьялова Формат 11В

ПТО-01.04

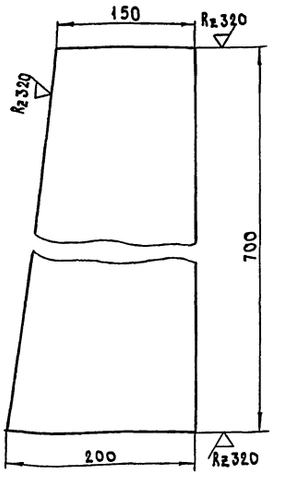

Изм.	Лист	№ докум.	Подпись	Дата
Разраб.		Николошвили		
Провер.		Абрамова		
Рук.гр.		Рыбаков		
Гл.спец.		Шипов		
Нач.отд.		Артемьев		
Гл.инж.пр-та				

ПТО-01.04

Стенка

Литера	Масса	Масштаб
И	2,000	1:4

Лист | Листов 1

Лист 2.ГОСТ 19904-74 Ст3сп ГОСТ 535-58*

ГИПРОСЕЛЬХОЗПРОМ Главсельстройпроект г. Владимир

Копировал Завьялова Формат 11В

Альбом III

Типовой проект 816-231

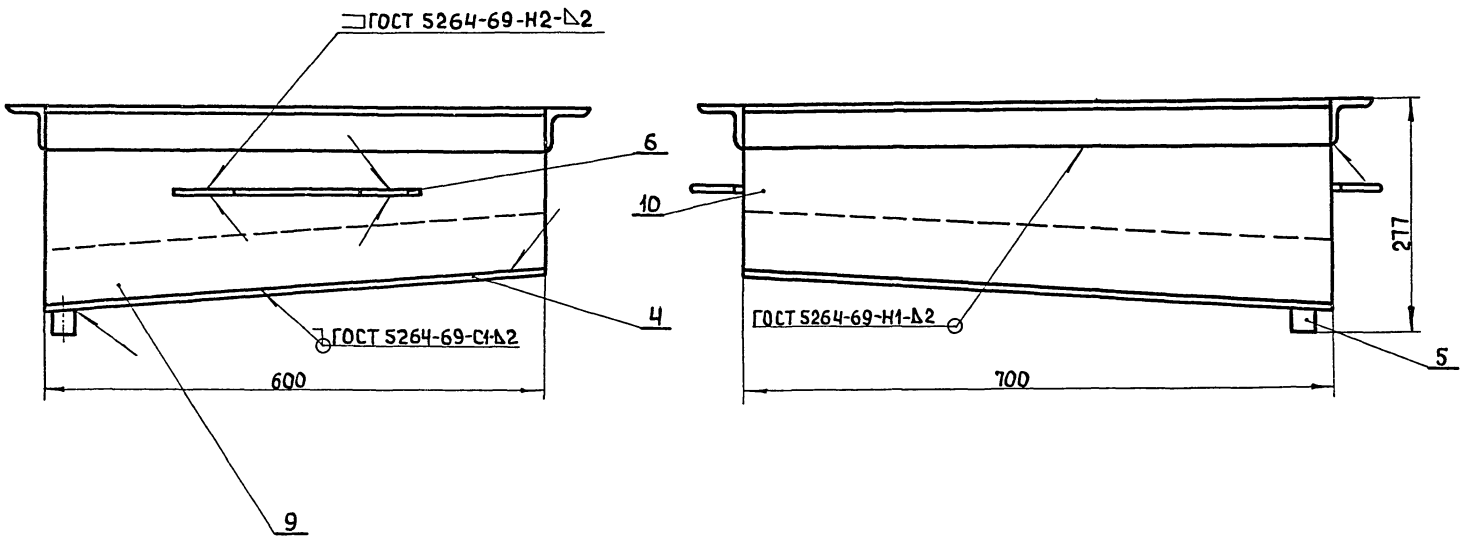

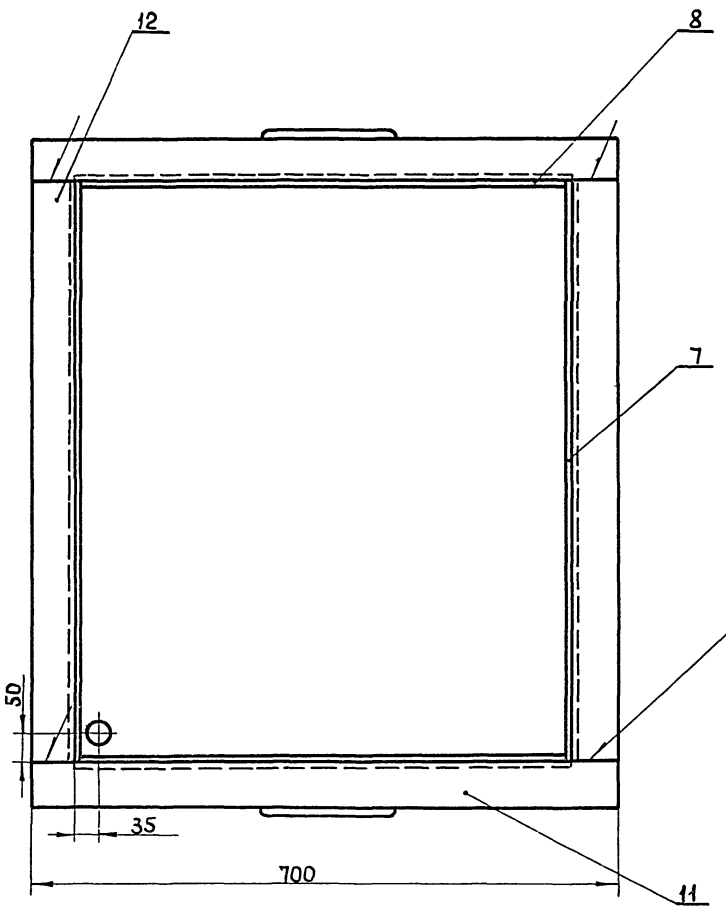

1. Сварку произвести нормальным швом с катетом равным меньшей толщине сопрягаемой детали электродом Э-42 ГОСТ 9467-75.
2. Сварные швы зачистить, острые кромки притупить.

Изм.	Лист	№ докум.	Подп.	Дата	ПТО-01.00СБ			
Разраб.		Абрамова			Корыто. Сборочный чертеж	Литера	Масса	Масштаб
Провер.		Иванов				И	21,960	1:5
Рук.гр.		Рыбаков				Лист	Листов 1	
Гл.спец.		Шипов				ГИПРОСЕЛЬХОЗПРОМ Главсельстройпроект г. Владимир		
Нач.отд.		Артемьев						
Гл.инж.пр.		Трынов						

15430-03 6 Копировал Ящук Формат 228

Инв.№ подл. | Подпись и дата | Взам.инв.№ | Инв.№ дубл. | Подпись и дата

Типовой проект 816-231 Альбом III

ПТО - 01. 03

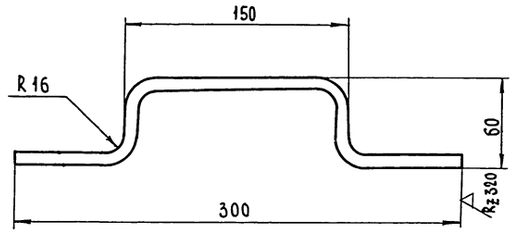

Длина заготовки - 430 мм.

Изм.	Лист	№ докум.	Подп.	Дата
Разраб.		Николошвили		
Провер.		Абрамова		
Рук. гр.		Рыбаков		
Гл. спец.		Шипов		
Нач. отд.		Артемьев		
Гл. инж. пр.		Трынов		

ПТО-01.03

Ручка

Литера	Масса	Масшт.
И	0,170	1:2,5

Лист | Листов 1

Круг 8 ГОСТ 2590-71 / Ст3 сп ГОСТ 535-58*

Гипросельхозпром Главсельстройпроект г. Владимир

Копировал: | Формат 11В

ПТО - 01. 09

6

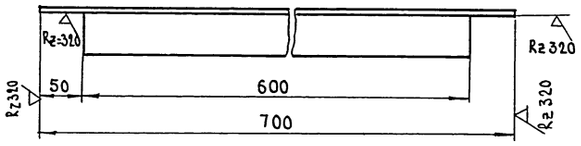

Изм.	Лист	№ докум.	Подп.	Дата
Разраб.		Николошвили		
Провер.		Абрамова		
Рук. гр.		Рыбаков		
Гл. спец.		Шипов		
Нач. отд.		Артемьев		
Гл. инж. пр.		Трынов		

ПТО-01.09

Уголок

Литера	Масса	Масшт
И	1,630	1:4

Лист | Листов 1

Уголок 50×50×3 ГОСТ 8509-72 / Ст3 сп ГОСТ 535-58*

Гипросельхозпром Главсельстройпроект г. Владимир

Копировал: | Формат 11В

ПТО - 02. 00СБ

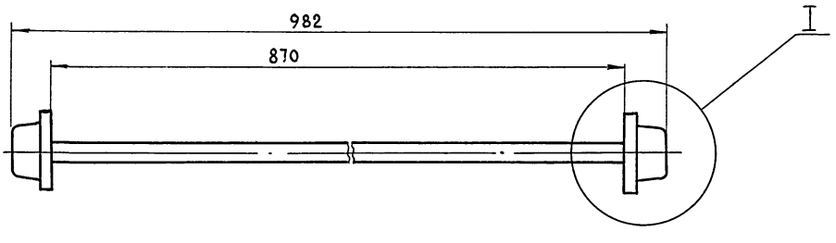

I

М 1:1

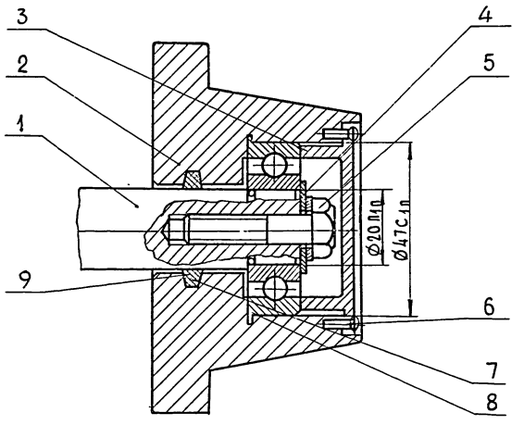

Подшипники роликов набить при сборке солидолом марки УС-1 ГОСТ 1033-73.

Изм.	Лист	№ докум.	Подп.	Дата
Разраб.		Абрамова		
Провер.		Иванов		
Рук. гр.		Рыбаков		
Гл. спец.		Шипов		
Нач. отд.		Артемьев		
Гл. инж. пр.		Трынов		

ПТО-02.00СБ

Ролик

Сборочный чертеж

Литера	Масса	Масштаб
И	5,058	1:5

Лист | Листов 1

Гипросельхозпром Главсельстройпроект г. Владимир

15430-03 7 | Копировал: | Формат 12Г

Инв. № подл. | Подп. и дата | Взам. инв. № | Инв. № дубл. | Подп. и дата

Типовой проект 816-231 Альбом III

ПТО-02.03

Rz 80 ▽(√)

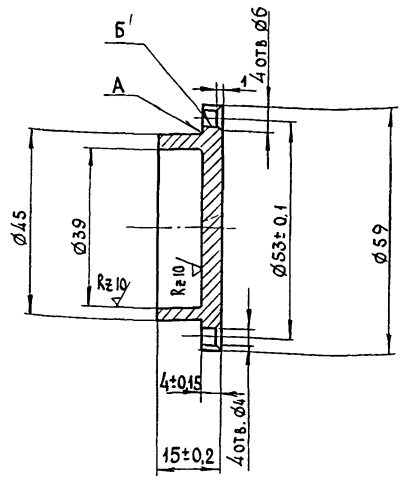

Неперпендикулярность оси отверстия Б относительно поверхности А не более 0,1 мм.

Изм.	Лист	№ докум.	Подпись	Дата	ПТО-02.03	Литера	Масса	Масштаб
Разраб.	Абрамова				Крышка	И	0,039	1:1
Провер.	Иванов					Лист	Листов 1	
Рук. гр.	Рыбаков				Круг 60 ГОСТ 2590-71 / 20 ГОСТ 1050-74	ГИПРОСЕЛЬХОЗПРОМ ГЛАВСЕЛЬСТРОЙПРОЕКТ г. Владимир		
Гл. спец.	Шипов							
Нач. отд.	Артемьев							
Гл. инж. пр.	Трынов							

Инв. № подл. | Подп. и дата | Взам. инв. № | Инв. № дубл. | Подп. и дата

Копировал: Формат 11В

ПТО-02.04

7

▽(√)

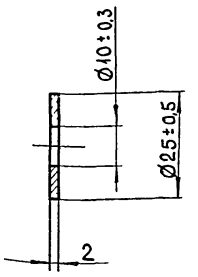

Изм.	Лист	№ докум.	Подпись	Дата	ПТО-02.04	Литера	Масса	Масштаб
Разраб.	Абрамова				Шайба	И	0,007	1:1
Провер.	Иванов					Лист	Листов 1	
Рук. гр.	Рыбаков				Лента 2. ГОСТ 19904-74 / Ст2сп ГОСТ 535-58*	ГИПРОСЕЛЬХОЗПРОМ ГЛАВСЕЛЬСТРОЙПРОЕКТ г. Владимир		
Гл. спец.	Шипов							
Нач. отд.	Артемьев							
Гл. инж. пр.	Трынов							

Инв. № подл. | Подп. и дата | Взам. инв. № | Инв. № дубл. | Подп. и дата

Копировал: Формат 11В

ПТО-02.02

▽(√)

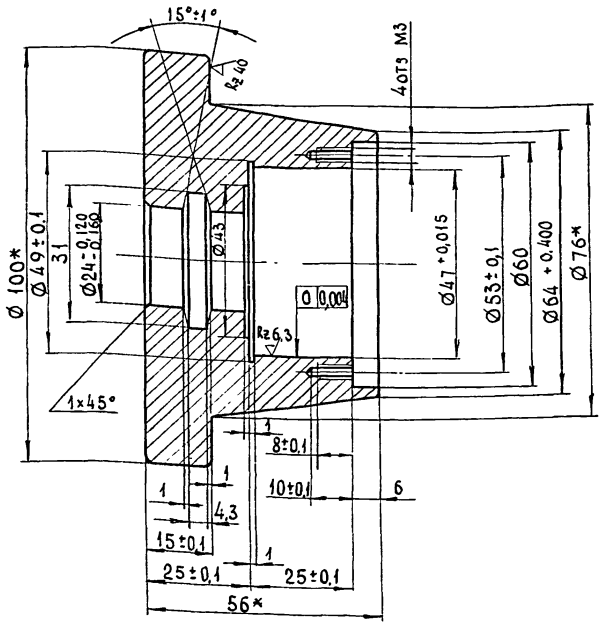

* Размеры для справок.

Изм.	Лист	№ докум.	Подпись	Дата	ПТО-02.02	Литера	Масса	Масштаб
Разраб.	Абрамова				Корпус	И	1,393	1:1
Провер.	Иванов					Лист	Листов 1	
Рук. гр.	Рыбаков				С 415-32 ГОСТ 1412-70	ГИПРОСЕЛЬХОЗПРОМ ГЛАВСЕЛЬСТРОЙПРОЕКТ г. Владимир		
Гл. спец.	Шипов							
Нач. отд.	Артемьев							
Гл. инж. пр.	Трынов							

Инв. № подл. | Подп. и дата | Взам. инв. № | Инв. № дубл. | Подп. и дата

Копировал: Формат 11В

ПТО-02.01

Rz 160 ▽(√)

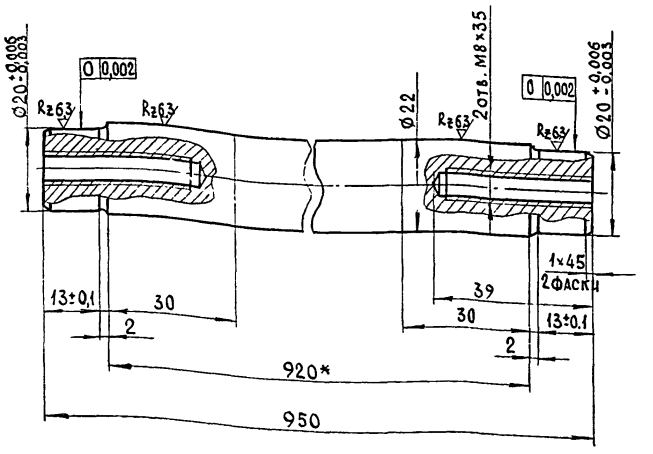

* Размеры для справок.

Изм.	Лист	№ докум.	Подпись	Дата	ПТО-02.01	Литера	Масса	Масштаб
Разраб.	Абрамова				Вал	И	2,500	1:1
Провер.	Иванов					Лист	Листов 1	
Рук. гр.	Рыбаков				Круг 24 ГОСТ 2590-71 / 15 ГОСТ 1050-74	ГИПРОСЕЛЬХОЗПРОМ ГЛАВСЕЛЬСТРОЙПРОЕКТ г. Владимир		
Гл. спец.	Шипов							
Нач. отд.	Артемьев							
Гл. инж. пр.	Трынов							

Инв. № подл. | Подп. и дата | Взам. инв. № | Инв. № дубл. | Подп. и дата

Копировал: Формат 11В

Альбом III

Типовой проект 816-231

Формат	Зона	Поз.	Обозначение	Наименование	Кол.	Примечание
				Документация		
22			ПТО-01.00	Сборочный чертеж	1	
				Детали		
64		1	ПТО-01.01	Дно		
				Лист 2 ГОСТ 19904-74 / Ст.3сп ГОСТ 16523-70		
				ℓ = 700 Вт	1	6,580кг
11		2	ПТО-01.02	Патрубок	1	
11		3	ПТО-01.03	Ручка	2	
11		4	ПТО-01.04	Стенка	1	
11		5	ПТО-01.05	Стенка	1	
11		6	ПТО-01.06	Стенка	1	
11		7	ПТО-01.07	Стенка	1	
64		8	ПТО-01.08	Угольник		
				Уголок Б50х50х3 ГОСТ 8509-72 / Ст.3сп ГОСТ 535-58*		
				ℓ = 700 Вт	2	1,155кг
11		9	ПТО-01.09	Уголок	2	

Инв.№ подл. | Подпись и дата | Взам. инв.№ | Инв.№ дубл. | Подпись и дата

Изм.	Лист	№ докум.	Подпись	Дата
Разраб.		Абрамова		
Провер.		Иванов		
Рук. гр.		Рыбаков		
Гл. спец.		Шипов		
Нач. отд.		Артемьев		

ПТО-01.00

Корыто

Литера	Лист	Листов
Ц	1	1

ГИПРОСЕЛЬХОЗПРОМ Главсельстройпроект г. Владимир

Копировал Кобелкова Формат 11В

Формат	Зона	Поз.	Обозначение	Наименование	Кол.	Примечание 8
				Документация		
12			ПТО-02.00	Сборочный чертеж	1	
				Детали		
11		1	ПТО-02.01	Вал	2	
11		2	ПТО-02.02	Корпус	4	
11		3	ПТО-02.03	Крышка	4	
11		4	ПТО-02.04	Шайба	4	
				Стандартные изделия		
		5		Болт М8х1,25.2аx35.58С		
				ГОСТ 7798-70*	4	
		6		Винт М3х8.2.56		
				ГОСТ 10341-63*	16	
		7		Кольцо СГ32-21-3		
				ГОСТ 6418-67*		
				МН 180-61	4	
		8		Подшипник 204		
				ГОСТ 8338-75	4	
		9		Шайба 8П Бр.КМЦ3-1		
				ГОСТ 6402-70*	4	

Инв.№ подл. | Подпись и дата | Взам. инв.№ | Инв.№ дубл. | Подпись и дата

Изм.	Лист	№ докум.	Подпись	Дата
Разраб.		Абрамова		
Провер.		Иванов		
Рук. гр.		Рыбаков		
Гл. спец.		Шипов		
Нач. отд.		Артемьев		

ПТО-02.00

Ролик

Литера	Лист	Листов
Ц		1

ГИПРОСЕЛЬХОЗПРОМ Главсельстройпроект г. Владимир

Копировал: Кобелкова Формат 11В

Формат	Зона	Поз.	Обозначение	Наименование	Кол.	Примечание
				Документация		
22			ПТО-00.00СБ	Сборочный чертеж		
				Сборочные единицы		
11		1	ПТО-01.00	Корыто	1	
11		2	ПТО-02.00	Ролик	2	
				Стандартные изделия		
		3		Кран пробковый проходной сальниковый муфтовый 11ч6бк dy-20мм		
				ГОСТ 19193-73	1	1,100кг

Инв.№ подл. | Подпись и дата | Взам. инв.№ | Инв.№ дубл. | Подпись и дата

Изм.	Лист	№ докум.	Подпись	Дата
Разраб.		Абрамова		
Провер.		Иванов		
Рук. гр.		Рыбаков		
Гл. спец.		Шипов		
Нач. отд.		Артемьев		

ПТО-00.00

Установка передвижная для слива отработанных масел

Литера	Лист	Листов
Ц	1	1

ГИПРОСЕЛЬХОЗПРОМ Главсельстройпроект г. Владимир

Копировал Кобелкова Формат 11В

ПТО-01.02

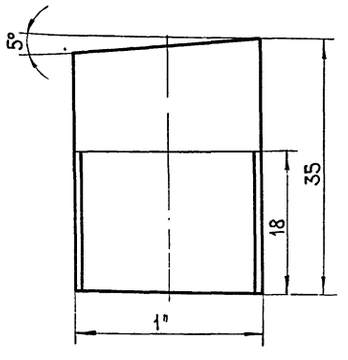

Инв.№ подл. | Подпись и дата | Взам. инв.№ | Инв.№ дубл. | Подпись и дата

Изм.	Лист	№ докум.	Подпись	Дата
Разраб.		Николошвили		
Провер.		Абрамова		
Рук. гр		Рыбаков		
Гл. спец.		Шипов		
Нач. отд.		Артемьев		
Гл. инж. пр.		Трынов		

ПТО-01.02

Патрубок

Литера	Масса	Масштаб
Ц	0,05	2:1

Лист	Листов 1

Труба 25 ГОСТ 8732-70*

ГИПРОСЕЛЬХОЗПРОМ Главсельстройпроект г. Владимир

Копировал Кобелкова Формат 11В

УС-00.03

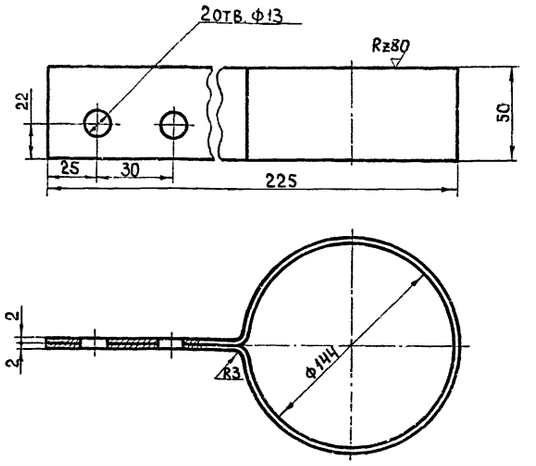

Длина заготовки – 650мм

Изм.	Лист	№ докум.	Подпись	Дата
Разраб.		Абрамова		
Провер.		Иванов		
Рук. гр.		Рыбаков		
Гл. спец.		Шипов		
Нач. отд.		Артемьев		
Гл. инж. пр.		Трынов		

УС-00.03

Хомут

Литера	Масса	Масштаб
И	0,471	1:2

Лист | Листов 1

Лист 2 ГОСТ 19904-74
Ст.3сп ГОСТ 16523-70*

Гипросельхозпром
Главсельстройпроект
г. Владимир

Копировал: Ящук Формат А4

УС-01.01

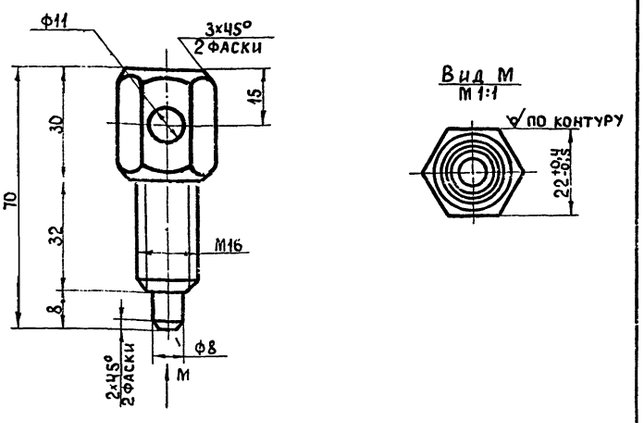

Изм.	Лист	№ докум.	Подпись	Дата
Разраб.		Абрамова		
Провер.		Иванов		
Рук. гр.		Рыбаков		
Гл. спец.		Шипов		
Нач. отд.		Артемьев		
Гл. инж. пр.		Трынов		

УС-01.01

Винт
зажимной

Литера	Масса	Масштаб
И	0,280	1:1

Лист | Листов 1

Шестигранник 22 ГОСТ 2879-69
ст.20 ГОСТ 1050-74

Гипросельхозпром
Главсельстройпроект
г. Владимир

Копировал: Ящук Формат А4

УС-00.01

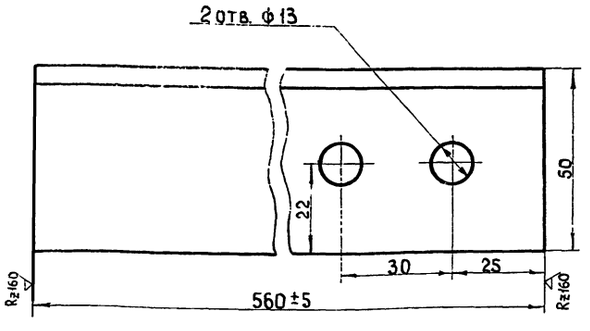

Изм.	Лист	№ докум.	Подпись	Дата
Разраб.		Абрамова		
Провер.		Иванов		
Рук. гр.		Рыбаков		
Гл. спец.		Шипов		
Нач. отд.		Артемьев		
Гл. инж. пр.		Трынов		

УС-00.01

Кронштейн

Литера	Масса	Масштаб
И	2,100	1:1

Лист | Листов 1

Уголок 650×50×5 ГОСТ 8509-72
Ст.3сп ГОСТ 535-58*

Гипросельхозпром
Главсельстройпроект
г. Владимир

Копировал Формат А4

УС-00.00СБ

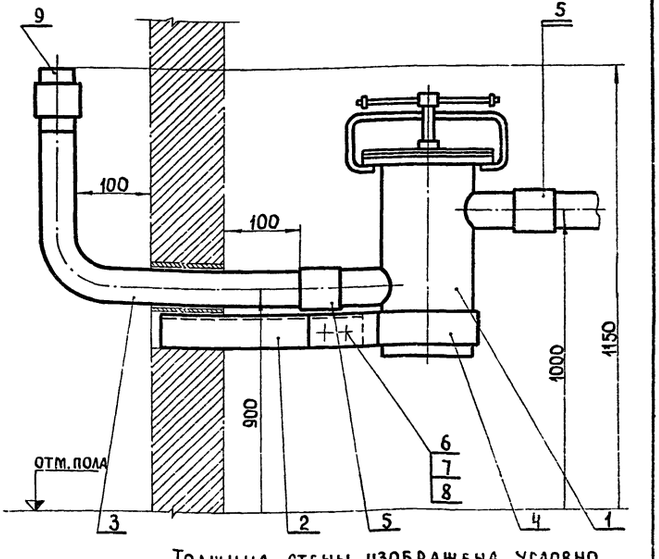

Толщина стены изображена условно

Изм.	Лист	№ докум.	Подпись	Дата
Разраб.		Абрамова		
Провер.		Иванов		
Рук. гр.		Рыбаков		
Гл. спец.		Шипов		
Нач. отд.		Артемьев		
Гл. инж. пр.		Трынов		

УС-00.00СБ

Устройство
сливное
Сборочный чертеж

Литера	Масса	Масштаб
И	24,090	1:5

Лист | Листов 1

Гипросельхозпром
Главсельстройпроект
г. Владимир

15430-03 10 Копировал: Ящук Формат А4

Альбом III

Типовой проект 816-231

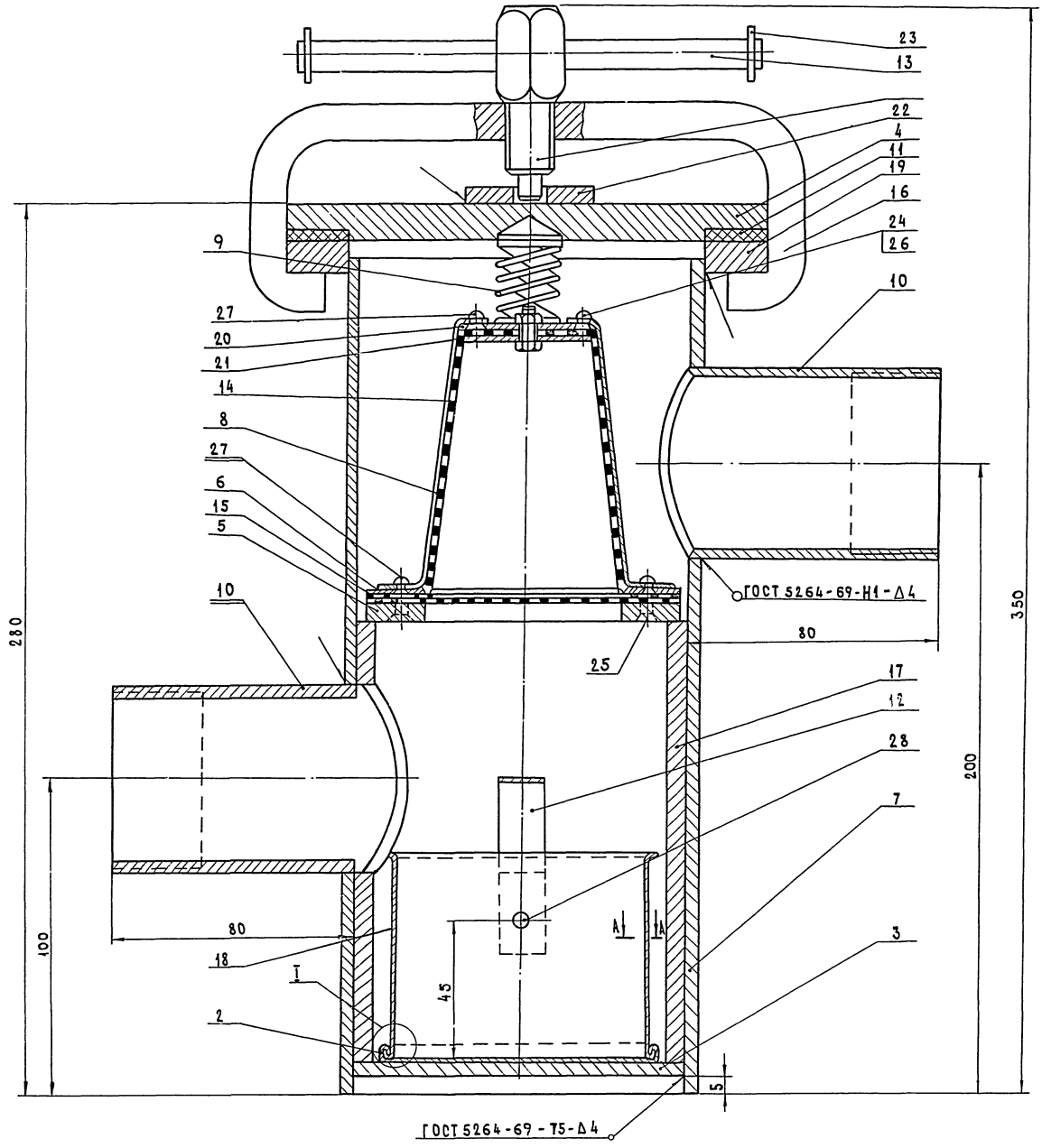

1. Сварку производить электродом Э-42 ГОСТ 9467-75.
2. Места сварки зачистить и прошпатлевать.

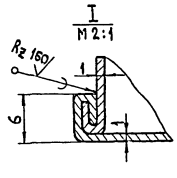

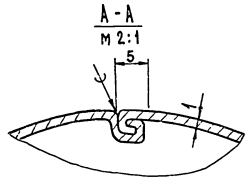

					УС-01.00 СБ			
Изм.	Лист	№ докум.	Подпись	Дата	Фильтр сливной Сборочный чертеж	Литера	Масса	Масштаб
Разраб.		Абрамова				И	11,50	1:1
Провер.		Иванов				Лист	Листов	
Рук.гр.		Рыбаков				ГИПРОСЕЛЬХОЗПРОМ Главсельстройпроект г. Владимир		
Гл.спец.		Шипов						
Нач.отд.		Артемьев						
Гл.инж.пр-та		Грынов						

Инв. № подл. | Подп. и дата | Взам. инв. № | Инв. № дубл. | Подп. и дата

Альбом III

Типовой проект 816-231

УС - 01.06

Rz 160

А - А повернуто

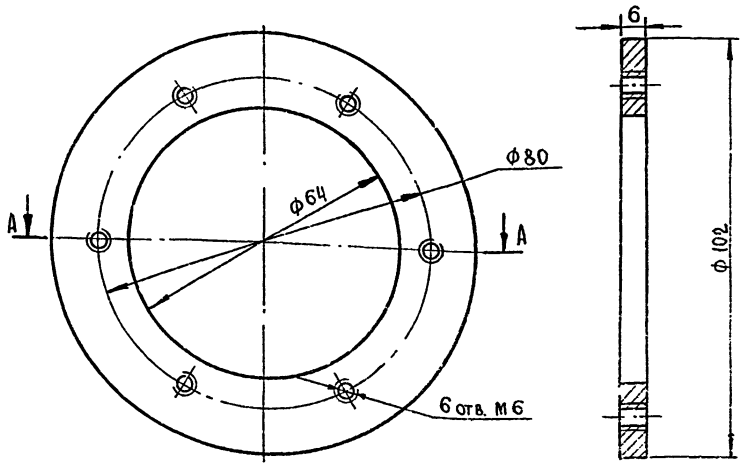

Инв.№ подл. | Подп. и дата | Взам. инв.№ | Инв.№ дубл. | Подп. и дата

Изм.	Лист	№ докум.	Подпись	Дата
Разраб.		Николошвили		
Провер.		Абрамова		
Рук. гр.		Рыбаков		
Гл. спец.		Шипов		
Нач. отд.		Артемьев		

УС - 01.06

Кольцо

Литера	Масса	Масштаб
И	0,220	1:1

Лист	Листов 1

Круг 105 ГОСТ 2590-71
Ст.3 сп ГОСТ 535-58*

Гипроселъхозпром
Главсельстройпроект
г. Владимир

Копировал: Кочергина Формат А4

11

УС - 01.07

Rz 160

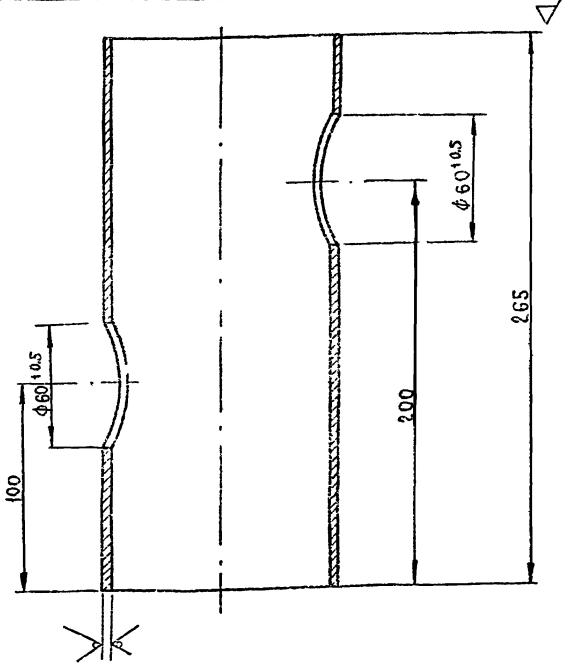

Инв.№ подл. | Подп. и дата | Взам. инв.№ | Инв.№ дубл. | Подп. и дата

Изм.	Лист	№ докум.	Подпись	Дата
Разраб.		Николошвили		
Провер.		Абрамова		
Рук. гр.		Рыбаков		
Гл. спец.		Шипов		
Нач. отд.		Артемьев		

УС - 01.07

Корпус

Литера	Масса	Масштаб
И	4,100	1:2

Лист	Листов 1

Труба 114х4х300-10-А ГОСТ 8732-70

Гипроселъхозпром
Главсельстройпроект
г. Владимир

Копировал: Кочерсина Формат А4

УС - 01.05

Rz 160

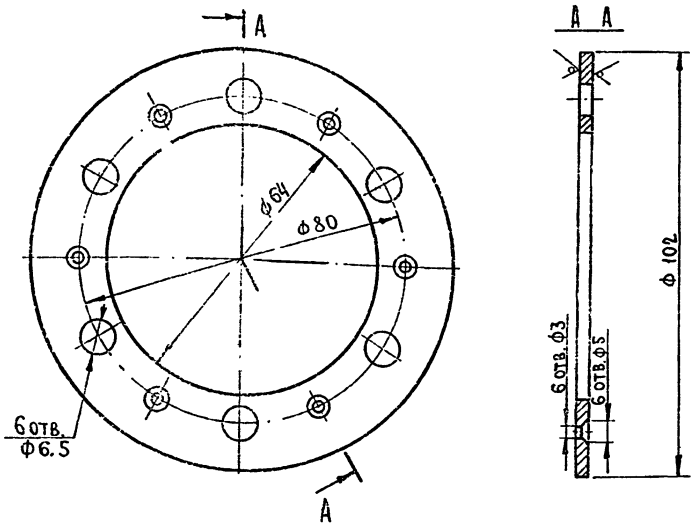

Инв.№ подл. | Подп. и дата | Взам. инв.№ | Инв.№ дубл. | Подп. и дата

Изм.	Лист	№ докум.	Подпись	Дата
Разраб.		Николошвили		
Провер.		Абрамова		
Рук. гр.		Рыбаков		
Гл. спец.		Шипов		
Нач. отд.		Артемьев		

УС - 01.05

Кольцо

Литера	Масса	Масштаб
И	0,060	1:1

Лист	Листов 1

Лист 1,5 ГОСТ 19904-74
ст. 3 ГОСТ 16523-70

Гипроселъхозпром
Главсельстройпроект
г. Владимир

Копировал: Формат А4

УС - 01.04

Rz 160

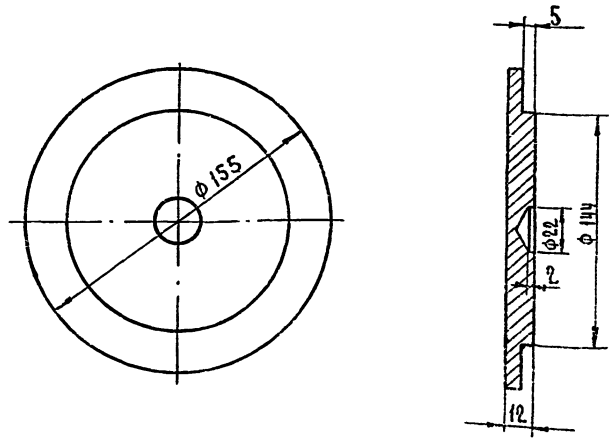

Инв.№ подл. | Подп. и дата | Взам. инв.№ | Инв.№ дубл. | Подп. и дата

Изм.	Лист	№ докум.	Подпись	Дата
Разраб.		Николошвили		
Провер.		Абрамова		
Рук. гр.		Рыбаков		
Гл. спец.		Шипов		
Нач. отд.		Артемьев		

УС - 01.04

Крышка

Литера	Масса	Масштаб
И	1,630	1:2

Лист	Листов 1

Круг 160 ГОСТ 2590-71
ст. 3 сп ГОСТ 535-58*

Гипроселъхозпром
Главсельстройпроект
г. Владимир

Копировал: Формат А4

Типовой проект 816-2.31 Альбом III

УС-01.10

Rz160

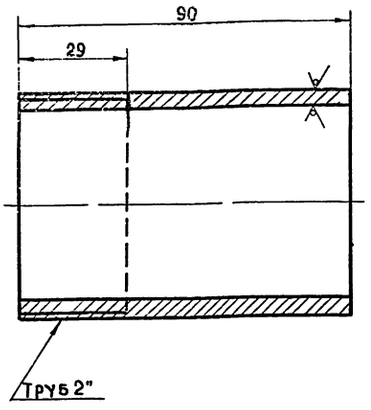

Изм.	Лист	N докум.	Подпись	Дата
Разраб.		Николошвили		
Провер.		Абрамова		
Рук.гр.		Рыбаков		
Гл.спец.		Шипов		
Нач.отд.		Артемьев		
Гл.инж.пр.		Трынов		

УС-01.10

Патрубок

Литера	Масса	Масштаб
И	0,410	1:1

Лист | Листов 1

Труба 57×3,5×80×10 А ГОСТ 8732-70*

Гипросельхозпром Главсельстройпроект г. Владимир

Копировал Ящук Формат А18

УС-01.12

12

Rz160

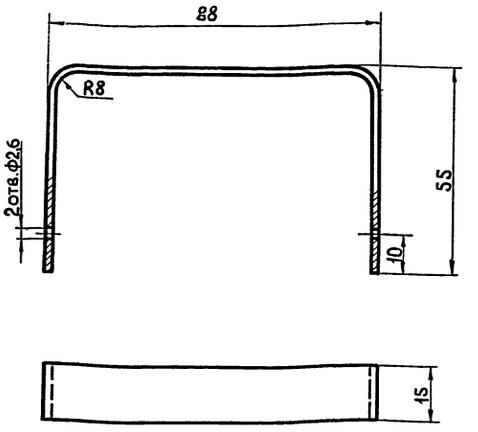

Длина заготовки 204мм

Изм.	Лист	N докум.	Подпись	Дата
Разраб.		Николошвили		
Провер.		Абрамова		
Рук.гр.		Рыбаков		
Гл.спец.		Шипов		
Нач.отд.		Артемьев		
Гл.инж.пр.		Трынов		

УС-01.12

Ручка

Литера	Масса	Масштаб
И	0,030	1:1

Лист | Листов 1

Лист 1,5 ГОСТ 19904-74 ст.0 ГОСТ 16523-70*

Гипросельхозпром Главсельстройпроект г. Владимир

Копировал Ящук Формат А18

Инв.N подл. | Подпись и дата | Взам.инв.N° | Инв.N дубл. | Подпись и дата

УС-01.09

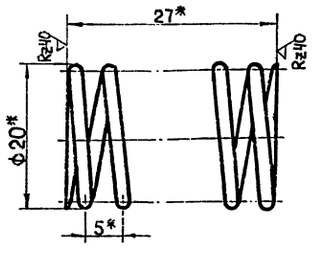

* Размеры для справок

Длина развернутой пружины L=326мм

Число рабочих витков n=5

Число витков полное n₁=7

Направление навивки-левое

Диаметр контрольного стержня фс=18мм

Изм.	Лист	N докум.	Подпись	Дата
Разраб.		Николошвили		
Провер.		Абрамова		
Рук.гр.		Рыбаков		
Гл.спец.		Шипов		
Нач.отд.		Артемьев		
Гл.инж.пр.		Трынов		

УС-01.09

Пружина

Литера	Масса	Масштаб
И	0,010	2:1

Лист | Листов 1

Проволока 2 ГОСТ 14963-69*

Гипросельхозпром Главсельстройпроект г. Владимир

Копировал Ящук Формат А18

УС-01.08

Rz160

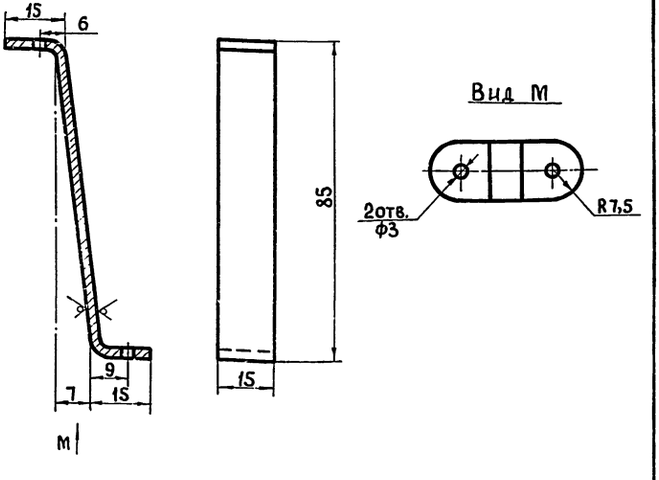

Длина заготовки – 125мм

Изм.	Лист	N докум.	Подпись	Дата
Разраб.		Николошвили		
Провер.		Абрамова		
Рук.гр.		Рыбаков		
Гл.спец.		Шипов		
Нач.отд.		Артемьев		
Гл.инж.пр.		Трынов		

УС-01.08

Ножка

Литера	Масса	Масштаб
И	0,070	1:1

Лист | Листов 1

Лист 1,5 ГОСТ 19904-74 ст.0 ГОСТ 16523-70*

Гипросельхозпром Главсельстройпроект г. Владимир

Копировал Ящук Формат А18

Инв.N подл. | Подпись и дата | Взам.инв.N° | Инв.N дубл. | Подпись и дата

15420-03 12

Альбом III

Типовой проект 816-231

Инв.№ подл. | Подп. и дата | Взам. инв.№ | Инв.№ дубл. | Подп. и дата

УС - 01.16

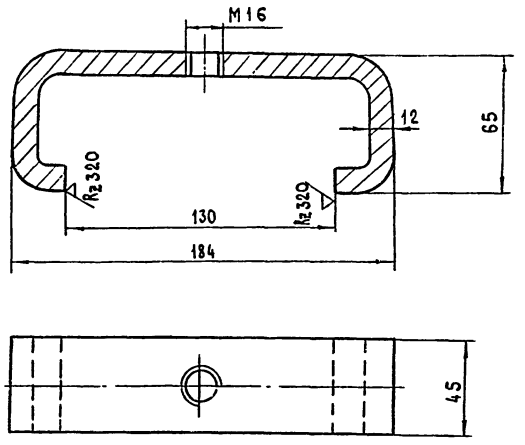

Длина заготовки ℓ - 360мм

Изм.	Лист	№ докум.	Подпись	Дата
Разраб.		Николошвили		
Провер.		Абрамова		
Рук. гр.		Рыбаков		
Гл. спец.		Шипов		
Нач. отд.		Артемьев		
Гл. инж. пр-та		Трынов		

УС - 01.16

С К О Б А

Литера	Масса	Масштаб
И	1,100	1:2

Лист	Листов 1

Полоса 45×12 ГОСТ 103-76
Ст. 3 сп ГОСТ 535-58*

ГИПРОСЕЛЬХОЗПРОМ
Главсельстройпроект
г. Владимир

Копировал Завьялова Формат А1 Б

Инв.№ подл. | Подп. и дата | Взам. инв.№ | Инв.№ дубл. | Подп. и дата

УС - 01.17

13

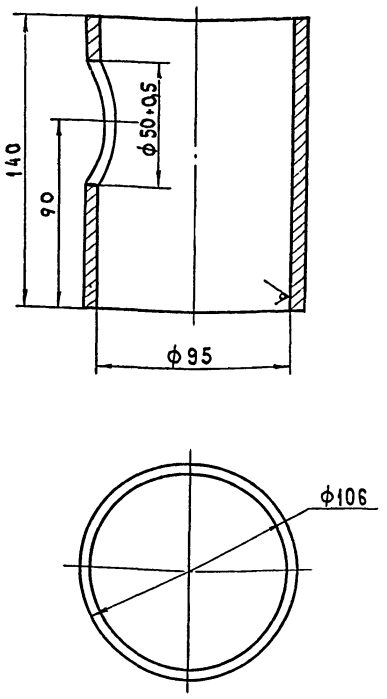

Изм.	Лист	№ докум.	Подпись	Дата
Разраб.		Николошвили		
Провер.		Абрамова		
Рук. гр.		Рыбаков		
Гл. спец.		Шипов		
Нач. отд.		Артемьев		
Гл. инж. пр-та		Трынов		

УС - 01.17

С Т А К А Н

Литера	Масса	Масштаб
И	1,400	1:2

Лист	Листов 1

Труба 108×4×140-10-А ГОСТ 8732-70*

ГИПРОСЕЛЬХОЗПРОМ
Главсельстройпроект
г. Владимир

Копировал Завьялова Формат А1 Б

Инв.№ подл. | Подп. и дата | Взам. инв.№ | Инв.№ дубл. | Подп. и дата

УС - 01.14

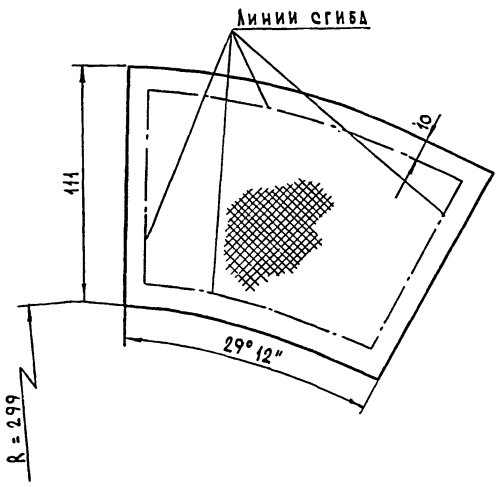

Изм.	Лист	№ докум.	Подпись	Дата
Разраб.		Николошвили		
Провер.		Абрамова		
Рук. гр.		Рыбаков		
Гл. спец.		Шипов		
Нач. отд.		Артемьев		
Гл. инж. пр-та		Трынов		

УС - 01.14

С Е Т К А

Литера	Масса	Масштаб
И	1,800	1:2

Лист	Листов 1

Проволока латунная Л80 ГОСТ 17711-72

ГИПРОСЕЛЬХОЗПРОМ
Главсельстройпроект
г. Владимир

Копировал Завьялова Формат А1 Б

Инв.№ подл. | Подп. и дата | Взам. инв.№ | Инв.№ дубл. | Подп. и дата

УС - 01.13

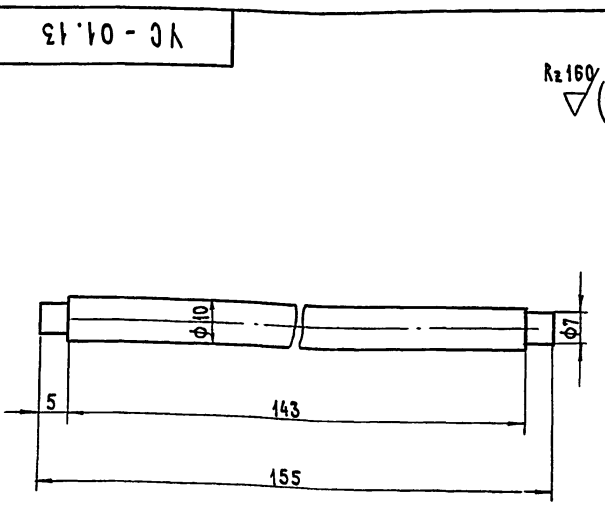

Изм.	Лист	№ докум.	Подпись	Дата
Разраб.		Николошвили		
Провер.		Абрамова		
Рук. гр.		Рыбаков		
Гл. спец.		Шипов		
Нач. отд.		Артемьев		
Гл. инж. пр-та		Трынов		

УС - 01.13

Р Ы Ч А Г

Литера	Масса	Масштаб
И	0,090	1:1

Лист	Листов 1

Круг 12 ГОСТ 2590-71
Ст. 3 сп ГОСТ 535-58*

ГИПРОСЕЛЬХОЗПРОМ
Главсельстройпроект
г. Владимир

15430-03 14

Копировал Завьялова Формат А1 Б

Альбом III

Типовой проект 816-231

Инв.№ подл. | Подп. и дата | Взам. инв.№ | Инв.№ дубл. | Подп. и дата

УС-01.21

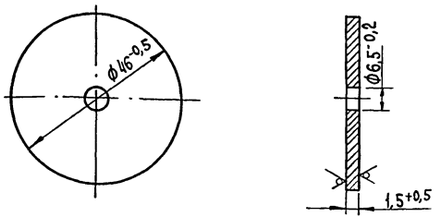

Изм.	Лист	№ докум.	Подп.	Дата
Разраб.		Николошвили		
Провер.		Абрамова		
Рук. гр.		Рыбаков		
Гл. спец.		Шипов		
Нач. отд.		Артемьев		
Гл. инж. пр-та		Трынов		

Шайба

Литера	Масса	Масшт.
И	0,020	1:1

Лист	Листов

Лист 1.5 ГОСТ 19904-74
ст. 0 ГОСТ 16523-70*

ГИПРОСЕЛЬХОЗПРОМ
Главсельстройпроект
г. Владимир

Копировал Кочергина Формат А4

Формат	Зона	Поз.	Обозначение	Наименование	Кол.	Примечание
				Документация		
			УС-00.00	Сборочный чертеж		
				Сборочная единица		
А2		1	УС-01.00	Фильтр сливной	1	
				Детали		
А1		2	УС-00.01	Кронштейн	1	
Бч		3	УС-00.02	Труба		
				Труба 57×3,5×100-10-А ГОСТ 8732-70		
				ℓ = 1000	1	6,160 кг
А1		4	УС-00.03	Хомут	1	
				Стандартные изделия		
		5		Болт М12×20.58 с ГОСТ 7798-70	2	0,050 кг
		6		Гайка М12.5 ГОСТ 5915-70	2	0,034 кг

Инв.№ подл. | Подп. и дата | Взам. инв.№ | Инв.№ дубл. | Подп. и дата

УС-00.00

Изм.	Лист	№ докум.	Подп.	Дата
Разраб.		Абрамова		
Провер.		Иванов		
Рук. гр.		Рыбаков		
Гл. спец.		Шипов		
Нач. отд.		Артемьев		

Устройство сливное
Спецификация

Литера	Лист	Листов
И	1	

ГИПРОСЕЛЬХОЗПРОМ
Главсельстройпроект
г. Владимир

Копировал Кочергина Формат А4

УС-01.20

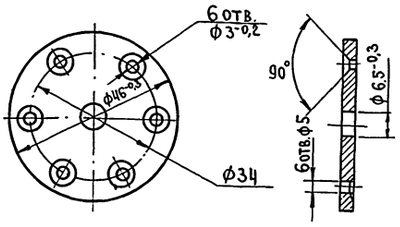

Изм.	Лист	№ докум.	Подп.	Дата
Разраб.		Николошвили		
Провер.		Абрамова		
Рук. гр.		Рыбаков		
Гл. спец.		Шипов		
Нач. отд.		Артемьев		

Шайба

Литера	Масса	Масшт.
И	0,070	1:1

Лист	Листов
1	1

Лист 1.5 ГОСТ 19904-74
ст. 0 ГОСТ 16523-70*

ГИПРОСЕЛЬХОЗПРОМ
Главсельстройпроект
г. Владимир

Копировал Кочергина Формат А4

Инв.№ подл. | Подп. и дата | Взам. инв.№ | Инв.№ дубл. | Подп. и дата

УС-01.19

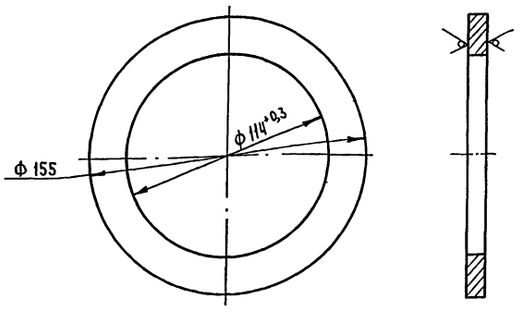

Изм.	Лист	№ докум.	Подп.	Дата
Разраб.		Николошвили		
Провер.		Абрамова		
Рук. гр.		Рыбаков		
Гл. спец.		Шипов		
Нач. отд.		Артемьев		
Гл. инж. пр-та		Трынов		

Фланец

Литера	Масса	Масшт.
И	0,670	1:2

Лист	Листов
1	1

Лист 10. ГОСТ 19903-74
ст. 3 сп ГОСТ 14637-69*

ГИПРОСЕЛЬХОЗПРОМ
Главсельстройпроект
г. Владимир

Копировал Кочергина Формат А4

Формат	Зона	Поз.	Обозначение	Наименование	Кол.	Примечание
Б4		15	УС-01.15	Сетка		
				Сетка №8 ГОСТ6613-73	1	
11		16	УС-01.16	Скоба	1	
11		17	УС-01.17	Стакан	1	
Б4		18	УС-01.18	Стенка		
				Лист 1.ГОСТ 19904-74 ст.3сп ГОСТ 535-58*	1	
11		19	УС-01.19	Фланец	1	
11		20	УС-01.20	Шайба	1	
11		21	УС-01.21	Шайба	1	
Б4		22	УС-01.22	Шайба		
				Ст.0 ГОСТ 14637-69*		
				фн 40; фв 10; δ=5	2	0,040кг
Б4		23	УС-01.23	Шайба		
				Ст.0 ГОСТ 16523-70*		
				фн 17; фв 7; δ=2	2	0,030кг
				Стандартные изделия		
		24		Болт М6×12.58С		
				ГОСТ 7798-70	1	0,005кг
		25		Винт М6×12.58С		
				ГОСТ 10619-63	6	0,005кг
		26		Гайка М6.5 ГОСТ5919-73	1	
		27		Заклепка 2,5×5		
				ГОСТ 10299-68*	12	0,004кг
		28		Заклепка 2,5×3		
				ГОСТ 10299-68*	2	0,003кг

Изм.	Лист	№ докум.	Подпись	Дата	УС-00.00	Лист 2

Копировал Ящук Формат 11В

ВС-005

15

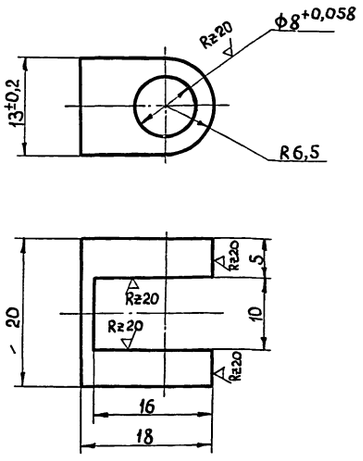

Острые кромки притупить.

Изм.	Лист	№ докум.	Подпись	Дата	ВС-005			
Разраб.		Абрамова			Скоба	Литера	Масса	Масштаб
Провер.		Иванов				И	0,080	2:1
Рук.гр.		Рыбаков				Лист	Листов 1	
Гл.спец.		Шипов			Лист 20. ГОСТ 19903-74 ст.3сп ГОСТ 14637-69*	Гипросельхозпром Главсельстроипроект г. Владимир		
Нач.отд.		Артемьев						
Гл.инж.пр.		Трынов						

Копировал Ящук Формат 11В

Формат	Зона	Поз.	Обозначение	Наименование	Кол.	Примечание
				Документация		
22			УС-01.00	Сборочный чертеж	1	
				Детали		
11		1	УС-01.01	Винт зажимной	1	
Б4		2	УС-01.02	Дно		
				Лист 1.ГОСТ 19904-74 ст.0 ГОСТ 16523-70*		
				фзаг. 11в	1	0,090кг
Б4		3	УС-01.03	Дно		
				Лист 5 ГОСТ 19903-74 ст.3сп ГОСТ 14637-69*		
				ф106	1	0,350кг
11		4	УС-01.04	Крышка	1	
11		5	УС-01.05	Кольцо	1	
11		6	УС-01.06	Кольцо	1	
11		7	УС-01.07	Корпус	1	
11		8	УС-01.08	Ножка	6	
11		9	УС-01.09	Пружина	1	
11		10	УС-01.10	Патрубок	2	
Б4		11	УС-01.11	Прокладка		
				Паронит ГОСТ 481-71		
				δ=5	1	0,050кг
11		12	УС-01.12	Ручка	1	
11		13	УС-01.13	Рычаг	1	
11		14	УС-01.14	Сетка		

Изм.	Лист	№ докум.	Подпись	Дата	УС-00.00		
Разраб.		Абрамова			Фильтр сливной Спецификация	Литера	Лист 1	Листов 2
Провер.		Иванов				И		
Рук.гр.		Рыбаков				Гипросельхозпром Главсельстроипроект г. Владимир		
Гл.спец.		Шипов						
Нач.отд.		Артемьев						

Копировал Ящук Формат 11В

Формат	Зона	Поз.	Обозначение	Наименование	Кол.	Примечание
		7		Муфта короткая		
				50 ст. ГОСТ 8966-75	2	0,694кг
		8		Шайба 12		
				ГОСТ 11371-68*	2	0,012кг
				Прочие изделия		
		9		Муфта сливная		г. Рига
				быстроразъемная		3-й Старс
				03-3548	1	Латв-
						сельхоз-
						техника

Изм.	Лист	№ докум.	Подпись	Дата	УС-00.00	Лист 2

Копировал Ящук Формат 11В

ВС-001

Rz160 ▽(√)

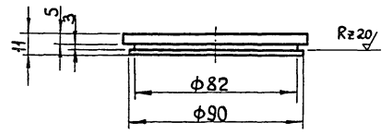

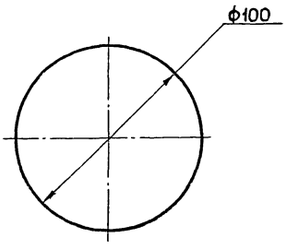

Острые кромки притупить.

Изм.	Лист	№ докум.	Подпись	Дата
Разраб.		Абрамова		
Провер.		Иванов		
Рук. гр.		Рыбаков		
Гл. спец.		Шипов		
Нач. отд.		Артемьев		
Гл. инж. пр.		Трынов		

ВС-001

Крышка

Литера	Масса	Масштаб
И	0,678	1:2

Лист | Листов 1

Круг 104 ГОСТ 2590-71 / Ст.3сп ГОСТ 535-58*

Гипросельхозпром Главсельстройпроект г. Владимир

Копировал: Ящук Формат 11В

ВС-002

16

√(√)

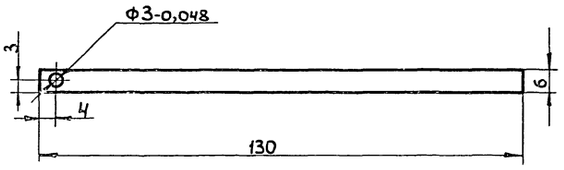

Острые кромки притупить.

Изм.	Лист	№ докум.	Подпись	Дата
Разраб.		Абрамова		
Провер.		Иванов		
Рук. гр		Рыбаков		
Гл. спец		Шипов		
Нач. отд		Артемьев		
Гл. инж. пр		Трынов		

ВС-002

Планка

Литера	Масса	Масштаб
И	0,037	1:1

Лист | Листов 1

Лист 6 ГОСТ 19903-74 / Ст.3сп ГОСТ 14637-69*

Гипросельхозпром Главсельстройпроект г. Владимир

Копировал: Ящук Формат 11В

ВС-000СБ

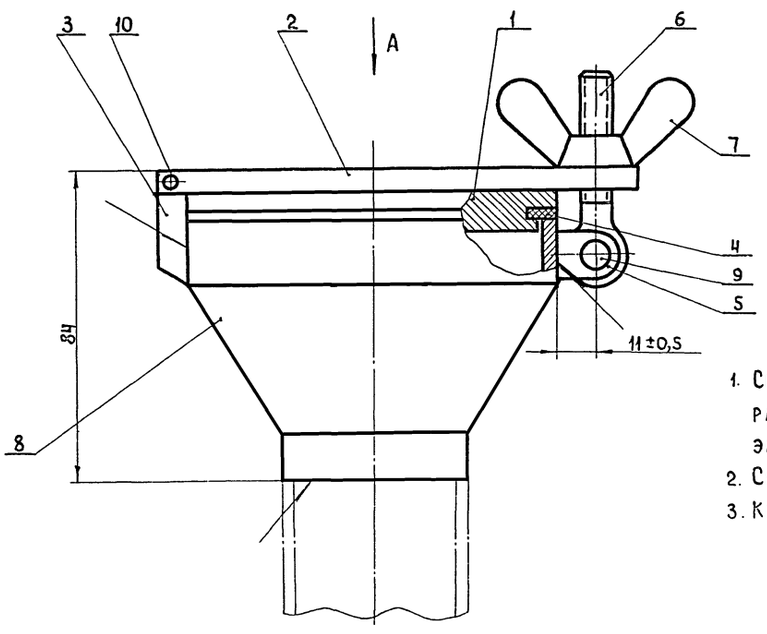

Вид А
М 1:2

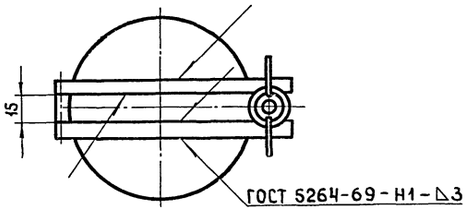

1. Сварку произвести нормальным швом с катетом равным меньшей толщине сопрягаемой детали электродом Э-42 ГОСТ 9467-75.
2. Сварные швы зачистить, острые кромки притупить.
3. Красить эмалью ПФ-115 ГОСТ 6465-76.

Изм.	Лист	№ докум.	Подпись	Дата
Разраб.		Абрамова		
Провер.		Иванов		
Рук. гр.		Рыбаков		
Гл. спец.		Шипов		
Нач. отд.		Артемьев		
Гл. инж. пр.		Трынов		

ВС-000СБ

Воронка сливная с герметичной крышкой
Сборочный чертеж

Литера	Масса	Масштаб
И	1,849	1:1

Лист | Листов 1

Гипросельхозпром Главсельстройпроект г. Владимир

Копировал: Ящук Формат 12Г

Инв. № подл. | Подпись и дата | Взам. инв. № | Инв. № дубл. | Подпись и дата

Типовой проект 816-231 Альбом III

СМ-005

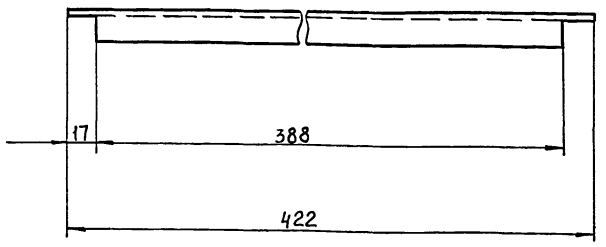

Изм	Лист	№ докум.	Подпись	Дата
Разраб.		Николошвили		
Провер.		Абрамова		
Рук. гр.		Рыбаков		
Гл. спец.		Шипов		
Нач. отд.		Артемьев		
Гл. инж. пр-та		Трынов		

СМ-005

Угольник

Уголок Б20×20×3 ГОСТ 8509-72 / Ст.2 сп ГОСТ 535-58*

Литера	Масса	Масшт.
и	0,350	1:2,5

Лист | Листов 1

Гипросельхозпром Главсельстройпроект г. Владимир.

Копировал Шумейко — Формат 11 В

Формат	Зона	Поз	Обозначение	Наименование	Кол	Примечание
				Документация		
22			СМ-000	Сборочный чертеж		
				Детали		
64		1	СМ-001	Лист		
				Лист 3 ГОСТ 19904-74 / Ст.2 сп ГОСТ 16523-70		
				600×400	1	5,610 кг
64		2	СМ-002	Пластина		
				Лист 3 ГОСТ 19904-74 / Ст2 сп ГОСТ 16523-70		
				100×100	4	0,940 кг
64		3	СМ-003	Полка		
				Лист 3 ГОСТ 19904-74 / Ст 2 сп ГОСТ 16523-70		
				388×588	3	5,100 кг
64		4	СМ-004	Стойка		
				Уголок Б32×32×3 ГОСТ 8509-72 / Ст2 сп ГОСТ 535-58*		
				ℓ = 994 Вт	4	1,460 кг
11		5	СМ-005	Угольник	8	
64		6	СМ-006	Угольник		
				Уголок Б20×20×3 ГОСТ 8509-72 / Ст2 сп ГОСТ 535-58*		
				ℓ = 396 Вт	8	0,530 кг

Прч 17

СМ-000

Стеллаж для хранения расфасованных масел. Спецификация

Изм	Лист	№ докум.	Подпись	Дата
Разраб.		Абрамова		
Провер.		Иванов		
Рук. гр.		Рыбаков		
Гл. спец.		Шипов		
Нач. отд.		Артемьев		

Литера	Лист	Листов
и		1

Гипросельхозпром Главсельстройпроект г. Владимир

Копировал Шумейко — Формат 11 В

Формат	Зона	Поз	Обозначение	Наименование	Кол	Примеч.
				Документация		
12			ВС-000	Сборочный чертеж		
				Детали		
11		1	ВС-001	Крышка	1	
11		2	ВС-002	Планка	2	
11		3	ВС-003	Планка	1	
64		4	ВС-004	Прокладка	1	
				Резина - пластина		
				3МБ-А-М ГОСТ 17133-71		
11		5	ВС-005	Скоба	1	
				Стандартные изделия		
		6		Болт 7002-0562		
				ГОСТ 14724-69	1	0,024 кг
		7		Гайка М8 В		
				ГОСТ 3032-76	1	0,0149 кг
		8		Переход К100×50 с 40		
				ГОСТ 17378-72*	1	
				Штифт 8С3×20		
				ГОСТ 3128-70	1	
				Штифт 3×30		
				ГОСТ 10774-75	1	

ВС-000

Воронка сливная с герметичной крышкой. Спецификация

Изм	Лист	№ докум.	Подпись	Дата
Разраб.		Абрамова		
Провер.		Иванов		
Рук. гр.		Рыбаков		
Гл. спец.		Шипов		
Нач. отд.		Артемьев		

Литера	Лист	Листов
и		1

Гипросельхозпром Главсельстройпроект г. Владимир

Копировал Шумейко — Формат 11 В

ВС-003

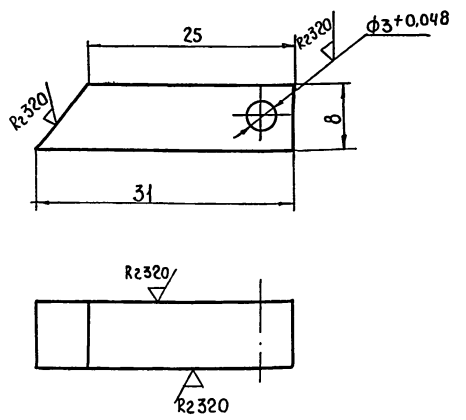

Острые кромки притупить.

ВС-003

Планка

Изм	Лист	№ докум.	Подпись	Дата
Разраб.		Абрамова		
Провер.		Иванов		
Рук. гр.		Рыбаков		
Гл. спец.		Шипов		
Нач. отд.		Артемьев		
Гл. инж. пр-та		Трынов		

Литера	Масса	Масшт.
и	0,015	2:1

Лист | Листов 1

Лист 8 ГОСТ 19903-74 / Ст.3 сп ГОСТ 14637-69*

Гипросельхозпром Главсельстройпроект г. Владимир

15430-03 18

Копировал Шумейко — Формат 11 В

Типовой проект 816-2-31 альбом III

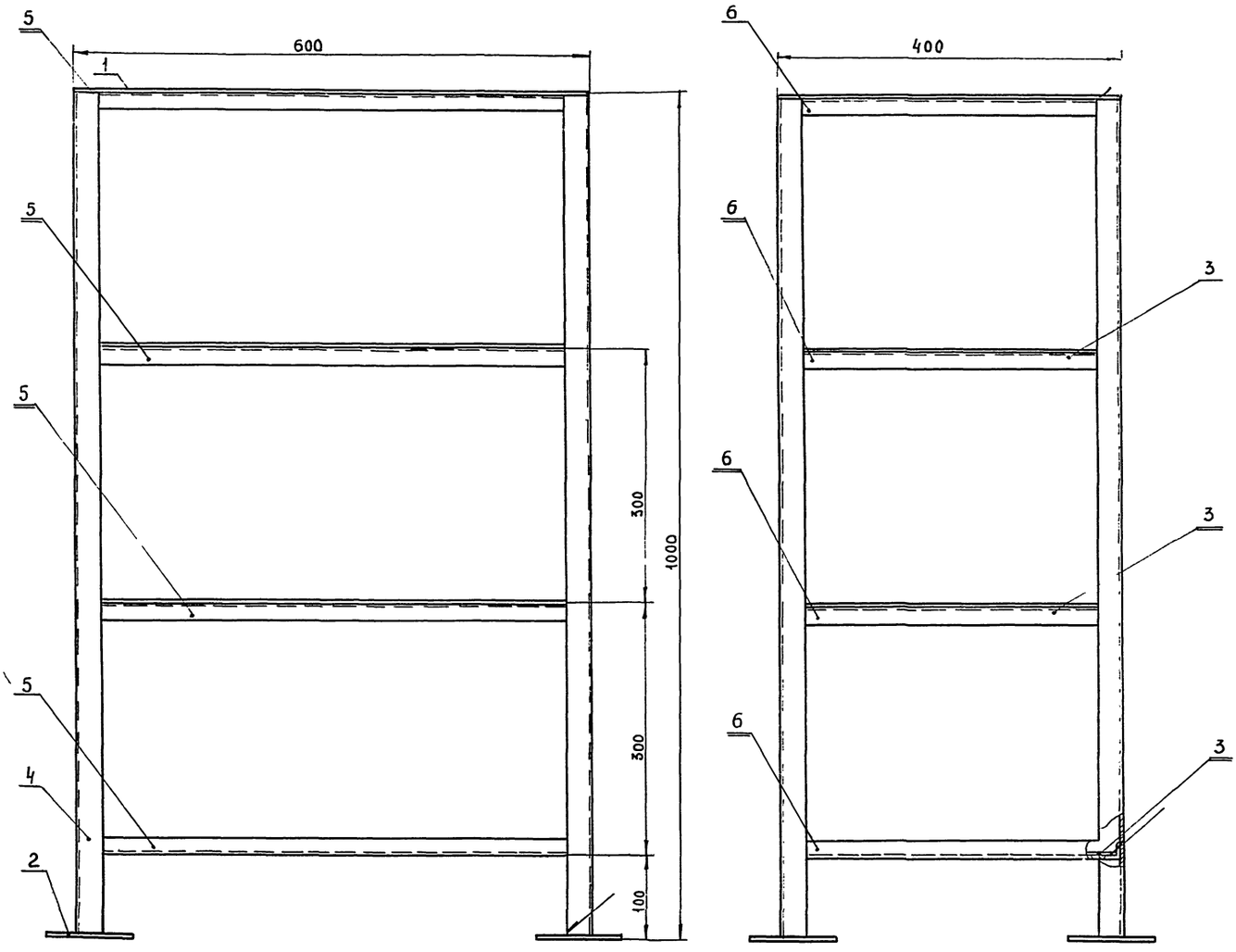

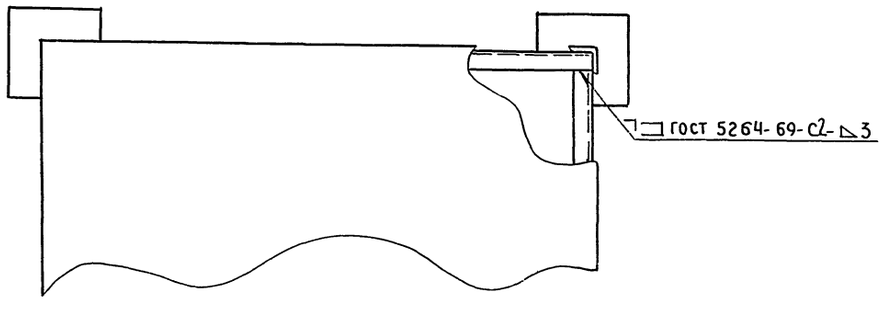

1. Сварку деталей произвести нормальным швом с катетом равным меньшей толщине сопрягаемой детали электродом Э-42 ГОСТ 9467-75.
2. Красить эмалью ПФ-115 ГОСТ 6465-76

Инв.№ подл. | Подп. и дата | Взам. инв.№ | Инв.№ дубл. | Подп. и дата

Изм.	Лист	№ докум.	Подпись	Дата
Разраб.		Николоцивили		
Провер.		Абрамова		
Рук. гр.		Рыбаков		
Гл.спец.		Шипов		
Начотд.		Артемьев		
Т.контр.		Трынов		

СМ 000 СБ

Стеллаж для хранения расфасованных масел
Сборочный чертеж

Литера	Масса	Масшт
У	35,150	1:4

Лист | Листов 1

Гипросельхозпром
Главсельстроипроект
г. Владимир.

Типовой проект 816-231 Альбом III

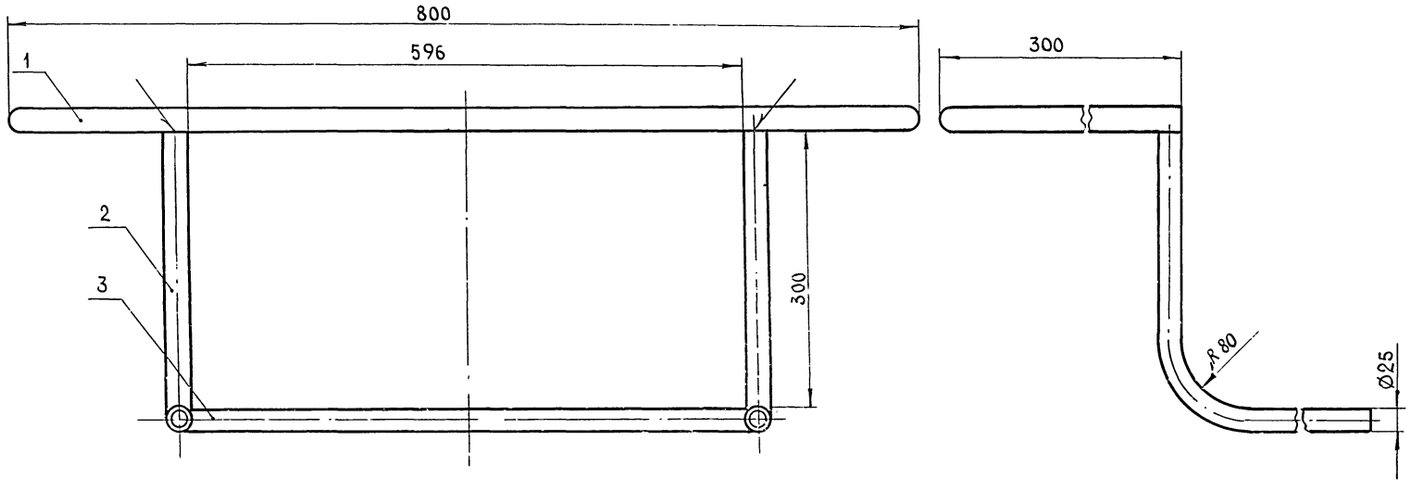

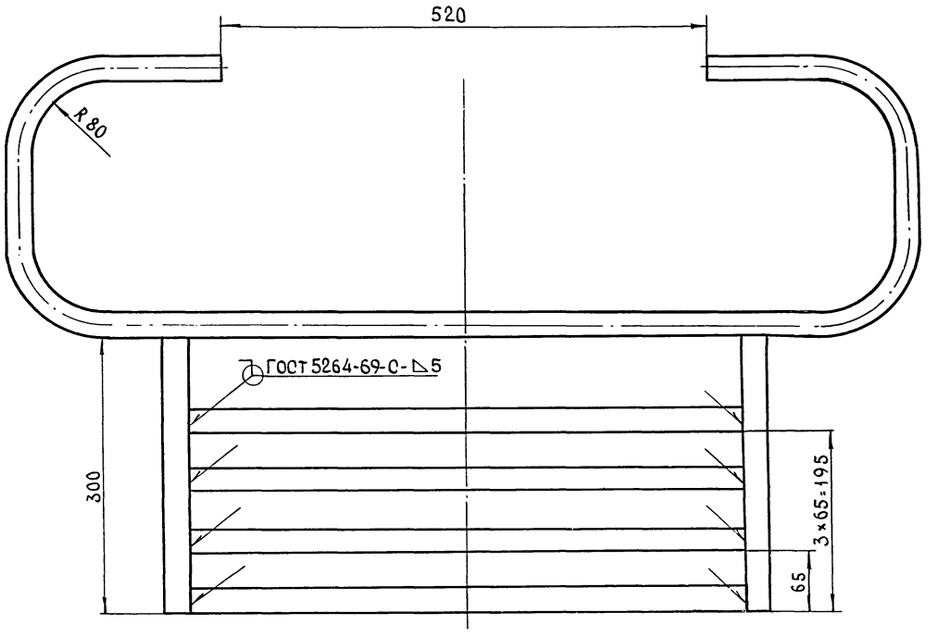

1. Сварку деталей произвести нормальным швом с катетом равным меньшей толщине сопрягаемой детали, электродом Э-42 ГОСТ 9467-75.
2. Красить эмалью ПФ-115 ГОСТ 6465-76.

Изм.	Лист	№ докум.	Подп.	Дата	СО - 0.00СБ			
Разраб.		Николошвили			Ступенька для обслуживания двигателя автомобиля. Сборочный чертеж.	Литера	Масса	Масштаб
Провер.		Абрамова				И	12,230	1:4
Рук. гр.		Рыбаков				Лист.	Листов 1	
Гл. спец.		Шипов			Труба 25 ГОСТ 3262-75	Гипросельхозпром Главсельстройпроект г. Владимир		
Нач. отд.		Артемьев						
Гл. инж. пр.		Трынов						

15430-03 20

Копировал:

Формат 22В

Инв. № подл. | Подп. и дата | Взам. инв. № | Инв. № дубл. | Подп. и дата

Типовой проект 816-231 Альбом III

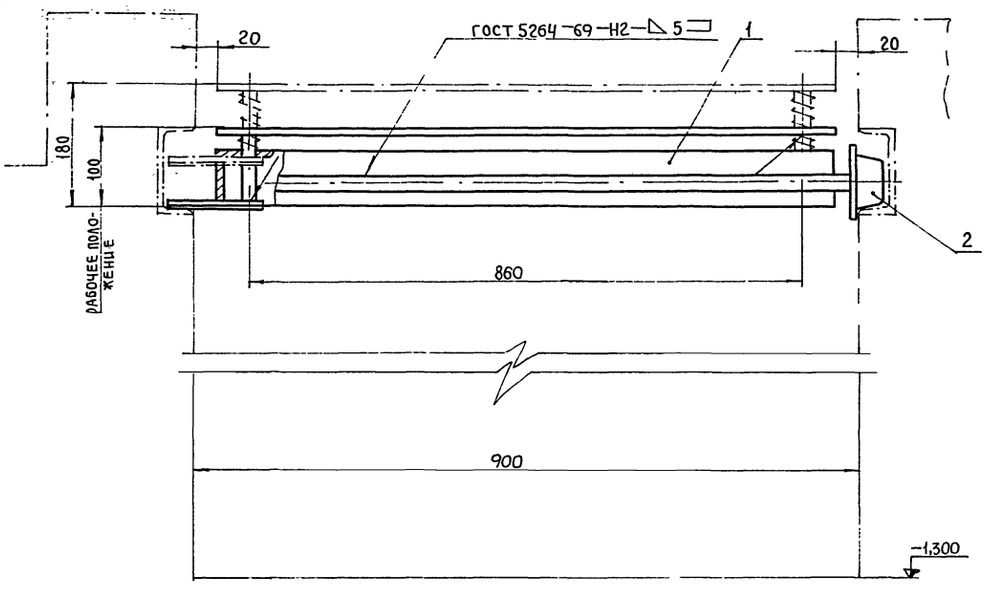

Вид А
повернуто

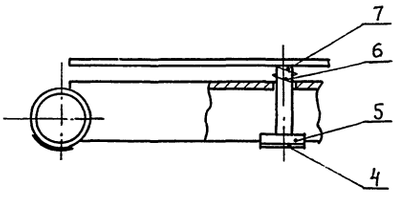

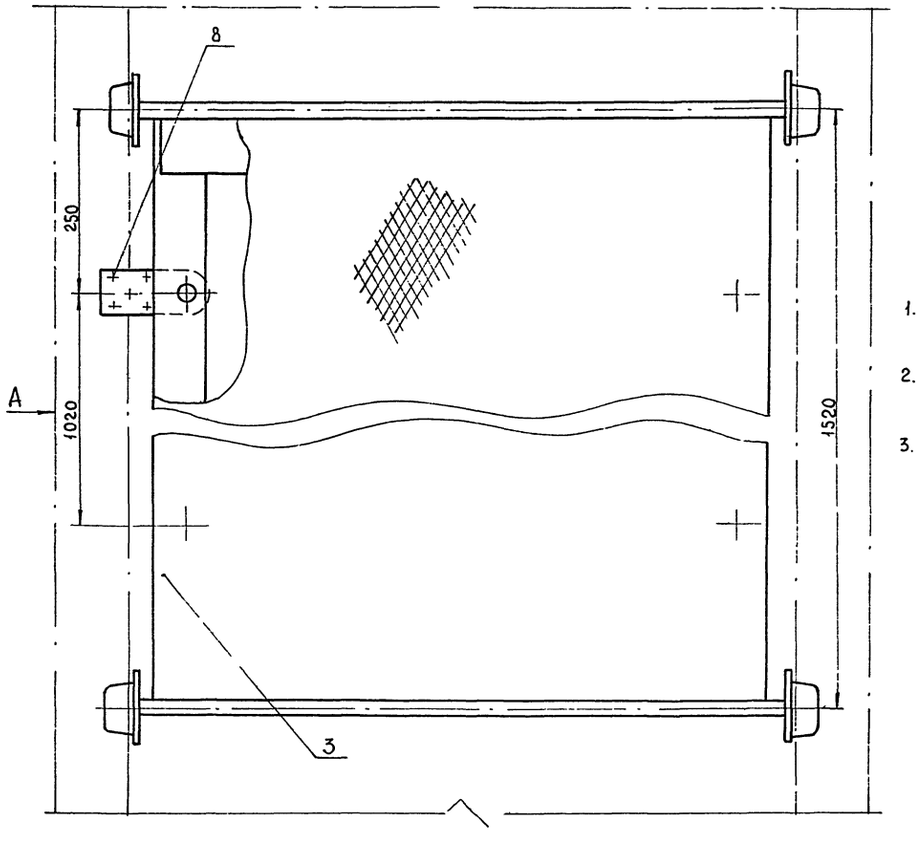

1. Непараллельность осей роликов не более 0,5 мм.
2. Трап покрыть эмалью ПФ-115 ГОСТ 6465-76.
3. Подшипники роликов при сборке набить солидолом марки УС-1 ГОСТ 1033-73.

Инв. № подл. | Подп. и дата | Взам. инв. № | Инв. № дубл. | Подп. и дата

Изм.	Лист	№ докум.	Подпись	Дата
Разраб.		Абрамова		
Провер.		Иванов		
Рук. гр.		Рыбаков		
Гл. спец.		Шипов		
Нач. отд.		Артемьев		
Гл. инж. проекта		Трынов		

ПТО - 00. 000СБ

Трап передвижной
Сборочный чертеж

Литера	Масса	Масштаб
и	69,142	1:5

Лист | Листов 1

Гипросельхозпром
Главсельстроипроект
г. Владимир

1540-С) 21

Копировал Шумейко

Формат 22В

Типовой проект 816-231 Альбом III

ПТО - 00.005

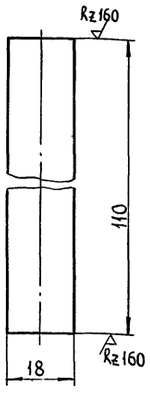

Изм.	Лист	№ докум.	Подпись	Дата
Разраб.		Абрамова		
Провер.		Иванов		
Рук. гр.		Рыбаков		
Гл. спец.		Шипов		
Нач. отд.		Артемьев		
Гл. инж. пр.		Трынов		

ПТО - 00.005

Шток

Литера	Масса	Масштаб
И	0,220	1:1

Лист	Листов 1

Круг 18 ГОСТ 2590-71 / Ст.3 сп. ГОСТ 380-71*

Гипросельхозпром, Главсельстройпроект, г. Владимир

Копировал:

Формат 11 В

ПТО - 02.004

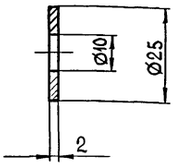

Острые кромки притупить.

Изм.	Лист	№ докум.	Подпись	Дата
Разраб.		Абрамова		
Провер.		Иванов		
Рук. гр.		Рыбаков		
Гл. спец.		Шипов		
Нач. отд.		Артемьев		
Гл. инж. пр.		Трынов		

ПТО-02.004

Шайба

Литера	Масса	Масштаб
И	0,007	1:1

Лист	Листов 1

Лист 2 ГОСТ 19904-74 / В Ст 3 сп. ГОСТ 16523-70*

Гипросельхозпром, Главсельстройпроект, г. Владимир

Копировал:

Формат 11 В

ПТО - 00.004

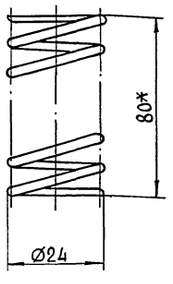

Длина развернутой пружины - ℓ = 3710 мм

Число рабочих витков - n = 54

Число витков полное - n = 56

Направление навивки - правое

Диаметр контрольного стержня - 19,6 мм

Изм.	Лист	№ докум.	Подпись	Дата
Разраб.		Абрамова		
Провер.		Иванов		
Рук. гр.		Рыбаков		
Гл. спец.		Шипов		
Нач. отд.		Артемьев		
Гл. инж. пр.		Трынов		

ПТО - 00.004

Пружина

Литера	Масса	Масштаб
И	0,099	1:1

Лист	Листов 1

Проволока Ø2,2 ГОСТ 17305-71*

Гипросельхозпром, Главсельстройпроект, г. Владимир

Копировал:

Формат 11 В

ПТО - 00.003

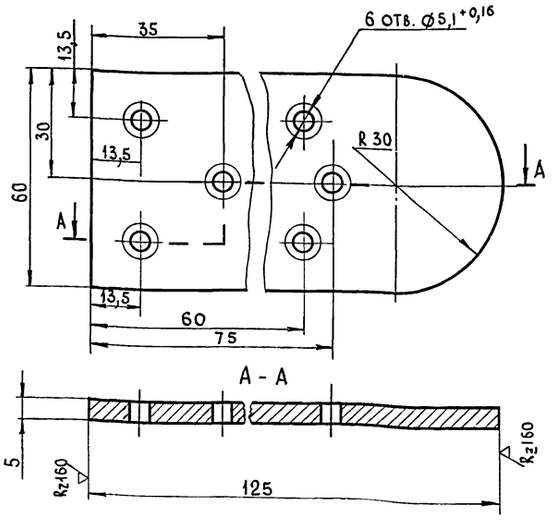

Изм.	Лист	№ докум.	Подпись	Дата
Разраб.		Абрамова		
Провер.		Иванов		
Рук. гр.		Рыбаков		
Гл. спец.		Шипов		
Нач. отд.		Артемьев		
Гл. инж. пр.		Трынов		

ПТО-00.003

Пластина

Литера	Масса	Масштаб
И	0,588	1:1

Лист	Листов 1

Лист 10 ГОСТ 19903-74 / Ст 3 сп. ГОСТ 14637-69*

Гипросельхозпром, Главсельстройпроект, г. Владимир

Копировал:

Формат 11 В

Альбом I

Типовой проект 816-2-31

ПТО-01.001

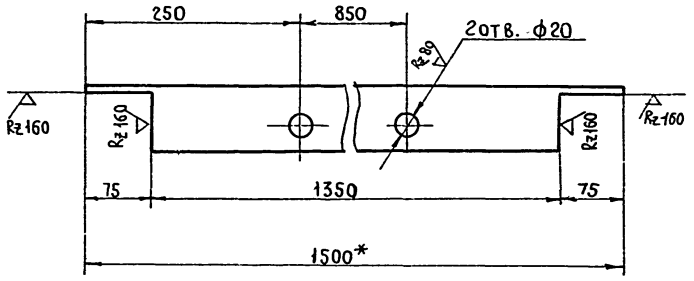

* Размер для справок.

Изм	Лист	N докум	Подпись	Дата
Разраб.		Абрамова		
Провер.		Иванов		
Рук. гр.		Рыбаков		
Гл. спец.		Шипов		
Нач. отд		Артемьев		
Гл. инж. пр		Трынов		

ПТО 01 001

Уголок

Литера	Масса	Масшт.
И	8,265	1:5
Лист	Листов 1	

Уголок $\frac{Б\,75\times75\times5\ ГОСТ\ 8509-72}{Ст.3сп\ ГОСТ\ 535-58*}$

ГИПРОСЕЛЬХОЗПРОМ ГЛАВСЕЛЬСТРОЙПРОЕКТ г. Владимир

Копировал Шумейко Формат 11 В

ПТО-02.001

22

Rz160

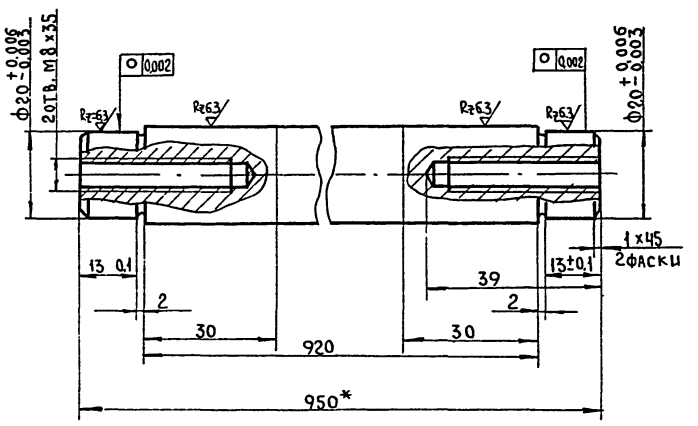

*Размер для справок

Изм	Лист	N докум	Подпись	Дата
Разраб		Абрамова		
Провер		Иванов		
Рук. гр.		Рыбаков		
Гл. спец.		Шипов		
Нач. отд		Артемьев		
Гл. инж. пр		Трынов		

ПТО-02.001

Вал

Литера	Масса	Масш.
И	2,500	1:1
Лист	Листов 1	

Круг $\frac{2Н\ ГОСТ\ 2590-71}{15\ ГОСТ\ 1050-74}$

ГИПРОСЕЛЬХОЗПРОМ ГЛАВСЕЛЬСТРОЙПРОЕКТ г. Владимир

Копировал Шумейко Формат 11 В

ПТО-01.000СБ

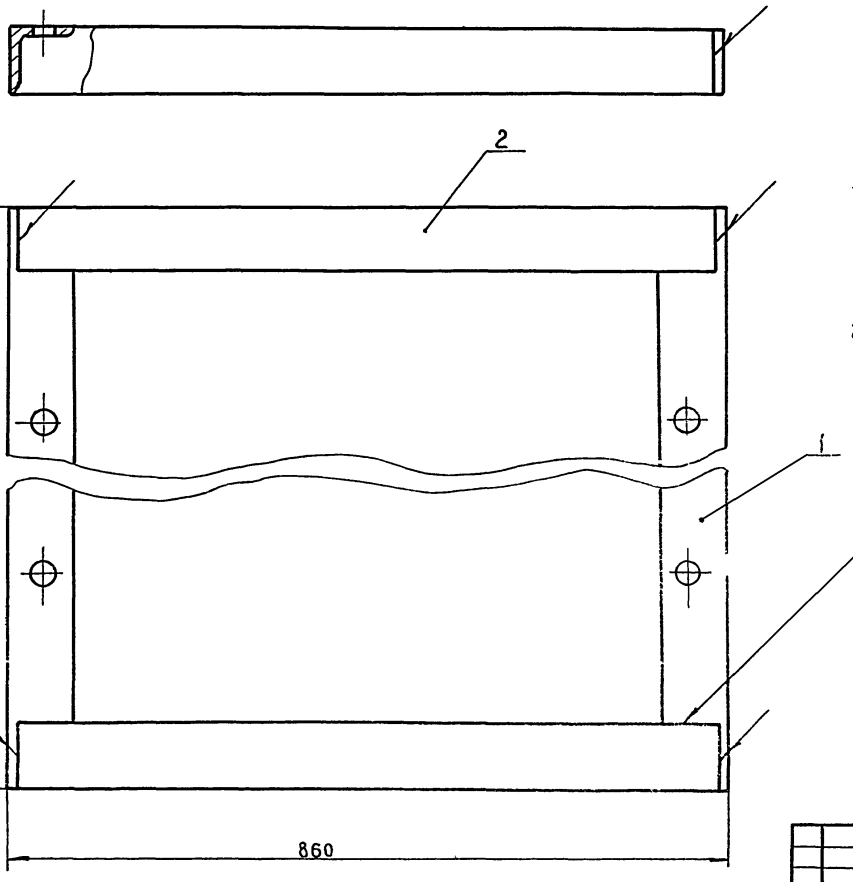

1. Сварку произвести нормальным швом с катетом равным меньшей толщине сопрягаемой детали электродом Э-42 ГОСТ 9467-75.
2. Сварные швы зачистить, острые кромки притупить.

ГОСТ5264-69-С2-Т5

Изм	Лист	N докум	Подпись	Дата
Разраб.		Абрамова		
Провер.		Иванов		
Рук. гр.		Быбаков		
Гл. спец.		Шипов		
Нач. отд		Артемьев		
Гл. инж. пр		Трынов		

ПТО-01.000 СБ

Рама

Сборочный чертеж

Литера	Масса	Масшт.
И	26406	1:5
Лист	Листов 1	

ГИПРОСЕЛЬХОЗПРОМ ГЛАВСЕЛЬСТРОЙПРОЕКТ г. Владимир

Копировал Шумейко Формат 22Г

Инв. № подл. | Подп. и дата | Взам. инв. № | Инв. № дубл. | Подп. и дата

Альбом III

Типовой проект 816-231

Подп. и дата | Инв. № дубл. | Взам. инв. № | Подп. и дата | Инв. № подл.

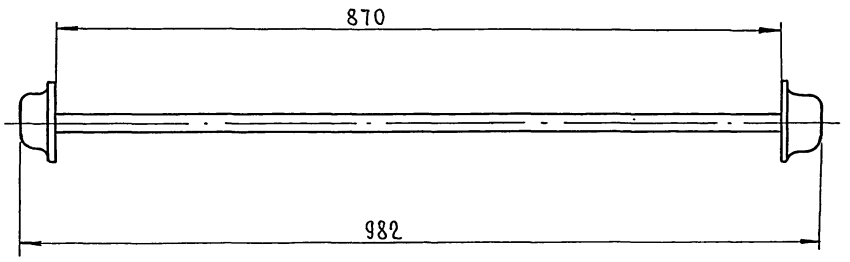

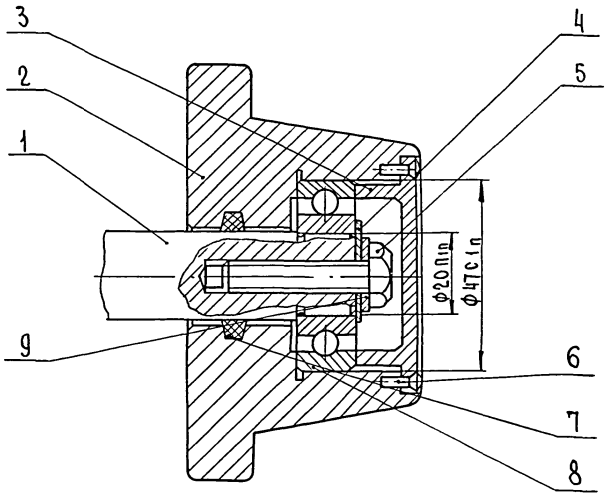

Подшипники роликов набить при сборке солидолом марки УС-1 ГОСТ 1033-73

Изм.	Лист	№ докум.	Подпись	Дата
Разраб.		Абрамова		
Провер.		Иванов		
Рук.гр.		Рыбаков		
Гл.спец.		Шипов		
Нач.отд.		Артемьев		
Гл.инж.арх.		Трынов		

ПТО-00.000 СБ

Ролик. Сборочный чертеж

Литера	Масса	Масштаб
И	5,058	1:5

Лист | Листов 1

ГИПРОСЕЛЬХОЗПРОМ Главсельстройпроект г. Владимир

Копировал: Кочергина Формат 12Г

ПТО-02.003

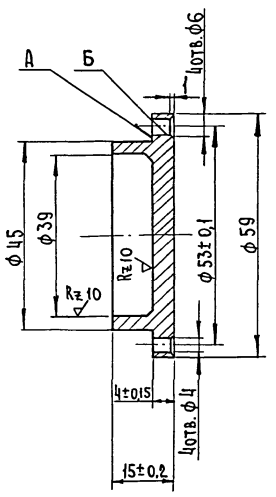

Неперпендикулярность оси отверстия Б относительно поверхности А не более 0,1мм.

Изм.	Лист	№ докум.	Подпись	Дата
Разраб.		Абрамова		
Провер.		Иванов		
Рук.гр.		Рыбаков		
Гл.спец.		Шипов		
Нач.отд.		Артемьев		
Гл.инж.арх.		Трынов		

ПТО-02.003

Крышка

Литера	Масса	Масштаб
И	0,039	1:1

Лист | Листов 1

Круг 60 ГОСТ 2590-71 / 20 ГОСТ 1050-74

ГИПРОСЕЛЬХОЗПРОМ Главсельстройпроект г. Владимир

Копировал: Кочергина Формат 11В

ПТО-02.002

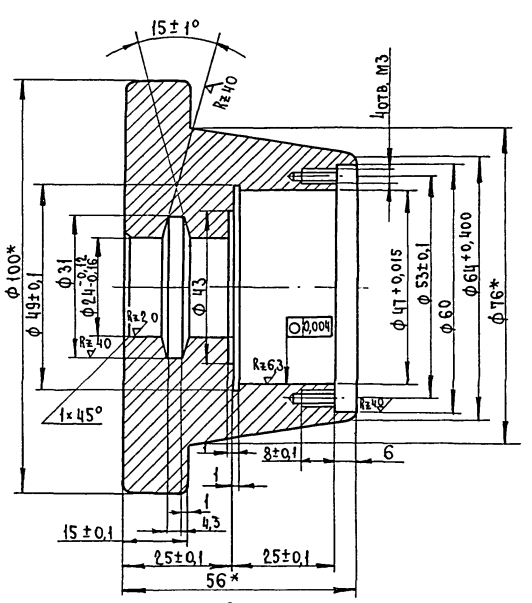

* Размеры для справок.

Изм.	Лист	№ докум.	Подпись	Дата
Разраб.		Абрамова		
Провер.		Иванов		
Рук.гр.		Рыбаков		
Гл.спец.		Шипов		
Нач.отд.		Артемьев		
Гл.инж.арх.		Трынов		

ПТО-02.002

Корпус

Литера	Масса	Масштаб
И	1,393	1:1

Лист | Листов 1

С 415-32 ГОСТ 1412-70

ГИПРОСЕЛЬХОЗПРОМ Главсельстройпроект г. Владимир

Копировал: Кочергина Формат 11В

Альбом III

Типовой проект 816-231

Формат	Зона	Поз.	Обозначение	Наименование	Кол.	Примечание
				Документация		
12			ПТО-02.000	Сборочный чертеж	1	
				Детали		
11		1	ПТО-02.001	Вал	2	
11		2	ПТО-02.002	Корпус	4	
11		3	ПТО-02.003	Крышка	4	
11		4	ПТО-02.004	Шайба	4	
				Стандартные изделия		
		5		Болт М8×1,25.2д 35 58с ГОСТ 7798-70*	4	
		6		Винт М3×8.2.56 ГОСТ 10341-63*	16	
		7		Кольцо СГ 32-21-3 ГОСТ 6418-67 / МН 180-61		
		8		Подшипник 204 ГОСТ 8338-75	4	
		9		Шайба 8 Л Бр. КМЦ3-1 ГОСТ 6402-70*	4	

Подп. и дата | Инв. № дубл. | Взам. инв. № | Подп. и дата | Инв. № подл.

Изм.	Лист	№ докум.	Подпись	Дата
Разраб.		Абрамова		
Провер.		Иванов		
Рук. гр.		Рыбаков		
Гл. спец.		Шипов		
Нач. отд.		Артемьев		

ПТО-02.000

Ролик
Спецификация

Литера	Лист	Листов
	И	1

ГИПРОСЕЛЬХОЗПРОМ
Главсельстройпроект
г. Владимир

Копировал: Кочергина Формат А4

Формат	Зона	Поз.	Обозначение	Наименование	Кол.	Примечание
				Документация		
22			СО-000	Сборочный чертеж	1	
				Детали		
Бч		1	СО-001	Труба 20 ГОСТ 3262-75		
				ℓ = 1542 В7	1	3,730 кг
Бч		2	СО-002	Труба 20 ГОСТ 3262-75		
				ℓ = 566 В7	2	1,370 кг
Бч		3	СО-003	Труба 20 ГОСТ 3262-75		
				ℓ = 596 В7	4	1,440 кг

Подп. и дата | Инв. № дубл. | Взам. инв. № | Подп. и дата | Инв. № подл.

Изм.	Лист	№ докум.	Подпись	Дата
Разраб.		Абрамова		
Провер.		Иванов		
Рук. гр.		Рыбаков		
Гл. спец.		Шипов		
Нач. отд.		Артемьев		

СО-000

Ступенька для обслуживания двигателя автомобиля
Спецификация

Литера	Лист	Листов
	И	1

ГИПРОСЕЛЬХОЗПРОМ
Главсельстройпроект
г. Владимир

Копировал: Кочергина Формат А4

Формат	Зона	Поз.	Обозначение	Наименование	Кол.	Примечание
				Документация		
12			ПТО-01.000	Сборочный чертеж	1	
				Детали		
11		1	ПТО-01.001	Угольник	2	
Бч		2	ПТО-01.002	Угольник	2	
				Уголок Б 75×75×5 ГОСТ 8509-72 / Ст. 3сп ГОСТ 535-58*		

Подп. и дата | Инв. № дубл. | Взам. инв. № | Подп. и дата | Инв. № подл.

Изм.	Лист	№ докум.	Подпись	Дата
Разраб.		Абрамова		
Провер.		Иванов		
Рук. гр.		Рыбаков		
Гл. спец.		Шипов		
Нач. отд.		Артемьев		

ПТО-01.000

Рама
Спецификация

Литера	Лист	Листов
	И	1

ГИПРОСЕЛЬХОЗПРОМ
Главсельстройпроект
г. Владимир

Копировал: Кочергина Формат А4

Формат	Зона	Поз.	Обозначение	Наименование	Кол.	Примечание
				Документация		
22			ПТО-00.000 СБ	Сборочный чертеж	1	
				Сборочные единицы		
11		1	ПТО-01.000	Рама	1	
11		2	ПТО-02.000	Ролик	4	
				Детали		
Бч		3	ПТО-00.001	Настил Лист 2,5 ГОСТ 8568-57* / Ст 3сп ГОСТ 380-71* 1500×860	1	
Бч		4	ПТО-00.002	Накладка Фриванит НСФ-6 ГОСТ 1786-74* 125×60; δ=1,5	4	
11		5	ПТО-00.003	Пластина	4	
11		6	ПТО-00.004	Пружина	4	
11		7	ПТО-00.005	Шток	4	
				Стандартные изделия		
		8	ПТО-00.006	Заклепка 5×8 ГОСТ 14798-75	24	

Подп. и дата | Инв. № дубл. | Взам. инв. № | Подп. и дата | Инв. № подл.

Изм.	Лист	№ докум.	Подпись	Дата
Разраб.		Абрамова		
Провер.		Иванов		
Рук. гр.		Рыбаков		
Гл. спец.		Шипов		
Нач. отд.		Артемьев		

ПТО-00.000

Трап передвижной
Спецификация

Литера	Лист	Листов
	И	1

ГИПРОСЕЛЬХОЗПРОМ
Главсельстройпроект
г. Владимир

Копировал: Кочергина Формат А4

Типовой проект 816-231 Альбом III

У-00.001

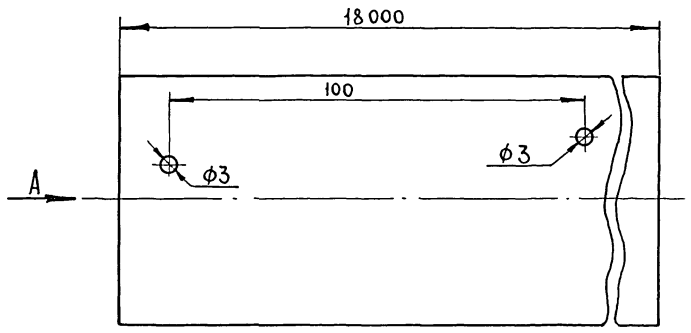

Вид А
1:1

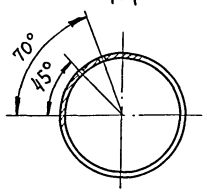

1. Отверстия в количестве 154 шт. выполнить в трубе, проходящей по осмотровой яме в шахматном порядке (см. вид А.)
2. Трубу изогнуть по периметру ямы (см. чертеж У-00.000) так, чтобы отверстия располагались напротив под соответствующими углами (см. вид А.)

Изм	Лист	№ докум.	Подп	Дата
Разраб.		Абрамова		
Провер.		Иванов		
Рук. гр.		Рыбаков		
Гл. спец.		Шипов		
Нач. отд.		Артемьев		
Гл. инж. проекта		Трынов		

У 00 001

Труба

Труба 25 ГОСТ 3262-75

Литера	Масса	Масштаб
И	87,840	2:1
Лист 2	Листов 2	

Гипросельхозпром Главсельстройпроект г. Владимир

Копировал Кочергина Формат А4

Подп. и дата | Инв. № дубл. | Взам. инв. № | Подп. и дата | Инв. № подл.

Формат	Зона	Поз.	Обозначение	Наименование	Кол.	Примечание
				Документация		
				Сборочный чертеж		
				Детали		
БЧ		1	У 00 001	Патрубок		
				Труба 25 ГОСТ 3262-75		
				ℓ = 60	1	0,292 кг
11		2	У 00 002	Труба 25 ГОСТ 3262-75	1	

У 00 000

Устройство для мытья машины снизу. Спецификация

Литера	Лист	Листов
И		1

Гипросельхозпром Главсельстройпроект г. Владимир

Копировал Кочергина Формат А4

Подп. и дата | Инв. № дубл. | Взам. инв. № | Подп. и дата | Инв. № подл.

У-00.000

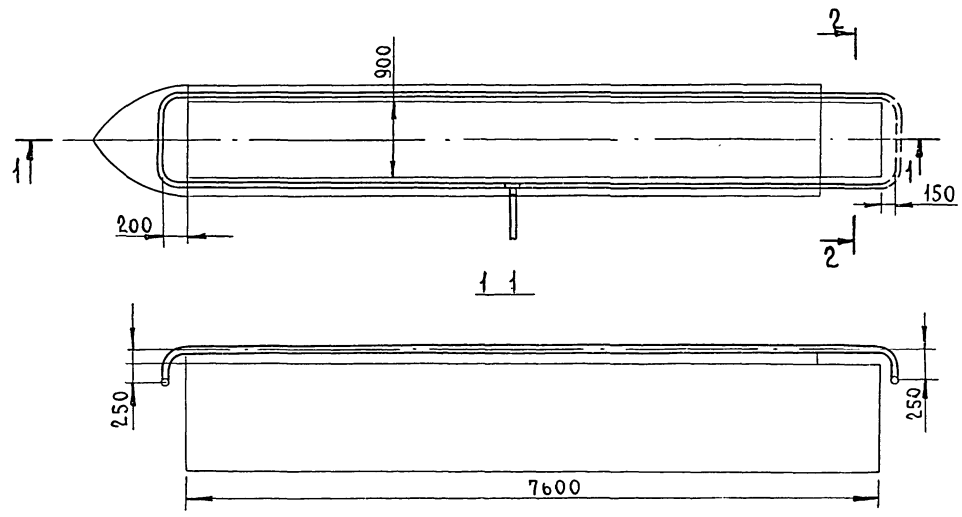

Схема разводки трубы для мытья машины снизу

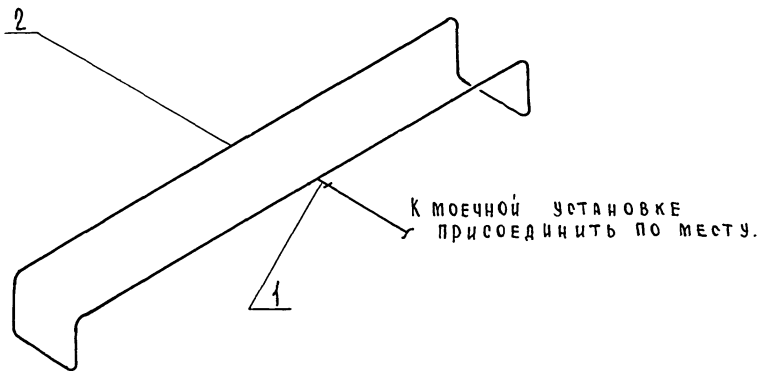

2-2
1:25

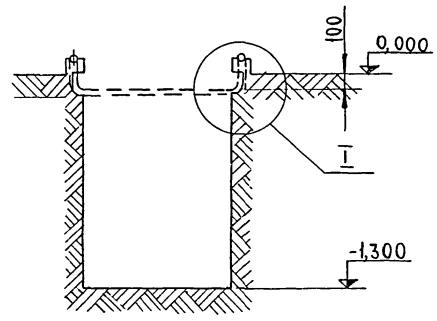

I
1:10

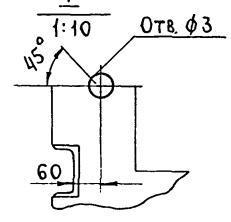

Изм	Лист	№ докум.	Подпись	Дата
Разраб.		Абрамова		
Провер.		Иванов		
Рук. гр.		Рыбаков		
Гл. спец.		Шипов		
Нач. отд.		Артемьев		
Гл. инж. пр.		Трынов		

У 00 000 СБ

Устройство для мытья машины снизу. Сборочный чертеж

Литера	Масса	Масштаб
И	88,132	1:50
Лист 1	Листов 2	

Гипросельхозпром Главсельстройпроект г. Владимир

15430-03 2.6

Копировал Кочергина Формат А2

Альбом III

Типовой проект 816-2-31

Формат	Зона	Поз.	Обозначение	Наименование	Кол.	Примечан
				Документация		
			СТ-000	Сборочный чертеж		
				Детали		
БЧ		1	СТ-001	Патрубок		
				Труба 25×3×45-15-А		
				ГОСТ 8732-70	1	0,664 кг
БЧ		2	СТ-002	Труба 38×3×250-15-А		
				ГОСТ 8732-70	2	1,360 кг
БЧ		3	СТ-003	Пята		
				Лист В. ГОСТ 19903-74 / Ст.3сп ГОСТ 14637-69*		
				ф 135 В7	1	0,879 кг
БЧ		4	СТ-004	Труба 108×4×1170-15-А		
				ГОСТ 8732-70	1	14,210 кг
БЧ		5	СТ-005	Заглушка		
				Лист 4 ГОСТ 19904-74 / Ст.3сп ГОСТ 14637-69*		
				ф 108 В7	2	0,282 кг
БЧ		6	СТ-006	Труба 108×4×670-15-А		
				ГОСТ 8732-70	1	8,140 кг

Инв.№ подл. | Подп. и дата | Взам. инв.№ | Инв.№ дубл. | Подп. и дата

Изм	Лист	№ докум.	Подпись	Дата
Разраб.		Абрамова		
Провер.		Иванов		
Рук. гр.		Рыбаков		
Гл. спец.		Шипов		
Нач. отд.		Артемьев		

СТ-000

Стояк для кранов раздаточных
Спецификация

Литера	Лист	Листов
И	1	2

Гипросельхозпром
Главсельстройпроект
г. Владимир

Копировал Шумейко Формат 11 В

Формат	Зона	Поз.	Обозначение	Наименование	Кол.	Примечание
				Стандартные изделия		
		7		Кран пробковый сальниковый муфтовый 11Б6бк dу - 15мм ГОСТ 19193-73	1	0,650кг

Инв.№ подл. | Подп. и дата | Взам. инв.№ | Инв.№ дубл. | Подп. и дата

Изм	Лист	№ докум.	Подпись	Дата

СТ-000

Лист 2

Копировал Шумейко Формат 11 В

СТ-000

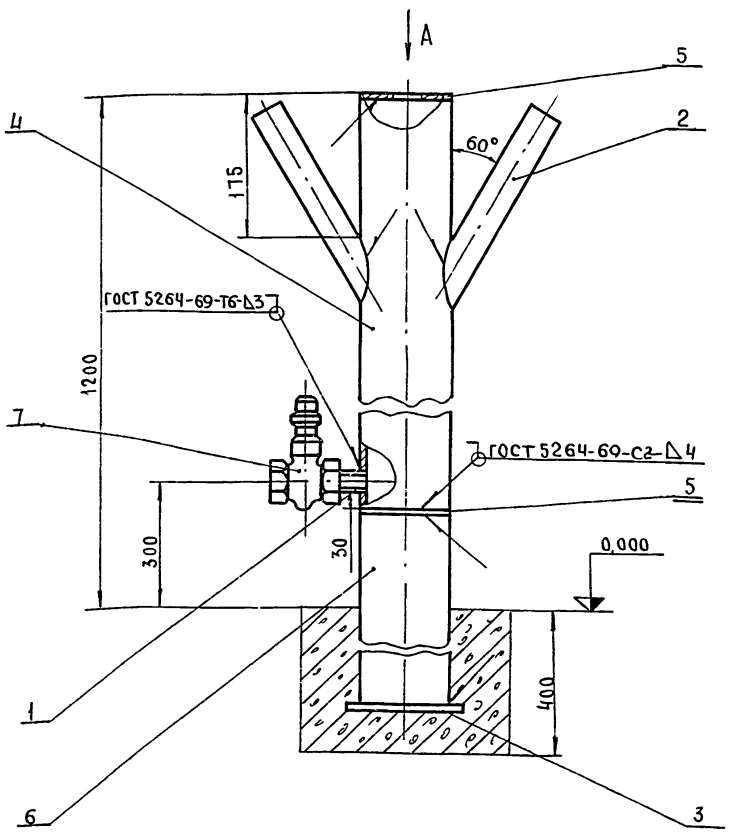

Вид А

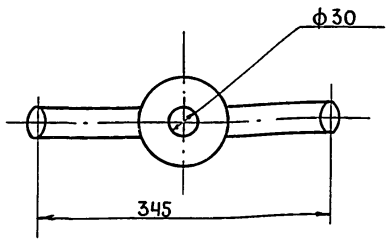

1. Сварку произвести нормальным швом с катетом равным меньшей толщине соприкасаемой детали электродом Э-50 ГОСТ 9467-75.
2. Красить эмалью ПФ-115 ГОСТ 6465-76.
3. В верхней заглушке дет. поз.5 выполнить отверстие ф 32мм.

Инв.№ подл. | Подп. и дата | Взам. инв.№ | Инв.№ дубл. | Подп. и дата

Изм	Лист	№ докум.	Подпись	Дата
Разраб		Абрамова		
Провер.		Иванов		
Рук. гр.		Рыбаков		
Гл. спец.		Шипов		
Нач. отд.		Артемьев		
Гл. инж. пр.		Трынов		

СТ-000 СБ

Стояк для кранов раздаточных типа 03-1576(АК-38)ИКС-1
Сборочный чертеж

Литера	Масса	Масшт
И	27,827	1:5

Лист | Листов 1

Гипросельхозпром
Главсельстройпроект
г. Владимир

Копировал Шумейко Формат 12Г

Альбом III

Типовой проект 816-23-1

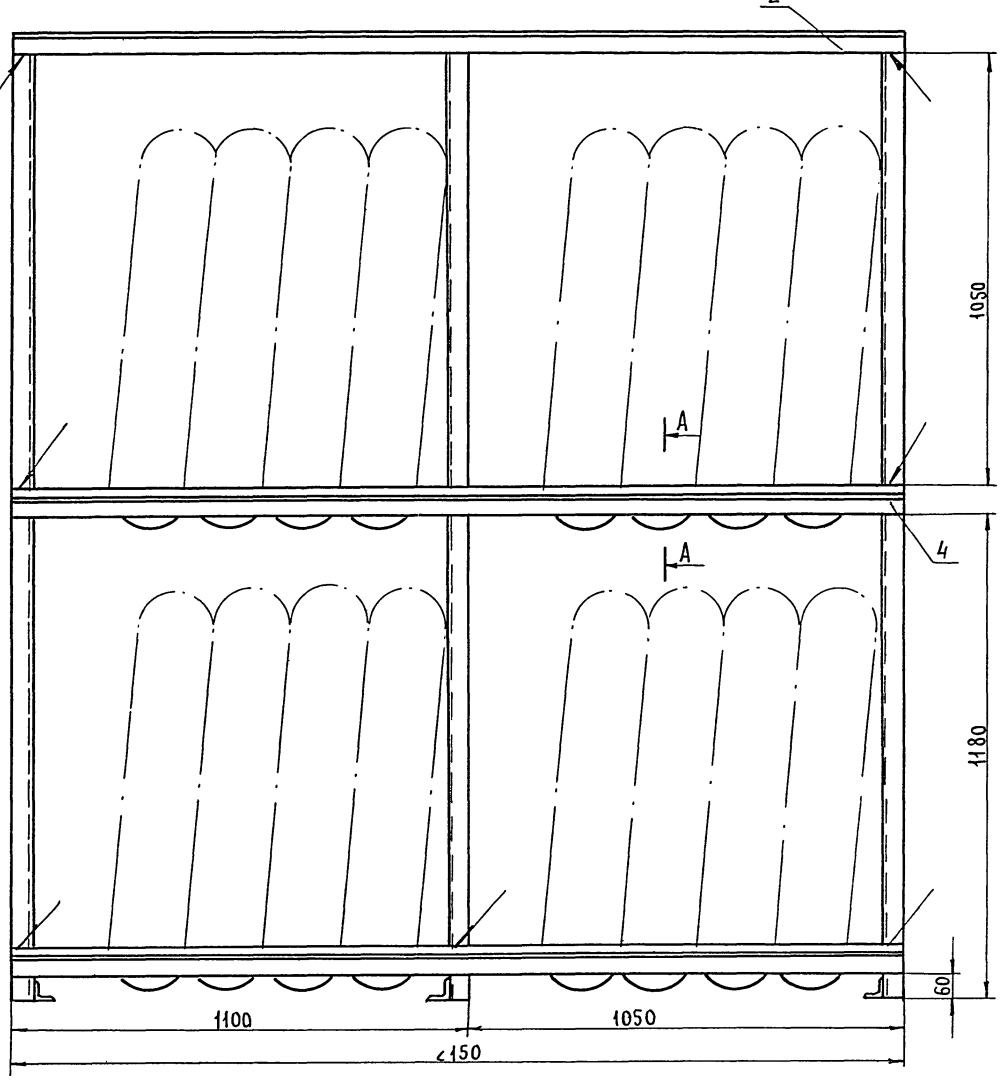

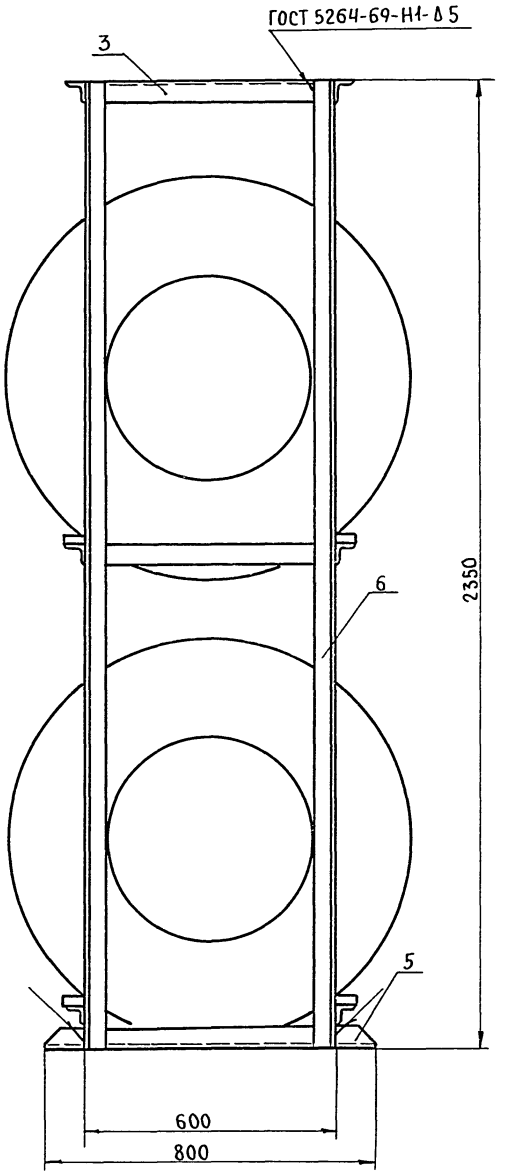

1. Детали поз. 7, 8, 9 на чертеже не показаны.
2. Сварку выполнить электродом Э-42 ГОСТ 9467-75.

А-А
М 1:1

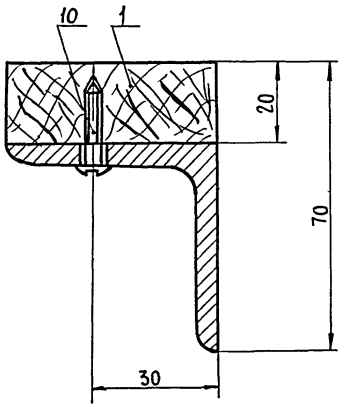

Изм.	Лист	№ докум.	Подпись	Дата
Разраб.		Николошвили		
Провер.		Абрамова		
Рук. гр.		Рыбаков		
Гл. спец.		Шипов		
Нач. отд.		Артемьев		
Гл. инж. пр.		Трынов		

СП 000 СБ

Стеллаж для колес и покрышек ЗИЛ и ГАЗ двухъярусный

Литера	Масса	Масштаб
И	1305	1:10

Лист | Листов 1

Гипросельхозпром Главсельстроипроект г. Владимир

15430-03 28

Копировал Шумейко

Формат А2

Инв. № подл. | Подп. и дата | Взам. инв. № | Инв. № дубл. | Подп. и дата

СП - 005

√(√)

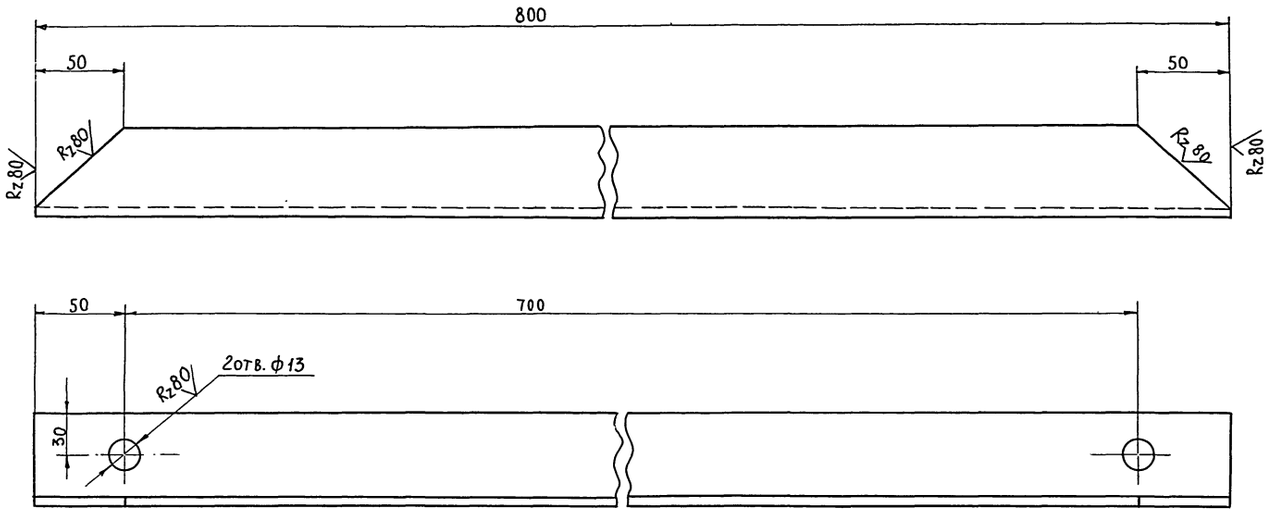

Допуски на свободные размеры по 7 классу.

Изм	Лист	№ докум	Подпись	Дата
Разраб.		Николошвили		
Провер.		Абрамова		
Рук. гр.		Рыбаков		
Гл. спец.		Шипов		
Нач. отд.		Артемьев		

СП-005

Уголок

Литера	Масса	Масшт.
И	3,040	1:2

Лист | Листов 1

Уголок Б 50×50×5 ГОСТ 8509-72 / Ст3 сп ГОСТ 535-58*

Гипросельхозпром Главсельстройпроект г. Владимир

Копировал Шумейко Формат 12 Г

СП - 004

√(√)

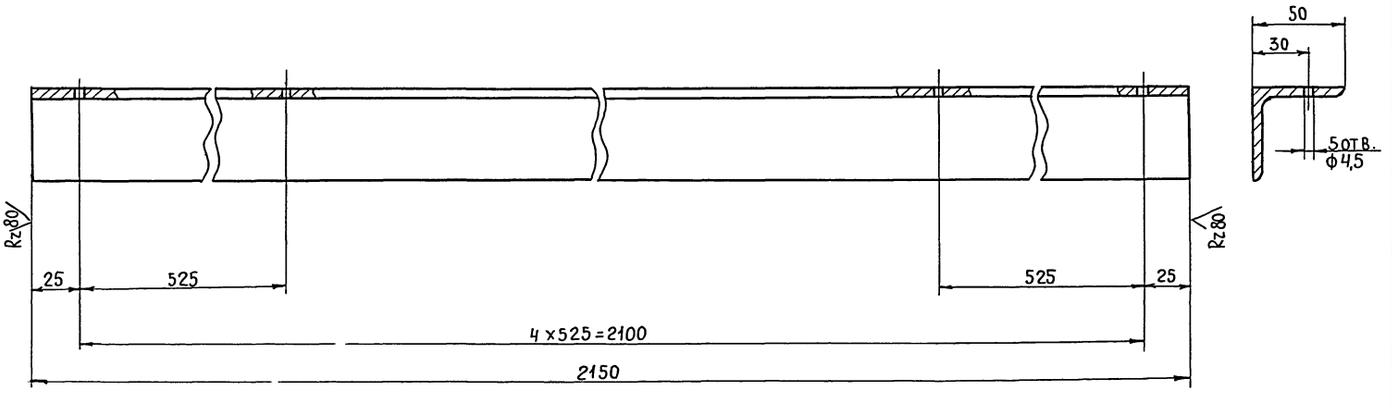

Допуски на свободные размеры по 7 классу.

Изм	Лист	N докум	Подпись	Дата
Разраб.		Николошвили		
Провер.		Абрамова		
Рук. гр.		Рыбаков		
Гл. спец.		Шипов		
Нач. отд.		Артемьев		

СП-004

Уголок

Литера	Масса	Масшт.
И	7,980	1:2

Лист | Листов 1

Уголок Б 50×50×5 ГОСТ 8509-72 / Ст.3 сп ГОСТ 535-58*

Гипросельхозпром Главсельстройпроект г. Владимир

Копировал Шумейко Формат 22 Г

Альбом III

Типовой проект 816-23.1

Инв.№ подл. | Подп. и дата | Взам. инв.№ | Инв.№ дубл. | Подп. и дата

№строки	Наименование	Обозначение документа на поставку	Поставщик	Куда входит (обозначение)	Количество: на изделие	в комплекты	на регулир.	Всего	Примечан.
1									
2	Крепежные изделия								
3									
4						6		6	
5	Гайка М12.5	ГОСТ 5915-70*		СП-000 СБ	6			6	
6	Шайба 12.5	ГОСТ 11371-68		СП-000 СБ	6			6	
7	Шуруп 4×22	ГОСТ 1144-70		СП-000 СБ	20			20	
8									
9									
10									
11									
12									
13									
14									
15									
16									
17									
18									
19									
20									

Подп. и дата | Инв.№ дубл. | Взам. инв.№ | Подп. и дата | Инв.№ подл.

Изм.	Лист	№ докум.	Подп.	Дата
Разраб.		Николошвили		
Провер.		Абрамова		
Рук. гр.		Рыбаков		
Гл. спец.		Шипов		
Нач. отд.		Артемьев		

СП-000.ВП

Стеллаж для колес и покрышек ЗИЛ и ГАЗ двухъярусный

Ведомость покупных изделий

Литера	Лист	Листов
	И	1

Гипросельхозпром Главсельстройпроект г. Владимир

Копировал Шумейко Формат 12Г

Формат	Зона	Поз	Обозначение	Наименование	Кол	Примеч
				Стандартные изделия		
		7		Гайка М12.5.011		
				ГОСТ 5915-70*	6	0,030кг
		8		Шайба 12.5.011		
				ГОСТ 11371-68*	6	0,013кг
		9		Шуруп 4×22		
				ГОСТ 1144-70*	20	0,002кг

Подп. и дата | Инв.№ дубл. | Взам. инв.№ | Подп. и дата | Инв.№ подл.

Изм.	Лист	№ докум.	Подп.	Дата

СП-000

Лист 2

Копировал Шумейко Формат 11В

Формат	Зона	Поз	Обозначение	Наименование	Кол	Примеч.
				Документация		
22			СП-000СБ	Сборочный чертеж		
12			СП-000 ВП	Ведомость покупных изделий		
				Детали		
Б4		1	СП-001	Брус 50×20×2150		
				Доска сосн. 2с обр. 20		
				ГОСТ 8486-66		
				L = 2150	4	1,500кг
Б4		2	СП-002	Уголок		
				Уголок $\frac{\text{Б50×50×5 ГОСТ 8509-72}}{\text{Ст3сп ГОСТ 535-58*}}$		
				L = 2150	2	7,980кг
Б4		3	СП-003	Уголок		
				Уголок $\frac{\text{Б50×50×5 ГОСТ 8509-72}}{\text{Ст3сп ГОСТ 535-58*}}$		
				L = 600	6	1,900кг
12		4	СП-004	Уголок	4	
12		5	СП-005	Уголок	3	
Б4		6	СП-006	Уголок L=2350		
				Уголок $\frac{\text{Б50×50×5 ГОСТ 8509-72}}{\text{Ст3сп ГОСТ 535-58*}}$	6	9,040кг

Подп. и дата | Инв.№ дубл. | Взам. инв.№ | Подп. и дата | Инв.№ подл.

Изм.	Лист	№ докум.	Подпись	Дата
Разраб.		Николошвили		
Провер.		Абрамова		
Рук. гр.		Рыбаков		
Гл. спец.		Шипов		
Нач. отд.		Артемьев		

СП-000

Стеллаж для колес и покрышек ЗИЛ и ГАЗ двухъярусный

Литера	Лист	Листов
	И	1
		2

Гипросельхозпром Главсельстройпроект г. Владимир.

Копировал Шумейко Формат 11В

Альбом III

Типовой проект 816-231

Инв. № подл. | Подп. и дата | Взам. инв. № | Инв. № дубл. | Подп. и дата

№ строки	Обозначение	Наименование	Куда входит: Обозначение	Куда входит: Кол	Общее кол	Примечание
1						
2					1	
3						
4						
5	ТБ-01.00.000	Колесо	ТБ-00.00.000	1	1	
6						
7	ТБ-02.00.000	Подушка	ТБ-00.00.000	1	1	
8						
9	ТБ-03.00.000	Рама	ТБ-00.00.000	1	1	
10						
11	ТБ-03.01.000	Основание рамы	ТБ-03.00.000	1	1	
12						
13						
14	ТБ-04.00.000	Ящик	ТБ-00.00.000	1	1	
15						
16						
17						
18						
19						
20						
21						
22						
23						
24						
25						
26						

Изм	Лист	N докум	Подп	Дата
Разраб.		Абрамова		
Провер.		Иванов		
Рук. гр.		Рыбаков		
Гл. спец.		Шипов		
Нач. отд		Артемьев		

ТБ-00-00-000ВС

Тележка для баллонов сварочных
Ведомость спецификации

Литера	Лист	Листов
	И	1

ГИПРОСЕЛЬХОЗПРОМ
ГЛАВСЕЛЬСТРОЙПРОЕКТ
г. Владимир

Копировал Шумейко Формат 12 Г

Формат	Зона	Поз	Обозначение	Наименование	Кол	Примечание
				Документация		
22			ТБ 01.00.000СБ	Сборочный чертеж		
				Детали		
11		1	ТБ-01.00.001	Бобышка	1	
11		2	ТБ-01.00.002	Втулка	1	
11		3	ТБ-01.00.003	Обод	1	
11		4	ТБ-01.00.004	Ось	1	
11		5	ТБ-01.00.005	Ребро	1	
11		6	ТБ-01.00.006	Спица	16	
11		7	ТБ-01.00.007	Ступица	1	
				Стандартные изделия		
		8		Гайка М16.5.051		
				ГОСТ 5915-70*	1	0,033кг
		9		Шайба 16.5.051		
				ГОСТ 6958-68*	1	0,011кг
		10		Шплинт 4х32.011		
				ГОСТ 397-66*	1	

Инв. № подл. | Подп. и дата | Взам. инв. № | Инв. № дубл. | Подп. и дата

Изм	Лист	№ докум	Подп	Дата
Разраб.		Абрамова		
Провер.		Иванов		
Рук. гр.		Рыбаков		
Гл. спец.		Шипов		
Нач. отд		Артемьев		

ТБ-01 00 000

Колесо

Литера	Лист	Листов
	И	1

ГИПРОСЕЛЬХОЗПРОМ
ГЛАВСЕЛЬСТРОЙПРОЕКТ
г. Владимир

Копировал Шумейко Формат 11 В

Формат	Зона	Поз.	Обозначение	Наименование	Кол	Примечание
				Документация		
22			ТБ-00.00.000СБ	Сборочный чертеж		
12				Ведомость спецификаций		
				Сборочные единицы		
11		1	ТБ 01.00.000	Колесо	2	
11		2	ТБ 02.00.000	Подушка		
11		3	ТБ 03.00.000	Рама	1	
11		4	ТБ-04.00.000	Ящик	1	

Инв. № подл. | Подп. и дата | Взам. инв. № | Инв. № дубл. | Подп. и дата

Изм	Лист	№ докум	Подп	Дата
Разраб.		Абрамова		
Провер.		Иванов		
Рук. гр.		Рыбаков		
Гл. спец.		Шипов		
Нач. отд		Артемьев		

ТБ 00. 00. 000

Тележка для баллонов сварочных

Литера	Лист	Листов
	И	1

ГИПРОСЕЛЬХОЗПРОМ
ГЛАВСЕЛЬСТРОЙПРОЕКТ
г. Владимир

Копировал Шумейко Формат 11 Б

Альбом III

Типовой проект 816-231

Формат	Зона	Поз.	Обозначение	Наименование	Кол.	Примечание
				Документация		
12			ТБ 03.01.000СБ	Сборочный чертеж		
				Детали		
11		1	ТБ-03.01.001	Уголок	1	
12		2	ТБ-03.01.002	Уголок	2	
				Материалы		
64		3		Лист В8 ГОСТ 19903-74 3-IУ Ст3спГОСТ 14637-69*		
				ℓ = 722 В7	1	18,844кг

ТБ 03.01.000

Изм.	Лист	№ докум.	Подп.	Дата
Разраб.		Абрамова		
Провер.		Иванов		
Рук. гр.		Рыбаков		
Гл. спец.		Шипов		
Нач. отд.		Артемьев		

Основание рамы

Литера	Лист	Листов
И		1

ГИПРОСЕЛЬХОЗПРОМ ГЛАВСЕЛЬСТРОЙПРОЕКТ г. Владимир

Копировал Шумейко Формат 11В

Формат	Зона	Поз.	Обозначение	Наименование	Кол.	Примечание
				Документация		
			ТБ-04.00.000СБ	Сборочный чертеж		
				Детали		
11		1	ТБ-04.00.001	Болт	2	
11		2	ТБ-04.00.002	Днище	1	
11		3	ТБ-04.00.003	Стенка	2	
11		4	ТБ-04.00.004	Хомут	2	
				Стандартные изделия		
		5		Гайка М8 5.051		
				ГОСТ 3032-76	2	0,014кг

ТБ 04.00.000

Изм.	Лист	№ Докум.	Подп.	Дата
Разраб.		Абрамова		
Провер.		Иванов		
Рук. гр.		Рыбаков		
Гл. спец.		Шипов		
Нач. отд.		Артемьев		

Ящик

Литера	Лист	Листов
И		1

ГИПРОСЕЛЬХОЗПРОМ ГЛАВСЕЛЬСТРОЙПРОЕКТ г. Владимир

Копировал Шумейко Формат 11В

Формат	Зона	Поз.	Обозначение	Наименование	Кол.	Примечание
				Документация		
22			ТБ-03.00.000СБ	Сборочный чертеж		
				Сборочные единицы		
11		1	ТБ-03.01.000	Основание рамы	1	
				Детали		
11		2	ТБ-03.00.001	Втулка упора	2	
11		3	ТБ-03.00.002	Зажим	4	
11		4	ТБ-03.00.003	Стойка	2	
11		5	ТБ-03.00.004	Стойка	1	
11		6	ТБ-03.00.005	Уголок боковой	2	
12		7	ТБ-03.00.006	Уголок задний	1	
12		8	ТБ-03.00.007	Уголок верхний	1	
11		9	ТБ-03.00.008	Упор откидной	1	
				Стандартные изделия		
				Винт М4×8.011		
				ГОСТ 17473-72*	8	0,008кг

ТБ-03.00.000

Изм.	Лист	№ Докум.	Подп.	Дата
Разраб.		Абрамов		
Провер.		Иванов		
Рук. гр.		Рыбаков		
Гл. спец.		Шипов		
Нач. отд.		Артемьев		

Рама

Литера	Лист	Листов
И		1

ГИПРОСЕЛЬХОЗПРОМ ГЛАВСЕЛЬСТРОЙПРОЕКТ г. Владимир

Копировал Шумейко

Формат	Зона	Поз.	Обозначение	Наименование	Кол.	Примечание
				Документация		
22			ТБ 02.00.000СБ	Сборочный чертеж		
				Детали		
11		1	ТБ-02.00.001	Болт специальный	2	
12		2	ТБ-02.00.002	Планка	1	
12		3	ТБ-02.00.003	Подушка	1	
				Стандартные изделия		
		4		Гайка М10.5.051		
				ГОСТ 3032-75	2	0,066кг
		5		Шуруп 6×50-011		
				ГОСТ 1144-70*	4	
				Материалы		
		6		Войлок технический		
				ГОСТ 6308-71	0,09	5×40×180
		7		Войлок технический		
				ГОСТ 6308-71	0,15	5×60×340

ТБ-02.00.000

Изм.	Лист	№ Докум.	Подп.	Дата
Разраб.		Абрамова		
Провер.		Иванов		
Рук. гр.		Рыбаков		
Гл. спец.		Шипов		
Нач. отд.		Артемьев		

Подушка

Литера	Лист	Листов
И		1

ГИПРОСЕЛЬХОЗПРОМ ГЛАВСЕЛЬСТРОЙПРОЕКТ г. Владимир

Копировал Шумейко Формат 11В

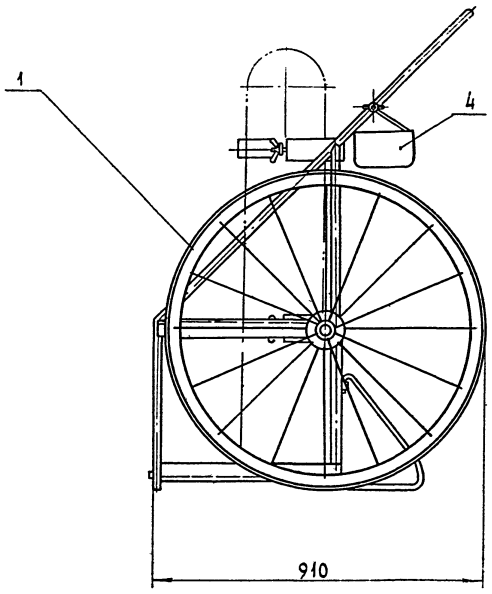

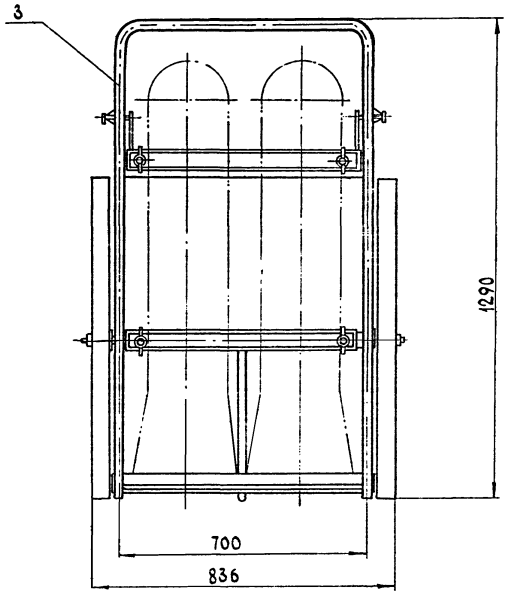

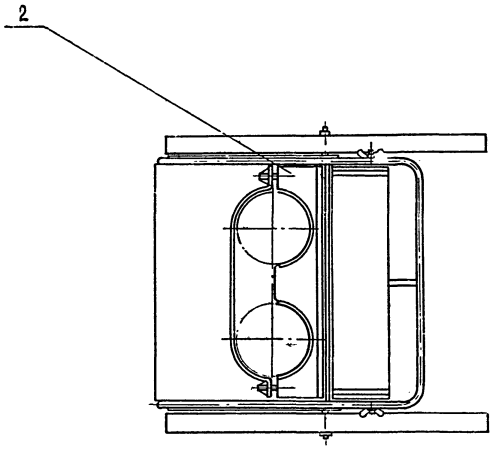

					ТБ-00.00.000 СБ		
Изм.	Лист	N докум.	Подпись	Дата	Тележка для баллонов сварочных сборочный чертеж	Литера	Масса / Масштаб
Разраб.		Абрамова				И	95.000 / 1:10
Провер.		Иванов				Лист	Листов 1
Рук. гр.		Рыбаков				ГИПРОСЕЛЬХОЗПРОМ ГЛАВСЕЛЬСТРОЙПРОЕКТ г. Владимир	
Гл. спец.		Шипов					
Нач. отд.		Артемьев					
Гл. инж. пр.		Грынов					

15430-03 33 Копировал Формат А2 в

Альбом III

Типовой проект 816-2-31

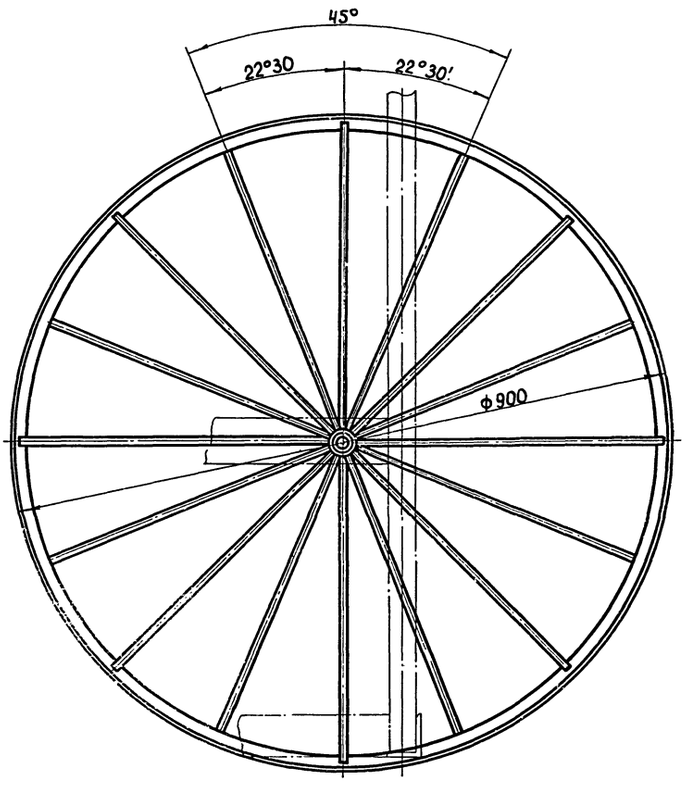

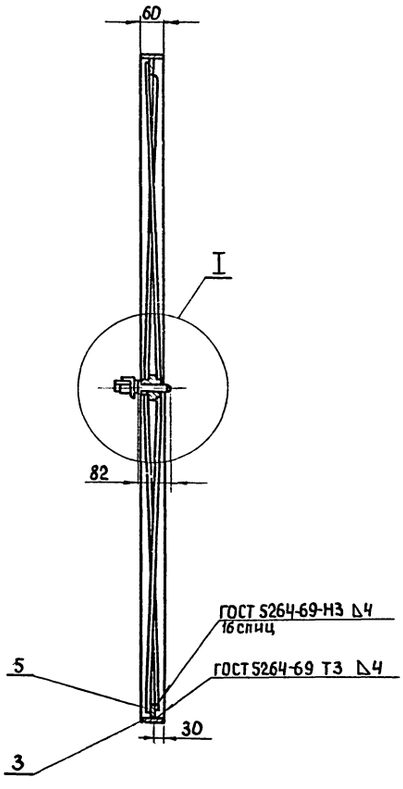

I
М 1 1

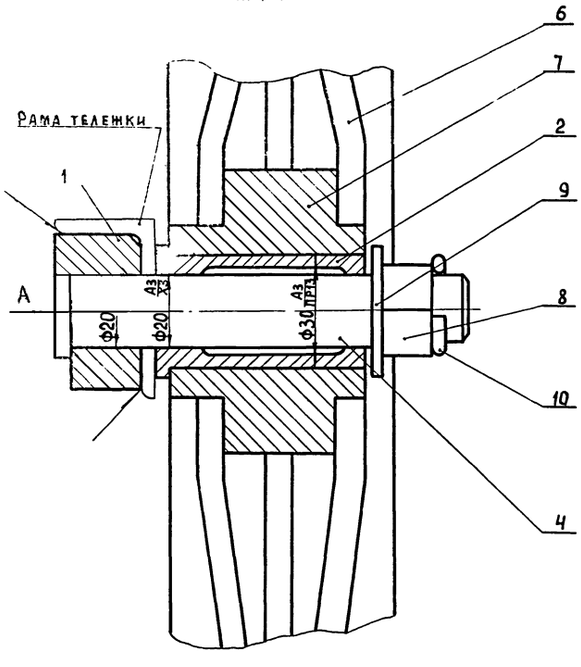

Вид А
М 1:1

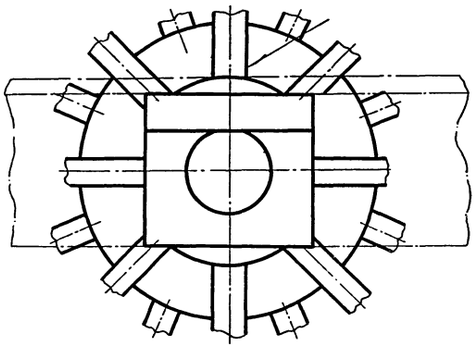

Изм.	Лист	№ докум.	Подпись	Дата
Разраб.		Абрамова		
Провер.		Иванов		
Рук. гр.		Рыбаков		
Гл. спец.		Шипов		
Нач. отд.		Артемьев		
Гл. инж. пр.		Трынов		

ТБ-01.00.000СБ

Колесо
Сборочный чертеж

Литера	Масса	Масштаб
И	36 000	1:10

Лист | Листов 1

Гипросельхозпром
Главсельстройпроект
г. Владимир

15430-03 34

Копировал Ящук

Формат 22В

Инв. № подл. | Подпись и дата | Взам. инв. № | Инв. № дубл. | Подпись и дата

ТБ-01.00.003

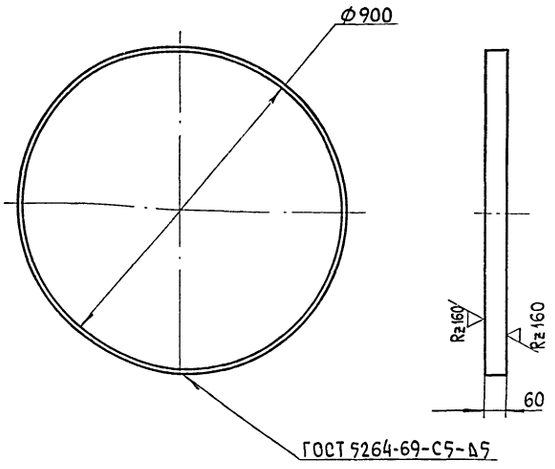

Изм.	Лист	N докум.	Подп.	Дата	ТБ-01.00.003			
Разраб.		Абрамова			Обод	Литера	Масса	Масштаб
Провер.		Иванов				И	8,200	1:10
Рук. гр.		Рыбаков				Лист	Листов 1	
Гл. спец.		Шипов			Полоса 6х60 ГОСТ 103-76 Ст.3 сп ГОСТ 535-58*	ГИПРОСЕЛЬХОЗПРОМ ГЛАВСЕЛЬСТРОЙПРОЕКТ г. ВЛАДИМИР		
Нач. отд.		Артемьев						

Копировал Формат 11В

ТБ 01.00.004

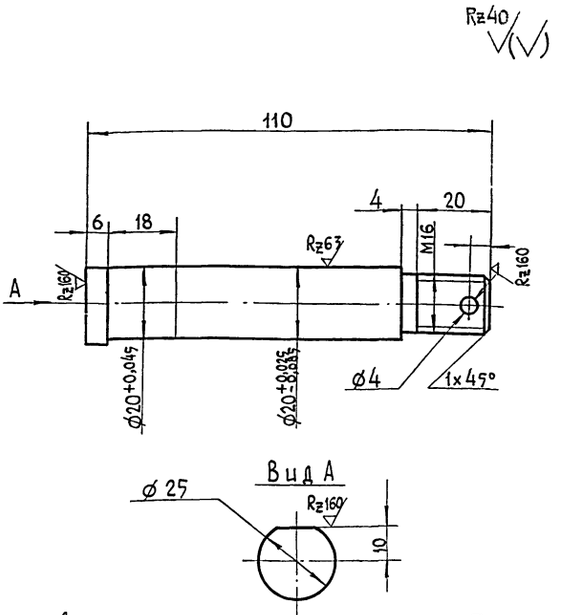

Допуски на свободные размеры по 7 классу

Изм.	Лист	N докум.	Подп.	Дата	ТБ-01.00.004			
Разраб.		Абрамова			Ось	Литера	Масса	Масштаб
Провер.		Иванов				И	0,090	1:1
Рук. гр.		Рыбаков				Лист	Листов 1	
Гл. спец.		Шипов			Круг В26. ГОСТ 2590-71 Ст 3 сп ГОСТ 535-58*	ГИПРОСЕЛЬХОЗПРОМ ГЛАВСЕЛЬСТРОЙПРОЕКТ г. ВЛАДИМИР		
Нач. отд.		Артемьев						

Копировал Формат 11В

ТБ-01.00.002

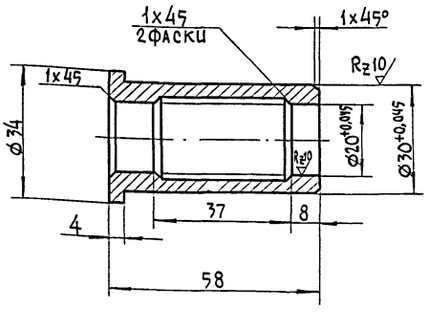

Допуски на свободные размеры по 7 классу.

Изм.	Лист	N докум.	Подп.	Дата	ТБ-01.00.002			
Разраб.		Абрамова			Втулка	Литера	Мас а	Масштаб
Провер.		Иванов				И	0100	1 1
Рук. гр.		Рыбаков				Лист	Листов 1	
Гл. спец.		Шипов			С415-32 ГОСТ 1412-70	ГИПРОСЕЛЬХОЗПРОМ ГЛАВСЕЛЬСТРОЙПРОЕКТ г. ВЛАДИМИР		
Нач. отд.		Артемьев						

Копировал Формат 11В

ТБ 01.00.001

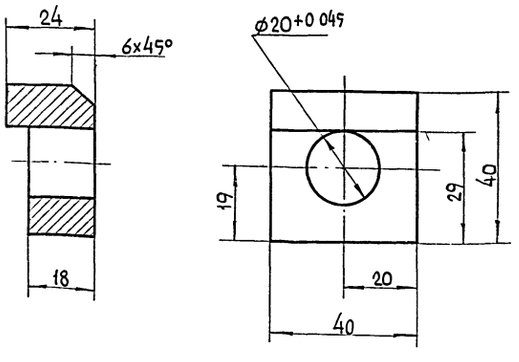

Допуски на свободные размеры по 7 классу.

Изм.	Лист	N докум.	Подп.	Дата	ТБ 01.00.001			
Разраб.		Абрамова			Бобышка	Литера	Масса	Масштаб
Провер.		Иванов				И	0,200	1:1
Рук. гр.		Рыбаков				Лист	Листов 1	
Гл. спец.		Шипов			Ст.3 сп ГОСТ 780-71*	ГИПРОСЕЛЬХОЗПРОМ ГЛАВСЕЛЬСТРОЙПРОЕКТ г. ВЛАДИМИР		
Нач. отд.		Артемьев						

Копировал Формат 11В

ТБ-01.00.007

Rz 40

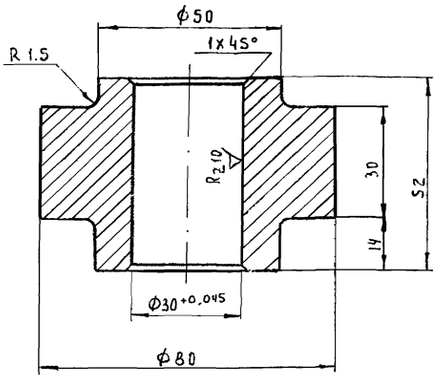

Допуски на свободные размеры по 7кл.

Изм.	Лист	№ докум.	Подпись	Дата
Разраб.		Абрамова		
Проверил		Иванов		
Рук. гр.		Рыбаков		
Гл. спец.		Шипов		
Нач. отд.		Артемьев		

ТБ-01.00.007

Ступица

Литера	Масса	Масштаб
И	1,100	1:1
Лист	Листов 1	

Круг 85 ГОСТ 2590-71 / Ст. 3 сп ГОСТ 535-58*

ГИПРОСЕЛЬХОЗПРОМ Главсельстройпроект г. Владимир

Копировал Лукьянова Формат 11 В

Инв. № подл. | Подпись и дата | Взам. инв. № | Инв. № дубл. | Подпись и дата

ТБ-02.00.001

Rz 160

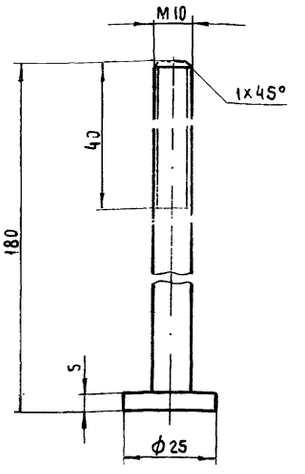

Изм.	Лист	№ докум.	Подпись	Дата
Разраб.		Абрамова		
Проверил		Иванов		
Рук. гр.		Рыбаков		
Гл. спец.		Шипов		
Нач. отд.		Артемьев		

ТБ-02.00.001

Болт специальный

Литера	Масса	Масшт
И	0,720	1:1
Лист	Листов 1	

Круг 28 ГОСТ 2590-71 / Ст. 3 сп ГОСТ 535-58*

ГИПРОСЕЛЬХОЗПРОМ Главсельстройпроект г. Владимир

Копировал Лукьянова Формат 11 В

Инв. № подл. | Подпись и дата | Взам. инв. № | Инв. № дубл. | Подпись и дата

ТБ-01.00.006

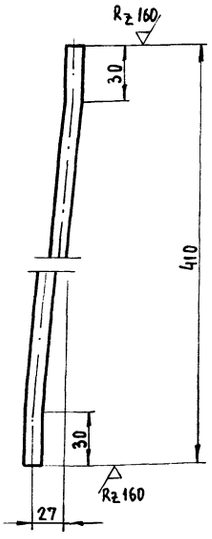

Изм.	Лист	№ докум.	Подп.	Дата
Разраб.		Абрамова		
Проверил		Иванов		
Рук. гр.		Рыбаков		
Гл. спец.		Шипов		
Нач. отд.		Артемьев		

ТБ-01.00.006

Спица

Литера	Масса	Масштаб
И	0,160	1:2
Лист	Листов 1	

Круг 8 ГОСТ 2590-71 / Ст. 3 сп. ГОСТ 535-58*

ГИПРОСЕЛЬХОЗПРОМ Главсельстройпроект г. Владимир

Копировал Лукьянова Формат 11 В

Инв. № подл. | Подпись и дата | Взам. инв. № | Инв. № дубл. | Подпись и дата

ТБ-01.00.005

Rz 160

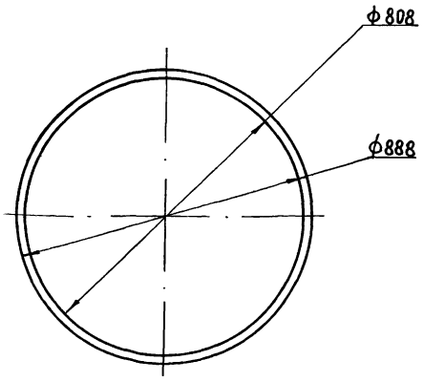

Изм.	Лист	№ докум.	Подпись	Дата
Разраб.		Абрамова		
Проверил		Иванов		
Рук. гр.		Рыбаков		
Гл. спец.		Шипов		
Нач. отд.		Артемьев		

ТБ-01.00.005

Ребро

Литера	Масса	Масштаб
И	23,400	1:10
Лист	Листов 1	

Лист 88. ГОСТ 19903-74 / Зсп-Ст. 3 сп ГОСТ 14637-69*

ГИПРОСЕЛЬХОЗПРОМ Главсельстройпроект г. Владимир

Копировал Лукьянова Формат 11 В

Инв. № подл. | Подпись и дата | Взам. инв. № | Инв. № дубл. | Подпись и дата

ТБ - 02.00.000СБ

Альбом III

Типовой проект 816-231

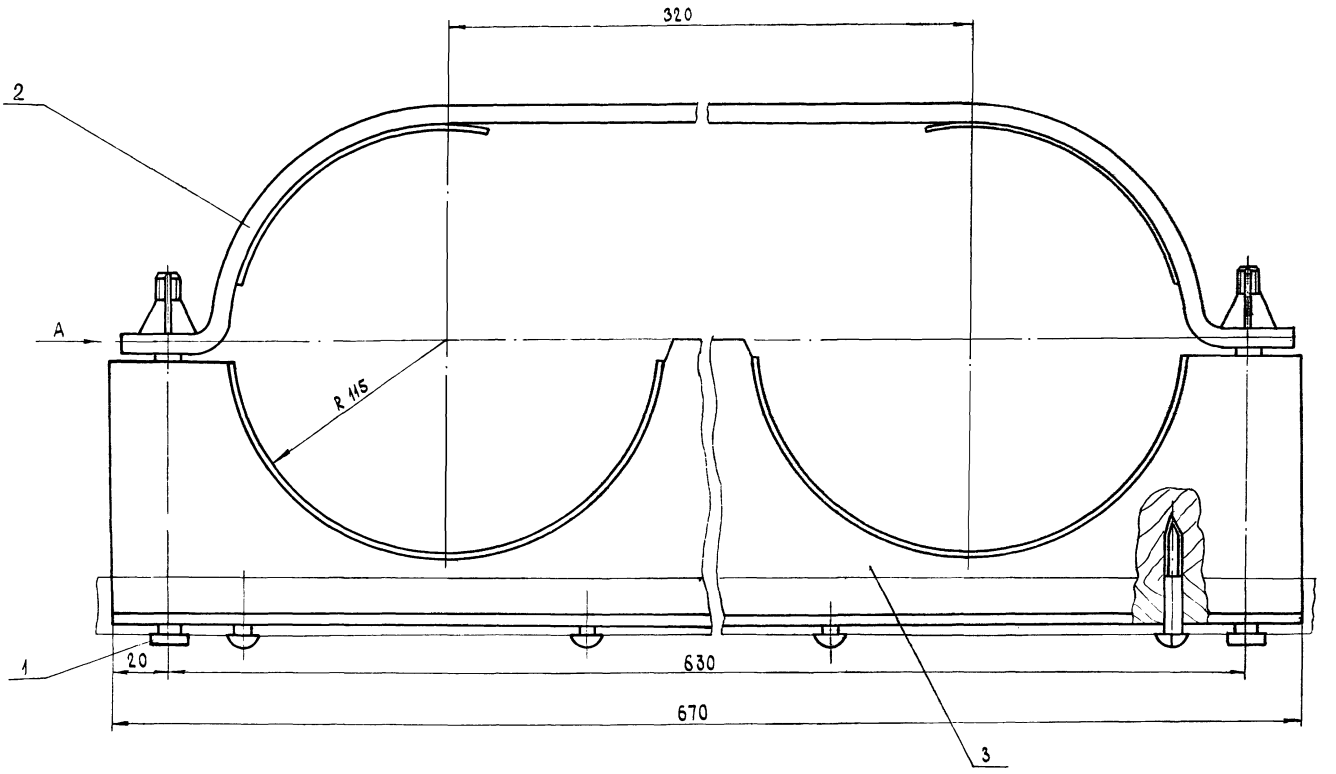

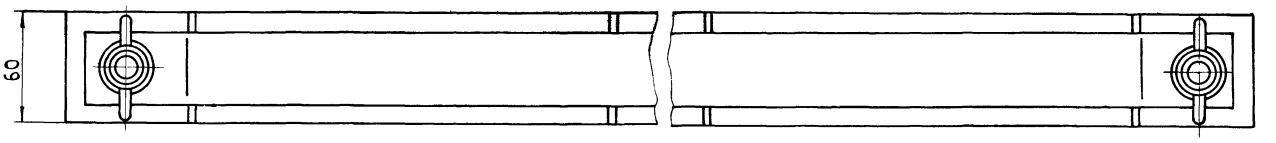

Вид А

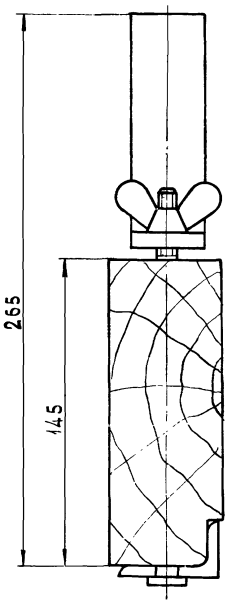

1. Войлочные прокладки дет. (поз 6 и 7) клеить к планке дет. (поз. 1) и к подушке дет. (поз. 3) клеем БФ
2. Шурупы поз. 6 заворачивать совместно с рамой тележки по уголкам верхнему и заднему.

					ТБ-02.00.000СБ			
ИЗМ	ЛИСТ	№ ДОКУМ.	ПОДП.	ДАТА	Подушка Сборочный чертеж	ЛИТЕРА	МАССА	МАСШТАБ
РАЗРАБ.		АБРАМОВА					И 3,400	1:2
ПРОВЕР		ИВАНОВ				ЛИСТ	ЛИСТОВ 1	
РУК. ГР.		РЫБАКОВ				ГИПРОСЕЛЬХОЗПРОМ ГЛАВСЕЛЬСТРОЙПРОЕКТ г. ВЛАДИМИР		
ГЛ. СПЕЦ.		ШИПОВ						
НАЧ. ОТД.		АРТЕМЬЕВ						
ГЛ. ИНЖ. ПР.		ТРЫНОВ						

15430-03 37 КОПИРОВАЛ. ФОРМАТ 22 В

Инв. № подл. | Подп. и дата | Взам. инв. № | Инв. № дубл. | Подпись и дата

Альбом III

Типовой проект 816-231

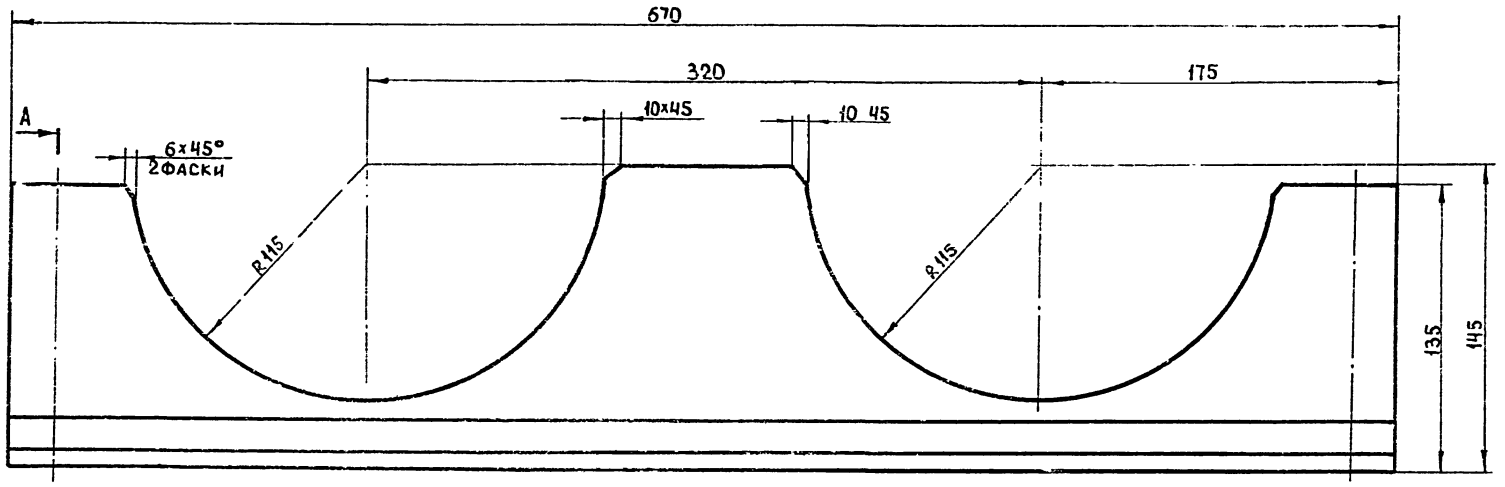

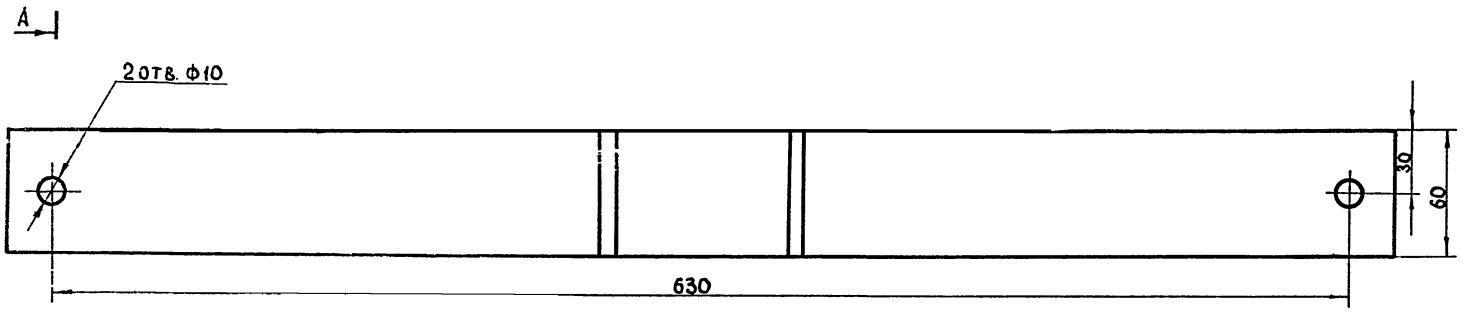

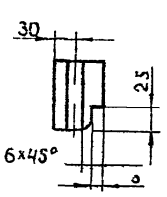

Изм.	Лист	№ докум.	Подпись	Дата
Разраб.		Абрамова		
Провер.		Иванов		
Рук.гр.		Рыбаков		
Гл.спец.		Шипов		
Нач.отд.		Артемьев		

ТБ 02.00.003

Подушка

Литера	Масса	Масштаб
И	1,000	1:2

Лист | Листов 1

Сосна ГОСТ 9685-61*

Гипросельхозпром
Главсельстройпроект
г. Владимир

Копировал Ящук

Формат 12Г

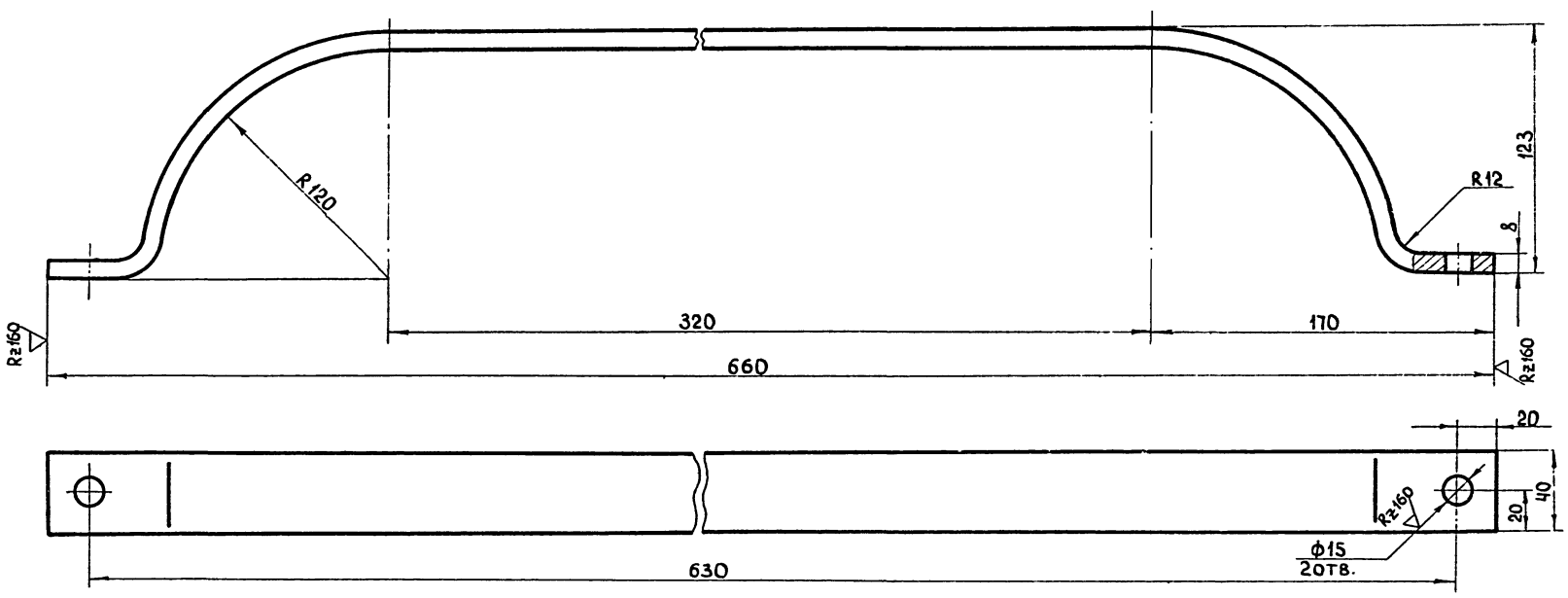

1. Развернутая длина заготовки -780.
2. Отверстия ф15 сверлить по подушке дет ТБ-02.00 003.
3. Допуски на свободные размеры по 7кл.

Изм.	Лист	№ докум.	Подпись	Дата
Разраб.		Абрамова		
Провер.		Иванов		
Рук.гр.		Рыбаков		
Гл.спец.		Шипов		
Нач.отд.		Артемьев		

ТБ-02.00.002

Планка

Литера	Масса	Масштаб
И	1,950	1:2

Лист | Листов 1

Полоса 8×40 ГОСТ 103-76
Ст3сп ГОСТ 535-58*

Гипросельхозпром
Главсельстройпроект
г. Владимир

Копировал Ящук

Формат 12Г

Инв.№ подл. | Подпись и дата | Взам. инв.№ | Инв.№ дубл. | Подпись и дата

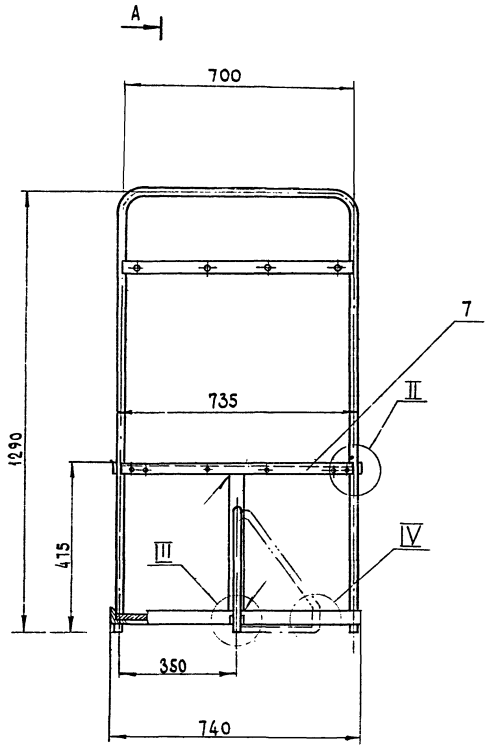

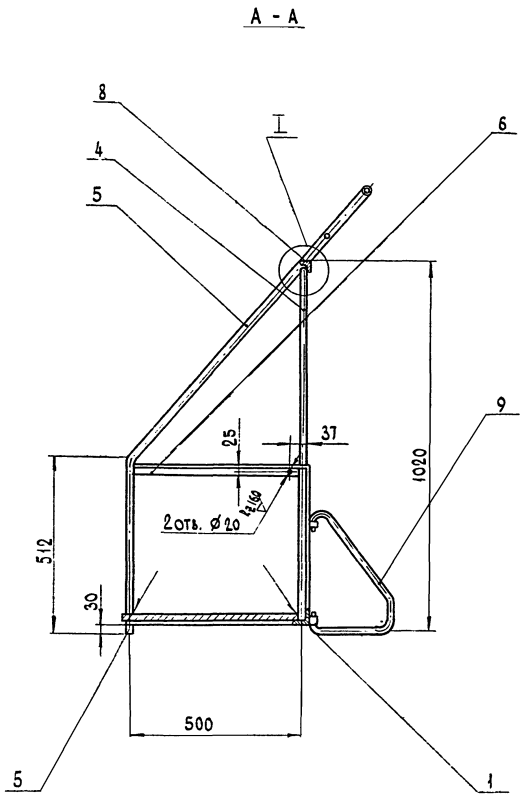

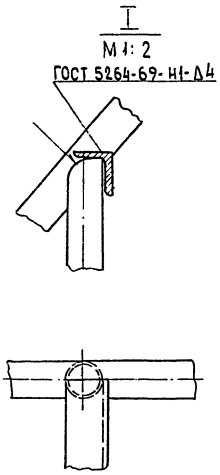

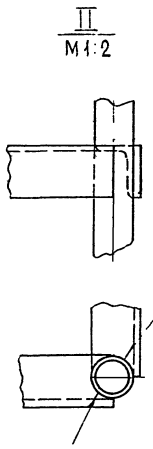

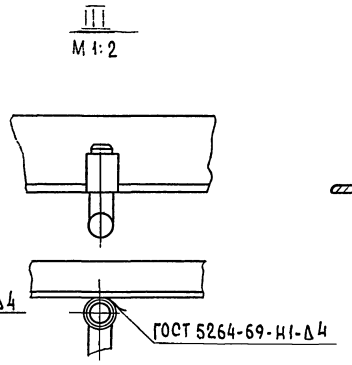

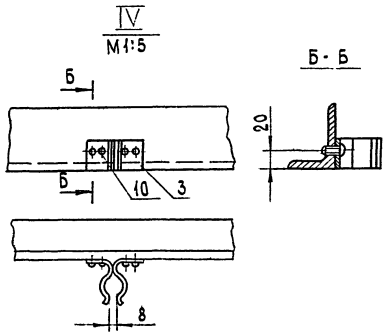

1. При сверлении двух отверстий Ø20 (на детали поз. 5) выдерживать их соосность несоосность не более 0,5 мм.
2. Втулки варить совместно с упором откидным, обеспечив его свободное вращение.
3. Сварку выполнить электродом Э-42 по ГОСТ 9467-75.

					ТБ-03.00.000СБ		
Изм.	Лист	№ докум.	Подп.	Дата			
Разраб.		Абрамова			Рама	Литера	Масса	Масштаб
Провер.		Иванов					48,000	1:10
Рук. гр.		Рыбаков			Сборочный чертеж	Лист	Листов 1
Гл. спец.		Шипов				Гипросельхозпром Главсельстройпроект г. Владимир	
Нач. отд.		Артемьев					
Н. контр.		Трынов					

Копировал

Формат А2б

Инв. № подл. | Подп. и дата | Взам. инв. № | Инв. № дубл. | Подп. и дата

Типовой проект 816-231 Альбом III

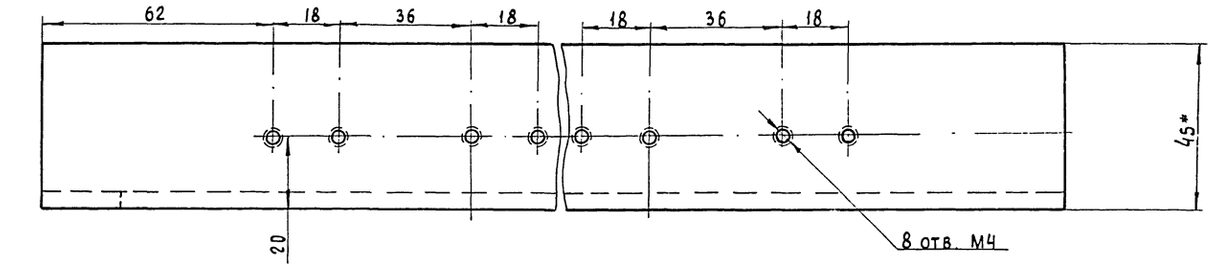

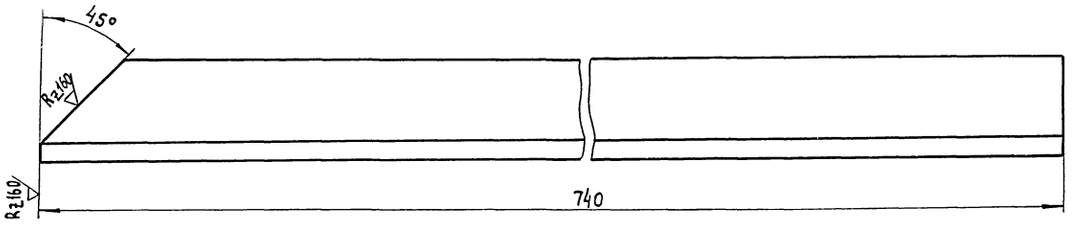

Уголок выполнить 2-х исполнений правого и левого см. чертеж ТБ-01.03.000

Изм	Лист	N докум.	Подп.	Дата
Разраб.	Абрамова			
Проверил	Иванов			
Рук. гр.	Рыбаков			
Гл. спец.	Шипов			
Нач. отд.	Артемьев			

ТБ-03.01.002

Уголок

Литера	Масса	Масштаб
И	2,420	1:1

Лист	Листов 1

Уголок 6 45×28×4 ГОСТ 8510-72 / Ст3сп ГОСТ 535-58*

Гипросельхозпром Главсельстройпроект г. Владимир

Копировал Лукьянова Формат 12Г

Инв. № подл. | Подпись и дата | Взам. инв. № | Инв. № дубл. | Подпись и дата

ТБ-03.01.000СБ

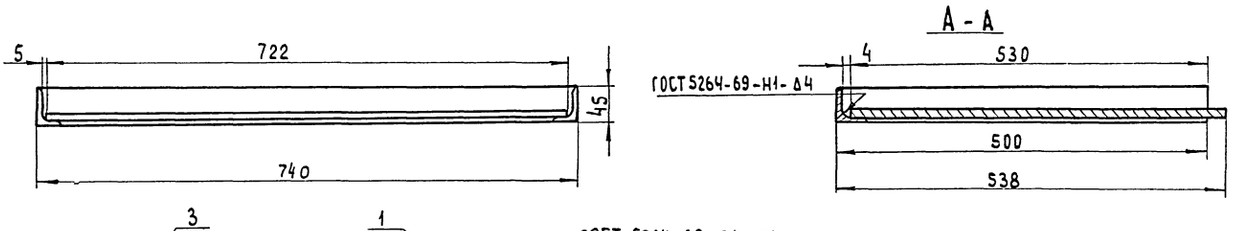

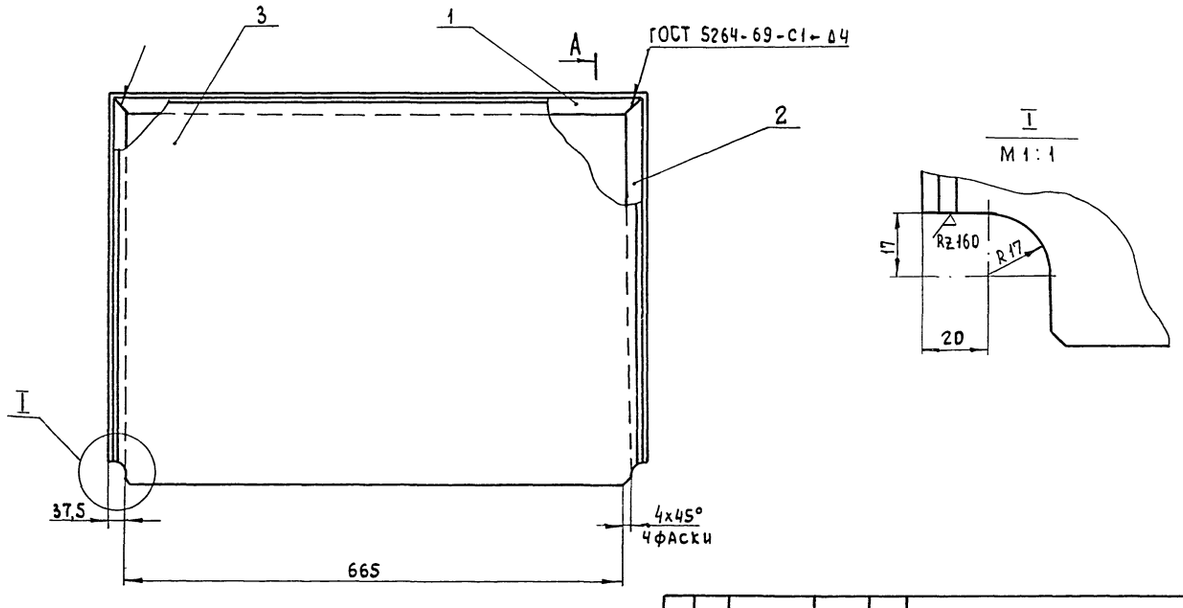

Изм	Лист	N докум	Подпись	Дата
Разраб.	Абрамова			
Проверил	Иванов			
Рук. гр.	Рыбаков			
Гл. спец.	Шипов			
Нач. отд.	Артемьев			

ТБ-03.01.000СБ

Основание рамы

Сборочный чертеж

Литера	Масса	Масштаб
И	29,900	1:5

Лист	Листов 1

Гипросельхозпром Главсельстройпроект г. Владимир

15430-03 40 Копировал Лукьянова Формат 12Г

Инв. № подл. | Подпись и дата | Взам. инв. № | Инв. № дубл. | Подпись и дата

ТБ-03.00.002

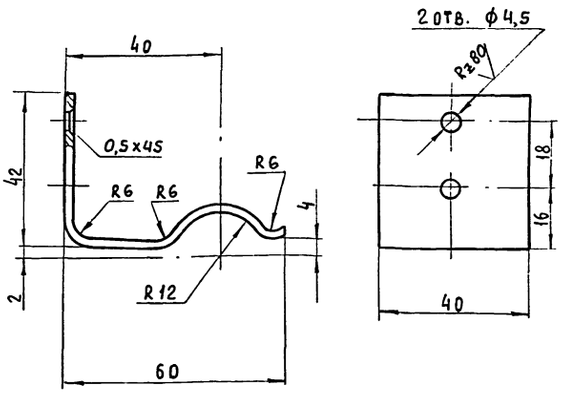

1. Длина заготовки - 115 мм
2. Допуски на свободные размеры по 7 кл.

Изм.	Лист	№ докум.	Подпись	Дата	ТБ-03.00.002			
Разработ.		Абрамова			Зажим	Литера	Масса	Масшт.
Проверил		Иванов				И	0,040	1:1
Рук. гр.		Рыбаков				Лист	Листов 1	
Гл. спец.		Шипов			Лист 1,5 ГОСТ 19904-74 / Б5Г ГОСТ 1050-74	Гипросельхозпром Главсельстройпроект г. Владимир		
Нач. отд.		Артемьев						

Копировал Лукьянова Формат А4

ТБ-03.00.003

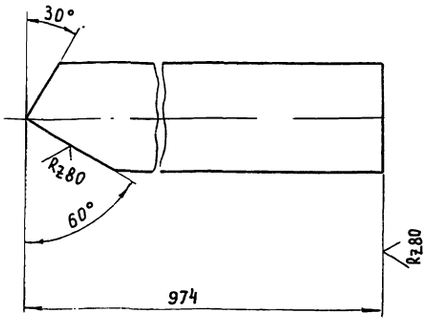

Допуски на свободные размеры по 7 кл.

Изм.	Лист	№ докум.	Подпись	Дата	ТБ-03.00.003			
Разраб.		Абрамова			Стойка	Литера	Масса	Масшт
Проверил		Иванов				И	1,630	1:1
Рук. гр.		Рыбаков				Лист	Листов 1	
Гл. спец.		Шипов			Труба 20 ГОСТ 3262-75	Гипросельхозпром Главсельстройпроект г. Владимир		
Нач. отд.		Артемьев						

Копировал Лукьянова Формат А4

ТБ-03.00.001

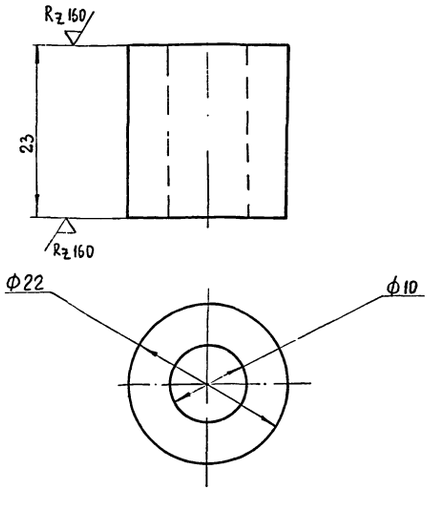

Допуски на свободные размеры по 7 кл.

Изм.	Лист	№ докум.	Подпись	Дата	ТБ-03.00.001			
Разраб.		Абрамова			Втулка упора	Литера	Масса	Масштаб
Проверил		Иванов				И	0,050	2:1
Рук. гр.		Рыбаков				Лист	Листов 1	
Гл. спец.		Шипов			Круг 22 ГОСТ 2590-71 / Ст. 3сп ГОСТ 535-58*	Гипросельхозпром Главсельстройпроект г. Владимир		
Нач. отд.		Артемьев						

Копировал Лукьянова Формат А4

ТБ-03.01.001

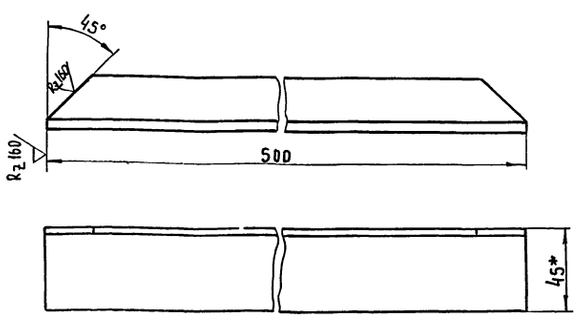

1. Допуски на свободные размеры по 7 классу.
2. * Размеры для справок

Изм.	Лист	№ докум.	Подпись	Дата	ТБ-03.01.001			
Разраб.		Абрамова			Уголок	Литера	Масса	Масштаб
Проверил		Иванов				И	1,750	1:2
Рук. гр.		Рыбаков				Лист	Листов 1	
Гл. спец.		Шипов			Уголок 645х28х4 ГОСТ 8510-72 / Ст 3сп ГОСТ 535-58*	Гипросельхозпром Главсельстройпроект г. Владимир		
Нач. отд.		Артемьев						

Копировал Лукьянова Формат А4

ТБ-03.00.010

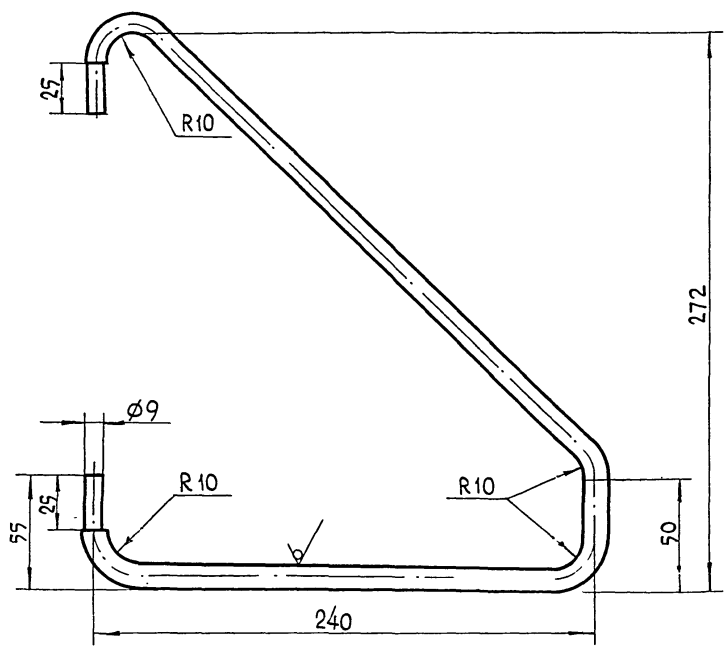

1. Развернутая длина - 690 мм
2. Допуски на свободные размеры по 7 классу.

Изм.	Лист	№ докум.	Подпись	Дата	ТБ-03.00.008			
Разраб.		Абрамова			Упор откидной	Литера	Масса	Масштаб
Провер.		Иванов				И	0,600	1:2
Рук. гр.		Рыбаков				Лист	Листов 1	
Гл. спец.		Шипов			Круг 12 ГОСТ 2590-71 / Ст.3 сп ГОСТ 535-58*	ГИПРОСЕЛЬХОЗПРОМ ГЛАВСЕЛЬСТРОЙПРОЕКТ г. Владимир		
Нач. отд.		Артемьев						

Копировал Формат 11В

ТБ-04.00.003

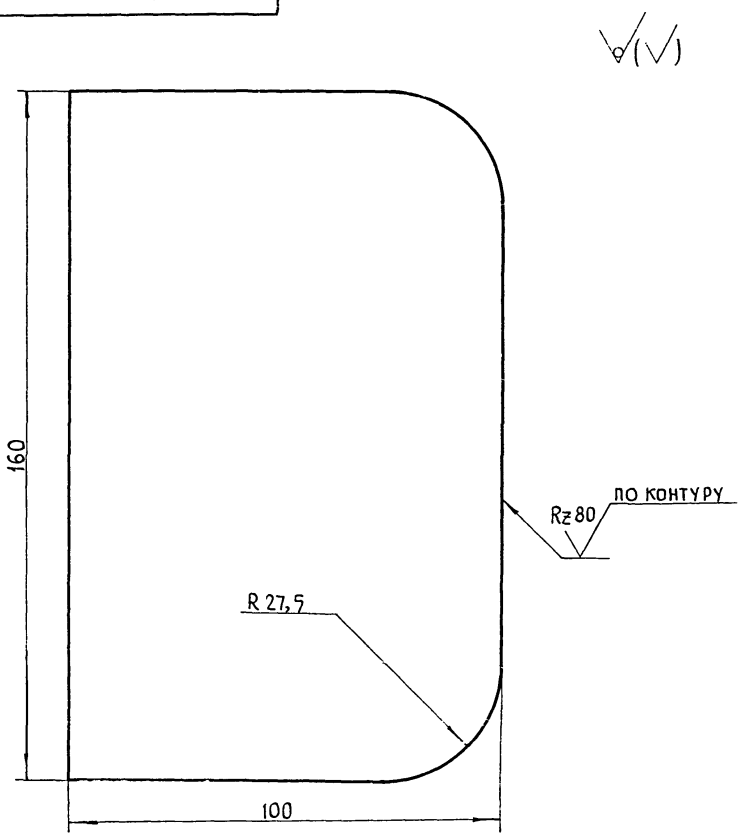

Допуски на свободные размеры по 7 классу

Изм.	Лист	№ докум.	Подпись	Дата	ТБ-04.00.003			
Разраб.		Абрамова			Стенка	Литера	Масса	Масштаб
Провер.		Иванов				И	0,300	1:1
Рук. гр.		Рыбаков				Лист	Листов 1	
Гл. спец.		Шипов			Лист 2.5 ГОСТ 19904-74 / Ст3 сп ГОСТ 16523-70*	ГИПРОСЕЛЬХОЗПРОМ ГЛАВСЕЛЬСТРОЙПРОЕКТ г. Владимир		
Нач. отд.		Артемьев						

Копировал Формат 11В

ТБ-03.00.007

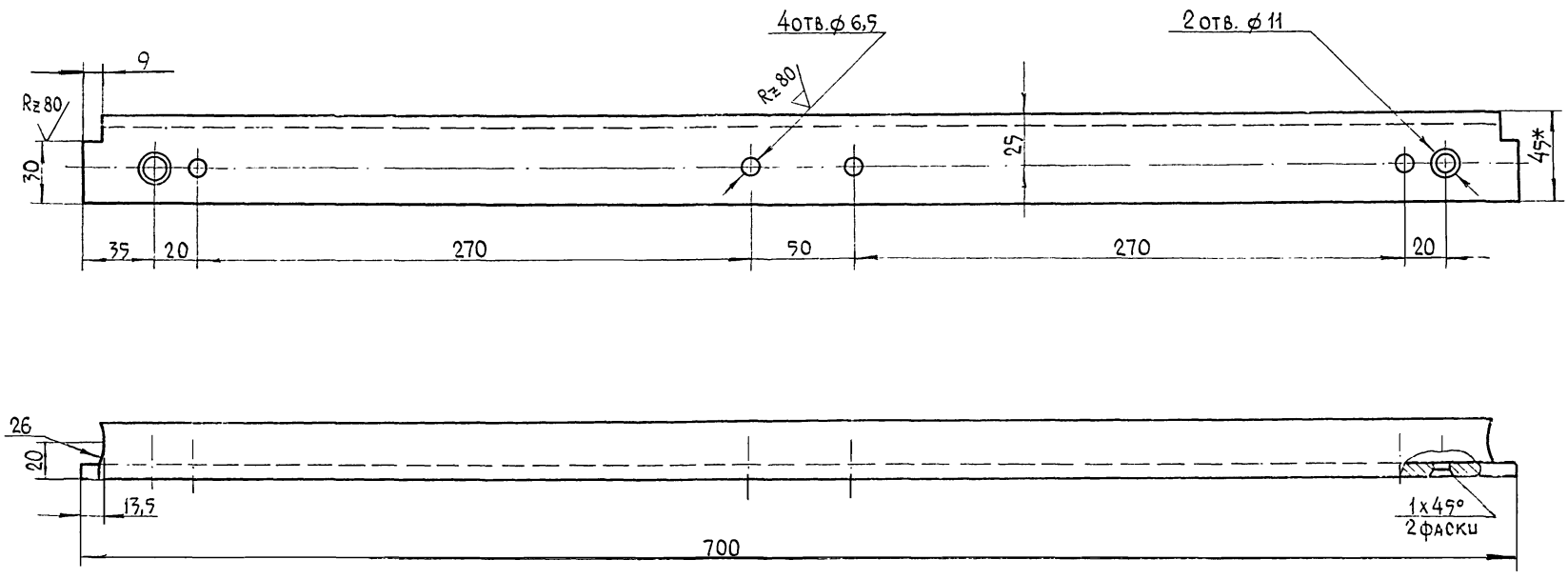

1* Размеры для справок.
2. Допуски на свободные размеры по 7 классу.

Изм.	Лист	№ докум.	Подпись	Дата	ТБ-03.00.007			
Разраб.		Абрамова			Уголок верхний	Литера	Масса	Масштаб
Провер.		Иванов				И	2,200	1:2
Рук. гр.		Рыбаков				Лист	Листов 1	
Гл. спец.		Шипов			Уголок Б45х28х4 ГОСТ 8510-72 / Ст.3 сп ГОСТ 535-58*	ГИПРОСЕЛЬХОЗПРОМ ГЛАВСЕЛЬСТРОЙПРОЕКТ г. Владимир		
Нач. отд.		Артемьев						

Копировал Формат 12Г

Инв. № подл. | Подп. и дата | Взам. инв. № | Инв. № дубл. | Подп. и дата

ТБ-03.00.004

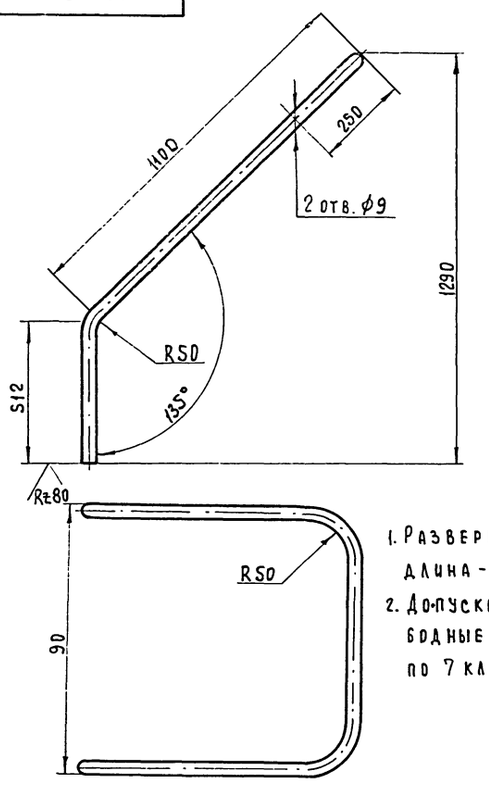

1. Развернутая длина - 3720 мм.
2. Допуски на свободные размеры по 7 классу

Изм.	Лист	№ докум.	Подпись	Дата	ТБ-03.00.004			
Разраб.		Абрамова			Стойка	Литера	Масса	Масштаб
Проверил		Иванов				и	6,300	1:10
Рук. гр.		Рыбаков				Лист	Листов 1	
Гл. спец.		Шипов			Труба 20 ГОСТ 3262-75	Гипросельхозпром Главсельстройпроект г. Владимир		
Нач. отд.		Артемьев						

Копировал Лукьянова Формат А4

ТБ-03.00.005

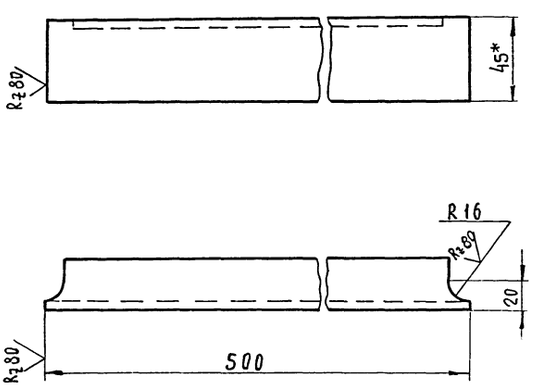

1.* Размеры для справок
2. Допуски на свободные размеры по 7 классу.

Изм.	Лист	№ докум.	Подпись	Дата	ТБ-03.00.005			
Разраб.		Абрамова			Уголок боковой	Литера	Масса	Масштаб
Проверил		Иванов				и	1,570	1:2
Рук. гр.		Рыбаков				Лист	Листов 1	
Гл. спец.		Шипов			Уголок 645х28х4 ГОСТ 8510-72 / Ст.3сп ГОСТ 535-58*	Гипросельхозпром Главсельстройпроект г. Владимир		
Нач. отд.		Артемьев						

Копировал Лукьянова Формат А2

ТБ-00.03.008

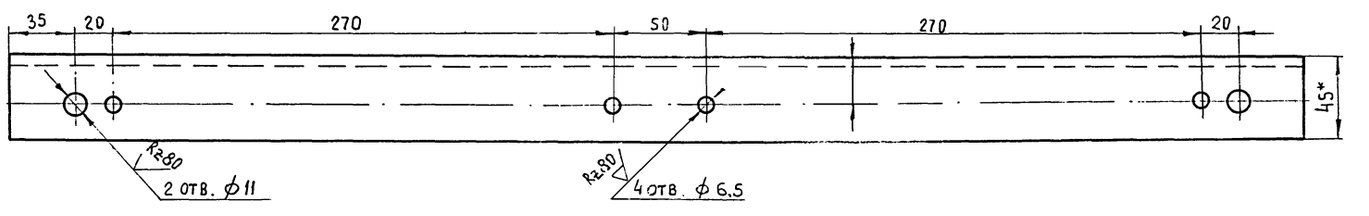

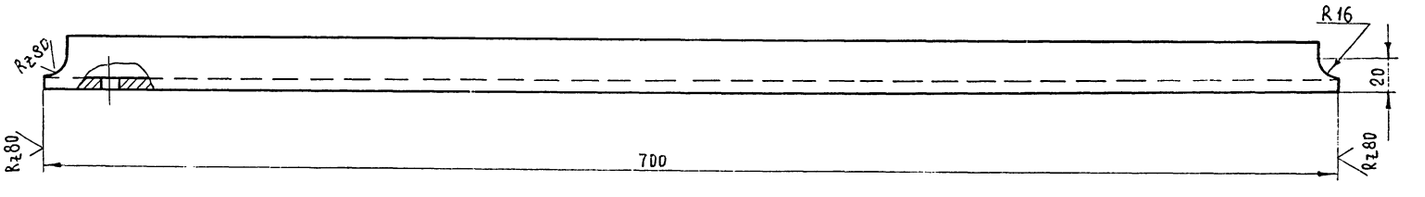

1.* Размеры для справок.
2. Допуски на свободные размеры по 7 кл.

Изм.	Лист	№ докум.	Подпись	Дата	ТБ-03-00-006			
Разраб.		Абрамова			Уголок задний	Литера	Масса	Масштаб
Проверил		Иванов				и	2,200	1:2
Рук. гр.		Рыбаков				Лист	Листов 1	
Гл. спец.		Шипов			Уголок 645х28х4 ГОСТ 8510-72 / Ст.3сп ГОСТ 535-58*	Гипросельхозпром Главсельстройпроект г. Владимир		
Нач. отд.		Артемьев						

Копировал Лукьянова Формат А2

Типовой проект 816-231 Альбом III

ТБ-04.00.002

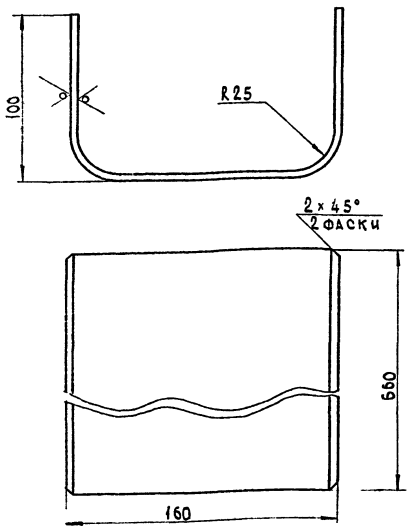

1. Размер заготовки 660×335 мм
2. Допуски на свободные размеры по 7 классу.

Изм.	Лист	№ докум.	Подп.	Дата	ТБ-04.00.002			
Разраб.		Абрамова			Днище	Литера	Масса	Масштаб
Провер.		Иванов				И	4,300	1:2
Рук. гр.		Рыбаков				Лист	Листов 1	
Гл. спец.		Шипов			Лист В2,5 ГОСТ 19904-74	Гипросельхозпром Главсельстройпроект г. Владимир		
Нач. отд.		Артемьев			3-IV ст.3сп ГОСТ 16523-70			

Копировал Формат 11В

ТБ-04.00.001

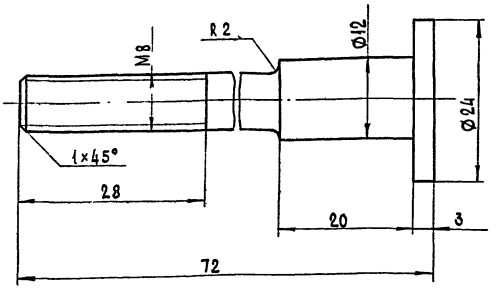

Допуски на свободные размеры по 7 классу.

Изм.	Лист	№ докум.	Подп.	Дата	ТБ 04 00 001			
Разраб.		Абрамова			Болт	Литера	Масса	Масштаб
Провер.		Иванов				И	0,040	2:1
Рук. гр.		Рыбаков				Лист	Листов 1	
Гл. спец.		Шипов			Круг 26 ГОСТ 2590-71	Гипросельхозпром Главсельстройпроект г. Владимир		
Нач. отд.		Артемьев			Ст3сп ГОСТ 535-58*			

Копировал Формат 11В

ТБ 04.00.000СБ

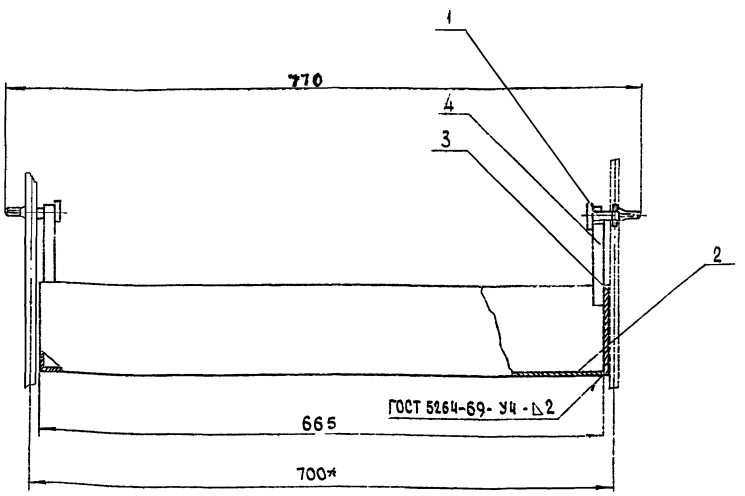

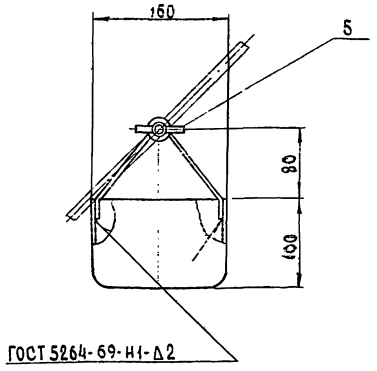

*Размер для справок.

Изм.	Лист	№ докум.	Подп.	Дата	ТБ-04 00.000 СБ			
Разраб.		Абрамова			Ящик	Литера	Масса	Масштаб
Провер.		Иванов			Сборочный чертеж	И	5,300	1:4
Рук. гр.		Рыбаков				Лист	Листов 1	
Гл. спец.		Шипов				Гипросельхозпром Главсельстройпроект г. Владимир		
Нач. отд.		Артемьев						

Инв. № подл. | Подп. и дата | Взам. инв. № | Инв. № дубл. | Подп. и дата

Копировал Формат 12Г

ТПБ-00.01.001

Альбом III

Типовой проект 816-231

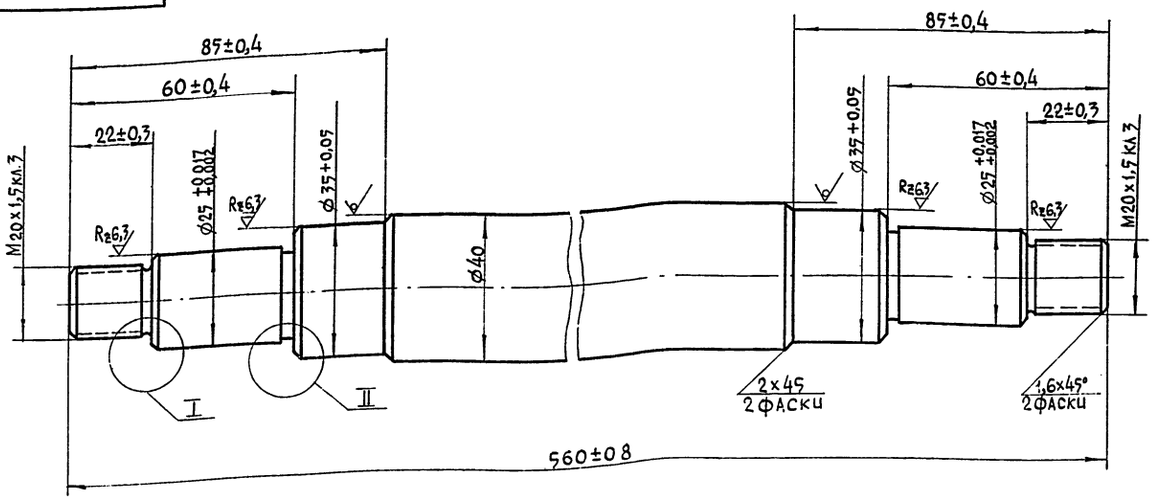

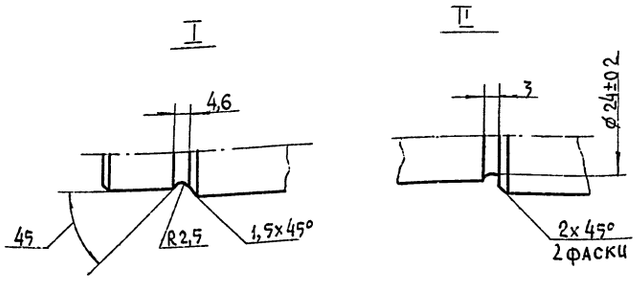

Изм.	Лист	№докум.	Подп.	Дата	ТПБ-01.00.001	
Разраб.	Абрамова				Ось	Литера И, Масса 2,270, Масштаб 1:1
Провер.	Иванов					Лист, Листов 1
Рук. гр.	Рыбаков				Круг 40 ГОСТ 2590-71 / Сталь 45 ГОСТ 1050 74	ГИПРОСЕЛЬХОЗПРОМ ГЛАВСЕЛЬСТРОЙПРОЕКТ г. Владимир
Гл. спец.	Шипов					
Нач. отд.	Артемьев					

Копировал — Формат 12Г

ТПБ-01.01.004

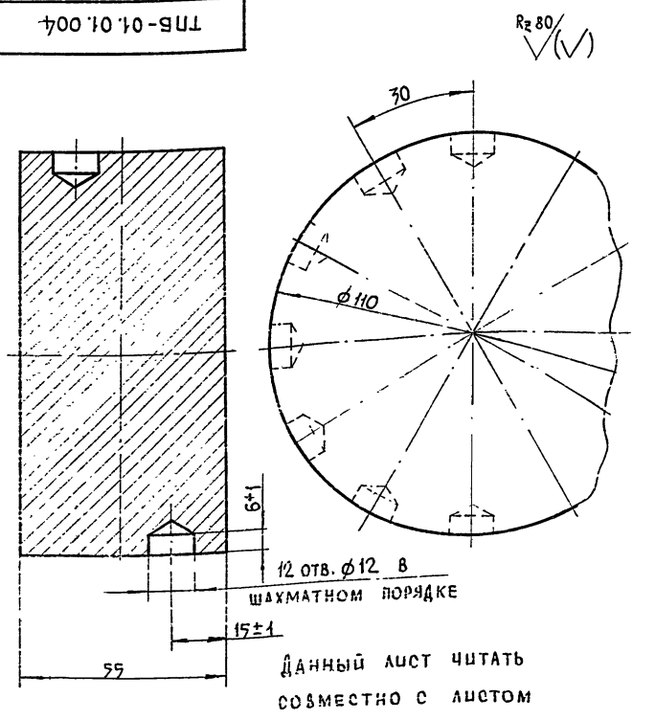

Данный лист читать совместно с листом ТПБ-01.01.000 СБ.

Изм.	Лист	№докум.	Подп.	Дата	ТПБ 01.01.004	
Разраб.	Абрамова				Ступица	Литера И, Масса 2,200, Масштаб 1:1
Провер.	Иванов					Лист, Листов 1
Рук. гр.	Рыбаков				Ст.3 сп ГОСТ 380-71*	ГИПРОСЕЛЬХОЗПРОМ ГЛАВСЕЛЬСТРОЙПРОЕКТ г. Владимир
Гл. спец.	Шипов					
Нач. отд.	Артемьев					

Копировал — Формат А4

ТБ-04.00.004

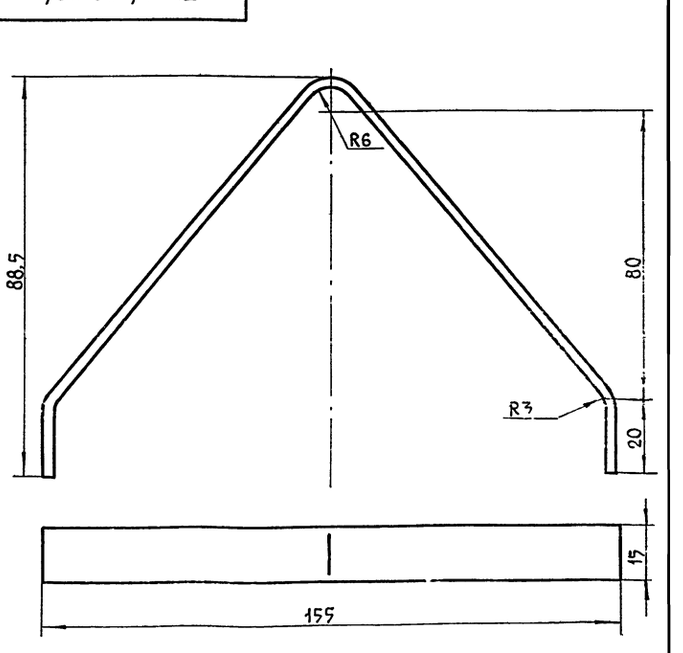

1. Развернутая длина – 270 мм.
2. Допуски на свободные размеры по 7 классу.

Изм.	Лист	№докум.	Подп.	Дата	ТБ-04.00.004	
Разраб.	Абрамова				Хомут	Литера И, Масса 0,150, Масштаб 1:1
Провер.	Иванов					Лист, Листов 1
Рук. гр.	Рыбаков				Лист 2,5 ГОСТ 19904-74 / Ст.3 сп ГОСТ 16523-70	ГИПРОСЕЛЬХОЗПРОМ ГЛАВСЕЛЬСТРОЙПРОЕКТ г. Владимир
Гл. спец.	Шипов					
Нач. отд.	Артемьев					

Копировал — Формат

№ строки	Обозначение	Наименование	Куда входит: Обозначение	Куда входит: Кол.	Общее кол.	Примечание
1						
2						
3						
4	ТПБ 01.00.000	Колесная пара	ТПБ 00.00.000	1	1	
5						
6	ТПБ 01.01.000	Колесо	ТПБ 01.00.000	2	2	
7						
8	ТПБ 02.00.000	Рама	ТПБ 00.00.000	1	1	
9						
10						
11	ТПБ 03.00.000	Рычаг	ТПБ 00.00.000	1	1	
12						
13						
14						
15						

Взам. инв. № | Инв. № дубл. | Подпись и дата | Инв. № подл. | Подп. и дата

Изм	Лист	N докум.	Подп.	Дата
Разраб.		Абрамова		
Провер.		Иванов		
Рук. гр.		Рыбаков		
Гл. спец.		Шипов		
Нач. отд.		Артемьев		

ТПБ 00.00.000 ВС

Тележка для перевозки баллонов
Ведомость спецификаций

Литера	Лист	Листов
	1	1

Гипросельхозпром
Главсельстройпроект
г. Владимир

Копировал

Формат 12 Г

Формат	Зона	Поз.	Обозначение	Наименование	Кол.	Примечан
				Стандартные изделия		
		6		Гайка М16×1,5.40×016		
				ГОСТ 5915-70*	1	0,033 кг

Взам. инв. № | Инв. № дубл. | Подп. и дата | Инв. № подл.

Изм	Лист	N докум.	Подп.	Дата

ТПБ 00.00.000

Лист 2

Копировал

Формат 11 В

Формат	Зона	Поз.	Обозначение	Наименование	Кол.	Примеч.
				Документация		
22			ТПБ 00.00.000 СБ	Сборочный чертеж		
12			ТПБ 00.00.000 ВС	Ведомость спецификаций		
				Сборочные единицы		
11		1	ТПБ 01.00.000	Колесная пара	1	
11		2	ТПБ 02.00.000	Рама	1	
11		3	ТПБ 03.00.000	Рычаг	1	
				Детали		
		5	ТПБ 00.00.001	Шайба	1	

Взам. инв. № | Инв. № дубл. | Подпись и дата | Инв. № подл. | Подп. и дата

Изм	Лист	N докум.	Подп.	Дата
Разраб.		Абрамова		
Пров.		Иванов		
Рук. гр.		Рыбаков		
Гл. спец.		Шипов		
Нач. отд.		Артемьев		

ТПБ 00.00.000

Тележка для перевозки баллонов сварочных

Литера	Лист	Листов
	1	2

Гипросельхозпром
Главсельстройпроект
г. Владимир

15430-03 46 0 1

Копировал

Формат 11 В

Альбом III

Типовой проект 816-231

Формат	Зона	Поз.	Обозначение	Наименование	Кол.	Примечание
				Документация		
22			ТПБ-02.00.000СБ	Сборочный чертеж		
				Детали		
11		1	ТПБ-02.00.001	Косынка	1	
БЧ		2	ТПБ-00.02.002	Лист		
				Лист 4.ГОСТ19902-74 / Ст.3сп ГОСТ 14637-69*		
				100х320	1	1,100 кг
11		3	ТПБ-02.00.003	Палец	1	
11		4	ТПБ-02.00.004	Противовес	1	
БЧ		5	ТПБ-02.00.005	Пластина	1	
				Лист 8.ГОСТ19903-74 / Ст.3сп ГОСТ 14637-69*		
				80х500	1	2,500 кг
11		6	ТПБ-02.00.006	Ребро	1	
11		7	ТПБ-02.00.007	Ручка	1	
11		8	ТПБ-02.00.008	Труба	4	
11		9	ТПБ-02.00.009	Труба	2	
11		10	ТПБ-02.00.010	Труба	1	
БЧ		11	ТПБ-02.00.011	Труба		
				Труба 40х2,5х1080-20А ГОСТ 8734-72	1	2,500 кг
БЧ		12	ТПБ-02.00.012	Швеллер 8.ГОСТ 8240-72 / Ст.3сп ГОСТ 535-58*		
				ℓ = 320 мм	1	2,150 кг
11		13	ТПБ-02.00.013	Щека	1	

Изм.	Лист	№ докум.	Подп.	Дата
Разраб.		Абрамова		
Проверил		Иванов		
Рук. гр.		Рыбаков		
Гл. спец.		Шилов		
Нач. отд.		Артемьев		

ТПБ-02.00.000

Рама

Литера	Лист	Листов
		1

Гипросельхозпром Главсельстройпроект г. Владимир

Копировал Лукьянова Формат А4

Инв. № подл. | Подпись и дата | Взам. инв. № | Инв. № дубл. | Подпись и дата

Формат	Зона	Поз.	Обозначение	Наименование	Кол.	Примечание
				Документация		
12			ТПБ-03.00.000СБ	Сборочный чертеж		
				Детали		
11		1	ТПБ-03.00.001	Бобышка	1	
11		2	ТПБ-02.00.004	Противовес	1	
11		3	ТПБ-03.00.002	Ребро	1	
11		4	ТПБ-02.00.007	Ручка	1	
БЧ		5	ТПБ-03.00.003	Труба		
				Труба 40х2,5х1025-20А ГОСТ 8734-75	1	2,370 кг
11		6	ТПБ-03.00.004	Щека	1	

Изм.	Лист	№ докум.	Подпись	Дата
Разраб.		Абрамова		
Проверил		Иванов		
Рук. гр.		Рыбаков		
Гл. спец.		Шилов		
Нач. отд.		Артемьев		

ТПБ-03.00.000

Рычаг

Литера	Лист	Листов
		1

Гипросельхозпром Главсельстройпроект г. Владимир

Копировал Лукьянова Формат А4

Инв. № подл. | Подпись и дата | Взам. инв. № | Инв. № дубл. | Подпись и дата

Формат	Зона	Поз.	Обозначение	Наименование	Кол.	Примечание
				Документация		
22			ТПБ-01-01.000	Сборочный чертеж		
				Детали		
БЧ		1	ТПБ-01.01.001	Обод		
				Полоса 6х40 ГОСТ 103-76 / Ст.3сп ГОСТ 535-58*		
				ℓ = 1237 мм	1	2,300 кг
БЧ		2	ТПБ-01 01.002	Пластина		
				Лист 4.ГОСТ 19903-74 / Ст.3сп ГОСТ 14637-65*		
				60х30	1	0,090 кг
БЧ		3	ТПБ-01.01.003	Спица		
				Круг 10.ГОСТ 2590-71 / Ст.3сп ГОСТ 535-58*		
				ℓ = 145 мм	12	0,215 кг
11		4	ТПБ-01.01.004	Ступица	1	

Изм.	Лист	№ докум.	Подпись	Дата
Разраб.		Абрамова		
Проверил		Иванов		
Рук. гр.		Рыбаков		
Гл. спец.		Шилов		
Нач. отд.		Артемьев		

ТПБ-01.01.000

Колесо

Литера	Лист	Листов
		1

Гипросельхозпром Главсельстройпроект г. Владимир

Копировал Формат А4

Инв. № подл. | Подпись и дата | Взам. инв. № | Инв. № дубл. | Подпись и дата

Формат	Зона	Поз.	Обозначение	Наименование	Кол.	Примечание
				Документация		
11			ТПБ-01.00.000СБ	Сборочный чертеж		
				Сборочные единицы		
		1	ТПБ-01.01.000	Колесо	2	
				Детали		
12		2	ТПБ-01.00.001	Ось	1	
11		3	ТПБ-01.00.002	Кольцо распорное	2	
11		4	ТПБ-01.00.003	Крышка	2	
11		5	ТПБ-01.00.004	Крышка	2	
11		6	ТПБ-01.00.005	Прокладка	2	
				Стандартные изделия		
		7		Болт М8х20.66		
				ГОСТ 7796-70*	16	0,013 кг
		8		Гайка М20.28.05		
				ГОСТ 11871-73	1	0,027 кг
		9		Кольцо СП47-34-5	1	
				ГОСТ 6308-71	2	
		10		Подшипник 205 ГОСТ 8338-75	4	0,120 кг
		11		Шайба 865Г029ГОСТ 6402-70*	16	0,001 кг

Изм.	Лист	№ докум.	Подпись	Дата
Разраб.		Абрамова		
Проверил		Иванов		
Рук. гр.		Рыбаков		
Гл. спец.		Шилов		
Нач. отд.		Артемьев		

ТПБ-01.00.000

Колесная пара

Литера	Лист	Листов
		1

Гипросельхозпром Главсельстройпроект г. Владимир

Копировал Лукьянова Формат А4

Инв. № подл. | Подпись и дата | Взам. инв. № | Инв. № дубл. | Подпись и дата

Альбом III

Типовой проект 816-231

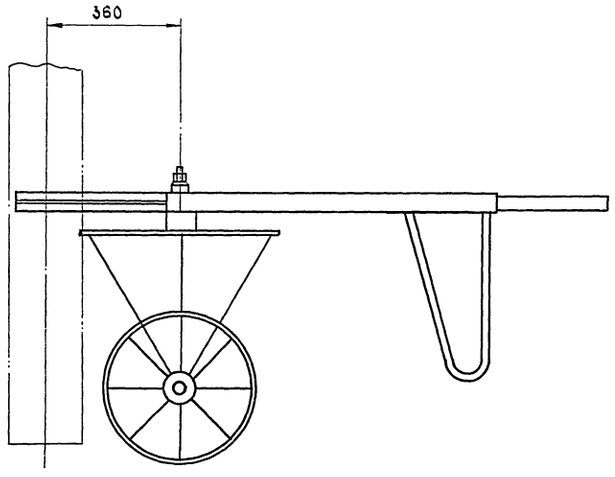

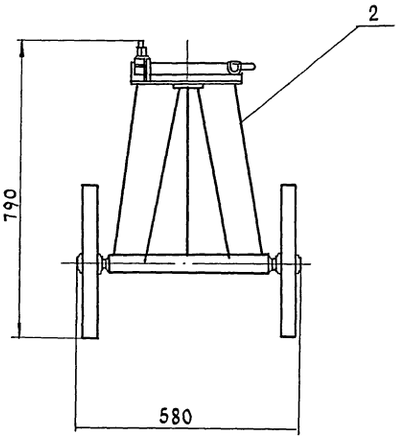

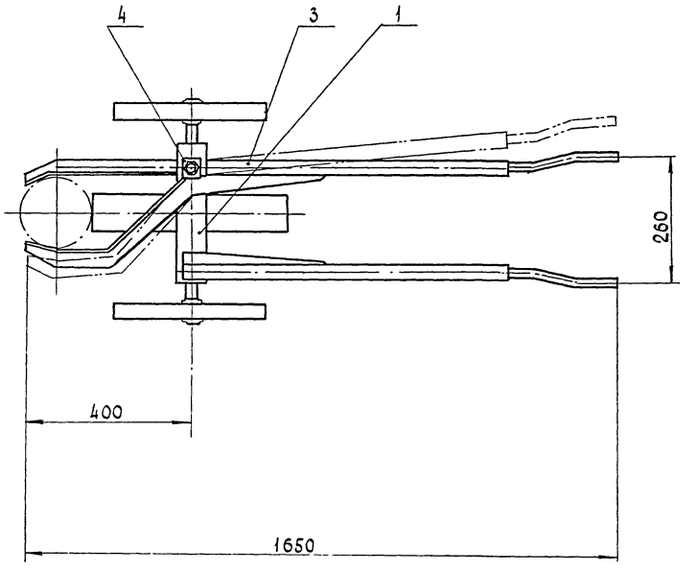

Изм.	Лист	№ докум.	Подп.	Дата
Разраб.		Абрамова		
Провер.		Иванов		
Рук. гр.		Рыбаков		
Н. контр.		Шипов		
Нач. отд.		Артемьев		
Гл. инж. пр.		Трынов		

ТПБ-00.00.000 СБ

Тележка для перевозки баллонов сварочных. Сборочный чертеж

Литера	Масса	Масштаб
	48,000	1:10

Лист | Листов 1

Гипросельхозпром
Главсельстройпроект
г. Владимир

15430-03 48

Копировал

Формат А2 в

Инв. № подл. | Подпись и дата | Взам. инв. № | Инв. № дубл. | Подп. и дата

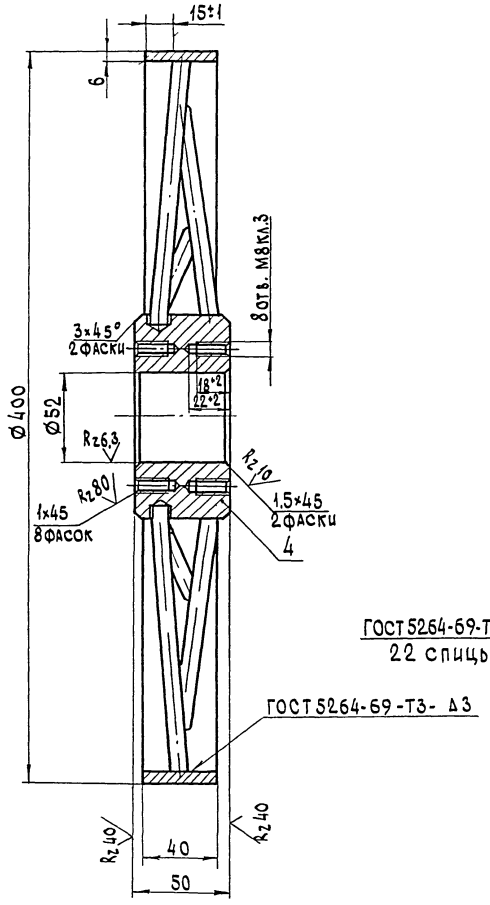

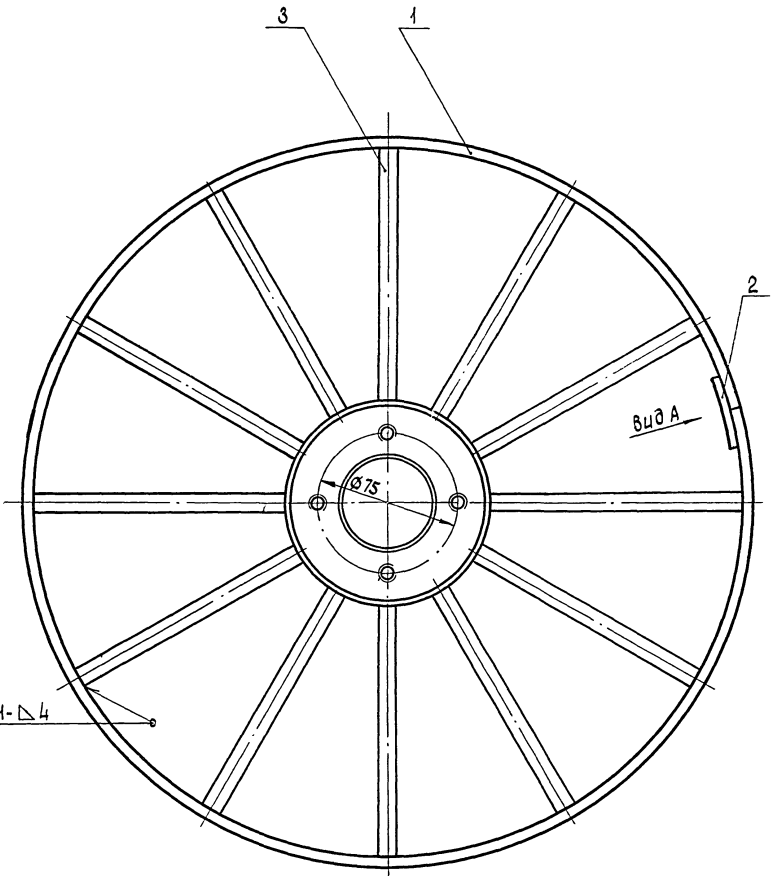

Вид А
М 1:1

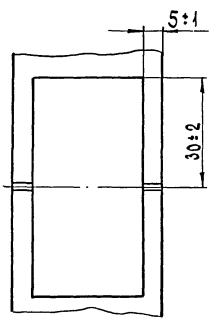

1. Сварку выполнить электродом Э-42 по ГОСТ 9467-75.
2. Сварные швы зачистить.
3. Отверстия Ø 52 мм и М8 выполнить совместно с деталью ТПБ 01.01.004.

Изм.	Лист	№ докум.	Подп.	Дата
Разраб.		Николюшкин		
Провер.		Абрамова		
Рук. гр.		Рыбаков		
Гл. спец.		Шипов		
Нач. отд.		Артемьев		
Гл. инж. пр.		Трынов		

ТПБ 01.01.000СБ

Колесо
Сборочный чертеж

Литера	Масса	Масштаб
И	5,400	1:2

Лист | Листов 1

Гипросельхозпром
Главсельстройпроект
г. Владимир

Копировал

Формат 22В

Инв. № подл. | Подп. и дата | Взам. инв. № | Инв. № дубл. | Подп. и дата

ТПБ - 00. 00. 001

Rz 80 / (V)

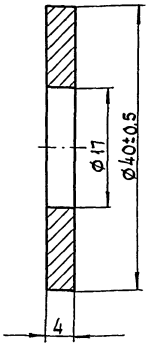

Острые кромки притупить

Изм.	Лист	№ докум.	Подпись	Дата
Разраб.		Николашвили		
Провер.		Абрамова		
Рук. гр.		Рыбаков		
Гл. спец.		Шипов		
Нач. отд.		Артемьев		

ТПБ- 00. 00. 001

Шайба

Сталь 35
ГОСТ 1050-74

Литера	Масса	Масштаб
И	0,090	2:1

Лист	Листов 1

Гипросельхозпром
Главсельстройпроект
г. Владимир

Копировал

Формат 11В

Взам. инв. № | Инв. № дубл. | Подп. и дата | Инв. № подл.

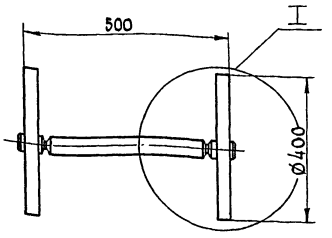

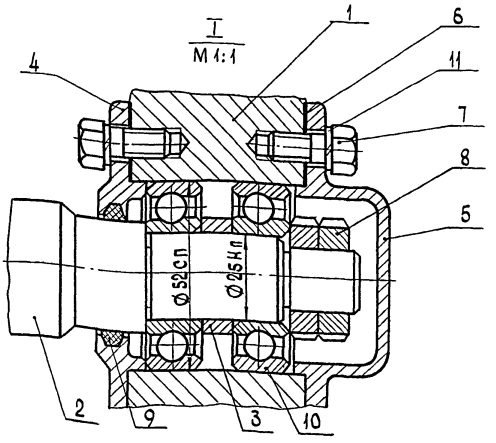

Изм.	Лист	№ докум.	Подпись	Дата
Разраб.		Абрамова		
Провер.		Иванов		
Рук. гр.		Рыбаков		
Гл. спец.		Шипов		
Нач. отд.		Артемьев		

ТПБ-01. 00. 000

Колесная пара.
Сборочный чертеж

Литера	Масса	Масштаб
И	14,690	1:10

Лист	Листов 1

Гипросельхозпром
Главсельстройпроект
г. Владимир

Копировал

Формат 11В

Взам. инв. № | Инв. № дубл. | Подп. и дата | Инв. № подл.

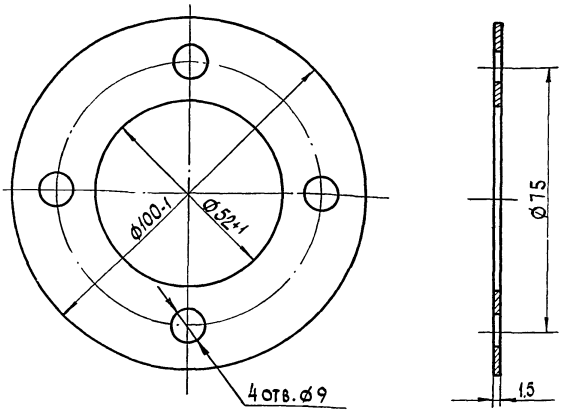

Изм.	Лист	№ докум.	Подпись	Дата
Разраб.		Николашвили		
Провер.		Абрамова		
Рук. гр.		Рыбаков		
Гл. спец.		Шипов		
Нач. отд.		Артемьев		

ТПБ - 01. 00. 005

Прокладка

Паронит ГОСТ 481-71

Литера	Масса	Масштаб
И	0,020	1:1

Лист	Листов 1

Гипросельхозпром
Главсельстройпроект
г. Владимир

Копировал

Формат 11В

Взам. инв. № | Инв. № дубл. | Подп. и дата | Инв. № подл.

Rz 80 / (V)

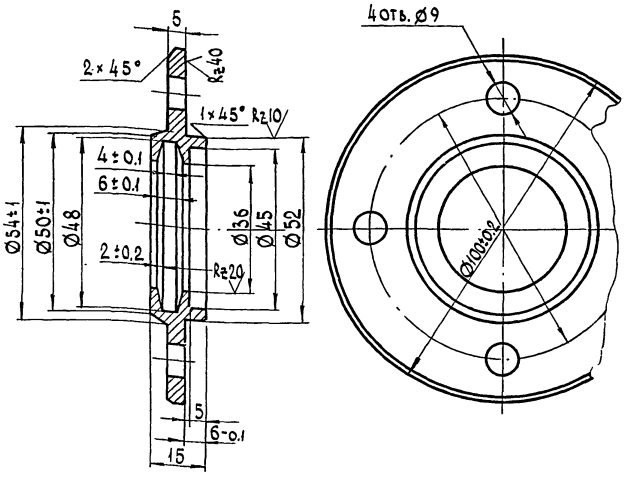

Изм.	Лист	№ докум.	Подпись	Дата
Разраб.		Николашвили		
Провер.		Абрамова		
Рук. гр.		Рыбаков		
Гл. спец.		Шипов		
Нач. отд.		Артемьев		

ТПБ - 01. 00. 003

Крышка

Сталь 25
ГОСТ 1050-74

Литера	Масса	Масштаб
И	0,280	1:1

Лист	Листов 1

Гипросельхозпром
Главсельстройпроект
г. Владимир

Копировал

Формат 11В

Взам. инв. № | Инв. № дубл. | Подп. и дата | Инв. № подл.

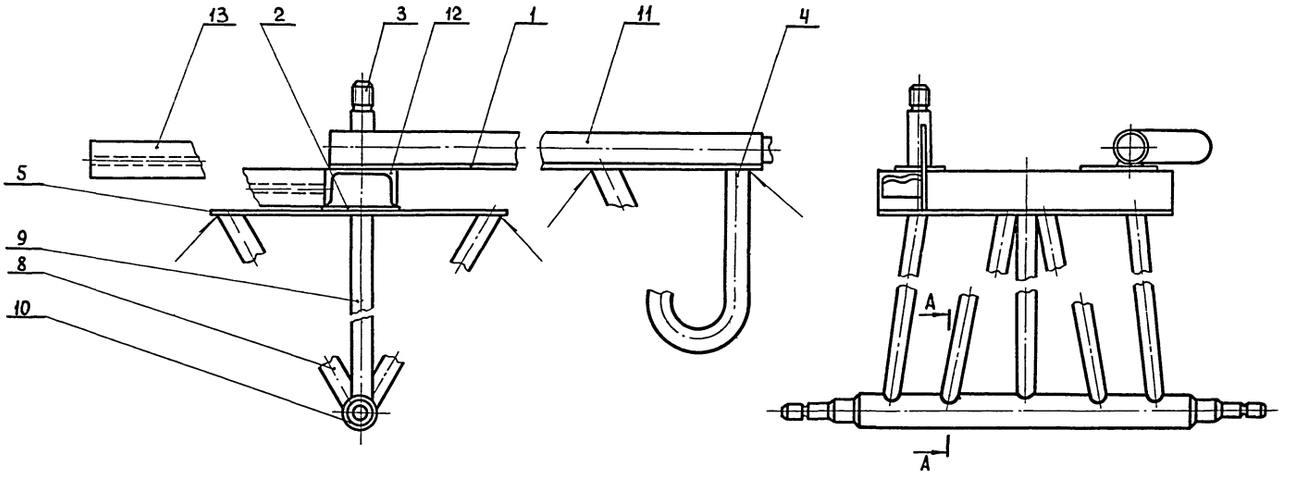

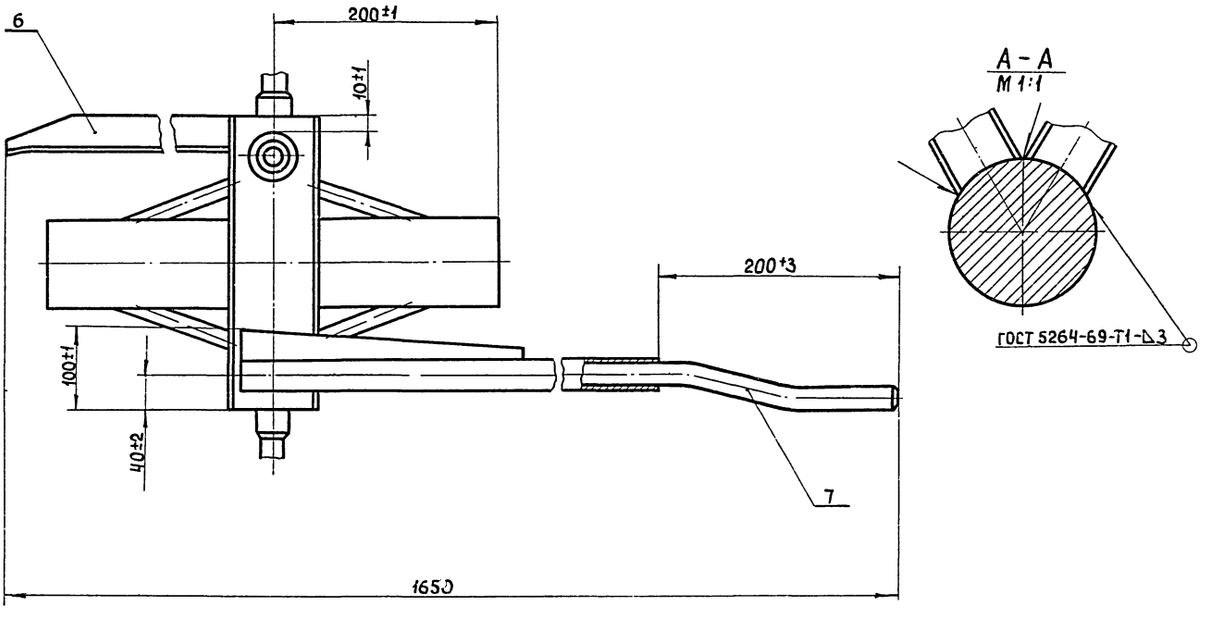

Сварку выполнить электродом Э-42
ГОСТ 9467-75.

					ТПБ-02.00.000СБ		
Изм.	Лист	N докум.	Подпись	Дата	Рама	Литера	Масса	Масштаб
Разраб.		Абрамова				И	24500	1:4
Проверил		Иванов			Сборочный чертеж	Лист	Листов 1
Рук.гр.		Рыбаков					
Гл.спец.		Шипов				Гипросельхозпром Главсельстройпроект г.Владимир	
Нач.отд.		Артемьев					
Гл.инж.пр.		Трынов					
15430-03 51					Копировал Ящук	Формат 22В	

ТПБ-03.00.000 СБ

Типовой проект 816-231 Альбом III

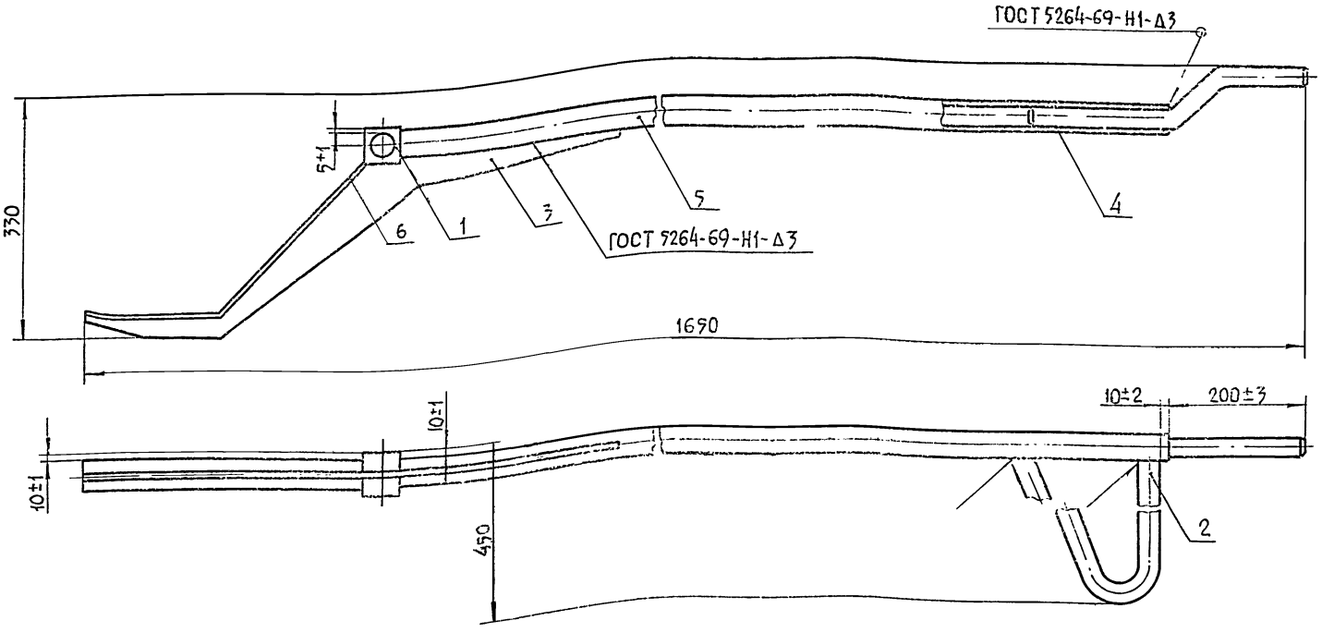

Сварку выполнить электродом Э-42 по ГОСТ 9467 75.

Изм.	Лист	№ докум.	Подпись	Дата
Разраб.		Николошвили		
Проверил		Абрамова		
Рук. гр.		Рыбаков		
Гл. спец.		Шипов		
Нач. отд.		Артемьев		

ТПБ-03.00.000 СБ

Рычаг
Сборочный чертёж

Литера	Масса	Масшт
И	12,00	1:5

Лист | Листов 1

ГИПРОСЕЛЬХОЗПРОМ
ГЛАВСЕЛЬСТРОЙПРОЕКТ
г. ВЛАДИМИР

Копировал МКоп- Формат 12Г

Инв. № подл. | Подп. и дата | Взам. инв. № | Инв. № дубл. | Подп. и дата

ТПБ-03.00.001

Rz 80 (√)

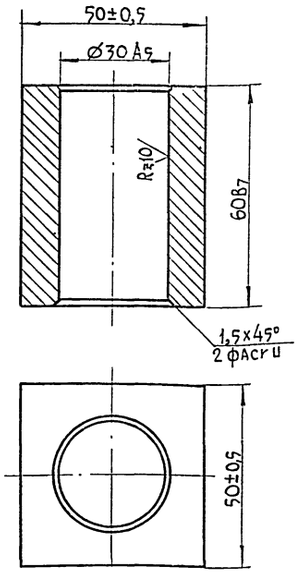

Острые кромки притупить

Изм.	Лист	№ докум.	Подпись	Дата
Разраб.		Николошвили		
Проверил		Абрамова		
Рук. гр.		Рыбаков		
Гл. спец.		Шипов		
Нач. отд.		Артемьев		

ТПБ 03.00.001

Бобышка

Литера	Масса	Масшт.
И	0,850	1:1

Лист | Листов 1

Сталь 25
ГОСТ 1050-74

ГИПРОСЕЛЬХОЗПРОМ
ГЛАВСЕЛЬСТРОЙПРОЕКТ
г. ВЛАДИМИР

Копировал МКоп Формат 11В

Инв. № подл. | Подп. и дата | Взам. инв. № | Инв. № дубл. | Подп. и дата

ТПБ-02.00.010

Rz 80 (√)

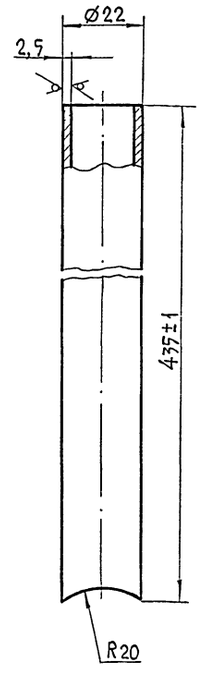

Острые кромки притупить

Изм.	Лист	№ докум.	Подпись	Дата
Разраб.		Николошвили		
Проверил		Абрамова		
Рук. гр.		Рыбаков		
Гл. спец.		Шипов		
Нач. отд.		Артемьев		

ТПБ-02.00.010

Труба

Литера	Масса	Масшт.
И	0,320	1:1

Лист | Листов 1

Труба 22x2 5x435-10А
ГОСТ 10704-76

ГИПРОСЕЛЬХОЗПРОМ
ГЛАВСЕЛЬСТРОЙПРОЕКТ
г. ВЛАДИМИР

15430-03 52 Копировал МКоп- Формат 11В

Инв. № подл. | Подп. и дата | Взам. инв. № | Инв. № дубл. | Подп. и дата

ТПБ-01.00.002

Rz 40 (V)

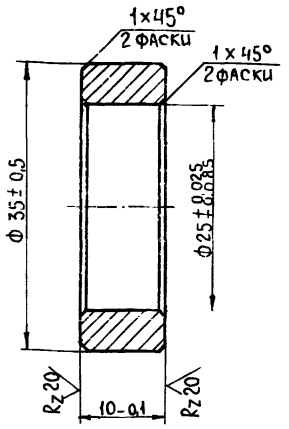

Изм.	Лист	№ докум.	Подпись	Дата	ТПБ-01. 00. 002			
Разраб.		Николошвили			Кольцо распорное	Литера И	Масса 0,160	Масшт. 2:1
Провер.		Абрамова				Лист	Листов 1	
Рук. гр.		Рыбаков			Сталь 25 ГОСТ 1050-74	ГИПРОСЕЛЬХОЗПРОМ ГЛАВСЕЛЬСТРОЙПРОЕКТ г. Владимир		
Гл. спец.		Шипов						
Нач. отд.		Артемьев						

Копировал Шумейко — Формат 11 В

ТПБ-01.00.004

52

Rz 80 (V)

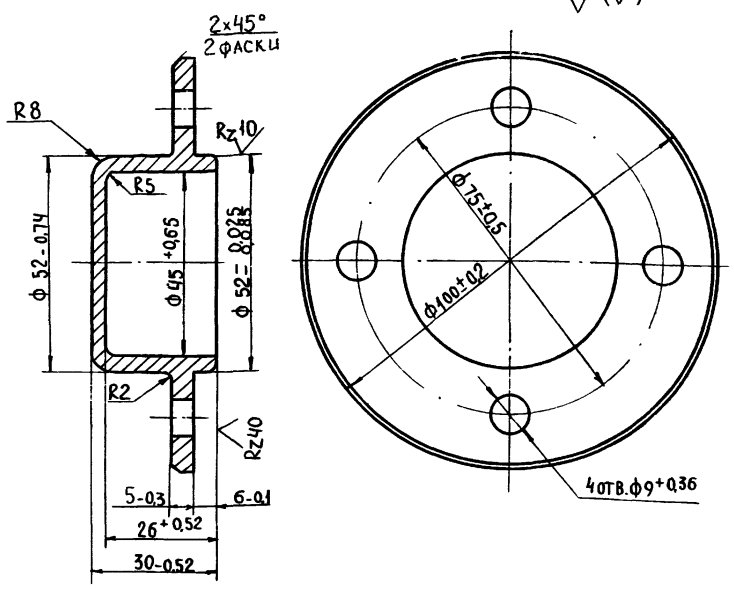

Острые кромки притупить

Изм.	Лист	№ докум.	Подпись	Дата	ТПБ-01. 00. 004			
Разраб.		Николошвили			Крышка	Литера И	Масса 0,320	Масшт. 1:1
Провер.		Абрамова				Лист	Листов 1	
Рук. гр.		Рыбаков			Сталь 25 ГОСТ 1050-74	ГИПРОСЕЛЬХОЗПРОМ ГЛАВСЕЛЬСТРОЙПРОЕКТ г. Владимир		
Гл. спец.		Шипов						
Нач. отд.		Артемьев						

Копировал Шумейко — Формат 11 В

ТПБ-03.00.004

Rz 80 (V)

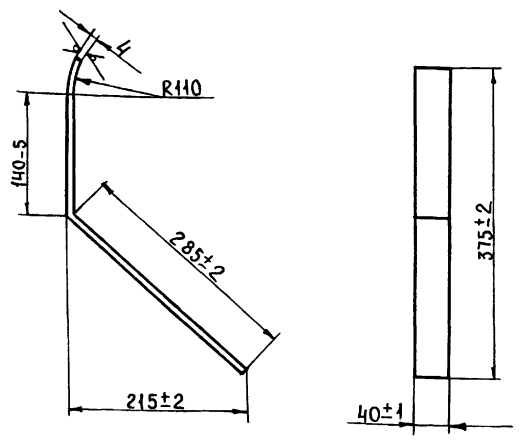

1. Развернутая длина L = 470 мм.
2. Острые кромки притупить.

Изм.	Лист	№ докум.	Подпись	Дата	ТПБ-03. 00. 004			
Разраб.		Николошвили			Щека	Литера И	Масса 0,840	Масшт. 1:5
Провер.		Абрамова				Лист	Листов 1	
Рук. гр.		Рыбаков			Лист 3-IV ВЧ ГОСТ 19903-74 Ст. 3 сп ГОСТ 14637-69*	ГИПРОСЕЛЬХОЗПРОМ ГЛАВСЕЛЬСТРОЙПРОЕКТ г. Владимир		
Гл. спец.		Шипов						
Нач. отд.		Артемьев						

Копировал Шумейко — Формат 11 В

ТПБ-03.00.006

Rz 80 (V)

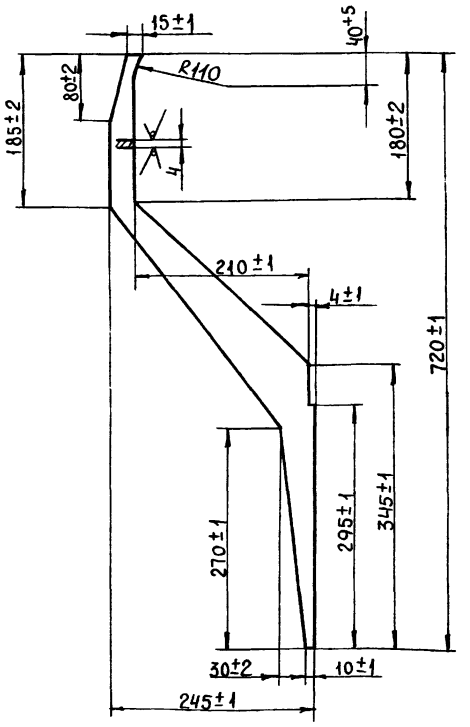

Острые кромки притупить.

Изм.	Лист	№ докум.	Подп.	Дата	ТПБ-03. 00. 002			
Разраб.		Николошвили			Ребро	Литера РЧ	Масса 1,800	Масшт. 1:5
Провер.		Абрамова				Лист	Листов 1	
Рук. гр.		Рыбаков			Лист 3-IV ВЧ ГОСТ 19903-74 Ст. 3 сп ГОСТ 14637-69*	ГИПРОСЕЛЬХОЗПРОМ ГЛАВСЕЛЬСТРОЙПРОЕКТ г. Владимир		
Гл. спец.		Шипов						
Нач. отд.		Артемьев						

15430 03 53

Копировал Шумейко — Формат 11 В

Инв. № подл. | Подп. и дата | Взам. инв. № | Инв. № дубл. | Подп. и дата

Альбом III

Типовой проект 816-231

ТПБ-02.00.004

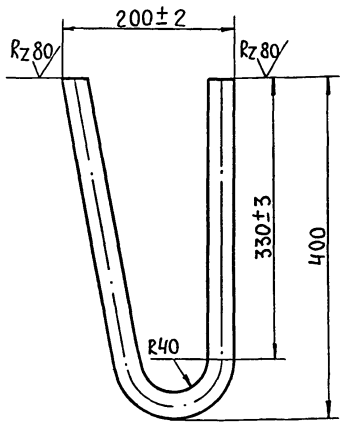

Развернутая длина 850 мм

Изм	Лист	№ докум	Подпись	Дата
Разраб		Николошвили		
Провер		Абрамова		
Рук. гр.		Рыбаков		
Гл. спец		Шипов		
Нач. отд		Артемьев		

ТПБ-02.00.004

Противовес

Литера	Масса	Масшт.
и	4,550	1:5

Лист | Листов 1

Круг 30 ГОСТ 2590-71 / Ст.3сп ГОСТ 535-58*

ГИПРОСЕЛЬХОЗПРОМ ГЛАВСЕЛЬСТРОЙПРОЕКТ г. Владимир

Копировал Шумейко — Формат 11 В

ТПБ-02.00.006

53

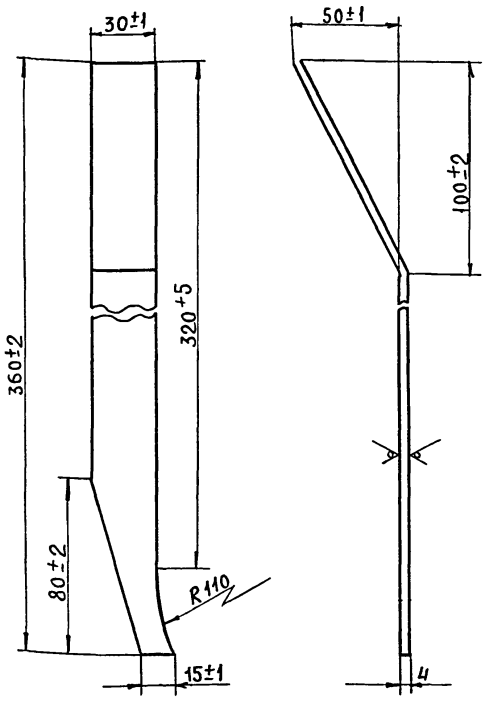

1. Развернутая длина L = 372 мм.
2. Острые кромки притупить.

Изм	Лист	№ докум	Подпись	Дата
Разраб.		Николошвили		
Провер.		Абрамова		
Рук. гр.		Рыбаков		
Гл. спец		Шипов		
Нач. отд		Артемьев		

ТПБ-02.00.006

Ребро

Литера	Масса	Масшт.
и	0,360	1:2

Лист | Листов 1

Лист 4 ГОСТ 19903-74 / Ст.3сп ГОСТ 14637-69*

ГИПРОСЕЛЬХОЗПРОМ ГЛАВСЕЛЬСТРОЙПРОЕКТ г. Владимир

Копировал Шумейко — Формат 11 В

ТПБ-02.00.003

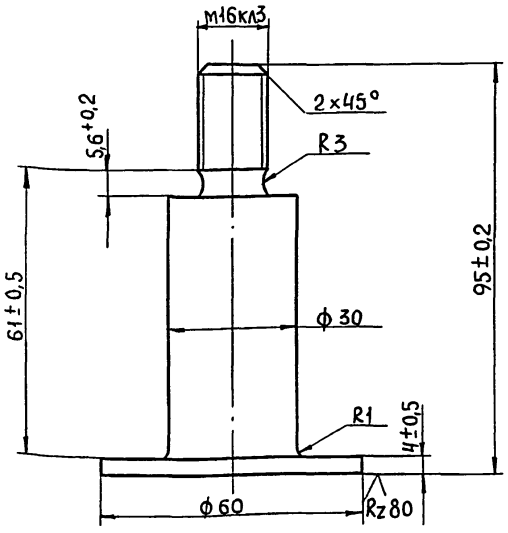

Изм	Лист	№ докум	Подпись	Дата
Разраб		Николошвили		
Провер		Абрамова		
Рук. гр.		Рыбаков		
Гл. спец		Шипов		
Нач. отд		Артемьев		

ТПБ-02.00.003

Палец

Литера	Масса	Масшт.
и	0,790	1:1

Лист | Листов 1

Сталь 25 ГОСТ 1050-74

ГИПРОСЕЛЬХОЗПРОМ ГЛАВСЕЛЬСТРОЙПРОЕКТ г. Владимир

Копировал Шумейко — Формат 11 В

ТПБ-02.00.001

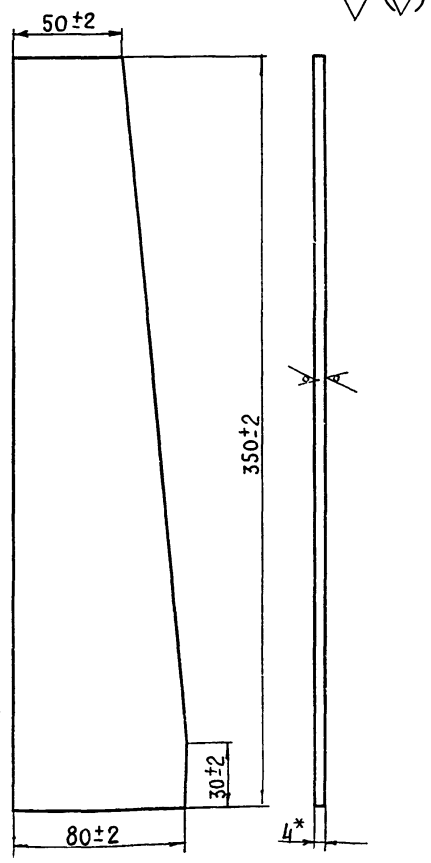

1.* Размер для справок.
2. Острые кромки притупить.

Изм	Лист	№ докум	Подпись	Дата
Разраб		Николошвили		
Провер		Абрамова		
Рук. гр		Рыбаков		
Гл. спец		Шипов		
Нач. отд		Артемьев		

ТПБ-02.00.001

Косынка

Литера	Масса	Масшт.
и	1,500	1:2

Лист | Листов 1

Лист 4 ГОСТ 19903-74 / Ст.3сп ГОСТ 14637-69*

ГИПРОСЕЛЬХОЗПРОМ ГЛАВСЕЛЬСТРОЙПРОЕКТ г. Владимир

Копировал Шумейко — Формат 11 В

15430 03 54

Инв. № подл. | Подп. и дата | Взам. инв. № | Инв. № дубл. | Подп. и дата

Типовой проект 816-2-21 Альбом III

ТПБ-02.00.009

Rz80 (V)

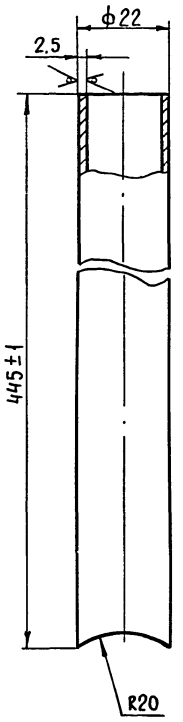

Острые кромки притупить.

Изм	Лист	№ докум.	Подпись	Дата
Разраб.		Николошвили		
Провер.		Абрамова		
Рук. гр.		Рыбаков		
Гл. спец.		Шипов		
Нач. отд.		Артемьев		

ТПБ-02.00.009

Труба

Литера	Масса	Масшт.
И	0,325	1:1

Лист	Листов 1

Труба 22×2,5×445-10А ГОСТ 10704-76

ГИПРОСЕЛЬХОЗПРОМ ГЛАВСЕЛЬСТРОЙПРОЕКТ г. Владимир

Копировал Шумейко Формат 11В

Инв.№ подл. | Подп. и дата | Взам. инв.№ | Инв.№ дубл. | Подп. и дата

ТПБ-02.00.013

54

Rz80 (V)

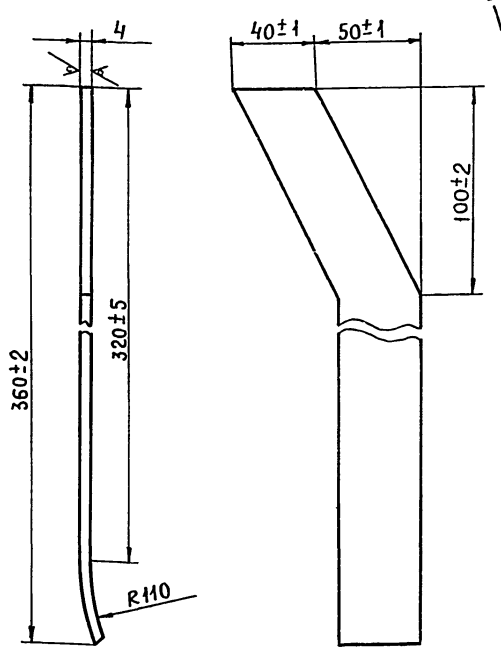

1. Развернутая длина L=362мм.
2. Острые кромки притупить.

Изм	Лист	№ докум.	Подпись	Дата
Разраб.		Николошвили		
Провер.		Абрамова		
Рук. гр.		Рыбаков		
Гл. спец.		Шипов		
Нач. отд.		Артемьев		

ТПБ-02.00.013

Щека

Литера	Масса	Масшт.
И	0,400	1:2

Лист	Листов 1

Лист 4 ГОСТ 19903-74 / Ст 3сп ГОСТ 14637-69*

ГИПРОСЕЛЬХОЗПРОМ ГЛАВСЕЛЬСТРОЙПРОЕКТ г. Владимир

Копировал Шумейко Формат 11В

Инв.№ подл. | Подп. и дата | Взам. инв.№ | Инв.№ дубл. | Подп. и дата

ТПБ-02.00.008

Rz80 (V)

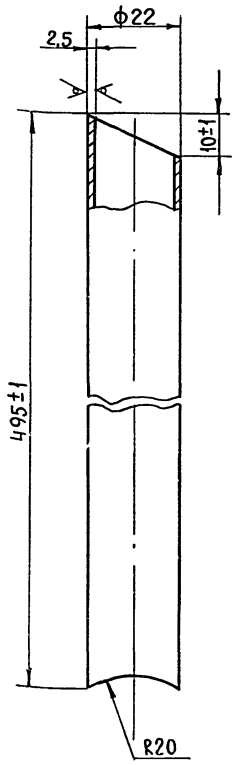

Острые кромки притупить.

Изм	Лист	№ докум.	Подпись	Дата
Разраб.		Николошвили		
Провер.		Абрамова		
Рук. гр.		Рыбаков		
Гл. спец.		Шипов		
Нач. отд.		Артемьев		

ТПБ-02.00.008

Труба

Литера	Масса	Масшт.
И	0,410	1:1

Лист	Листов 1

Труба 22×2,5×495-10А ГОСТ 10704-76

ГИПРОСЕЛЬХОЗПРОМ ГЛАВСЕЛЬСТРОЙПРОЕКТ г. Владимир

Копировал Шумейко Формат 11В

Инв.№ подл. | Подп. и дата | Взам. инв.№ | Инв.№ дубл. | Подп. и дата

ТПБ-02.00.007

Rz80 (V)

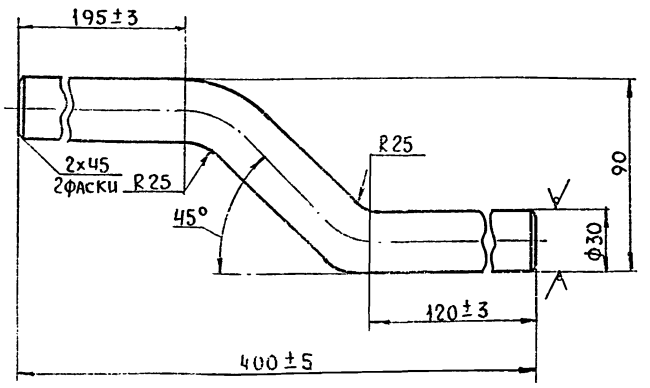

Развернутая длина L = 415 мм

Изм	Лист	№ докум.	Подпись	Дата
Разраб.		Николошвили		
Провер.		Абрамова		
Рук. гр.		Рыбаков		
Гл. спец.		Шипов		
Нач. отд.		Артемьев		

ТПБ-02.00.00

Ручка

Литера	Масса	Масшт.
И	2,300	1:2

Лист	Листов 1

Круг 30 ГОСТ 2590-71 / Ст 3 сп ГОСТ 535-58*

ГИПРОСЕЛЬХОЗПРОМ ГЛАВСЕЛЬСТРОЙПРОЕКТ г. Владимир

Копировал Шумейко Формат 11В

Инв.№ подл. | Подп. и дата | Взам. инв.№ | Инв.№ дубл. | Подп. и дата

Типовой проект 816-2.31 Альбом III

№строки	Обозначение	Наименование	Куда входит: Обозначение	Кол.	Общее кол	Примечание
		Тележка для транспортировки и разлива серной кислоты				
1	ТРК-01.00.000	Винт	ТРК-00.00.000			
2	ТРК-02.00.000	Колесо с неподвижной вилкой	ТРК-00.00.000			
3	ТРК-02.01.000	Вилка неподвижная	ТРК-02.00.000			
4	ТРК-02.02.000	Ролик	ТРК-02.00.000			
5	ТРК-02.02.100	Колесо	ТРК-02.02.000			
6	ТРК-03.00.000	Колесо с поворотной вилкой	ТРК-00.00.000			
7	ТРК-03.01.000	Вилка поворотная	ТРК-03.00.000			
8	ТРК-03.02.000	Колпачок	ТРК-03.00.000			
9	ТРК-03.03.000	Ролик	ТРК-03.00.000			
10	ТРК-03.03.100	Колесо	ТРК-03.03.000			
11	ТРК-04.00.000	Рамка поворотная	ТРК-00.00.000			
12	ТРК-04.01.000	Каркас	ТРК-04.00.000			
13	ТРК-04.02.000	Рамка боковая	ТРК-04.00.000			
14	ТРК-04.02.100	Рама	ТРК-04.02.000			
15	ТРК-05.00.000	Рамка крепежная	ТРК-00.00.000			
16	ТРК-05.01.000	Рама	ТРК-05.00.000			
17	ТРК-06.00.000	Рама	ТРК-00.00.000			
18	ТРК-07.00.000	Ручка	ТРК-00.00.000			
19						
20						

Инв.№ подл. | Подп. и дата | Взам. инв.№ | Инв.№ дубл. | Подпись и дата

Изм	Лист	№ докум.	Подпись	Дата
Разраб.		Абрамова		
Проверил		Иванов		
Рук. гр.		Рыбаков		
Гл. спец.		Шипов		
Нач. отд.		Артемьев		

ТРК-00.00.000 ВС

Тележка для транспортировки и разлива серной кислоты. Ведомость спецификаций

Литера	Лист	Листов
		1

ГИПРОСЕЛЬХОЗПРОМ ГЛАВСЕЛЬСТРОЙПРОЕКТ г. Владимир

Копировал | Формат 12Г

Формат	Зона	Поз.	Обозначение	Наименование	Кол.	Примечание
11		9	ТРК-00.00.002	Палец	2	
				Стандартные изделия		
		10		Болт М8х30.58		
				ГОСТ 7798-70*	8	0,017кг
		11		Гайка М8.5 ГОСТ5915-70*	8	0,05кг
		12		Гайка М16.5 ГОСТ5915-70*	2	0,04кг
		13		Шайба 10.36		
				ГОСТ 11371-68*	2	0,004кг
		14		Шайба 12.36		
				ГОСТ 11371-68*	2	0,006кг
		15		Шайба 16.36		
				ГОСТ 11371-68*	1	0,013кг
		16		Шплинт 2х16		
				ГОСТ 397-66*	2	0,001кг
		17		Шплинт 3х20		
				ГОСТ 397-66*	2	0,002кг

Инв.№ подл. | Подп. и дата | Взам. инв.№ | Инв.№ дубл. | Подп. и дата

Изм	Лист	№ докум.	Подпись	Дата

ТРК-00.00.000 | Лист 2

Копировал | Формат 11В

Формат	Зона	Поз.	Обозначение	Наименование	Кол.	Примечание
				Документация		
12			ТРК-00.00.000 СБ	Сборочный чертеж		
12			ТРК-00.00.000 ВС	Ведомость спецификаций		
12			ТРК-00.00.000 ВП	Ведомость покупных изделий		
				Сборочные единицы		
11		1	ТРК-01.00.000	Винт	1	
11		2	ТРК-02.00.000	Колесо с неподвижной вилкой	2	
11		3	ТРК-03.00.000	Колесо с поворотной вилкой	1	
11		4	ТРК-04.00.000	Рамка поворотная	1	
11		5	ТРК-05.00.000	Рамка крепежная	1	
11		6	ТРК-06.00.000	Рама	1	
11		7	ТРК-07.00.000	Ручка	1	
				Детали		
11		8	ТРК-00.00.001	Ось	2	

Инв.№ подл. | Подп. и дата | Взам. инв.№ | Инв.№ дубл. | Подп. и дата

Изм	Лист	№ докум.	Подпись	Дата
Разраб.		Абрамова		
Проверил		Иванов		
Рук. гр.		Рыбаков		
Гл. спец.		Шипов		
Нач. отд.		Артемьев		

ТРК-00.00.000

Тележка для транспортировки и разлива серной кислоты

Литера	Лист	Листов
	1	2

ГИПРОСЕЛЬХОЗПРОМ ГЛАВСЕЛЬСТРОЙПРОЕКТ г. Владимир

Копировал | Формат 11В

№ строки	Наименование	Обозначение документа на поставку	Поставщик	Куда входит (обозначение)	Количество: на изделие	в комплекты	на регулир.	всего	Примеч.
1	Шайба 12.65Г.029	ГОСТ 6402-70*		ТРК-03.03.000	2			2	
2	Шайба 10.36	ГОСТ 11371-68*		ТРК-00.00.000	2			2	
3									
4	Шайба 12.36	ГОСТ 11371-68*		ТРК-00.00.000	2			2	
5	Шайба 16.36	ГОСТ 11371-68*		ТРК-00.00.000	1			1	
6									
7	Шпилька 12х45.58	ГОСТ 22038-76		ТРК-01.00.000	1			1	
8									
9	Шплинт 2х15	ГОСТ 397-66*		ТРК-00.00.000	2			2	
10	Шплинт 2х30	ГОСТ 397-66*		ТРК-00.00.000	2			2	
11									
12	Штифт 1,8Г	ГОСТ 3128-70		ТРК-04.00.000	1			1	
13									
14	Шуруп 4х18	ГОСТ 1144-70*		ТРК-04.00.000	1			1	
15									
16									
17									
18									
19									
20									
21									
22									
23									
24									

Инв. № подл. | Подпись и дата | Взам. инв. № | Инв. № дубл. | Подпись и дата

Изм.	Лист	№ докум.	Подпись	Дата

ТРК-00.00.000 ВП

Лист 2

Копировал Лукьянова Формат 12Г

№ строки	Наименование	Обозначение документа на поставку	Поставщик	Куда входит (обозначение)	Количество: на изделие	в комплекты	на регулир.	всего	Примечание
1									
2	**Подшипники**								
3									
4	Подшипник 8104	ГОСТ 6874-75		ТРК-03.00.000	1			1	
5	Подшипник 202	ГОСТ 8338-75		ТРК-03.03.000	2			2	
6	Подшипник 204	ГОСТ 8338-75		ТРК-02.02.000	2			4	
7									
8	**Крепежные изделия**								
9									
10	Болт М5х35.58	ГОСТ 7805-70*		ТРК-05.00.000	4			4	
11	Болт М8х30.58	ГОСТ 7798-70*		ТРК-00.00.000	8			8	
12	Винт М6х16.36	ГОСТ 1491-72*		ТРК-03.03.000	8			8	
13	Винт М8х14.36	ГОСТ 1491-72*		ТРК-04.00.000	16			16	
14	Винт М8х50.36	ГОСТ 17475-72*		ТРК-04.00.000	2			2	
15	Гайка М12.5.05	ГОСТ 3032-76*		ТРК-01.00.000	1			1	
16	Гайка М5.5	ГОСТ 5915-70*		ТРК-05.00.000	4			4	
17	Гайка М8.5	ГОСТ 5915-70*		ТРК-04.00.000	2			2	
18	Гайка М8.5	ГОСТ 5915-70*		ТРК-00.00.000	8			8	
19	Гайка М12.5	ГОСТ 5915-70*		ТРК-03.03.000	2			2	
20	Гайка М16.5	ГОСТ 5915-70*		ТРК-03.00.000	2			2	

Инв. № подл. | Подпись и дата | Взам. инв. № | Инв. № дубл. | Подпись и дата

Изм.	Лист	№ докум.	Подпись	Дата
Разраб.		Абрамова		
Проверил		Иванов		
Рук. гр.		Рыбаков		
Н.контр.		Шипов		
Нач. отд.		Артемьев		

ТРК-00.00.000 ВП

Тележка для транспортировки и разлива серной кислоты. Ведомость покупных изделий

Литера	Лист	Листов
И	1	2

ГИПРОСЕЛЬХОЗПРОМ Главсельстройпроект г. Владимир

Копировал Лукьянова Формат 12Г

Типовой проект 816-231 Альбом III

Формат	Зона	Поз.	Обозначение	Наименование	Кол.	Примечание
				Документация		
			ТРК-02.01.000 СБ	Сборочный чертеж		
				Детали		
12		1	ТРК-02.01.001	Скоба		
11		2	ТРК-02.01.002	Шайба		

Инв. № подл. | Подпись и дата | Взам. инв. № | Инв. № дубл. | Подпись и дата

Изм.	Лист	№ докум.	Подпись	Дата	ТРК-02.01.000			
Разраб.		Абрамова			Вилка неподвижная	Литера	Лист	Листов
Проверил		Иванов					1	1
Рук. гр.		Рыбаков				ГИПРОСЕЛЬХОЗПРОМ ГЛАВСЕЛЬСТРОЙПРОЕКТ г. ВЛАДИМИР		
Гл. спец.		Шипов						
Нач. отд.		Артемьев						

Копировал Лукьянова Формат 11В

Формат	Зона	Поз.	Обозначение	Наименование	Кол.	Примечание
				Документация		
12			ТРК-02.02.000 СБ	Сборочный чертеж		
				Сборочные единицы		
11		1	ТРК-02.02.100	Колесо		
				Детали		
11		2	ТРК-02.02.001	Гайка специальная	2	
11		3	ТРК-02.02.002	Кольцо уплотнительное	2	
11		4	ТРК-02.02.003	Крышка	2	
11		5	ТРК-02.02.004	Ось	1	
11		6	ТРК-02.02.005	Прокладка	2	
				Стандартные изделия		
		7		Винт М6х16.36 ГОСТ 1491-72*	8	0,005 кг
		8		Подшипник 204 ГОСТ 8338-75	2	1,00 кг

Инв. № подл. | Подпись и дата | Взам. инв. № | Инв. № дубл. | Подпись и дата

Изм.	Лист	№ докум.	Подпись	Дата	ТРК-02.02.000			
Разраб.		Абрамова			Ролик	Литера	Лист	Листов
Проверил		Иванов					1	1
Рук. гр.		Рыбаков				ГИПРОСЕЛЬХОЗПРОМ ГЛАВСЕЛЬСТРОЙПРОЕКТ г. ВЛАДИМИР		
Гл. спец.		Шипов						
Нач. отд.		Артемьев						

Копировал Лукьянова Формат 11В

Формат	Зона	Поз.	Обозначение	Наименование	Кол.	Примечание
				Документация		
12			ТРК-02.00.000 СБ	Сборочный чертеж		
				Сборочные единицы		
11		1	ТРК-02.01.000	Вилка неподвижная	1	
11		2	ТРК-02.02.000	Ролик	2	

Инв. № подл. | Подпись и дата | Взам. инв. № | Инв. № дубл. | Подпись и дата

Изм.	Лист	№ докум.	Подпись	Дата	ТРК-02.00.000			
Разраб.		Абрамова			Колесо с неподвижной вилкой	Литера	Лист	Листов
Проверил		Иванов					1	1
Рук. гр.		Рыбаков				ГИПРОСЕЛЬХОЗПРОМ ГЛАВСЕЛЬСТРОЙПРОЕКТ г. ВЛАДИМИР		
Гл. спец.		Шипов						
Нач. отд.		Артемьев						

Копировал Лукьянова Формат 11В

Формат	Зона	Поз.	Обозначение	Наименование	Кол.	Примечание
				Документация		
12			ТРК-01.00.000 СБ	Сборочный чертеж		
				Стандартные изделия		
		1		Гайка М12.5.05.1 ГОСТ 3032-76*	1	0,055 кг
		2		Шпилька 12х45,58 ГОСТ 220.38-76	1	0,044 кг

Инв. № подл. | Подпись и дата | Взам. инв. № | Инв. № дубл. | Подпись и дата

Изм.	Лист	№ докум.	Подпись	Дата	ТРК-01.00.000			
Разраб.		Абрамова			Винт	Литера	Лист	Листов
Проверил		Иванов					1	1
Рук. гр.		Рыбаков				ГИПРОСЕЛЬХОЗПРОМ ГЛАВСЕЛЬСТРОЙПРОЕКТ г. ВЛАДИМИР		
Гл. спец.		Шипов						
Нач. отд.		Артемьев						

Копировал Лукьянова Формат 11В

Формат	Зона	Поз.	Обозначение	Наименование	Кол.	Примечание
				Документация		
22			ТРК-03.01.000	Сборочный чертеж		
				Детали		
11		1	ТРК-03.01.001	Ось вертикальная	1	
12		2	ТРК-03.01.002	Скоба	1	
11		3	ТРК-03.01.003	Шайба	2	

Изм.	Лист	№ докум.	Подпись	Дата
Разраб.		Абрамова		
Проверил		Иванов		
Рук. гр.		Рыбаков		
Гл. спец.		Шипов		
Нач. отд.		Артемьев		

ТРК-03.01.000

Вилка поворотная

Литера	Лист	Листов
	1	1

ГИПРОСЕЛЬХОЗПРОМ Главсельстройпроект г. Владимир

Копировал Кочергина Формат А4

Формат	Зона	Поз.	Обозначение	Наименование	Кол.	Примечание
				Документация		
11			ТРК-03.02.000 СБ	Сборочный чертеж		
				Детали		
11		1	ТРК-03.02.001	Кольцо	1	
11		2	ТРК-03.02.002	Шайба	1	

Изм.	Лист	№ докум.	Подпись	Дата
Разраб.		Абрамова		
Проверил		Иванов		
Рук. гр.		Рыбаков		
Гл. спец.		Шипов		
Нач. отд.		Артемьев		

ТРК-03.02.000

Колпачок

Литера	Лист	Листов
	1	1

ГИПРОСЕЛЬХОЗПРОМ Главсельстройпроект г. Владимир

Копировал Кочергина Формат А4

Формат	Зона	Поз.	Обозначение	Наименование	Кол.	Примечание
				Документация		
12			ТРК-03.00.000 СБ	Сборочный чертеж		
				Сборочные единицы		
11		1	ТРК-03.01.000	Вилка поворотная	1	
11		2	ТРК-03.02.000	Колпачок	1	
11		3	ТРК-03.03.000	Ролик	1	
				Стандартные изделия		
		4		Подшипник 8104 ГОСТ 6874-75	1	0,040кг

Изм.	Лист	№ докум.	Подпись	Дата
Разраб.		Абрамова		
Проверил		Иванов		
Рук. гр.		Рыбаков		
Гл. спец.		Шипов		
Нач. отд.		Артемьев		

ТРК-03.00.000

Колесо с поворотной вилкой

Литера	Лист	Листов
	1	1

ГИПРОСЕЛЬХОЗПРОМ Главсельстройпроект г. Владимир

Копировал Кочергина Формат А4

Формат	Зона	Поз.	Обозначение	Наименование	Кол.	Примечание
				Документация		
12			ТРК-02.02.100 СБ	Сборочный чертеж		
				Детали		
Бч		1	ТРК-02.02.101	Лента Резина-пластина ГОСТ 19198-73 ℓ = 431 Вт; δ=7;	1	0,100кг
Бч		2	ТРК-02.02.102	Лента Резина-пластина ГОСТ 19198-73 ℓ = 452 Вт; δ=7;	1	0,010кг
Бч		3	ТРК-02.02.103	Ступица с418-36 ГОСТ 1412-70	1	3,000кг

Изм.	Лист	№ докум.	Подпись	Дата
Разраб.		Абрамова		
Проверил		Иванов		
Рук. гр.		Рыбаков		
Гл. спец.		Шипов		
Нач. отд.		Артемьев		

ТРК-02.02.100

Колесо

Литера	Лист	Листов
	1	1

ГИПРОСЕЛЬХОЗПРОМ Главсельстройпроект г. Владимир

Копировал Кочергина Формат А4

Типовой проект 816-231 Альбом III

Формат	Зона	Поз.	Обозначение	Наименование	Кол.	Примечание
				Документация		
22			ТРК - 04.00.000 СБ	Сборочный чертеж		
				Сборочные единицы		
11		1	ТРК-04.01.000	Каркас	1	
11		2	ТРК-04.02.000	Рамка боковая	1	
				Детали		
11		3	ТРК-04.00.001	Болт М10×45	2	
11		4	ТРК-04.00.002	Гайка М10	2	
12		5	ТРК-04.00.003	Лист	3	
12		6	ТРК-04.00.004	Лист верхний	1	
12		7	ТРК-04.00.005	Лист нижний	3	
11		8	ТРК-04.00.006	Планка	8	
11		9	ТРК-04.00.007	Ручка	1	
				Стандартные изделия		
		10		Винт М8×1436 ГОСТ 1491-72*	16	0,005кг
		11		Винт М8×50.36 ГОСТ 17475-72*	2	0,020кг
		12		Гайка М8-5 ГОСТ 5915-70*	2	0,005кг
		13		Штифт 1.8Г ГОСТ 3128-70	1	0,001кг
		14		Шуруп 4×18 ГОСТ 1144-70*	1	0,003кг

ТРК-04.00.000

Изм.	Лист	№ докум.	Подпись	Дата
Разраб.		А.Брамова		
Пров.		Иванов		
Рук.гр.		Рыбаков		
Гл.спец.		Шипов		
Нач.отд.		Артемьев		

Рамка поворотная

Литера	Лист	Листов
	И	1

Гипросельхозпром Главсельстройпроект г. Владимир

Копировал

Формат А4

Инв. № подл. | Подп. и дата | Взам. инв. № | Инв. № дубл. | Подп. и дата

Формат	Зона	Поз.	Обозначение	Наименование	Кол.	Примечание
				Документация		
22			ТРК - 04.01.000 СБ	Сборочный чертеж		
				Детали		
11		1	ТРК - 04.01.001	Бобышка	2	
11		2	ТРК - 04.01.002	Пластина	2	
Б4		3	ТРК - 04.01.003	Полоса 4×16 ГОСТ 103-76 / Ст 3 сп ГОСТ 535-58*		
				ℓ = 333 В7;	4	0,250кг
Б4		4	ТРК - 04.01.004	Полоса 4×20 ГОСТ 103-76 / Ст 3 сп ГОСТ 535-58*		
				ℓ = 295 В7;	2	0,290кг
Б4		5	ТРК - 04.01.005	Полоса 4×30 ГОСТ 103-76 / Ст 3 сп. ГОСТ 535-58*		
				ℓ = 335 В7;	2	0,310кг
11		6	ТРК - 04.01.006	Ручка	1	
12		7	ТРК - 04.01.007	Связь верхняя	1	
11		8	ТРК - 04.01.008	Труба	1	

ТРК-04.01.000

Изм.	Лист	№ докум.	Подпись	Дата
Разраб.		А.Брамова		
Пров.		Иванов		
Рук.гр.		Рыбаков		
Гл.спец.		Шипов		
Нач.отд.		Артемьев		

Каркас

Литера	Лист	Листов
	И	1
		2

Гипросельхозпром Главсельстройпроект г. Владимир

Копировал

Формат А4

Инв. № подл. | Подп. и дата | Взам. инв. № | Инв. № дубл. | Подп. и дата

Формат	Зона	Поз.	Обозначение	Наименование	Кол.	Примечание
				Документация		
12			ТРК-03.03.100 СБ	Сборочный чертеж		
				Детали		
Б4		1	ТРК-03.03.101	Лента		
				Резина-пластина		
				ГОСТ 19198-73		
				ℓ = 2768 В7; б = 7,	1	0,050кг
Б4		2	ТРК-03.03.102	Лента		
				Резина-пластина		
				ГОСТ 19198-73		
				ℓ = 2968 В7; б = 7;	1	0,050кг
Б4		3	ТРК-03.03.103	Ступица		
				Сч18-36 ГОСТ 1412-70	1	0,840кг

ТРК-03.03.100

Изм.	Лист	№ докум.	Подпись	Дата
Разраб.		А.Брамова		
Пров.		Иванов		
Рук.гр.		Рыбаков		
Гл.спец.		Шипов		
Нач.отд.		Артемьев		

Колесо

Литера	Лист	Листов
	И	1

Гипросельхозпром Главсельстройпроект г. Владимир

Копировал

Формат А4

Инв. № подл. | Подп. и дата | Взам. инв. № | Инв. № дубл. | Подп. и дата

Формат	Зона	Поз.	Обозначение	Наименование	Кол.	Примечание
				Документация		
			ТРК-03.03.000 СБ	Сборочный чертеж		
				Сборочные единицы		
11		1	ТРК-03.03.100	Колесо		
				Детали		
11		2	ТРК-03.03.001	Кольцо уплотнительное	2	
11		3	ТРК-03.03.002	Крышка	2	
11		4	ТРК-03.03.003	Ось	1	
11		5	ТРК-03.03.004	Прокладка	2	
11		6	ТРК-03.03.005	Шайба специальная	2	
				Стандартные изделия		
		7		Винт М6×16.36 ГОСТ 1491-72*	8	0,005кг
		8		Гайка М12.5 ГОСТ 5915-70*	2	0,017кг
		9		Подшипник 202 ГОСТ 8338-75	2	0,046кг
		10		Шайба 12.65Г029 ГОСТ 6402-70	2	0,003кг

ТРК-03.03.000

Изм.	Лист	№ докум.	Подпись	Дата
Разраб.				
Пров.		Иванов		
Рук.гр.		Рыбаков		
Гл.спец.		Шипов		
Нач.отд.		Артемьев		

Ролик

Литера	Лист	Листов

Гипросельхозпром Главсельстройпроект г. Владимир

Копировал

Формат А3

Инв. № подл. | Подп. и дата | Взам. инв. № | Инв. № дубл. | Подп. и дата

Альбом III

Типовой проект 816-231

Формат	Зона	Поз.	Обозначение	Наименование	Кол.	Примечание
				Документация		
22			ТРК-04.02.000 СБ	Сборочный чертеж		
				Детали		
11		1	ТРК-04.02.101	Бобышка	2	
БЧ		2	ТРК-04.02.102	Полоса 4х20 ГОСТ 103-76 Ст 3 сп ГОСТ 535-58*		
				ℓ = 228 В7	2	0,180 кг
БЧ		3	ТРК-04.02.103	Полоса 4х20 ГОСТ 103-76* Ст 3 сп ГОСТ 535-58*		
				ℓ = 345 В7	2	0,200 кг
БЧ		4	ТРК-04.02.104	Полоса 4х30 ГОСТ 103-76 Ст 3 сп ГОСТ 535-58*		
				ℓ = 345 В7	2	0,300 кг

Инв. № подл. | Подп. и дата | Взам. инв. № | Инв. № дубл. | Подп. и дата

Изм.	Лист	№ докум.	Подпись	Дата
Разраб.		Абрамова		
Проверил		Иванов		
Рук. гр.		Рыбаков		
Гл. спец.		Шипов		
Нач. отд.		Артемьев		

ТРК-04.02.100

Рама

Литера	Лист	Листов
		1

ГИПРОСЕЛЬХОЗПРОМ Главсельстройпроект г. Владимир

Копировал

Формат А1Б

Формат	Зона	Поз.	Обозначение	Наименование	Кол.	Примечание 60
				Документация		
22			ТРК-05.00.000 СБ	Сборочный чертеж		
				Сборочные единицы		
11		1	ТРК-05.01.000	Рама		
				Детали		
12		2	ТРК-05.01.001	Лист верхний		
12		3	ТРК-05.01.002	Лист нижний		
				Стандартные изделия		
		4		Болт М5 х 35.58 ГОСТ 7805-70*	4	0,006 кг
		5		Гайка М5.5 ГОСТ 5915-70*	4	0,001 кг

Инв. № подл. | Подп. и дата | Взам. инв. № | Инв. № дубл. | Подп. и дата

Изм.	Лист	№ докум.	Подпись	Дата
Разраб.		Абрамова		
Проверил		Иванов		
Рук. гр.		Рыбаков		
Гл. спец.		Шипов		
Нач. отд.		Артемьев		

ТРК-05.00.000

Рамка крепежная

Литера	Лист	Листов
		1

ГИПРОСЕЛЬХОЗПРОМ Главсельстройпроект г. Владимир

Копировал

Формат А1Б

Формат	Зона	Поз.	Обозначение	Наименование	Кол.	Примечание
				Документация		
22			ТРК-04.02.000 СБ	Сборочный чертеж		
				Сборочные единицы		
11		1	ТРК-04.02.100	Рама		
				Детали		
11		2	ТРК-04.02.001	Планка	3	
				Стандартные изделия		
		3		Винт М8 х 14.36 ГОСТ 1491-72*	6	0,009 кг

Инв. № подл. | Подп. и дата | Взам. инв. № | Инв. № дубл. | Подп. и дата

Изм.	Лист	№ докум.	Подпись	Дата
Разраб.				
Проверил				
Рук. гр.		Рыбаков		
Гл. спец.		Шипов		
Нач. отд.		Артемьев		

ТРК-04.02.000

Литеры	Лист	Листов
		1

ГИПРОСЕЛЬХОЗПРОМ Главсельстройпроект г. Владимир

Копировал

Формат А1Б

Формат	Зона	Поз.	Обозначение	Наименование	Кол.	Примечание
11		9	ТРК-04.01.009	Уголок	2	
БЧ		10	ТРК-04.01.010	Уголок Б40х40х4 ГОСТ 8509-72 Ст 3 сп ГОСТ 535-58*		
				ℓ = 360 В7	2	0,810 кг

Инв. № подл. | Подп. и дата | Взам. инв. № | Инв. № дубл. | Подп. и дата

Изм.	Лист	№ докум.	Подпись	Дата

ТРК-04.01.000

Лист 2

15430-03 61

Копировал

Формат А1Б

Типовой проект 816-231 Альбом III

Формат	Зона	Поз.	Обозначение	Наименование	Кол.	Примечание
				Документация		
22			ТРК-07.00.000 СБ	Сборочный чертеж		
				Детали		
54		1	ТРК-07.00.001	Втулка		
				Круг В36 ГОСТ 2590-71 Ст3сп ГОСТ 535-58*		
				ℓ = 368	2	0,280 кг
54		2	ТРК-07.00.002	Стойка		
				Лист В10 ГОСТ 19903-74 3-IV Ст3 ст ГОСТ 14637-69*		
				90×90	2	0,630 кг
12		3	ТРК-07.00.003	Труба	1	
11		4	ТРК-07.00.004	Лист	2	

ТРК-07.00.000

Изм.	Лист	№ докум.	Подп.	Дата
Разраб.		Абрамова		
Пров.		Иванов		
Рук. гр.		Рыбаков		
Гл. спец.		Шипов		
Нач. отд.		Артемьев		

Ручка

Литера	Лист	Листов
	1	1

Гипросельхозпром Главсельстройпроект г. Владимир

Копировал Формат 11в

Формат	Зона	Поз.	Обозначение	Наименование	Кол.	Примечание
				Документация		
12			ВЭ-00.000 СБ	Сборочный чертеж		
				Сборочные единицы		
11		1	ВЭ-01.000	Дно	1	
11		2	ВЭ-02.000	Каркас	1	
11		3	ВЭ-03.000	Крышка	1	
11		4	ВЭ-04.000	Облицовка	1	
11		5	ВЭ-05.000	Стенка	2	
11		6	ВЭ-06.000	Стенка	2	
				Детали		
		7	ВЭ-00.001	Ручка	1	

ВЭ-00.000

Изм.	Лист	№ докум.	Подпись	Дата
Разраб.		Абрамова		
Пров.		Иванов		
Рук. гр.		Рыбаков		
Гл. спец.		Шипов		
Нач. отд.		Артемьев		

Ванна для слива и приготовления электролита

Литера	Лист	Листов
	1	1

Гипросельхозпром Главсельстройпроект г. Владимир

Копировал Формат 11в

Формат	Зона	Поз.	Обозначение	Наименование	Кол.	Примечание
				Документация		
22			ТРК-06.00.000 СБ	Сборочный чертеж		
				Детали		
11		1	ТРК-06.00.001	Бобышка	2	
54		2	ТРК-06.00.002	Круг В36 ГОСТ 2590-71 Ст3 кп ГОСТ 535-58*		
				ℓ = 57	2	0,450 кг
54		3	ТРК-06.00.003	Лист В10 ГОСТ 19903-74 3-IV Ст3сп ГОСТ 14637-69*		
				62×165	2	0,500 кг
54		4	ТРК-06.00.004	Лист В10 ГОСТ 19903-74 3-IV Ст3 ст ГОСТ 14637-69*		
				70×122	2	0,650 кг
11		5	ТРК-06.00.005	Опора	2	
11		6	ТРК-06.00.006	Связь продольная	2	
11		7	ТРК-06.00.007	Связь поперечная задняя	1	
11		8	ТРК-06.00.008	Скоба	1	
11		9	ТРК-06.00.009	Труба	2	
54		10	ТРК-06.00.010	Труба 15 ГОСТ 3262-75 ℓ = 337	2	0,420 кг
54		11	ТРК-06.00.011	Уголок 532×32×4 ГОСТ 8509-72 Ст3сп ГОСТ 535-58* ℓ = 480	1	0,950 кг

ТРК-06.00.000

Изм.	Лист	№ докум.	Подпись	Дата
Разраб.		Абрамова		
Пров.		Иванов		
Рук. гр.		Рыбаков		
Гл. спец.		Шипов		
Нач. отд.		Артемьев		

Рама

Литера	Лист	Листов
	1	1

Гипросельхозпром Главсельстройпроект г. Владимир

Копировал Формат 11в

Формат	Зона	Поз.	Обозначение	Наименование	Кол.	Примечание
				Документация		
22			ТРК-05.01.000 СБ	Сборочный чертеж		
				Детали		
11		1	ТРК-05.01.001	Бобышка	1	
11		2	ТРК-05.01.002	Уголок	2	
54		3	ТРК-05.01.003	Уголок Б25×25×3 ГОСТ 8509-72 Ст3сп ГОСТ 535-58*		
				ℓ = 250	2	0,270 кг

ТРК-05.01.000

Изм.	Лист	№ докум.	Подпись	Дата
Разраб.		Абрамова		
Пров.		Иванов		
Рук. гр.		Рыбаков		
Гл. спец.		Шипов		
Нач. отд.		Артемьев		

Рама

Литера	Лист	Листов
	1	1

Гипросельхозпром Главсельстройпроект г. Владимир

Копировал Формат 11в

ТРК - 02. 00. 000 СБ

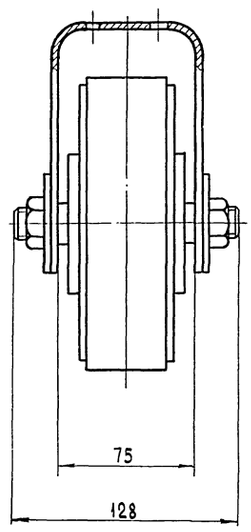

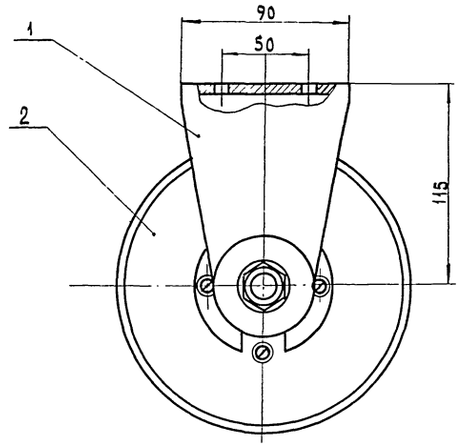

					ТРК- 02. 00. 000 СБ			
Изм.	Лист	№ докум.	Подпись	Дата	Колесо с неподвижной вилкой Сборочный чертеж	Литера	Масса	Масштаб
Разраб.		Абрамова						
Провер.		Иванов				У	6.260	1:2
Рук. гр.		Рыбаков				Лист	Листов 1	
Гл. спец.		Шипов						
Нач. отд.		Артемьев				Гипросельхозпром Главсельстройпроект г. Владимир		
Гл. инж. пр.		Трынов						

Копировал

Формат А2 г

ТРК- 00. 000. 000 СБ

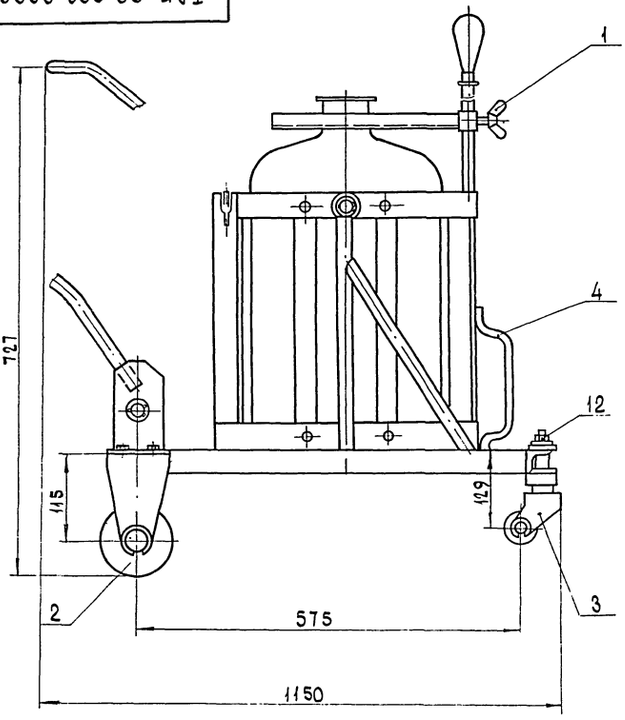

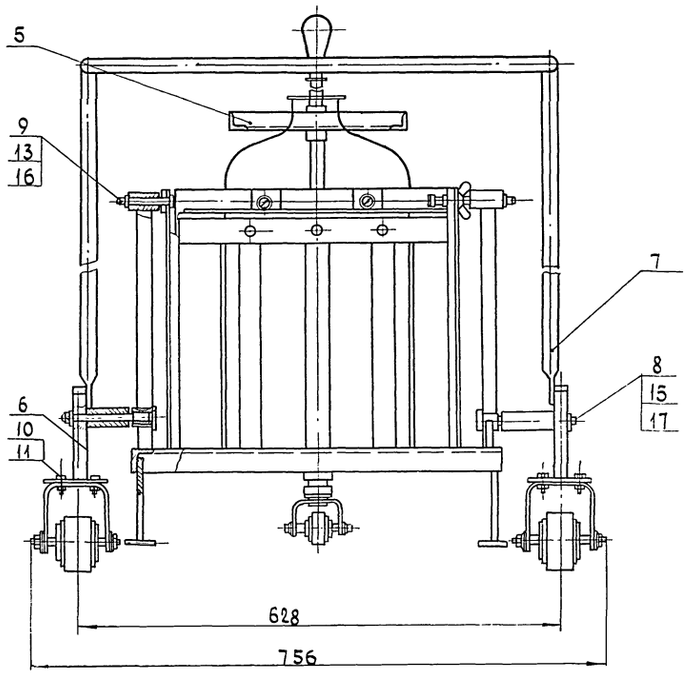

					ТРК- 00. 00. 000 СБ			
Изм.	Лист	№ докум.	Подпись	Дата	Тележка для транспортировки и разлива серной кислоты Сборочный чертеж	Литера	Масса	Масштаб
Разраб.		Абрамова						
Пров.		Иванов				У	45,100	1:5
Рук. гр.		Рыбаков				Лист	Листов 1	
Гл. спец.		Шипов						
Нач. отд.		Артемьев				Гипросельхозпром Главсельстройпроект г. Владимир		
Гл. инж. пр.		Трынов						

Инв. № подл. | Подп. и дата | Взам. инв. № | Инв. № дубл. | Подп. и дата

Копировал

Формат А2 г

Типовой проект 816-231 Альбом III

ТРК-01.00.000СБ

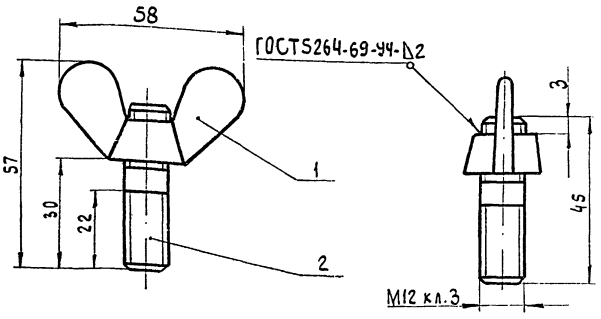

Изм	Лист	№ докум.	Подпись	Дата
Разраб.		Абрамова		
Проверил		Иванов		
Рук. гр.		Рыбаков		
Гл. спец.		Шипов		
Нач. отд.		Артемьев		
Гл. инж. пр.		Трынов		

ТРК-01.00.000СБ

Винт
Сборочный чертеж

Литера	Масса	Масшт.
И	0,100	1:1

Лист | Листов 1

ГИПРОСЕЛЬХОЗПРОМ
ГЛАВСЕЛЬСТРОЙПРОЕКТ
г. ВЛАДИМИР

Копировал Лукьянова Формат 11В

Инв. № подл. | Подпись и дата | Взам. инв. № | Инв. № дубл. | Подпись и дата

ТРК-06.00.001

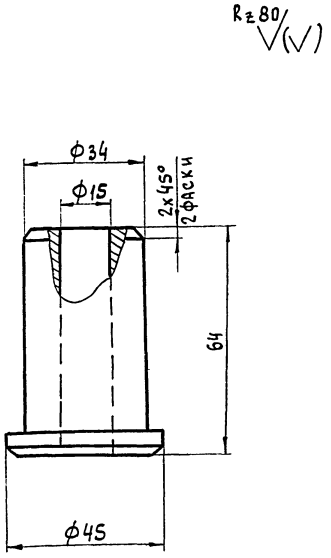

Изм	Лист	№ докум.	Подпись	Дата
Разраб.		Николошвили		
Проверил		Абрамова		
Рук. гр.		Рыбаков		
Гл. спец.		Шипов		
Нач. отд.		Артемьев		

ТРК-06.00.001

Бобышка

Литера	Масса	Масшт.
И	0,192	1:1

Лист | Листов 1

Ст. 3 сп ГОСТ 380-71*

ГИПРОСЕЛЬХОЗПРОМ
ГЛАВСЕЛЬСТРОЙПРОЕКТ
г. ВЛАДИМИР

Копировал Лукьянова Формат 11В

Инв. № подл. | Подпись и дата | Взам. инв. № | Инв. № дубл. | Подпись и дата

ТРК-00.00.002

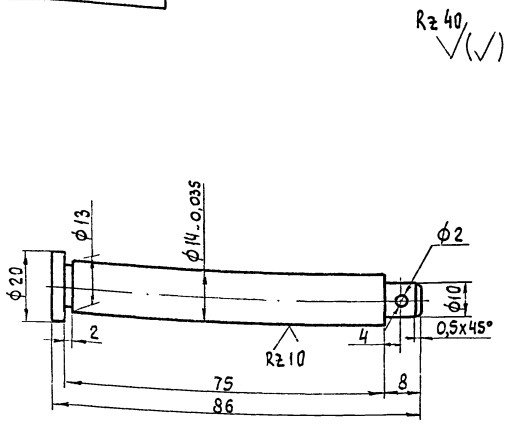

Изм	Лист	№ докум.	Подпись	Дата
Разраб.		Николошвили		
Проверил		Абрамова		
Рук. гр.		Рыбаков		
Гл. спец.		Шипов		
Нач. отд.		Артемьев		
Гл. инж. пр.		Трынов		

ТРК-00.00.002

Палец

Литера	Масса	Масшт.
И	0,120	1:1

Лист | Листов 1

Сталь 45
ГОСТ 1050-74

ГИПРОСЕЛЬХОЗПРОМ
ГЛАВСЕЛЬСТРОЙПРОЕКТ
г. ВЛАДИМИР

Инв. № подл. | Подпись и дата | Взам. инв. № | Инв. № дубл. | Подпись и дата

ТРК-00.00.001

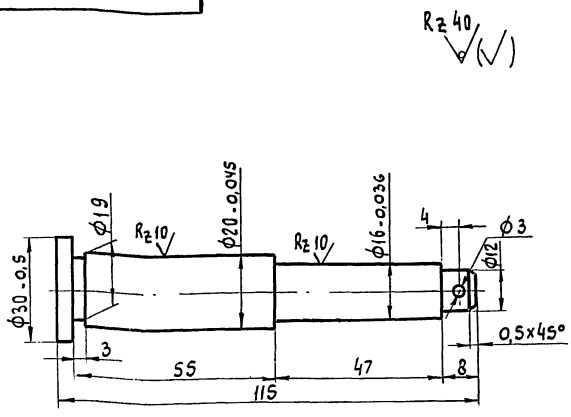

Изм	Лист	№ докум.	Подпись	Дата
Разраб.		Николошвили		
Проверил		Абрамова		
Рук. гр.		Рыбаков		
Гл. спец.		Шипов		
Нач. отд.		Артемьев		
Гл. инж. пр.		Трынов		

ТРК-00.00.001

Ось

Литера	Масса	Масшт.
И	0,250	1:1

Лист | Листов 1

Сталь 45
ГОСТ 1050-74

ГИПРОСЕЛЬХОЗПРОМ
ГЛАВСЕЛЬСТРОЙПРОЕКТ
г. ВЛАДИМИР

Копировал Лукьянова Формат 11В

Инв. № подл. | Подп. и дата | Взам. инв. № | Инв. № дубл. | Подпись и дата

Типовой проект 316-231 Альбом III

А - А

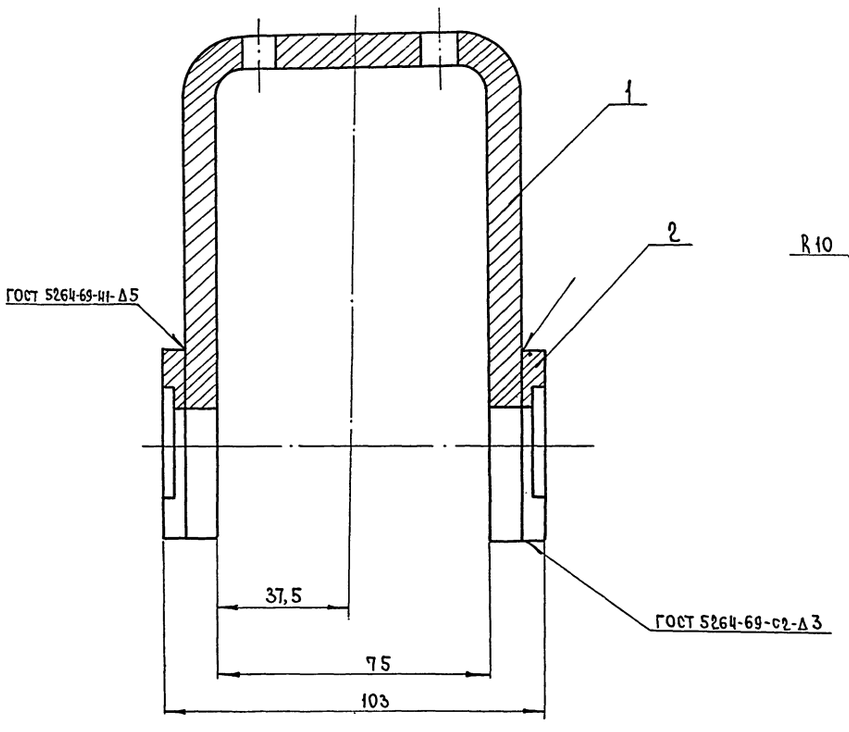

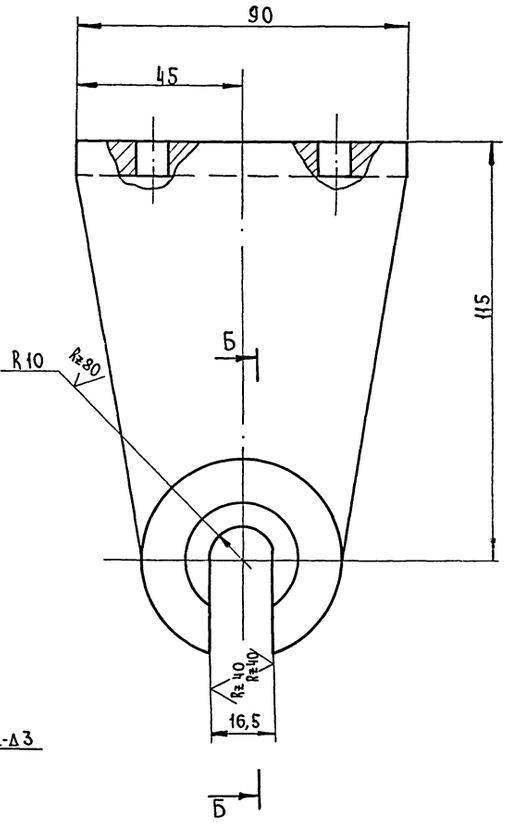

Б - Б

М 2:1

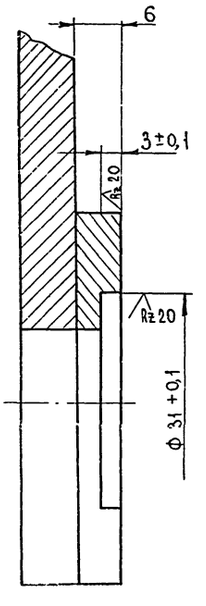

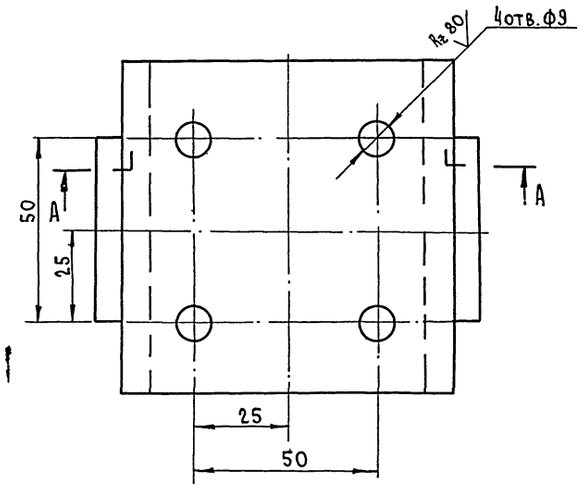

					ТРК-02.01.000СБ			
Изм.	Лист	№ докум.	Подпись	Дата	Вилка неподвижная Сборочный чертеж	Литера	Масса	Масшт.
Разраб.		Абрамова					1,700	1:1
Проверил		Иванов				Лист	Листов 1	
Рук. гр.		Рыбаков				ГИПРОСЕЛЬХОЗПРОМ Главсельстройпроект г. Владимир		
Гл. спец.		Шилов						
Нач. отд.		Артемьев						
Гл. инж. пр.		Трынов						

Копировал Кочергина

Формат А2В

Инв. № подл. | Подп. и дата | Взам. инв. № | Инв. № дубл. | Подп. и дата

ТРК-02.01.002

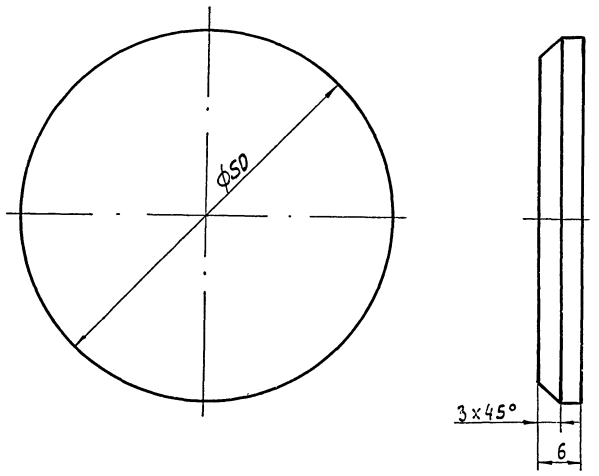

Изм.	Лист	№ докум.	Подпись	Дата
Разраб.		Николошвили		
Проверил		Абрамова		
Рук. гр.		Рыбаков		
Гл. спец.		Шипов		
Нач. отд.		Артемьев		
Гл. инж. пр.		Трынов		

ТРК-02.01.002

Шайба (заготовка)

Литера	Масса	Масштаб
И	0,090	2:1

Лист | Листов 1

Ст. 3 сп ГОСТ 380-71*

Гипросельхозпром Главсельстройпроект г. Владимир

Копировал Лукьянова Формат 11В

ТРК-02.02.001

Rz 80 ▽(▽)

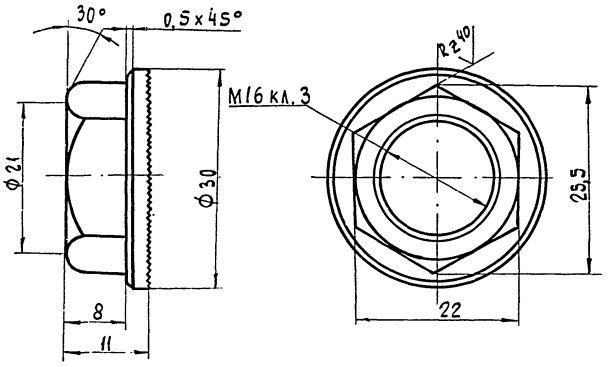

Изм.	Лист	№ докум.	Подпись	Дата
Разраб.		Николошвили		
Проверил		Абрамова		
Рук. гр.		Рыбаков		
Гл. спец.		Шипов		
Нач. отд.		Артемьев		
Гл. инж. пр.		Трынов		

ТРК-02.02.001

Гайка специальная

Литера	Масса	Масштаб
И	0,033	2:1

Лист | Листов 1

Сталь 45 ГОСТ 1050-74

Гипросельхозпром Главсельстройпроект г. Владимир

Копировал Лукьянова Формат 11В

ТРК-02.01.001

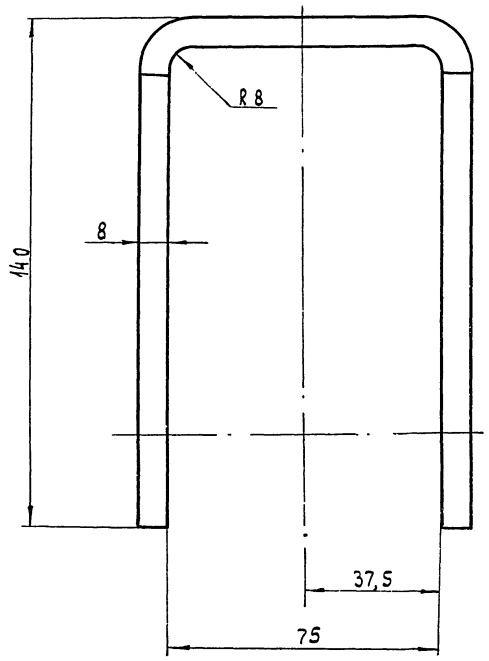

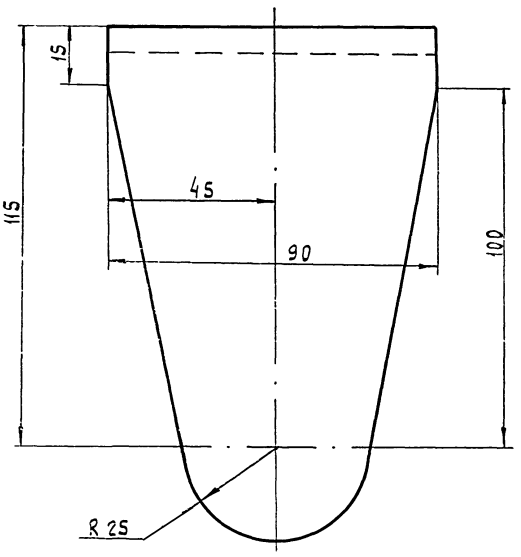

Длина заготовки $\ell = 380$ мм

Изм.	Лист	№ докум.	Подпись	Дата
Разраб.		Николошвили		
Проверил		Абрамова		
Рук. гр.		Рыбаков		
Гл. спец.		Шипов		
Нач. отд.		Артемьев		
Гл. инж. пр.		Трынов		

ТРК-02.01.001

Скоба

Литера	Масса	Масштаб
И	1,510	1:1

Лист | Листов 1

Ст. 3 сп ГОСТ 380-71*

Гипросельхозпром Главсельстройпроект г. Владимир

Копировал Лукьянова Формат 12Г

Альбом III

Типовой проект 816-231

ТРК-03.01.001

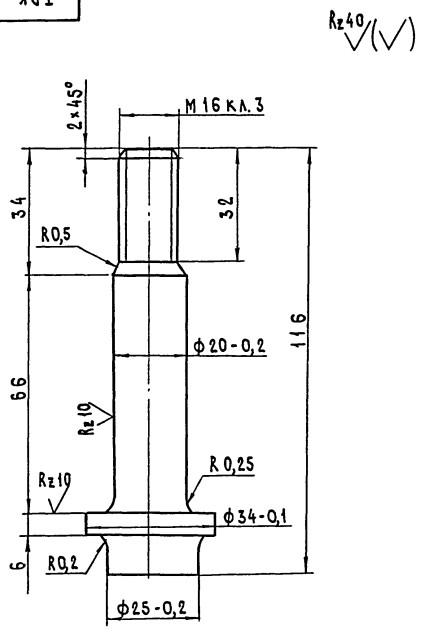

Изм.	Лист	№ докум.	Подпись	Дата	ТРК-03.01.001			
Разраб.		Абрамова			Ось вертикальная	Литера	Масса	Масшт.
Проверил		Иванов				И	0,170	1:1
Рук.гр.		Рыбаков				Лист	Листов 1	
Гл.спец.		Шипов			Сталь 45 ГОСТ 1050-74	Гипросельхозпром Главсельстройпроект г. Владимир		
Нач.отд.		Артемьев						
Гл.инж.пр.		Трынов						

Копировал Завьялова Формат 11В

ТРК-03.01.003

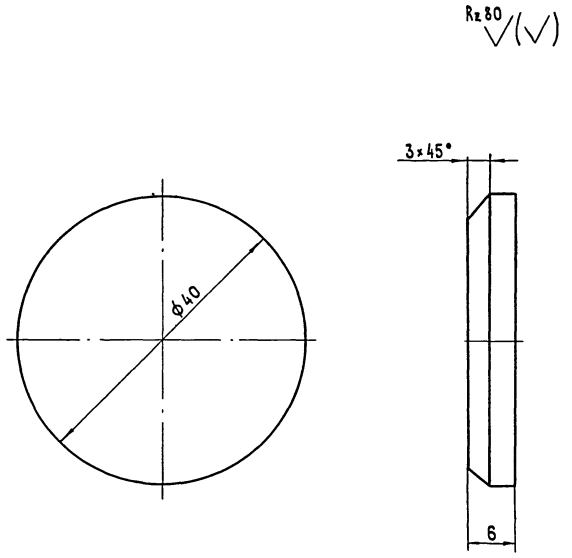

Данный лист читать совместно с листом ТРК-03.01.000СБ

Изм.	Лист	№ докум.	Подпись	Дата	ТРК-03.01.003			
Разраб.		Абрамова			Шайба (заготовка)	Литера	Масса	Масшт.
Проверил		Иванов				И	0,050	2:1
Рук.гр.		Рыбаков				Лист	Листов 1	
Гл.спец.		Шипов			Ст3сп ГОСТ 380-71*	Гипросельхозпром Главсельстройпроект г. Владимир		
Нач.отд.		Артемьев						
Гл.инж.пр.		Трынов						

Копировал Завьялова Формат 11В

ТРК-03.00.000СБ

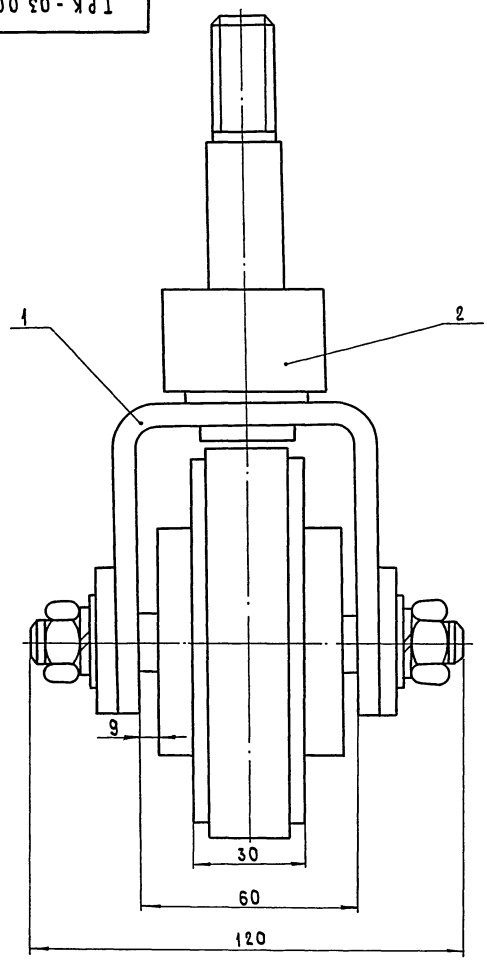

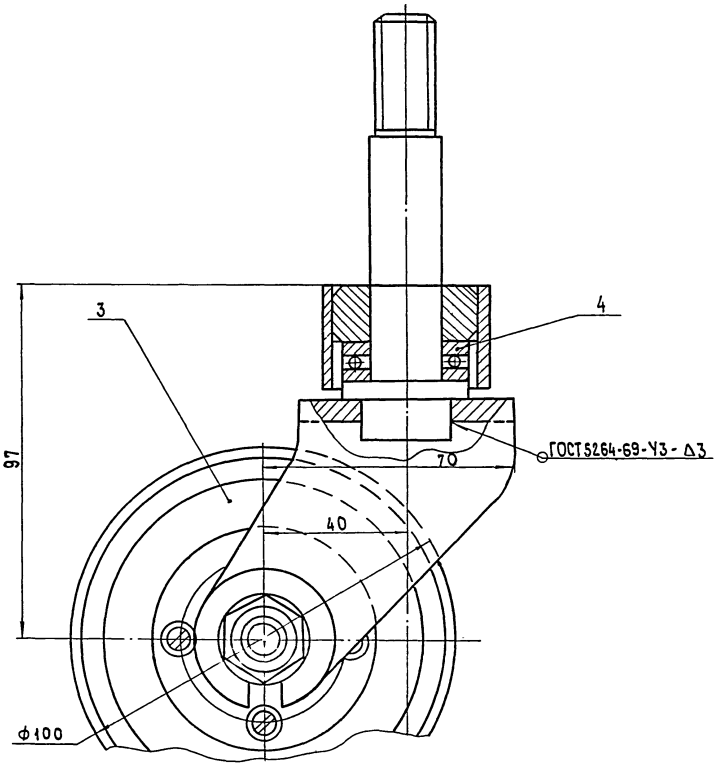

Изм.	Лист	№ докум.	Подпись	Дата	ТРК-03.00.000 СБ			
Разраб.		Абрамова			Колесо с поворотной вилкой Сборочный чертеж	Литера	Масса	Масштаб
Проверил		Иванов				И	2,860	1:1
Рук.гр.		Рыбаков				Лист	Листов 1	
Гл.спец.		Шипов				Гипросельхозпром Главсельстройпроект г. Владимир		
Нач.отд.		Артемьев						
Гл.инж.пр.		Трынов						

Копировал Завьялова Формат 12Г

Типовой проект 816-23.1 Альбом III

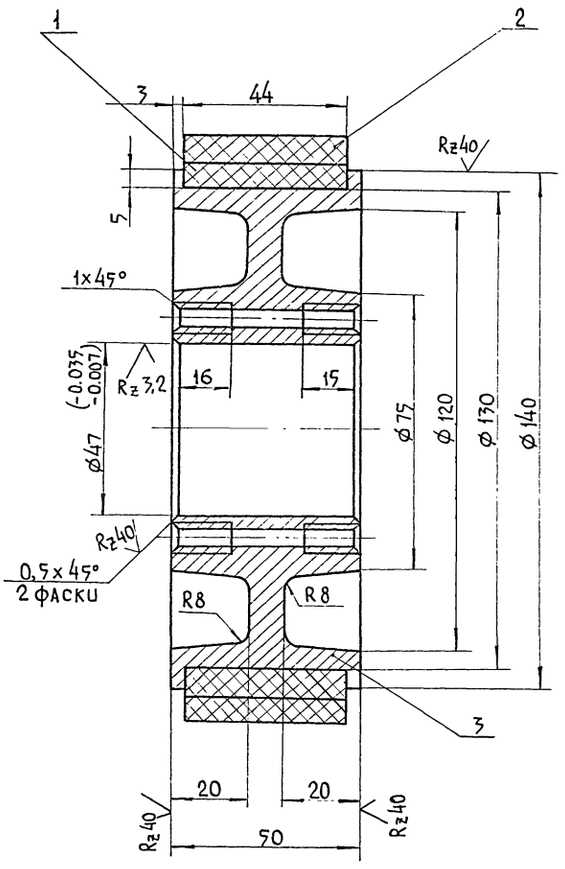

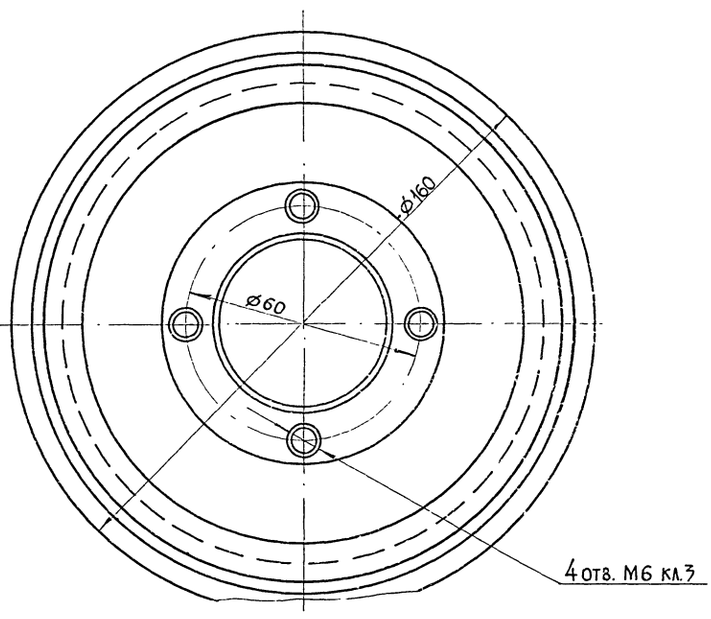

Изм.	Лист	№ докум.	Подпись	Дата
Разраб.		Абрамова		
Проверил		Иванов		
Рук. гр.		Рыбаков		
Гл. спец.		Шилов		
Нач. отд.		Артемьев		
Гл. инж. пр.		Трынов		

ТРК-02.02.100СБ

Колесо
Сборочный чертеж

Литера	Масса	Масшт.
Ц	3,240	1:1

Лист | Листов 1

ГИПРОСЕЛЬХОЗПРОМ
ГЛАВСЕЛЬСТРОЙПРОЕКТ
г. ВЛАДИМИР

Копировал МКоф- Формат 12Г

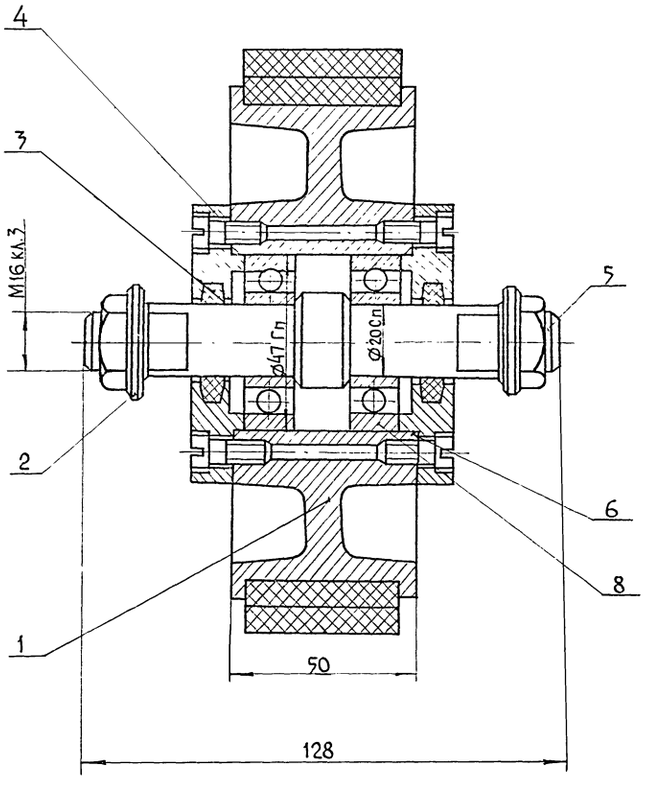

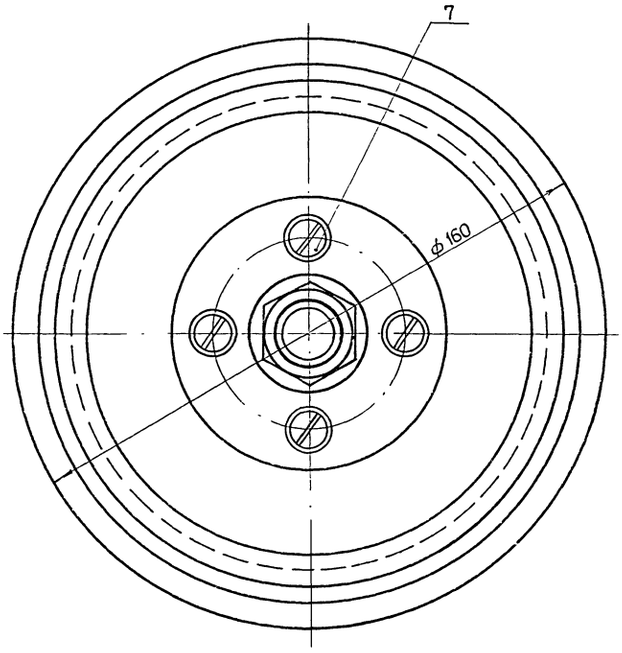

Изм.	Лист	№ докум.	Подпись	Дата
Разраб.		Абрамова		
Проверил		Иванов		
Рук. гр.		Рыбаков		
Гл. спец.		Шилов		
Нач. отд.		Артемьев		
Гл. инж. пр.		Трынов		

ТРК-02.02.000СБ

Ролик
Сборочный чертёж

Литера	Масса	Масшт.
Ц	4,660	1:1

Лист | Листов 1

ГИПРОСЕЛЬХОЗПРОМ
ГЛАВСЕЛЬСТРОЙПРОЕКТ
г. ВЛАДИМИР

Копировал МКоф- Формат 12Г

Типовой проект 816-231 Альбом III

ТРК-02.02.004

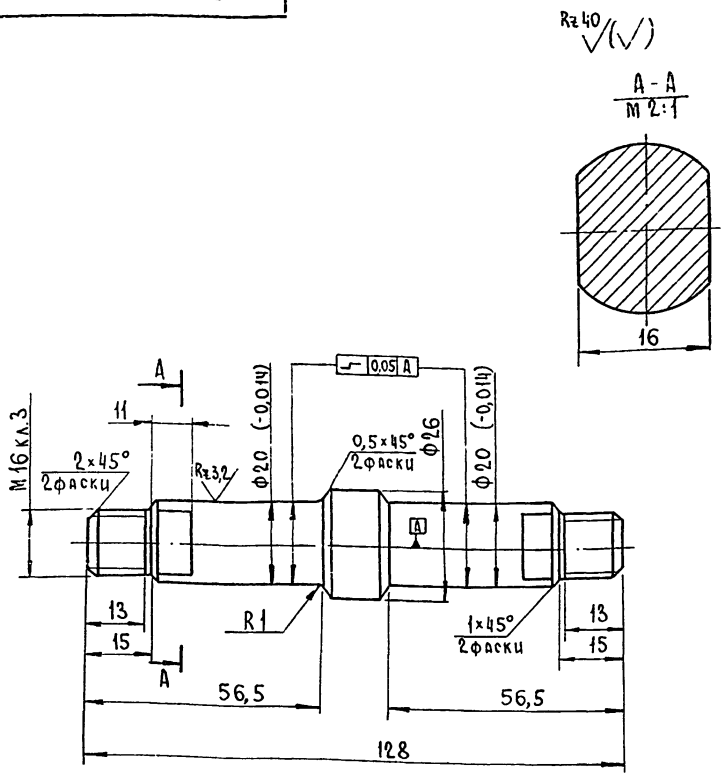

Изм.	Лист	№ докум.	Подпись	Дата	ТРК-02.02.004			
Разраб.		Николошвили			Ось	Литера	Масса	Масшт.
Проверил		Абрамова				и	0,350	1:1
Рук. гр.		Рыбаков				Лист	Листов 1	
Гл. спец.		Шипов			Сталь 45 ГОСТ 1050-74	ГИПРОСЕЛЬХОЗПРОМ Главсельстройпроект г. Владимир		
Нач. отд.		Артемьев						
Гл. инж. пр.		Трынов						

Копировал Кочергина Формат 11 В

ТРК-02.02.005

68

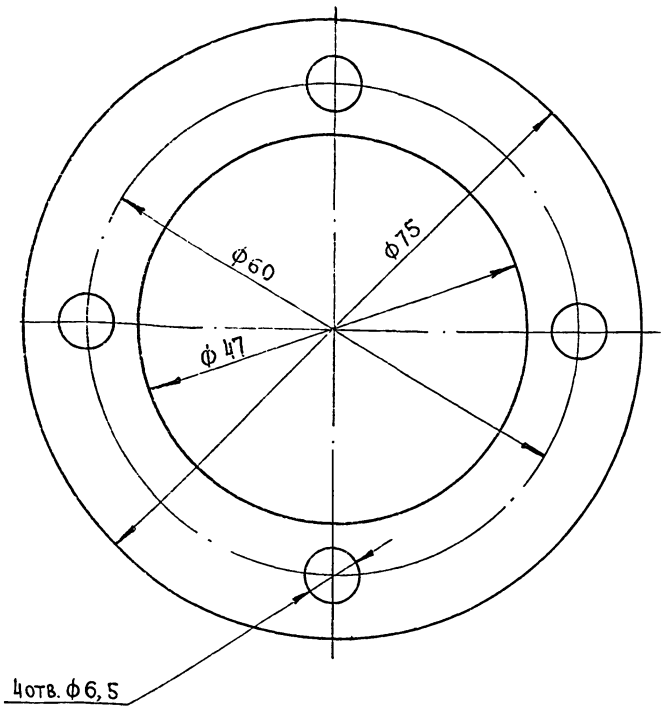

Изм.	Лист	№ докум.	Подпись	Дата	ТРК-02.02.005			
Разраб.		Николошвили			Прокладка	Литера	Масса	Масшт.
Проверил		Абрамова				и	0,001	2:1
Рук. гр.		Рыбаков				Лист	Листов 1	
Гл. спец.		Шипов			Паронит ПОН 5×300×400 ГОСТ 481-71	ГИПРОСЕЛЬХОЗПРОМ Главсельстройпроект г. Владимир		
Нач. отд.		Артемьев						
Гл. инж. пр.		Трынов						

Копировал Кочергина Формат 11 В

ТРК-02.02.003

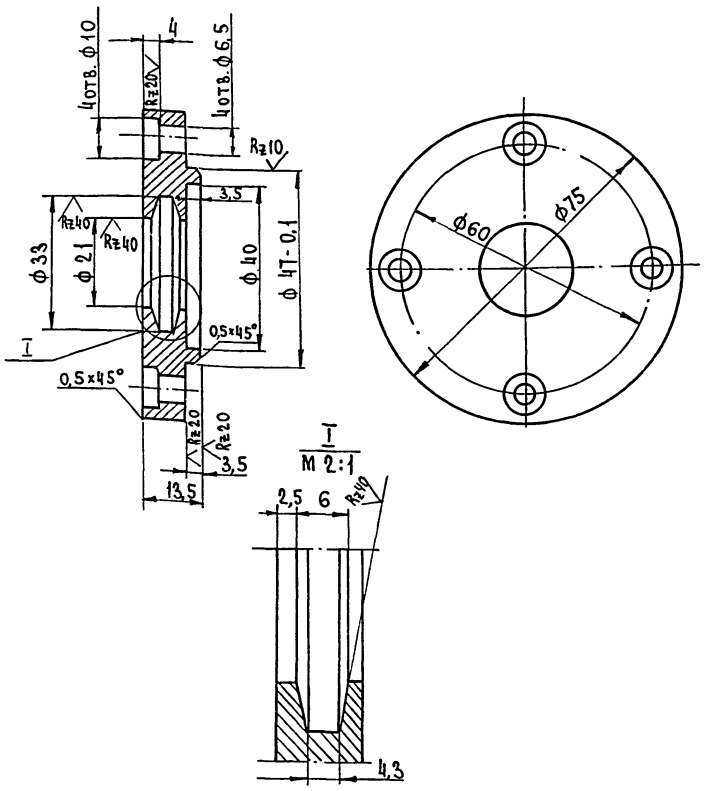

Изм.	Лист	№ докум.	Подпись	Дата	ТРК-02.02.003			
Разраб.		Николошвили			Крышка	Литера	Масса	Масшт.
Проверил		Абрамова				и	0,370	1:1
Рук. гр.		Рыбаков				Лист	Листов 1	
Гл. спец.		Шипов			Ст. 3 сп ГОСТ 380-71*	ГИПРОСЕЛЬХОЗПРОМ Главсельстройпроект г. Владимир		
Нач. отд.		Артемьев						
Гл. инж. пр.		Трынов						

Копировал Кочергина Формат 11 В

ТРК-02.02.002

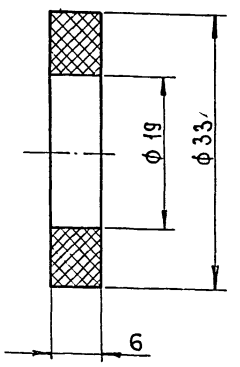

Изм.	Лист	№ докум.	Подпись	Дата	ТРК-02.02.002			
Разраб.		Николошвили			Кольцо уплотнительное	Литера	Масса	Масшт.
Проверил		Абрамова				и	0,0015	2:1
Рук. гр.		Рыбаков				Лист	Листов 1	
Гл. спец.		Шипов			Войлок ПС6 ГОСТ 6308-71	ГИПРОСЕЛЬХОЗПРОМ Главсельстройпроект г. Владимир		
Нач. отд.		Артемьев						
Гл. инж. пр.		Трынов						

15430-03 69

Копировал Кочергина Формат 11 В

Инв. № подл. | Подп. и дата | Взам. инв. № | Инв. № дубл. | Подп. и дата

Типовой проект 816-231 Альбом III

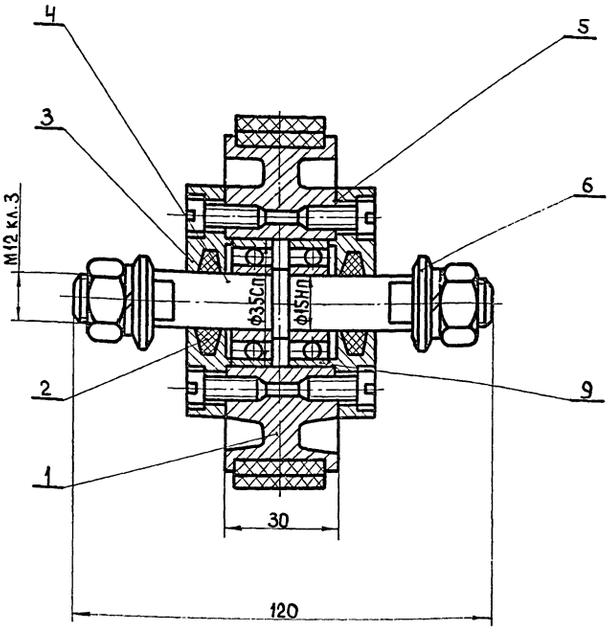

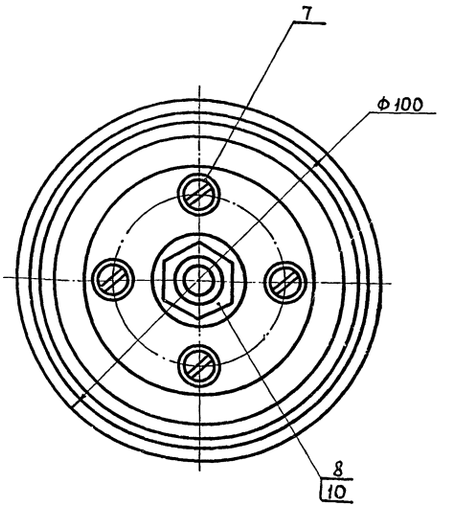

Изм.	Лист	№ докум.	Подпись	Дата	ТРК-03.03.000СБ			
Разраб.		Абрамова			Ролик	Литера	Масса	Масшт.
Проверил		Иванов			Сборочный чертеж		1,800	1:1
Рук.гр.		Рыбаков				Лист	Листов 1	
Гл.спец.		Шипов				ГИПРОСЕЛЬХОЗПРОМ Главсельстройпроект г. Владимир		
Нач.отд.		Артемьев						
Гл.инж.пр.		Трынов						

Копировал Ящук Формат 12Г

Инв.№ подл. | Подпись и дата | Взам.инв.№ | Инв.№ дубл. | Подпись и дата

ТРК-03.03.001

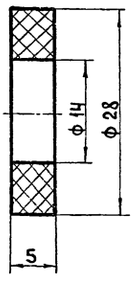

Изм.	Лист	№ докум.	Подпись	Дата	ТРК-03.03.001			
Разраб.		Абрамова			Кольцо уплотнительное	Литера	Масса	Масшт.
Проверил		Иванов					0,001	2:1
Рук.гр.		Рыбаков				Лист	Листов 1	
Гл.спец.		Шипов				ГИПРОСЕЛЬХОЗПРОМ Главсельстройпроект г. Владимир		
Нач.отд.		Артемьев						
Гл.инж.пр.		Трынов						

Войлок ПС5 ГОСТ 6308-71

Копировал Ящук Формат 11В

Инв.№ подл. | Подпись и дата | Взам.инв.№ | Инв.№ дубл. | Подпись и дата

ТРК-03.02.002

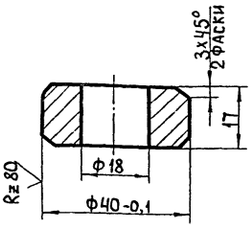

Изм.	Лист	№ докум.	Подпись	Дата	ТРК-03.02.002			
Разраб.		Абрамова			Шайба	Литера	Масса	Масшт.
Проверил		Иванов					0,090	1:1
Рук.гр.		Рыбаков				Лист	Листов 1	
Гл.спец.		Шипов				ГИПРОСЕЛЬХОЗПРОМ Главсельстройпроект г. Владимир		
Нач.отд.		Артемьев						
Гл.инж.пр.		Трынов						

Ст 3сп ГОСТ 380-71*

Копировал Ящук Формат 11В

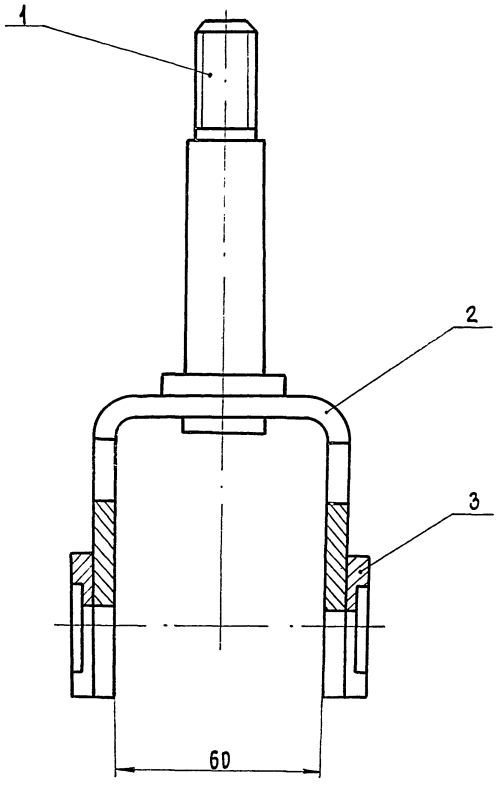

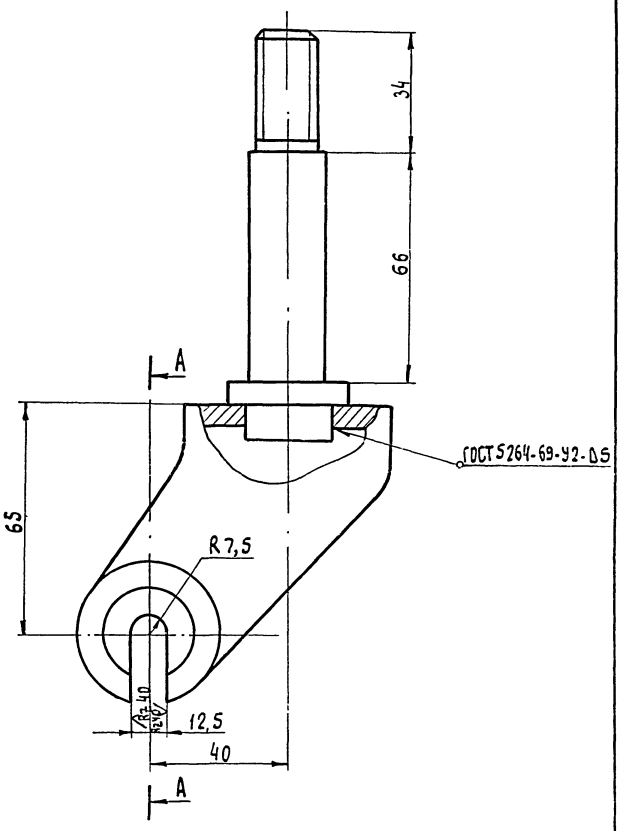

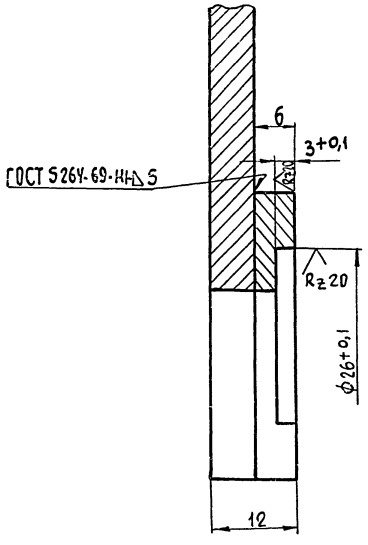

					ТРК-03.01.000 СБ		
Изм.	Лист	№ докум.	Подпись	Дата	Вилка поворотная Сборочный чертеж	Литера	Масса / Масшт.
Разраб.		Абрамова				И	0,920 / 1:1
Проверил		Иванов				Лист	Листов 1
Рук. гр.		Рыбаков				Гипросельхозпром Главсельстройпроект г. Владимир	
Гл. спец.		Шипов					
Нач. отд.		Артемьев					
Гл. инж. пр.		Трынов					

15430-03 71 Копировал Лукьянова Формат А2Б

Инв. № подл. | Подпись и дата | Взам. инв. № | Инв. № дубл. | Подпись и дата

Типовой проект 816-231 Альбом III

ТРК-03.02.000 СБ

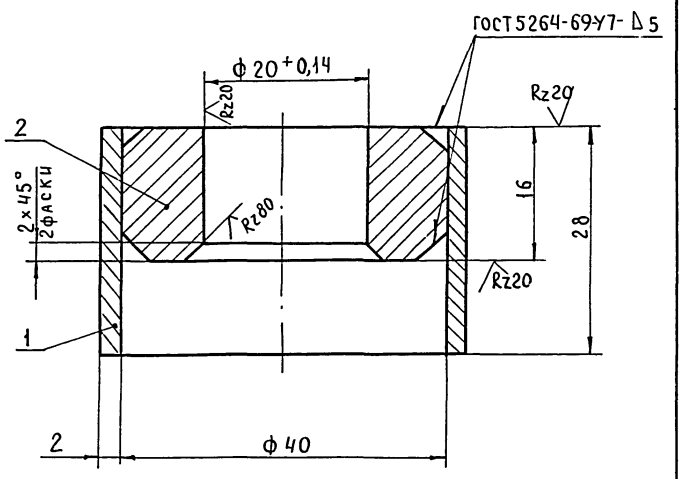

Изм.	Лист	№ докум.	Подп.	Дата
Разраб.		Николошвили		
Проверил		Абрамова		
Рук. гр.		Рыбаков		
Гл. спец.		Шипов		
Нач. отд.		Артемьев		
Гл. инж. пр.		Трынов		

ТРК-03.02.000 СБ

Колпачок
Сборочный чертеж

Литера	Масса	Масшт.
у	0,140	2:1
Лист	Листов 1	

ГИПРОСЕЛЬХОЗПРОМ
ГЛАВСЕЛЬСТРОЙПРОЕКТ
г. Владимир

Копировал Шумейко Формат 11 в

Инв. № подл. | Подп. и дата | Взам. инв. № | Инв. № дубл. | Подп. и дата

ТРК-03.02.001

71

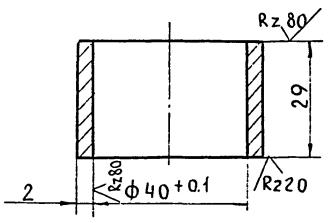

Изм.	Лист	№ докум.	Подпись	Дата
Разраб.		Николошвили		
Проверил		Абрамова		
Рук. гр.		Рыбаков		
Гл. спец.		Шипов		
Нач. отд.		Артемьев		
Гл. инж. пр.		Трынов		

ТРК-03.02.001

Кольцо

Литера	Масса	Масшт.
у	0,050	1:1
Лист	Листов 1	

Ст. 3 сп ГОСТ 380-71*

ГИПРОСЕЛЬХОЗПРОМ
ГЛАВСЕЛЬСТРОЙПРОЕКТ
г. Владимир

Копировал Шумейко Формат 11 в

Инв. № подл. | Подп. и дата | Взам. инв. № | Инв. № дубл. | Подп. и дата

ТРК-03.01.002

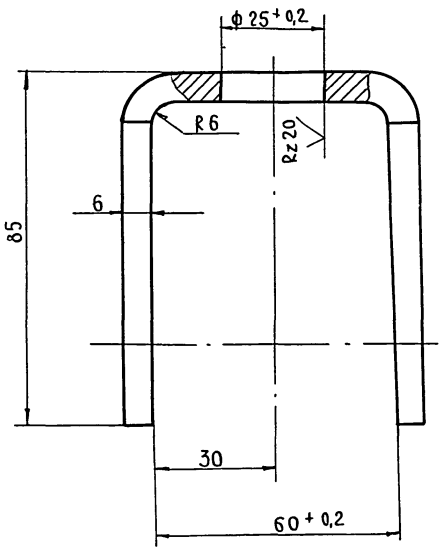

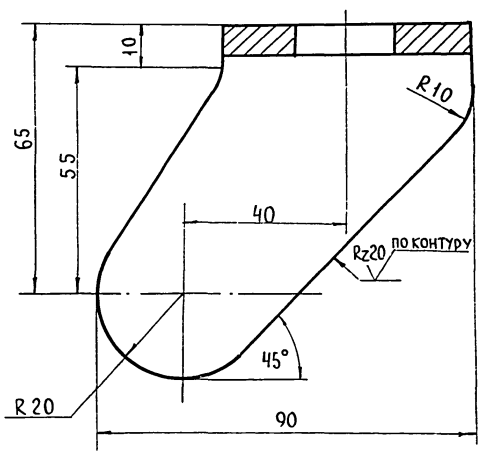

Длина заготовки ℓ = 254мм.

Изм.	Лист	№ докум.	Подпись	Дата
Разраб.		Николошвили		
Проверил		Абрамова		
Рук. гр.		Рыбаков		
Гл. спец.		Шипов		
Нач. отд.		Артемьев		
Гл. инж. пр.		Трынов		

ТРК-03.01.002

Скоба

Литера	Масса	Масшт.
у	0,650	1:1
Лист	Листов 1	

Ст. 3 сп ГОСТ 380-71*

ГИПРОСЕЛЬХОЗПРОМ
ГЛАВСЕЛЬСТРОЙПРОЕКТ
г. Владимир

15430-03 72

Копировал Шумейко Формат 12 г

Инв. № подл. | Подп. и дата | Взам. инв. № | Инв. № дубл. | Подп. и дата

Типовой проект 816-231 Альбом III

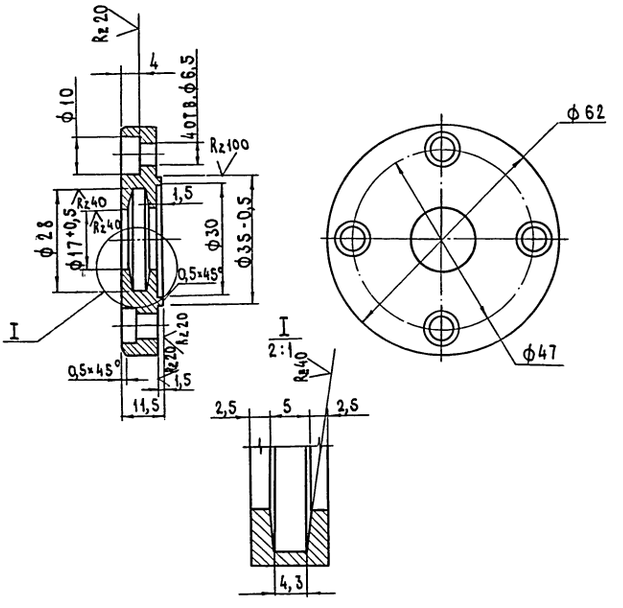

					ТРК - 03.03.003			
Изм.	Лист	№ докум.	Подпись	Дата	Крышка	Литера	Масса	Масшт.
Разраб.		Николоцвили				И	0,240	1:1
Проверил		Абрамова				Лист	Листов 1	
Рук. гр.		Рыбаков				ГИПРОСЕЛЬХОЗПРОМ Главсельстройпроект г. Владимир		
Гл. спец.		Шилов						
Нач. отд.		Артемьев			Ст 3 сп ГОСТ 380-71*			
Н. инж. пр.		Трынов						

Копировал Завьялова Формат 11 В

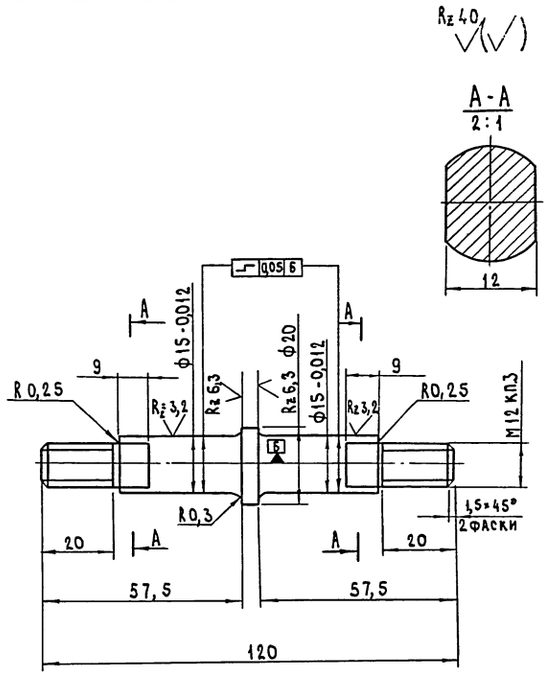

					ТРК - 03.03.003			
Изм.	Лист	№ докум.	Подпись	Дата	Ось	Литера	Масса	Масшт.
Разраб.		Николоцвили				И	0,180	1:1
Проверил		Абрамова				Лист	Листов 1	
Рук. гр.		Рыбаков				ГИПРОСЕЛЬХОЗПРОМ Главсельстройпроект г. Владимир		
Гл. спец.		Шилов						
Нач. отд.		Артемьев			Сталь 45 ГОСТ 1050-74			
Н. инж. пр.		Трынов						

Копировал Завьялова Формат 11 В

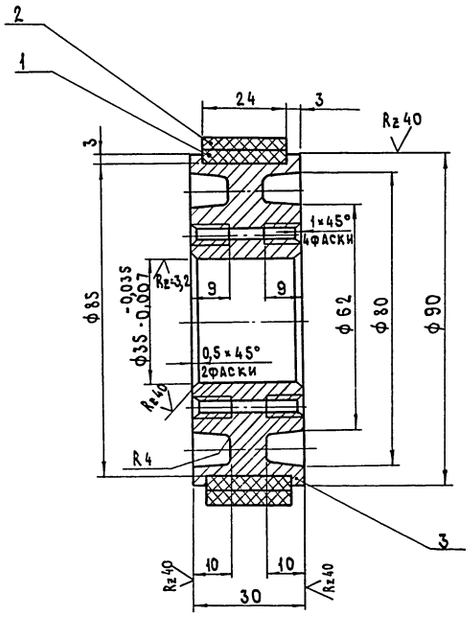

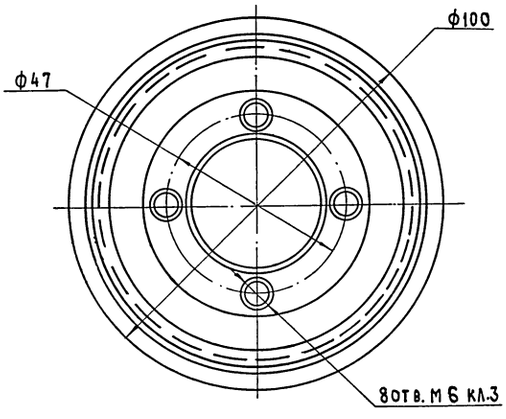

					ТРК - 03.03.100 СБ			
Изм.	Лист	№ докум.	Подпись	Дата	Колесо Сборочный чертеж	Литера	Масса	Масшт.
Разраб.		Николоцвили				И	0,940	1:1
Проверил		Абрамова				Лист	Листов 1	
Рук. гр.		Рыбаков				ГИПРОСЕЛЬХОЗПРОМ Главсельстройпроект г. Владимир		
Гл. спец.		Шилов						
Нач. отд.		Артемьев						
Н. инж. пр.		Трынов						

Копировал Завьялова Формат 12 Г

Инв. № подл. | Подп. и дата | Взам. инв. № | Инв. № дубл. | Подп. и дата

Альбом III

Типовой проект 816-231

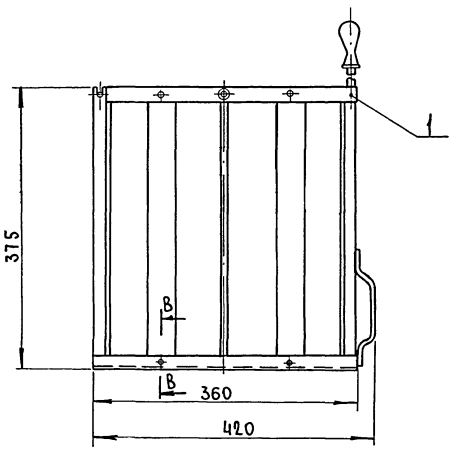

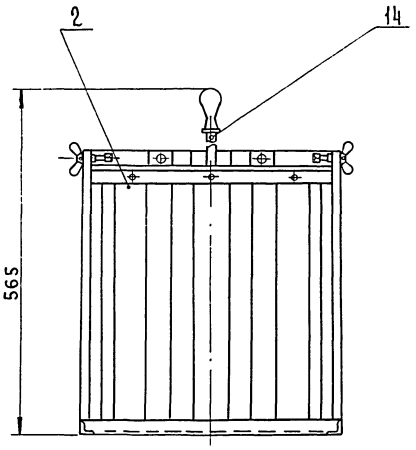

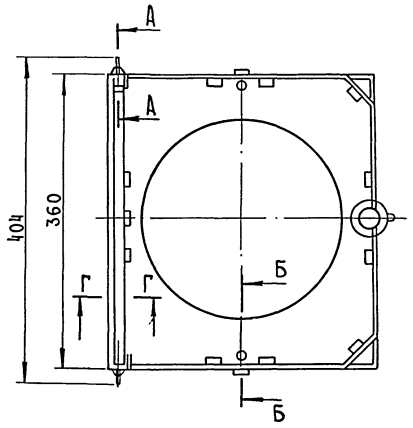

А - А
М 1:1 повернуто

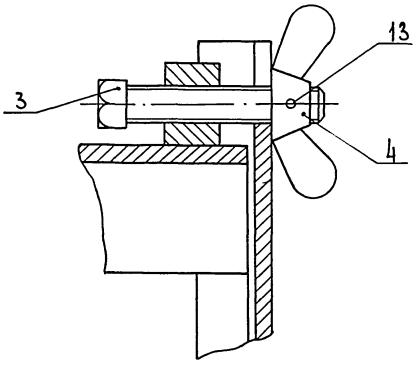

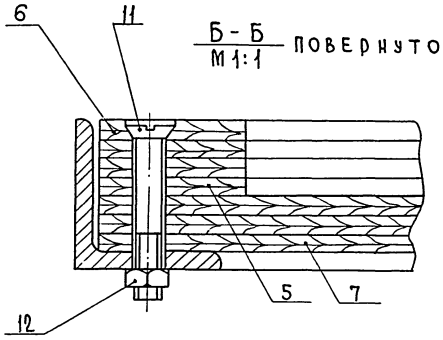

Б - Б
М 1:1 повернуто

В - В
М 1:1 повернуто

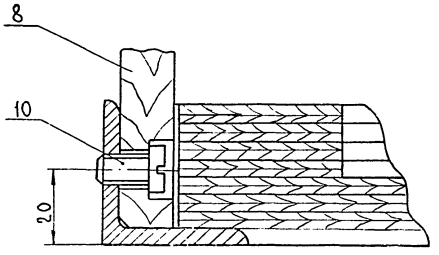

Г - Г
М 1:1

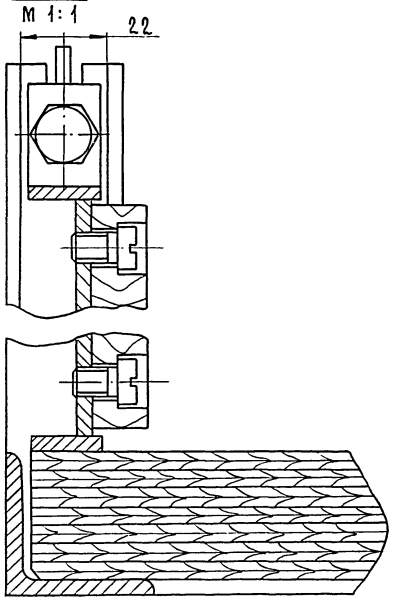

Изм.	Лист	№ докум.	Подпись	Дата	ТРК-04.00.000СБ			
Разраб.		Абрамова			Рамка поворотная. Сборочный чертеж	Литера	Масса	Масштаб
Проверил		Иванов				и	10,200	1:5
Рук. гр.		Рыбаков				Лист	Листов 1	
Гл. спец.		Шипов				Гипросельхозпром Главсельстройпроект г. Владимир		
Нач. отд.		Артемьев						
Гл. инж. пр.		Трынов						

Инв. № подл. | Подп. и дата | Взам. инв. № | Инв. № дубл. | Подп. и дата

15430-03 74 Копировал Кочергина Формат А2Б

ТРК-04.00.001

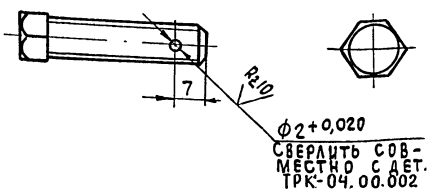

Изм	Лист	№ докум.	Подпись	Дата
Разраб.		Николошвили		
Проверил		Абрамова		
Рук. гр.		Рыбаков		
Гл. спец.		Шипов		
Нач. отд.		Артемьев		
Гл. инж. пр.		Трынов		

ТРК-04.00.001

Болт

ГОСТ 7798-70*

Литера	Масса	Масшт.
И	0,035	1:1

Лист | Листов 1

ГИПРОСЕЛЬХОЗПРОМ ГЛАВСЕЛЬСТРОЙПРОЕКТ г. Владимир

Копировал Лукьянова Формат А4

Инв. № подл. | Подпись и дата | Взам. инв. № | Инв. № дубл. | Подпись и дата

ТРК-04.00.002

74

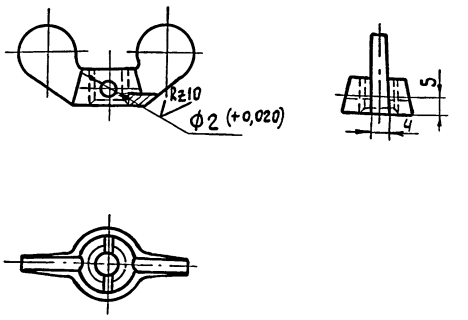

Изм	Лист	№ докум.	Подпись	Дата
Разраб.		Николошвили		
Проверил		Абрамова		
Рук. гр.		Рыбаков		
Гл. спец.		Шипов		
Нач. отд.		Артемьев		
Гл. инж. пр.		Трынов		

ТРК-04.00.002

Гайка

ГОСТ 3032-76

Литера	Масса	Масшт.
И	0,037	1:1

Лист | Листов 1

ГИПРОСЕЛЬХОЗПРОМ ГЛАВСЕЛЬСТРОЙПРОЕКТ г. Владимир

Копировал Лукьянова Формат А4

Инв. № подл. | Подпись и дата | Взам. инв. № | Инв. № дубл. | Подпись и дата

ТРК-03.03.005

Rz40

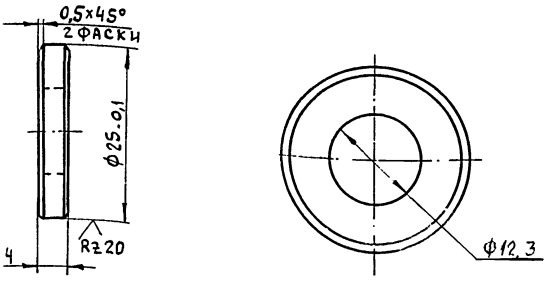

Изм	Лист	№ докум.	Подпись	Дата
Разраб.		Николошвили		
Проверил		Абрамова		
Рук. гр.		Рыбаков		
Гл. спец.		Шипов		
Нач. отд.		Артемьев		
Гл. инж. пр.		Трынов		

ТРК-03.03.005

Шайба специальная

Сталь 45 ГОСТ 1050-74

Литера	Масса	Масшт.
И	0,011	2:1

Лист | Листов 1

ГИПРОСЕЛЬХОЗПРОМ ГЛАВСЕЛЬСТРОЙПРОЕКТ г. Владимир

Копировал Лукьянова Формат А4

Инв. № подл. | Подпись и дата | Взам. инв. № | Инв. № дубл. | Подпись и дата

ТРК-03.03.004

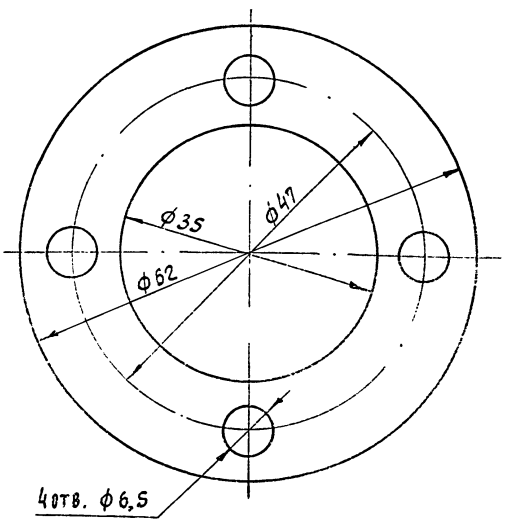

Изм	Лист	№ докум.	Подпись	Дата
Разраб.		Николошвили		
Проверил		Абрамова		
Рук. гр.		Рыбаков		
Гл. спец.		Шипов		
Нач. отд.		Артемьев		
Гл. инж. пр.		Трынов		

ТРК-03.03.004

Прокладка

Паронит ПОН, 0,5х300х400 ГОСТ 481-71

Литера	Масса	Масштаб
И	0,001	2:1

Лист | Листов 1

ГИПРОСЕЛЬХОЗПРОМ ГЛАВСЕЛЬСТРОЙПРОЕКТ г. Владимир

Копировал Лукьянова Формат А4

Инв. № подл. | Подпись и дата | Взам. инв. № | Инв. № дубл. | Подпись и дата

ТРК-04.00.003

Альбом III

Типовой проект 816-231

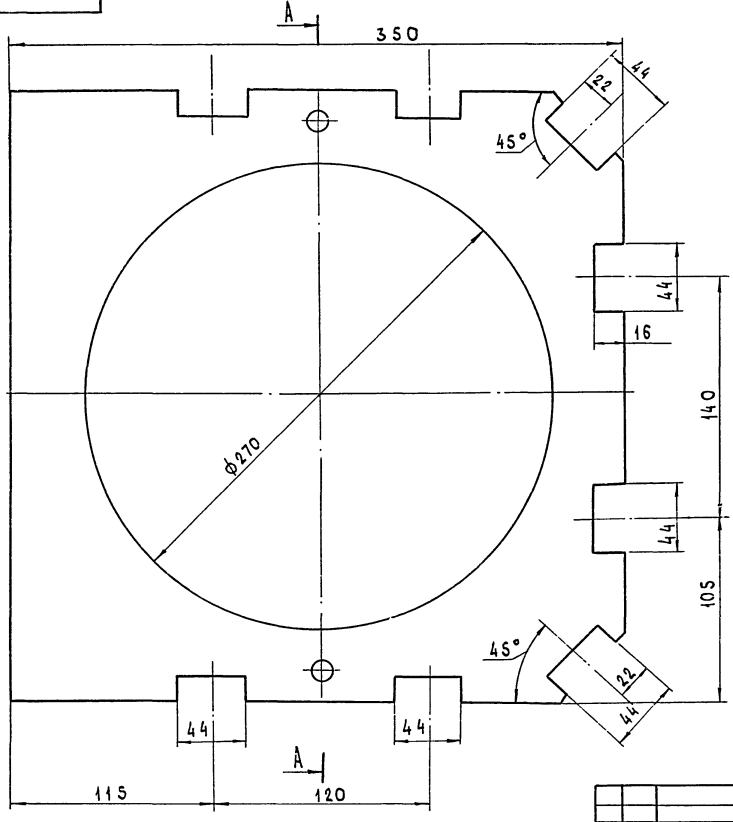

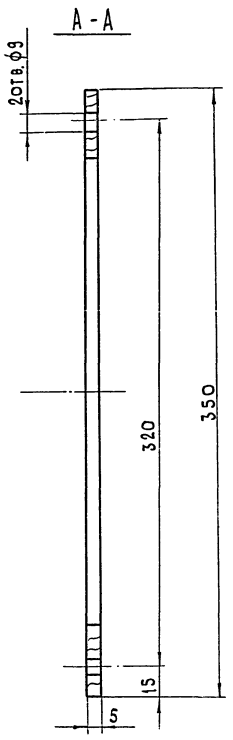

Изм.	Лист	№ докум.	Подпись	Дата
Разраб.		Николовили		
Провери		Абрамова		
Рук.гр.		Рыбаков		
Гл.спец.		Шипов		
Нач.отд.		Артемьев		
Гл.инж.пр.		Грынов		

ТРК-04.00.003

Лист

Литера	Масса	Масшт.
И	0,200	1:2

Лист | Листов 1

Фанера сосна ФК сорт АВ 5 ГОСТ 3916-69

ГИПРОСЕЛЬХОЗПРОМ Главсельстройпроект г. Владимир

Копировал Завьялова

Формат 12Г

Инв.№ подл. | Подп. и дата | Взам.инв.№ | Инв.№ дубл. | Подп. и дата

ТРК-04.00.004

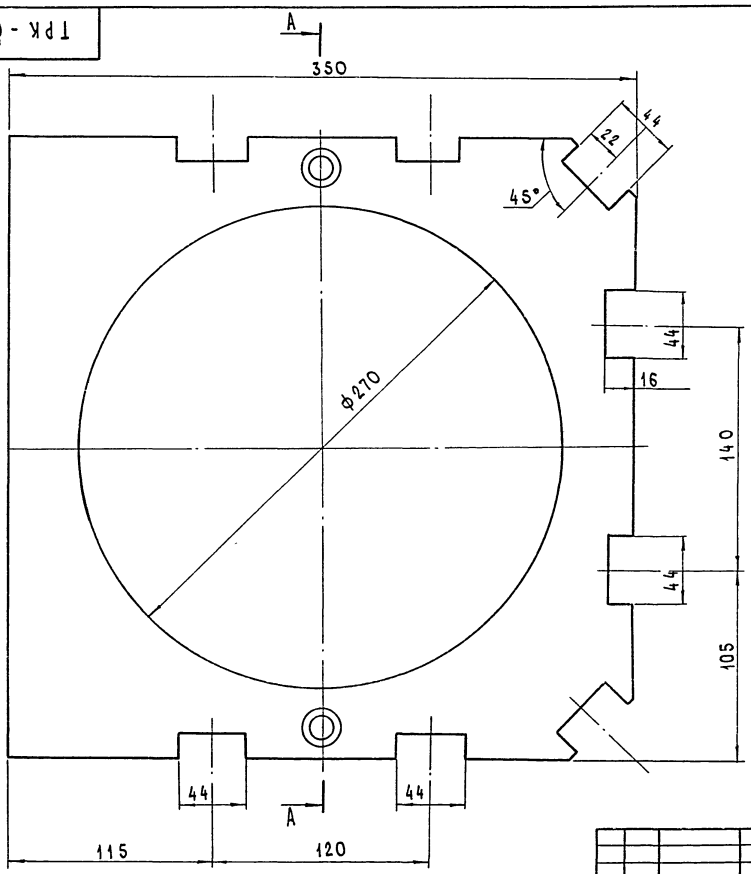

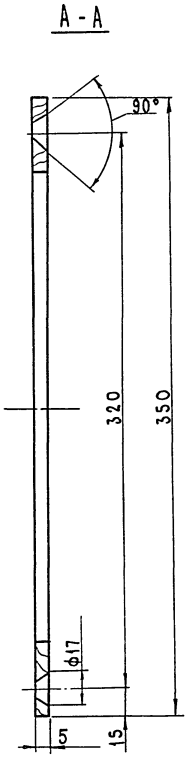

Изм.	Лист	№ докум.	Подпись	Дата
Разраб.		Николовили		
Провери		Абрамова		
Рук.гр.		Рыбаков		
Гл.спец.		Шипов		
Нач.отд.		Артемьев		
Гл.инж.пр.		Грынов		

ТРК-04.00.004

Лист верхний

Литера	Масса	Масштаб
И	0,200	1:2

Лист | Листов 1

Фанера сосна ФК сорт АВ 5 ГОСТ 3916-69

ГИПРОСЕЛЬХОЗПРОМ Главсельстройпроект г. Владимир

Копировал Завьялова

Формат 12Г

Инв.№ подл. | Подп. и дата | Взам.инв.№ | Инв.№ дубл. | Подп. и дата

Альбом III

Типовой проект 816-231

ТРК-04.00.006

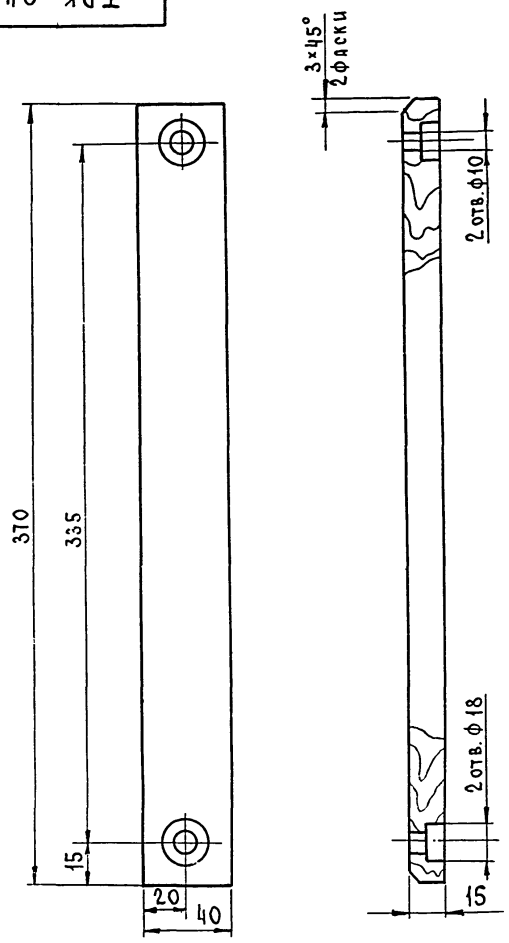

Изм.	Лист	№ докум.	Подпись	Дата
Разраб.		Николошвили		
Проверил		Абрамова		
Рук. гр.		Рыбаков		
Гл. спец.		Шипов		
Нач. отд.		Артемьев		
Гл. инж. пр.		Трынов		

ТРК-04.00.006

Планка

Литера	Масса	Масшт.
И	0,110	1:2

Лист | Листов 1

Доска сосна 2с обрез. 40 ГОСТ 8486-66

ГИПРОСЕЛЬХОЗПРОМ Главсельстройпроект г. Владимир

Копировал Кочергина Формат 11В

ТРК-04.00.007

76

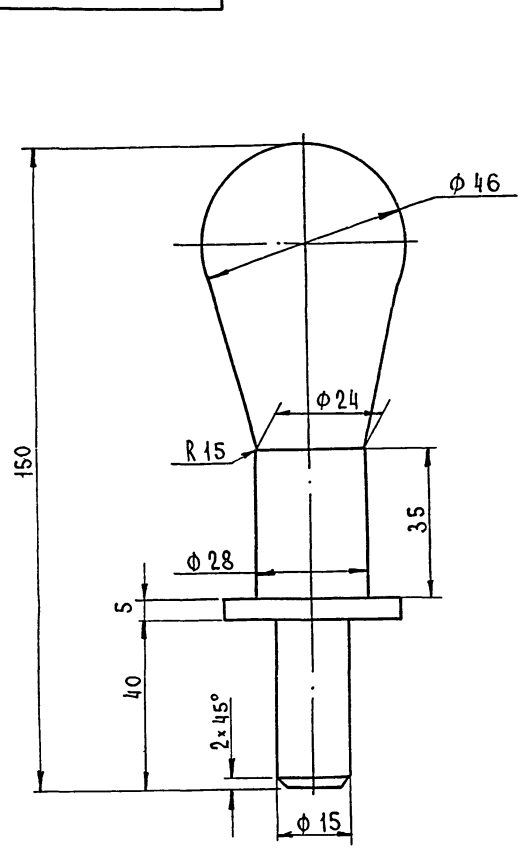

Изм.	Лист	№ докум.	Подпись	Дата
Разраб.		Николошвили		
Проверил		Абрамова		
Рук. гр.		Рыбаков		
Гл. спец.		Шипов		
Нач. отд.		Артемьев		
Гл. инж. пр.		Трынов		

ТРК-04.00.007

Ручка

Литера	Масса	Масшт.
И	0,064	1:1

Лист | Листов 1

Доска сосна 2с обрез. 50 ГОСТ 8486-66

ГИПРОСЕЛЬХОЗПРОМ Главсельстройпроект г. Владимир

Копировал Кочергина Формат 11В

ТРК-04.00.00

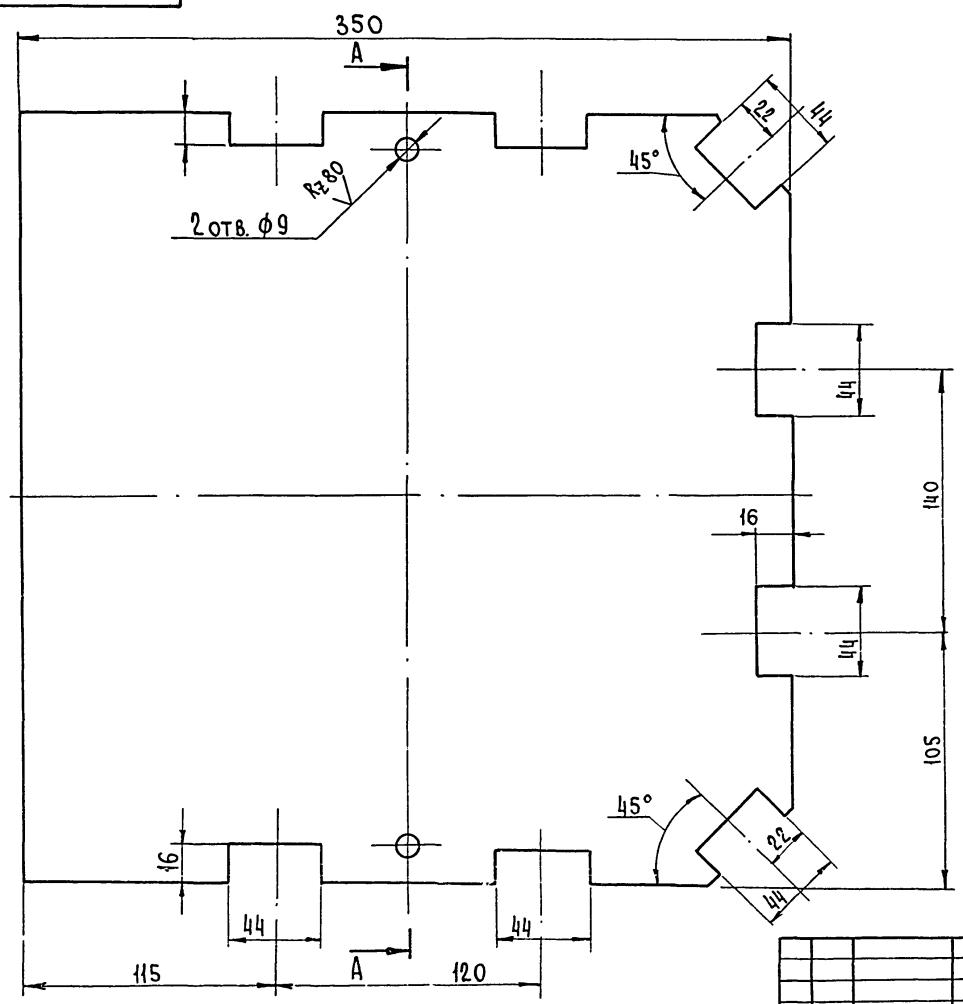

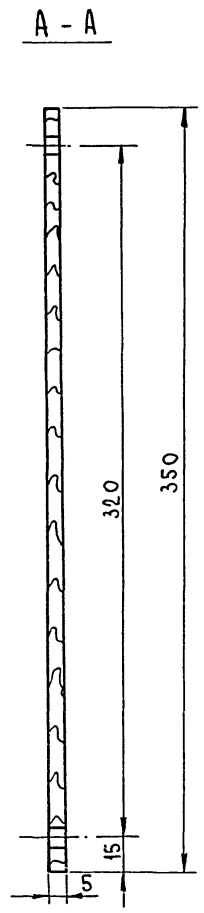

Изм.	Лист	№ докум.	Подпись	Дата
Разраб.		Николошвили		
Проверил		Абрамова		
Рук. гр.		Рыбаков		
Гл. спец.		Шипов		
Нач. отд.		Артемьев		
Гл. инж. пр.		Трынов		

ТРК-04.00.005

Лист нижний

Литера	Масса	Масшт.
И	0,320	1:2

Лист | Листов 1

Фанера сосна ФК сорт АВ 5 ГОСТ 3916-69

ГИПРОСЕЛЬХОЗПРОМ Главсельстройпроект г. Владимир

Копировал Кочергина Формат 12Г

15430-03 77

Типовой проект 816-231 Альбом III

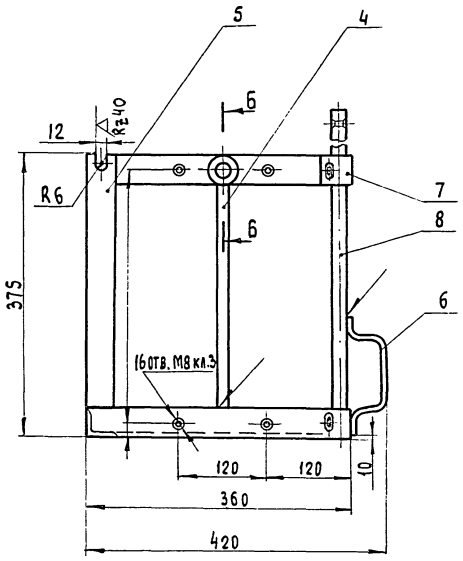

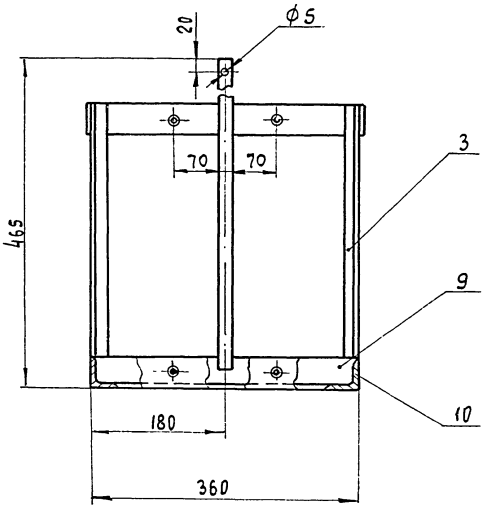

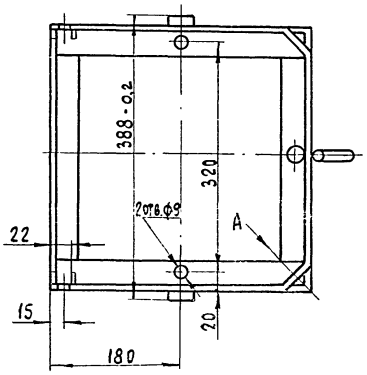

Вид А повернуто
М 1:1

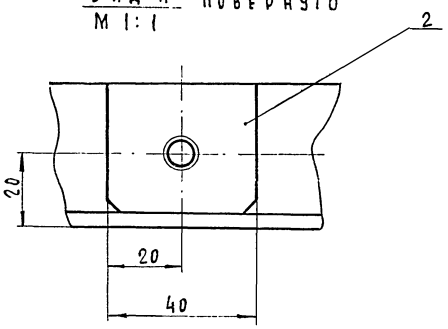

Б – Б
М 1:1

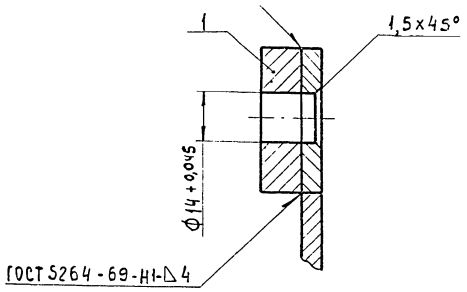

Изм.	Лист	№ докум.	Подпись	Дата
Разраб.		Абрамова		
Проверил		Иванов		
Рук. гр.		Рыбаков		
Гл. спец.		Шипов		
Нач. отд.		Артемьев		
Гл. инж. пр.		Грынов		

ТРК-04.01.000 СБ

Каркас
Сборочный чертеж

Литера	Масса	Масштаб
И	7,700	1:5

Лист | Листов 1

Гипросельхозпром
Главсельстройпроект
г. Владимир

15430-03 78

Копировал Лукьянова

Формат А2я

Инв. № подл. | Подпись и дата | Взам. инв. № | Инв. № дубл. | Подпись и дата

Типовой проект 816-231 альбом III

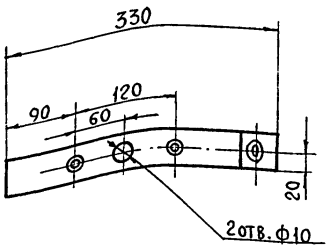

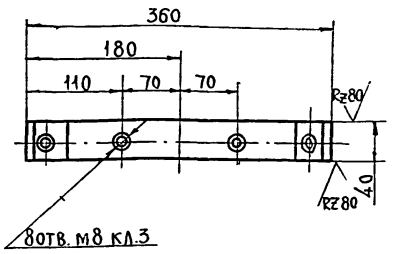

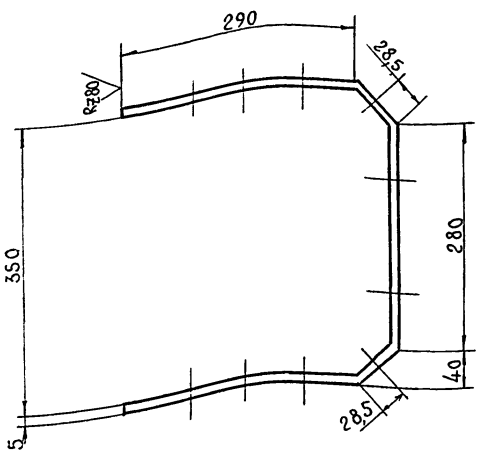

Длина заготовки $\ell = 975$ мм

Изм.	Лист	№ докум.	Подпись	Дата
Разраб.		Николошвили		
Проверил		Абрамова		
Рук. гр.		Рыбаков		
Гл. спец.		Шипов		
Нач. отд.		Артемьев		
Гл. инж. пр.		Трынов		

ТРК-04.01.007

Связь верхняя

Литера	Масса	Масшт.
и	4,000	1:5

Лист	Листов 1

Лист В5. ГОСТ 19903-74
3-IУ Ст.3сп ГОСТ 14637-69*

ГИПРОСЕЛЬХОЗПРОМ
ГЛАВСЕЛЬСТРОЙПРОЕКТ
г. Владимир

Копировал Шумейко

Формат 12Г

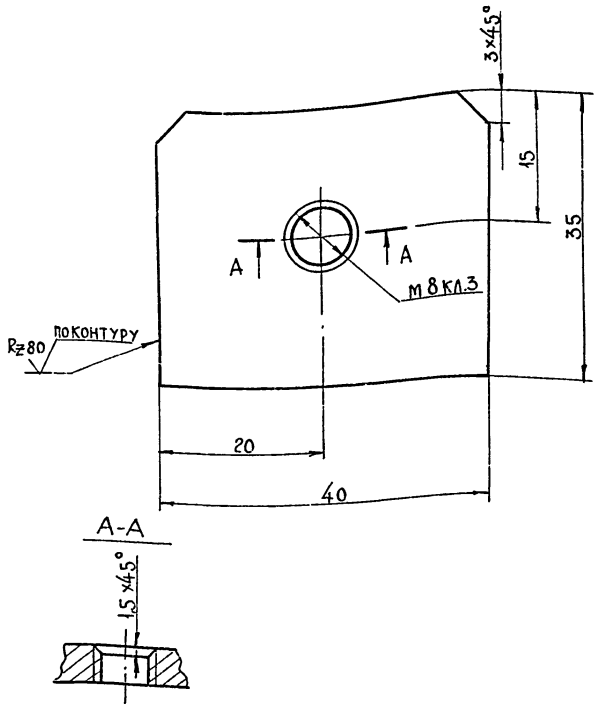

Изм.	Лист	№ докум.	Подпись	Дата
Разраб.		Николошвили		
Проверил		Абрамова		
Рук. гр.		Рыбаков		
Гл. спец.		Шипов		
Нач. отд.		Артемьев		
Гл. инж. пр.		Трынов		

ТРК-04.01.002

Пластина

Литера	Масса	Масшт.
и	0,040	2:1

Лист	Листов 1

Лист В4. ГОСТ 19903-74
3-IУ ст.3сп ГОСТ 14637-69

ГИПРОСЕЛЬХОЗПРОМ
ГЛАВСЕЛЬСТРОЙПРОЕКТ
г. Владимир

Копировал Шумейко

Формат 11 В

Rz 80

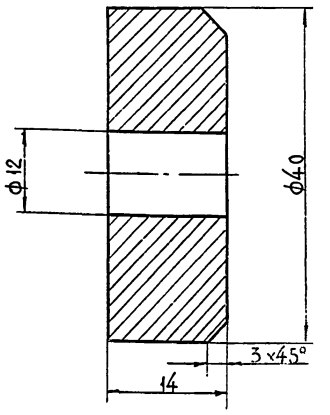

Изм.	Лист	№ докум.	Подпись	Дата
Разраб.		Николошвили		
Проверил		Абрамова		
Рук. гр.		Рыбаков		
Гл. спец.		Шипов		
Нач. отд.		Артемьев		
Гл. инж. пр.		Трынов		

ТРК-04.01.001

Бобышка

Литера	Масса	Масшт.
и	0,100	2:1

Лист	Листов 1

Круг В 40 ГОСТ 2590-71
35 ГОСТ 1050-74

ГИПРОСЕЛЬХОЗПРОМ
ГЛАВСЕЛЬСТРОЙПРОЕКТ
г. Владимир

15430 03 75

Копировал Шумейко

Формат 11 В

Инв. № подл. | Подп. и дата | Взам. инв. № | Инв. № дубл. | Подп. и дата

Типовой проект 816-231 Альбом III

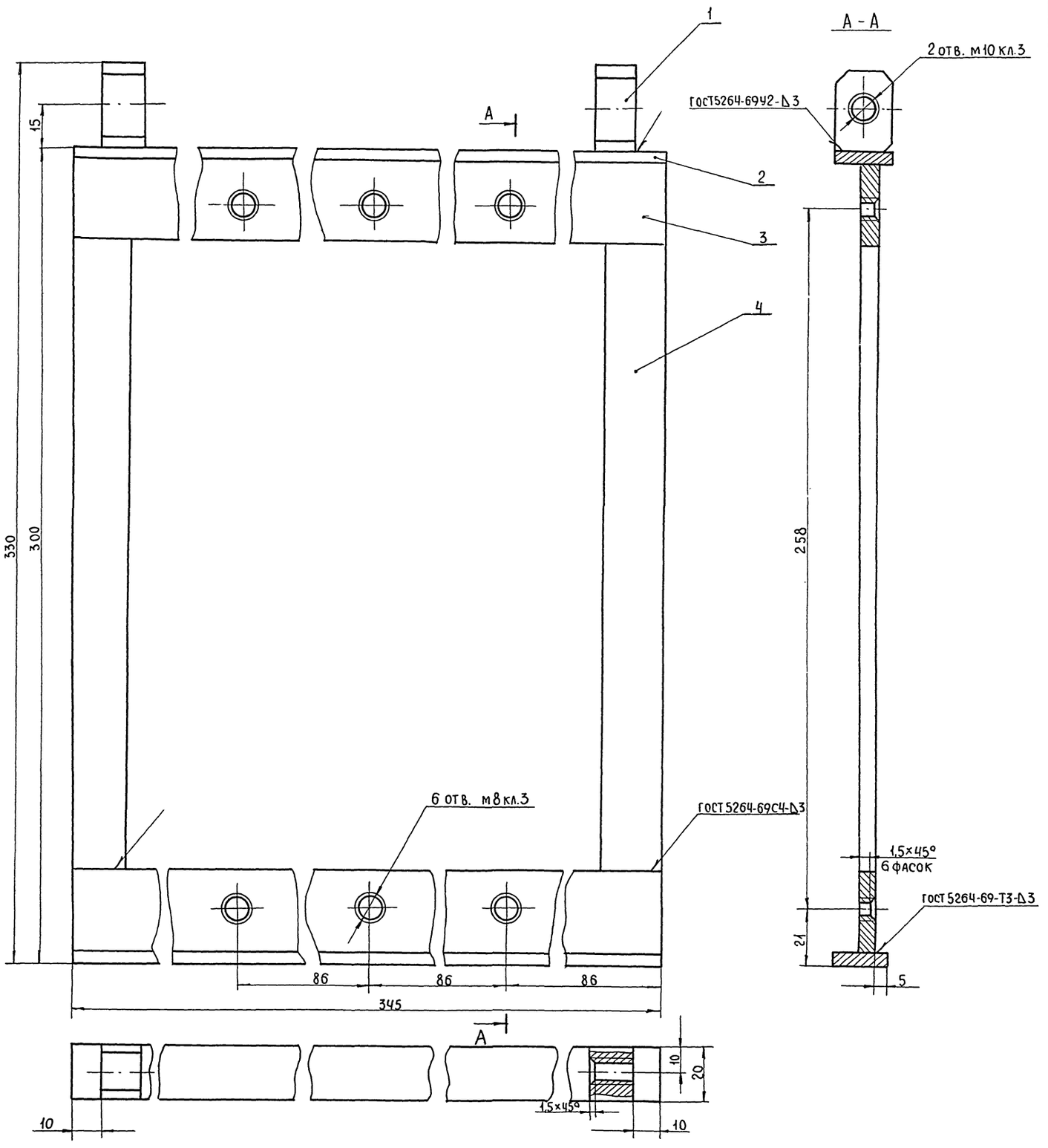

Изм.	Лист	№ докум.	Подпись	Дата
Разраб.		Абрамова		
Проверил		Иванов		
Рук. гр.		Рыбаков		
Гл. спец.		Шипов		
Нач. отд.		Артемьев		
Гл. инж. пр.		Трынов		

ТРК-04.02.100 СБ

Рама.
Сборочный чертеж

Литера	Масса	Масштаб
и	2,760	1:1

Лист | Листов 1

ГИПРОСЕЛЬХОЗПРОМ
ГЛАВСЕЛЬСТРОЙПРОЕКТ
г. Владимир

15430-03 80

Копировал Шумейко

Формат А3

Инв. № подл. | Подп. и дата | Взам. инв. № | Инв. № дубл. | Подп. и дата

ТРК-04.01.009

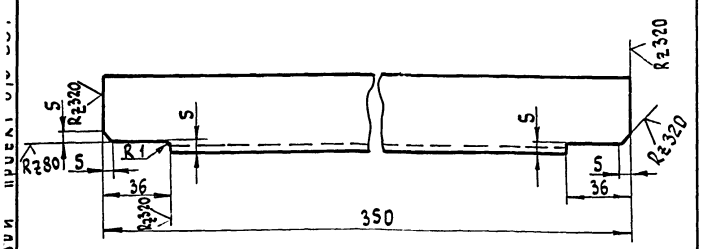

Изм.	Лист	№ докум.	Подпись	Дата
Разраб.		Николошвили		
Проверил		Абрамова		
Рук. гр.		Рыбаков		
Гл. спец.		Шипов		
Нач. отд.		Артемьев		
Гл. инж. пр.		Трынов		

ТРК-04.01.009

Уголок

Литера	Масса	Масшт.
И	0,900	1:2

Лист | Листов 1

Уголок Б 40×40×4 ГОСТ 8509-72 / Ст. 3сп ГОСТ 535-58*

ГИПРОСЕЛЬХОЗПРОМ ГЛАВСЕЛЬСТРОЙПРОЕКТ г. ВЛАДИМИР

Копировал Лукьянова Формат 11В

ТРК-04.02.001

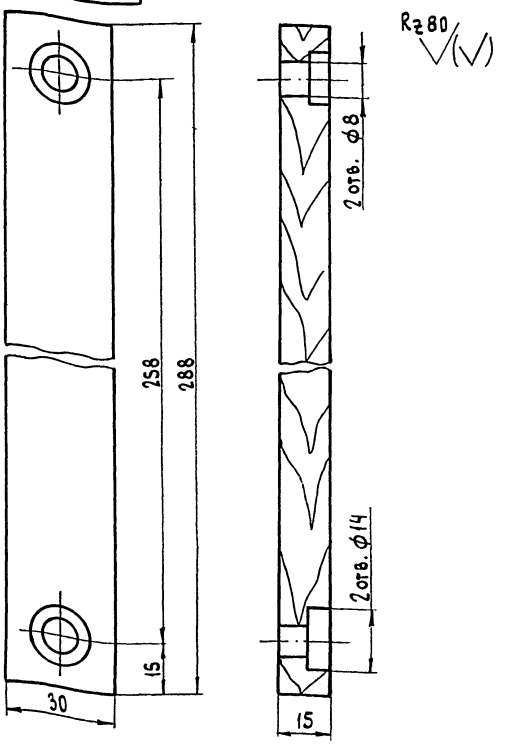

Изм.	Лист	№ докум.	Подпись	Дата
Разраб.		Николошвили		
Проверил		Абрамова		
Рук. гр.		Рыбаков		
Гл. спец.		Шипов		
Нач. отд.		Артемьев		
Гл. инж. пр.		Трынов		

ТРК-04.02.001

Планка

Литера	Масса	Масшт.
И	0,060	1:1

Лист | Листов 1

Доска сосна 2 с обрез. 30 ГОСТ 8486-66

ГИПРОСЕЛЬХОЗПРОМ ГЛАВСЕЛЬСТРОЙПРОЕКТ г. ВЛАДИМИР

Копировал Лукьянова Формат 11В

ТРК-04.01.008

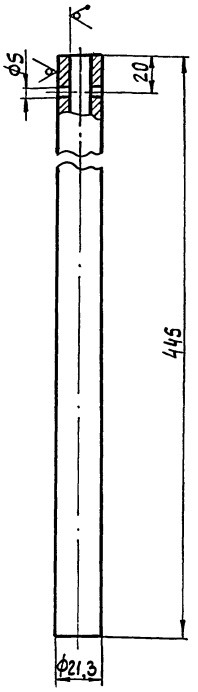

Изм.	Лист	№ докум.	Подпись	Дата
Разраб.		Николошвили		
Проверил		Абрамова		
Рук. гр.		Рыбаков		
Гл. спец.		Шипов		
Нач. отд.		Артемьев		
Гл. инж. пр.		Трынов		

ТРК-04.01.008

Труба

Литера	Масса	Масшт.
И	0,500	1:2

Лист | Листов 1

Труба 15 ГОСТ 3262-75

ГИПРОСЕЛЬХОЗПРОМ ГЛАВСЕЛЬСТРОЙПРОЕКТ г. ВЛАДИМИР

Копировал Лукьянова Формат 11В

ТРК-04.01.006

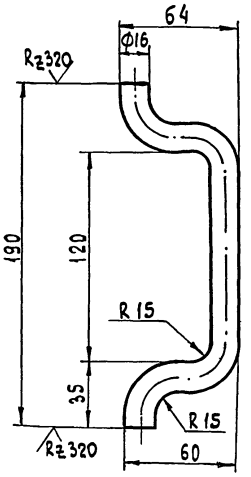

Длина заготовки ℓ = 278 мм

Изм.	Лист	№ докум.	Подпись	Дата
Разраб.		Николошвили		
Проверил		Абрамова		
Рук. гр.		Рыбаков		
Гл. спец.		Шипов		
Нач. отд.		Артемьев		
Гл. инж. пр.		Трынов		

ТРК-04.01.006

Ручка

Литера	Масса	Масшт.
И	0,400	1:2

Лист | Листов 1

Круг В 16 ГОСТ 2590-71 / Ст. 3 сп ГОСТ 535-58*

ГИПРОСЕЛЬХОЗПРОМ ГЛАВСЕЛЬСТРОЙПРОЕКТ г. ВЛАДИМИР

Копировал Лукьянова Формат 11В

Альбом III

Типовой проект 816-231

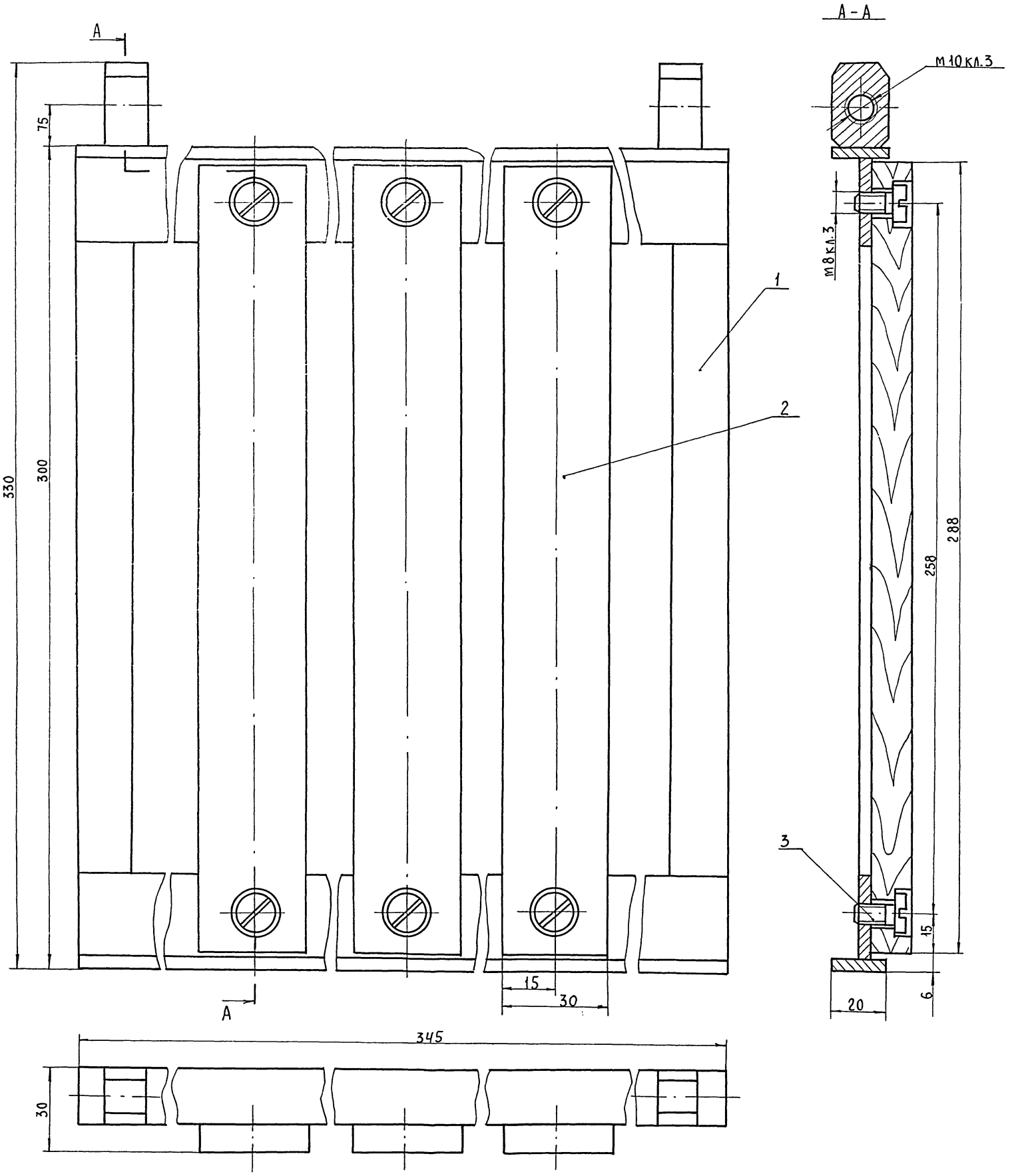

Изм.	Лист	№ Докум.	Подпись	Дата
Разраб.		Абрамова		
Проверил		Иванов		
Рук. гр.		Рыбаков		
Гл. спец.		Шипов		
Нач. отд.		Артемьев		
Гл. инж. пр.		Трынов		

ТРК - 04.02.000 СБ

Рамка боковая. Сборочный чертеж

Литера	Масса	Масшт.
	3,000	1:1

Лист | Листов 1

ГИПРОСЕЛЬХОЗПРОМ
ГЛАВСЕЛЬСТРОЙПРОЕКТ
г. Владимир

15430-03 82

Копировал Шумейко

Формат 22В

Инв. № подл. | Подп. и дата | Взам. инв. № | Инв. № дубл. | Подп. и дата

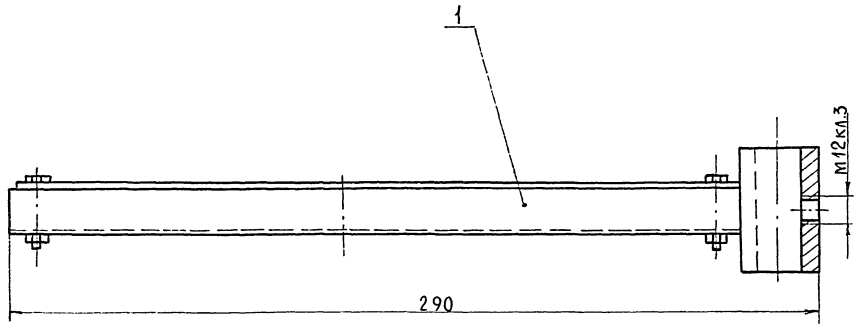

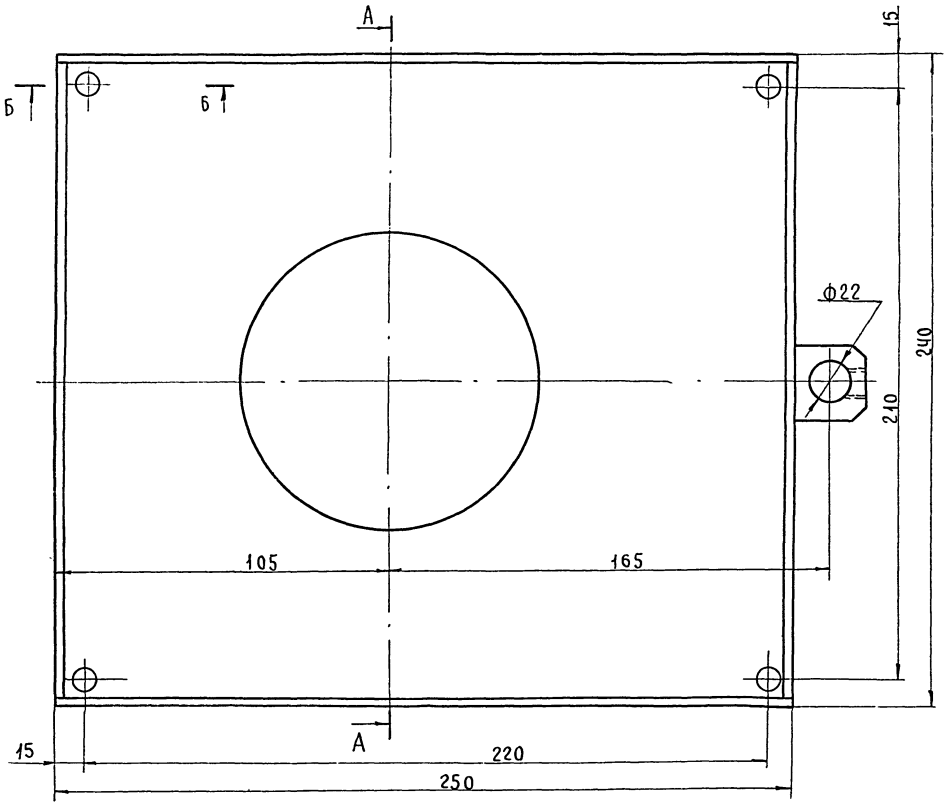

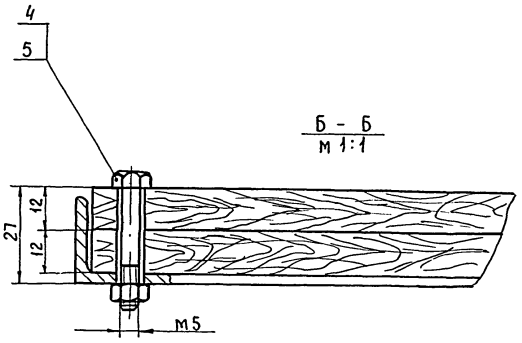

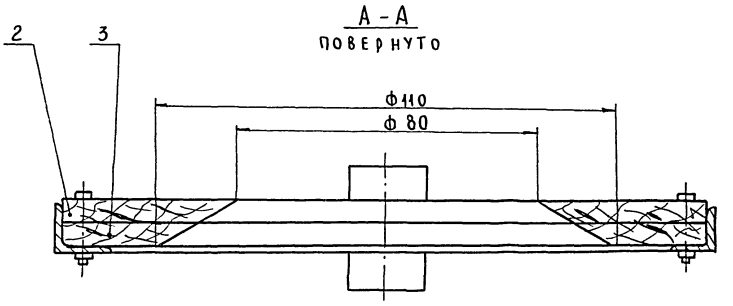

Изм.	Лист	№ докум.	Подпись	Дата
Разраб.		Абрамова		
Проверил		Иванов		
Рук. гр.		Рыбаков		
Гл. спец.		Шипов		
Нач. отд.		Артемьев		
Гл. инж. пр.		Трынов		

ТРК-05.00.000 СБ

Рамка крепежная

Сборочный чертеж

Литера	Масса	Масшт.
У	2,200	1:2

Лист | Листов 1

ГИПРОСЕЛЬХОЗПРОМ
ГЛАВСЕЛЬСТРОЙПРОЕКТ
г. Владимир

Инв. № подл. | Подп. и дата | Взам. инв. № | Инв. № дубл. | Подп. и дата

Копировал Шумейко

Формат 22 В

Альбом III

Типовой проект 816-231

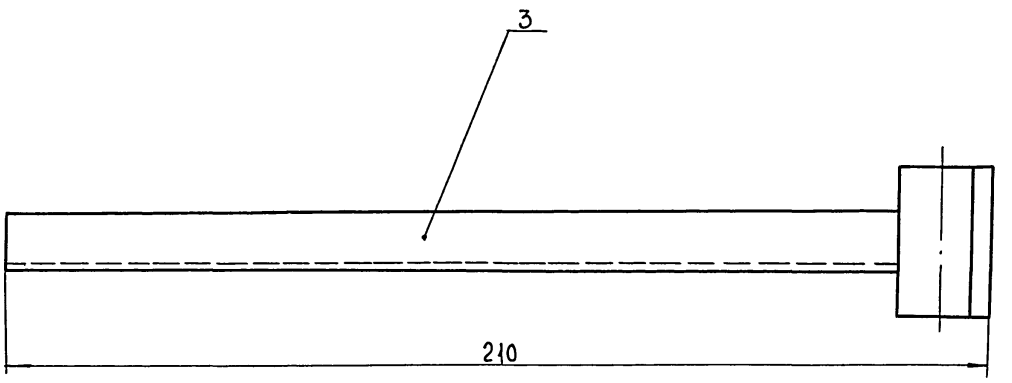

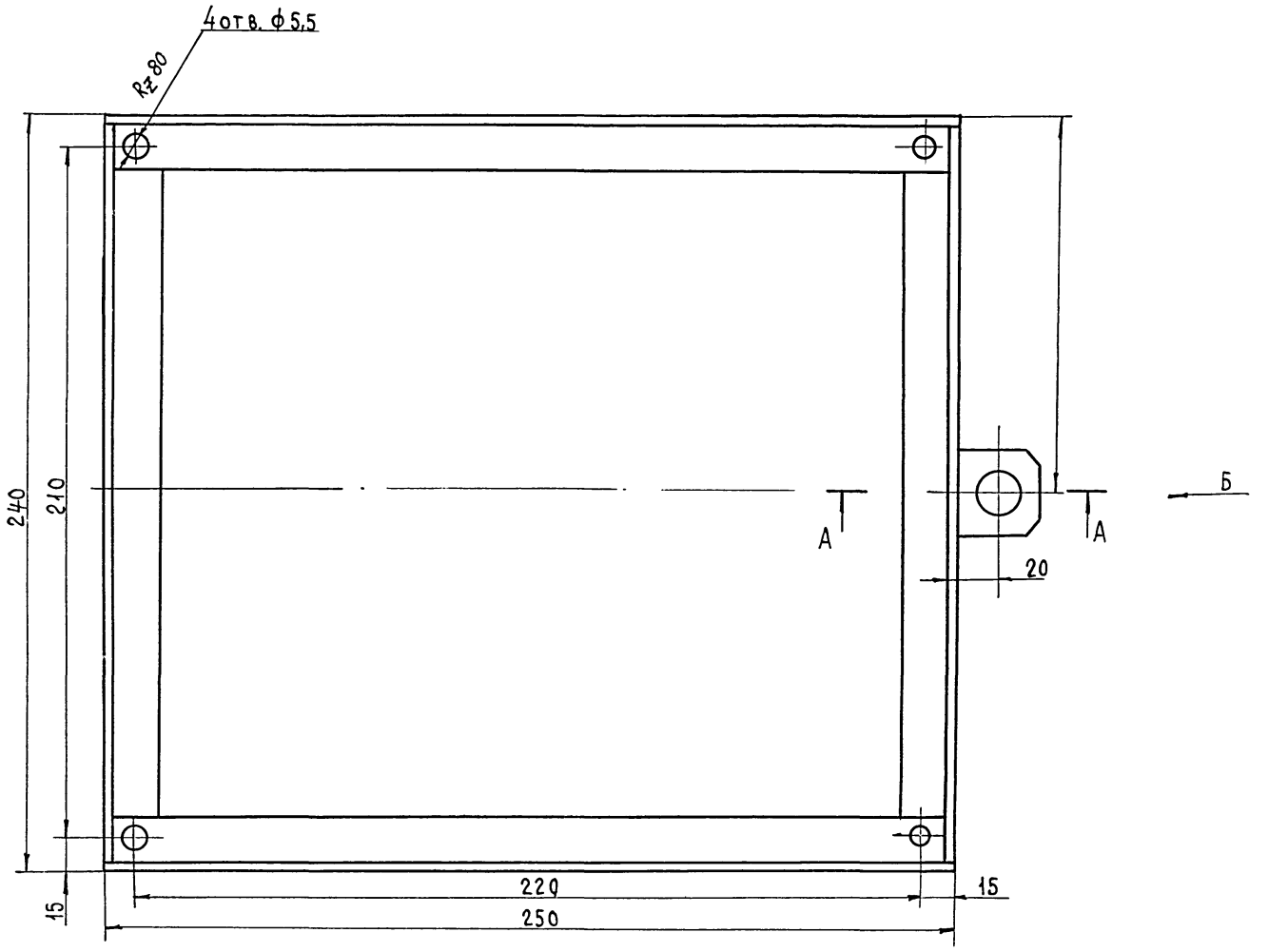

А - А
М 1:1

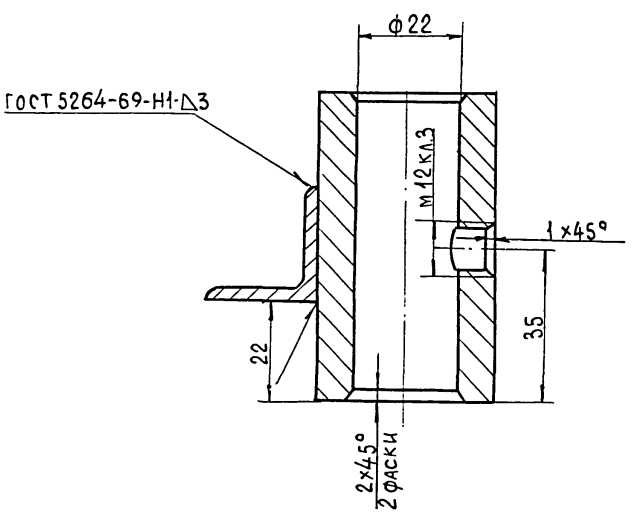

Вид Б
ПОВЕРНУТО

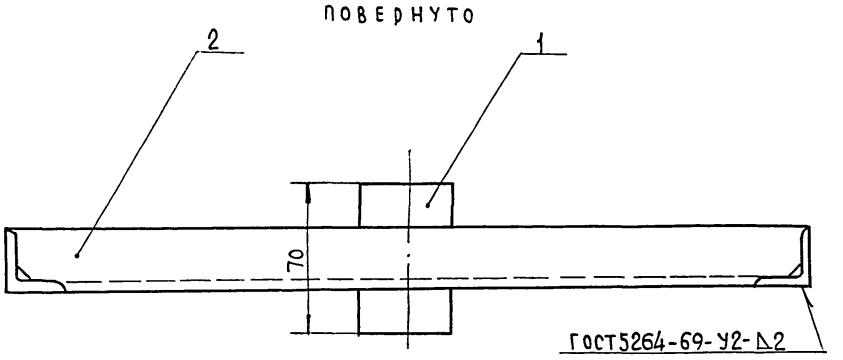

Изм.	Лист	№ докум.	Подпись	Дата
Разраб.		Абрамова		
Проверил		Иванов		
Рук.гр.		Рыбаков		
Гл.спец.		Шипов		
Нач.отд.		Артемьев		
Гл.инж.пр.		Трынов		

ТРК-05.01. 000 СБ

Рама.
Сборочный чертеж

Литера	Масса	Масшт.
Ц	1,840	1:2

Лист	Листов 1

ГИПРОСЕЛЬХОЗПРОМ
ГЛАВСЕЛЬСТРОЙПРОЕКТ
г. ВЛАДИМИР

15430-03 84 Копировал Шумейко Формат А2

Инв.№ подл. | Подп. и дата | Взам. инв.№ | Инв.№ дубл. | Подп. и дата

ТРК-05.01.001

Альбом III

Типовой проект 816-231

Инв. № подл. | Подпись и дата | Взам. инв. № | Инв. № дубл. | Подпись и дата

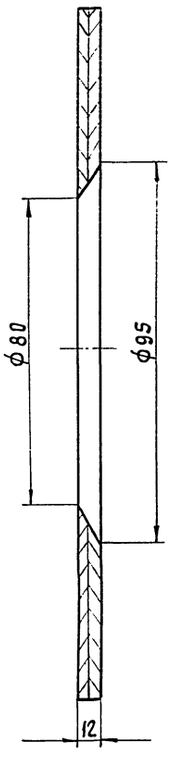

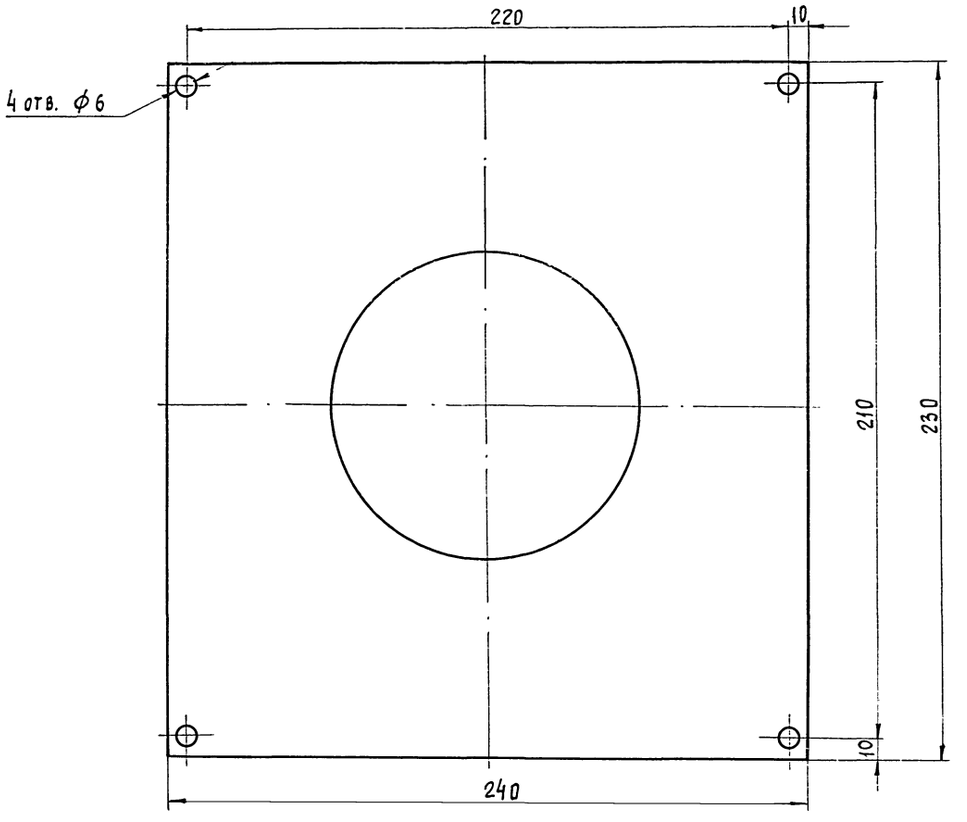

Изм.	Лист	№ докум.	Подпись	Дата
Разраб.		Николошвили		
Провер.		Абрамова		
Рук. гр.		Рыбаков		
Гл. спец.		Шипов		
Нач. отд.		Артемьев		
Гл. инж. пр.		Грынов		

ТРК-05.01.001

Лист верхний

Литера	Масса	Масшт.
И	0,300	1:2

Лист | Листов 1

Фанера сосна ФК сорт АВ ГОСТ 3916-69

Гипросельхозпром Главсельстройпроект г. Владимир

Копировал Лукьянова Формат 12Г

ТРК-05.01.002

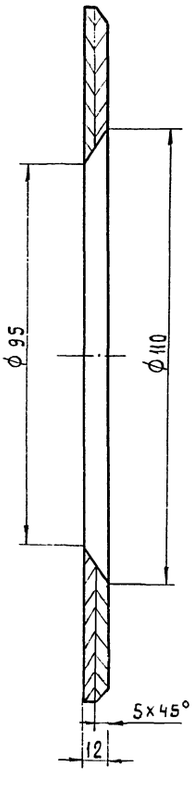

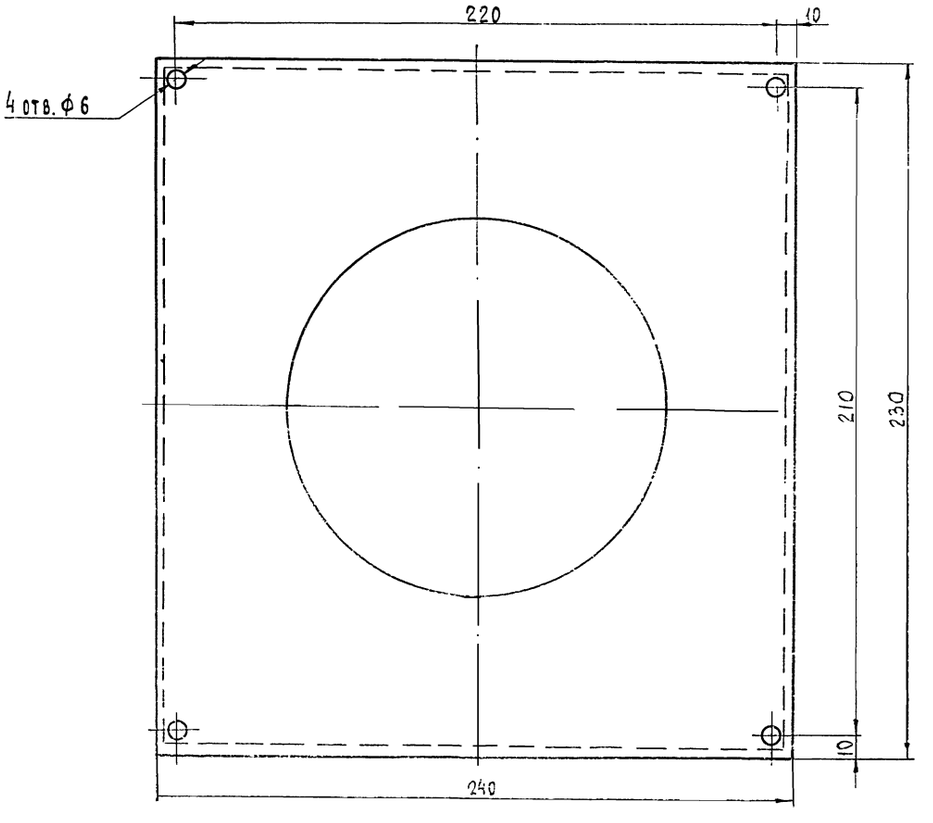

Изм.	Лист	№ докум.	Подпись	Дата
Разраб.		Николошвили		
Провер.		Абрамова		
Рук. гр.		Рыбаков		
Гл. спец.		Шипов		
Нач. отд.		Артемьев		
Гл. инж. пр.		Грынов		

ТРК-05.01.002

Лист нижний

Литера	Масса	Масшт.
И	0,300	1:2

Лист | Листов 1

Фанера сосна ФК сорт АВ ГОСТ 3916-69

Гипросельхозпром Главсельстройпроект г. Владимир

15430-03 85

Копировал Лукьянова Формат 12Г

Инв. № подл. | Подпись и дата | Взам. инв. № | Инв. № дубл. | Подпись и дата

Типовой проект 816-231 Альбом III

ТРК-06.00.007

А-А

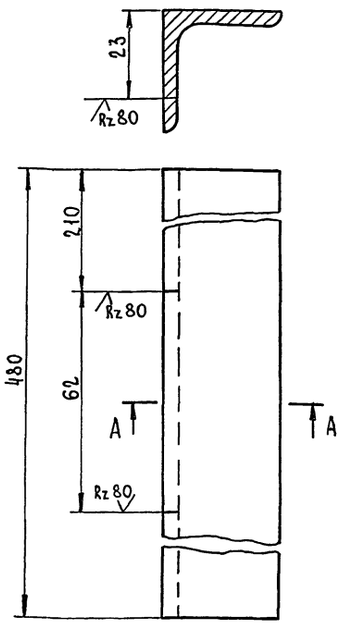

Изм.	Лист	№ докум.	Подпись	Дата
Разраб.		Николошвили		
Проверил		Абрамова		
Рук. гр.		Рыбаков		
Гл. спец.		Шипов		
Нач. отд.		Артемьев		
Гл. инж. пр.		Трынов		

ТРК-06.00.007

Связь поперечная задняя

Литера	Масса	Масшт.
И	1,100	1:1
Лист	Листов 1	

Уголок Б32×32×4 ГОСТ 8509-72 / Ст 3сп ГОСТ 535-58*

ГИПРОСЕЛЬХОЗПРОМ Главсельстройпроект г. Владимир

Копировал Кочергина Формат А4

ТРК-06.00.008

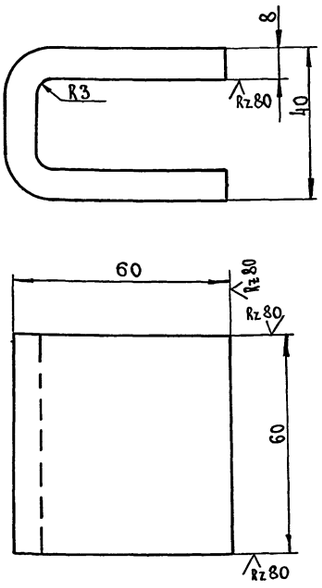

Длина развертки ℓ = 138 мм.

Изм.	Лист	№ докум.	Подпись	Дата
Разраб.		Николошвили		
Проверил		Абрамова		
Рук. гр.		Рыбаков		
Гл. спец.		Шипов		
Нач. отд.		Артемьев		
Гл. инж. пр.		Трынов		

ТРК-06.00.008

Скоба

Литера	Масса	Масшт.
И	0,600	1:1
Лист	Листов 1	

Ст 3 сп ГОСТ 380-71*

ГИПРОСЕЛЬХОЗПРОМ Главсельстройпроект г. Владимир

Копировал Кочергина Формат А4

ТРК-06.00.006

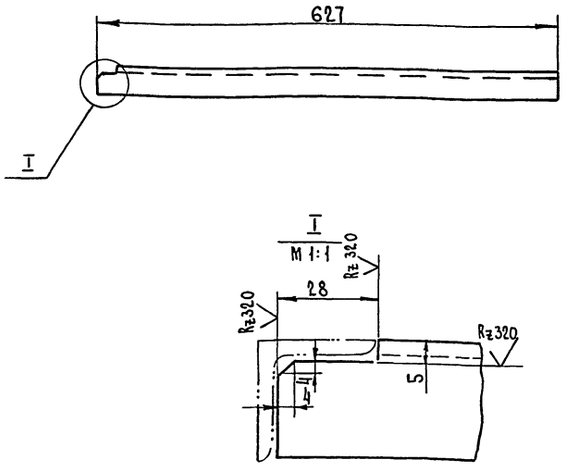

Изм.	Лист	№ докум.	Подпись	Дата
Разраб.		Николошвили		
Проверил		Абрамова		
Рук. гр.		Рыбаков		
Гл. спец.		Шипов		
Нач. отд.		Артемьев		
Гл. инж. пр.		Трынов		

ТРК-06.00.006

Связь продольная

Литера	Масса	Масшт.
И	1,380	1:5
Лист	Листов 1	

Уголок Б32×32×4 ГОСТ 8509-72 / Ст 3сп ГОСТ 535-58*

ГИПРОСЕЛЬХОЗПРОМ Главсельстройпроект г. Владимир

Копировал Кочергина Формат А4

ТРК-05.00.006

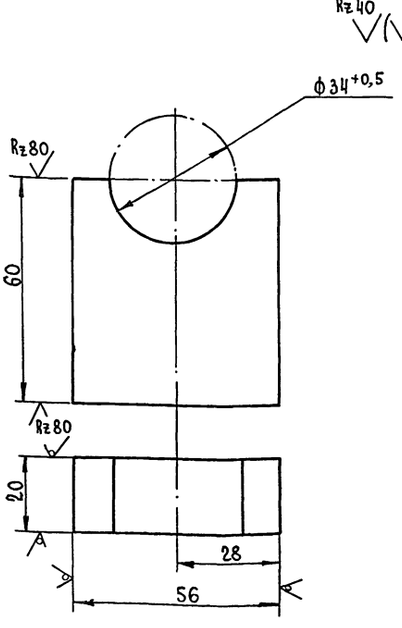

Изм.	Лист	№ докум.	Подпись	Дата
Разраб.		Николошвили		
Проверил		Абрамова		
Рук. гр.		Рыбаков		
Гл. спец.		Шипов		
Нач. отд.		Артемьев		
Гл. инж. пр.		Трынов		

ТРК-06.00.005

Опора

Литера	Масса	Масштаб
И	0,500	1:1
Лист	Листов 1	

Ст 3сп ГОСТ 380-71*

ГИПРОСЕЛЬХОЗПРОМ Главсельстройпроект г. Владимир

Копировал Кочергина Формат А4

Альбом III
Типовой проект 816-251

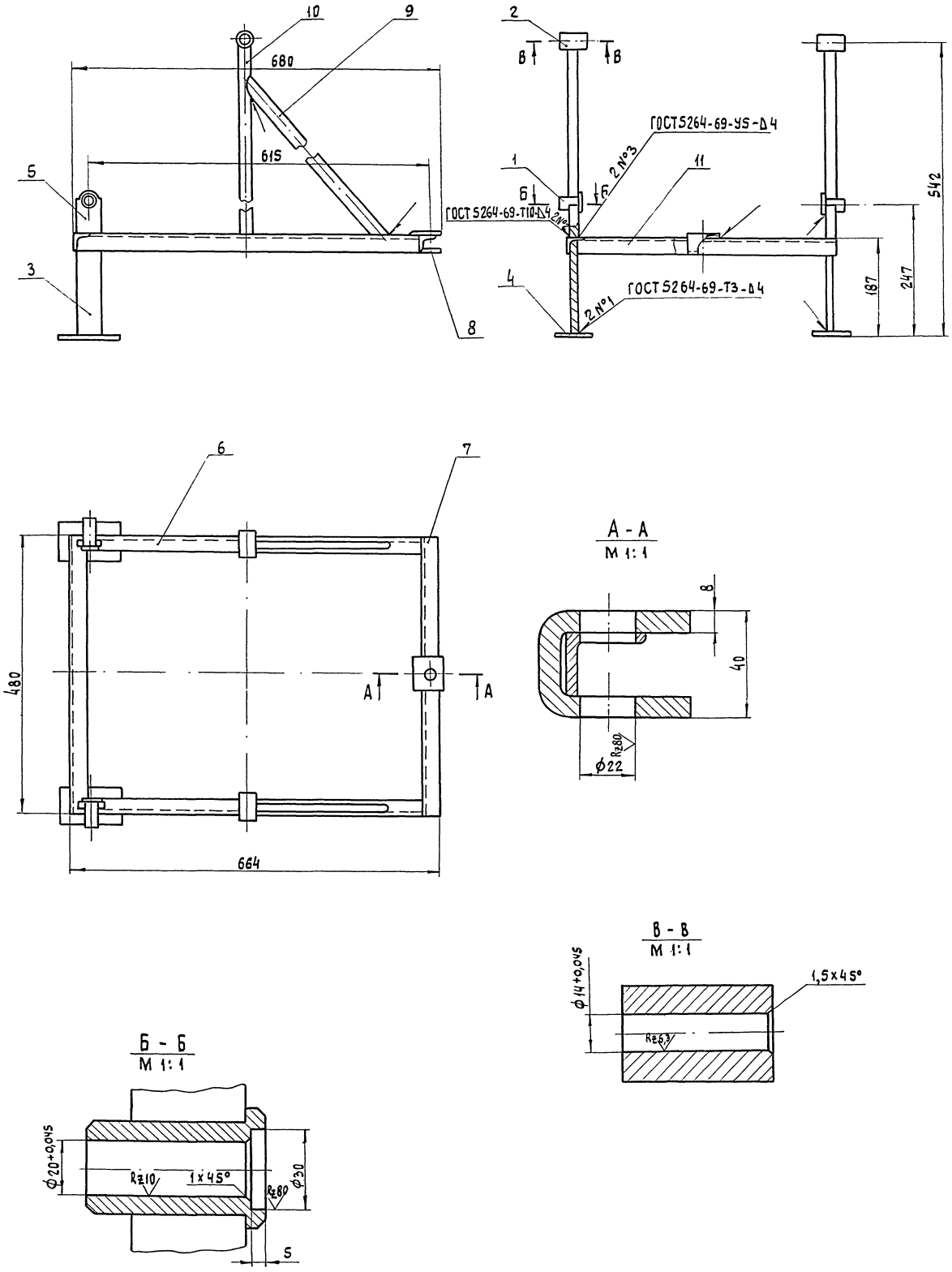

					ТРК-06.00.000 СБ			
Изм	Лист	№ докум.	Подпись	Дата	Рама Сборочный чертеж	Литера	Масса	Масшт.
Разраб.		Абрамова						
Проверил		Иванов				И	10,800	1:5
Рук. гр.		Рыбаков				Лист	Листов 1	
Гл. спец.		Шипов				Гипросельхозпром Главсельстройпроект г. Владимир		
Нач. отд.		Артемьев						
Гл. инж. пр.		Трынов						

15430-03 87 Копировал Лукьянова Формат 22В

Инв. № подл. | Подпись и дата | Взам. инв. № | Инв. № дубл. | Подпись и дата

Типовой проект 816-231 Альбом III

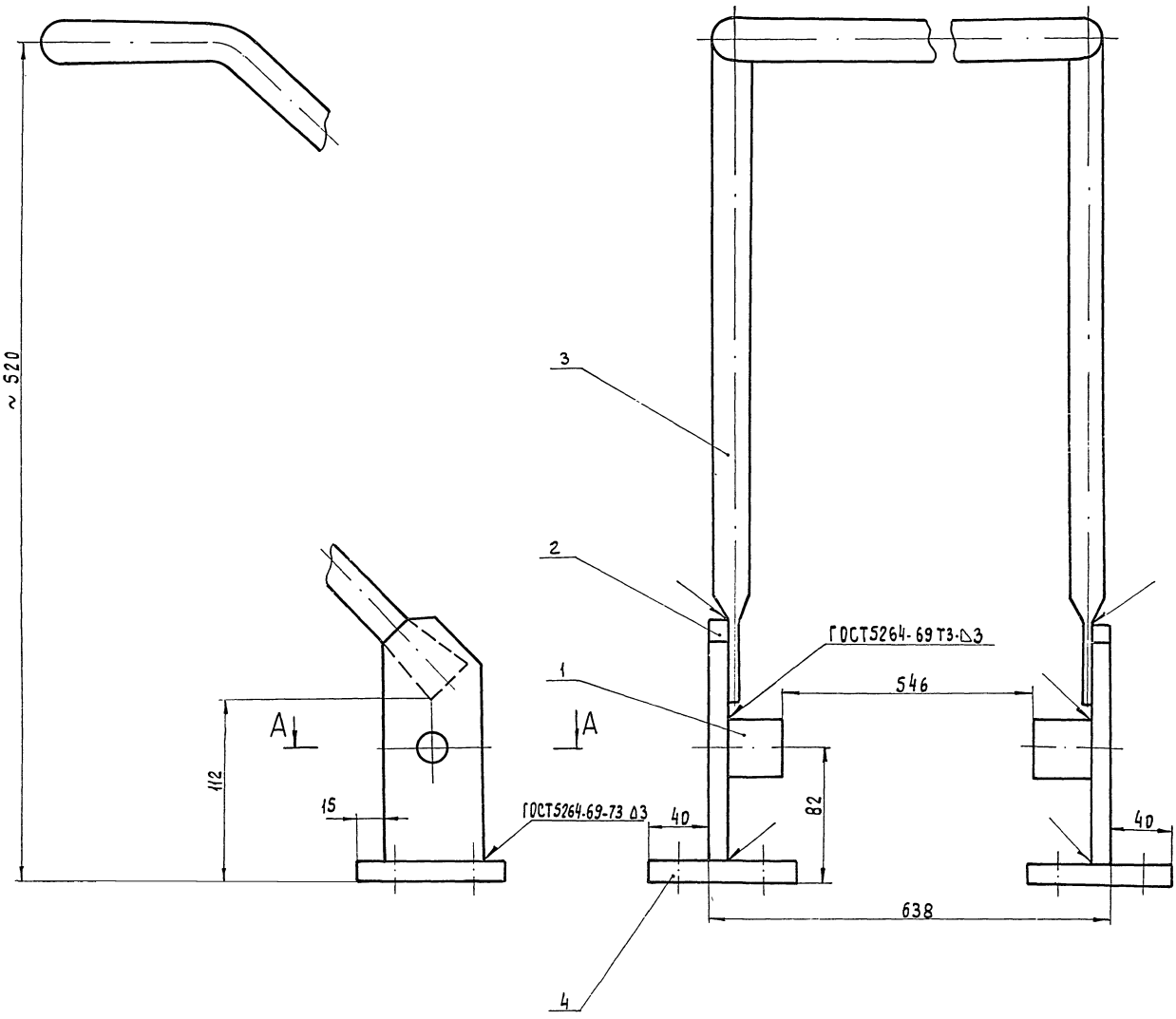

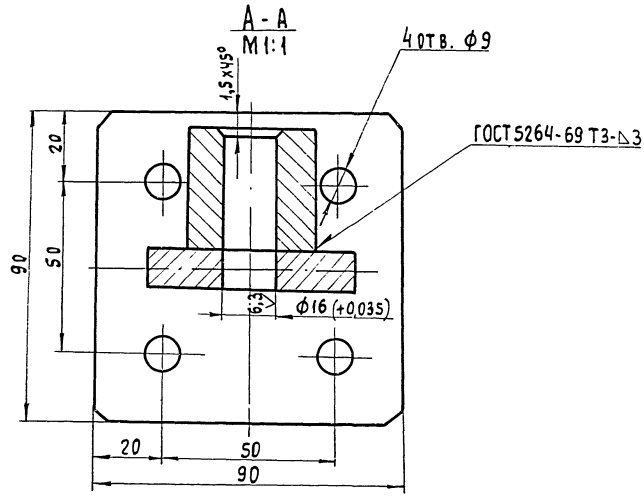

Изм.	Лист	№ докум.	Подпись	Дата	
Разраб.		Абрамова			
Проверил		Иванов			
Рук. гр.		Рыбаков			
Гл. спец.		Шилов			
Нач. отд.		Артемьев			
Гл. инж. пр.		Трынов			

ТРК-07.00.000 СБ

Ручка

Сборочный чертеж

Литера	Масса	Масшт.
И	4,600	1:2

Лист | Листов 1

ГИПРОСЕЛЬХОЗПРОМ
ГЛАВСЕЛЬСТРОЙПРОЕКТ
г. ВЛАДИМИР

Копировал Лукьянова Формат А2 В

15430-03 88

Инв. № подл. | Подпись и дата | Взам. инв. № | Инв. № дубл. | Подпись и дата

ТРК-07.00.003

Альбом III

Типовой проект 816-231

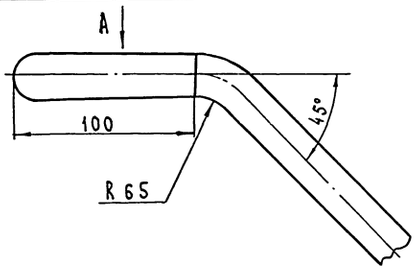

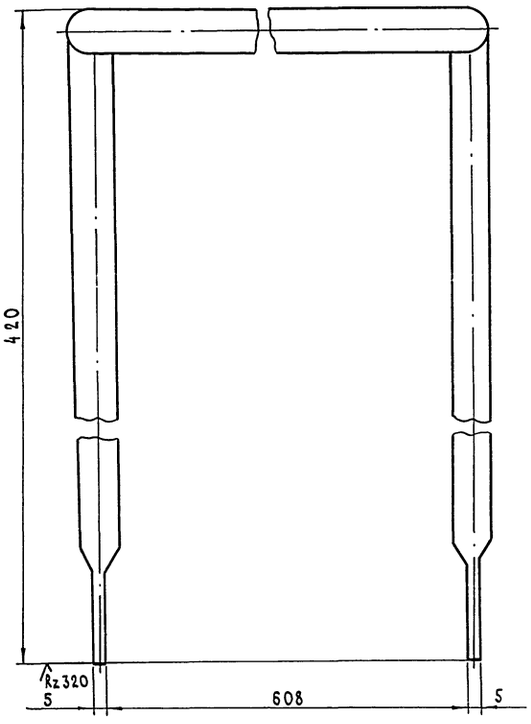

Вид А
повернуто

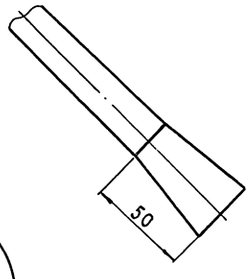

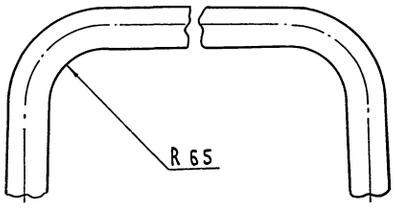

Длина заготовки ℓ = 2050 мм

Изм.	Лист	№ докум.	Подпись	Дата	ТРК - 07.00.003			
Разраб.		Николоцвили			Труба	Литера	Масса	Масштаб
Проверил		Абрамова				И	2,620	1:2
Рук.гр.		Рыбаков				Лист	Листов 1	
Гл.спец.		Шипов			Труба 15 ГОСТ 3262-75	ГИПРОСЕЛЬХОЗПРОМ Главсельстройпроект г. Владимир		
Нач.отд.		Артемьев						
Гл.инж.пр.		Трынов						

Копировал Завьялова — Формат 12Г

Инв.№ подл. | Подп. и дата | Взам.инв.№ | Инв.№ дубл. | Подп. и дата

ТРК-07.00.004

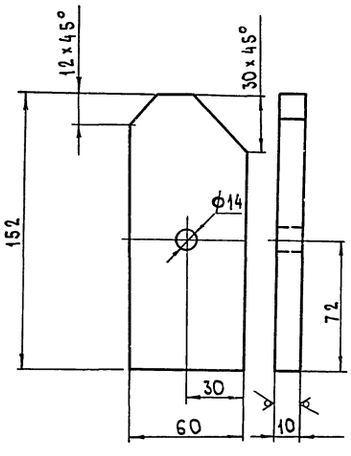

Изм.	Лист	№ докум.	Подпись	Дата	ТРК-07.00.004			
Разраб.		Николоцвили			Лист	Литера	Масса	Масштаб
Проверил		Абрамова				И	0,600	1:2
Рук.гр.		Рыбаков				Лист	Листов 1	
Гл.спец.		Шипов			Лист В10 ГОСТ 19903-74 / 3-IV СТ. ЗСП ГОСТ 14637-69*	ГИПРОСЕЛЬХОЗПРОМ Главсельстройпроект г. Владимир		
Нач.отд.		Артемьев						
Гл.инж.пр.		Трынов						

Копировал Завьялова — Формат 11В

Инв.№ подл. | Подп. и дата | Взам.инв.№ | Инв.№ дубл. | Подп. и дата

ТРК-06.00.009

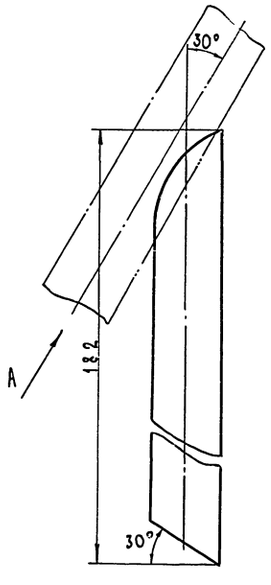

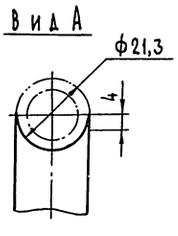

Изм.	Лист	№ докум.	Подпись	Дата	ТРК-06.00.009			
Разраб.		Николоцвили			Труба	Литера	Масса	Масштаб
Проверил		Абрамова				И	0,230	1:1
Рук.гр.		Рыбаков				Лист	Листов 1	
Гл.спец.		Шипов			Труба 15 ГОСТ 3262-75	ГИПРОСЕЛЬХОЗПРОМ Главсельстройпроект г. Владимир		
Нач.отд.		Артемьев						
Гл.инж.пр.		Трынов						

Копировал Завьялова — Формат 11В

ТРК-05.01.002

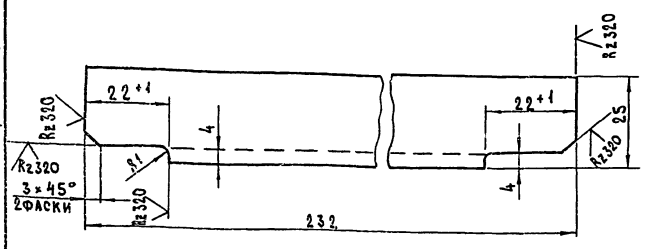

Изм.	Лист	№ докум.	Подпись	Дата
Разраб.		Николошвили		
Проверил		Абрамова		
Рук. гр.		Рыбаков		
Гл. спец.		Шипов		
Нач. отд.		Артемьев		
Гл. инж. пр.		Трынов		

ТРК-05.01.002

Уголок

Литера	Масса	Масштаб
И	0,250	1:2

Лист	Листов 1

Уголок 540×40×4 ГОСТ 8509-72 / Ст3сп ГОСТ 535-58*

ГИПРОСЕЛЬХОЗПРОМ
Главсельстройпроект
г. Владимир

Копировал Завьялова — Формат 11В

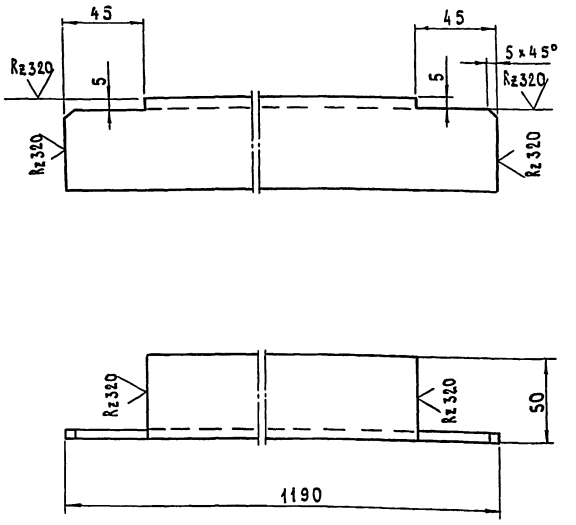

Неуказанные предельные отклонения размеров - по 7 классу

Изм.	Лист	№ докум.	Подпись	Дата
Разраб.		Николошвили		
Проверил		Абрамова		
Рук. гр.		Рыбаков		
Гл. спец.		Шипов		
Нач. отд.		Артемьев		
Гл. инж. пр.		Трынов		

ШК-03.009

Уголок продольный

Литера	Масса	Масштаб
И	4,300	1:2

Лист	Листов 1

Уголок 550×50×4 ГОСТ 8509-72 / Ст3сп ГОСТ 535-58*

ГИПРОСЕЛЬХОЗПРОМ
Главсельстройпроект
г. Владимир

Копировал Завьялова — Формат 11В

ТРК-05.01.001

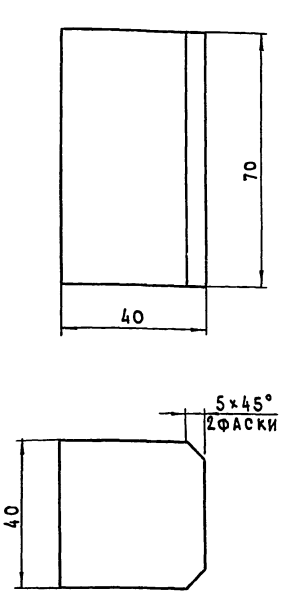

Изм.	Лист	№ докум.	Подпись	Дата
Разраб.		Николошвили		
Проверил		Абрамова		
Рук. гр.		Рыбаков		
Гл. спец.		Шипов		
Нач. отд.		Артемьев		
Гл. инж. пр.		Трынов		

ТРК-05.01.001

Бобышка

Литера	Масса	Масштаб
И	0,840	1:2

Лист	Листов 1

Квадрат В 40 ГОСТ 2591-71 / Ст. 3сп ГОСТ 535-58*

ГИПРОСЕЛЬХОЗПРОМ
Главсельстройпроект
г. Владимир

Копировал Завьялова — Формат 11В

ТРК-04.02.101

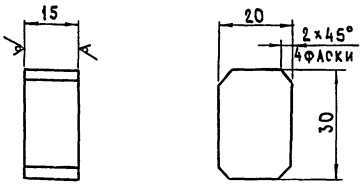

Изм.	Лист	№ докум.	Подпись	Дата
Разраб.		Николошвили		
Проверил		Абрамова		
Рук. гр.		Рыбаков		
Гл. спец.		Шипов		
Нач. отд.		Артемьев		
Гл. инж. пр.		Трынов		

ТРК-04.02.101

Бобышка

Литера	Масса	Масштаб
И	0,700	1:1

Лист	Листов 1

Лист В 15 ГОСТ 19903-74 / 3-У Ст 3сп ГОСТ 14637-89*

ГИПРОСЕЛЬХОЗПРОМ
Главсельстройпроект
г. Владимир

Копировал Завьялова — Формат 11В

Формат	Зона	Поз.	Обозначение	Наименование	Кол.	Примечание
				Документация		
12			ВЭ-03.000 СБ	Сборочный чертеж		
				Детали		
БЧ		1	ВЭ-03.001	Доска		
				Сосна ГОСТ 8486-66		
				40х125хS20	1	1,100кг
БЧ		2	ВЭ-03.002	Доска		
				Сосна ГОСТ 8486-66		
				40х135хS20	1	1,200кг

Изм.	Лист	№ докум.	Подпись	Дата	ВЭ-03.000			
Разраб.		Абрамова			Крыша	Литера	Лист	Листов
Проверил		Иванов					1	1
Рук. гр.		Рыбаков				Гипросельхозпром Главсельстройпроект г. Владимир		
Гл. спец.		Шипов						
Нач. отд.		Артемьев						

Копировал Лукьянова Формат 11Б

Формат	Зона	Поз.	Обозначение	Наименование	Кол.	Примечание
				Документация		
12			ВЭ-02.000 СБ	Сборочный чертеж		
				Детали		
БЧ		1	ВЭ-02.001	Полоса		
				Полоса $\frac{85\times50\ ГОСТ\ 103-76}{3-\text{IV}-Ст.3сп\ ГОСТ\ 535-58*}$		
				ℓ=1758в7	2	0,400кг
БЧ		2	ВЭ-02.002	Полоса		
				Полоса $\frac{85\times50\ ГОСТ\ 103-76}{3-\text{IV}-Ст.3сп\ ГОСТ\ 535-58*}$		
				ℓ=445 в7	2	0,900кг
БЧ		3	ВЭ-02.003	Полоса		
				Полоса $\frac{85\times90\ ГОСТ\ 103-76}{3-\text{IV}-Ст.3сп\ ГОСТ\ 535-58*}$		
				ℓ=90 в7	4	0,200кг
БЧ		4	ВЭ-02.004	Уголок		
				Уголок $\frac{80\times80\times3\ ГОСТ\ 8509-72}{3-\text{IV}-Ст.3сп\ ГОСТ\ 535-58*}$		
				ℓ=545 в7	4	1,300кг
	11	5	ВЭ-02.005	Уголок	2	
		6	ВЭ-02.005-01	Уголок	2	

Изм.	Лист	№ докум.	Подпись	Дата	ВЭ-02.000			
Разраб.		Абрамова			Каркас	Литера	Лист	Листов
Проверил		Иванов					1	1
Рук. гр.		Рыбаков				Гипросельхозпром Главсельстройпроект г. Владимир		
Гл. спец.		Шипов						
Нач. отд.		Артемьев						

Копировал Лукьянова Формат 11Б

Формат	Зона	Поз.	Обозначение	Наименование	Кол.	Прим-90 мечание
				Документация		
12			ВЭ-04-000СБ	Сборочный чертеж		
				Детали		
БЧ		1	ВЭ-04.001	Винипласт ВН		
				Лист 12х15х275 ГОСТ 9639-71*	2	0,060кг
БЧ		2	ВЭ-04.002	Винипласт ВН		
				Лист 12х15х520 ГОСТ 9639-71*	2	0,130кг
БЧ		3	ВЭ-04.003	Винипласт ВН		
				Лист 12х31х250 ГОСТ 9639-71*	2	0,120кг
БЧ		4	ВЭ-04.004	Винипласт ВН		
				Лист 12х31х458 ГОСТ 9639-71*	2	0,230кг
БЧ		5	ВЭ-04.005	Винипласт ВН		
				Лист 12х188х458 ГОСТ 9639-71*	1	1,450кг
БЧ		6	ВЭ-04.006	Винипласт ВН		
				Лист 12х188х493 ГОСТ 9639-71*	2	1,560кг
БЧ		7	ВЭ-04.007	Винипласт ВН		
				Лист 12х434х493 ГОСТ 9639-71*	2	3,520кг

Изм.	Лист	№ докум.	Подпись	Дата	ВЭ-04.000			
Разраб.		Абрамова			Облицовка	Литера	Лист	Листов
Проверил		Иванов					1	1
Рук. гр.		Рыбаков				Гипросельхозпром Главсельстройпроект г. Владимир		
Гл. спец.		Шипов						
Нач. отд.		Артемьев						

Копировал Лукьянова Формат 11Б

Формат	Зона	Поз.	Обозначение	Наименование	Кол.	Примечание
				Документация		
12			ВЭ-01.000СБ	Сборочный чертеж		
				Детали		
БЧ		1	ВЭ-01.001	Доска		
				Сосна ГОСТ 8486-66		
				30х125хS20	1	0,900кг
БЧ		2	ВЭ-01.002	Доска		
				Сосна ГОСТ 8486-66		
				30х135хS20	1	1,000кг

Изм.	Лист	№ докум.	Подпись	Дата	ВЭ-01.000			
Разраб.		Абрамова			Дно	Литера	Лист	Листов
Проверил		Иванов					1	1
Рук. гр.		Рыбаков				Гипросельхозпром Главсельстройпроект г. Владимир		
Гл. спец.		Шипов						
Нач. отд.		Артемьев						

Копировал Лукьянова Формат 11Б

ВЭ-01.000СБ

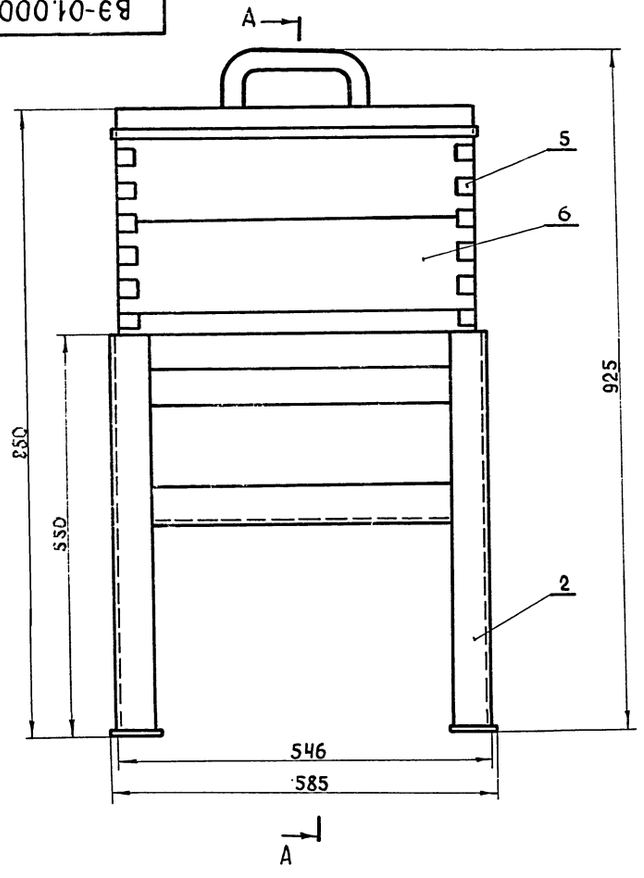

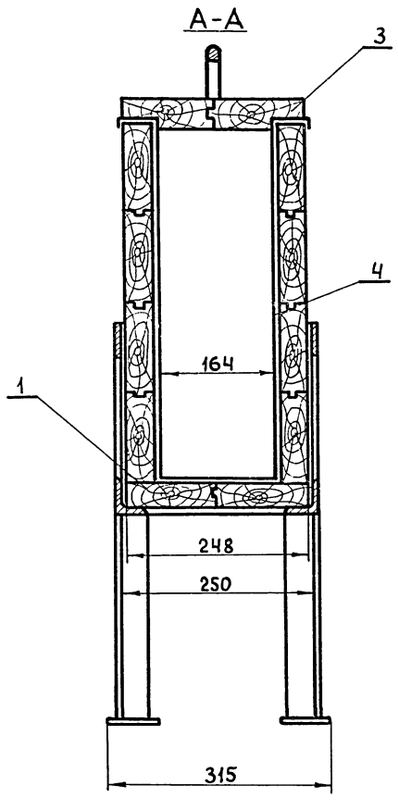

Изм	Лист	№ докум.	Подпись	Дата
Разраб.		Абрамова		
Проверил		Иванов		
Рук.гр.		Рыбаков		
Гл.спец.		Шипов		
Нач.отд.		Артемьев		
Гл.инж.пр.		Трынов		

ВЭ-00.000 СБ

Ванна для слива и приготовления электролита. Сборочный чертеж

Литера	Масса	Масшт.
и	34,500	1:5

Лист | Листов 1

Гипросельхозпром Главсельстройпроект г. Владимир

Копировал Ящук | Формат 12Г

Альбом III

Типовой проект 816-231

Инв.№ подл. | Подпись и дата | Взам.инв.№ | Инв.№ дубл. | Подпись и дата

ВЭ-01.000СБ

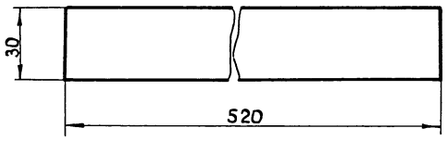

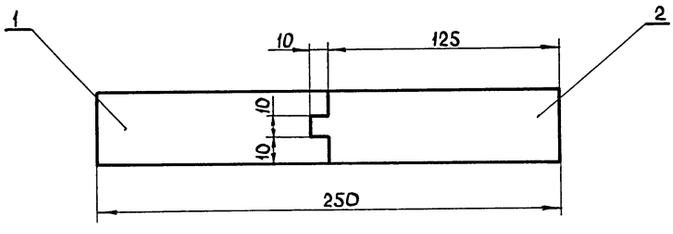

Изм	Лист	№ докум.	Подпись	Дата
Разраб.		Абрамова		
Проверил		Иванов		
Рук.гр.		Рыбаков		
Гл.спец.		Шипов		
Нач.отд.		Артемьев		
Гл.инж.пр.		Трынов		

ВЭ-01.000 СБ

Дно. Сборочный чертеж

Литера	Масса	Масшт.
и	1,900	1:2

Лист | Листов 1

Гипросельхозпром Главсельстройпроект г. Владимир

Копировал Ящук | Формат 12Г

Инв.№ подл. | Подпись и дата | Взам.инв.№ | Инв.№ дубл. | Подпись и дата

Альбом III
Типовой проект 816-2.31
Инв.№подл. | Подп. и дата | Взам. инв.№ | Инв.№ дубл. | Подп. и дата

А-А

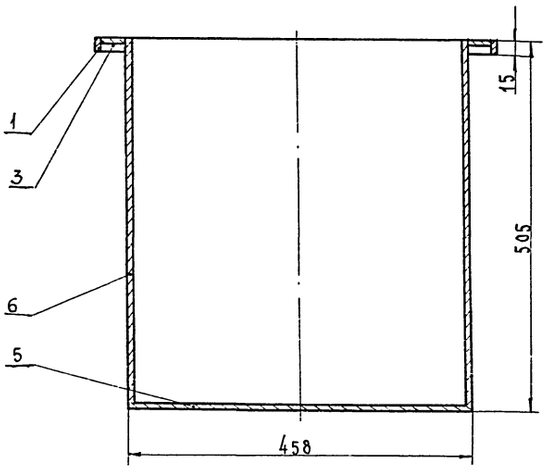

Б-Б

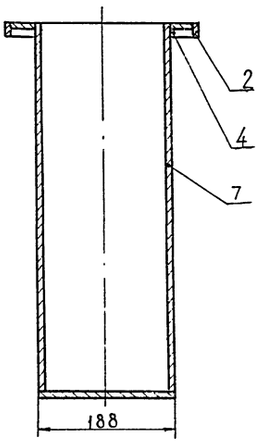

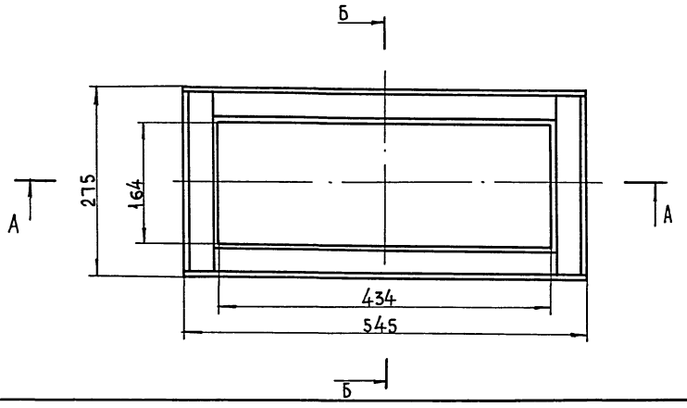

1. После сварки проверить на герметичность. Течи не допустимы.
2. Допускается изготовление облицовки из свинца.

Изм.	Лист	№ докум.	Подпись	Дата
Разраб.		Абрамова		
Провери л		Иванов		
Рук. гр.		Рыбаков		
Гл. спец.		Шипов		
Нач. отд.		Артемьев		
Гл. инж. пр.		Трынов		

ВЭ - 04.000 СБ

Облицовка
Сборочный чертеж

Литера	Масса	Масшт.
И	12,700	1:5

Лист | Листов 1

ГИПРОСЕЛЬХОЗПРОМ
ГЛАВСЕЛЬСТРОЙПРОЕКТ
г. ВЛАДИМИР

Копировал Шумейко | Формат 12 Г

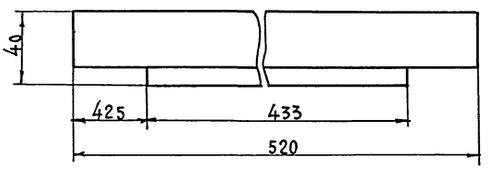

Б-Б

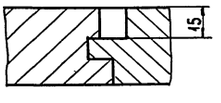

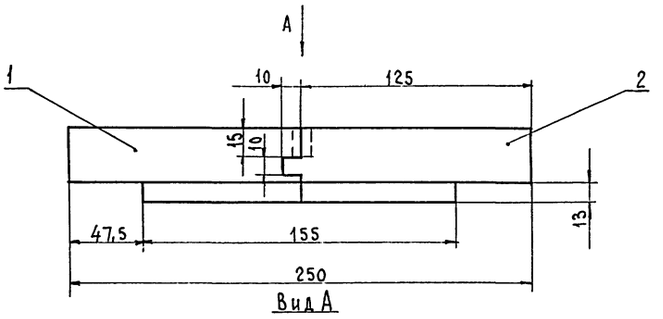

Вид А

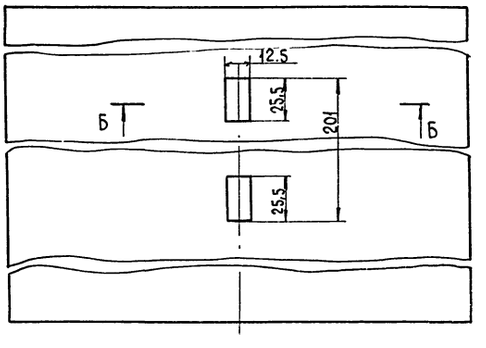

Изм.	Лист	№ докум.	Подпись	Дата
Разраб.		Абрамова		
Провери л		Иванов		
Рук. гр.		Рыбаков		
Гл. спец.		Шипов		
Нач. отд.		Артемьев		
Гл. инж. пр.		Трынов		

ВЭ - 03. 000 СБ

Крышка.
Сборочный чертеж

Литера	Масса	Масшт.
И	2,300	1:2

Лист | Листов 1

ГИПРОСЕЛЬХОЗПРОМ
ГЛАВСЕЛЬСТРОЙПРОЕКТ
г. ВЛАДИМИР

Копировал Шумейко | Формат 12 Г

ВЭ-02.000 СБ

Типовой проект 816-231 Альбом III

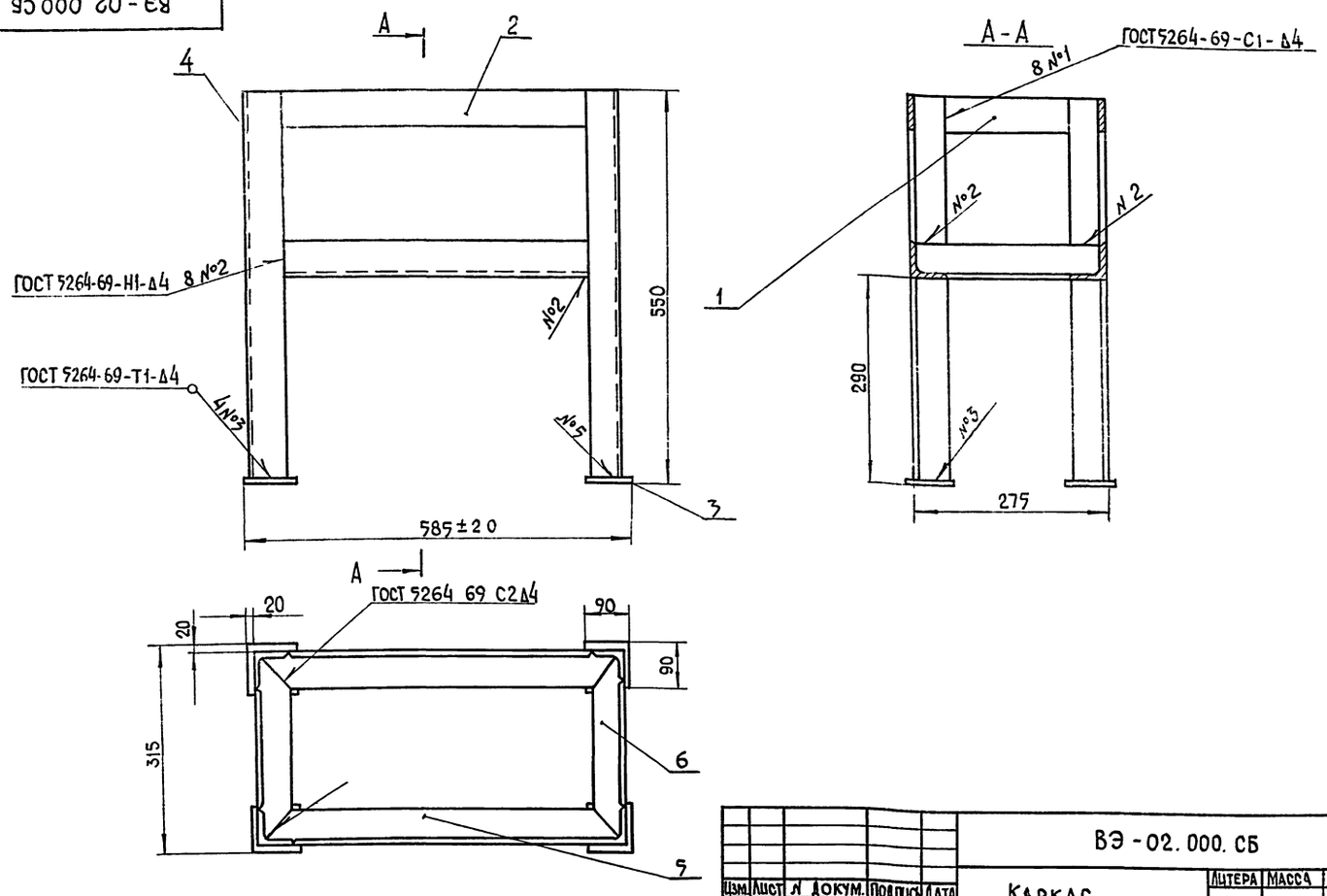

Изм.	Лист	N докум.	Подпись	Дата
Разраб.		Абрамова		
Проверил		Иванов		
Рук гр		Рыбаков		
Гл спец		Шипов		
Нач отд		Артемьев		
Гл инж пр		Трынов		

ВЭ-02.000. СБ

Каркас Сборочный чертёж

Литера	Масса	Масшт
И	11,900	1:5

Лист | Листов 1

ГИПРОСЕЛЬХОЗПРОМ ГЛАВСЕЛЬСТРОЙПРОЕКТ ВЛАДИМИР

Копировал Мкоф- Формат 12Г

Инв. № сдл | Подп. и дата | Взам. инв. № | Инв. № дубл. | Подп. и дата

ВЭ-00.001

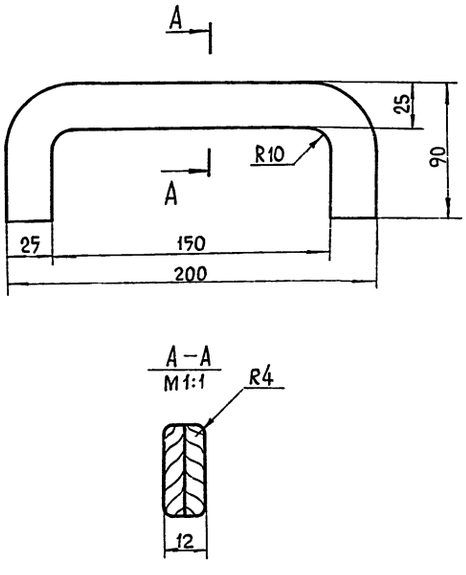

Изм.	Лист	N докум	Подпись	Дата
Разраб.		Николошвили		
Проверил		Абрамова		
Рук. гр.		Рыбаков		
Гл. спец.		Шипов		
Нач. отд.		Артемьев		
Гл. инж. пр.		Трынов		

ВЭ-00.001

Ручка

Литера	Масса	Масштаб
И	0,050	1:2

Лист | Листов 1

Фанера береза 12 ГОСТ 102-75

ГИПРОСЕЛЬХОЗПРОМ ГЛАВСЕЛЬСТРОЙПРОЕКТ г. Владимир

Копировал Ш[illegible] Формат 11В

Инв. № подл. | Подп. и дата | Взам. инв. № | Инв. № дубл. | Подп. и дата

ВЭ-02.005

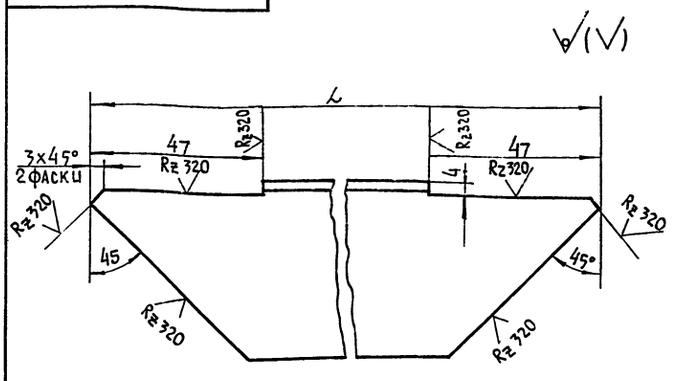

№ п/п	№ детали	L мм	Вес кг
1	ВЭ-02.005	525	1,1
2	ВЭ-02.005-01	255	0,55

Изм.	Лист	N докум.	Подпись	Дата
Разраб.		Николошвили		
Проверил		Абрамова		
Рук. гр.		Рыбаков		
Гл. спец.		Шипов		
Нач. отд.		Артемьев		
Гл. инж. пр.		Трынов		

ВЭ 02.005

Уголок

Литера	Масса	Масштаб
И	см. табл.	1:1

Лист | Листов 1

Уголок Б50х50х3 ГОСТ 8509 72 Ст.3 сп ГОСТ 535-58*

ГИПРОСЕЛЬХОЗПРОМ ГЛАВСЕЛЬСТРОЙПРОЕКТ г. Влад[illegible]

Копировал Мкоф Формат 1[illegible]

15430 03 94

Инв. № подл. | Подп. и дата | Взам. инв. № | Инв. № дубл. | Подп. и дата

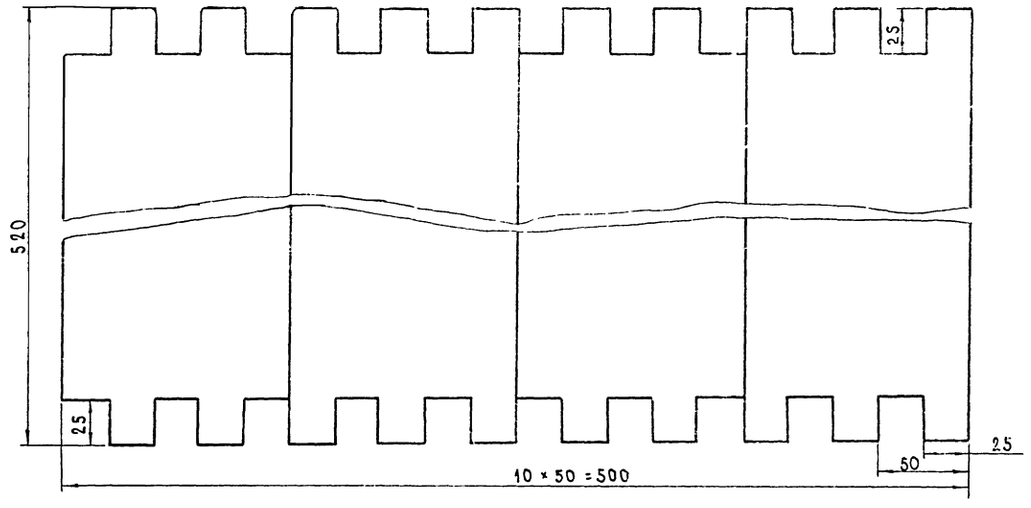

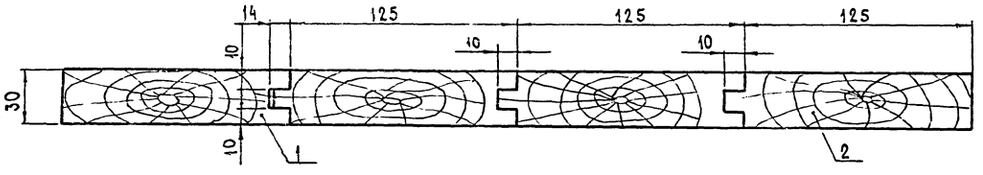

Изм.	Лист	№ докум.	Подпись	Дата
Разраб.		Абрамова		
Проверил		Иванов		
Рук. гр.		Рыбаков		
Гл. спец.		Шипов		
Нач. отд.		Артемьев		
Гл. инж. пр.		Трынов		

ВЭ - 06.000 СБ

Стенка
Сборочный чертеж

Сосна ГОСТ 8486-66

Литера	Масса	Масштаб
И	3,900	1:2

Лист	Листов 1

ГИПРОСЕЛЬХОЗПРОМ
ГЛАВСЕЛЬСТРОЙПРОЕКТ
г. ВЛАДИМИР

Копировал Завьялова

Формат 12Г

Инв. № подл. | Подп. и дата | Взам. инв. № | Инв. № дубл. | Подп. и дата

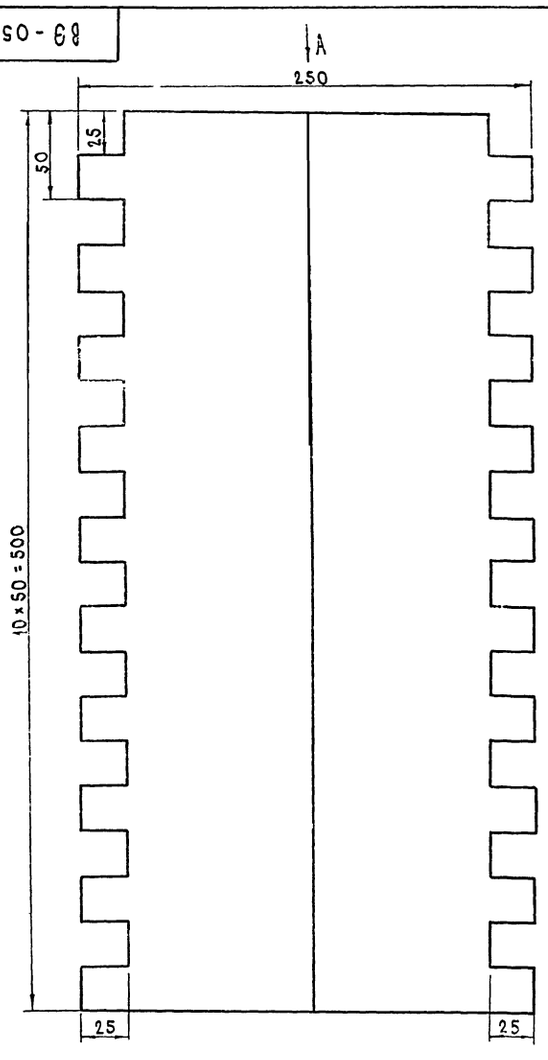

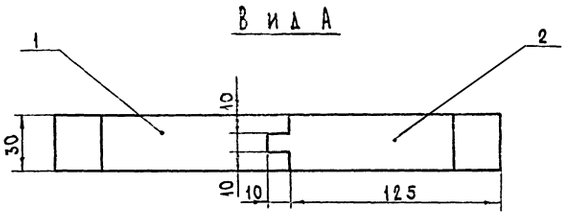

Изм.	Лист	№ докум.	Подпись	Дата
Разраб.		Абрамова		
Проверил		Иванов		
Рук. гр.		Рыбаков		
Гл. спец.		Шипов		
Нач. отд.		Артемьев		
Гл. инж. пр.		Трынов		

ВЭ - 05.000 СБ

Стенка
Сборочный чертеж

Сосна ГОСТ 8486-66

Литера	Масса	Масштаб
И	1,750	1:2

Лист	Листов 1

ГИПРОСЕЛЬХОЗПРОМ
ГЛАВСЕЛЬСТРОЙПРОЕКТ
г. ВЛАДИМИР

Копировал Завьялова

Формат 12Б

Инв. № подл. | Подп. и дата | Инв. № дубл. | Подп. и дата

Альбом III

Типовой проект 816-231

Формат	Зона	Поз.	Обозначение	Наименование	Кол.	Примечание
				Документация		
22			ШК-00.000 СБ	Сборочный чертеж		
				Сборочные единицы		
11		1	ШК-01.000	Дверь	2	
11		2	ШК-02.000	Диффузор	1	
11		3	ШК-03.000	Каркас	1	
11		4	ШК-04.000	Петля	4	
				Детали		
11		5	ШК-00.001	Скоба	1	
11		6	ШК-00.002	Ушко	1	
				Стандартные изделия		
		7		Болт М6×25.58 с		
				ГОСТ 7796-70*	18	
		8		Гайка М6.5		
				ГОСТ 5916-70*	18	
		9		Заклепка 6×25		
				ГОСТ 10299-68*	1	
		10		Шайба 6.5		
				ГОСТ 11371-68*	19	

Инв.№ подл. | Подп. и дата | Инв.№ дубл. | Взам. инв.№ | Подп. и дата

Изм.	Лист	№ докум.	Подпись	Дата
Разраб.		Абрамова		
Проверил		Иванов		
Рук. гр.		Рыбаков		
Гл. спец.		Шипов		
Нач. отд.		Артемьев		

ШК-00.000

Шкаф для красок

Литера	Лист	Листов
		1

ГИПРОСЕЛЬХОЗПРОМ Главсельстройпроект г. Владимир

Копировал Кочергина Формат А1В

Формат	Зона	Поз.	Обозначение	Наименование	Кол.	Примечание
				Документация		
22			ШК-01.000 СБ	Сборочный чертеж		
				Детали		
Бч.		1	ШК-01.001	Стенка		
				Лист 82 ГОСТ 19903-74 / Ст 3сп ГОСТ 14637-69*		
				546×820	7	
11		2	ШК-01.002	Уголок вертикальный	2	
11		3	ШК-01.003	Уголок горизонтальный	2	
11		4	ШК-01.004	Уголок средний	1	

Инв.№ подл. | Подп. и дата | Инв.№ дубл. | Взам. инв.№ | Подп. и дата

Изм.	Лист	№ докум.	Подпись	Дата
Разраб.		Абрамова		
Проверил		Иванов		
Рук. гр.		Рыбаков		
Гл. спец.		Шипов		
Нач. отд.		Артемьев		

ШК-01.000

Дверь

Литера	Лист	Листов
		1

ГИПРОСЕЛЬХОЗПРОМ Главсельстройпроект г. Владимир

Копировал Кочергина Формат А1В

Формат	Зона	Поз.	Обозначение	Наименование	Кол.	Примечание
				Документация		
12			ВЭ-06.000 СБ	Сборочный чертеж		
				Детали		
Бч		1	ВЭ-06.001	Доска		
				Сосна ГОСТ 8486-66		
				30×125×520	1	0,900кг
Бч		2	ВЭ-06.002	Доска		
				Сосна ГОСТ 8486-66		
				30×135×520	3	1,000кг

Инв.№ подл. | Подп. и дата | Инв.№ дубл. | Взам. инв.№ | Подп. и дата

Изм.	Лист	№ докум.	Подпись	Дата
Разраб.		Абрамова		
Проверил		Иванов		
Рук. гр.		Рыбаков		
Гл. спец.		Шипов		
Нач. отд.		Артемьев		

ВЭ-06.000

Стенка

Литера	Лист	Листов
		1

ГИПРОСЕЛЬХОЗПРОМ Главсельстройпроект г. Владимир

Копировал Кочергина Формат А1В

Формат	Зона	Поз.	Обозначение	Наименование	Кол.	Примечание
				Документация		
12			ВЭ-05.000 СБ	Сборочный чертеж		
				Детали		
Бч		1	ВЭ-05.001	Доска		
				Сосна ГОСТ 8486-66		
				30×125×500	1	0,850кг
Бч		2	ВЭ-05.002	Доска		
				Сосна ГОСТ 8486-66		
				30×135×500	1	0,900кг

Инв.№ подл. | Подп. и дата | Инв.№ дубл. | Взам. инв.№ | Подп. и дата

Изм.	Лист	№ докум.	Подпись	Дата
Разраб.		Абрамова		
Проверил		Иванов		
Рук. гр.		Рыбаков		
Гл. спец.		Шипов		
Нач. отд.		Артемьев		

ВЭ-05.000

Стенка

Литера	Лист	Листов
		1

ГИПРОСЕЛЬХОЗПРОМ Главсельстройпроект г. Владимир

Копировал Кочергина Формат А1В

Формат	Зона	Поз.	Обозначение	Наименование	Кол.	Примечание
Б4		5	ШК-03.005	Плита		
				Лист $\frac{\text{В5 ГОСТ 19903-74}}{\text{3-IV-Ст.3сп ГОСТ 14637-69*}}$	4	0,600 кг
Б4		6	ШК-03.006	Полка		
				Лист $\frac{\text{В2 ГОСТ 19903-74}}{\text{3-IV-Ст.3сп ГОСТ 14637-69*}}$		
				450×1170	2	7,800 кг
Б4		7	ШК-03.007	Стенка задняя		
				В2 ГОСТ 19903-74 / 3-IV-Ст.3сп ГОСТ 14637-69*		
				850×1150	1	15,400 кг
Б4		8	ШК-03.008	Стойка		
				Уголок $\frac{\text{Б50×50×5 ГОСТ 8509-72}}{\text{3-IV-Ст.3сп ГОСТ 535-58*}}$		
				ℓ = 1000 в7	4	3,770 кг
11		9	ШК-03.009	Уголок продольный	6	

Изм | Лист | №докум. | Подп. | Дата

ШК-03.000

Лист 2

Копировал Формат 11В

Типовой проект 816-251

Формат	Зона	Поз.	Обозначение	Наименование	Кол.	Примечание
				Документация		
11			ШК-04.000 СБ	Сборочный чертеж		
				Детали		
11		1	ШК-04.001	Петля	2	
				Стандартные изделия		
		2		Заклепка 8×65 ГОСТ 10299-68*	1	

Изм | Лист | №докум. | Подпись | Дата

ШК-04.000

Разраб. Абрамова; Проверил Иванов; Рук. гр. Рыбаков; Гл.спец. Шипов; Нач.отд. Артемьев

Петля

Литера | Лист | Листов: 1 | и | 1

Гипросельхозпром Главсельстройпроект г. Владимир

Копировал Лукьянова Формат 11В

Инв. № подл. | Подпись и дата | Взам. инв. № | Инв. № дубл. | Подпись и дата

Формат	Зона	Поз.	Обозначение	Наименование	Кол.	Примечание
				Документация		
12			ШК-03.000 СБ	Сборочный чертеж		
				Детали		
Б4		1	ШК-03.0001	Боковина		
				Лист $\frac{\text{В2 ГОСТ 19903-74}}{\text{3-IV-Ст.3сп ГОСТ 14637-69*}}$		
				460×850	2	6,100 кг
Б4		2	ШК-03.002	Подкладка		
				Лист $\frac{\text{В2 ГОСТ 19903-74}}{\text{3-IV-Ст.3сп ГОСТ 14637-69*}}$		
				40×50	4	0,040 кг
Б4		3	ШК-03.003	Поперечина		
				Уголок $\frac{\text{Б50×50×5 ГОСТ 8509-72}}{\text{3-IV-Ст.3сп ГОСТ 535-58*}}$	1	4,100 кг
Б4		4	ШК-03.004	Поперечина		
				Уголок $\frac{\text{Б50×50×5 ГОСТ 8509-72}}{\text{3-IV-Ст.3сп ГОСТ 535-58*}}$		
				ℓ = 400 в7	6	1,600 кг

Изм | Лист | №докум. | Подпись | Дата

ШК-03.000

Разраб. Абрамова; Проверил Иванов; Рук. гр. Рыбаков; Гл.спец. Шипов; Нач.отд. Артемьев

Каркас

Литера | Лист | Листов: 1 | и | 1 | 2

Гипросельхозпром Главсельстройпроект г. Владимир

Копировал Лукьянова Формат 11В

Инв. № подл. | Подпись и дата | Взам. инв. № | Инв. № дубл. | Подпись и дата

Формат	Зона	Поз.	Обозначение	Наименование	Кол.	Примечание
				Документация		
22			ШК-02.000 СБ	Сборочный чертеж		
				Детали		
Б4		1	ШК-02.001	Уголок $\frac{\text{Б25×25×3 ГОСТ 8509-72}}{\text{3-IV-Ст3сп ГОСТ 535-58*}}$		
				ℓ = 1122 в7	2	1,250 кг
Б4		2	ШК-02.002	Уголок $\frac{\text{Б25×25×3 ГОСТ 8509-72}}{\text{3-IV-Ст.3сп ГОСТ 535-58*}}$		
				ℓ = 472 в7	2	0,530 кг
11		3	ШК-02.003	Фланец	1	
				Материалы		
		4		Лист $\frac{\text{В1 ГОСТ 19903-74}}{\text{3-IV-Ст.3сп ГОСТ 14637-69*}}$		
				F = 0,88 м²		6,900 кг

Изм | Лист | №докум. | Подпись | Дата

ШК-02.000

Разраб. Абрамова; Проверил Иванов; Рук. гр. Рыбаков; Гл.спец. Шипов; Нач.отд. Артемьев

Диффузор

Литера | Лист | Листов: 1 | и | 1

Гипросельхозпром Главсельстройпроект г. Владимир

15450-03 97

Копировал Формат 11В

А-А

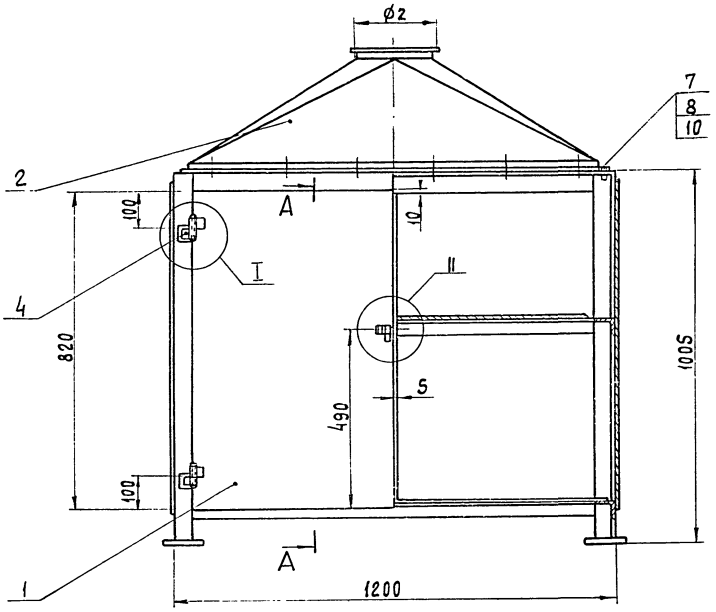

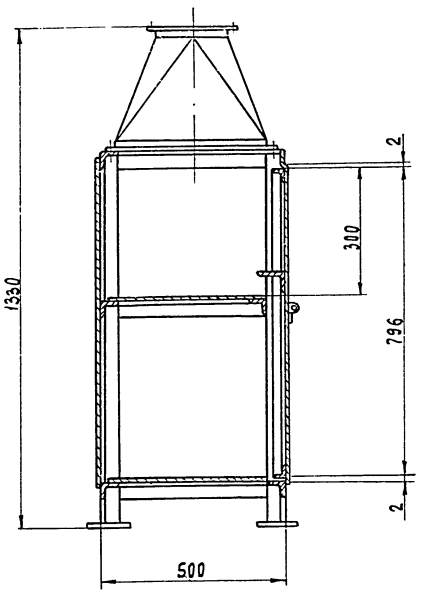

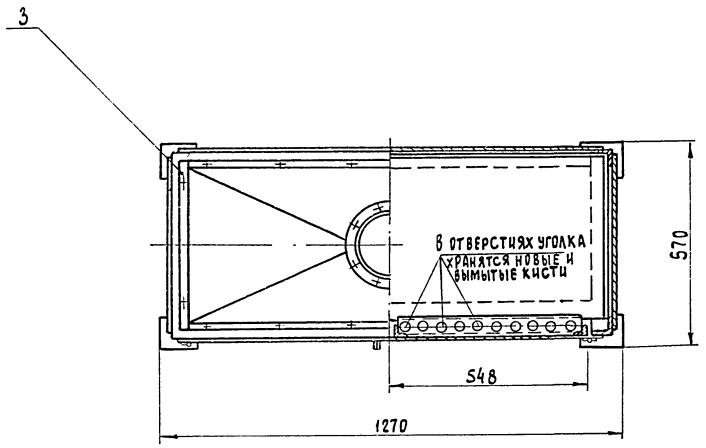

I
М 1:2

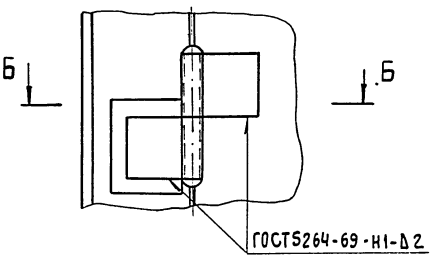

Б-Б

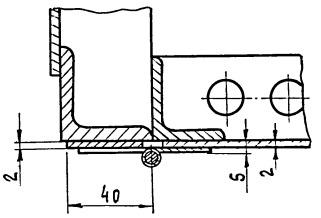

II
М 1:2

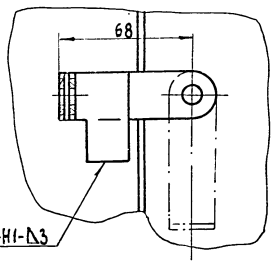

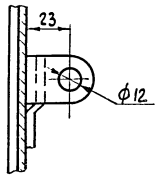

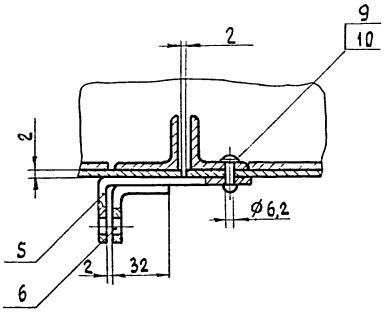

					ШК-00.000СБ		
Изм.	Лист	№ докум.	Подпись	Дата	Шкаф для красок	Литера	Масса / Масшт.
Разраб.		Абрамова				Ц	138,0 / 1:10
Проверил		Иванов				Лист	Листов 1
Рук. гр.		Рыбаков				ГИПРОСЕЛЬХОЗПРОМ Главсельстройпроект г. Владимир	
Гл. спец.		Шилов					
Нач. отд.		Артемьев					
Гл. инж. пр.		Трынов					

Копировал Лукьянова

Формат А2Б

Инв. № подл. | Подпись и дата | Взам. инв. № | Инв. № дубл. | Подпись и дата

ШК-01.002

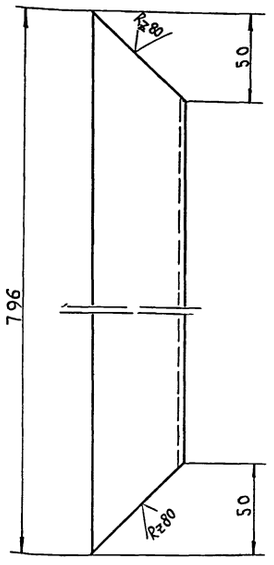

Неуказанные предельные отклонения размеров по 7 классу.

Изм.	Лист	№ докум.	Подпись	Дата
Разраб.		Николошвили		
Проверил		Абрамова		
Рук. гр.		Рыбаков		
Гл. спец.		Шипов		
Нач. отд.		Артемьев		
Гл. инж. пр.		Трынов		

ШК-01.002

Уголок вертикальный

Литера	Масса	Масшт.
у	2,000	1:2

Лист | Листов 1

Уголок Б 50×50×4 ГОСТ 8509-72 / Ст.3 сп ГОСТ 535-58*

ГИПРОСЕЛЬХОЗПРОМ ГЛАВСЕЛЬСТРОЙПРОЕКТ г. Владимир

Копировал Шумейко Формат 11 В

ШК-01.003

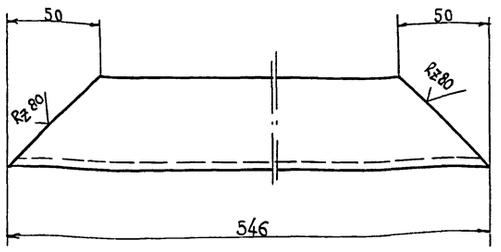

Неуказанные предельные отклонения размеров по 7 классу.

Изм.	Лист	№ докум.	Подпись	Дата
Разраб.		Николошвили		
Проверил		Абрамова		
Рук. гр.		Рыбаков		
Гл. спец.		Шипов		
Нач. отд.		Артемьев		
Гл. инж. пр.		Трынов		

ШК-01.003

Уголок горизонтальный

Литера	Масса	Масшт.
у	1,300	1:2

Лист | Листов 1

Уголок Б 50×50×4 ГОСТ 8509-72 / Ст.3 сп ГОСТ 535-58*

ГИПРОСЕЛЬХОЗПРОМ ГЛАВСЕЛЬСТРОЙПРОЕКТ г. Владимир

Копировал Шумейко Формат 11 В

ШК-00.002

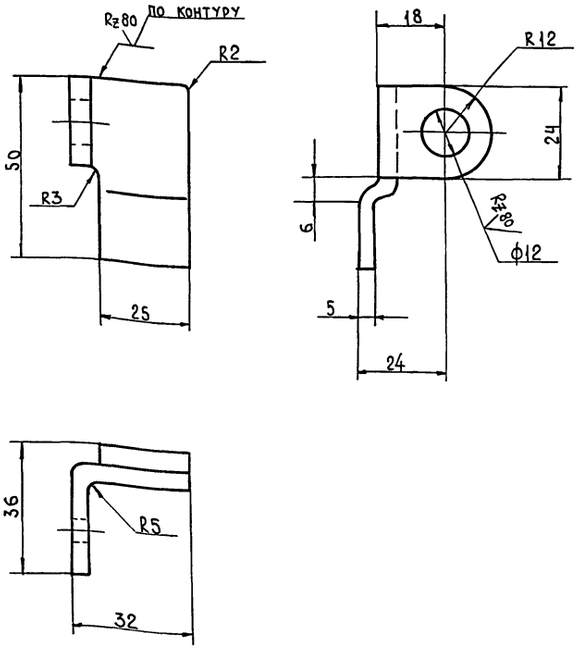

Неуказанные предельные отклонения размеров по 7 классу.

Изм.	Лист	№ докум.	Подпись	Дата
Разраб.		Николошвили		
Проверил		Абрамова		
Рук. гр.		Рыбаков		
Гл. спец.		Шипов		
Нач. отд.		Артемьев		
Гл. инж. пр.		Трынов		

ШК-00.002

Ушко

Литера	Масса	Масшт.
у	0,090	1:1

Лист | Листов 1

Лист 3-IV Ст.3 сп ГОСТ 14637-69* / Б5 ГОСТ 19903-74

ГИПРОСЕЛЬХОЗПРОМ ГЛАВСЕЛЬСТРОЙПРОЕКТ г. Владимир

Копировал Шумейко Формат 11 В

ШК-00.001

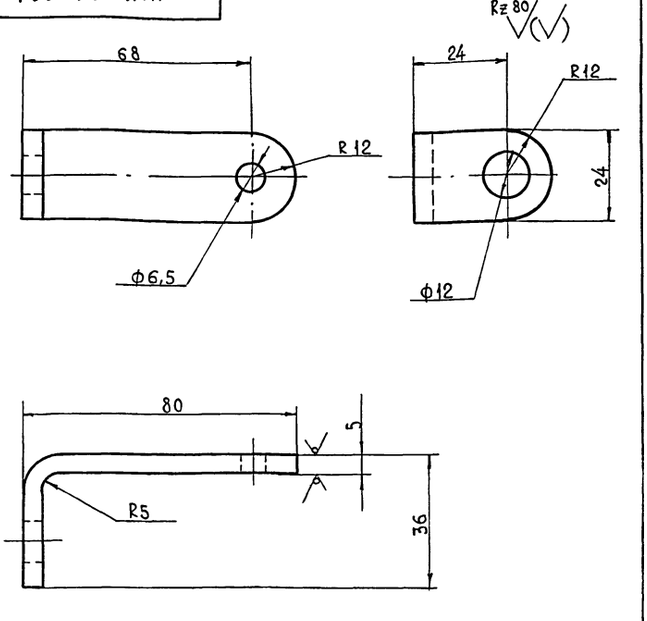

Неуказанные предельные отклонения размеров - по 7 классу.
Длина развертки - 120 мм.

Изм.	Лист	№ докум.	Подпись	Дата
Разраб.		Николошвили		
Проверил		Абрамова		
Рук. гр.		Рыбаков		
Гл. спец.		Шипов		
Нач. отд.		Артемьев		
Гл. инж. пр.		Трынов		

ШК-00.001

Скоба

Литера	Масса	Масшт.
у	0,100	1:1

Лист | Листов 1

Лист 3-IV Ст.3 сп ГОСТ 14637-69* / Б5 ГОСТ 19903-74

ГИПРОСЕЛЬХОЗПРОМ ГЛАВСЕЛЬСТРОЙПРОЕКТ г. Владимир

Копировал Шумейко Формат 11 В

Альбом III

Типовой проект 816-231

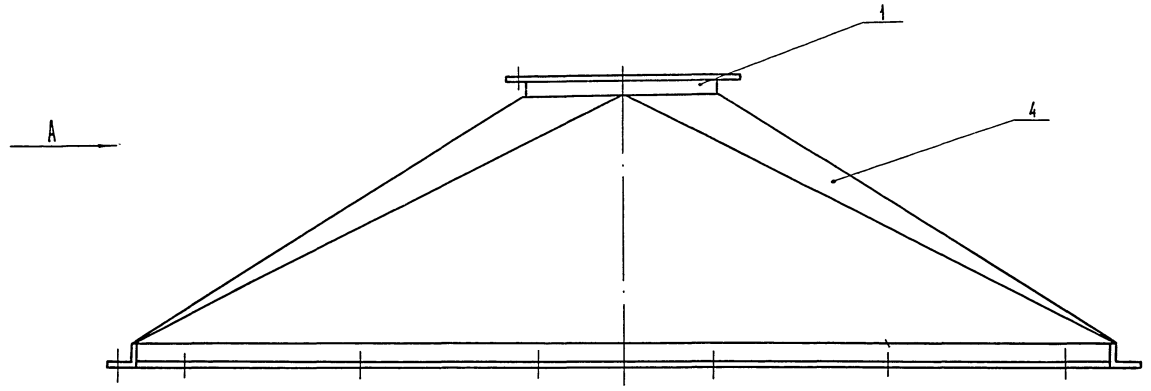

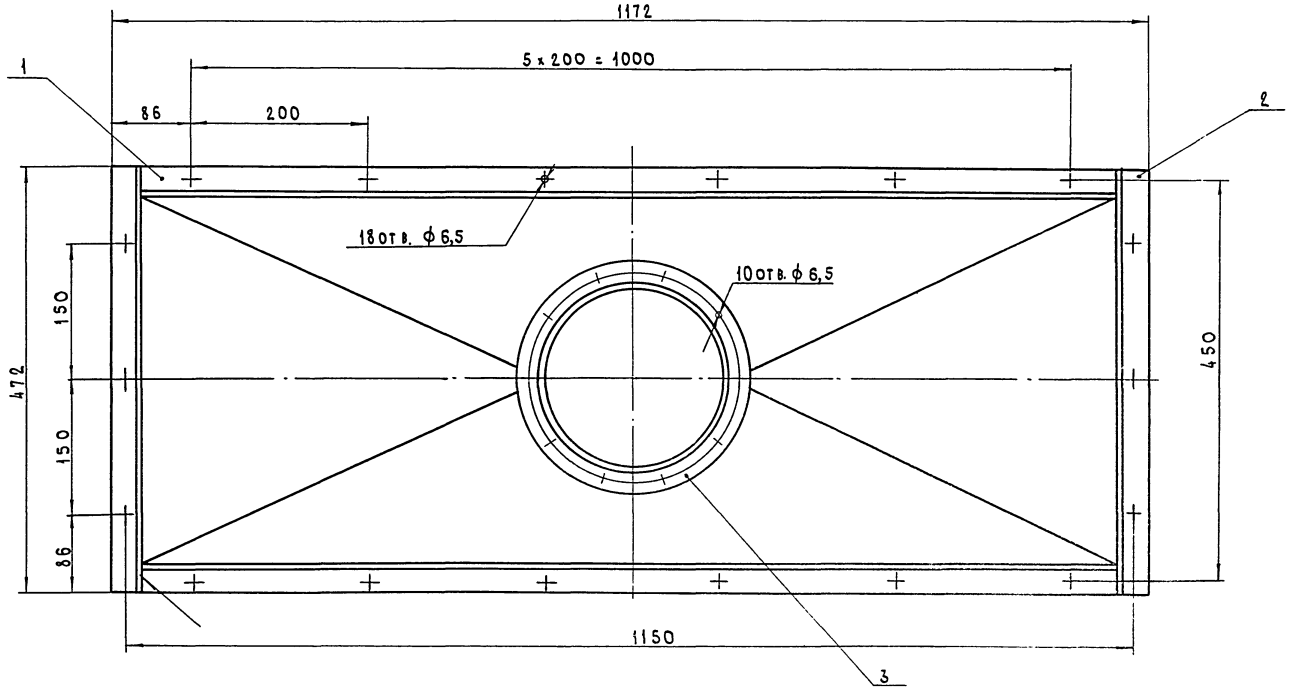

Вид А

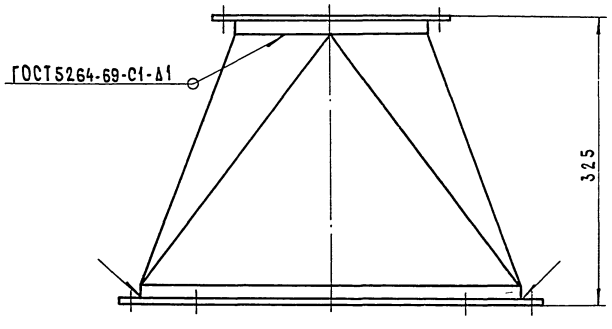

Варить газовой сваркой по периметру прилегания деталей. Катет шва 1мм

					ШК-02.000 СБ			
Изм.	Лист	№ докум.	Подпись	Дата	Диффузор Сборочный чертеж	Литера	Масса	Масштаб
Разраб.		Абрамова				И	11,200	1:4
Проверил		Иванов				Лист	Листов 1	
Рук. гр.		Рыбаков				ГИПРОСЕЛЬХОЗПРОМ Главсельстройпроект г. Владимир		
Гл. спец.		Шипов						
Нач. отд.		Артемьев						
Гл. инж. пр.		Трынов						

Инв. № подл. | Подп. и дата | Взам. инв. № | Инв. № дубл. | Подп. и дата

15430-03 100 Копировал Завьялова Формат 22 В

Типовой проект 816-231 Альбом III

ШК-04.000СБ

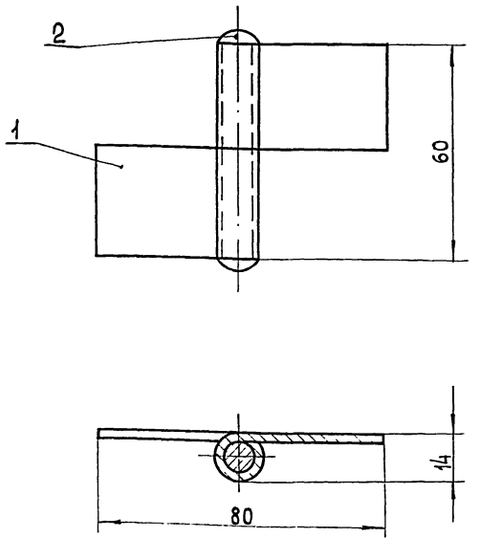

Изм.	Лист	№ докум.	Подпись	Дата
Разраб.		Николошвили		
Проверил		Абрамова		
Рук. гр.		Рыбаков		
Гл. спец.		Шипов		
Нач. отд.		Артемьев		
Гл. инж. пр.		Трынов		

ШК-04.000СБ

Петля
Сборочный чертеж

Литера	Масса	Масшт.
и	0,150	1:1

Лист | Листов 1

ГИПРОСЕЛЬХОЗПРОМ
ГЛАВСЕЛЬСТРОЙПРОЕКТ
г. Владимир

Копировал МКоп- Формат 11 В

ШК-04.001

100

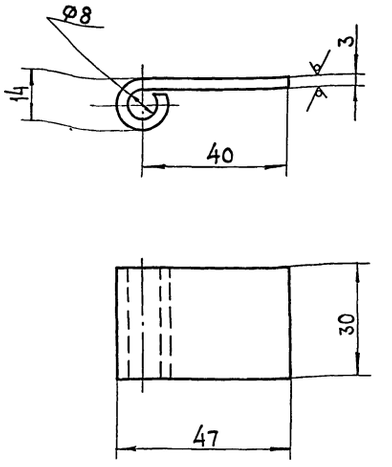

Неуказанные предельные отклонения размеров – по 7 классу.
Длина развертки – 65 мм

Изм.	Лист	№ докум.	Подпись	Дата
Разраб.		Николошвили		
Проверил		Абрамова		
Рук. гр.		Рыбаков		
Гл. спец.		Шипов		
Нач. отд.		Артемьев		
Гл. инж. пр.		Трынов		

ШК-04.001

Петля

Литера	Масса	Масшт.
и	0,050	1:1

Лист | Листов 1

Лист 8.5 ГОСТ 19903-74
3-IV Ст 3 сп ГОСТ 14637-69*

ГИПРОСЕЛЬХОЗПРОМ
ГЛАВСЕЛЬСТРОЙПРОЕКТ
г. Владимир

Копировал МКоп- Формат 11 В

ШК-02.003

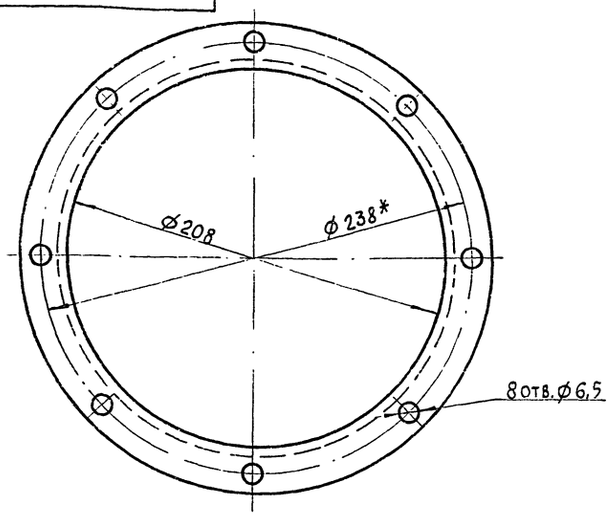

Неуказанные предельные отклонения размеров – по 7 классу.
Развернутая длина – 755 мм.
* Размеры уточнить при подсоединении к воздуховоду.

Изм.	Лист	№ докум.	Подпись	Дата
Разраб.		Николошвили		
Проверил		Абрамова		
Рук. гр.		Рыбаков		
Гл. спец.		Шипов		
Нач. отд.		Артемьев		
Гл. инж. пр.		Трынов		

ШК-02.003

Фланец

Литера	Масса	Масшт.
и	0,770	1:2

Лист | Листов 1

Уголок Б 25х25х4 ГОСТ 8509-72
Ст 3 сп ГОСТ 535-58*

ГИПРОСЕЛЬХОЗПРОМ
ГЛАВСЕЛЬСТРОЙПРОЕКТ
г. Владимир

Копировал МКоп- Формат 11 В

ШК-01.004

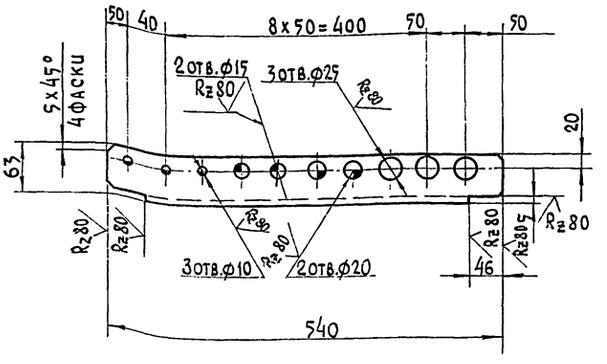

Неуказанные предельные отклонения размеров – по 7 классу.

Изм.	Лист	№ докум.	Подпись	Дата
Разраб.		Николошвили		
Проверил		Абрамова		
Рук. гр.		Рыбаков		
Гл. спец.		Шипов		
Нач. отд.		Артемьев		
Гл. инж. пр.		Трынов		

ШК-01.004

Уголок средний

Литера	Масса	Масшт.
и	1,800	1:5

Лист | Листов 1

Уголок Б 63х40х4 ГОСТ 8510-72
Ст 3 сп ГОСТ 535-58*

ГИПРОСЕЛЬХОЗПРОМ
ГЛАВСЕЛЬСТРОЙПРОЕКТ
г. Владимир

Копировал МКоп- Формат 11 В

Инв. № подл. | Подп. и дата | Взам. инв. № | Инв. № дубл. | Подп. и дата

Альбом III

Типовой проект 816-231

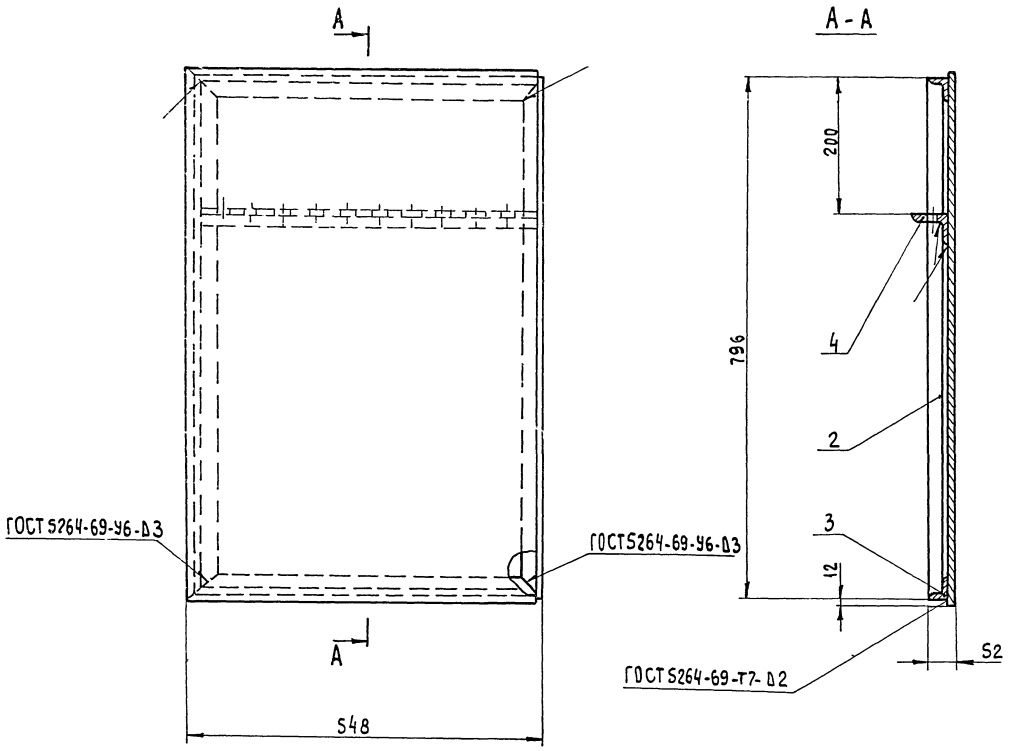

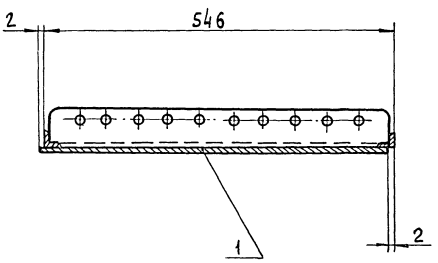

Изм.	Лист	№ докум.	Подпись	Дата
Разраб.		Абрамова		
Проверил		Иванов		
Рук. гр.		Рыбакова		
Гл. спец.		Шилов		
Нач. отд.		Артемьев		
Гл. инж. пр.		Трынов		

ШК-01.000 СБ

Дверь.
Сборочный чертеж

Литера	Масса	Масштаб
И	15,500	1:5

Лист | Листов 1

ГИПРОСЕЛЬХОЗПРОМ
ГЛАВСЕЛЬСТРОЙПРОЕКТ
г. Владимир

15430-03 102

Копировал Лукьянова

Формат А2

Инв. № подл. | Подпись и дата | Взам. инв. № | Инв. № дубл. | Подпись и дата

Типовой проект 816-231 Альбом III

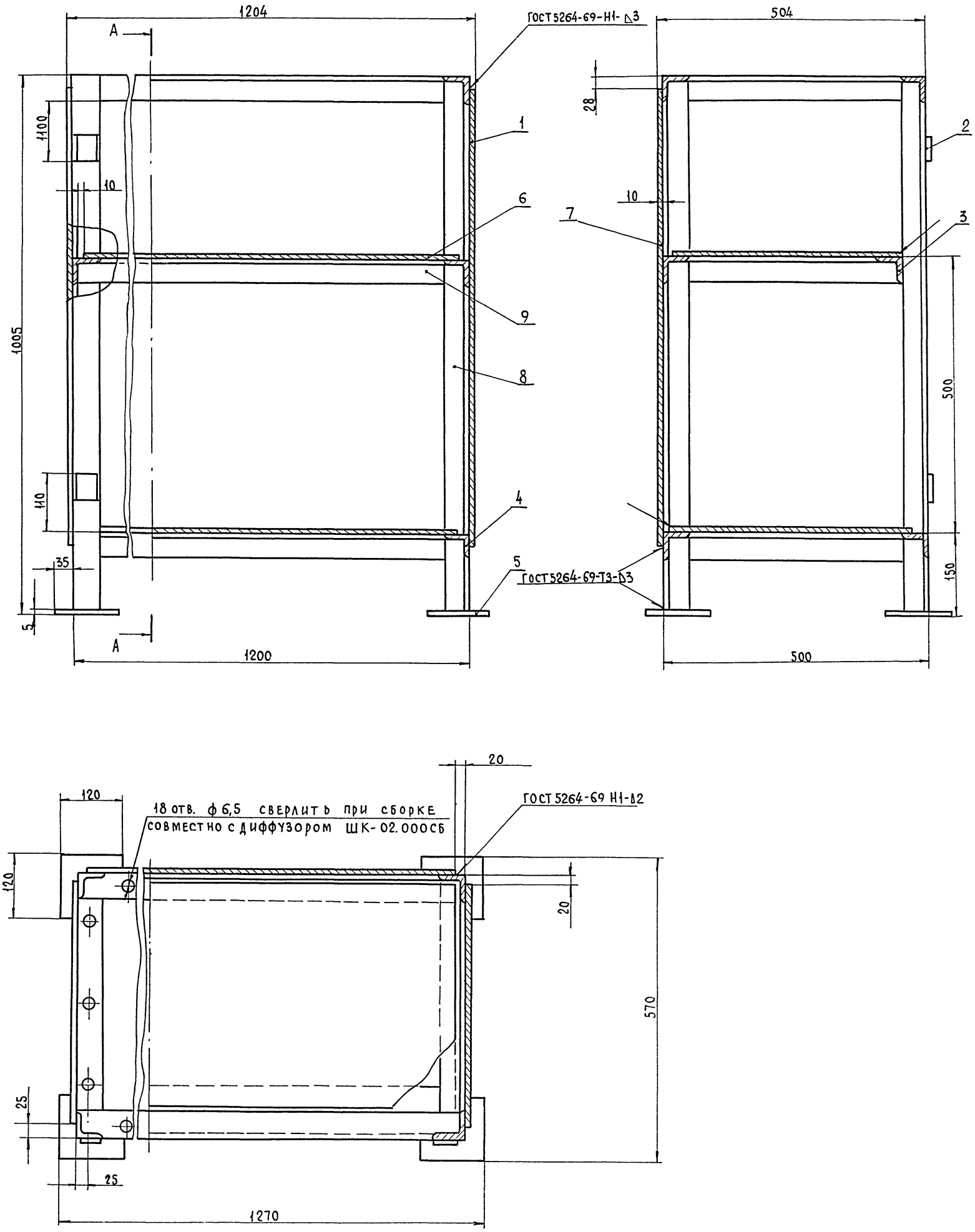

					ШК-03.000-СБ			
Изм	Лист	№ докум.	Подпись	Дата	Каркас Сборочный чертеж	Литера	Масса	Масшт
Разраб.		Абрамова						
Проверил		Иванов				И	95,800	1:5
Рук. гр.		Рыбаков				Лист	Листов 1	
Гл. спец.		Шипов				ГИПРОСЕЛЬХОЗПРОМ ГЛАВСЕЛЬСТРОЙПРОЕКТ г. Владимир		
Нач. отд.		Артемьев						
Гл. инж. пр.		Трынов						

Инв. № подл. | Подп. и дата | Взам. инв. № | Инв. № дубл. | Подп. и дата

Копировал Шумейко

Формат 22В

gost.e-ecolog.ru