ТИПОВОЙ ПРОЕКТ

816-1-165.89

МАСТЕРСКАЯ РЕМОНТНО-ТЕХНИЧЕСКОЙ БАЗЫ ОТДЕЛЕНИЙ /БРИГАД/ ДО 40 ТРАКТОРОВ С ИСПОЛЬЗОВАНИЕМ ЛЕГКИХ МЕТАЛЛИЧЕСКИХ КОНСТРУКЦИЙ

Альбом 1

gost.e-ecolog.ru

ЦЕНТРАЛЬНЫЙ ИНСТИТУТ ТИПОВОГО ПРОЕКТИРОВАНИЯ
ГОССТРОЯ СССР

Москва. А-445. Смольная ул. 22

Сдано в печать XII 1989 года

Заказ № 15605 Тираж 100 экз.

ТИПОВОЙ ПРОЕКТ

816-1-165.89

МАСТЕРСКАЯ РЕМОНТНО-ТЕХНИЧЕСКОЙ БАЗЫ ОТДЕЛЕНИЙ (БРИГАД) ДО 40 ТРАКТОРОВ С ИСПОЛЬЗОВАНИЕМ ЛЕГКИХ МЕТАЛЛИЧЕСКИХ КОНСТРУКЦИЙ

АЛЬБОМ 1

ПЕРЕЧЕНЬ АЛЬБОМОВ

АЛЬБОМ 1	ПЗ	Общая пояснительная записка
	ТХ	Технология производства
	АР	Архитектурные решения
	КЖ	Конструкции железобетонные
	КМ	Конструкции металлические
АЛЬБОМ 2	КЖИ	Строительные изделия
АЛЬБОМ 3	ВК	Внутренние водопровод и канализация
	ОВ	Отопление и вентиляция
	ЭМ	Силовое электрооборудование
	АОВ	Автоматизация отопления и вентиляции
	СС	Связь и сигнализация
АЛЬБОМ 4	СО	Спецификации оборудования
АЛЬБОМ 5	ВМ	Ведомости потребности в материалах
АЛЬБОМ 6	С	Сметы. Книги 1,2.

Разработан
проектным институтом
«Гипроагротехпром»
г. Иваново

Применены типовые проекты
тп 902-2-416.86 „Очистные сооружения для сточных вод от мойки автомобилей производительностью 1,5 л/с (конструкции сборные железобетонные)."
Альбомы I, II, III, IV, V (распространяет ЦИТП)

Утвержден
и введен в действие
проектным институтом
«Гипроагротехпром»
приказ от 12.01.89 г. № 12

© ЦИТП Госстроя СССР, 1989

Директор института В.В. Баранов
Главный инженер проекта В.И. Глезин

Привязан

Инв. №

Содержание альбома 1

№№ листов	Наименование и обозначение документов. Наименование листа	Стр.
	ТП 816-1-165.89. ПЗ	
1-7	Общая пояснительная записка	3-11
	Технология производства ТП 816-1-165.89 ТХ	
1	Общие данные	12
2	План расположения технологического оборудования	13
	Архитектурные решения ТП 816-1-165.89 АР	
1	Общие данные (начало)	14
2	Общие данные (окончание)	15
3	План на отм. 0,000. Фрагмент 1. Разрез 1-1	16
4	Фасады. Схемы расположения элементов заполнения оконных проемов	17
5	Узлы 1-7	18
6	Узлы 8-12 Фрагмент 2	19
7	План полов на отм. 0,000. План отверстий на отм. 0,000	20
8	План кровли. Узлы 13,14	21
	Конструкции железобетонные ТП 816-1-165.89 КЖ	
1	Общие данные (начало)	22
2	Общие данные (окончание)	23
3	Схема расположения фундаментов	24
4	Фрагменты 1-3	25
5	Фрагменты 4-7	26
6	Фрагменты 8,9. Разрезы 9-9-19-19	27
7	Фундаменты Ф1-Ф3	28
8	Фундаменты Ф4-Ф6	29
9	Фундаменты Ф7-Ф9	30
10	Схемы расположения подпольных каналов и фундаментов под оборудование	31
11	Осмотровая канава	32
12	Схема расположения плит покрытия. Узлы 1,2	33
13	Схемы расположения стеновых панелей	34
14	Спецификация к схемам расположения стеновых панелей	35
	Конструкции металлические ТП 816-1-165.89 КМ	
1	Общие данные (начало)	36
2-5	Общие данные (продолжение)	37-41
6	Общие данные (окончание)	
7	Схемы расположения рам, стоек фахверка, прогонов покрытия и путей подвесного транспорта	42
8	Схемы расположения стеновых прогонов и стоек по осям А, В, 1 и 4	43
9	Схемы расположения стального настила. Фрагменты 1-3 Узлы А-Г	44
10	Лестницы Л1	45
11	Узлы 1,2	46
12	Узлы 3-7	47

Альбом 1

1. Общая часть

Типовой проект „Мастерская ремонтно-технической базы отделений (бригад) до 40 тракторов с использованием легких металлических конструкций" разработан на основании плана типового проектирования Госстроя СССР на 1988 год и задания на разработку, утвержденного подотделом проектных организаций Госагропрома СССР от 10 декабря 1987 года.

Типовой проект разработан для применения в районах со следующими природно-климатическими условиями:
расчетная зимняя температура наружного воздуха - минус 30°С;
Нормативное значение ветрового давления - 0,23 кПа (23 кгс/м²);
Нормативное значение нагрузки снегового покрова - 1 кПа (100 кгс/м²);
рельеф территории - спокойный, грунтовые воды отсутствуют;
грунты - непучинистые, непросадочные со следующими нормативными характеристиками: $\varphi^{н}$ = 0,49 рад (28°);
$C^{н}$ = 2 кПа (0,02 кгс/см²); E = 14,7 МПа (150 кгс/см²); γ = 1,8 т/м³.
Коэффициент безопасности по грунту Кр = 1,0.
Класс ответственности здания - II.

2. Технология производства

2.1. Назначение

Мастерская ремонтно-технической базы отделения (бригады) до 40 тракторов входит в состав ремонтно-обслуживающих баз (РОБ) отделений (бригад) на 20, 30 и 40 тракторов и предназначена для проведения эксплуатационной диагностики, технических обслуживаний (ТО-1, ТО-2), сезонных технических обслуживаний (СТО), устранения неисправностей тракторов, комбайнов и текущего ремонта несложных сельхозмашин.

Для выполнения указанных работ в мастерской предусмотрены соответствующие технологические участки: диагностики и технического обслуживания тракторов, технического обслуживания и ремонта сельхозмашин, кузнечно-сварочный, слесарно-механический, кладовая инструментально-раздаточная, площадки с твердым покрытием у кузнечно-сварочного участка снаружи мастерской.

Другие, более сложные работы по обслуживанию и ремонту сельхозтехники и отдельных ее сборочных единиц и агрегатов предусматривается выполнять в центральной ремонтной мастерской (ЦРМ) РОБ хозяйства и на ремонтно-технических предприятиях (РТП) Госагропрома СССР.

2.2. Краткое описание технологического процесса

Самоходные машины поступают на участки диагностики и технического обслуживания тракторов, технического обслуживания и ремонта сельхозмашин своим ходом, несамоходные - с помощью буксира.

Машины, поступающие на участки мастерской, в холодное время года, должны пройти предварительный обогрев в помещении теплой стоянки РОБ отделения (бригады) и тщательную очистку с помощью скребков и щеток от возможных эксплуатационных загрязнений, а в теплое время года кроме очистки и наружную мойку с применением мониторных машин, в том числе с подогревом и приготовлением моющих растворов на специализированных площадках РОБ отделения (бригады).

Диагностика и техническое обслуживание ТО-1, ТО-2 и СТО тракторов выполняются на универсальном посту соответствующего участка, оборудованном осмотровой канавой, где также предусматривается выполнение работ по устранению неисправностей тракторов, объем которых не превышает более 20% выполняемого технического обслуживания (ТО). Более трудоемкие работы по устранению неисправностей тракторов, работы по устранению неисправностей и ТО других сложных машин, текущему ремонту (ТР) несложных сельхозмашин выполняются на универсальном посту участка технического обслуживания и ремонта сельхозмашин. На постах участков диагностики, технического обслуживания и ремонта тракторов и сельхозмашин предусматривается проведения работ, связанных с запуском и работой двигателей машин. Моющий раствор в установке для мойки деталей приготавливается из поверхностно-активных синтетических моющих средств.

Кузнечно-сварочные и слесарно-механические: токарные, сверлильные, обдирочно-заточные работы выполняются на соответствующих участках мастерской. Предусматривается выполнение сварочных работ непосредственно на машинах на площадке с твердым покрытием снаружи мастерской.

Технология производства работ по диагностике и ТО машин должна выполняться согласно требованиям ГОСТ 20793-86; руководств по эксплуатации и ТО заводов-изготовителей; технологических карт на ТО, разработанных институтом ГОСНИТИ г. Москва; технической документации комплекта мастера-наладчика; „Комплексной системы технического обслуживания и ремонта машин в сельском хозяйстве", утвержденной МСХ СССР 27.06.84.

Устранение неисправностей должно производиться агрегатным методом посредством работ, не требующих значительных трудозатрат и сложного специализированного технологического оборудования через замену на годные к дальнейшей эксплуатации детали, сборочные единицы и агрегаты на новые или отремонтированные в ЦРМ хозяйства и РТП.

Участки мастерской оснащены необходимым современным технологическим оборудованием, приборами и приспособлениями в соответствии с „Перечнем оборудования и оснастки ремонтно-технической базы отделений (бригад) совхозов и колхозов на 20, 30 и 40 тракторов", разработанным ВИИТиН г. Тамбов и одобренным МСХ СССР в 1984 году. Посты участков диагностики, технического обслуживания и ремонта тракторов и сельхозмашин оборудованы шланговыми отводами отработавших газов.

Для подключения пневматического оборудования и подкачки пневматических шин в мастерской предусмотрен передвижной компрессор.

2.3. Штаты и режим работы

Режим работы в здании приведен в табл. 1

Таблица 1

Наименование	Кол.
Продолжительность работы, дней в год	305
Число смен	1
Продолжительность рабочей смены, ч	7

Годовой объем работ по эксплуатационной диагностике, ТО, устранению неисправностей сложной техники и ТР несложных сельхозмашин, принятый в расчете марочный и количественный состав машино-тракторного парка приведены в табл. 2

Таблица 2

Наименование и марка машин	Кол., шт	Наработка в год, мото-2 (ч)	ТО-1		ТО-2		СТО	Всего ТО, чел.-2	ТР		Трудоемкость всего, чел-4
			Кол., шт.	чел-2	Кол., шт.	чел-2	чел-2		Всего, чел-4	в т.ч. в мастерской чел-2	
Тракторы:											
К-701, К-700 А	4	6400	67,5	168,75	16,9	179,14	234,4		999		
ДТ-75МВ, ДТ-75 В	16	20800	260	702	65,1	416,64	547,2		2912		
МТЗ-80, МТЗ-82, МТЗ-100	20	2400	300	810	75,0	517,5	1400		2040		
Всего	40	5020	627,5	1680,75	157,0	1113,28	921,6	3715,63	5951	1858	5573,63
Комбайны: СК-5 „Нива"	8	(1280)						115,2	1200		
Прочие	6	(1200)						84,0	414		
Всего	14	(2480)						199,2	1614	99,6	298,8

Инв. №				Привязан
Нач.отд.ТК	Рекин			ТП 816-1-165 89 ПЗ
Нач.отд.ЛС	Осокин			
Нач.отд.ТТ	Польгин			
Нач.отд.ВК	Шляпкин			Пояснительная записка
Нач.отд.ЭТ	Кутин			Стадия: Р; Лист: 1; Листов: 7
ГИП	Глезин			Гипроагротехпром г. Иваново
Н.контр	Антонычева			

Инв. № подл. | Подп. и дата | Взам. инв. №

Копировал Курочкина 23607-01 4 формат А2

Продолжение табл. 2

Наименование и марка машин	Кол.	Наработка в год мото-ч (ч)	ТО-1 Кол., шт	ТО-1 чел.-ч	ТО-2 Кол., шт	ТО-2 чел.-ч	СТО чел.-ч	Всего ТО, чел.-ч	ТР Всего, чел.-ч	ТР в т.ч. в мастерской, чел.-ч	Трудоемкость всего, чел.-ч
Сельхозмашины:											
Плуги	32						96	96	672		
Лущильники	12						62,4	62,4	240		
Культиваторы	24						216	216	912		
Бороны зубовые	120						60	60	480		
Сеялки	32						240	240	2016		
Сажалки	10						50	50	980		
Косилки	12						48	48	456		
Гребли	8						32	32	240		
Стогометатели	4						24	24	120		
Жатки рядковые	12						132	132	660		
Подборщики	4						36	36	180		
Катки	12						10,8	10,8	168		
Прицепы	12						76,8	76,8	360		
Навозоразбрасыватели	6						150	150	300		
Сцепки	20						150	150	560		
Зернопогрузчики	4						96	96	108		
Итого	324						1400,0	1400,0	8452	676,16	8181,6
Всего	378							5314,83		871,32	14034,03
Прочие работы 15%	15										2105,1
Итого											16139,13

Примечание.

Объемы, выполняемые в мастерской, в расчетах приняты: по тракторам и комбайнам равными 50% от объема производимого ТО, именуемыми в пояснительной записке, как устранение неисправностей; по сельхозмашинам равным 80% от полного объема их ТР.

Штаты работающих, группы производственных процессов приведены в табл. 3.

Таблица 3

Наименование	Количество, чел. Расчетное	Количество, чел. Принятое	Группа производственного процесса
Производственные рабочие,	8,77	8	
в том числе:			
мастер-диагност		1	Iб
слесари по ТО и ремонту		4	IВ
сварщик		1	IIIа
кузнец		1	IIб
станочник		1	Iб
Вспомогательные рабочие	1,05	1	IВ
Всего работающих		9	

Примечание. В зависимости от занятости предусматривается привлекать сварщика и кузнеца к работам по ремонту машин.

2.4. Бытовое и медицинское обслуживание, организация общественного питания.

Для работающих предусмотрены соответствующие бытовые помещения.

Для оказания первой медицинской помощи в бытовых помещениях установить медицинскую аптечку. Квалифицированное медицинское обслуживание проводится на центральной усадьбе хозяйства.

Организация общественного питания должна решаться в комплексе по отделению (бригаде).

2.5. Мероприятия по организации приема, хранения и выдачи свежих и отработанных масел

Свежие дизельные и трансмиссионные масла поступают на участок диагностики и технического обслуживания тракторов со склада нефтепродуктов РОБ отделения (бригады) или РОБ центральной усадьбы хозяйства в бочках транспортом общего назначения. Из бочек масла перекачиваются насосами установки для смазки и заправки ОЗ-18026 в соответствующие ее емкости. Этими же насосами посредством гибких шлангов и раздаточных кранов свежие масла из емкостей установки через маслораздаточные баки, или непосредственно выдаются в системы смазки машин.

Сбор отработанных нефтепродуктов должен осуществляться согласно требованиям ГОСТ 21046-88. Предусматривается сбор двух групп отработанных нефтепродуктов: масла моторные отработанные (ММО) и смесь нефтепродуктов отработанных (СНО). Отработанные масла из емкостей машин сливаются в передвижную ванну-поддон установки ОЗ-18026 и далее насосами установки перекачиваются в соответствующие две ее емкости. По мере наполнения емкостей отработанные нефтепродукты насосами через гибкие шланги и раздаточные краны установки перекачиваются в поражние бочки, которые после заполнения с помощью подвесного крана и рычажного захвата загружаются на транспорт общего назначения и отправляются на склад нефтепродуктов при РОБ центральной усадьбы хозяйства.

Количество собираемых отработанных нефтепродуктов в год приведено в табл. 4

Таблица 4

Наименование	Кол., м³
Масла моторные отработанные (ММО)	4,7
Смесь нефтепродуктов отработанных (СНО)	4,8
Всего	9,5

Данные по количеству собираемых отработанных нефтепродуктов взяты на основании руководящих материалов „Пункты сбора отработанных нефтепродуктов в сельскохозяйственных предприятиях, расчет объемов сбора отработанных нефтепродуктов, порядок выбора оборудования", разработанных институтом ВИИТиН и утвержденных МСХ СССР 14.08.85 г. При этом принято, что в мастерской собирается 15% отработанных нефтепродуктов от всего сбора по хозяйству.

2.6. Механизация технологических процессов

Для механизации технологических процессов предусмотрено соответствующее, принятое согласно перечню, оборудование: комплект мастера-наладчика, включающий определенный набор устройств и оснастки, в том числе установку для мойки деталей, которая обеспечивает приготовление, подогрев и подачу к специальной щетке под давлением моющего раствора, обдув посредством пистолета вымытых деталей сжатым воздухом, а также комплект диагностических приборов, приспособлений и инструмента (около 50 наиме-

Инв. № подл. | Подпись и дата | Взам. инв. №

Привязан

Инв. №

ТП 816-1-165.89 ПЗ Лист 2

Копировал Болотова 23607-01 5 Формат А2

нований); установки и маслораздаточные баки с насосами для перекачки нефтепродуктов и промывки систем смазки; обдирочно-заточные и металлорежущие станки, машины и ножницы; пресс гидравлический, кузнечное, электро и газосварочное оборудование; электровулканизатор и приспособление для демонтажа шин, грузоподъемные кран, домкрат, захват для бочек и транспортные тележки.

Уровень механизации технологических процессов 35%.

2.7. Техника безопасности и производственная санитария

Безопасные условия труда работающих обеспечиваются принятыми в проекте объемно-планировочными и конструктивными решениями мастерской, организацией технологического процесса, системами вентиляции, отопления и освещения.

При производстве предусматриваемых в мастерской работ по диагностике, то и ремонту должны соблюдаться требования ГОСТ 12.3.002-75, ГОСТ 12.3.003-86, ГОСТ 12.3.017-79, ГОСТ 12.3.020-80, ГОСТ 12.3.025-80, ГОСТ 12.3.026-81, ГОСТ 12.3.036-84, „Правил техники безопасности при выполнении ремонтных работ на государственных предприятиях и в организациях Мех ССР и колхозах", утвержденных Минсельхозом СССР и Президиумом ЦК профсоюза рабочих и служащих сельского хозяйства и заготобок 08.07.70 г.

При производстве работ необходимо пользоваться средствами индивидуальной защиты по ГОСТ 12.4.011-87, выбор которых производится в соответствии с действующими нормами, утвержденными Президиумом ВЦСПС 22.04.60г, №10 и Государственным комитетом Совмина СССР по вопросам труда и заработной платы 11.06.60г, № 786.

От мест продолжительного концентрированного выделения вредностей предусмотрены вытяжные устройства: шланговые отводы отработавших газов от постов диагностики, технического обслуживания и ремонта тракторов и сельхозмашин, отвод вредностей от кузнечного горна.

Моющий раствор в установке для мойки деталей приготавливается из синтетических нетоксичных пожаробезопасных моющих средств.

На участках диагностики и технического обслуживания тракторов, технического обслуживания и ремонта сельхозмашин, кузнечно-сварочном слесарно-механическом на видном месте должны быть вывешены плакаты-инструкции по технике безопасности и производственной санитарии.

Уборку полов производственных участков производить влажным способом.

2.8. Научная организация труда

Научная организация труда обеспечивается выполнением требований приведенных в проекте нормативных документов и организацией согласно им, а также отраженных в записке технологических процессов, в том числе: организацией рабочих мест с соответствующими параметрами воздуха рабочей зоны обеспечением их необходимым технологическим оборудованием и средствами индивидуальной защиты; использованием в проекте достижений науки и техники; соблюдением необходимых правил техники безопасности, производственной санитарии и противопожарных мероприятий; выполнением мероприятий по охране окружающей среды; обеспечением работающих бытовыми помещениями; организацией медицинского обслуживания и общественного питания.

Основным показателем оценки работы персонала следует считать коэффициент технической готовности обслуживаемой техники, поддержание его на необходимом уровне с одновременным снижением против плановой стоимости обслуживания техники, отнесенной к единице выполненных ею работ и увеличением ее срока службы в указанных единицах.

3. Архитектурно-строительные решения.

Объёмно-планировочное решение

Здание мастерской прямоугольное в плане с размерами 12×26 м. Высота до низа несущих конструкций в производственной части 6м, в бытовой -4,2м. Производственная часть выполнена из легких металлических конструкций, бытовая - с кирпичными несущими стенами

4. Водоснабжение и канализация

4.1. Водоснабжение

Водоснабжение мастерской ремонтно-технической базы отделений (бригад) до 40 тракторов с использованием легких металлических конструкций решается от сетей хозяйственно-питьевого производственно-противопожарного водопровода поселка. Качество воды должно удовлетворять требованиям ГОСТ 2874-82 „Вода питьевая."

Расход воды предусматривается на технологические, бытовые и противопожарные нужды.

Расчётный расход воды составляет:

0,86 м³/сут; 0,66 м³/ч; 0,32 л/с.

Потребный напор на вводе в здание 12м, при пожаре 27м.

Для учёта расхода воды предусматривается установка счётчика холодной воды. Пропуск противопожарного расхода предусматривается по обводной линии. Обводная линия оборудуется задвижкой с электроприводом, нормальное положение задвижки - „закрыто". Открытие задвижки дистанционное от каждого пожарного крана.

Горячее водоснабжение - централизованное.

Расчётный расход воды составляет:

0,36 м³/сут; 0,28 м³/ч; 0,08 л/с.

Потребный напор на вводе в здание - 10м.

4.2. Канализация

Сброс бытовых и производственных сточных вод предусматривается в одноименные сети канализации. Расчётный расход сточных вод составляет: Бытовых - 0,73 м³/сут; 0,53 м³/ч; 0,15 л/с,

производственных - 0,125 м³/сут; 0,125 м³/ч; 0,165 л/с.

Производственные сточные воды имеют загрязнения по взвешенным веществам - 92,4 мг/л;

по нефтепродуктам - 38 мг/л.

Внутренние водостоки проектируются для отведения дождевых вод с кровли мастерской. Отвод дождевых вод предусмотрен на отмостку

5. Отопление, вентиляция и индивидуальный тепловой пункт

Теплоснабжение мастерской для ремонтно-технической базы отделений (бригад) до 40 тракторов предусмотрено от наружных тепловых сетей. Теплоноситель - вода с температурой 95-70°С.

Альбом I

Инв. № подл. | Подпись и дата | Взам. инв. №

Привязан

Инв. №

ТП 816-1-165.89 -ПЗ

Лист 3

Копировал Каргина 23607-01 6 Формат А2

Альбом 1

5.1. Отопление

Отопление производственных помещений мастерской рассчитано на поддержание внутренней температуры: на участках диагностики и технического обслуживания, ремонта сельскохозяйственных машин и слесарно-механическом в нерабочее время 5°С и в рабочее 18°С воздушно-отопительным агрегатом А02-4-01У3; в кузнечно-сварочном участке в нерабочее время 5°С и в рабочее время 17°С за счет перегрева приточного воздуха, в кладовой 10°С, ИТП 16°С, в венткамере 5°С.

В служебно-бытовых помещениях температура внутреннего воздуха в холодный период года принята по СНиП II-92-76 „Вспомогательные помещения промышленных предприятий".

5.2. Вентиляция

Вентиляция мастерской запроектирована приточно-вытяжная с механическим и естественным побуждением. Расчет воздухообменов выполнен по технологическому заданию в соответствии со СНиП 2.04.05-86 „Отопление, вентиляция и кондиционирование" и подсчитан на удаление вредностей.

От технологического оборудования, выделяющего вредности предусматриваются местные отсосы.

Наименование оборудования, имеющего местные отсосы, тип укрытия и объемы вытяжного воздуха приведены в таблице местных отсосов на листе ОВ6.

Вентиляция служебно бытовых помещений естественная.

5.3. Индивидуальный тепловой пункт

Схемой теплового пункта предусмотрены учет расхода теплоносителя, контраль температуры и давления, установлен регулятор расхода.

Необходимый перепад давления на вводе тепловых сетей составляет 11290 Па (1130 кГс/м²)

Необходимость установки приборов автоматического регулирования определяется при привязке проекта в соответствии с типовыми проектными решениями 903-04-13 альбом 1,2 „Автоматизированные индивидуальные тепловые пункты (ИТП) зданий жилищно-гражданского назначения".

6. Силовое электрооборудование и электроснабжение

Электроснабжение осуществляется от наружных сетей напряжением 380/220 В по воздушному вводу.

Электроприёмники по надежности электроснабжения относятся к потребителям III категории.

Установленная мощность силового электрооборудования и электроосвещения – 67,6 кВт, расчётная мощность – 30,0 кВт.

Годовой расход электроэнергии – 48,0 МВт.ч.

7. Автоматизация отопления и вентиляции

Проектом предусматривается автоматизация приточных систем П1-П2, отопительного агрегата А1 и оснащение контрольно-измерительными приборами индивидуального теплового пункта.

8. Связь и сигнализация

Проектом предусматривается устройство телефонной связи, радиофикации и пожарной сигнализации.

9. Противопожарные мероприятия

Категории производств по участкам мастерской приняты в соответствии с „Руководством по технологическому проектированию объектов ремонтно-обслуживающей базы колхозов и совхозов, утвержденным Госагропромом СССР 25.05.87г.

Организация работ в здании мастерской, его эксплуатация должны отвечать ГОСТ 12.1.004-85, ГОСТ 12.4.009-83. „Общесоюзным правилам пожарной безопасности для объектов сельскохозяйственного производства." (ППБ-04-76), утвержденным с дополнениями МВД СССР 13.12.85г., правилам, мероприятиям и ГОСТам, указанным в разделе техники безопасности.

Согласно правилам ППБ-04-76 участки мастерской обеспечены первичными средствами пожаротушения

Помещения категории В отделены от других помещений и друг от друга противопожарными перегородками первого типа, в проёмы этих помещений устанавливаются противопожарные двери с уплотнением коробок и дверных полотен. На дверях устанавливаются закрыватели дверные.

В соответствии со СНиП 2.04.01-85„ Внутренний водопровод и канализация зданий" и СНиП 2.04.02-84 „Водоснабжение. Наружные сети и сооружения" внутреннее пожаротушение решается от пожарных кранов, которые располагаются из расчета орошения каждой точки помещения четырьмя струями при длине рукава 20 м. Расчетный расход воды на внутреннее пожаротушение составляет 15,6 л/с (две струи по 2,6 л/с и две струи по 5,2 л/с). Наружное пожаротушение с расходом 25 л/с осуществляется из пожарных гидрантов, расположенных на кольцевой водопроводной сети.

Венткамеры и воздуховоды выполнены из несгораемых и трудносгораемых материалов.

Транзитный воздуховод, проходящий через помещение с производством категории В, обеспечен повышенным пределом огнестойкости 0,25 часа, при пересечении воздуховодом стены обслуживаемого помещения установлен огнезадерживающий клапан.

10. Охрана окружающей природной среды

10.1. Охрана атмосферного воздуха от загрязнения

Сведения об источниках загрязнения атмосферного воздуха приведены в табл. 5.

Таблица 5

Номер системы	Наименование оборудования	Наименование вещества	Количество г/с	ПДК в воздухе нас. мест. мг/м³
В2	Стол для электросварочных работ ОКС-7523	пыль	0,0194	0,5
		окись марганца	0,0007	0,01
		фтористый водород	0,0014	0,02
Т81	Работающий двигатель трактора при регулировке	окись углерода	0,05	5,0
		углеводороды	0,015	5,0
		двуокись азота	0,02	0,085
		сажа	0,0035	0,15
Т82	Горн кузнечный	окись углерода	0,1361	5,0
		двуокись азота	0,0061	0,085
		сернистый ангидрид	0,141	0,5
		пыль (зола)	0,1877	0,5

Ввиду незначительного вклада в загрязнение атмосферы очистка выбросов не предусматривается. Расчетом на рассеивание установлено соблюдение предельно допустимых концентраций вредных веществ.

Инв. № подл. | Подп. и дата | Взам. инв. №

Привязан

Инв. №

ТП 816-1-165.89 ПЗ

Лист 4

Копировал Курочкина 23607-01 7 Формат А2

Альбом 1

10.2. Охрана водоемов от загрязнения сточными водами

Производственные сточные воды с участков диагностики и ремонта сельскохозяйственных машин перед выпуском в наружные сети канализации проходят локальную очистку в очистных сооружениях. Далее производственные и бытовые сточные воды должны отводиться сетью канализации на поселковые сооружения полной биологической очистки.

Сведения о количестве и характеристике сточных вод приводятся в разделе „Водоснабжение и канализация."

11. Мероприятия по шумоглушению

Для снижения первоначального шума от вентиляционных установок предусматривается:

- изоляция вентиляционных агрегатов и воздуховодов от строительных конструкций путем применения виброизоляторов и гибких вставок;
- балансировка рабочего колеса вентиляторов и регулировка подшипников;
- установка приточных агрегатов систем П1, П2 в изолированном помещении.

12. Достижения науки и техники

В проекте применено новое более производительное с большими разрешающими возможностями технологическое оборудование.

Комплект оснастки мастера-наладчика ОРГ-16395-ГОСНИТИ является модернизацией комплекта ОРГ-4999А-ГОСНИТИ Особенностью комплекта является введение дополнительных диагностических приборов, приспособлений и наглядной технической документации, что обеспечивает возможность проведения технического обслуживания энергонасыщенных тракторов.

Установка ОМ-16361-ГОСНИТИ для промывки смазочной системы дизелей является модернизацией установки ОМ-28711А-ГОСНИТИ. Отличительной особенностью установки является осуществление процесса промывки пульсирующим потоком промывочной жидкости, который смешивается с сжатым воздухом в смесеобразователе. Полученная эмульсия обладает высокими моющими свойствами и значительно повышает эффективность промывки смазочной системы дизеля. Перед очередной промывкой предусматривается очистка промывочной жидкости на автономном контуре с центробежным маслоочистителем, что дает возможность ее многократного использования.

Установка для смазки и заправки О3-18026 является модернизацией установки О3-4967М. Отличительными особенностями установки являются: увеличение вместимости емкостей для свежего масла; увеличено количество емкостей для отработанного масла; снижена масса установки.

Захват рычажный для металлических бочек защищен авторским свидетельством №472137.

В технологии производства работ учтены отвечающие современному уровню требования ГОСТа, руководств, технологических карт, комплексной системы технического обслуживания и ремонта, разработанных заводами-изготовителями и институтом ГОСНИТИ.

Набор оборудования принят в соответствии с перечнем, разработанным институтом ВИИТиН.

13. Рекомендации по рациональной организации строительства

При разработке проекта организации строительства объекта необходимо руководствоваться требованиями СНиП 3.01.01-85 „Организация строительного производства". Строительство объекта необходимо осуществлять поточным методом, что сократит продолжительность строительства. Общая продолжительность строительства определяется в соответствии со СНиП 1.04.03-85 „Нормы продолжительности строительства и задела в строительстве предприятий зданий и сооружений". Все строительно-монтажные работы выполнять в строгом соответствии с указаниями, требованиями соответствующих глав СНиП, регламентирующих правила производства и приемки работ, а также с правилами противопожарной техники и „Техники безопасности в строительстве" СНиП III-4-80.

При выполнении земляных работ применять следующие механизмы:

- при разработке траншей - экскаватор, оборудованный обратной лопатой емкостью ковша 0,25 - 0,65 м³;
- при разработке котлованов - экскаватор с оборудованием драглайна;
- при работах по вертикальной планировке, обратной засыпке котлованов и траншей, при дорожном строительстве - бульдозеры мощностью 75 - 108 л.с.;
- при уплотнении грунта - пневмотрамбовки.

Монтаж конструкций здания выполнять краном грузоподъемностью 7-10 т, при движении крана по периметру здания, в соответствии с типовыми технологическими картами. Монтаж оборудования предшествует монтажу балок, плит покрытия и стеновых панелей. Состав основных машин и механизмов выбирается с учетом наличия их в распоряжении подрядной строительно-монтажной организации.

Потребность строительства в энергоресурсах, воде, временных зданиях и сооружениях, а также численность работающих кадров определяется по „Расчетным нормативам для составления проектов организации строительства" часть 1 и V, а также по стоимости строительно-монтажных работ и плановой годовой выработке в подрядной строительной организации (ЦНИИОМТП г. Москва Стройиздат 1973-1974гг.)

В качестве временных зданий и сооружений рекомендуется использовать инвентарные передвижные здания и при возможности существующие здания, удовлетворяющие санитарно-гигиеническим требованиям.

Инв.№ подл. | Подпись и дата | Взам.инв.№

Привязан

Инв.№

Копировал Крайнова 23607-01 8 Формат А4

Альбом 1

Таблица 6

Основные технико-экономические показатели

Наименование	Проект	Проект аналог 816-1-23	Проект аналог приведен в сопост. вид
Мощность, кол. тракторов	40		
Затраты производства, тыс. руб	30,68	29,10	33, 97
на расчетную единицу, руб	768	728	849
Уровень механизации производства, %	35	30	30
Общая трудоемкость, чел.-ч.	16139, 13	15857, 9	15857, 9
Производительность труда, чел.-ч.	1793, 24	1585, 8	1585, 8
Численность работающих, чел.	9	10	10
в том числе рабочих, чел.	9	10	10
Приведенные затраты, тыс. руб.	39, 77	37, 12	44, 65
на расчетную единицу, руб	994	943	1116
Общая площадь, $м^2$	312, 5	280	366, 97
на расчетную единицу, $м^2$	7, 81	7, 02	9, 17
Объем строительный, $м^3$	2244, 0	1730, 5	2192, 3
на расчетную единицу, $м^3$	56, 1	43, 3	54, 98
Площадь застройки, $м^2$	339, 6	237, 4	337, 6
на расчетную единицу, $м^2$	8, 49	5, 9	8, 44
Сметная стоимость строительства, тыс.руб.	98, 68	52, 87	79, 09
на расчетную единицу, руб.	2067	1321	19, 77
в том. числе:			
строительно-монтажных работ, тыс.руб.	63, 98	37, 36	57, 61
на расчетный показатель, руб.	1599, 5	934	1440
Оборудование, тыс. руб	18, 7	15, 57	21, 48
Сметная стоимость строительства с			
учетом привязки, тыс. руб.	107, 48	63, 75	108, 81
на расчетную единицу, руб	2687	1718	25'10
Трудозатраты подрядные, чел.-ч.	9078	7102, 4	10066
на расчетную единицу, чел.-ч.	227	192, 56	252
на 1млн. руб. строительно-монтажных			
работ, чел.-ч.	141 886	206167	174726
Цемент, приведенный к М400, т	42, 70	78, 55	102, 85
на расчетную единицу, т	1, 07	1, 97	2, 57
на 1млн. руб. строительно-монтажных работ, т	667	1782	1365
Сталь, приведенная к классу А-I и Ст 3, т	48, 58	18, 43	24, 08
на расчетную единицу, т	1, 21	0, 46	0, 60
на 1млн. руб. строительно-монтажных работ, т	759	493	321

Продолжение табл. 6

Наименование	Проект	Проект аналог 816-1-23	Проект аналог приведен в сопост. вид
Лесоматериалы, приведенные к круглому			
лесу, $м^3$	14, 15	5, 07	16, 61
на расчетную единицу, $м^3$	0, 35	0, 13	0, 41
на 1млн. руб. строительно-монтажных			
работ, $м^3$	221	136	221
Годовая потребность			
в тепле ГДж	752, 9	681	752, 5
на расчетную единицу, ГДж	18, 8	14, 5	18, 8
в электроэнергии, Мвт-ч	48, 0	37, 01	48, 0
на расчетную единицу, квт-ч	1200	230	1200
Годовой расход:			
воды, $м^3$	372, 1	286, 9	372, 1
стоков, $м^3$	260, 78	201, 1	260, 78
Годовой экономический эффект, тыс.руб.	4, 9		

14. Основные положения по производству строительных и монтажных работ

Основные положения по производству строительных и монтажных работ по возведению мастерской ремонтно-технической базы отделений (бригад) на 40 тракторов разработаны на основании всех разделов данного типового проекта и согласно требованиям СНиП 3.01.01-85 „Организация строительного производства".

Здание запроектировано одно-двухэтажным.

Размеры в плане между осями 18 х 12 м.

14.1. Методы производства основных строительно-монтажных работ

Разработку котлованов и траншей под фундаменты предусматривается производить с помощью экскаватора типа Э0-4112 с ковшом емкостью 0,65$м^3$ с погрузкой лишнего грунта на автотранспорт и отвозкой его за пределы строительного участка.

Устройство монолитных фундаментов и монтаж сборных осуществляется с помощью автомобильного крана типа КС-35628.

Обратная засыпка грунта производится с помощью бульдозера типа Д3-42 с послойным уплотнением. По окончании обратной засыпки внутри здания выполняется планировка грунта.

Монтаж сборных элементов наземной части здания производится секциями в продольном направлении одновременно на двух захватках стреловыми самоходными кранами: одноэтажной части автокраном типа КС-4561А со стрелой длиной 14,00м; двухэтажной части - автокраном типа КС-4561А со стрелой 14,00м и гуськом длиной 5,0м.

Монтаж сборных железобетонных и металлических конструкций, устройство монолитных, бетонных и железобетонных фундаментов осуществлять согласно требованиям СНиП 3.03.01-87 „Несущие и ограждающие конструкции".

Кирпичная кладка стен и перегородок ведется обычным способом с шарнирно-переставных подмостей.

Все виды производства строительно-монтажных работ и их организация должны выполняться согласно проекту и в соответствии с требованиями СНиП III-4-80 „Техника безопасности в строительстве."

Инв.№ подл. | Подп. и дата | Взам.инв.№

Привязан

Инв.№

ТП 816-1-165.89 -ПЗ

Лист 6

Копировал: Трафимова

23607-01 9 Формат А2

Таблица 7

Перечень основных строительных машин и механизмов

Наименование	Марка	Кол.	Примечание
Экскаватор	30-4112	1	
Бульдозер	ДЗ-42	1	
Автомобильный кран	КС-3562Б	1	
Автомобильный кран	КС-4561А	1	
Автомобильный кран (с гуськом)	КС-4561А	1	
Вибратор глубинный	ИВ-47Б	2	
Вибратор площадочный	ИВ-314	2	
Сварочный агрегат	АСБ-300-7	2	
Компрессор	КС-9	1	
Пневматическая трамбовка	И-157	2	
Насос водоотливной	НЦС-15	2	
Автомашина бортовая	ЗИЛ-130	по расчету	груз. 5,0 т
Автосамосвал	ЗИЛ.ММЗ-555	по расчету	груз., 4,5 т
Седельный тягач	ЗИЛ-130 81-80	1	груз. 14,4 т
Полуприцеп универсальный	ПС-0906	1	груз. 9,0 т

Таблица 8

Перечень рекомендуемых приспособлений, монтажной оснастки и инвентаря

Наименование	Марка	Кол.	Примечание
Подмости шарнирно-панельные	—	4	Высота настила
переставные для каменных работ			1,0 и 2,0 м
Площадка навесная переставная	—	2	Высота
для монтажных работ			площадки 4,2 м
Подмости непрерывного подъема	—	2	Высота настила
Электрогидравлические для			от 1,5 до 6,0 м
отделочных работ			
Четырехветвевой канатный строп	—	2	2 груз. 10,0 т
Кольцевой универсальный строп	УСК-2	2	2 груз 0,4-10,0 т
Бункер переносной поворотный	БПВ-1,0	2	Емкость 1,0 м³
с вибратором для бетона			Емкость 0,2 м³
Ящик для раствора переносной	—	4	Емкость 2,0 м³
Ларь для сыпучих материалов	—	2	Емкость 1,0 м³
Термос для горячих битумных	—	1	
мастик			

14.2. Производство монтажных, бетонных и железобетонных работ в зимних условиях

При среднесуточной температуре ниже 5°С и минимальной ниже 0°С бетонные работы следует выполнять, используя метод электропрогрева бетона в сочетании с методом „термоса."

Перед установкой сборных железобетонных элементов в зимнее время, их необходимо очистить от снега и наледи при помощи разогретого в калориферах сжатого воздуха или механической щетки.

Швы, воспринимающие расчетные усилия, заделывают бетоном или раствором после предварительного обогрева стыкуемых поверхностей до положительной температуры с последующим прогревом или обогревом замоноличенного стыка.

В конце рабочего дня необходимо укрывать щитами или рулонными материалами стаканы фундаментов, швы между плитами покрытия.

Конструкции из монолитного бетона необходимо укрывать сразу после окончания бетонирования.

Инв. № подл. | Подп. и дата | Взам. инв. №

Привязан

Инв. №

Альбом 1

Приложение 1

Схема стройгенплана

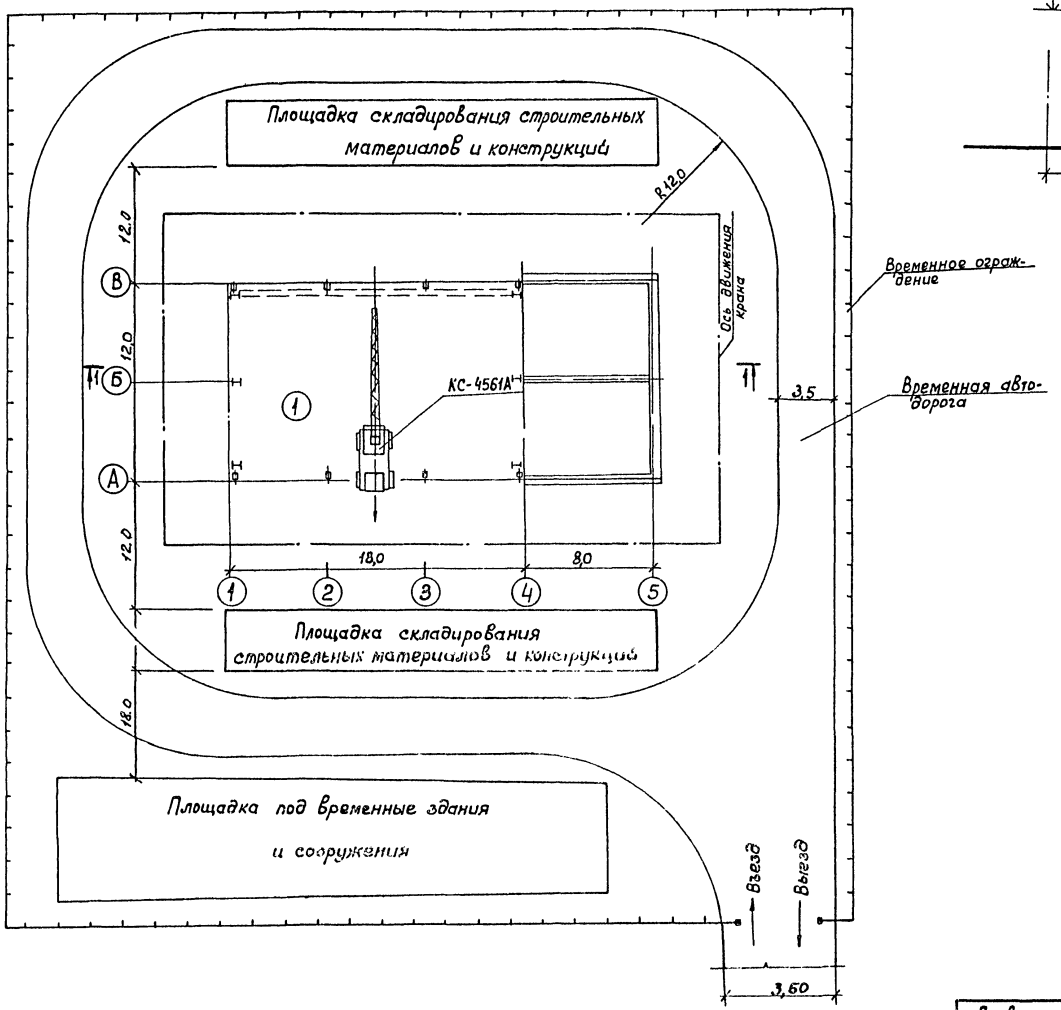

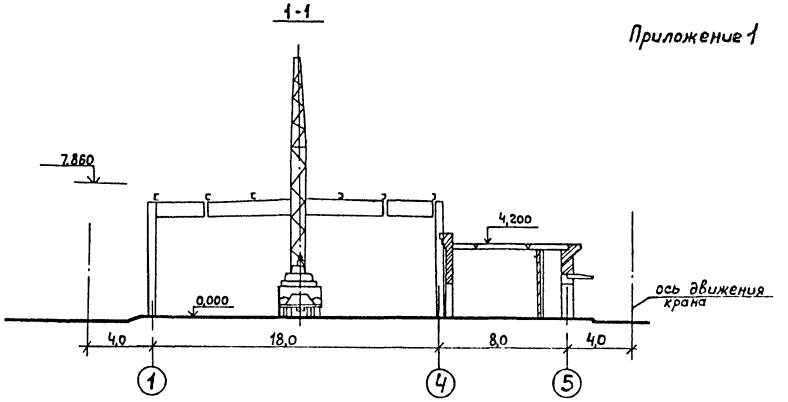

1. Схема стройгенплана разработана на основании схемы генплана ремонтно-обслуживающих баз.
2. Схема стройгенплана показана на период монтажа наземной части здания. Монтаж предусматривается производить автомобильным краном типа КС-4561А
3. Максимальная масса монтируемых элементов.
   плита покрытия-2,65т.
4. Конструкция временной автодороги определяется при привязке проекта.

Экспликация зданий и сооружений

Номер по схеме стройгенплана	Наименование здания (сооружения)	Примечание
1	Мастерская ремонтно-технической базы отделений (бригад) до 40 тракторов с использованием легких металлических конструкций	

Инв.№подл.	Подпись и дата	Взам.инв.№					
			Инж.	Иванова			ТП 816-1-165.89
			Гл.спец.	Косынкин			
			Нач.отд.	Кулькав			
			ГИП	Глезин			
			Н.контр.	Антонычева			
			Привязан				Мастерская ремонтно-технической базы отделений (бригад) до 40 тракторов с использованием металлических конструкций
			Инв.№				Схема стройгенплана Разрез

Стадия	Лист	Листов
Р		1

Гипроагротехпром г. Иваново

Копировал Болотова 23607-01 11 Формат А2

Альбом 1

Приложение 2

Наименование работ	Трудоемкость чел-дн.	Машины: Наименование	Машины: Кол.	Продолж. в днях	Кол. смен	Число рабочих в смену	Состав бригады	Месяцы строительства: 1	2	3	4	5	6	7	8	9
Подготовительные работы	10	Бульдозер		10	1	1	Машинист, разнорабочие									
Земляные работы	14	Экскаватор 0,65 м³		14	1	1	Машинисты, землекопы									
Устройство монолитных фундаментов	90	Автокран		15	1	6	Машинист, бетонщики, арматурщики									
Монтаж сборных железобетонных фундаментов	72	Автокран		18	1	4	Машинисты, монтажники									
Монтаж сборных железобетонных конструкций (без фундаментов)	72	Автокран		18	1	4	Машинисты, монтажники									
Кладка наружных кирпичных стен	60	Автокран		10	1	6	Каменщики									
Устройство перегородок	20	Автокран		10	1	2	Монтажники, каменщики									
Монтаж металлоконструкций	60	Автокран		30	1	2	Монтажники, сварщики									
Устройство кровли	60	Подъемник		15	1	4	Бетонщики, изолировщики									
Заполнение проёмов	20	—		10	1	2	Столяры									
Установка витражей	20	—		10	1	2	Монтажники, стекольщики									
Устройство полов (с подготовкой)	60	Вибраторы		15	1	4	Бетонщики, плиточники									
Отделочные работы	72	Штукатурный агрегат		12	1	6	Штукатуры, плиточники									
Устройство подвесных потолков	24	—		12	1	2	Монтажники, электросварщики									
Внутренние сантехнические работы	120	—		30	1	4	Сантехники									
Электромонтажные работы	120	—		30	1	4	Электромонтажники									
Монтаж линий связи и сигнализации	60	—		30	1	2	Электромонтажники									
Монтаж технологического оборудования	120	—		30	1	4	Наладчики									
Неучтенные работы	180	—		30	1	6	Разнорабочие									

Ст. инж.	Иванова	[illegible]	22.11.85
Гл. спец.	Косынкин	[illegible]	22.11.85
Нач. отд.	Кульков	[illegible]	22.11.85
ГИП	Глезин	[illegible]	
Н. контр.	Антонычева	[illegible]	22.11.85

ТП 816-1-165.89

График производства работ

Стадия	Лист	Листов
Р		1

Гипроагротехпром г. Иванова

Копировал Каргина 23607-01 12 Формат А2

Инв. № подл. | Подпись и дата | Взам. инв. №

Альбом 1

Ведомость рабочих чертежей основного комплекта

Лист	Наименование	Примеч.
1	Общие данные	
2	План расположения технологического оборудования	

Ведомость основных комплектов рабочих чертежей

Обозначение	Наименование	Примеч.
— ТХ	Технология производства	
— АР	Архитектурные решения	
— КЖ	Конструкции железобетонные	
— КМ	Конструкции металлические	
— ОВ	Отопление и вентиляция	
— ЭМ	Силовое электрооборудование	
— АОВ	Автоматизация отопления и вентиляции	
— СС	Связь и сигнализация	

Ведомость ссылочных и прилагаемых документов

Обозначение	Наименование	Примеч.
	Ссылочные документы	
5.800-1	Чертежи оборудования и оснастки для ремонта сельскохозяйственной техники	

Обозначение	Наименование	Примеч.
Выпуск 1	Верстаки	
0101 00 000	Верстак слесарный на одно рабочее место	
Выпуск 3	Шкафы, лари, ящики, подставки	
0202.00.000	Шкаф для инструмента	
0203.00.000	Шкаф для баллонов с кислородом	
0205.00.000	Шкаф сварщика	
0206.00.000	Тумбочка для инструмента	
0304.00.000	Ящик для песка	
0305.00.000	Подставка под оборудование	
0310.00.000	Ларь для кузнечного инструмента	
0314.00.000	Ларь для обтирочных материалов	
0315.00.000	Ящик для угля	
0312.00.000	Контейнер для выбракованных деталей	
Выпуск 4	Стеллажи	
0403.00.000	Секция стеллажа	
0404.00.000	Секция стеллажа	
0406.00.000	Секция стеллажа	
Выпуск 5	Баки, ванны, шкафы вытяжные	
0508.00.000	Ванна для закалки деталей и воде и масле	
Выпуск 8	Подъёмно-транспортное оборудование	
477.060.13.00.000	Тележка для перевозки баллонов	
Выпуск 7	Разное оборудование	
0903.00.000	Щит для сварочных работ	
Выпуск 2	Верстаки, столы	
0110.00.000	Стол монтажный передвижной	

Обозначение	Наименование	Примеч.
	Прилагаемые документы	
— ТХ. СО	Спецификация оборудования	

Условные обозначения:

- ◒ — рабочее место
- ▭ — оборудование стационарное
- ⬚ — оборудование передвижное
- ⚡ — потребитель электроэнергии
- △ — потребитель сжатого воздуха
- ○ — подвод холодной воды
- ⊖ — отвод в канализацию
- ⊡ — местный вентиляционный отсос

Типовой проект разработан в соответствии с действующими нормами и правилами и предусматривает мероприятия, обеспечивающие взрывную, взрывопожарную и пожарную безопасность при эксплуатации здания.
Главный инженер проекта В.И.Глезин

Инв. № подл. | Подп. и дата | Взам. инв. №

Инв. №			
Вед. инж.	Шулаков		15.09.85
Рук. гр.	Нуждин		15.09.85
Гл. спец.	Селиверстов		15.09.85
Нач. отд.	Рекин		16.09.85
ГИП	Глезин		19.09.85
Н. контр.	Антонычев		19.09.85

Привязан

ТП 816-1-165.89 ТХ

Мастерская ремонтно-технической базы, отделений (бригад) до 40 тракторов с использованием легких металлических конструкций

Стадия	Лист	Листов
Р	1	2

Общие данные

Гипроагротех прот. г. Иваново

Копировал Курочкина 23607-01 13 формат А2

Альбом 1

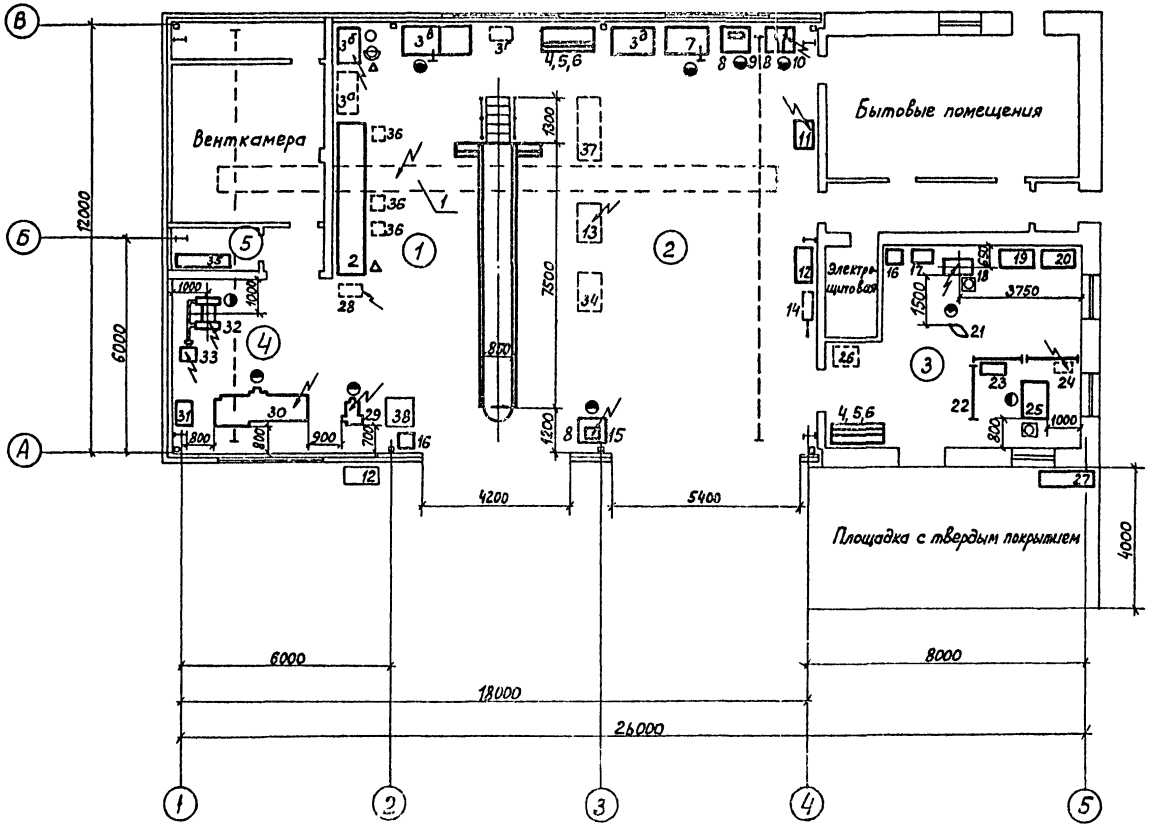

Экспликация помещений

Номер по плану	Наименование	Категория производства по взрывной взрыво-пожарной и пожарной опасности
1	Участок диагностики и технического обслуживания тракторов	В
2	Участок технического обслуживания и ремонта сельхозмашин	В
3	Участок кузнечно-сварочный	Г
4	Участок слесарно-механический	В
5	Кладовая инструментально-раздаточная	В

Вед.инж.	Шулаков		15.09.88
Рук.гр.	Нуждин		15.09.88
Гл.спец.	Сепиверстов		5.09.88
Нач.отд.	Рекин		16.09.88
ГИП	Глевин		19.09.88
Н.контр.	Антонычева		19.09.88

ТП 815-1-165.89 -ТХ

Мастерская ремонтно-технической базы отделений (бригад) до 40 тракторов с использованием легких металлических конструкций

Стадия	Лист	Листов
Р	2	

План расположения технологического оборудования

Гипроагротехпром г. Иваново

Привязан

Инв. №

Гл.спец.ТО Горотовщик; Нач.отд.ТТ Шолягин; Нач.отд.ВК Шляпкин; Нач.отд.ЭТ Кутин; Нач.АСО Осокин; Вед.инж.ТО Загоровский

Инв. № подл. | Подпись и дата | Взам.инв. №

Копировал Болотова 23607-01 14 Формат А2

Альбом 1

Ведомость рабочих чертежей основного комплекта

Лист	Наименование	Примечание
1	Общие данные (начало)	
2	Общие данные (окончание)	
3	План на отм. 0,000. Фрагмент 1. Разрез 1-1	
4	Фасады. Схемы расположения элементов заполнения оконных проемов	
5	Узлы 1-7	
6	Фрагмент 2. Узлы 8-12	
7	План полов на отм. 0,000. План отверстий на отм. 0,000	
8	План кровли. Узлы 13,14	

Ведомость ссылочных и прилагаемых документов

Обозначение	Наименование	Примечание
	Ссылочные документы	
ГОСТ 6629-74	Двери деревянные внутренние для жилых и общественных зданий. Типы и размеры	
ГОСТ 8484-82	Плиты подоконные железобетонные для производственных зданий. Конструкция и размеры	
ГОСТ 11214-86	Окна и балконные двери деревянные с двойным остеклением для жилых и общественных зданий. Типы, конструкция и размеры	
ГОСТ 12506-81	Окна деревянные для производственных зданий. Типы, конструкция и размеры	
ГОСТ 14624-84	Двери деревянные для производственных зданий. Типы, конструкция и размеры	
ГОСТ 24698-81	Двери деревянные наружные для жилых и общественных зданий. Типы, конструкция и размеры	
1.038.1-1	Перемычки железобетонные для зданий с кирпичными стенами:	
Выпуск 1	- перемычки брусковые для жилых и общественных зданий. Рабочие чертежи	
1.238-1	Железобетонные козырьки входов и парапетные плиты общественных зданий:	
Выпуск 2	- козырьки длиной 184см, шириной 155, 220 и 279 см и плиты длиной 129см. Рабочие чертежи	
1.435.9-17	Ворота распашные:	
Выпуск 2	- Ворота из панели „сендвич" Рабочие чертежи	
1.436.3-21	Окна с переплетами из гнутосварных стальных профилей и механизмы открывания:	
Выпуск 0	- материалы для проектирования;	
Выпуск 2	- окна с двойными раздельными переплетами. Рабочие чертежи;	
Выпуск 3	- механизмы открывания. Рабочие чертежи	
1.406.9-2	Кабины душевых помещений вспомогательных зданий промышленных предприятий:	
Выпуск 1	- материалы для проектирования и узлы	
2.430-20	Узлы стен из кирпича одноэтажных зданий промышленных предприятий:	
Выпуск 2	- узлы сопряжения стен с покрытиями-парапетов, каркизов, деформационных швов в местах перепада высот кровли Рабочие чертежи	
2.460-17	Узлы покрытий одноэтажных производственных зданий с рулонными кровлями и стальными профилированными настилами	
Выпуск 1	- узлы. Рабочие чертежи	
2.436-17	Узлы окон с деревянными переплетами по ГОСТ 12506-81:	
Выпуск 1	- узлы. Рабочие чертежи	
1.432.2-17	Стены одноэтажных промышленных зданий из металлических трехслойных панелей с утеплителем из пенополиуретана:	
Выпуск 3	- узлы установки фахверка и стеновых панелей. Рабочие чертежи	
2.460-14	Типовые узлы покрытий промышленных зданий в местах пропуска вентиляционных шахт:	
Выпуск 1	- указания по применению типовых узлов	
2.460-15	Типовые узлы покрытий промышленных зданий в местах установки крышных вентиляторов:	
Выпуск 1	- рабочие чертежи типовых узлов	
3.400-6/76	Унифицированные закладные детали сборных железобетонных конструкций инженерных сооружений промышленных предприятий. Рабочие чертежи	
	Прилагаемые документы	
АР. СО	Спецификация оборудования	
АР. ВМ	Ведомость потребности в материалах	

Типовой проект разработан в соответствии с действующими нормами и правилами и предусматривает мероприятия, обеспечивающие взрывную, взрывопожарную и пожарную безопасность при эксплуатации здания

Главный инженер проекта Глезин В.И.

Привязан

Инв. №

Ст.инж.	Дягилев		22.09
Рук.гр.	Муковнин		23.09
Гл.спец.	Павлинов		22.09
Нач.отд.	Осокин		22.09
ГИП	Глезин		
Н.контр.	Антоничева		22.09

ТП 816-1-165.89 АР

Мастерская ремонтно-технической базы отделения (бригад) автотракторов с использованием деталей металлических конструкций

Стадия	Лист	Листов
Р	1	8

Общие данные (начало)

Гипропромтрактор г. Иваново

Инв. № подл. | Подп. и дата | Взам. инв. №

Копировал Курочкина 23607-01 15 Формат А2

Альбом 1

Ведомость отделки помещений площадь, м²

Наименование или номер помещения	Потолок		Стены или перегородки		Низ стен или перегородок (панели)			Примечание
	Площадь	Вид отделки	Площадь	Вид отделки	Площадь	Вид отделки	Высота, мм	
1, 2, 3, 5, 6 7, 16		—	18,9 0,0 382,9 0,0	Штукатурка, утлённой поверхности известковая окраска				
4, 8	0,0 65,9	Известковая окраска	136,2 6,8	Известковая окраска				
9	0,0 15,0	Затирка, водоэмульсионная окраска	43,9 2,5 43,9 2,5	Штукатурка, водоэмульсионная окраска				
10	0,0 5,5	Затирка, масляная окраска	88,1 4,5 16,1 1,5	Штукатурка, масляная окраска	12,0	Глазурованная плитка ГОСТ 6141-82	2000	
11, 14	0,0 19,1	Затирка, масляная окраска	80,2 4,4 29,9 5,1	Штукатурка, масляная окраска	31,9	Глазурованная плитка ГОСТ 6141-82	2000	
12, 13	0,0 15,8	Затирка, клеевая окраска	63,9 3,9 42,5 3,9	Штукатурка, клеевая окраска	19,1	Водоэмульсионная окраска	1500	
15	0,0 3,7	Затирка, водоэмульсионная окраска	22,9 1,2 22,9 1,2	Штукатурка, масляная окраска				

Примечание: В числителе указаны площади до 4,0 м высоты помещений, в знаменателе – выше 4,0 м.

Ведомость спецификаций

Лист	Наименование	Примеч.
4	Спецификация заполнения проемов и перемычек	
6	Спецификация элементов на узлы	
8	Спецификация к плану кровли	

Группа производственных процессов	Списочный состав	Шкафы гардеробные			Умывальники	Душевые сетки	Унитазы	Ножные ванны	Примечание
		L=25см	L=33см	L=40см					
Iб	2		2		0,2	0,13			
Iв	5			5	0,5	0,71			
IIб	1	1	1		0,05	0,33			
IIIа	1	1	1		0,1	0,33			
Итого	9	2	4	5	1	2	1	1	шкафов L=25см для белья

Общие указания.

1. За условную отметку 0,000 принята отметка чистого пола, что соответствует абсолютной отметке
2. Степень огнестойкости здания – IV а.
3. Кирпичные стены и перегородки выполнять из кирпича КРП 100/1400/15 ГОСТ 530-80 на растворе марки 50, цоколь во отм. 0,600, перегородки в душевых и уборных из кирпича КР 100/1650/15 ГОСТ 530-80 на растворе марки 50.
4. Кладку кирпичных стен с наружной стороны выполнить с расшивкой швов, с внутренней стороны – в подрезку.
5. Кирпичные перегородки не доводить на 30мм до несущих конструкций. Зазоры между кладкой и конструкциями заполнить упругим материалом.
6. При кладке кирпичных стен и перегородок в проемах окон и дверей заложить антисептированные пробки через 6 рядов кладки по высоте, но не менее двух с каждой стороны проема.
7. В местах примыкания кирпичных стен к панельным стенам уложить сетку в горизонтальные швы панелей и кирпичной кладки
8. Столярные изделия при получении должны быть загрунтованы горячей олифой и покрыты непрозрачным покрытием.
9. Горизонтальную гидроизоляцию стен на отметке минус 0,030 выполнить из цементного раствора состава 1:2 толщиной 30 мм, цемент марки 400.
10. По периметру здания выполнить асфальтовую отмостку шириной 700мм по щебеночному основанию толщиной 100 мм.
11. Все металлические изделия после сварки должны быть очищены до третьей степени очистки согласно ГОСТ 9.402-80 и покрыть двумя слоями эмали ПФ-133 ГОСТ 926-82 по одному слою грунтовки ГФ-021 ГОСТ 25129-82.
12. Сварку выполнять электродом типа Э-42 ГОСТ 9467-75. Сварные швы по ГОСТ 5264-80.

Гл. инж.	Агишева		12.09	ТП 816.-1-165.89 -ПР	
Рук. гр.	Мукомяя		12.09		
Гл. спец.	Павлинов		12.09		
Нач. отд.	Осокин		12.09		
ГИП	Глезин				
Н. контр.	Антонычева		12.09	Мастерская ремонтно-технической базы отделения (бригад) до 40 тракторов с использованием легких металлических конструкций	Стадия: Р; Лист: 2; Листов:
				Общие данные (окончание)	Гипросельхозтехпроект г. Иванова

Привязан

Инв. №

Копировал Трофимова

23607-01 16 Формат А2

Инв. № подл. | Подп. и дата | Взам. инв. №

Альбом 1

План на отм. 0,000

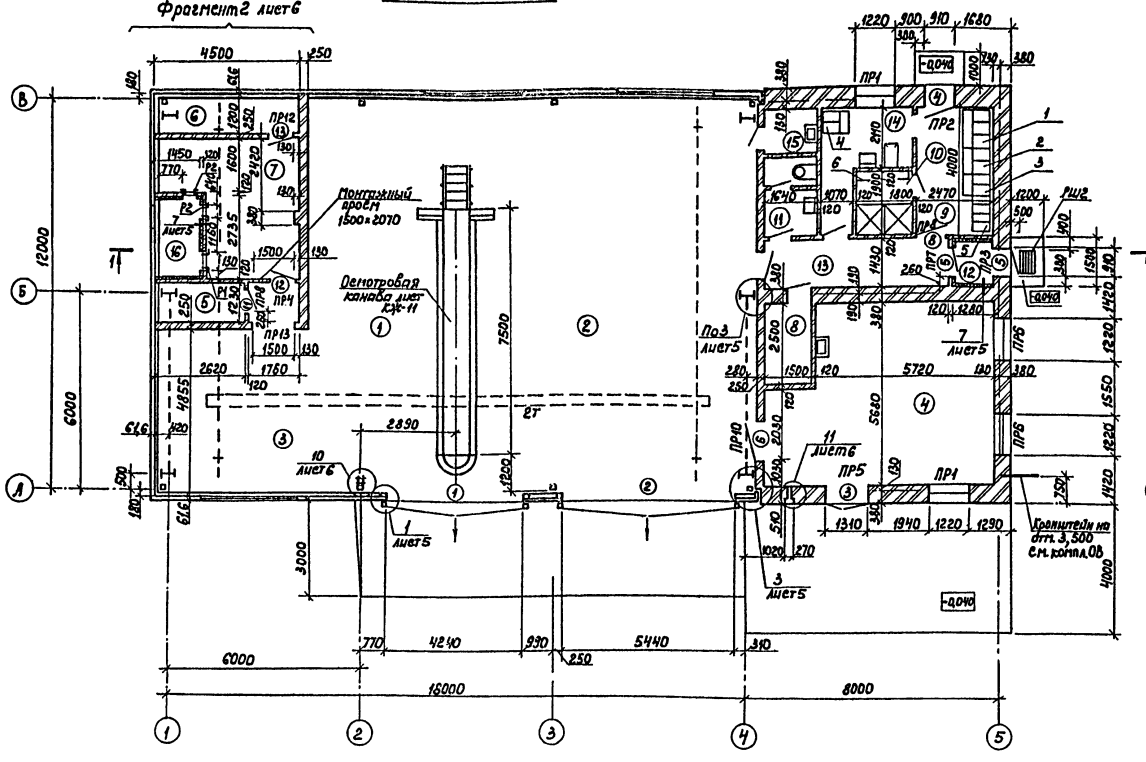

Фрагмент 1

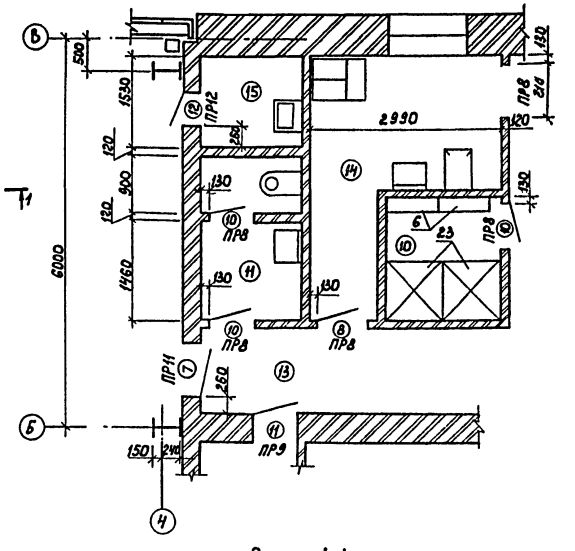

Разрез 1-1

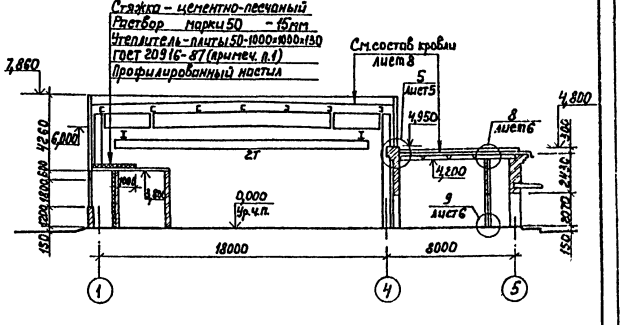

Экспликация помещений

Номер по плану	Наименование	Площадь, м²	Категория производства по взрывной, взрыво-пожарной и пожарной опасности
1	Участок диагностики и технического обслуживания тракторов	193,0	В
2	Участок технического обслуживания и ремонта сельскохозяйственных машин		В
3	Слесарно-механический участок		В
4	Кузнечно-сварочный участок	37,5	Г
5	Инструментально-раздаточная кладовая	3,0	В
6	Индивидуальный тепловой пункт	5,2	
7	Венткамера	15,1	
8	Электрощитовая	3,8	
9	Гардероб уличной/домашней одежды	9,9	
10	Душевая	3,4	
11	Уборная с курительной	3,8	
12	Тамбур	1,8	
13	Коридор	4,5	
14	Гардероб специальной одежды	8,5	
15	Кладовая уборочного инвентаря	2,5	
16	Воздухозаборная шахта	3,6	

Ведомость проёмов ворот и дверей

Марка, поз.	Размер проёма, мм
1	4240 × 4400
2	5440 × 4700
3	1310 × 2070
4	910 × 2210
5,7	910 × 2070
6	1210 × 2070
8	810 × 2070
10-13	710 × 2070

Строительный объём – 2244,0 м³
Площадь застройки – 339,6 м²
Общая площадь – 312,5 м²

1. Утеплитель завести за стены воздухозаборной шахты на ширину 1м.
2. Размеры отверстий для рамок воздухозаборной шахты указаны на листе 1.

Гл. инж.	Микитинская		12.01.89	ТП 816-1-165.89	- АР
Гл. арх.	Рощук		12.01.89		
Рук. гр.	Мукобеня		12.01.89		
Гл. спец.	Павлинов		12.01.89		
Нач. отд.	Офонин		12.01.89		
ПМП	Гавзин		12.01.89	Мастерская ремонтно-технической базы отделений (бригад) до 40 тракторов с использованием двух металлических контейнеров	Стадия: Р; Лист: 3; Листов:
Н. контр.	Антонычева		12.01.89	План на отм. 0,000. Фрагмент 1. Разрез 1-1	Гипросельхозтехпром г. Иваново

Копировал Карпина 23607-01 17 Формат А2

Инв. № подл. | Подпись и дата | Взам. инв. №

Нач. отд. ГТ Иванин; Нач. отд. ВК Шляпкин; Нач. отд. ЭТ Кузнин; Нач. отд. ТХ Гетман; ГИП Гавзин; Гл. спец. ТО Новиков; ТП Защита; Н. контр. Антонычева; Разраб. Карпина; Проверил Мукобеня; ГАП Рощук; Гл. инж. проекта Микитинская

Изм.	Кол. уч.	Лист	№ док.	Подпись	Дата

Альбом 1

Фасад 1-5

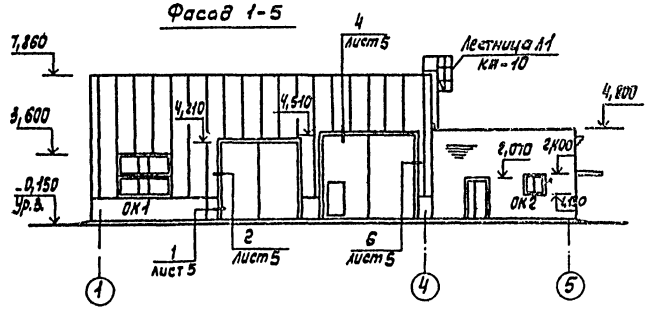

Фасад В-А

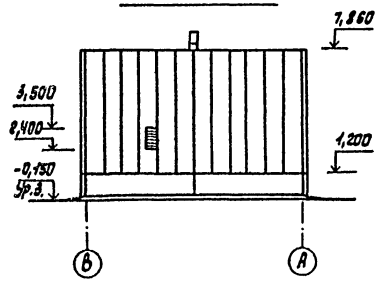

Фасад 5-1

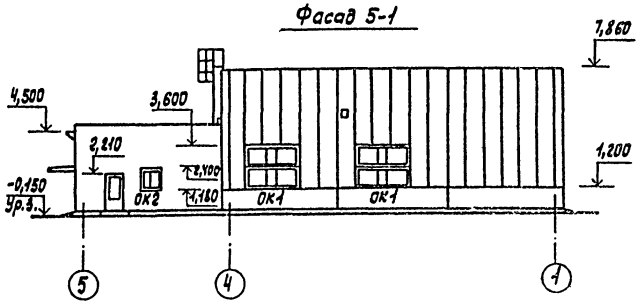

Фасад А-В

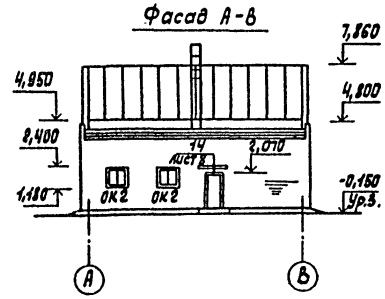

Спецификация заполнения проемов и перемычек

Марка, поз.	Обозначение	Наименование	Кол.	Масса ед, кг	Примеч.
ОК1	1.436.3-21.2-20000-05	Окно ОТР 30.12	2		
ОК2	ГОСТ 12506-81	Окно СВД 12-12	1		
	ГОСТ 8484-82.100-06	Плита подоконная			
		ПО 12.40.35-Т	1	42	
Р-30	1.436.3-21.2-40000-02	Рычаль ветровой Р-30	3	19	
МР2	1.436.3-21. 3-300	Механизм рычажный МР2	6	1,52	
		Ворота			
1	1.435.9-17.2 - 2000	ВР 42х42-С	1		
2	КЖС.И. 20.00	ВР1	1		
		Двери			
3	ГОСТ 24698-81	ДН 21-13 ПЩ	1		
4	ГОСТ 11214-86	ДС 22-9	1		
5	ГОСТ 14624-84	ДНГ 21-9П	2		
6	ГОСТ 6629-74	ДГ 21-12	1		Примеч.
7	ГОСТ 6629-74	ДГ 21-9Л	1		Примеч.
8	ГОСТ 6629-74	ДГ 21-8	2		
10	ГОСТ 6629-74	ДГ 21-7П	3		
11	ГОСТ 6629-74	ДГ 21-7	2		Примеч.
12	ГОСТ 6629-74	ДГ 21-7Л	2		Примеч.
13	ГОСТ 6629-74	ДГ 21-7	1		
ЗД1		Закрыватель дверной ЗД1 ГОСТ 5091-78	6		
		Перемычки			
14	1.038.1-1.1 090000-03	3ПБ 16-37П	2	102	
15	020000-05	2ПБ 16-2П	19	65	
16	090000-01	3ПБ 13-37П	7	85	
17	020000-03	2ПБ 13-1П	6	64	
18	170000-01	5ПБ 21-27АП	1	285	
19	090000-05	3ПБ 18-37П	1	119	
20	010000	1ПБ 10-1	19	20	
21	060000-01	3ПБ 18-8-П	3	119	
22	1.038-1.2-4.0. 0.0	Козырек КВ 18.18-т	1	780	
23	1.488.9-2.1 02	Кабина душевая тип 4	2		

Ведомость перемычек

Марка, поз.	Схема сечения	Марка, поз.	Схема сечения
ПР1	14, 15	ПР8	20
ПР2	16, 17	ПР9	16, 20, 16
ПР3	18, 22, 16	ПР10	15
ПР4	21	ПР11	17
ПР5	19, 15	ПР12	20
ПР6	15	ПР13	21
ПР7	17		

Схемы расположения элементов заполнения оконных проемов

ОК1 (шт.3)

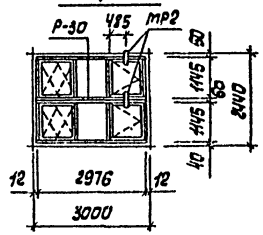

ОК2 (шт.4)

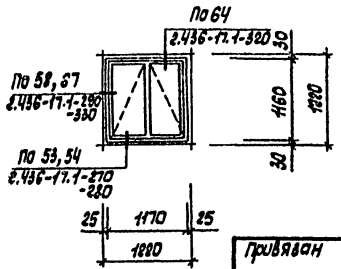

1. Двери поз. 6, 7, 11, 12 обить „в заток" кровельной сталью толщиной не менее 1мм по асбестовому картону толщиной 5мм с уплотнением коробок и дверных полотен и установить закрыватель дверной ЗД1 ГОСТ 5091-78 по одному на дверь.
2. На фасадах вентиляторы, дефлекторы и зонты условно не показаны.

Привязан

Инв. № подл. | Подп. и дата | Взам. инв. №

Ст. инж.	Микитинская		12.09	ТП 816.-1-165.89 -АР		
Ст. арх.	Рощук		10.09			
Рук. гр.	Муковня		2.09			
Гл. спец.	Павлинов		12.91			
Нач. отд.	Осокин		12.91			
ГИП	Глезин			Мастерская ремонтно-технического обслуживания отделений (бригад) подрядчиков с использованием легких металлических конструкций	Стадия	Лист	Листов
Н. контр.	Антоничева		10.10.91		Р	4	
				Фасады. Схемы расположения элементов заполнений оконных проемов	Гипросельхозтехпроект г. Иваново		

Копировал Трофимова 23607-01 18 Формат А2

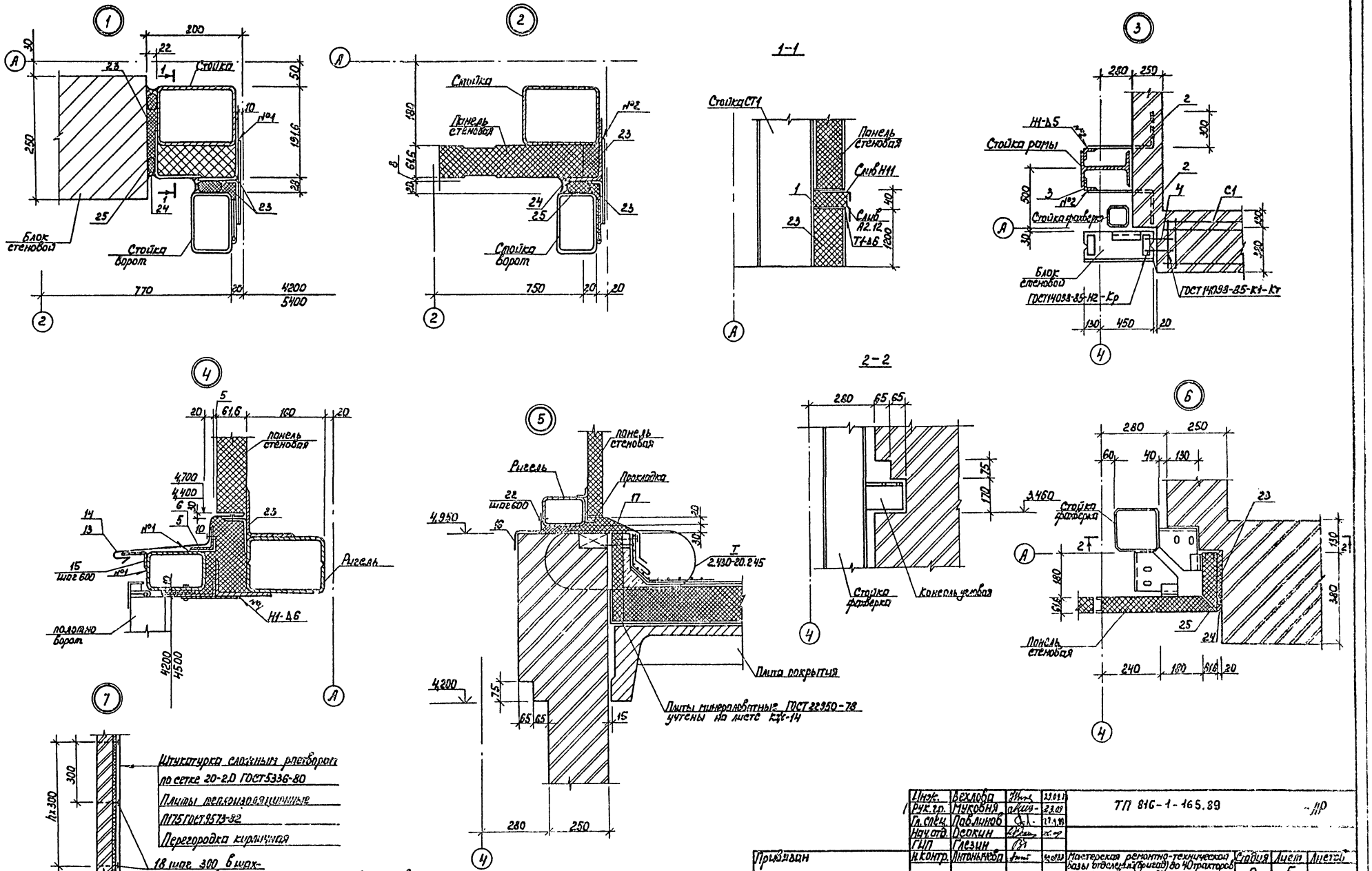

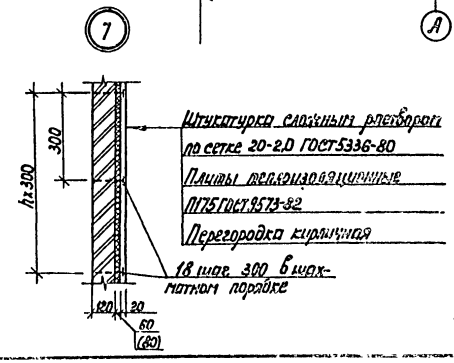

1. Размер в скобках для тамбура
2. Сливы Н11 и А2.12 учтены на листе КЖ-14

Инж.	Вехлова		23.09.89	ТП 816-1-165.89
Рук. гр.	Муковня		23.09	
Гл. спец.	Павлинов		27.9.89	
Нач. отд.	Осокин			
ГИП	Глезин			
Н. контр.	Антонычева		9.09.89	Мастерская ремонтно-техническая базы отделений (бригад) до 40 тракторов с использованием легких металлических конструкций

Стадия	Лист	Листов
Р	5	

Узлы 1-7

Гипроагротехпром г. Иваново

Привязан

Инв. №

Инв. № подл. | Подпись и дата | Взам. Инв. №

Копировал Каргина 23607-01 19 формат А2

Альбом 1

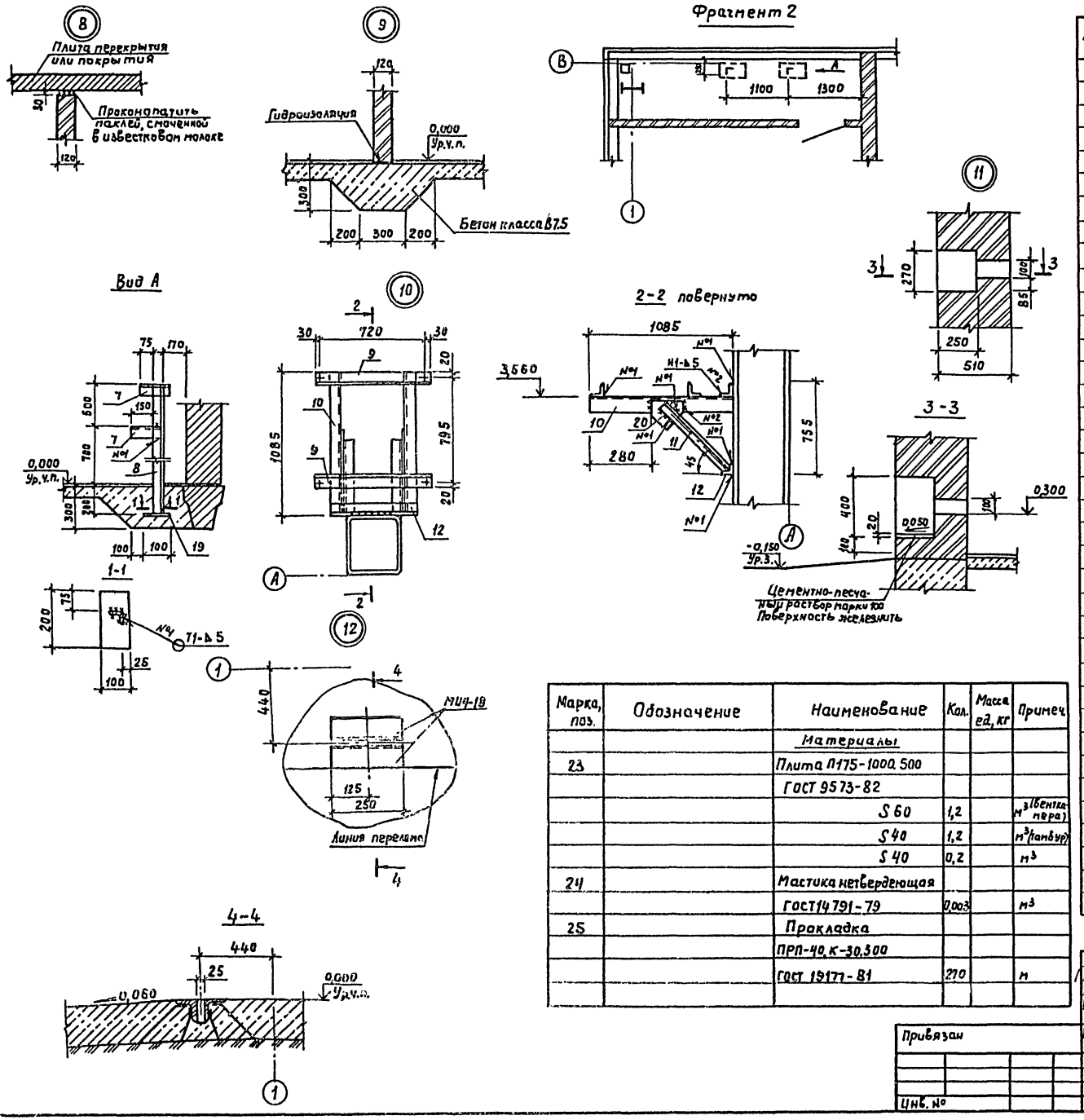

Спецификация элементов на узлы

Марка, поз.	Обозначение	Наименование	Кол.	Масса ед., кг	Примеч.
1		Лист $\frac{Б\text{-}6\ ГОСТ\ 19903\text{-}74}{В\ Ст3\ кп2\ ГОСТ\ 14637\text{-}79}$ 165×62	4	0,45	
2		Ф10А-I ГОСТ 5781-82 ℓ=810	24	0,5	
3		Уголок $\frac{63\times63\times5\text{-}В\ ГОСТ\ 8509\text{-}86}{В\ Ст3\ кп2\ ГОСТ\ 535\text{-}79}$ ℓ=200	24	0,96	
4		Ф6А-I ГОСТ 5781-82 ℓ=200	4	0,04	
		Уголок $\frac{50\times50\times5\text{-}В\ ГОСТ\ 8509\text{-}86}{В\ Ст3\ кп2\ ГОСТ\ 535\text{-}79}$			
5		ℓ=4400	1	16,6	
6		ℓ=5600	1	21,1	
7		ℓ=200	4	0,75	
8		ℓ=1400	2	5,3	
9		ℓ=780	2	2,94	
10		ℓ=1085	2	4,07	
11		ℓ=990	2	3,73	
12		ℓ=600	2	2,26	
13	КЖ.И.00.01	Слив МС1	1	10,7	
14	-01	Слив МС2	1	13,5	
15	КЖ.И.00.04	Костыль МС5	28	0,13	
16	КЖ.И.00.02	Слив МС3	1	18,8	
17	КЖ.И.00.03	Слив МС4	1	19,6	
18		Штырь ℓ=180			
		Проволока 5-II ГОСТ 3282-74	400	0,03	
19		Лист $\frac{Б\text{-}6\ ГОСТ\ 19903\text{-}74}{В\ Ст3\ кп2\ ГОСТ\ 14637\text{-}79}$ 100×200	2	0,94	
20		Лист $\frac{Б\text{-}8\ ГОСТ\ 19903\text{-}74}{В\ Ст3\ кп2\ ГОСТ\ 14637\text{-}79}$ 200×200	2	2,51	
С1	КЖ.И.17.00	Сетка С1	2		
МИ4-18	3.400-6/76, Вып.1	Изделие закладное МИ4-18	4	2,50	
Р1	КЖ.И.06.00	Рамка Р1	1	23,94	
Р2	КЖ.И.07.00	Рамка Р2	2	7,84	
РШ2	КЖ.И.15.00	Решетка РШ2	1	15,46	
		Сетка 20×20 ГОСТ 5336-80	35,4		$м^2$
		Ф8А-I ГОСТ 5781-82		13,3	
21		Заклепка комбинированная 3К-12			
		ТУ36-2088-85	28	0,003	
22		Болт самонарезающий			
		М6×25 ОСТ 3413-016-77	22	0,006	

Марка, поз.	Обозначение	Наименование	Кол.	Масса ед., кг	Примеч.
		Материалы			
23		Плита П175-1000.500			
		ГОСТ 9573-82			
		S 60	1,2		$м^3$ (вентканера)
		S 40	1,2		$м^3$ (тамбур)
		S 40	0,2		$м^3$
24		Мастика нетвердеющая			
		ГОСТ 14791-79	0,003		$м^3$
25		Прокладка			
		ПРП-40, К-30.300			
		ГОСТ 19177-81	270		м

Инжен.	Вехлова		
Рук. гр.	Муковня		
Гл. спец.	Павлинов		
Нач. отд.	Осокин		
Гип	Глезин		
Н. контр.	Антонычева		

ТП 816-1-165.89 АР

Мастерская ремонта – технической базы отделений (бригад) до 40 тракторов с использованием легких металлических конструкций

Стадия	Лист	Листов
Р	6	

Фрагмент 2. Узлы В-12

Гипроагротехпром г. Иваново

Привязан

Инв. №

Инв. № подл. | Подп. и дата | Взам. инв. №

Копировал Курочкина 23607-01 20 формат А2.

Альбом 1

План полов на отм. 0,000

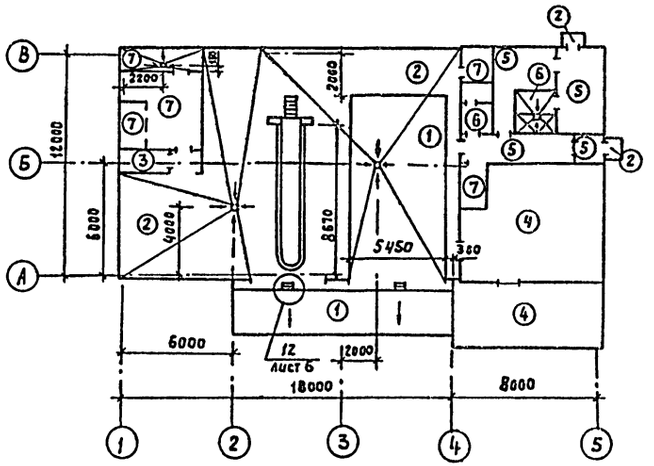

План отверстий на отм. 0,000

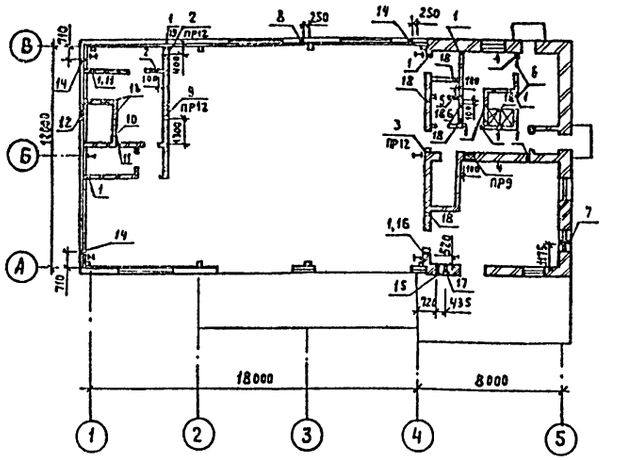

Экспликация полов

Наименование или номер помещения по проекту	Тип пола по проекту	Схема пола или номер узла по серии	Элементы пола и их толщина	Площадь пола, м²
1,2 пандус	1		Покрытие - бетон класса В25, отшлифовать - 160мм Основание - уплотненный щебнем крупностью 40-60мм грунт	90,5 Тип плинтуса А-5
1,2,3 площадки	2	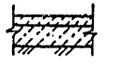	Покрытие - бетон класса В25 - 25мм отшлифовать Подстилающий слой - бетон класса В7,5 - 100мм Основание - уплотненный щебнем крупностью 40-60 мм грунт	121,3 Тип плинтуса А-5
5	3		Покрытие - асфальтобетон - 40 мм Подстилающий слой - бетон класса В7,5 - 100 мм Основание - уплотненный щебнем крупностью 40-60 мм грунт	3,0 Тип плинтуса А-5
4, площадка	4	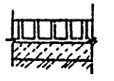	Покрытие - брусчатка по ГОСТ 23668-79 - 130мм Прослойка и заполнение швов - цементно-песчаный раствор марки 300 - 15мм Подстилающий слой - бетон класса В7,5-100 мм Основание - уплотненный щебнем крупностью 40-60 мм грунт	37,8 Тип плинтуса А-5
9, 12, 13, 14	5	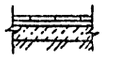	Покрытие - плитка керамическая ГОСТ 6787-80 - 10 мм Прослойка - цементно-песчаный раствор марки 150 - 15мм Подстилающий слой - бетон класса В7,5 - 80мм Основание - уплотненный щебнем крупностью 40-60 мм грунт	26,6 Тип плинтуса А-5
10, 11	6	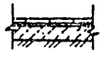	Покрытие - плитка керамическая ГОСТ 6787-80 - 10 мм Прослойка и заполнение швов на битумной мастике Два слоя гидроизола на битумной мастике Подстилающий слой - бетон марки 100 - 80мм Основание - уплотненный щебнем крупностью 40-60 мм грунт	7,5 Тип плинтуса А-4

Таблица отверстий

Номер отв.	Размеры, мм	Отметка низа отв., м	Назначение
1	100×100	0,100	ОВ
2	600×600	3,000	
3	600×600	3,250	
4	650×650	3,200	
5	100×150	3,500	
6	450×450	3,350	
7	450×450	0,200	
8	200×200	5,000	
9	650×650	2,550	
10	515×1265	0,300	
11	200×200	2,200	
12	750×1100	2,400	
13	410×410	0,620	
14	ф120	0,300	ВК
15	150×150	0,300	
16	150×150	0,360	
17	100×100	0,300	
18	200×200	2,400	
19	100×100	2,500	

Наименование или номер помещения по проекту	Тип пола по проекту	Схема пола или номер узла по серии	Элементы пола и их толщина	Площадь пола, м²
6,7,8,15,16	7	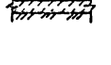	Покрытие - цементно-песчаный раствор марки 200 - 20мм Подстилающий слой - бетон класса В7,5 - 80мм Основание - уплотненный щебнем крупностью 40-60 мм грунт	24,1 Тип плинтуса А-5

1. Полы и типы слоев приняты по СНиП 2.03.13-88
2. Уклон пола к трапу принять 0,020.
3. Отверстия шириной до 600 мм перекрывать рядовыми перемычками с укладкой в слое цементного раствора толщиной 30 мм по 2ФВ1-2 ГОСТ 5781-82 с заведением арматуры за грани отверстия на 250 мм (учтены в спецификации на листе 6).
4. В зоне примыкания пола к наружным стенам выполнить укладку по грунту основания под конструкцию пола на ширину 0,8 м слоя керамзитовой гравия $\gamma = 600$ кг/м³ ГОСТ 9758-83 толщиной 120 мм.
5. Отверстия поз. 14 просверлить в панелях по месту с последующей заделкой цементным раствором марки 200.

Инж.	Давыдовская		23.11.89	ТП 816-1-165.89 АР	
Рук. гр.	Муковнин		23.11.89		
Гл. спец.	Павлинов		23.11.89		
Нач. отд.	Осокин		23.11.89		
ГИП	Глезин		23.11.89		
Н. контр.	Антонычева		23.11.89	Мастерская ремонтно-технической базы отделений (бригад) арматурщиков с использованием легких металлических конструкций	Стадия Р; Лист 7; Листов
				План полов на отм. 0,000. План отверстий на отм. 0,000	Гипроагростехпром г. Иваново

Привязан

Инв. №

Инв. № подл. | Подп. и дата | Взам. инв. №

Нач. отд. ВК Шляхин

Нач. отд. ТТ Польщин

Копировал Курочкина 23607-01 21 Формат А2

Альбом 1

План кровли

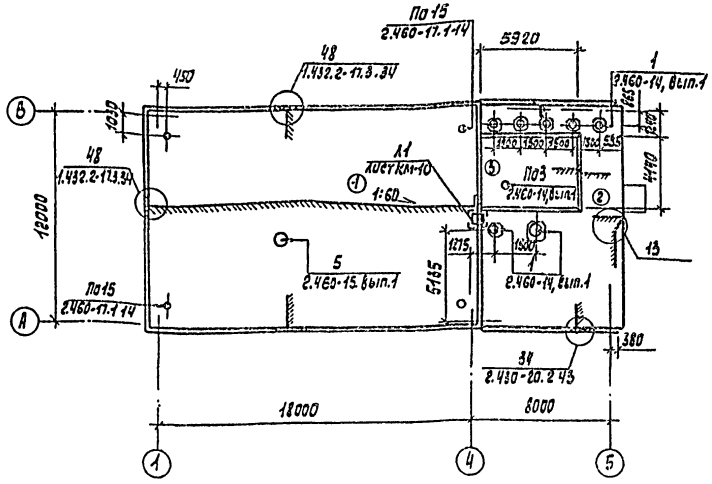

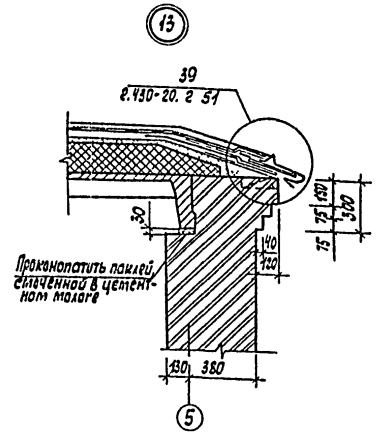

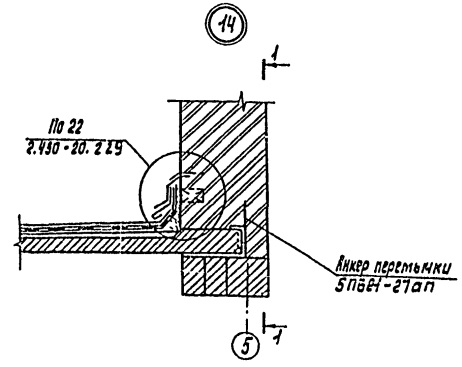

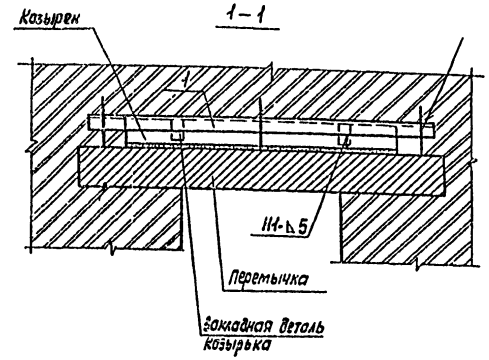

Спецификация к плану кровли

Марка, поз.	Обозначение	Наименование	Кол.	Масса ед., кг	Примеч.
КР1	2.460-15, вып.1	Стальной козырек КР1	1	5,36	
		Стяжные кольца			
КС1	2.460-15, вып.1	КС1	1	2,72	
КС2	2.460-14, вып.1	КС2	1	4,32	
КС6	2.460-14, вып.1	КС6	4	0,50	
КС8	2.460-14, вып.1	КС8	3	0,76	
КС11	2.460-14, вып.1	КС11	1	1,17	
		Стальные колпаки			
КЛ1	2.460-14, вып.1	КЛ1	3	5,67	
КЛ3	2.460-14, вып.1	КЛ3	3	5,29	
КЛ6	2.460-14, вып.1	КЛ6	1	10,08	
КЛ12	2.460-14, вып.1	КЛ12	1	5,96	
		Прижимные полосы			
ПП1	2.460-14, вып.1	ПП1	6	1,08	
ПП2	2.460-14, вып.1	ПП2	1	1,69	
		Кольца-фланцы			
КФ1	2.460-14, вып.1	КФ1	4	1,36	
КФ5	2.460-14, вып.1	КФ5	1	2,70	
		Фасонные элементы			
ФЭ1	2.460-14, вып.1	ФЭ1	6	6,0	
ФЭ2	2.460-14, вып.1	ФЭ2	1	9,1	
ФЭ5	2.460-14, вып.1	ФЭ5	1	4,0	
ФЭ6	2.460-15, вып.1	ФЭ6	1	6,6	
ЛС1	2.460-14, вып.1	Стальной лист ЛС1	1	4,54	
ЛС2	2.460-15, вып.1	ЛС2	1	7,06	
1		Уголок 63х63х5-А ГОСТ 8509-86 / ВСТ3кп2 ГОСТ 535-79 ℓ=2000	1	9,63	

Состав кровли	Тип кровли 1	2	3
Слой гравия крупностью 5-10мм ГОСТ 8268-82 на антисептированной битумной мастике МБК-Г-55А ГОСТ 2889-80	+	+	+
4 слоя рубероида марки РКП-350Б ГОСТ 10923-82 на антисептированной битумной мастике МБК-Г-55А ГОСТ 2889-80	+	+	+
Огрунтовка - раствор битума марки БН 90/10 ГОСТ 6617-76 в керосине в соотношении 1:2	+	+	+
Стяжка из цементно-песчаного раствора марки 50 толщиной 15мм		+	+
Утеплитель - пенобетон Б-100.40.80 ГОСТ 5742-76			+
Утеплитель - пенобетон Б-100.40.160 ГОСТ 5742-76		+	
Утеплитель - пенопласт, плиты 50×1000×1000×130 ГОСТ 20916-87	+		
Утеплитель - пенопласт, плиты 50×1000×1000×120 ГОСТ 20916-87			+
Пароизоляция - 1 слой полиэтиленовой пленки тип Т, толщиной 0,2мм ГОСТ 10354-82, уложенной насухо с проклейкой швов	+		
Пароизоляция - 1 слой рубероида марки РПП-300А на битумно-кукерсольной мастике	+	+	+
Огрунтовка - раствор битума марки БН 90/10 ГОСТ 6617-76 в керосине в соотношении 1:2		+	+
Затирка - цементно-песчаный раствор марки 50, толщиной 5 мм		+	+

В местах примыканий профилированного настила к стенам, а также с каждой стороны конька кровли заполнить пустоты ребер настила на длину 250мм минеральной ватой марки 75 ГОСТ 4640-84.

Ст.инж.	Микитинская		22.09	ТП 816-1-165.89 -АР
Рук.гр.	Муковня		23.09	
Гл.спец.	Павлинов		22.09	
Нач.отд.	Осокин		22.09	
ГНП	Глезин			
Н.контр.	Антонычева		23.09	Мастерская ремонтно-технической базы отделений (бригад) до 40 тракторов с использованием легких металлических конструкций

Стадия	Лист	Листов
Р	8	

План кровли. Узлы 13,14

Гипроагротехпром г. Иваново

Привязан

Инв. №

Инв. № подл. | Подп. и дата | Взам. инв. №

Копировал Трофимова

23607-01 22 Формат А2

Альбом 1

Ведомость рабочих чертежей основного комплекта

Лист	Наименование	Примечание
1	Общие данные (начало)	
2	Общие данные (окончание)	
3	Схема расположения фундаментов	
4	Фрагменты 1-3	
5	Фрагменты 4-7	
6	Фрагменты 8,9. Разрезы 12-12 – 19-19	
7	Фундаменты Ф1- Ф3	
8	Фундаменты Ф4- Ф6	
9	Фундаменты Ф7- Ф9	
10	Схемы расположения подпольных каналов и фундаментов	
	под оборудование	
11	Осетровая канава	
12	Схема расположения плит покрытия. Узлы 1,2	
13	Схемы расположения стеновых панелей	
14	Спецификация к схемам расположения стеновых	
	панелей	

Обозначение	Наименование	Примечание
1.030.1-1	Стены наружные из однослойных	
	панелей для каркасных общественных	
	зданий, производственных и вспомо-	
	гательных зданий промышленных	
	предприятий:	
Выпуск 3-3	-монтажные узлы стен одноэтаж-	
	ных производственных зданий	
	Рабочие чертежи:	
Выпуск 4-1	-изделия соединительные стальные	
	Рабочие чертежи	
1.400-15	Унифицированные закладные изделия	
	железобетонных конструкций для	
	крепления технологических коммуни-	
	каций и устройств:	
Выпуск 1	-рабочие чертежи унифицированных	
	закладных изделий	
1.432.2-17	Стены одноэтажных промышленных	
	зданий из металлических трехслой-	
	ных панелей с утеплителем из пено-	
	полиуретана:	
Выпуск 1	-панели металлические трехслойные	
	стеновые. Рабочие чертежи;	
Выпуск 3	-узлы установки фахверка и стено-	
	вых панелей. Рабочие чертежи;	
Выпуск 4	-узлы установки окон, дверей, во-	
	рот и сопряжение их с панелями	
	Рабочие чертежи;	
Выпуск 5-1	-изделия комплектующие для глухих	
	участков стен. Рабочие чертежи;	
Выпуск 5-2	-изделия комплектующие для участ-	
	ков стен с проемами. Рабочие	
	чертежи	
1.436.3-21	Окна с переплетами из гнутоавар-	
	ных стальных профилей и меха-	
	низмы открывания:	
Выпуск 1	-окна с одинарными переплета-	
	ми. Рабочие чертежи	

Обозначение	Наименование	Примечание
1.465.1-7/84	Плиты покрытий железобетонные	
	предварительно напряженные ребристые	
	размером 1,5х6м для одноэтажных	
	зданий:	
Выпуск 1	-плиты без проемов и с проемами в	
	полке. Рабочие чертежи	
1.494-24	Стаканы для крепления крышных	
	вентиляторов, дефлекторов и зонтов:	
Выпуск 1	-железобетонные стаканы с отверстия-	
	ми диаметром 400,700,1000,1200 и 1450мм	
	Рабочие чертежи	
1.869.1-1	Железобетонные опорные подушки	
	Рабочие чертежи	
2.430-20	Узлы стен из кирпича одноэтажных	
	зданий промышленных предприятий:	
Выпуск 3	-узлы сопряжения стен из кирпича	
	с железобетонным каркасом. Рабочие	
	чертежи;	
Выпуск 4	-соединительные изделия. Рабочие	
	чертежи	
2.436-19	Узлы окон со стальными перепле-	
	тами по серии 1.436.3-21	
Выпуск 0	-материалы для проектирования	
Выпуск 1	-рабочие чертежи	

Ведомость ссылочных и прилагаемых документов

Обозначение	Наименование	Примечание
	Ссылочные документы	
ГОСТ 22701.0-77	Плиты железобетонные ребристые	
	предварительно напряженные размера-	
	ми 6х3м для покрытий производст-	
	венных зданий. Технические условия	
ГОСТ 22701.1-77	Плиты железобетонные ребристые	
	предварительно напряженные размера-	
	ми 6х3м для покрытий производствен-	
	ных зданий. Плиты типа ПГ. Показа-	
	тели и армирование	

Типовой проект разработан в соответствии с действующими нормами и правилами и предусматривает мероприятия, обеспечивающие взрывную взрывопожарную и пожарную безопасность при эксплуатации здания.
Главный инженер проекта Глезин В.И.

Инв.№ подл. | Подп. и дата | Взам. инв.№

Привязан

Инв. №

Ст.инж.	Дятлева		4.03.89
Рук.гр.	Муковня		4.03.89
Гл.спец.	Павлинов		4.03.89
Нач.отд.	Осокин		4.03.89
ГИП	Глезин		4.03.89
Н.контр.	Антонычева		4.03.89

ТП 816-1-165.89 КЖ

Мастерская ремонтно-технической базы отделений (бригад) подрядчиков с использованием легких металлических конструкций

Стадия	Лист	Листов
Р	1	14

Общие данные (начало)

Гипроагротехпром г. Иваново

Копировал Трофимова 23507-01 83 Формат А2

Альбом 1

Ведомость ссылочных и прилагаемых документов (продолжение)

Обозначение	Наименование	Примечание
1.415.1-2	Балки фундаментные железобетонные для наружных и внутренних стен производственных зданий промышленных предприятий:	
Выпуск 1	-Балки для стен зданий с шагом колонн 6м. Указания по применению Рабочие чертежи	
2.460-14	Типовые узлы покрытий промышленных зданий в местах пропуска вентиляционных шахт:	
Выпуск 0	-Рабочие чертежи типовых узлов	
3.006-1-2.87	Сборные железобетонные каналы и тоннели из лотковых элементов:	
Выпуск 1-2	-плиты. Опорные подушки. Рабочие чертежи	
	Прилагаемые документы	
КЖ. ВМ	Ведомость потребности в материалах	

Ведомость спецификаций

Лист	Наименование	Примеч.
3	Спецификация к схеме расположения фундаментов	
7	Спецификация на фундаменты Ф1, Ф2, Ф3	
8	Спецификация на фундаменты Ф4, Ф5, Ф6	
9	Спецификация на фундаменты Ф7, Ф8, Ф9	
10	Спецификация к схемам расположения подпольных каналов и фундаментов под оборудование	
11	Спецификация к схеме расположения осмотровой канавы	
12	Спецификация к схеме расположения плит покрытия	
13,14	Спецификация к схемам расположения стеновых панелей	

Общие указания

1. За условную отметку 0,000 принята отметка чистого пола, что соответствует абсолютной отметке [ ]
2. Сварку выполнять электродом типа Э-42 ГОСТ 9467-75. Сварные швы по ГОСТ 5264-80. Сварные швы и участки изделий с нарушенным в результате сварки защитным покрытием должны быть дополнительно покрыты двумя слоями эмали ПФ-133 ГОСТ 926-82 по грунтовке ГФ-021 ГОСТ 25129-82
3. Горизонтальную гидроизоляцию стен на отметке минус 0,030 выполнить из цементного раствора состава 1:2 толщиной 30 мм, цемент марки 400.

Ведомость объемов сборных бетонных и железобетонных конструкций по рабочим чертежам основного комплекта марки КЖ

Номер строки	Наименование группы элементов конструкции	Код	Кол, м³	Примеч.
1	Балки фундаментные	582400	1,92	
2	Перемычки	582800	1,63	
3	Панели стеновые наружные	583100	11,70	
4	Плиты покрытий	584100	7,13	
5	Плиты каналов	584200	0,88	
6	Архитектурно-строительные элементы зданий	589400	0,07	
7	Детали вентиляционных шахт	589600	0,48	
8	Итого сборных железобетонных конструкций	589999	23,31	

Материалы на изготовление сборных бетонных и железобетонных конструкций учтены в ведомости потребности в материалах и отдельно не учитываются

Взам. инв. №

Подп. и дата

Инв. № подл.

Ст. инж.	Дятилева		
Рук. гр.	Муковня		
Гл. спец.	Павлинов		
Нач. отд.	Осокин		
ГИП	Глезин		
Н. контр.	Антонычева		

ТП 816-1-165.89 -КЖ

Мастерская ремонтно-технической базы отделений (бригад) до 40 тракторов с использованием легких металлических конструкций

Стадия	Лист	Листов
Р	2	

Общие данные (окончание)

Гипроагротехпром г. Иваново

Привязан

Инв. №

Копировал Болотова 23607-01 24 Формат А2

Альбом 1

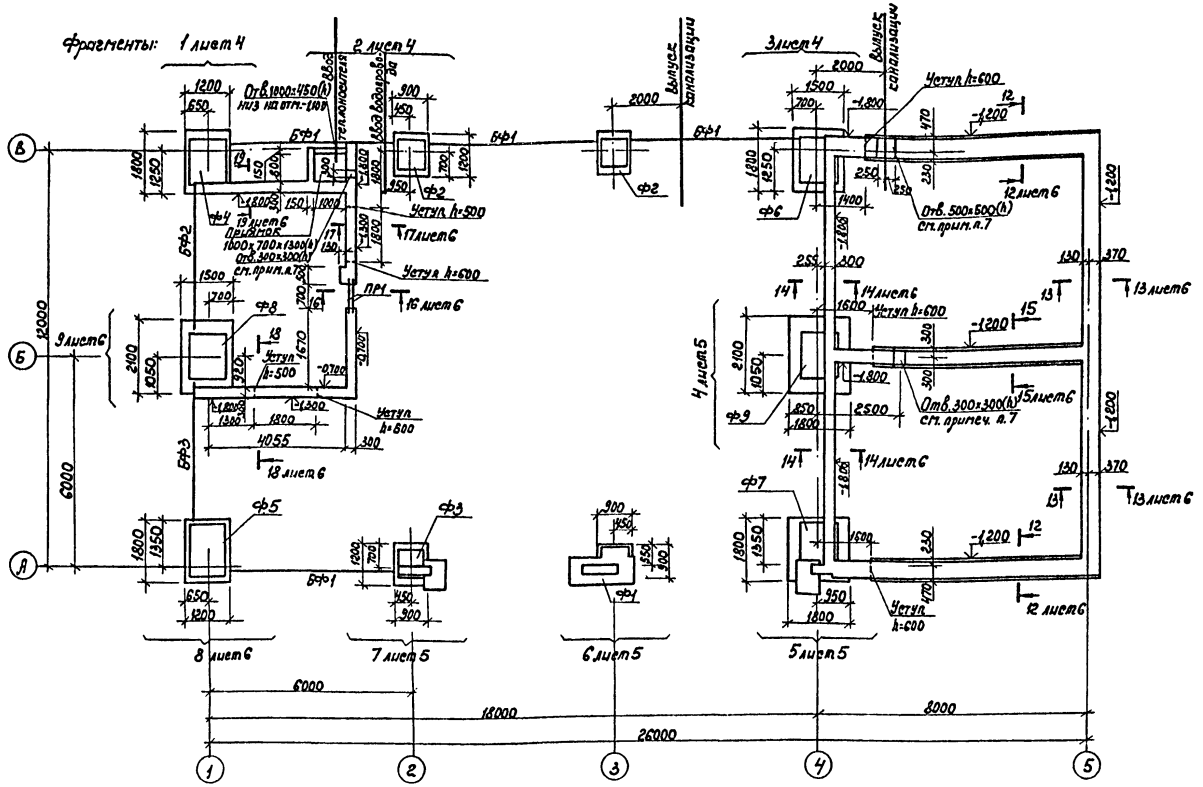

Спецификация к схеме расположения фундаментов

Марка, поз.	Обозначение	Наименование	Кол.	Масса ед, кг	Примеч.
		Балки фундаментные			
БФ1	1.415.1-2.1-2-49	2БФ6-14А IV	4	850	
БФ2	-67	2БФ6-32А IV	1	720	
БФ3	-73	2БФ6-38А IV	1	670	
ПР1	1.038.1-1.1 090000-01	Перемычка 3ПБ 13-37П	2	85	
		Фундаменты монолитные			
Ф1	лист 7	Ф1	1		
Ф2	лист 7	Ф2	2		
Ф3	лист 7	Ф3	1		
Ф4	лист 8	Ф4	1		
Ф5	лист 8	Ф5	1		
Ф6	лист 8	Ф6	1		
Ф7	лист 9	Ф7	1		
Ф8	лист 9	Ф8	1		
Ф9	лист 9	Ф9	1		
КЛ1	КЖ.И.14.00	Крышка приямка КЛ1	1	39,80	
МН729-2	1.400-15.В1.720-21	Изделие закладное МН729-2	1	15,4	
МН1	КЖ.И.00.05	Изделие закладное МН1	4	0,90	
1		Ф14А-I ГОСТ 5781-82 ℓ=1500	2	1,81	
		Материалы			
		Бетон класса В12,5	2,52		столбики и набетонки

1. Грунты в основании непучинистые, непросадочные с нормативными значениями характеристик: φ=0,49 рад (28°); C^H=2 кПа (0,02 кгс/см²); E=14,7 МПа (150 кгс/см²), γ=1,8 т/м³. Грунтовые воды отсутствуют.
2. Низ фундаментов на отм. минус 1,700.
3. По верху стаканной части фундаментов выполнить подливку толщиной 50 мм до отметки минус 0,150 из бетона класса В12,5 F50 на мелком заполнителе.
4. Набетонки по верху стаканной части фундаментов до отметки минус 0,030 выполнить из бетона класса В12,5 после монтажа колонн, фундаментных балок и рам ворот.
5. Столбики под фундаментные балки выполнить из бетона класса В12,5.
6. Фундаментные балки укладывать по свежеуложенному цементно-песчаному раствору марки 100.
7. Отметки заложения фундаментов в местах ввода водопровода и выпуска канализации уточнить при привязке проекта.
8. Монолитные железобетонные фундаменты выполнять по бетонной подготовке из бетона класса В3,5 толщиной 100 мм.
9. Ленточные фундаменты и стены приямка выполнить из бетона класса В7,5.
10. Перемычки ПР1 обмазать горячим битумом 2 раза.

Ст. инж.	Дягилева		22.09	ТП 816-1-165.89 -КЖ
Рук. гр.	Муковня		23.09	
Гл. спец.	Павлинов		22.9.88	
Нач. отд.	Осокин		26.09	
ГИП	Глезин			
Н. контр.	Антонычева			

Привязан

Инв. №

Мастерская ремонтно-технической базы отделений (бригад) до 40 тракторов с использованием легких металлических конструкций

Стадия	Лист	Листов
Р	3	

Схема расположения фундаментов

Гипроагротехпром г. Иваново

Копировал Каргина 23607-01 25 Формат А2

Нач. отд. ТТ | Нач. отд. ВК | Полыгин | Шляпкин | Взам. инв. № | Подпись и дата | Инв. № подл.

Альбом 1

Фрагмент 1

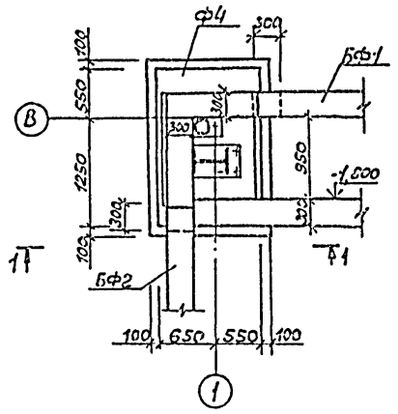

Фрагмент 2

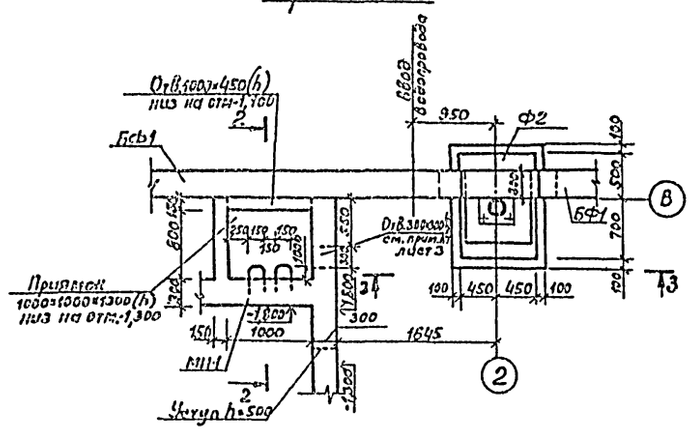

1-1

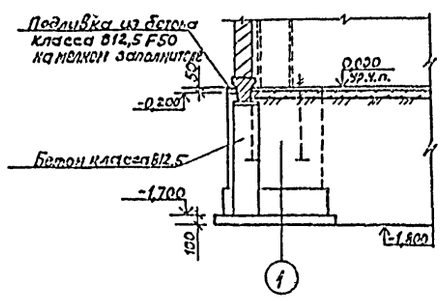

3-3

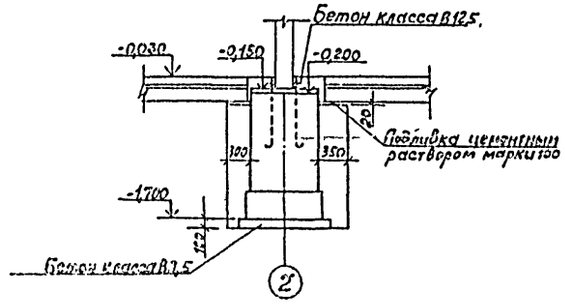

2-2

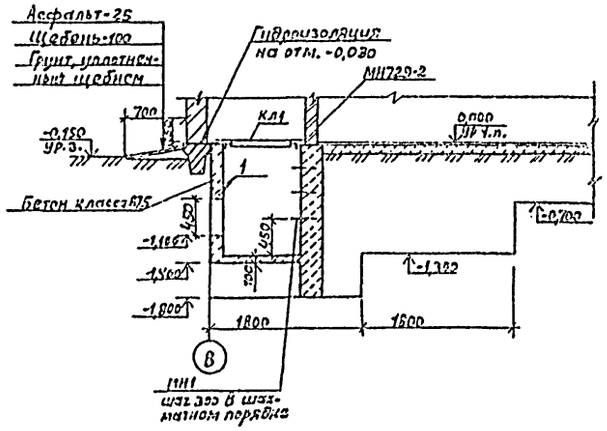

4-4

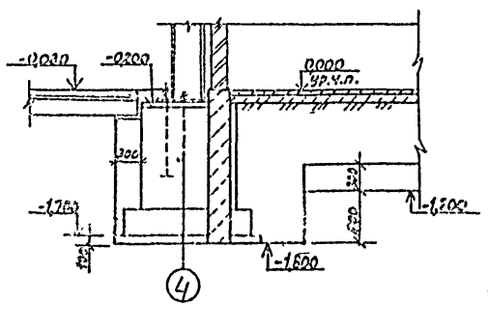

Фрагмент 3

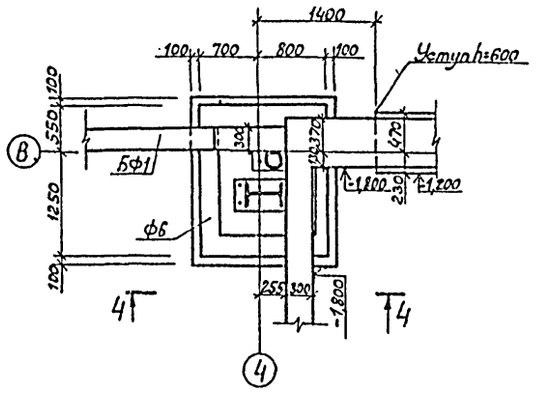

Таблица нормативных нагрузок на верхний обрез фундаментов

Схема	Номер оси или сечение	N, кн (кн/м)	Mx, кнм	Qx, кн	My, кнм	Qy, кн	Примеч.
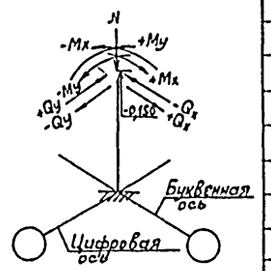	А-1	184,4	-83,5	37,7	-4,7	-7,2	
	-1	303,9	-176,8	70,5	0,2	14,4	
	В-1	189,5	-95,3	41,0	1,6	—	
	А-2	30,2	-9,2	—	-7,2	3,7	
	В-2	47,6	0,7	—	16,7	-3,7	
	А-3	21,4	-0,1	—	-8,2	3,7	
	В-3	47,9	-0,7	—	16,7	-3,7	
	А-4	221,2	124,0	-37,7	-21,2	-7,2	
	Б-4	341,4	209,0	-70,5	-	-14,4	
	В-4	234,4	130,3	-41,0	23,7	—	
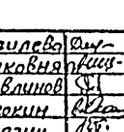	12-12	59,7					
	13-13	39,2					
	14-14	19,8					
	15-15	46,0					
	17-17	20,9					
	18-18	17,6					

Ст.инж.	Дягилева		2109	ТП 816-1-165.89 -КЖ			
Рук.гр.	Муковня		2307				
Гл.спец.	Павлинов		22.11.89				
Нач.отд.	Осокин		2.с.89				
ГИП	Глезин						
Н.контр.	Антонычев		4с.89	Мастерская ремонтно-технической базы отделения бригады на 40 тракторов с использованием легких металлических конструкций	Стадия: Р	Лист: 4	Листов:
Привязан				Фрагменты 1-3	Гипроагротехпром г. Иваново		
Инв.№							

Копировал Болотова 23607-01 26 Формат А2

Инв.№ подл. | Подпись и дата | Взам.инв.№ | Нач.отд.2 ТТ Полякин Ахо.-4

Альбом 1

Фрагмент 4

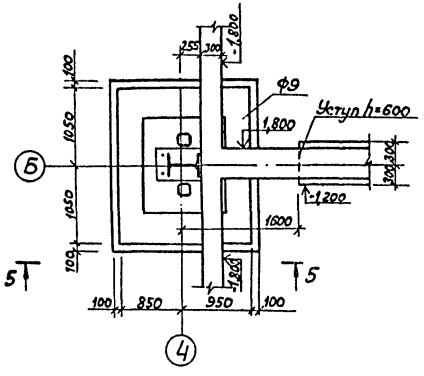

Фрагмент 5

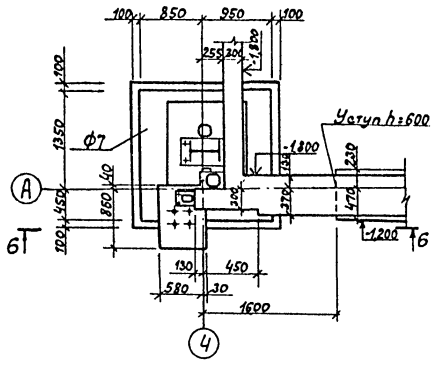

Фрагмент 6

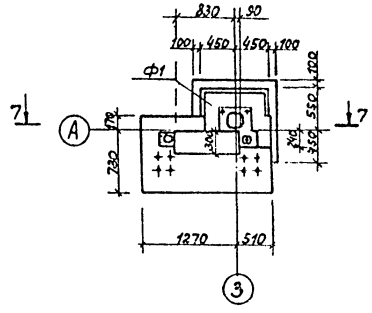

5-5

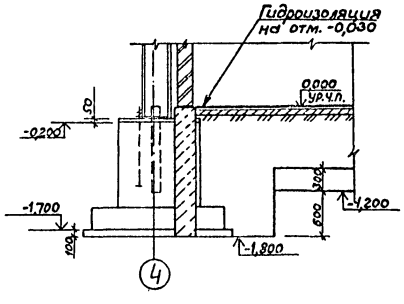

6-6

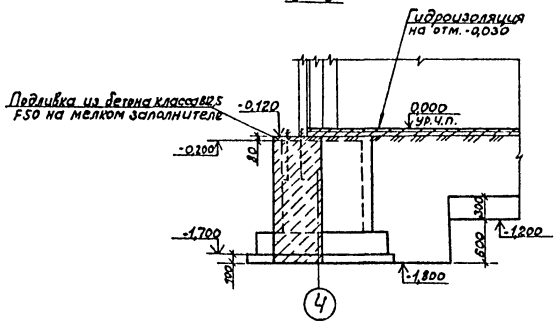

7-7

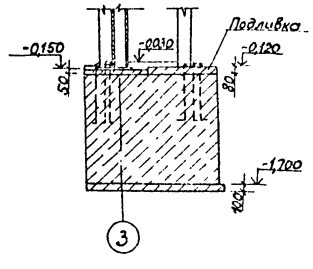

Фрагмент 7

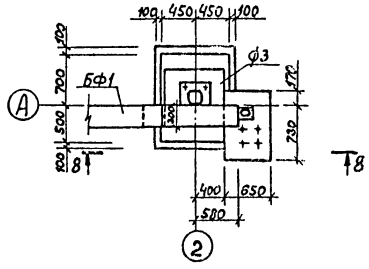

8-8

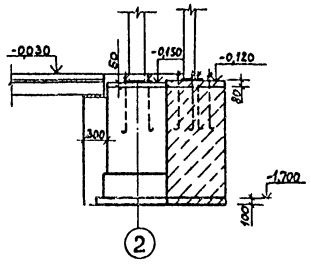

Ст. инж.	Дягилева		21.09	ТП 816-1-165.89 -КЖ	
Рук. гр.	Муковня		23.09		
Гл. спец.	Павлинов		23.09		
Нач. отд.	Осокин		23.09		
ГИП	Глезин		23.09		
Н. контр.	Антончев		23.09	Мастерская ремонтно-технической базы отделений (бригад) до 40 тракторов с использованием легких металлических конструкций	Стадия: Р; Лист: 5; Листов:
Привязан				Фрагменты 4-7	Гипроагротехпром г. Иваново
Инв. №					

Копировал Болотова 23607-01 27 Формат А2

Инв. № подл. | Подпись и дата | Взам. инв. №

Альбом 1

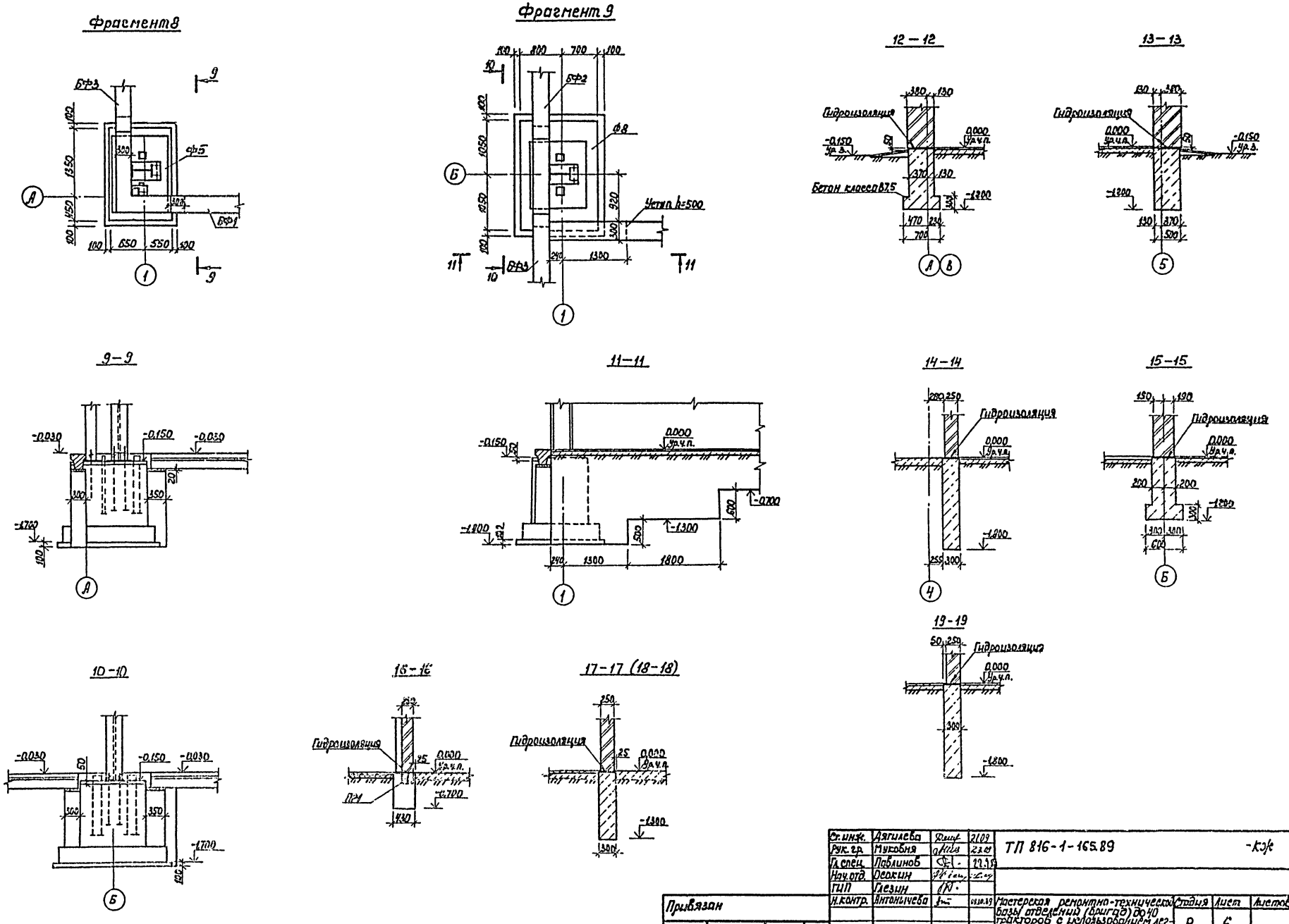

Ст. инж.	Дягилева		21.09	ТП 816-1-165.89	-кж
Рук. гр.	Муковня		23.09		
Гл. спец.	Павлинов		22.09		
Нач. отд.	Осокин				
ГИП	Глезин				
Н. контр.	Антонычева		04.10.89	Мастерская ремонтно-технической базы отделений (бригад) до 40 тракторов с использованием легких металлических конструкций	Стадия: Р; Лист: 6; Листов:
Привязан				Фрагменты 8, 9. Разрезы 9-9 – 19-19	Гипроагротехпром г. Иваново
Инв. №					

Копировал Каргина 23607-01 28 формат А2

Инв. № подл. | Подпись и дата | Взам. инв. №

Альбом 1

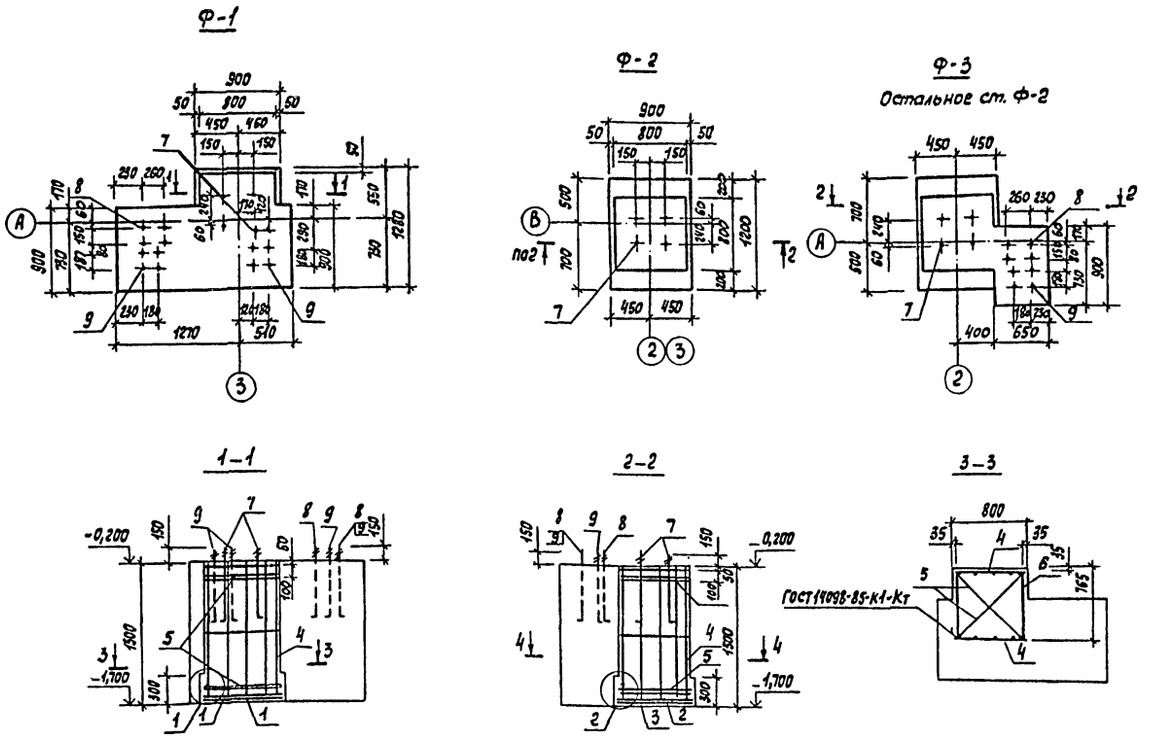

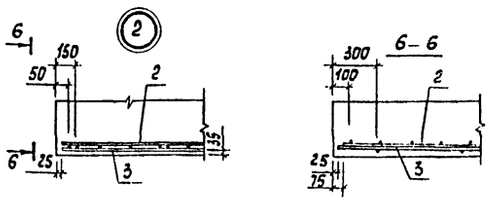

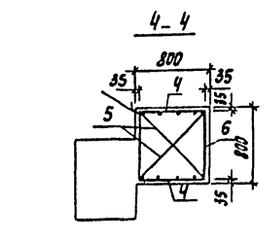

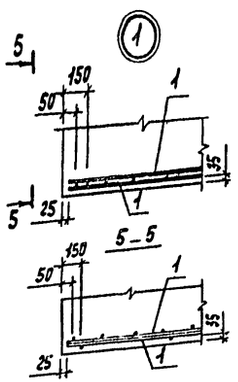

Спецификация на фундаменты Ф1, Ф2, Ф3

Формат	Зона	Поз.	Обозначение	Наименование	Кол. на исп. Ф1	Ф2	Ф3	Примечание
				Детали				
				Сетки арматурные				
				ГОСТ 23279-85				
Б4		1		1с 10А III / 6А III 85×85 125/25	2			3,00 кг
Б4		2		1с 10А III / 6А III 105×85 125/25		1	1	3,62 кг
Б4		3		1с 10А III / 6А III 85×115 275/25		1	1	3,93 кг
Б4		4		1с 12А II (100) / 8А II (100) 75×145 125+25/25	2	2	2	7,63 кг
				Ф10А-I ГОСТ 5781-82				
Б4		5		ℓ=1040	4	4	4	0,64 кг
Б4		6		ℓ=740	4	4	4	0,46 кг
				Стандартные изделия				
		7		Болт 1.1. М24×800 09Г2С-6 ГОСТ 24379.1-80	4	4	4	комплект
		8		Болт 1.1. М20×800 09Г2С-6 ГОСТ 24379.1-80	4		4	комплект
		9		Болт 1.1. М16×800 09Г2С-6 ГОСТ 24379.1-80	8		4	комплект
				Материалы				
				Бетон класса В12,5	3,21	1,09	1,96	м³

Ведомость расхода стали на элемент, кг

Марка элемента	Изделия арматурные: Арматура класса А-I ГОСТ 5781-82 Ф10	Итого	А-II Ф12	Итого	А-III Ф6	Ф8	Ф10	Итого	Всего	Изделия закладные: Прокат марки ВСт3кп2 ГОСТ 19903-74 S10	Итого	ТУ14-2-361-79 ГНО 6×180	Итого	ГОСТ 8240-72 С10	Итого	Плита -190	Итого	Шпилька 09Г2С-6 ГОСТ 24379.1-80 М16	М20	М24	М48	Итого	М16	М20	Шайба ВСт3кп2 24	48	Итого	Гайка 09Г2С-6 ГОСТ 5915-70 М16	М20	М24	М48	Итого	Всего	Общий расход
Ф1	4,40	4,40	12,88	12,88	0,75	2,38	5,24	8,38	25,66									10,64	8,44	12,36		31,44	0,40	0,30	0,48		1,19	0,53	0,50	0,84		1,87	34,49	60,15
Ф2	4,40	4,40	12,88	12,88	0,85	2,38	6,70	9,93	27,21											12,36		12,36			0,48		0,48			0,84		0,84	13,68	40,89
Ф3	4,40	4,40	12,88	12,88	0,85	2,38	6,70	9,93	27,21									5,32	8,44	12,36		26,12	0,20	0,30	0,48		0,98	0,28	0,50	0,84		1,62	28,72	55,93
Ф4	2,96	2,96	33,48	33,48	1,46	7,28	13,58	22,32	58,76							29,24	29,24			6,18	63,68	69,86			0,24	2,96	3,20			0,42	15,28	15,70	118,0	176,76
Ф5	2,96	2,96	36,06	36,06	1,46	7,90	13,58	22,94	61,96	20,72	20,72	36,40	36,40	9,88	9,88	29,24	29,24			6,18	63,68	69,86			0,24	2,96	3,20			0,42	15,28	15,70	185,0	246,96
Ф6	2,96	2,96	33,48	33,48	2,11	7,28	17,58	26,97	63,41							29,24	29,24			6,18	63,68	69,86			0,24	2,96	3,20			0,42	15,28	15,70	118,0	181,41
Ф7	2,96	2,96	36,06	36,06	2,28	7,90	21,60	31,78	70,80	20,72	20,72	36,40	36,40	9,88	9,88	29,24	29,24	5,32	8,44	6,18	63,68	63,62	0,20	0,30	0,24	2,96	3,70	0,28	0,50	0,42	15,28	16,48	200,04	270,84
Ф8	2,96	2,96	33,48	33,48	2,56	7,28	19,96	29,80	66,24	29,66	29,66	72,80	72,80			29,24	29,24				63,68	63,68				2,96	2,96				15,28	15,28	213,62	279,86
Ф9	2,96	2,96	33,48	33,48	2,77	7,28	24,52	34,57	71,01	29,66	29,66	72,80	72,80			29,24	29,24				63,68	63,68				2,96	2,96				15,28	15,28	213,62	284,63

Ст. инж.	Ягилева		22.09.89
Рук. гр.	Глуковня		23.09
Гл. спец.	Павлинов		22.9.89
Нач. отд.	Осокин		26.09
ГИП	Глезин		
Н. контр.	Антонычева		03.10.89

ТП 816-1-165.89 -КЖ

Приказан

Мастерская ремонтно-технической базы отделений (бригад) до 40 тракторов с использованием легких металлических конструкций

Стадия	Лист	Листов
Р	7	

Фундаменты Ф1 - Ф3

Гипроагротехпром г. Иваново

Инв. № подл. | Подп. и дата | Взам. инв. №

Копировал Трофимова

23607-01 29 Формат А2

Альбом 1

Спецификация на фундаменты Ф4, Ф5, Ф6

Формат	Зона	Поз.	Обозначение	Наименование	Кол. на испол. Ф4	Ф5	Ф6		Примечание
				Детали					
				Сетки арматурные					
				ГОСТ 23279-85					
Б4		1		1с 10АIII/6АIII-85х115-275/25	2	2			3,93 кг
Б4		2		1с 10АIII/6АIII-105х175-275/25	1	1			7,17 кг
Б4		3		1с 10АIII/6АIII-85х145-125/25			2		5,04 кг
Б4		4		1с 10АIII/6АIII-145х175-275/25			1		9,61 кг
Б4		5		1с 12АII/8АIII(100)-105х145-125+25/25	2	2	2		9,39 кг
Б4		6		1с 12АII/8АIII(100)-145х145-125+25/25		2			12,59 кг
Б4		7		1с 12АII/8АIII(100)-125х145-125+25/25	2		2		10,98 кг
Б4		8		Ф10А-I ГОСТ 5781-82 ℓ=600	8	8	8		0,37 кг
А4		9	КЖ.И.18.00	Изделие закладное МН7		1			
А4		10	КЖ.И.19.00	Изделие закладное МН8		1			
				Стандартные изделия					
		11		Болт 1.1.М24х300.09Г2С-6 ГОСТ 24379.1-80	2	2	2		комплект
		12		Болт 2.1.М48х1120.09Г2С-6 ГОСТ 24379.1-80	4	4	4		комплект
				Материалы					
				Бетон класса В12,5	2,16	2,62	2,52		м³

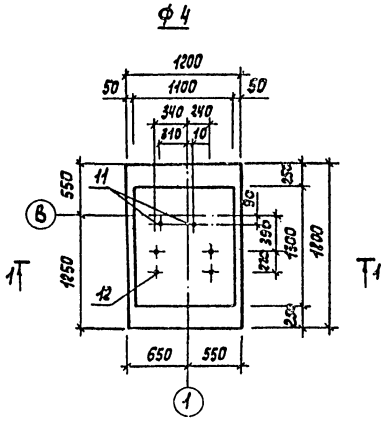

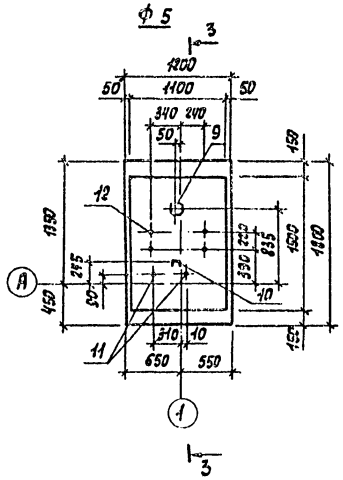

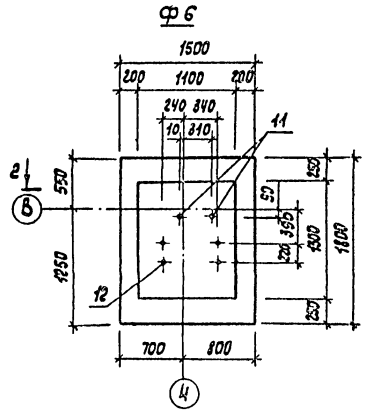

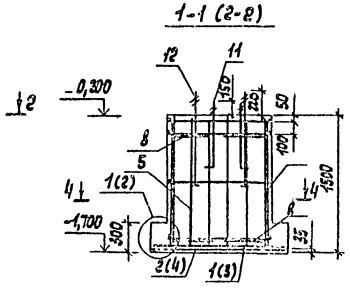

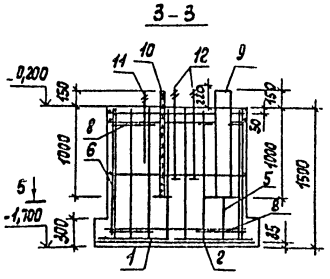

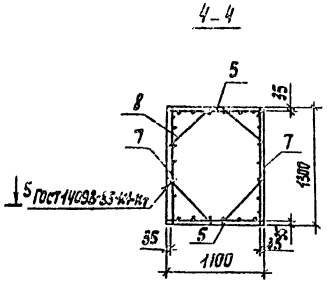

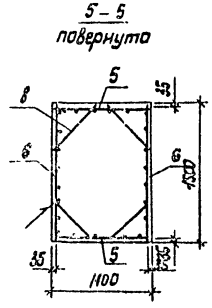

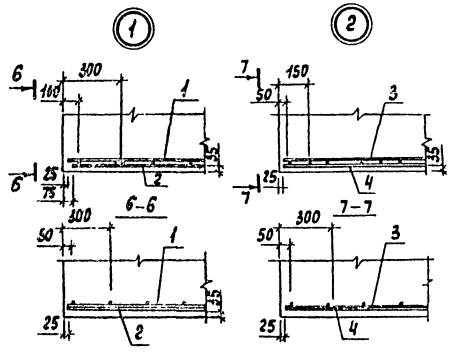

Схема расклабки сеток подошвы фундаментов Ф4, Ф5

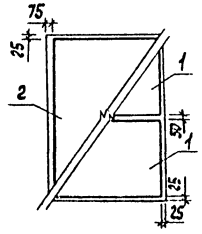

Схема раскладки сеток подошвы фундамента Ф6

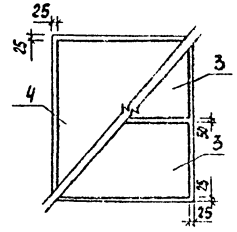

Ведомость расхода стали см. лист 7

Ст. инж.	Ягилева		12.01.89	ТП 816-1-165.89 -КЖ	
Рук. гр.	Мухоедня		2.01		
Гл. спец.	Павлинов		11.99		
Нач. отд.	Осокин		26.01		
ГИП	Глевин				
Н. контр.	Антоньчева		11.89	Мастерская ремонтно-технического обслуживания отделений (бригад) по ремонту тракторов с использованием легких металлических конструкций	Стадия Р; Лист 8; Листов
Привязан				Фундаменты Ф4 - Ф6	Гипроагротехпром г. Иванова
Инв. № подл.					

Копировал Трофимова 23607-01 30 Формат А2

Альбом I

Спецификация на фундаменты Ф7, Ф8, Ф9

Формат	Зона	Поз.	Обозначение	Наименование	Кол. на испол. Ф7	Ф8	Ф9		Примечание
				Детали					
				Сетки арматурные					
				ГОСТ 23279-85					
Б4		1		1с 10АIII/6АIII-85×175-275/25	4		1		5,97 кг
Б4		2		1с 10АIII/6АIII-145×205-125/25		1			11,41 кг
Б4		3		1с 10АIII/6АIII-105×145-125/25		1			6,07 кг
Б4		4		1с 10АIII/6АIII-85×145-125/25		1			5,04 кг
Б4		5		1с 10АIII/6АIII-85×205-125/25			2		7,07 кг
Б4		6		1с 10АIII/6АIII-105×175-275/25			1		7,18 кг
Б4		7		1с 12АII/6АIII(400)-145×145-125+25/25	2				12,59 кг
Б4		8		1с 12АII/6АIII(400)-125×145-125+25/25		2	2		10,99 кг
Б4		9		1с 12АII/6АIII(400)-105×145-125+25/25	2	2	2		9,39 кг
Б4		10		Ф10А-I ГОСТ 5781-82 ℓ=600	8	8	8		0,37 кг
А4		11	КЖ.И.18.00	Изделие закладное МН7	1	2	2		
А4		12	КЖ.И.19.00	Изделие закладное МН8	1				
				Стандартные изделия					
		13		Болт 1.1.М24×800 09Г2С-6 ГОСТ 24379.1-80	2				комплект
		14		Болт 2.1 М48×1420 09Г2С-6 ГОСТ 24379.1-80	4	4	4		комплект
		15		Болт 1.1.М20×800 09Г2С-6 ГОСТ 24379.1-80	4				комплект
		16		Болт 1.1 М16×800 09Г2С-6 ГОСТ 24379.1-80	4				комплект
				Материалы					
				Бетон класса В 12,5	3,48	2,66	2,85		м³

Схемы раскладки сеток подошвы фундаментов

Ф7 Ф8 Ф9

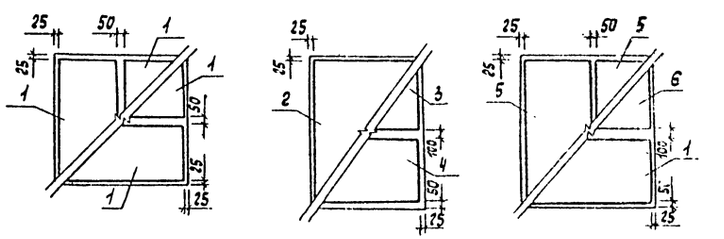

Ведомость расхода стали см. лист 7

Ст.инж.	Яшлева		22.09	ТП 816-1-165.89 -КЖ	
Рук.гр.	Тукова		23.09		
Гл.спец.	Павлинов		22.09		
Нач.отд.	Деокин		22.09		
ГИП	Глезин		22.09		
Н.контр	Антонычева		22.09	Мастерская ремонта технологического оборудования цеха отделки и прогаловок чертежей с использованием легких металлических конструкций	Стадия Р; Лист 9; Листов
				Фундаменты Ф7 - Ф9	Гипросельхозпром г. Иваново

Привязан

Инв.№

Копировал Трофимова

23607-01 31

Формат А2

Инв.№ подл. | Подп. и дата | Взам.инв.№

Альбом 1

Схемы расположения подпольных каналов и фундаментов под оборудование

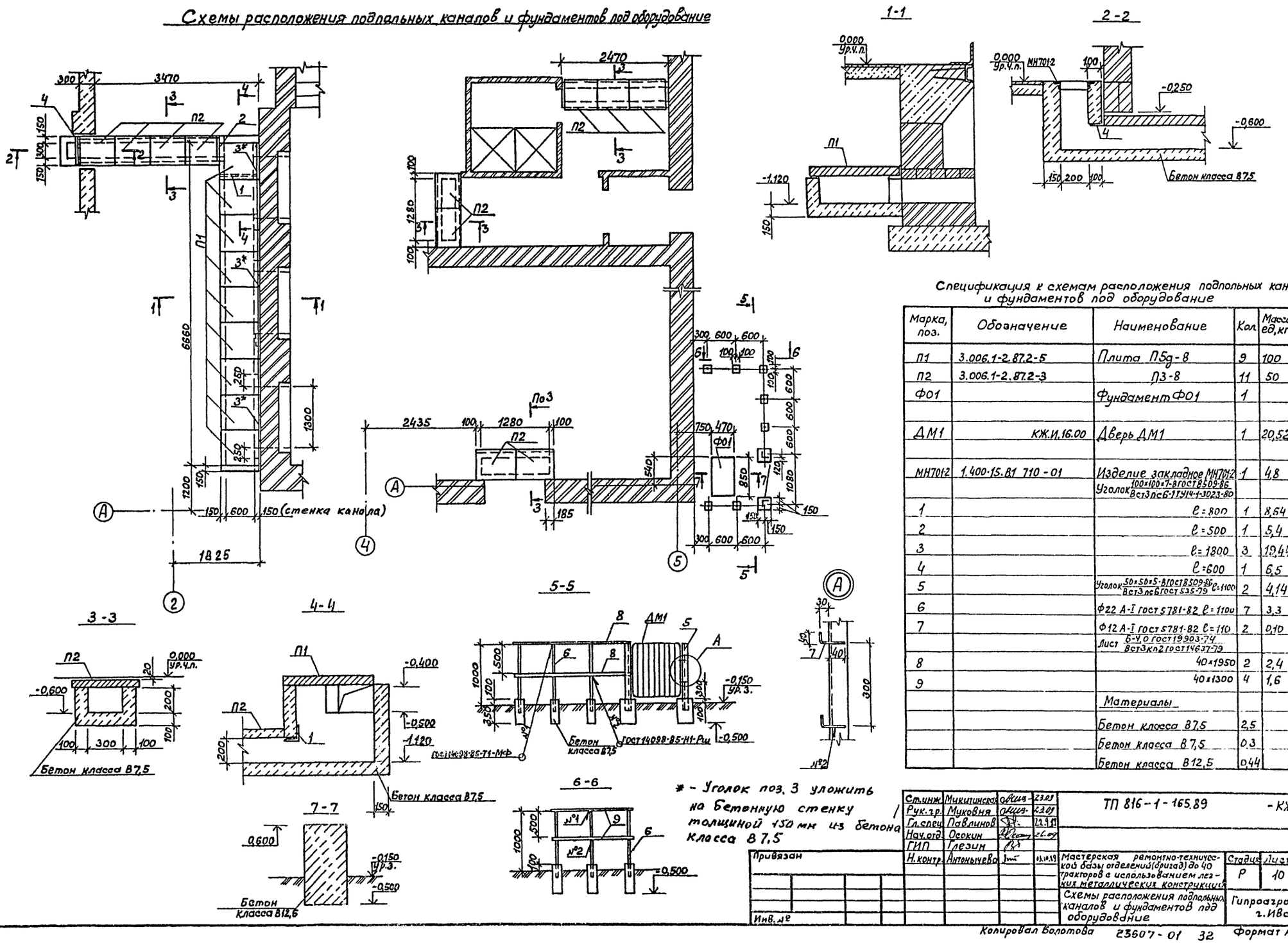

Спецификация к схемам расположения подпольных каналов и фундаментов под оборудование

Марка, поз.	Обозначение	Наименование	Кол.	Масса ед, кг	Примеч.
П1	3.006.1-2.87.2-5	Плита П5д-8	9	100	
П2	3.006.1-2.87.2-3	П3-8	11	50	
Ф01		Фундамент Ф01	1		
ДМ1	КЖ.И.16.00	Дверь ДМ1	1	20,52	
МН701-2	1.400-15.В1 710-01	Изделие закладное МН701-2	1	4,8	
		Уголок 100×100×7-В ГОСТ 8509-86 / Вст3пс6-1ТУ14-1-3023-80			
1		ℓ=800	1	8,64	
2		ℓ=500	1	5,4	
3		ℓ=1800	3	19,44	
4		ℓ=600	1	6,5	
5		Уголок 50×50×5-В ГОСТ 8509-86 / Вст3пс6 ГОСТ 535-79 ℓ=1100	2	4,14	
6		Ф22 А-I ГОСТ 5781-82 ℓ=1100	7	3,3	
7		Ф12 А-I ГОСТ 5781-82 ℓ=110	2	0,10	
		Лист Б-4,0 ГОСТ 19903-74 / Вст3кп2 ГОСТ 14637-79			
8		40×1950	2	2,4	
9		40×1300	4	1,6	
		Материалы			
		Бетон класса В7,5	2,5		м³ (каналы)
		Бетон класса В7,5	0,3		м³ (фундам.)
		Бетон класса В12,5	0,44		м³ (Ф01)

* - Уголок поз. 3 уложить на бетонную стенку толщиной 150 мм из бетона класса В7,5

Ст.инж.	Микитинская		23.09
Рук.гр.	Муковня		23.09
Гл.спец.	Павлинов		22.9.89
Нач.отд.	Осокин		26.09
ГИП	Глезин		
Н.контр.	Антонычева		03.10.89

ТП 816-1-165.89 - КЖ

Мастерская ремонтно-технической базы отделений (бригад) до 40 тракторов с использованием легких металлических конструкций

Схемы расположения подпольных каналов и фундаментов под оборудование

Стадия	Лист	Листов
Р	10	

Гипроагротехпром г. Иваново

Привязан

Инв. №

Нач.отд. 03 | Польгин | Взам.инв. | Подп. и дата | Инв. № подл.

Копировал Болотова 23607-01 32 Формат А2

Альбом 1

Схема расположения осмотровой канавы

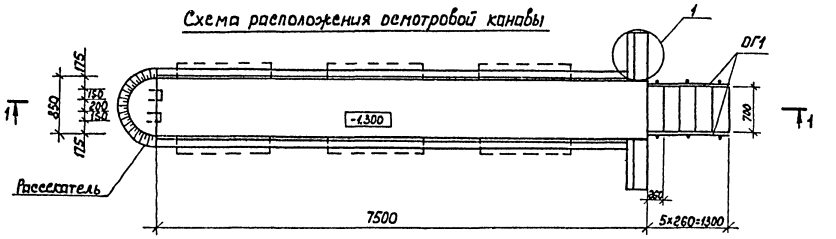

Рассекатель

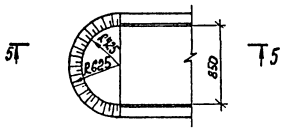

3-3

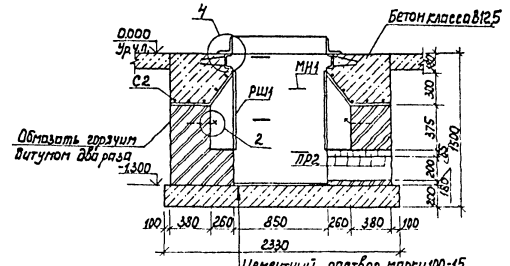

Цементный раствор марки 100-15
Бетон класса В12,5 - 200
Уплотнённый щебнем крупностью 40-60 мм грунт

1-1

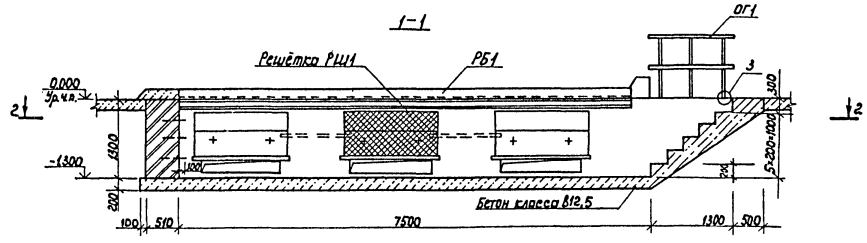

5-5

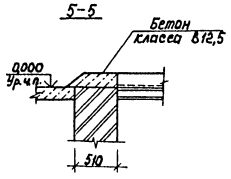

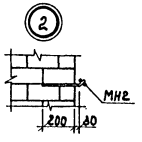

2-2

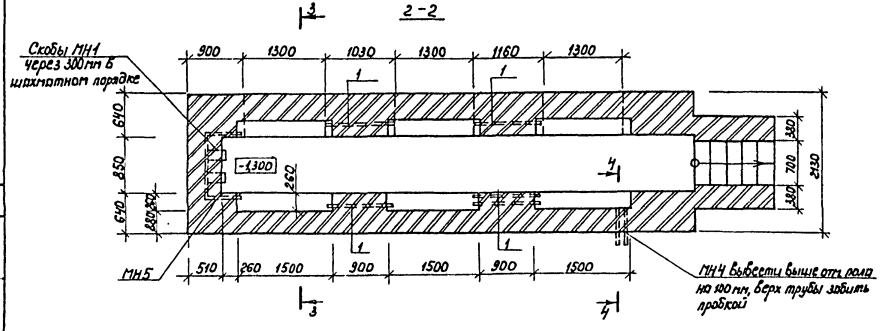

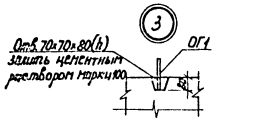

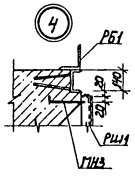

Спецификация к схеме расположения осмотровой канавы

Марка, поз.	Обозначение	Наименование	Кол.	Масса ед., кг	Примеч.
ПР2	1038.1-1.1 010000-02	Перемычка 1ПБ16-1	15	30	
РБ1	КЖ.Ц.08.00	Реборда РБ1	2	361,96	
ОГ1	КЖ.Ц.11.00	Ограждение ОГ1	2	11,7	
		Изделия закладные			
МН1	КЖ.Ц.00.05	МН1	4	0,9	
МН2	КЖ.Ц.09.00	МН2	12	0,44	
МН3	КЖ.Ц.10.00	МН3	12	0,63	
МН4	КЖ.Ц.00.06	МН4	2	4,0	
МН5	КЖ.Ц.00.07	МН5	1	7,4	
МН6	КЖ.Ц.00.08	МН6	6	0,18	
1		Труба 40×3,0 ГОСТ3262-75 l=1000	5	3,3	
РШ1	КЖ.Ц.12.00	Решётка РШ1	6	18,90	
С2	КЖ.Ц.13.00	Сетка С2	6	8,95	
		Материалы			
		Бетон класса В12,5			9,2 м³

Разбивка закладных элементов в нише

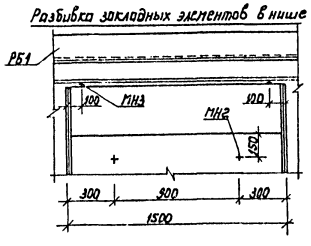

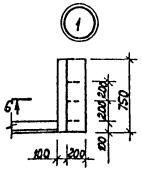

6-6

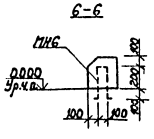

4-4

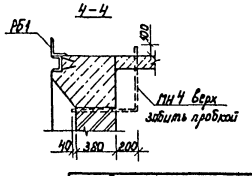

Стены осмотровой канавы выполнять из кирпича КР/100/1800/15 ГОСТ 530-80 на растворе марки 50 с последующей облицовкой керамической плиткой белого цвета по ГОСТ 6141-82.

Ст. инж.	Микитинская		23.09
Рук. гр.	Муковня		23.09
Гл. спец.	Павлинов		22.9.89
Нач. отд.	Деокин		26.09
ГИП	Глезин		
Н. контр.	Антонычева		05.10.89

ТП 816-1-165.89 - КЖ

Мастерская ремонтно-технической базы отделений (бригад) до 40 тракторов с использованием легких металлических конструкций

Стадия	Лист	Листов
Р	11	

Осмотровая канава

Гипроагротехпром г. Иваново

Привязан

Инв. №

Инв. № подл. | Подпись и дата | Взам. инв. №

Инч. отд. ЭТ | Кутин

копировал Каргина 23607-01 33 формат А2

Альбом 4

Схема расположения плит покрытия

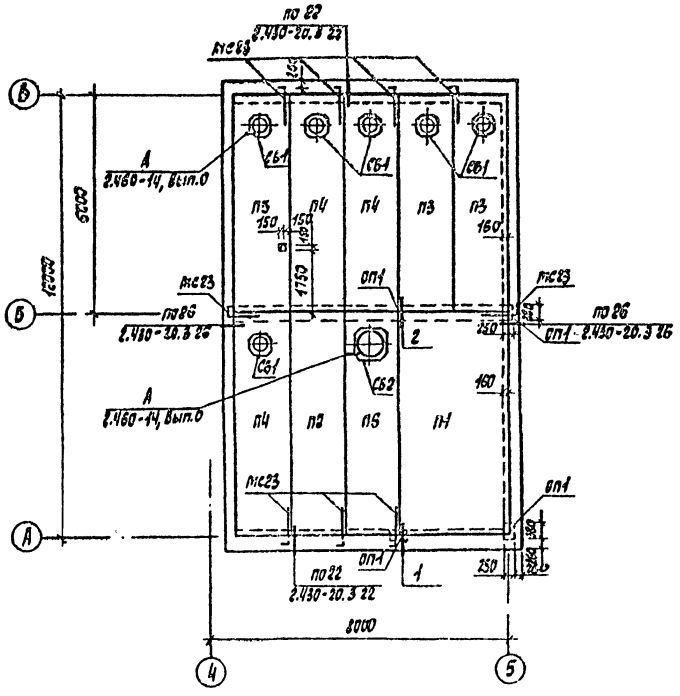

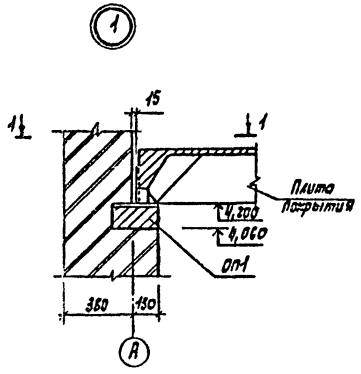

1 – 1

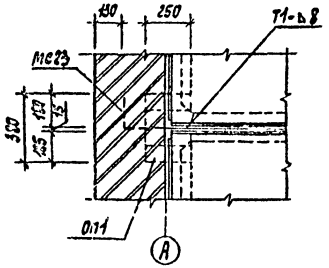

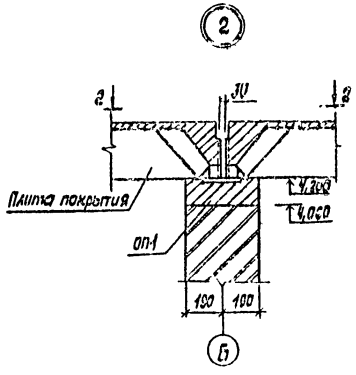

2 – 2

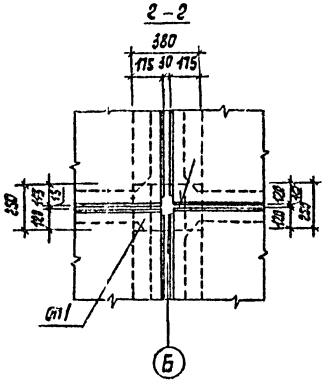

Спецификация
к схеме расположения плит покрытия

Марка, поз.	Обозначение	Наименование	Кол.	Масса ед., кг	Приме-чание
		Плиты покрытия			
П1	ГОСТ 22701.1-77	ПГ-2АтIVСТ	1	2650	
П2	1.465.1-7/84.1-1-06	2ПГ6-3АтV т	1	1500	
П3	1.465.1-7/84.1-2-05	2ПВ6-2АтV т-4	2	2000	
П4	-06	2ПВ6-3АтV т-4	3	2000	
П5	КЖ.И.01.00	2ПВ6-3АтV т-4а	1	2000	
П6	1.465.1-7/84.1-2-27	2ПВ6-3АтV т-7	1	1900	
ОП1	1.869.1-1 100	Опорная подушка ОП2,5-4	4	33	
СБ1	1.494-24, вып.1	Стакан СБ4А-1	6	150	
СБ2	1.494-24, вып.1	Стакан СБ7А-1	1	290	
мс23	2.430-20.4 090	Изделие соединительное мс23	9	0,74	
мс1	2.460-14, вып.0	Изделие соединительное мс1	28	0,4	

1. Швы между плитами тщательно заделать бетоном класса В 12,5 на мелком гравии.
2. Отверстие в плите П5 просверлить по месту, не нарушая несущих ребер, с последующей заделкой после пропуска труб коммуникаций цементным раствором марки 200.

Ст.инж.	Дяшлева			ТП 816-1-165.89 -КЖ			
Рук.гр.	Муковня						
Гл.спец.	Павлинов						
Нач.отд.	Осокин						
ГИП	Глевин						
Н.контр.	Антонычева			Мастерская ремонтно-технического обслуживания (бригад) для тракторов с использованием металлических конструкций	Стадия	Лист	Листов
					Р	12	
				Схема расположения плит покрытия. Узлы 1,2	Гипросагротехпром г. Иваново		

Привязан

Инв.№

Копировал Трофитова

23607-01 34

Формат А2

Инв.№ подл. | Подп. и дата | Взам.инв.№ | Инв.№ дубл. | Подп. и дата | Инв.№ подл.

Альбом 1

Схема расположения стеновых панелей в осях 1-4

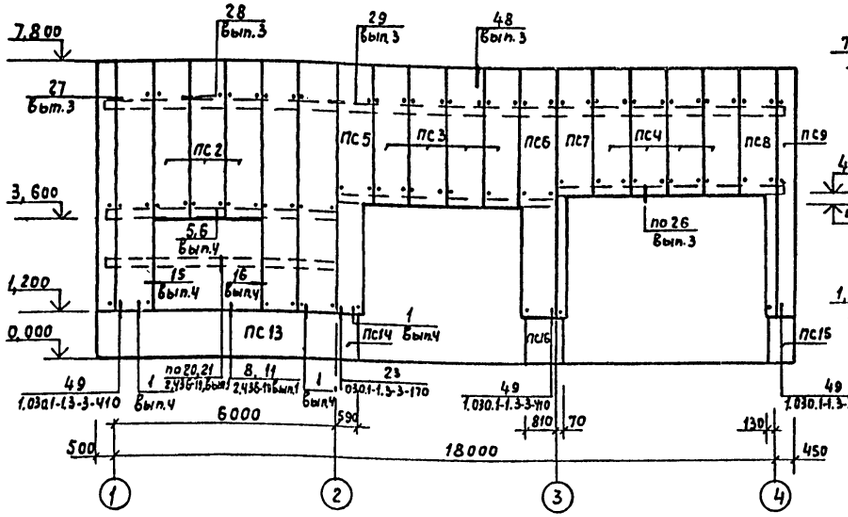

Схема расположения стеновых панелей в осях В-А

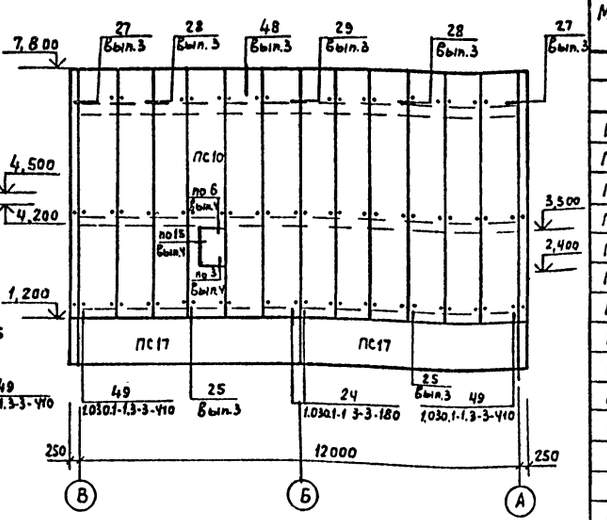

Спецификация к схемам расположения стеновых панелей

Марка, поз.	Обозначение	Наименование	Кол.	Масса ед., кг	Примеч.
		Панели			
ПС1	1.432.2-17.10.0.01-14	1ПТС658.1016.61-С0,В	25	116,8	
ПС2	-06	1ПТС418.1016.61-С0.В	9	74,3	
ПС3	-04	1ПТС358.1016.61-С0.В	4	62,3	$P_в$=3400кгм
ПС4	-04	1ПТС358.1016.61-С0.В А	4	55,2	$P_в$=3102кгм
ПС5	КЖ.И.03.00	1ПТС658.1016.61-С0.В А	1	96,2	
ПС6	-01	1ПТС658.1016.61-С0.В Б	1	113,0	
ПС7	-02	1ПТС658.1016.61-С0.В В	1	52,4	
ПС8	-03	1ПТС658.1016.61-С0.В Г	1	57,1	
ПС9	1.432.2-17.10.0.02-44	1ПТУ658.438.188.61-00,В	4	112,6	
ПС10	КЖ.И02.00	1ПТС658.1016.61-С0.В Д	1	109,5	
ПС11	-01	1ПТС658.1016.61-С0.В Е	1	116,1	
ПС12	1.432.2-17.10.0.01-02	1ПТС298.1016.61-С0,В А	12	49,6	$P_в$=2800кгм
ПС13	КЖ.И.04.00	ПС65.12.25-3.Л-1А	2	2320	
ПС14	КЖ.И.05.00	2ПС6.12.2,5-Л А	1	210	
ПС15	-01	2ПС6.12.2,5-Л Б	1	210	
ПС16	-02	2ПС9.12.2,5-Л А	1	320	
ПС17	КЖ.И.04.80-02	ПС60.12.25-3.Л А	2	2120	
ПС18	-03	ПС60.12.25-3.Л Б	1	2120	
ПС19	-01	ПС65.12.25-3.Л-1Б	1	2320	

Схема расположения стеновых панелей в осях 4-1

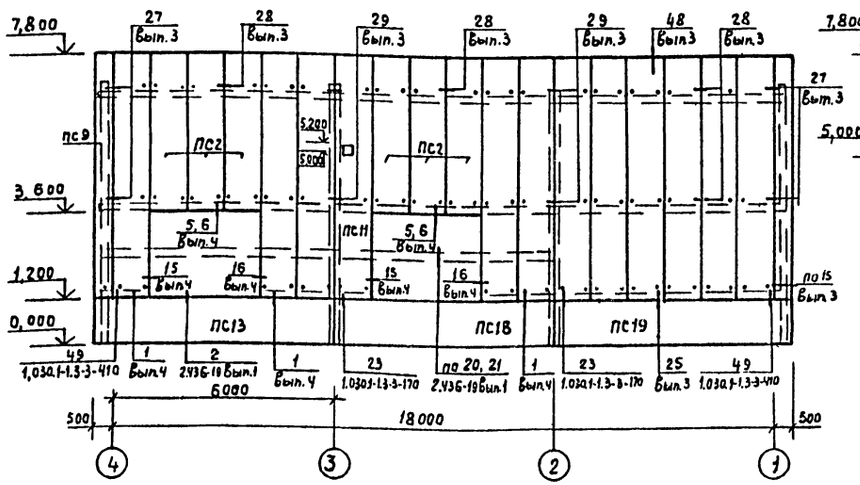

Схема расположения стеновых панелей в осях А-В

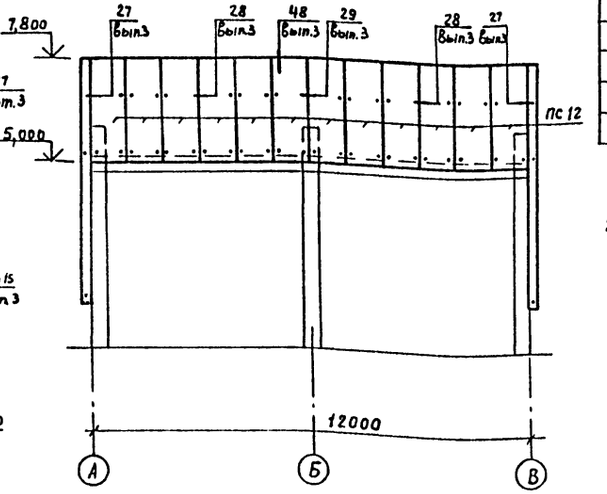

1. Все незамаркированные стеновые панели ПС1.
2. Узлы разработаны в серии 1,432,2-17.

Инв. № подл.	Подп. и дата	Взам. инв. №			

Инж.	Верхова			ТП 816-1-165.89	КЖС
Рук. гр.	Муковнин				
Гл. спец.	Павлинов				
Нач. отд.	Осокин				
ГИП	Глезин				
Н. контр	Антонычева			Мастерская ремонтно-техническая базы отделения бригады 40 тракторов с использованием легких металлических конструкций	Стадия: Р; Лист: 13; Листов:
				Схемы расположения стеновых панелей	Гипроагропромстрой г. Иваново

Привязан

Инв. №

Копировал Курочкина 23607-01 35 Формат А2

Альбом 1

Марка, поз.	Обозначение	Наименование	Кол.	Масса ед., кг	Примеч.
		Нащельники			
Н6.12	1.432.2-17.5-2090	Н6.12	3	1,49	
Н6.18	-01	Н6.18	3	2,20	
Н9.12	1.432.2-17.5-2 120	Н9.12	3	0,59	
Н9.18	-01	Н9.18	3	0,87	
Д1.30	1.436.3-21.1-00006-03	Д1.30	6	2,57	
Н1.24	1.432.2-17.5-2 070-02	Н1.24	12	5,02	
Н1.12	1.432.2-17.5-2070	Н1.12	4	2,48	ℓ=600мм
Н9.18	1.432.2-17.5-2 120-01	Н9.18	1	0,87	ℓ=1500мм
Н5.19	1.432.2-17.5-2 080-01	Н5.19	1	2,55	ℓ=1500мм
		Профиль			
ПГ1-2	1.432.2-17.5-1.010-01	ПГ1-2	19,0	28,9	м
ПП1	1.432.2-17.5-1040	ПП1	63,0	94,5	м
ПП2-2	1.432.2-17.5-1050-01	ПП2-2	63,0	154,4	м
ПП3*	1.432.2-17.5-1060	ПП3	63,0	233,0	м
ПП4	1.432.2-17.5-1070	ПП4	63,0	99,54	м
		Сливы			
Н11	1.432.2-17.5-2130-01	Н11	24,5	27,7	м
А2.18	1.436.3-21.1-00007	А2.18	4	3,3	
А2.30	1.436.3-21.1-00007-03	А2.30	5	5,5	
		Элементы крепежные			
Т5	1.030.1-1.4-1-220-130	Т5	7	0,4	
Т3	1.030.1-1.4-1-120	Т3	8	0,4	
	1.030.1-1.3-3-512	Швеллер 18 ГОСТ 8240-72 / Ст3 ПС6-ТУ14-1-3023-80	6	1,63	
	-513	Уголок 160х100х10 ГОСТ 8510-86 / 6 ст3 кп2 ГОСТ 535-79	2	3,95	
ЭК-6	КЖС.У.26.00	ЭК-6	21	0,134	

Марка, поз.	Обозначение	Наименование	Кол.	Масса ед., кг.	Примеч.
		Уголок 50х50х5-В ГОСТ 8509-86 / Вст3кп2 ГОСТ 535-79	124	0,377	ℓ=100мм
КД7	1.432.2-17.3 00П3	КД7	128	0,0028	
КД5-2	1.432.2-17.5-1 160-01	КД5-2	124	0,335	
КД2-2	1.432.2-17.5-1 140-01	КД2-2	370	0,079	
КД6	1.432.2-17.3 00П3	КД6	128	0,008	
МС2.1	1.432.2-17.5-2010-05	МС2.1	14	0,099	
МС2.2	-06	МС2.2	14	0,099	
МС8.1	1.432.2-17.5-2030	МС8.1	40	0,528	
Д2-1	1.432.2-17.5-1.190	Д2-1	42	0,23	
		Уголок 32х25х4,5 ГОСТ 19772-74 / Вст3кп2 ГОСТ 11474-76	38	0,0034	ℓ=50мм
М1	1.436.3-21.1-00009	Сухарь М1	12	0,5	
М2	1.436.3-21.1-00010	Сухарь М2	12	0,02	
М4	1.436.3-21.1-00011	Сухарь М4	6	0,07	
		Полоса 65х5 ГОСТ 103-76 / ВСт3кп2-11914-1-3023-80	6	0,10	ℓ=50мм
		Заклепка комбинированная ЗК-12			
		ТУ36-2088-85	70	0,003	
		Болт самонарезающий			
		М8х25 ОСТ 3413-016-77	42	0,006	
		Болт М6-6g х 40.58 ГОСТ 7798-70	18		
		Болт М6-6g х 20.58 ГОСТ 7798-70	36		
		Шуруп 1-6х40 ГОСТ 1145-80	248		
		Гайка М6-6Н.5.016 ГОСТ 15915-70	54		
		Шайба 6.01.08 кп ГОСТ 11371-78	54		
		Гвозди К 2,5х50 ГОСТ 4028-63	256		
		Материалы			
		Прокладка уплотнительная			
		ТУ6-05-1473-76			
ПУ1Н-1	1.432.2-17.5-1.100	ПУ1Н-1	303	9,1	м
ПУ1Н-3	-02	ПУ1Н-3	106	3,82	м
		Мастика тиоколовая			
		АМ-05 ТУ 84-246-85 γ=1,5 г/см^3		8,4	

Марка, поз.	Обозначение	Наименование	Кол.	Масса ед., кг	Примеч.
		Плиты минераловатные по-			
		Вышенной жесткости ГОСТ 22950-78	3,4		м^3
		Пергамин П300 ГОСТ 2697-83	30		м
		Мастика битумная			
		МБК-К-65 ГОСТ 2889-80	13		
		Прокладка полиуретановая			
		АМ-2 ГОСТ 10174-72	23		м
		Лента уплотнительная			
		ТУ38-10574-84	11		м
		Лента поливинилхлоридная			
		ГОСТ 16214-86	21,6		м
		Мастика нетвердеющая			
		ГОСТ 14791-79	0,011		м^3
		Плита П175-1000.500.40			
		ГОСТ 9573-82	0,05		м^3
		Пенополиуретан ППУ-ЭМ-1			
		ТУ6-05-1473-76	0,05		м^3
		Прокладка			
		ПРП 40.К-60.300 ГОСТ 19177-81	20		м
		Пиломатериал ГОСТ 24454-80Е			
		60х112х62500	0,42		м^3

* Развертка ПП3 равна 0,6 м.

Инженер	Вехлова		23.09
Рук. гр.	Мукавия		23.09
Гл. спец.	Павлинов		
Нач. отд.	Осокин		
ГИП	Глезин		
Н. контр.	Антонычева		30.09

ТП 816-1-165.89 – КЖ

Мастерская ремонтно-технической базы отделений (бригад) до 40 тракторов с использованием легких металлических конструкций	Стадия	Лист	Листов
	Р	14	
Спецификация к схемам расположения стеновых панелей	Гипроагротехпром г. Иваново		

Привязан

Инв. №

Взам. инв. №

Подпись и дата

Инв. № подл.

Копировал Крайнова 23607-01 36 Формат А2

Альбом 1

Ведомость рабочих чертежей основного комплекта

Лист	Наименование	Примечание
1	Общие данные (начало)	
2-5	Общие данные (продолжение)	
6	Общие данные (окончание)	
7	Схемы расположения рам, стоек фахверка, прогонов покрытия и путей подвесного транспорта	
8	Схемы расположения стеновых прогонов и стоек по осям А, В, 1 и 4	
9	Схемы расположения стального настила. Фрагменты 1-3. Узлы А-Г	
10	Лестница Л1	
11	Узлы 1,2	
12	Узлы 3-7	

Ведомость ссылочных и прилагаемых документов

Обозначение	Наименование	Примечание
	Ссылочные документы	
ГОСТ 24045-86	Профили стальные листовые гнутые стрепецивидными гофрами для строительства	
	Технические условия	
1.420.3-15	Стальные конструкции каркасов типа „Канск" одноэтажных производственных зданий с применением несущих рам из прокатных широкополочных и сварных тонкостенных двутавровых балок:	
Выпуск 1	- конструкции каркасов зданий пролетами 18 и 24м, возводимых в районах с расчетными температурами -65°С и выше. Чертежи КМ	
1.426.2-3	Стальные подкрановые балки:	
Выпуск 2	- пути подвесного транспорта пролетом 3.4 и 6м. Чертежи КМ	
1.432.2-17	Стены одноэтажных промышленных зданий из металлических трехслойных панелей с утеплителем из пенополиуретана	
Выпуск 2	- стальные изделия фахверка Рабочие чертежи;	
Выпуск 3	- узлы установки фахверка и стеновых панелей. Рабочие чертежи;	
Выпуск 4	- узлы установки окон, дверей, ворот и сопряжения их с панелями Рабочие чертежи	
Выпуск 5-2	- изделия комплектирующие для участков стен с проемами. Рабочие чертежи.	

Типовой проект разработан в соответствии с действующими нормами и правилами и предусматривает мероприятия, обеспечивающие взрывную, взрывопожарную и пожарную безопасность при эксплуатации здания.
Главный инженер проекта [подпись] /Глезин/

Обозначение	Наименование	Примечание
1.450.3-3	Стальные лестницы, площадки, стремянки и ограждения:	
Выпуск 1	- конструкции из холодногнутых профилей	
часть 2	чертежи КМД	
1.494-24	Стаканы для крепления крышных вентиляторов дефлекторов и зонтов	
Выпуск 2	- стальные стаканы с наружным диаметром 402; 720; 1020 и 1420 мм для установки на покрытия со стальным профилированным настилом Чертежи КМ	
2.460-11	Типовые детали покрытий унифицированных одноэтажных промышленных зданий (секций) из легких металлических конструкций Рабочие чертежи	
	Прилагаемые документы	
КМ. ВМ	Ведомость потребности в материалах	

Ведомость металлоконструкций по видам профилей

Наименование конструкций по номенклатуре прейскуранта № 01-09	Позиции по прейскуранту № 01-09	№ п.п.	Код конструкции	Масса конструкций, т: всего стали по вышеуказанной и высокопрочности	по видам профилей стали: балки и швеллеры	широкополочные двутавры	крупносортная сталь	среднесортная сталь	мелкосортная сталь	толстолистовая сталь	универсальная сталь	тонколистовая сталь	гнутые и штампованные	трубы	прочие	всего	Количество, шт	Серия типовых конструкций
1	2	3	4	5	6	7	8	9	10	11	12	13	14	15	16	17	18	19
Конструкции каркаса здания																		
Стойка рамы		1				4,123		0,635								4,758		
Колонна фахверка		2						0,44					2,358			2,772		
Полка рамы		3						5,488								5,488		
Прогоны покрытия, рамы под вентилятор		4			2,243			0,006	0,02			0,013				2,282		
Стеновые ригели, Стойки		5			1,617		0,003	1,172		0,068			0,393			3,253		
Связи		6											0,34			0,34		
Лестница Л1		7						0,151							0,035	0,186		
Подвесной транспорт		8			0,434			0,009		0,341						0,784		
Фланцы		9						0,005	0,078			1,941				2,024		
Профилированный настил		10											2,748			2,748		
Стакан под вентилятор		11						0,02				0,012		0,074		0,106		
Ограждающие конструкции																		
Панели стен		12										6,45				6,45		
Оконные переплеты		13										0,62605		0,0031	0,0002	0,62935		
Итого		14			4,294	4,123	0,003	7,9	0,098	0,409		8,04205	5,839	0,077	0,0352	31,82025		
Итого с учётом отходов и наплавленного металла сварных швов		15														33,09306		
Контрольная сумма		15																

Инв. №	Подп. и дата	Взам. инв. №

Инв. №			
Инж.	Вехлова	[подпись]	22.09
Рук. гр.	Муковня	[подпись]	23.09
Гл. спец.	Павлинов	[подпись]	22.9.89
Нач. отд.	Осокин	[подпись]	26.09
ГИП	Глезин	[подпись]	
Н. контр.	Антонычева	[подпись]	11.10.89

Привязан

ТП 816-1-165.89 КМ

Мастерская ремонтно-технической базы отделений (бригад) до 40 тракторов с использованием легких металлических конструкций

Стадия	Лист	Листов
Р	1	12

Общие данные (начало)

Типроагротехпром г. Иваново

Копировал Трофимова

23607-01 37 Формат А2

Альбом 1

Техническая спецификация металла на панели стен

Вид профиля и ГОСТ, ТУ	Марка металла и ГОСТ	Обозначение и размер профиля, мм	№ п.п.	Код: марки металла	Код: вида профиля	Код: размера профиля	Количество, шт.	Длина, мм	Масса металла по элементам конструкций, т: Панели стен				Общая масса, т	Масса потребности в металле по кварталам (Заполняется изготовителем), т: I	II	III	IV	Заполняется в ЦТ
									Код элемента констр.									
1	2	3	4	5	6	7	8	9										
Сталь рулонная холоднокатаная оцинкованная ГОСТ 19904-74	Бст3 кп2	S0,8	1	087016	097001				5,2				5,2					
	ГОСТ 380-71																	
	Мст3 кп	S0,8	2	087016	097001				0,39				0,39					
	ГОСТ 380-71																	
Всего профиля			3						5,59				5,59					
Сталь листовая горячекатаная ГОСТ 19903-74	10кп	S1,8	4	087016	097001				0,77				0,77					
	ГОСТ 1050-74	S3,0	5						0,04				0,04					
	Итого		6						0,81				0,81					
	Вст3 кп2	S1,8	7	087016	097001				0,05				0,05					
	ГОСТ 380-71																	
Всего профиля			8						0,86				0,86					
Итого масса металла			9										6,45					
В том числе по маркам	Бст3 кп2		10	087016	097001				5,2				5,2					
	ГОСТ 380-71																	
	Мст3 кп		11	087016	097001				0,39				0,39					
	ГОСТ 380-71																	
	10кп		12	087016	097001				0,81				0,81					
	ГОСТ 1050-74																	
	Вст3 кп2		13	087016	097001				0,05				0,05					
	ГОСТ 380-71																	
Масса поставки элементов по кварталам, т (заполняется заказчиком)	I		14															
	II		15															
	III		16															
	IV		17															

Инв. № подл. | Подп. и дата | Взам. инв. №

Инж.	Кехлова		
Рук. гр.	Муковня		
Гл. спец.	Павлинов		
Нач. отд.	Осокин		
ГИП	Глезин		
Н. контр.	Анонычева		

ТП 816-1-165.89 КМ

Привязан

Инв. №

Мастерская ремонтно-технического обслуживания базы отделения (бригада) до 40 тракторов с использованием легких металлических конструкций

Стадия	Лист	Листов
Р	2	

Общие данные (продолжение)

Гипросельхозтехпром г. Иваново

Копировал Трофимова

23607-01 38

Формат А2

Альбом 1

Техническая спецификация металла на переплеты

Вид профиля и ГОСТ, ТУ	Марка металла и ГОСТ	Обозначение и размер профиля, мм	№ п.п.	Код: марки металла	Код: вида профиля	Код: размера профиля	Количество, шт	Длина, мм	Масса металла на элемент конструкции: переплеты	Масса металла на элемент конструкции: код элемента конструкции	Общая масса, т	Масса потребности в металле по кварталам (заполняется изготовителем), т: I	II	III	IV	Заполняется ВЦ
1	2	3	4	5	6	7	8	9								
Сталь листовая холоднокатаная ГОСТ 19904-74	Вст3кп2	S3,0	1						0,01		0,01					
	ГОСТ 380-71															
	Ст3	S1,8	2						0,01		0,01					
	ГОСТ 380-71															
	Вст3кп	S1,8	3						0,6		0,6					
	ГОСТ 380-71															
	Б-IV Ст3пк	S3,0	4						0,004		0,004					
	ГОСТ 380-71															
	Б-IV Ст3пс	S2,0	5						0,00002		0,00002					
	ГОСТ 380-71															
		S3,0	6						0,002		0,002					
	Б-IV Ст3	S1,8	7						0,00003		0,00003					
	ГОСТ 380-71.															
Всего профиля			8													
Сталь горячекатаная круглая ГОСТ 2590-71	Вст3кп2	ф8	9						0,62605		0,62605					
	ГОСТ 380-71								0,001		0,001					
	Ст3пс	ф6	10													
	ГОСТ 380-71	ф10	11						0,0001		0,0001					
Всего профиля			12						0,002		0,002					
Проволока стальная пружинная ГОСТ 9389-75	Сталь 08	ф8	13						0,0031		0,0031					
	ГОСТ 1050-74								0,0002		0,0002					
Всего масса металла																
В том числе по маркам	Вст3кп2 ГОСТ 380-71		14								0,62935					
	Ст3 ГОСТ 380-71		15								0,011					
	Вст3кп ГОСТ 380-71		16								0,01					
	Б-IV Ст3пк ГОСТ 380-71		17								0,6					
	Б-IV Ст3пс ГОСТ 380-71		18								0,004					
	Б-IV Ст3 ГОСТ 380-71		19								0,00212					
	Ст3пс ГОСТ 380-71		20								0,00003					
	Сталь 08 ГОСТ 1050-74		21								0,0021					
											0,0002					
Масса поставки элементов по кварталам (т) (Заполняется заказчиком)	I		22													
	II		23													
	III		24													
	IV		25													

Общие указания.

1. Металлоконструкции запроектированы в соответствии с серией 1.420.3-15 вып.1.
2. Все заводские соединения сварные, монтажные – см. лист 7.
3. Сварные швы выполнять по ГОСТ 5264-80.
4. Степень воздействия среды на стальные конструкции – неагрессивная и слабоагрессивная по СНиП 2.03.11-85 „Защита строительных конструкций от коррозии".
5. Поверхность несущих стальных конструкций перед нанесением лакокрасочных покрытий должна быть очищена до 3 степени по ГОСТ 9.402-80.
6. При защите болтов, гаек, шайб допускается применять гальваническое цинкование при толщине слоя до 0,20 мм с дополнительной защитой выступающих частей болтовых соединений лакокрасочными покрытиями III группы (2 слоя по грунтовке ВЛ-02 ГОСТ 12707-77).
7. Схема защиты металлоконструкций приведена в таблице, на вздовые поверхности балок путей подвесного транспорта и профилированный настил покрытия защитный слой не наносится (защитный слой на настил нанесен в заводских условиях)

Материал конструкций	Степень агрессивности среды внутри здания	Вид защитного покрытия по СНиП 2.03.11-85	Толщина покрытия, мкм	Материал	Кол. слоев	ГОСТ или ТУ
Углеродистая и низколегированная сталь без металлических защитных покрытий	Неагрессивная*	Iп-2(55)	55	Эмаль ПФ-133 по грунтовке ГФ-021	2 1	ГОСТ 926-82 ГОСТ 25129-82
	Слабоагрессивная с газами группы А*					
Оцинкованная сталь класса I по ГОСТ 14918-80	Неагрессивная	—	—	—	—	—
	Слабоагрессивная с газами группы А	IIп-2(40)	40	Эмаль АС-182 по грунтовке ГФ-021	2 1	ГОСТ 19024-79 ГОСТ 25129-82

* Неагрессивная среда в помещениях 5, 6, 7 и 16, слабоагрессивная с газами группы А в помещениях 1, 2, 3.

Инж.	Верхова			ТП 816-1-165.89		КМ
Рук.гр.	Муковня					
Гл.спец	Павлинов					
Нач.отд.	Осокин					
ГИП	Глевин					
Н.контр.	Антонычева			Московская ремонтно-техническая база отделений (бригад) подтракторов с использованием легких металлических конструкций	Стадия: Р	Лист: 3	Листов:
				Общие данные (продолжение)	Гипроагротехпром г. Иваново	

Привязан

Инв. №

Копировал Трофимова

23607-01 39

Формат А2

Инв. № подл. | Подп. и дата | Взам. инв. №

Альбом 1

Техническая спецификация металла на каркас здания (начало)

Вид профиля по ГОСТ, ТУ	Марка металла и ГОСТ	Обозначение и размер профиля, мм	N п.п.	Код: Марки металла	Код: Вид А профиля	Код: Размер профиля	Кол. шт.	Длина, мм	Масса металла по элементам конструкций, т: Стойка рамы	Колонна фахверка	Полка рамы	Прогоны покрытия, рамы под вентилятор	Стеновые ригели, стойки	Связи	Лестница Л1	Подвесной транспорт	Фланцы	Профилированный настил	Стакан под вентилятор		Общая масса, т	Масса потребности в металле по кварталам (заполняется изготовителем), т: I	II	III	IV	Заполняется ВЦ
									Код элемента конструкций																	
1	2	3	4	5	6	7	8	9																		
Двутавры стальные горячекатанные с параллельными гранями полок ГОСТ26020-83	09Г2С-6	I 40ш1	1						4,123																	
	ГОСТ19282-73																									
	Итого		2						4,123																	
Балки двутавровые для монорельсов ТУ14-2-427-80	Вст3ГПС5 ГОСТ380-71	I 30 м	3													0,434										
	Итого		4													0,434										
Всего профиля			5						4,123							0,434					4,557					
Профили замкнутые сварные по ТУ 36-2287-80	09Г2С-6	□ 180×180×8	6							2,358																
	ГОСТ19282-73	□ 160×120×5	7										0,393													
	Итого		8							2,358			0,393													
	Вст3кп2	□ 180×180×4	9											0,34												
	ГОСТ380-71																									
	Итого		10											0,34												
Всего профиля			11							2,358			0,393	0,34							3,091					
Швеллеры по ГОСТ 8240-72	Вст3 кп2	[12	12									0,078														
	ГОСТ380-71	[14	13									0,170														
		[20	14									0,706														
		[22	15									1,289														
	Итого		16									2,243														
Всего профиля			17									2,243									2,243					
Сталь холодногнутая Швеллеры по ГОСТ8278-83	Вст3 кп	ГН[100×50×4	18										0,108													
	ГОСТ380-71	ГН[160×60×4	19										1,509													
	Итого		20										1,617													
Всего профиля			21										1,617								1,617					
Сталь прокатная угловая равнополочная по ГОСТ 8509-86	Вст3 кп2	L 45×45×4	22										0,132													
	ГОСТ380-71	L 63×63×5	23									0,008	0,030													
	Итого		24									0,006	0,162													
	Вст3пс6	L100×100×8	25																0,010							
	ГОСТ380-71	L 50×50×5	26												0,003				0,010							
	Итого		27												0,003				0,020							
	09Г2С-6	L 75×75×6	28										0,002				0,005									
	ГОСТ 19282-73	L 100×100×7	29										0,248			0,009										
	Итого		30										0,250			0,009	0,005									
Уголки стальные гнутые равнополочные ГОСТ19771-74	Вст3пс6 ГОСТ 380-71	L 80×80×5	31												0,118											
	Итого		32												0,118											

Ст.инж.	Давыдова	[подпись]	22.09.89
Рук гр	Муковня	[подпись]	23.09
Гл спец.	Павлинов	[подпись]	22.9.89
Нач.отд.	Осокин	[подпись]	26.9
ГИП	Глезин	[подпись]	
Н.контр.	Антонычева	[подпись]	08.10.89

ТП 816-1-165.89 КМ

Мастерская ремонтно-технической базы (отделений (бригад) до 40 тракторов с использованием легких металлических конструкций

Стадия	Лист	Листов
Р	4	

Общие данные (продолжение)

Гипроагротехпром г. Иваново

Привязан

Инв. №

Инв. № подл. | Подпись и дата | Взам. инв. №

копировал Каргина 23607-01 40 формат А2

Альбом 1

Техническая спецификация металла на каркас здания (продолжение)

Вид профиля по ГОСТ и ТУ	Марка металла и ГОСТ	Обозначение и размер профиля, мм	N п.п.	Код: Марка металла	Код: Вида профиля	Код: Размер профиля	Кол. шт.	Длина, мм	Масса металла по элементам конструкций, т: Стойка рамы	Колонна фахверка	Полка рамы	Пратоны покрытия, рамы под вентилятор	Стеновые ригели, стойки	Связи	Лестница Л1	Подвесной транспорт	Фланцы	Профилированный настил	Стакан под вентилятор	Общая масса, т	Масса потребности в металле по кварталам (заполняется изготовителем), т: I	II	III	IV	Заполняется ВЦ
									Код элемента конструкций																
1	2	3	4	5	6	7	8	9																	
Всего профиля			33									0,006	0,412		0,121	0,009	0,005		0,020	0,573					
Сталь прокатная угловая неравнополочная по ГОСТ 8510-86	Вст3 кп2	∠ 32×20×4	34										0,017												
	ГОСТ 380-71	∠ 63×40×4	35										0,097												
		Итого	36										0,114												
	Вст3 пс6	∠ 80×50×5	37										0,007												
	ГОСТ 380-71	∠ 75×50×5	38										0,046												
		∠ 100×63×6	39									0,011	0,085												
		∠ 125×80×8	40									0,009	0,347												
		∠ 160×100×10	41										0,089												
		∠ 180×110×10	42										0,072												
	Итого		43									0,020	0,646												
Всего профиля			44									0,020	0,760						0,010	0,790					
Сталь листовая горячекатанная ГОСТ 19903-74	Вст3 кп2	S 4	45										0,012		0,024		0,068								
	ГОСТ 380-71	S 6	46									0,013			0,006	0,002	0,010								
		S 1,6	47																0,012						
		Итого	48									0,013	0,012		0,030	0,002	0,078		0,012						
	14Г2АФ-12	S 8	49														0,164								
	ГОСТ 19282-73	S 10	50										0,016			0,163	0,082								
		S 12	51														0,092								
		S 16	52														0,193								
		S 25	53														0,433								
		S 30	54														0,977								
		Итого	55										0,016			0,163	1,941								
	09Г2С-6	S 25	56							0,414			0,040												
	ГОСТ 19282-73	S 55	57						0,635																
		S 6	58								2,238														
		S 14	59								3,250														
		Итого	60						0,635	0,414	5,488		0,040												
	Вст3 пс5-1	S 14	61										0,003			0,176									
	ТУ 14-1-3023-80																								
	Итого		62										0,003			0,176									
Всего профиля			63						0,635	0,414	5,488	0,013	0,071		0,030	0,341	2,019		0,012	9,023					

Ст. инж.	Давыдов		12.09
Рук. гр.	Муковня		12.09
Гл. спец.	Пабмнов		12.09
Нач. отд.	Усокин		12.09
ГИП	Глезин		12.09
Н. контр.	Антонычева		12.09

ТП 816-1-165.89 КМ

Привязан

Инв. №

Мастерская ремонтно-технических базы отделений (бригад) на 40 тракторов с использованием легких металлических конструкций

Стадия: Р | Лист: 5 | Листов:

Общие данные (продолжение)

Гипросагротеспром г. Иванова

Копировал Курочкина 23607-01 41 Формат А2

Инв. № подл. | Подп. и дата | Взам. инв. №

Альбом 1

Техническая спецификация металла на каркас здания (окончание)

Вид профиля ГОСТ, ТУ	Марка металла и ГОСТ	Обозначение и размер профиля, мм	№ п.п.	Код: Марки металла	Код: Вид А профиля	Код: Размер профиля	Кол., шт.	Длина, мм	Масса металла по элементам конструкций, т: Стойка рамы	Колонна фахверка	Полка рамы	Прогоны покрытия рамы под вентилятор	Стеновые ригели стойки	Связи	Лестница Л1	Подвесной транспорт	Фланцы	Профилированный настил	Стакан под вентилятор		Общая масса, т	Масса потребности в металле по кварталам (заполняется изготовителем), т: I	II	III	IV	Заполняется ВЦ
				Код элемента конструкции																					
1	2	3	4	5	6	7	8	9																		
Профили стальные гнутые с трапецевидными гофрами для строительства ГОСТ 24045-86	Ст3 ГОСТ 380-71	S 0,8	64															2,748							
	Итого		65															2,748							
Всего профиля			66																	2,748					
Трубы стальные электросварные ГОСТ 10704-76	Вст3кп2 ГОСТ 380-71	ТР 720×7	67																0,074						
	Итого		68																0,074						
Всего профиля			69																0,074	0,074					
Арматура класса А-I ГОСТ 5781-82	Вст3кп2 ГОСТ 380-71	Ф18	70												0,035										
Всего профиля			71												0,035					0,035					
Итого масса металла			72						4,758	2,772	5,488	2,282	3,253	0,34	0,186	0,784	2,024	2,748	0,106		24,741					
Панели стен	(лист 2)		73																		6,45					
Переплеты	(лист 3)		74																		0,62935					
Итого масса металла			75																		7,083					
В том числе по маркам	Вст3кп2 ГОСТ 380-71		76									2,262	0,288	0,34	0,065	0,002	0,078		0,086		3,121					
	Вст3Гпс5 ГОСТ 380-71		77													0,434					0,434					
	Вст3кп ГОСТ 380-71		78										1,617								1,617					
	ст3 ГОСТ 380-71		79															2,748			2,748					
	Вст3пс5-1 ТУ 14-1-3023-80		80										0,003			0,176					0,179					
	Вст3пс6 ГОСТ 380-71		81									0,020	0,646		0,121				0,020		0,807					
	09Г2С-6 ГОСТ 19282-73		82						4,758	2,772	5,488		0,683			0,009	0,005				13,715					
	14Г2АФ-12 ГОСТ 19282-73		83										0,016			0,163	1,941				2,12					
Масса поставки элементов по кварталам, т (заполняется заказчиком)		I II III IV																								

Взам. инв. №

Подп. и дата

Инв. № подл.

Инж.	Вехлова		03.09
Рук. гр.	Муковня		02.01
Гл. спец.	Павликов		11.91
Нач. отд.	Осокин		12.91
ГИП	Глезин		
Н. контр.	Антонычева		01.92

ТП 816-1-165.89 КМ

Привязан

Инв. №

Мастерская ремонтно-технической базы отделений (бригад) до 40 тракторов с использованием легких металлических конструкций

Стадия	Лист	Листов
Р	6	

Общие данные (окончание)

Гипросельхозтехпром г. Иваново

Копировал Болотова 23607-01 1/2 Формат А2

Альбом 1

Схема расположения рам, стоек фахверка и прогонов покрытия

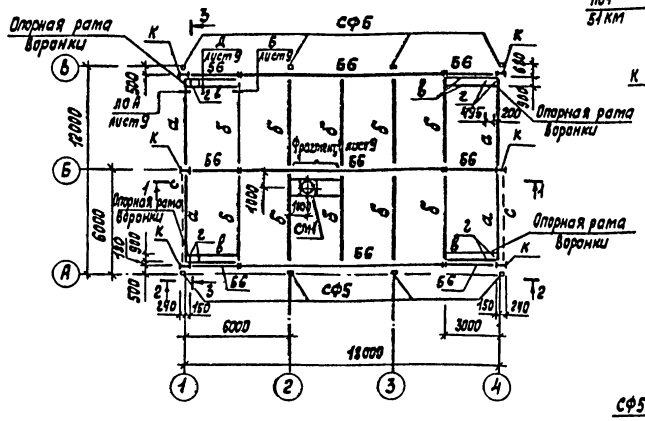

1 – 1

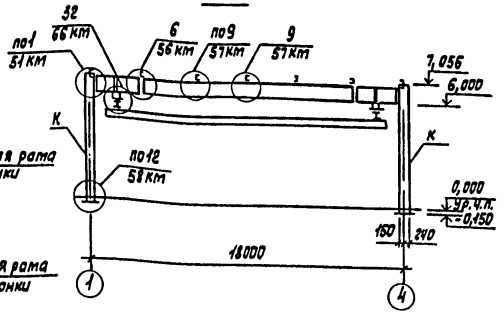

2 – 2

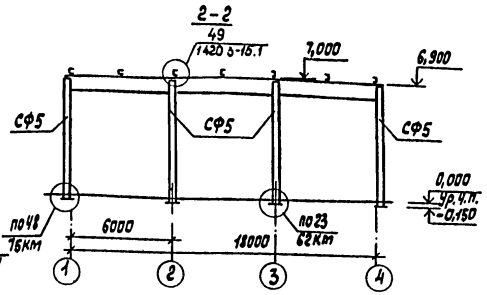

Схема расположения путей подвесного транспорта

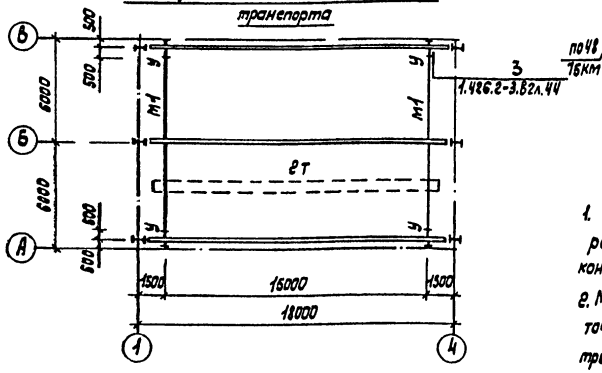

1. Схема расположения рам, стоек фахверка и прогонов покрытия разработана на основании серии 1.420.3-15 вып.1 „Стальные конструкции каркасов типа „Канск".
2. Монтаж конструкций вести на болтах нормальной и грубой точности М20 и высокопрочных болтах М24, отвечающих требованиям п. 4.3. и 4.4 серии 1.420.3-15 вып.1.
3. Требования к изготовлению и монтажу ст. п. 5 пояснительной записки серии 1.420.3-15 вып.1.
4. Узлы разработаны в серии 1.420.3-15, вып.1.

Ведомость элементов

Марка	Сечение: Эскиз	Поз.	Состав	Опорные усилия: M, кн.м	N, кн	Q кн	Группа конструк.	Марка металла	Примеч.
К	I		I 40ш1	Колонны, балки, стойки фахверка, прогоны и связи побобраны по схемам серии 1.420.3-15					
Б6	2 1	1	-6×900					09Г2С-6	ГОСТ19281-73
		2	-14×280						
а	[		[20					Вст3кп2	ГОСТ380-71
б	[		[22					Вст3кп2	ГОСТ380-71
СФ5	▭		Гно 180×8					09Г2С-6	ГОСТ19282-73
с	▭		Гно 180×4					Вст3кп2	ГОСТ380-71
в			[12	конструктивно				Вст3кп2	ГОСТ380-71
г			L 63×63×5					Вст3кп2	ГОСТ380-71
д			[20					Вст3кп2	ГОСТ380-71
е			[14					Вст3кп2	ГОСТ380-71
М1	5 6 8 7 3 4	3	I 30М		34			Вст3Гпс5	ГОСТ380-71
		4-7	S14					Вст3пс5-1 ТУ14-1-3023-80	ТУ14-1-3023-80
		8	4 болта М16		11,3				
У	11 12 9 10	9	S6					Вст3кп2	ГОСТ380-71
		10	L 100×100×7					09Г2С-6	ГОСТ19281-73
		11	2 болта М18						
		12	2 болта М12						

Таблица подбора марок рам

Конструкции	Нагрузка с негового покрова кПа (кгс/м²)	Марка рамы	Суммарная расчетная эквивалентная нагрузка на покрытие кПа (кгс/м²)
с крановыми нагрузками	1,00 (100)	Р18-6-1-6,0-380	3,61 (361)

3 – 3

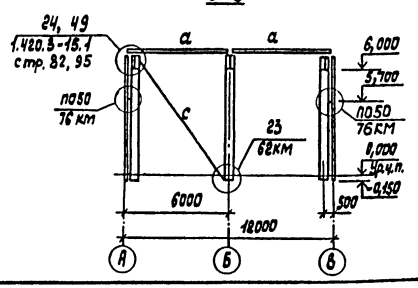

Таблица элементов рамы

Марка рамы	Схема рамы
Р18-6-1-6,0-380	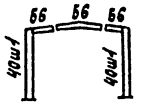

Ст. инж.	Давыдова		23.09
Рук. гр.	Муковня		23.09
Гл. спец.	Павлинов		22.9.89
Нач. отд.	Осокин		26.09
ГИП	Глезин		
Н. контр.	Антонычева		04.10.89

ТП 816-1-165.89 КМ

Мастерская ремонтно-технической базы отделения (бригад) до 40 тракторов с использованием легких металлических конструкций

Схемы расположения рам, стоек фахверка, прогонов покрытия и путей подвесного транспорта

Стадия	Лист	Листов
Р	7	

Гипроагротехпром г. Иваново

Привязан

Инв. №

Инв. № подл. | Подп. и дата | Взам. инв. №

Копировал Трофимова

23607-01 43

Формат А2

Альбом 1

Схема расположения стеновых прогонов и стоек по оси А

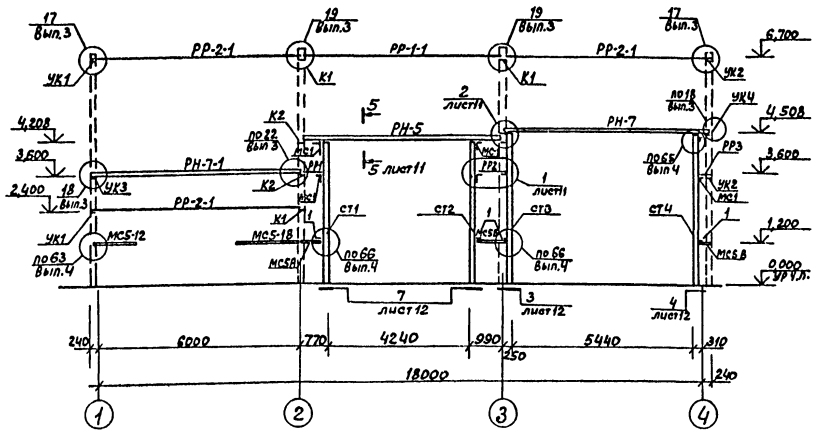

Схема расположения стеновых прогонов по оси В

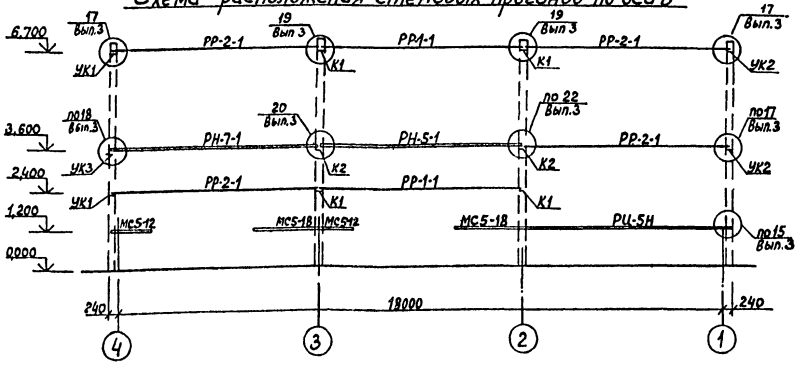

Схема расположения стеновых прогонов по оси 1

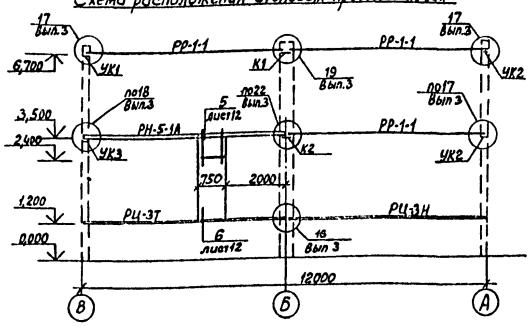

Схема расположения стеновых прогонов по оси 4

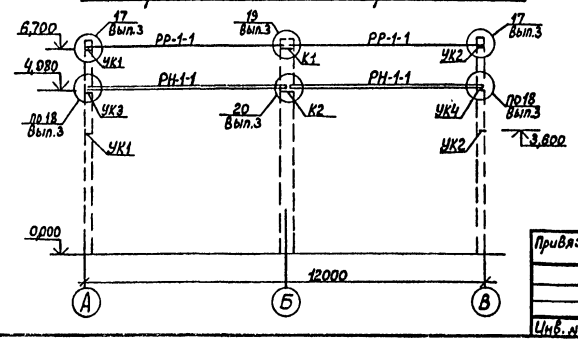

Спецификация к схеме расположения стеновых прогонов и стоек

Марка, поз.	Обозначение	Наименование	Кол.	Масса ед., кг	Примеч.
1		Лист $\frac{Б\text{-}5,0ГОСТ19903\text{-}74}{Вст3кп2ГОСТ14637\text{-}79}$ 60×100	4	0,24	
РР-1-1	1.432.2-17.2 РР	Ригель рядовой РР-1-1	8	49,6	
РР-2-1	-03	Ригель рядовой РР-2-1	6	51,7	
РН-5-1	1.432.2-17.2 РН20	Ригель надоконный РН-5-1	1	122,79	а=980мм в=3000мм
РН-5-1А	1.432.2-17.2 РН20	Ригель надоконный РН-5-1А	1	121,15	а=3980мм в=780мм
РН-7-1	-06	Ригель надоконный РН-7-1	2	127,64	а=1220мм в=3000мм
РН-1-1	1.432.2-17.2 РН-10	Ригель надоконный РН-1-1	2	130,6	
РН-5	лист 11	Ригель РН-5	1	256,4	
РН-7	лист 11	Ригель РН-7	1	285,5	
РЦ-3Т	1.432.2-17.2 РЦ.20	Ригель цокольный РЦ-3Т	1	55,1	
РЦ-3Н	-01	Ригель цокольный РЦ-3Н	1	55,1	
РЦ-5Н	-05	Ригель цокольный РЦ-5Н	1	57,3	
МС5-18	1.432.2-17.5 020	Элемент крепежный МС5-18	3	17,06	
МС5-12	1.432.2-17.5 020	Элемент крепежный МС5-12	3	11,39	
МС5А	1.432.2-17.5 020	Элемент крепежный МС5-12А	1	5,2	ℓ=550мм
МС5Б	1.432.2-17.5 020	Элемент крепежный МС5-12Б	1	8,38	ℓ=880мм
МС5В	1.432.2-17.5 020	Элемент крепежный МС-12В	1	3,2	ℓ=340мм
РР1	лист 11	Ригель рядовой РР1	1	4,58	ℓ=550мм
РР2	лист 11	Ригель рядовой РР2	1	7,32	ℓ=880мм
РР3	лист 11	Ригель рядовой РР3	1	2,83	ℓ=340мм
МС1		Уголок $\frac{125\times80\times8\text{-}В\text{ГОСТ}8510\text{-}86}{Вст3кп2ГОСТ535\text{-}79}$ ℓ=120	6	1,32	
СТ1	лист 12	Стойка СТ1	1	94,5	ℓ=4295мм
СТ2	лист 12	Стойка СТ2	1	94,5	ℓ=4295мм
СТ3	лист 12	Стойка СТ3	1	101,6	ℓ=4625мм
СТ4	лист 12	Стойка СТ4	1	101,6	ℓ=4625мм
КД1	1.432.2-17.3 00 П3	Элемент крепежный КД1	104	0,154	
К1	1.432.2-17.2 К10 СБ	Консоль К1	9	5,1	
К2	-01	Консоль К2	6	6,0	
УК1	1.432.2-17.2 УК.10 СБ	Консоль угловая УК1	7	3,94	
УК2	-01	Консоль угловая УК2	8	3,94	
УК3	-02	Консоль угловая УК3	4	3,94	
УК4	-03	Консоль угловая УК4	2	3,94	

Узлы приняты по серии 1.432.2-17

Ст.инж.	Давыдова		21.09
Рук.гр.	Муковня		23.09
Гл.спец.	Павлинов		27.9.89
Нач.отд.	Осокин		26.09
ГИП	Глезин		
Н.контр.	Антонычева		01.10.89

ТП 816-1-165.89 КМ

Мастерская ремонтно-технической базы отделений (бригад) до 40 тракторов с использованием легких металлических конструкций

Схемы расположения стеновых прогонов и стоек по осям А; В; 1 и 4

Стадия	Лист	Листов
Р	8	

Гипроагротехпром г. Иваново

Привязан

Инв. №

Инв. № дубл. | Подпись и дата | Взам. инв. №

Копировал Болотова 23607-01 44 Формат А2

Альбом 1

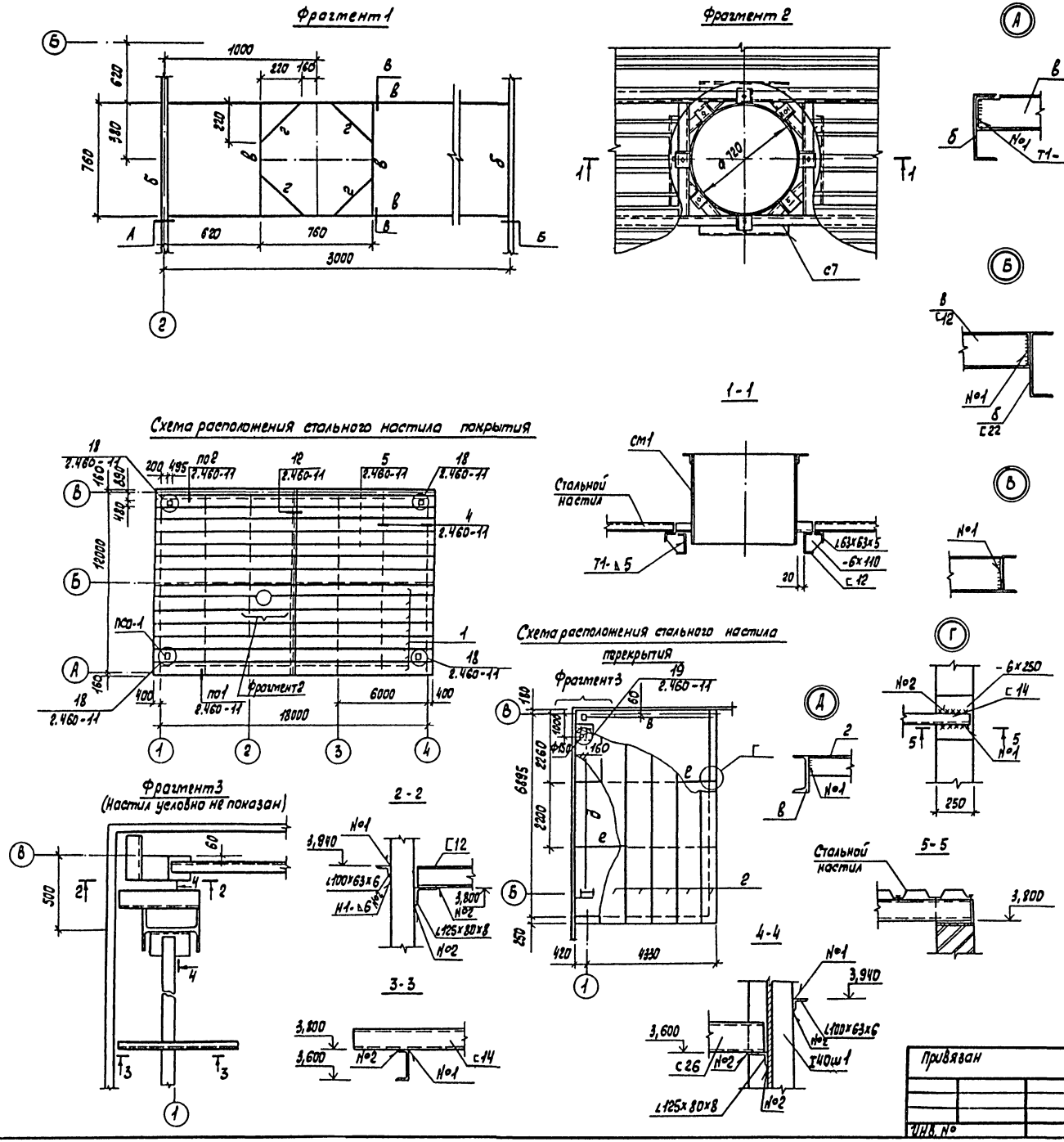

Спецификация элементов покрытия и перекрытия

Марка, поз.	Обозначение	Наименование	Кол.	Масса ед., кг	Примеч.
		Профилированный настил			
1	ГОСТ 24045-86	Н60-845-08В	30	79,3	ℓ=9450мм
2	ГОСТ 24045-86	Н60-845-08В	6	61,5	ℓ=7320мм
ПСО-1	2.460-11	Поддон ПСО-1	4	8,1	
СМ1	1.494-24 вып.2	Стакан С2	1	86,0	

1. Раскладку стального профилированного настила производить от торца здания.
2. Настил крепить к прогонам в каждой волне самонарезающими болтами М6х25 ОСТ 3413-016-77.
Крепление волн настила между собой производить комбинированными заклепками с шагом 300мм по ТУ 36-016-77.
3. Отверстия в профилированном настиле для пропуска вентилятора; воронок и стоек лестницы Л1 вырезаются по месту с обязательным креплением настила к дополнительным стальным элементам.
4. Профилированные листы изготовляются из рулонной оцинкованной стали по ГОСТ 14918-80 первого класса группы ХП, для листов без лакокрасочного покрытия-из стали марки ВСТ3кп по ГОСТ 380-71.
5. Все неоговоренные листы профилированного настила поз. 1.

Ст. инж.	Давыдова		21.09	ТП 816-1-165.89	КМ
Рук. гр.	Муковня		27.09		
Гл. спец.	Павлинов		22.09		
Нач. отд.	Осокин		26.09		
ГИП	Глезин				
Н. контр.	Антонычева		03.10.89	Мастерская ремонтно-технической базы отделений (бригад) во 40 тракторов с использованием легких металлических конструкций	Стадия: Р; Лист: 9; Листов:
Привязан				Схемы расположения стального настила. Фрагменты 1-3. Узлы А-Г	Гипроагротехпром г. Иваново
Инв. №					

Копировал Трофимова 23607-01 45 Формат А2

Инв. № подл. | Подп. и дата | Взам. инв. №
Нач. отд. ТТ | Нач. отд. БК | Польшин | Шляпкин

Альбом 1

Лестница Л1

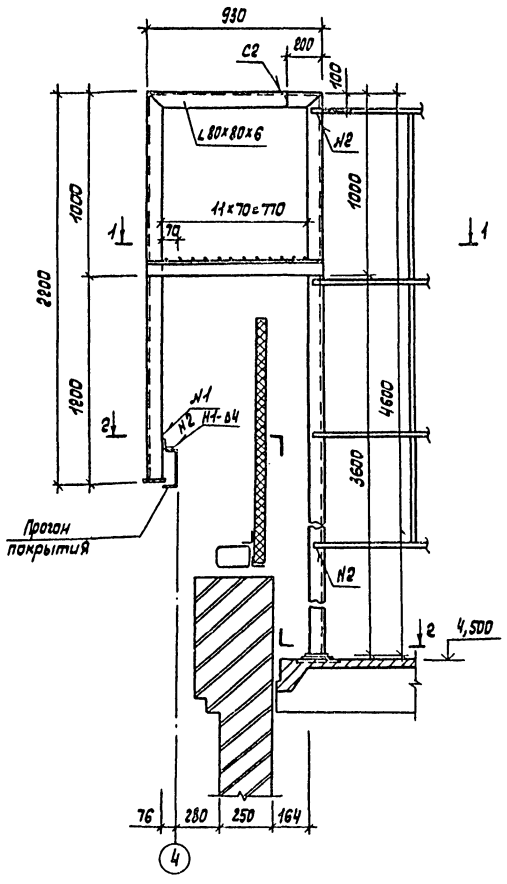

1-1

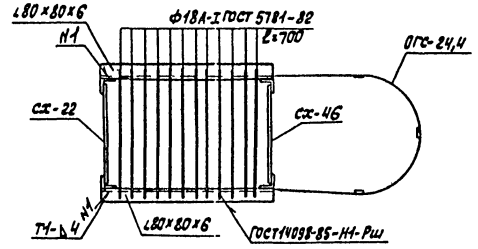

2-2

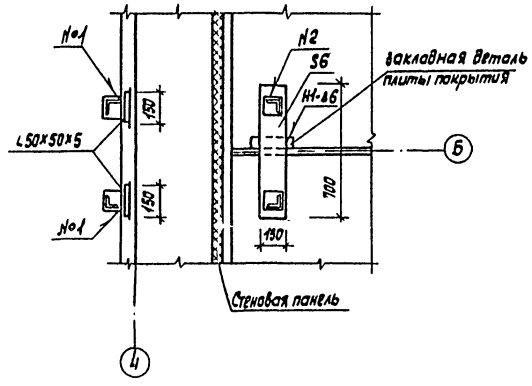

Спецификация типовых элементов лестницы

Марка, поз.	Обозначение	Наименование	Кол.	Масса ед., кг	Примеч.
		Стремянка			
Сх-22	1.450.3-3.6.13.1.0, 1.0	Сх-22	1	37,5	
Сх-46	-04	Сх-46	1	75,0	
ОГС-24,4		Ограждение ОГС 24,4	1	23,6	

Монтаж лестницы выполнять в соответствии с требованиями серии 1.450.3-3 вып.1

Инв.№ подл. | Подп. и дата | Взам.инв.№

Ст.инж.	Давыдова		22.07	ТП 816-1-165.89		КМ
Рук.гр.	Туканова		22.07			
Гл.спец.	Павлинов		22.07			
Нач.отд.	Осокин		22.07			
ГИП	Глезин					
Н.контр.	Антонычева		22.07	Мастерская ремонтно-технического обслуживания тракторов с использованием легких металлических конструкций	Стадия: Р	Лист: 10	Листов:
				Лестница Л1	Гипроагротехпром г. Иваново	

Привязан

Инв. №

Копировал Трофимова

23607-01 46

Формат А2

Альбом 1

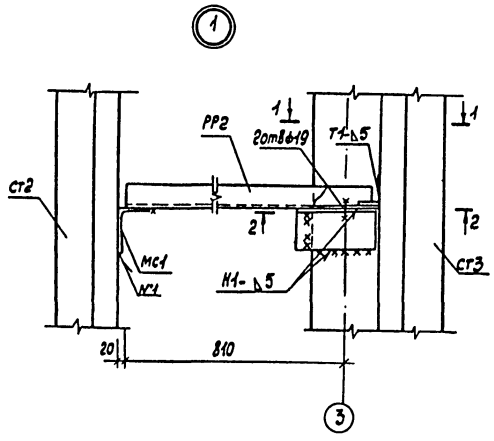

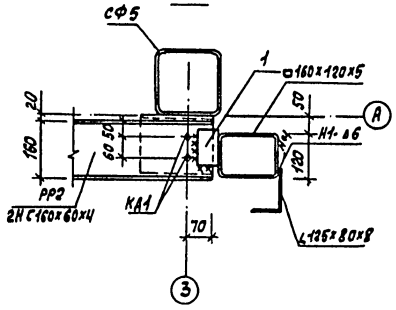

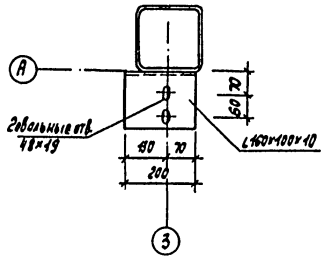

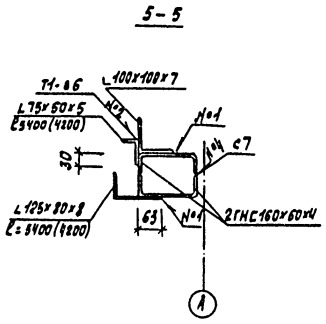

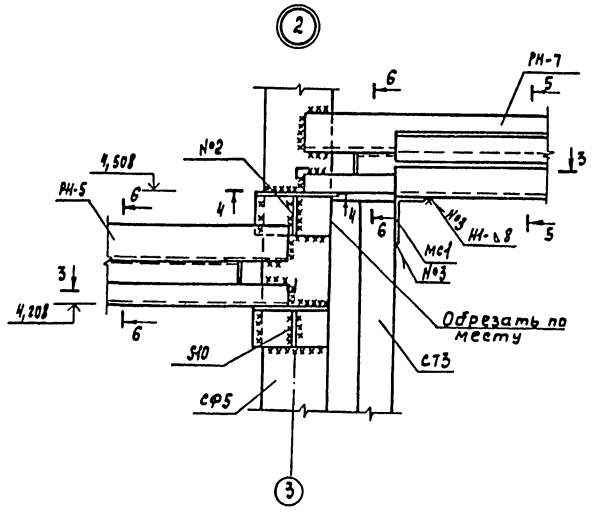

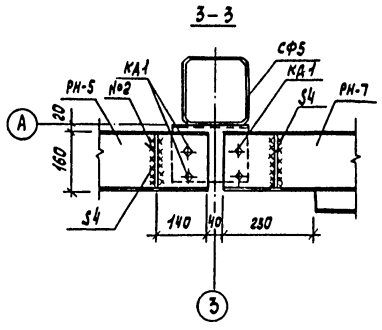

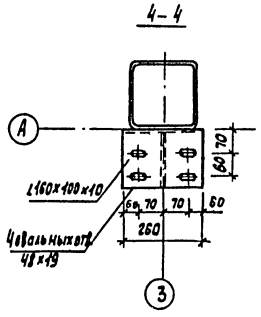

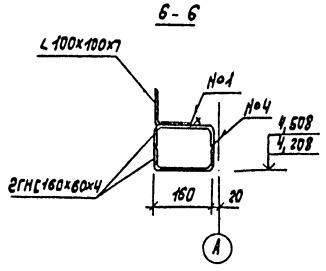

Размеры в скобках даны для ригеля в осях 2-3.

	Гл. инж.	Давыдова		22.09	ТП 816-1-165.89		КМ
	Рук. гр.	Мукойня		22.09			
	Гл. спец.	Павлинов		22.09			
	Нач. отд.	Осокин		22.09			
	ГИП	Глезин					
Привязан	Н. контр.	Антонычева		01.10.89	Мастерская ремонтно-технической базы отделений (бригад) до 40 тракторов с использованием легких металлических конструкций	Стадия: Р	Лист: 11	Листов:
Инв. №					Узлы 1,2	Гипроагротехпром г. Иваново		

Копировал Трофимова 23607-01 47 Формат А2

Инв. № подл. | Подп. и дата | Взам. инв. №

Альбом 1

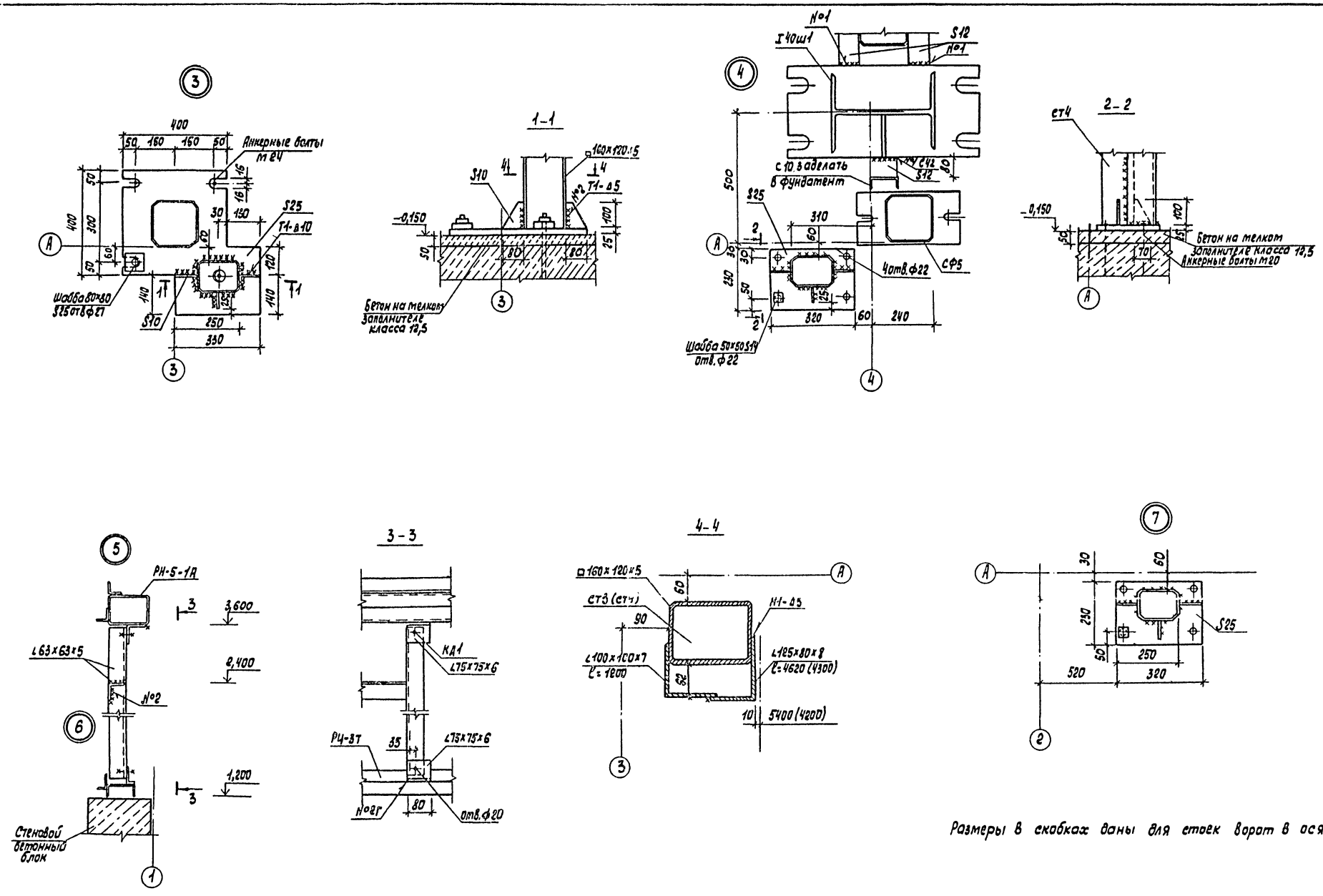

Размеры в скобках даны для стоек ворот в осях 2-3.

Ст. инж.	Давыдова		22.09	ТП 816-1-165.89			КМ
Рук. гр.	Муковня		23.09				
Гл. спец.	Павлинов		22.9.89				
Нач. отд.	Осокин		26.09				
ГИП	Глезин						
Н. контр.	Антоньева		01.10.89	Мастерская ремонтно-технической базы отделений (бригад) до 40 тракторов с использованием легких металлических конструкций	Стадия	Лист	Листов
					Р	12	
				Узлы 3-7	Гипрогратехпром г. Иваново		

Привязан

Инв. №

Копировал Трофимова

23607-01 (48)

Формат А2

Взам. инв. №

Подп. и дата

Инв. №

gost.e-ecolog.ru