ТИПОВЫЕ КОНСТРУКЦИИ, ИЗДЕЛИЯ И УЗЛЫ ЗДАНИЙ И СООРУЖЕНИЙ

СЕРИЯ 1.231–1
ПАНЕЛИ ПЕРЕГОРОДОК ГИПСОБЕТОННЫЕ

ВЫПУСК 3с
ПАНЕЛИ ПЕРЕГОРОДОК ГИПСОБЕТОННЫЕ ДЛЯ ЖИЛЫХ И ОБЩЕСТВЕННЫХ ЗДАНИЙ КАРКАСНОЙ КОНСТРУКЦИИ СЕРИИ ИИС–04 С ВЫСОТОЙ ЭТАЖА 3,0 м

РАБОЧИЕ ЧЕРТЕЖИ

15070
ЦЕНА-1-86

gost.e-ecolog.ru

ЦЕНТРАЛЬНЫЙ ИНСТИТУТ ТИПОВОГО ПРОЕКТИРОВАНИЯ
ГОССТРОЯ СССР
Москва. А-445. Смольная ул. 22

Сдано в печать 1978 года

Заказ № 4451 Тираж 1750 экз

ТИПОВЫЕ КОНСТРУКЦИИ, ИЗДЕЛИЯ И УЗЛЫ ЗДАНИЙ И СООРУЖЕНИЙ

СЕРИЯ 1.231-1
ПАНЕЛИ ПЕРЕГОРОДОК ГИПСОБЕТОННЫЕ
ВЫПУСК 3с

ПАНЕЛИ ПЕРЕГОРОДОК ГИПСОБЕТОННЫЕ ДЛЯ ЖИЛЫХ И ОБЩЕСТВЕННЫХ ЗДАНИЙ КАРКАСНОЙ КОНСТРУКЦИИ СЕРИИ ИИС-04 С ВЫСОТОЙ ЭТАЖА 3,0м

Р а б о ч и е ч е р т е ж и

Разработан ТашЗНИИЭП

УТВЕРЖДЕНЫ И ВВЕДЕНЫ В ДЕЙСТВИЕ ГОСУДАРСТВЕННЫМ КОМИТЕТОМ ПО ГРАЖДАНСКОМУ СТРОИТЕЛЬСТВУ И АРХИТЕКТУРЕ ПРИ ГОССТРОЕ СССР с 28.02.78г.
ПРИКАЗ №30 от 7.02.78г.

Главный инженер института — Мусорин Н. И.
Главный архитектор института — Ашрафи Ф. М.
Главный инженер проекта — Валиев Р. З.

Содержание:

	Лист.	Стр.
Пояснительная записка.	0·1	2
Номенклатура изделий	п·1÷п·3	3-5
Панели пг; пгс 3,5; пгс 7·30·5; 30-5р; 30-6; 30-6р	1-7	6-12
Панели пг; пгс 3,5; пгс 7·30·6,2; 30·6,2р; 30-7; 30·7р	8	13
Панели пг; пгс 3,5; пгс 7·30·8; 30·8р; 30·9; 30·9р	9	14
Панели пг; пгс 3,5; пгс 7·30-13; 30·13р; 30·14; 30·14р	10	15
Панели пг; пгс 3,5; пгс 7·30·14,2; 30·14,2р; 30·15; 30·15р	11	16
Панели пг; пгс 3,5; пгс 7·30·15,2; 30·15,2р; 30·16; 30·16р	12	17
Панели пг; пгс 3,5; пгс 7-30·17; 30·19; 30·18; 30·18р	13	18
Панели пг; пгс 3,5; пгс 7-30-20; 30·20р; 30·20,3; 30·20,3р	14	19
Панели пг; пгс 3,5; пгс 7·30·26; 30·26р; 30·27; 30·27р	15	20
Панели пг; пгс 3.5; пгс 1·30·29; 30·29р; 30·30; 30·30р	16	21
Панели пг; пгс 3,5; пгс 7·30·31; 30·31р; 30·31,3; 30-31,3р	17	22
Панели пг; пгс 3,5; пгс 7·30·34; 30·34р	18	23
Панели пг; пгс 3,5; пгс 7·30·37; 30·37р	19	24
Панели пг; пгс 3,5; пгс 7·30·38; 30·38р	20	25
Панели пг; пгс 3,5; пгс 7·30·39; 30·39р	21	26
Панели пг; пгс 3,5; пгс 7·30·41; 30·41р	22	27
Панели пг; пгс 3,5; пгс 7·30·42; 30·42р	23	28
Панели пг; пгс 3,5; пгс 7·30·43; 30·43р	24	29
Панели пг; пгс 3,5; пгс 7·30·44; 30·44р	25	30
Панели пг; пгс 3,5; пг 7·30·46,3; 30·46,3р	26	31
Панели пг; пгс 3,5; пгс 7·30·50; 30·50р	27	32
Панели пг; пгс 3,5; пгс 7·30·56; 30·56р	28	33
Панели пг; пгс 3,5; пгс 7·30·57; 30·57р	29	34
Панели пг; пгс 3,5; пгс·7·30·59; 30·61	30	35
Панели пг; пгс 3,5; пгс·7·30·5А; 30·6А; 30·6,2А; 30·7А	31	36
Панели пг; пгс 3,5; пгс 7·30·8А; 30·9А; 30·13А; 30·14А	32	37
Панели пг; пгс 3,5; пгс 7·30·14,2А; 30·15А; 30·15,2А; 30·16А	33	38
Панели пг; пгс 3,5; пгс 7·30·17А; 30·18А; 30·20А; 30·20,3А	34	39
Панели пг; пгс 3,5; пгс 7·30·26А; 30·27А; 30·30А; 30·31А; 30·31,3А;	35	40
Панели пг; пгс 3.5; пгс 7·30·37А; 30·38А	36	41
Панели пг; пгс 3.5; пгс 7·30·39А; 30·41А	37	42
Панели пг; пгс 3.5; пгс 7·30·17Б; 30·18Б; 30·19Б; 30·20Б; 30·20,3Б	38	43
Панели пг; пгс 3,5; пгс 7·30·26Б; 30·27Б; 30·30Б; 30·31,3Б	39	44
Панели пг; пгс 3.5; пгс 7·30·37Б; 30·38Б	40	45
Панели пг; пгс 3.5; пгс 7·30·39Б; 30·41Б	41	46
Панели пг; пгс 3.5; пгс 7·30·42Б; 30·43Б	42	47
Панели пг; пгс 3.5; пгс·7·30·59В	43	48
Панели пг·30·7,6; пг-30·7.3,5; пг·30·8.6; пг-30-8.3,5	44	49
Панели пг-30-9.6; пг·30·9.3,5; пг-30·10.6; пг·30·10.3.5	45	50
Панели пг·30·12,3,5; пг·30·12.6; пг·30·13.6; пг·30-13.3,5	46	51
Панели пг·30·8.3; пг·30-9.3; пг·30·10.3; пг·30·12.3; пг·30-15.3;	47	52
Монтажные петли п·2,72; 2.46, п2·2,72; 2.46, п3·0 61; 0.35; 0.31	48	53
Узлы 1÷5	49	54
Узлы 6÷7	50	55
Узел 8. Сечения А-А; Б-Б; В-В	51	56
Узлы 9÷12	52	57
Примеры компановки панелей·вставок и мелкоразмерных панелей в блоки	53	58
Маркировка деталей сопряжения панелей перегородок с элементами здания	54	59
	55	(60)

г. Ташкент | Проверил | Разработал

Т.К | Панели перегородок гипсобетонные | Серия 1.231-1

1976г. | Содержание. | Выпуск 3с | Лист С-1

150-80

Рабочие чертежи прокатных гипсобетонных панелей перегородок разработаны на основании задания на проектирование, утвержденного Госгражданстроем 21 августа 1975 г и письма Госгражданстроя N4-2244 от 20 XI. 75 г.

Панели перегородок предназначены для применения жилых и общественных зданиях каркасной конструкции сеткой колонн 6×6; 6×5,4; 6×4,8 м, с высотой этажа 3,0 м. для двух вариантов сечения колонн 300×300 мм. и 400×400 мм. с привязкой разбивочных осей по центру колонн. Панели перегородок запроектированы в соответствии с требованиями глав СНиП II-Л,2-72* и ГОСТ 9574-71.

Для высоты этажа 3,0 м. предусмотрены две высоты панелей и три панелей-вставок над дверными проемами, устанавливаемых под плитами перекрытий или под ригелями вдоль них. Кроме того предусмотрены панели с вырезами в углах для пропуска ригеля перпендикулярного перегородке направления. Подробные указания о применении панелей перегородок даны на листах 1÷7. „Номенклатура изделий" в графах „Назначение изделий" и „Область применения." Наличие большого набора длин панелей перегородок дает возможность устройства мелких помещений и дверных проемов необходимой ширины. Надпроемная часть в этих случаях заполняется перегородками-вставками, разработанными в альбоме рабочих чертежей данной серии.

Панели перегородок предусмотрены длиной до 6080 мм, что обуславливается размерами прокатного стана. При изготовлении мелкоразмерных панелей-вставок руководствоваться рекомендациями на листе 55.

В панелях перегородок допускается устройство каналов диаметром до 20 мм для прокладки электропроводки и сквозных отверстий диаметром 75 мм на выходе каналов для установки выключателей и разеток.

По горючести гипсобетонные панели перегородок относятся к группе трудносгораемых конструкций и имеют предел огнестойкости 1 час.

Расчетные показатели звукоизоляции $E_в^{р}$ для глухих перегородок без проемов и сквозных отверстий) определены в соответствии с Рекомендациями по обеспечению нормальной звукоизоляции ограждающих конструкций жилых зданий (ЦНИИЭП жилища, г. Москва 1972 г.) и приведены в таблице N1.

Толщина (мм) и конструкция перегородки.	Объемная масса гипсобетона в сухом состоянии, кг/м³	$E_в^{р}$ ДБ
Однослойные перегородки толщиной 80 мм.	1200	-11
	1300	-10
Двухслойные перегородки толщиной 80 мм с воздушным зазором. 60 мм.	1200	-1
	1300	0

Панели перегородок предназначены для возведения в I-IV ветровых районах сейсмичностью 7, 8, 9 баллов

В многоэтажных зданиях с открывающимися проемами,

ТАШЗНИИЭП г. Ташкент
Гл. спец. отд. Гл. инж. пр-та Разработал
Шаталова Акрамов М.А. Валиев Бабаджанова

равномерно распределенными по их периметру, расчетная горизонтальная нагрузка на перегородки полностью отделяющие помещения друг от друга, принимается равной 0.4 q^0; где q^0 - нормативный скоростной напор ветра, определяемый по главе СНиП II-6.74.

Такая расчетная нагрузка принимается для зданий высотой до 30 м. Для зданий высотой 60 м приведенная выше величина нагрузка умножается на коэффициент К=1.4, учитывающий изменение скоростного напора ветра с высотой, для промежуточных высот значение „К" определяется линейной интерполяцией. Расчетная нагрузка на перегородки возводимые одновременно с каркасом здания при отсутствии наружного стенового ограждения принимается по эксплуатационному случаю, имея в виду, что в период монтажа они должны быть дополнительно раскреплены.

Панели перегородок изготавливаются из гипсобетона с объемной массой, высушенной до постоянного состояния, равной 1200÷1300 кг/м³.

Панели, предназначенные для применения в помещениях с относительной влажностью воздуха не более 60% должны изготовляться из бетона на гипсовых вяжущих с пределом прочности гипсобетона при сжатии - 35 кг/см² ($R_н$ = 12 кг/см²) Панели, предназначенные для санузлов санитарно-технических кабин и вентиляционных коммуникаций с относительной влажностью воздуха 61÷75 %; должны изготавляться из бетона на гипсоцементно-пуцолановых вяжущих, с пределом прочности при сжатии не менее 35 кг/см² ($R_н$=12 кг/см²) для панелей санузлов, 70 кг/см² ($R_н$= 29 кг/см²). для панелей вентиляционных коммуникаций и санитарно-технических кабин.

Крепление перегородок к конструкциям зданий.

и между собой, а также заделка стыков, в сейсмических районах выполняются как и в несейсмических районах согласно серии 2.230-1, выпуск 10 с учетом указаний п 3.54 СНиП II-А. 12-69*. Пример маркировки деталей сопряжения панелей перегородок с элементами здания смотри на листе 55.

Каркас панелей выполняется из здоровой древесины влажностью от 20 до 40%. бруски обвязки должны изготовляться из древесины хвойных пород не ниже III сорта по ГОСТ 8486-56 решетка каркаса - из древесины хвойных или лиственных по ГОСТ 8486-66 и ГОСТ 2696-71. Деревянные бруски обвязки каркаса панелей должны быть антисептированы и подвергнуты глубокой пропитке антипиренами с поглащением солей не менее 75 кг/м³ древесины.

Поверхности панелей перегородок должны быть гладкими, подготовленными под шпаклевку и затирку.

Решетка каркаса выполняется диагональной с углом наклона реек 45° в одном поперечном сечении панели допускается совпадение не более двух стыков подкосов каркаса. бруски обвязки стыковать не допускается. Все деревянные элементы каркаса соединяются на гвоздях. Монтажные петли, изготовляются из горячекатанной стали класса А-I по ГОСТ 5781-75 марок ВМСт 3ПС2 и ВКС-3ПС2. ГОСТ 380-71.

В случае монтажа панелей при температуре -40° С и ниже рекомендуется применять для петель сталь марки ВМСт 3Сп2. Замена монтажных петель другими монтажными приспособлениями может быть допущена после проверки указанных приспособлений и утверждений их в установленном порядке.

Гл. инж. пр-та Разработал Валиев Р.З.
Гл. инженер ... Бабаджанова
г. Ташкент

ТК	Панели перегородок гипсобетонные и гипсоцементобетонные.	Серия 1.231-1
1976г	Пояснительная записка.	Выпуск 3с, Лист П-2

Монтаж крупноразмерных панелей перегородок должен осуществляться строительными кранами при помощи траверсы с закреплением стропов за все имеющиеся петли. Монтажные работы должны быть обеспечены захватными приспособлениями и инструментом для выверки панелей.

Панели перегородок монтировать до устройства перекрытия вышележащего этажа. Наружные стены должны быть возведены до монтажа панелей перегородок. Панели перегородок устанавливать в проектное положение краном и после проверки правильности расположения закреплять постоянными креплениями. Стропы снимать только после закрепления панели. Применение клиньев для выравнивания панелей не допускается.

В период монтажа панели перегородок должны быть раскреплены. При проведении последующих строительных и монтажных работ гипсобетонные панели следует предохранять от механических воздействий и намокания.

Изготовление, маркировку, приемку, испытание, хранение и транспортировку панелей производить по ГОСТ 9574-71.

Маркировка панелей.

Марки панелей перегородок состоят из буквенных, цифровых индексов, означающих следующее:

ПГ - панели гипсобетонные,

ПГС 3,5 - панели гипсоцементобетонные для санузлов,

ПГС 7 - панели гипсоцементобетонные для санитарно технических кабин, вентиляционных коммуникаций, а также для помещений с относительной влажностью воздуха 61÷75%

Индексы 3,5 и 7 означают, что панели должны быть изготовлены из гипсоцементобетона с пределом прочности при сжатии соответственно 35кг/см²-70кг/см²

30 - высота этажа здания соответственно 3.0м

Цифровые индексы, стоящие в конце наименования марки, указывают на длину панели в дм. округленную до целого числа, в некоторых марках панелей эти индексы имеют дробное значение, что означает точную длину панели в дм. Цифровые индексы через точку в марках панелей - вставок означают высоту вставок округленно в дм.

Р - панель устанавливается под ригель.

А,Б,В,Г - панели с вырезами в углах.

Например:

ПГС 3.5-30-6р - панель гипсоцементобетонная для санузлов, при высоте этажа 3.0м, длиной 570мм.

Внесение изменений в обозначение марок не допускается.

Условные обозначения узлов и деталей

1 на листах, где узлы обозначены

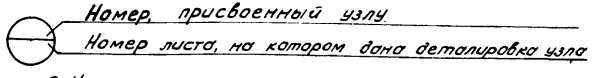

2. На листах деталировки узлов

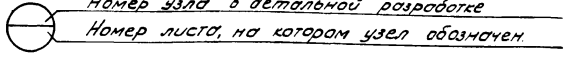

Нач. отд. АСО 2	[signature]	Интелов В.И.	
Гл. спец. отд	[signature]	Замов М.А.	
Гл. инж. пр-та	[signature]	Валиев Р.З.	
Разработала	[signature]	Бабаджанова	

ТАШЗНИИЭП г. Ташкент

ТК	Панели перегородок гипсобетонные	Серия 1.231-1	
1976г.	Пояснительная записка	Выпуск 3С	Лист П-3

№№ п/п	Марка	Эскиз	Размеры мм ℓ	Размеры мм в	Расход материалов: Гипсобетона м³	Древесины м³	Стали кг	Масса кг	Назначение изделия	Область применения	Лист
1	ПГ; ПГС 3,5; ПГС7-30-5	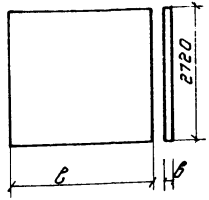	470	80	0.092	0.011	2.36	135	Панели устанавливаются под плитами перекрытий при высоте этажа 3.0 м.	Панели типа „ПГ" применяются в помещениях с относительной влажностью воздуха не более 60%, панели типа ПГС-3.5 для кабин санузлов, типа ПГС-7, для санитарно-технических кабин - вентиляционных коммуникаций с относительной влажностью воздуха 61-75%.	8
2	ПГ; ПГС 3,5; ПГС7-30-6		570	80	0.113	0.011	2.36	160			8
3	ПГ; ПГС 3,5; ПГС7-30-6,2		620	80	0.123	0.012	2.36	175			9
4	ПГ; ПГС 3,5; ПГС7-30-7		720	80	0.145	0.012	2.36	205			9
5	ПГ; ПГС 3,5; ПГС7-30-8		820	80	0.166	0.013	2.36	235			10
6	ПГ; ПГС 3,5; ПГС7-30-9		920	80	0.188	0.013	2.36	260			10
7	ПГ; ПГС 3,5; ПГС7-30-13		1320	80	0.274	0.014	3.68	375			11
8	ПГ; ПГС 3,5; ПГС7-30-14		1370	80	0.285	0.014	3.68	390			11
9	ПГ; ПГС 3,5; ПГС7-30-14,2		1420	80	0.296	0.014	4.72	405			12
10	ПГ; ПГС 3,5; ПГС7-30-15		1460	80	0.304	0.015	4.72	415			12
11	ПГ; ПГС 3,5; ПГС7-30-15,2		1520	80	0.317	0.015	4.72	430			13
12	ПГ; ПГС 3,5; ПГС7-30-16		1560	80	0.326	0.015	4.72	445			13
13	ПГ; ПГС 3,5; ПГС7-30-17		1660	80	0.347	0.015	4.72	470			14
14	ПГ; ПГС-3,5; ПГС7-30-18		1760	80	0.373	0.016	4.72	505			14
15	ПГ; ПГС 3,5; ПГС7-30-19		1860	80	0.390	0.016	4.72	530			14
16	ПГ; ПГС 3,5; ПГС7-30-20		1980	80	0.415	0.017	4.72	560			15
17	ПГ; ПГС 3,5; ПГС7-30-20,3		2030	80	0.426	0.017	4.72	575			15
18	ПГ; ПГС 3,5; ПГС7-30-26		2560	80	0.538	0.021	7.36	725			16
19	ПГ; ПГС 3,5; ПГС7-30-27		2660	80	0.560	0.021	7.36	755			16
20	ПГ; ПГС-3,5; ПГС7-30-29		2860	80	0.603	0.022	7.36	815			17
21	ПГ; ПГС-3,5; ПГС7-30-30		2980	80	0.629	0.022	7.36	845			17

Инв. № подл. | Подпись и дата | Взам. инв. № | Инв. № дубл. | Подпись и дата | Инв. № подл. | Гл. инж. проекта Акатов | Гл. спец. отд. Валиев | Нач. отд. Лозанова

Т.К

1976г.

Панели перегородок гипсобетонные

Номенклатура изделий.

Серия 1.231-1

Выпуск 3с

Лист 1

№№ п/п	Марка	Эскиз	Размеры мм в	Размеры мм б	Расход материалов: Гипсобетона м³	Расход материалов: Древесины м³	Расход материалов: Стали кг	Масса кг	Назначение изделия	Область применения	Лист
22	ПС;ПГС3,5;ПГС7-30-31	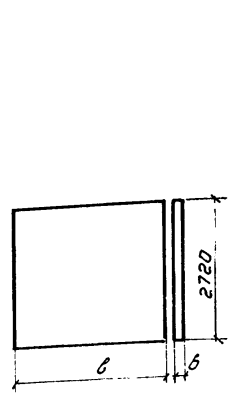	3080	80	0.651	0.022	7.36	875	Панели устанавливаются под плитами перекрытий при высоте этажа 3.0 м.	Панели типа „ПГ" применяются в помещениях с относительной влажностью воздуха не более 60%, панели типа ПГС 3.5 - для кабин санузлов, типа ПГС-7 для санитарно-технических кабин и вентиляционных коммуникаций с относительной влажностью воздуха 61-75%.	18
23	ПГ;ПГС3,5;ПГС7-30-31,3		3130	80	0.663	0.022	7.36	890			18
24	ПГ;ПГС3,5;ПГС7-30-34		3430	80	0.726	0.023	7.08	975			19
25	ПГ;ПГС3,5;ПГС7-30-37		3720	80	0.786	0.026	11.04	1055			20
26	ПГ;ПГС3,5;ПГС7-30-38		3820	80	0.798	0.026	11.04	1070			21
27	ПГ;ПГС3,5;ПГС7-30-39		3920	80	0.829	0.027	11.04	1115			22
28	ПГ;ПГС3,5;ПГС7-30-41		4060	80	0.860	0.027	11.04	1155			23
29	ПС;ПГС3,5;ПГС7-30-42		4160	80	0.880	0.028	11.04	1180			24
30	ПГ;ПГС3,5;ПГС7-30-43		4260	80	0.902	0.028	11.04	1210			25
31	ПГ;ПГС3,5;ПГС7-30-44		4360	80	0.923	0.029	11.04	1240			26
32	ПГ;ПГС3,5;ПГС7-30-46,3		4630	80	0.981	0.030	11.04	1315			27
33	ПГ;ПГС3,5;ПГС7-30-50		4960	80	1.052	0.031	14.72	1410			28
34	ПГ;ПГС3,5;ПГС7-30-56		5560	80	1.180	0.034	14.72	1580			29
35	ПГ;ПГС3,5;ПГС7-30-57		5660	80	1.202	0.034	14.72	1610			30
36	ПГ;ПГС3,5;ПГС7-30-59		5860	80	1.244	0.036	14.72	1665			31
37	ПГ;ПГС3,5;ПГС7-30-61		6080	80	1.291	0.037	14.72	1725			31
38	ПГ;ПГС3,5;ПГС7-30-5р	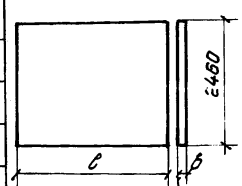	470	80	0.083	0.01	2.15	120	Панели устанавливаются подригелями в направлении, параллельном ригелям, при высоте этажа 3.0 м.		8
39	ПГ;ПГС3,5;ПГС7-30-6р		570	80	0.103	0.01	2.15	145			8
40	ПГ;ПГС3,5;ПГС7-30-6,2р		620	80	0.111	0.011	2.15	160			9
41	ПГ;ПГС3,5;ПГС7-30-7р		720	80	0.131	0.011	2.15	185			9
42	ПГ;ПГС3,5;ПГС7-30-8р		820	80	0.150	0.012	2.15	210			10

Валиев Р.Д. Дауытова Гл.инженер проекта Разработал

ГПИ Ташкентский г. Ташкент

Т.К. 1978г.

Панели перегородок гипсобетонные

Номенклатура изделий

Серия 1.231-1

Выпуск 3с | Лист 2

№№ п/п.	Марка	Эскиз	Размеры мм ℓ	Размеры мм в	Расход материалов: Гипсобетона м³	Расход материалов: Древесины м³	Расход материалов: Стали кг	Масса кг	Назначения изделия	Область применения	Лист
43	ПГ;ПГС3,5;ПГС7·30·9р	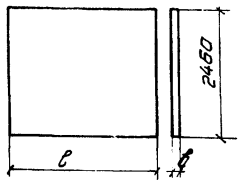	920	80	0.170	0.012	2.15	235	Панели устанавливаются под ригелями в направлении параллельном ригелям при высоте этажа 3.0 м	Панели типа „ПГ" применяются в помещениях с относительной влажностью воздуха не более 60%, панели типа ПГС·3,5 - для кабин санузлов, типа ПГС7 - для санитарно-технических кабин и вентиляционных коммуникаций - с относительной влажностью воздуха 61-75%.	10
44	ПГ;ПГС3,5;ПГС7·30·13р		1320	80	0.248	0.013	3.36	340			11
45	ПГ;ПГС3,5;ПГС7·30·14р		1370	80	0.258	0.013	3.36	350			11
46	ПГ;ПГС3,5;ПГС7·30·14,2р		1420	80	0.268	0.014	4.30	365			12
47	ПГ;ПГС3,5;ПГС7·30·15р		1460	80	0.274	0.014	4.30	375			12
48	ПГ;ПГС3,5;ПГС7·30·15,2р		1520	80	0.286	0.014	4.30	390			13
49	ПГ;ПГС3,5;ПГС7·30·16р		1560	80	0.293	0.015	4.30	400			13
50	ПГ;ПГС3,5;ПГС7·30·18р		1780	80	0.337	0.015	4.30	460			14
51	ПГ;ПГС3,5;ПГС7·30·20р		1980	80	0.375	0.016	4.30	510			15
52	ПГ;ПГС3,5;ПГС7·30·20,3р		2030	80	0.385	0.016	4.30	520			15
53	ПГ;ПГС3,5;ПГС7·30·26р		2560	80	0.481	0.019	6.72	650			16
54	ПГ;ПГС3,5;ПГС7·30·29р		2660	80	0.508	0.019	6.72	680			16
55	ПГ;ПГС3,5;ПГС7·30·29р		2860	80	0.546	0.019	6.72	730			17
56	ПГ;ПГС3,5;ПГС·7·30·30р		2980	80	0.568	0.021	6.72	765			17
57	ПГ;ПГС3,5;ПГС7·30·31р		3080	80	0.588	0.021	6.72	795			18
58	ПГ;ПГС3,5;ПГС7·30·31,3р		3130	80	0.597	0.021	6.72	810			18
59	ПГ;ПГС3,5;ПГС7·30·34р		3430	80	0.654	0.024	6.45	880			19
60	ПГ;ПГС3,5;ПГС7·30·37р		3720	80	0.711	0.024	10.08	955			20
61	ПГ;ПГС3,5;ПГС7·30·38р		3820	80	0.731	0.024	10.08	980			21
62	ПГ;ПГС3,5;ПГС7·30·39р		3920	80	0.750	0.025	10.08	1010			22
63	ПГ;ПГС3,5;ПГС7·30·41р		4060	80	0.777	0.025	10.08	1045			23

Разработано ЦНИИЭП Госгражданстроя
Гл. инж. пр-та
Гл. спец. отд.
Нач. сект. арх.
Акрамов Ф. тф
Вал Г. Э.
Ташкентский Т.К.
г. Ташкент
1976г.

Панели перегородок гипсобетонные

Номенклатура изделий.

Серия 1.231-1
Выпуск 3с
Лист 3

№№ п/п	Марка	Эскиз	Размеры мм с	Размеры мм в	Расход материалов: Гипсобетона м³	Расход материалов: Древесины м³	Расход материалов: Стали кг	Масса кг	Назначение изделия	Область применения	Лист
64	ПГ;ПГС3,5;ПГС7·30·42р	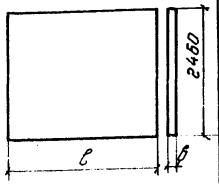	4160	80	0.795	0.027	10.08	1070	Панели устанавливаются под ригелями в направлении, параллельном ригелям, при высоте этажа 3.0 м.	Панели типа „ПГ" применяются в помещениях с относительной влажностью воздуха не более 60%, панели типа ПГС 3,5 - для кабин санузлов, типа ПГС7 - для санитарно-технических кабин и вентиляционных коммуникаций - с относительной влажностью воздуха 61-75%	24
65	ПГ;ПГС3,5;ПГС·7·30·43р		4260	80	0.815	0.027	10.08	1095			25
66	ПГ;ПГС3,5;ПГС7·30·44р		4360	80	0.832	0.028	10.08	1120			26
67	ПГ;ПГС3,5;ПГС7·30·46,3р		4630	80	0.885	0.029	10.08	1190			27
68	ПГ;ПГС3,5;ПГС7·30·50р		4960	80	0.949	0.031	13.44	1275			28
69	ПГ;ПГС3,5;ПГС7·30·56р		5560	80	1.066	0.033	13.44	1430			29
70	ПГ;ПГС3,5;ПГС7·30·57р		5660	80	1.085	0.033	13.44	1455			30
71	ПГ;ПГС3,5;ПГС7·30·5А	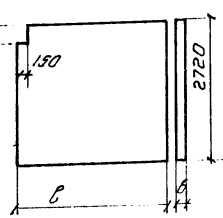	470	80	0.089	0.011	2.36	130	Панели устанавливаются под плитами перекрытия при высоте этажа 3м. в местах, где перегородка пересекается ригелем.		32
72	ПГ;ПГС3,5;ПГС7·30·6А		570	80	0.110	0.011	2.36	160			32
73	ПГ;ПГС3,5;ПГС7·30·6.2А		620	80	0.120	0.012	2.36	170			32
74	ПГ;ПГС3,5;ПГС·7·30·7А		720	80	0.142	0.012	2.36	200			32
75	ПГ;ПГС·3,5;ПГС7·30·8А		820	80	0.163	0.013	2.36	230			33
76	ПГ;ПГС3,5;ПГС7·30·9А		920	80	0.185	0.013	2.36	255			33
77	ПГ;ПГС3,5;ПГС7·30·13А		1320	80	0.271	0.014	3.68	370			33
78	ПГ;ПГС3,5;ПГС7·30·14А		1370	80	0.282	0.014	3.68	385			33
79	ПГ;ПГС3,5;ПГС7·30·14.2А		1420	80	0.293	0.014	4.72	400			34
80	ПГ;ПГС3,5;ПГС7·30·15А		1460	80	0.301	0.015	4.72	410			34
81	ПГ;ПГС3,5;ПГС7·30·15,2А		1520	80	0.314	0.015	4.72	430			34
82	ПГ;ПГС3,5;ПГС7·30·16А		1560	80	0.323	0.015	4.72	440			34
83	ПГ;ПГС3,5;ПГС7·30·17А		1660	80	0.344	0.015	4.72	465			35
84	ПГ;ПГС3,5;ПГС7·30·18А		1780	80	0.370	0.016	4.72	500			35

Кратов
Валиев
Прушанова

ГПИ спецотд.
ГПИ инж-та
Госстроя
г. Ташкент

ТК
1976г.

Панели перегородок гипсобетонные

Номенклатура изделий

Серия 1.231-1
Выпуск 3с
Лист 4

15070

№№ п/п	Марка	Эскиз	Размеры мм ℓ	в	Расход материалов: Гипсобетона м³	Древесины м³	Стали кг.	Масса кг.	Назначение изделия	Область применения	Лист
85	ПГ;ПГС3,5;ПГС7·30·20 А	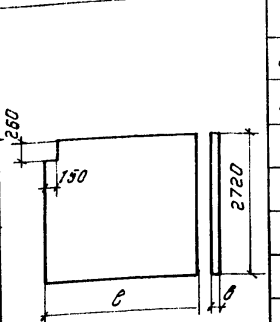	1980	80	0.412	0.017	4.72	560	Панели устанавливаются под плитами перекрытия при высоте этажа 3 м в местах, где перегородка пересекается ригелем.	Панели типа „ПГ" применяются в помещениях с относительной влажностью воздуха не более 60%, панели типа ПГС3,5 - для кабин санузлов, типа ПГС7 - для санитарно-технических кабин и вентиляционных коммуникаций - с относительной влажностью воздуха 61-75%.	35
86	ПГ;ПГС3,5;ПГС7·30·20,3А		2030	80	0.423	0.017	4.72	570			35
87	ПГ;ПГС3,5;ПГС7·30·26 А		2560	80	0.535	0.021	7.36	725			36
88	ПГ;ПГС3,5;ПГС7·30·27А		2660	80	0.557	0.021	7.36	750			36
89	ПГ;ПГС3,5;ПГС7·30·30 А		2980	80	0.626	0.022	7.36	840			36
90	ПГ;ПГС3,5;ПГС7·30·31А		3080	80	0.648	0.022	7.36	870			36
91	ПГ;ПГС3,5;ПГС7·30·31,3А		3130	80	0.660	0.022	7.36	885			36
92	ПГ;ПГС3,5;ПГС7·30·37А		3720	80	0.783	0.026	11.04	1050			37
93	ПГ;ПГС3,5;ПГС7·30·38А		3820	80	0.795	0.026	11.04	1065			37
94	ПГ;ПГС3,5;ПГС7·30·39А		3920	80	0.826	0.027	11.04	1110			38
95	ПГ;ПГС3,5;ПГС7·30·41А		4060	80	0.857	0.027	11.04	1150			38
96	ПГ;ПГС·3,5;ПГС7·30·17Б	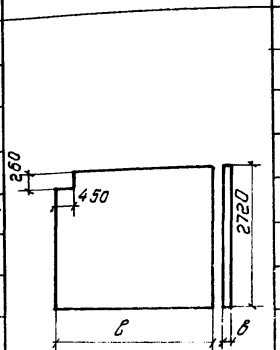	1660	80	0.339	0.015	4.72	460	Панели устанавливаются под плитами перекрытия при высоте этажа 3 м в местах, где перегородка пересекается ригелем.		39
97	ПГ;ПГС3,5;ПГС7·30·18 Б		1780	80	0.365	0.016	4.72	495			39
98	ПГ;ПГС3,5;ПГС7·30·19Б		1860	80	0.382	0.016	4.72	515			39
99	ПГ;ПГС3,5;ПГС7·30·20 Б		1980	80	0.407	0.017	4.72	550			39
100	ПГ;ПГС3,5;ПГС7·30·20,3Б		2030	80	0.418	0.017	4.72	565			39
101	ПГ;ПГС3,5;ПГС7·30·26Б		2560	80	0.530	0.021	7.36	715			40
102	ПГ;ПГС3,5;ПГС7·30·27Б		2660	80	0.552	0.021	7.36	745			40
103	ПГ;ПГС3,5;ПГС·7·30·30Б		2980	80	0.621	0.022	7.36	835			40
104	ПГ;ПГС3,5;ПГС7·30·31,3Б		3130	80	0.655	0.022	7.36	880			40
105	ПГ;ПГС3,5;ПГС7·30·37Б		3720	80	0.778	0.026	11.04	1045			41

Составлен ЦНИИЭП Госгражданстроя
Акратов М.К.
Валиев Р.З.
Дозутановбол
Нач. отд. №2
Гл. спец. отд.
Гл. инж. проекта
Разработал

ТашЗНИИЭП
г. Ташкент

ТК 1976г.

Панели перегородок гипсобетонные

Номенклатура изделий.

Серия 1.231-1
Выпуск 3с Лист 5

№№ п/п	Марка	Эскиз	Размеры мм в	Размеры мм в	Расход материалов: Гипсобетона $м^3$	Расход материалов: Древесины $м^3$	Расход материалов: Стали кг	Масса кг	Назначение изделия	Область применения	Лист
106	ПГ; ПГС 3,5; ПГС 7-30-38 Б	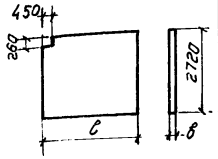	3820	80	0.790	0.026	11.04	1060	Панели устанавливаются под плитами перекрытия при высоте этажа 3 м в местах, где перегородка пересекается ригелям	Панели типа „ПГ" применяются в помещениях с относительной влажностью воздуха не более 60%, панели типа ПГС 3,5 - для кабин санузлов, типа ПГС 7 - для санитарно-технических кабин и вентиляционных коммуникаций - с относительной влажностью воздуха 61-75%.	41
107	ПГ; ПГС 3,5; ПГС 7-30-39 Б		3920	80	0.821	0.027	11.04	1100			42
108	ПГ; ПГС 3,5; ПГС 7-30-41 Б		4060	80	0.852	0.027	11.04	1145			42
109	ПГ; ПГС 3,5; ПГС 7-30-42 Б		4160	80	0.872	0.028	11.04	1170			43
110	ПГ; ПГС 3,5; ПГС 7-30-43 Б		4260	80	0.894	0.028	11.04	1200			43
111	ПГ; ПГС 3,5; ПГС 7-30-59 В	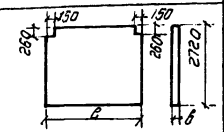	5860	80	1.238	0.038	14.72	1655	Панели устанавливаются под плитами перекрытия при высоте этажа 3 м в местах, где перегородка пересекается ригелями.		44

Валиев Р.З.
Арзуманова А.
Гл. инж. пр-та
Разработал
Т.К.
1976 г.

Панели перегородок гипсобетонные

Номенклатура изделий

Серия 1.231-1
Выпуск 3С
Лист 6

№№ п/п	Марка	Эскиз	Размеры мм		Расход материалов			Масса	Назначение изделия	Область применения	Лист
			с	в	Гипсобетон $м^3$	Древесина $м^3$	Стали кг.	кг.			
1	пг-30-7.6	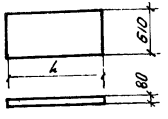	690	80	0.030	0.005	0.39	45	Панели-вставки устанавливаются под плитами перекрытия над дверными проемами при высоте дверного блока - 2071 мм высота этажа - 3.0 м.	Панели типа „ПГ" применяются в помещениях с относительной влажностью воздуха не более 60%	45
2	пг-30-8.6		790	80	0.035	0.005	0.39	50			45
3	пг-30-9.6		890	80	0.040	0.005	0.39	60			46
4	пг-30-10.6		990	80	0.044	0.006	0.39	65			46
5	пг-30-12.6		1190	80	0.054	0.006	0.39	80			47
6	пг-30-13.6		1290	80	0.058	0.006	0.78	85			47
7	пг-30-8.3	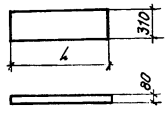	790	80	0.016	0.004	0.25	25	Панели-вставки устанавливаются под плитами перекрытия над дверными проемами при высоте дверного блока - 2371 мм высота этажа - 3.0 мм		48
8	пг-30-9.3		890	80	0.019	0.004	0.25	30			48
9	пг-30-10.3		990	80	0.020	0.005	0.25	35			48
10	пг-30-12.3		1190	80	0.025	0.005	0.25	40			48
11	пг-30-15.3		1490	80	0.032	0.006	0.50	50			48
12	пг-30-7.3,5	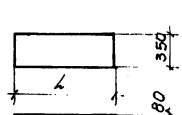	690	80	0.016	0.004	0.27	25	Панели-вставки устанавливаются под ригелями над дверными проемами при высоте дверного блока - 2071 мм высота этажа - 3.0 м.		45
13	пг-30-8.3,5		790	80	0.019	0.004	0.27	30			45
14	пг-30-9.3,5		890	80	0.022	0.004	0.27	35			46
15	пг-30-10.3,5		990	80	0.024	0.005	0.27	40			46
16	пг-30-12.3,5		1190	80	0.029	0.005	0.27	45			47
17	пг-30-13.3,5		1290	80	0.031	0.006	0.54	50			47

ГПИ Оргтяжпромстройпроект Госстроя СССР
Гл. инж. проекта — Ягодин М.
Гл. конструктор — Волгин Р.З.
Руководитель группы — Грушанова

ЦНИИЭП Госгражданстроя г. Ташкент

ТК 1976г.

Панели перегородок гипсобетонные

Номенклатура изделий.

Серия 1.231-1
Выпуск 3с | Лист 7

15070 13

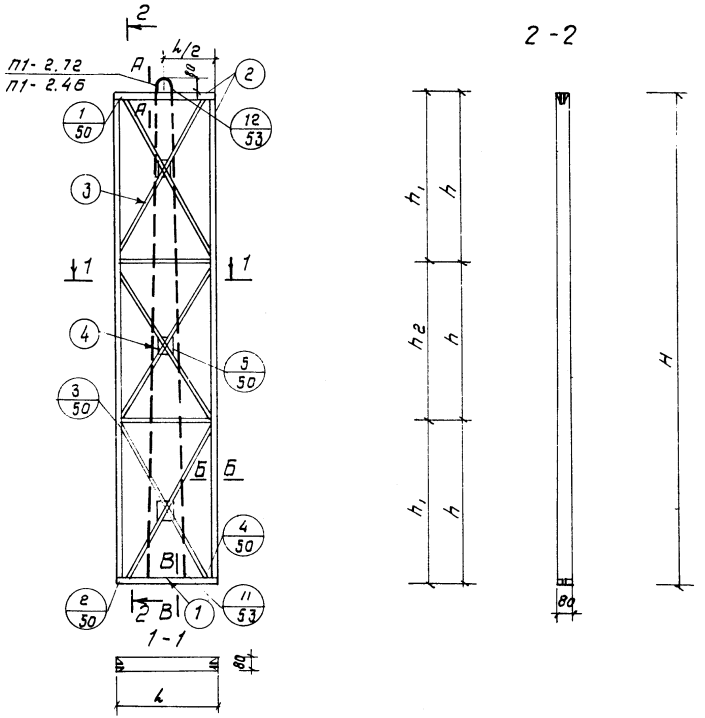

Характеристика изделия

Марка перегородки			ПГ(ПГС)-30-5	ПГ(ПГС)-30-5р	ПГ(ПГС)-30-6	ПГ(ПГС)-30-6р
Масса изделия		кг	135	120	150	145
Объем	гипсобетона или гипсоцементобетона	м³	0.092	0.083	0.113	0.103
Расход материалов	древесины в чистоте	м³	0.011	0.010	0.011	0.010
	стали	кг	2.36	2.15	2.36	2.15
	гвоздей	"	0.16	0.16	0.16	0.16
Проектная марка	гипсобетона	кг/см²	35			
	гипсоцементобетона	кг/см²	35 (для панелей типа ПГС 3.5) 70 (для панелей типа ПГС 7)			
Отпускная прочность не менее	гипсобетона	кг/см²	25			
	гипсоцементобетона	кг/см²	25 (для панелей типа ПГС 3.5) 60 (для панелей типа ПГС 7)			
Объемная масса	гипсобетона	кг/м³	1200-1300			
	гипсоцементобетона	кг/м³	1200-1300			

Выборка древесины

Поз.	Наименование	Сечение	Общая длина м			
			ПГ(ПГС)30-5	ПГ(ПГС)-30-5р	ПГ(ПГС)-30-6	ПГ(ПГС)-30-6р
1	Нижние бруски	10×7	0.94	0.94	1.14	1.14
2	Верхние и боковые бруски	10×7	11.50	10.46	11.70	10.66
3	Подкосы	10×7	7.24	6.61	7.43	7.03
4	Фиксатор	6×5	0.06	0.06	0.06	0.06
5	Соединительная планка	10×7	1.00	1.00	1.00	1.00

Таблица размеров

Размеры в мм	Марка перегородки			
	ПГ(ПГС)-30-5	ПГ(ПГС)-30-5р	ПГ(ПГС)-30-6	ПГ(ПГС)-30-6р
L	470	470	570	570
H	2720	2460	2720	2460
h	—	820	—	820
h_1	910	—	910	—
h_2	900	—	900	—

Гл.спец.АОТД Акопов
Гл.инж.пр-та Волиев
Разработал Валыгер

АШЗНИИЭП г. Ташкент

Т.К. 1976г.

Панели перегородок гипсобетонные

Панели ПГ; ПГС 3,5; ПГС-7-30-5; 30-5р; 30-6; 30-6р

Серия 1.231-1
Выпуск 3с
Лист 8

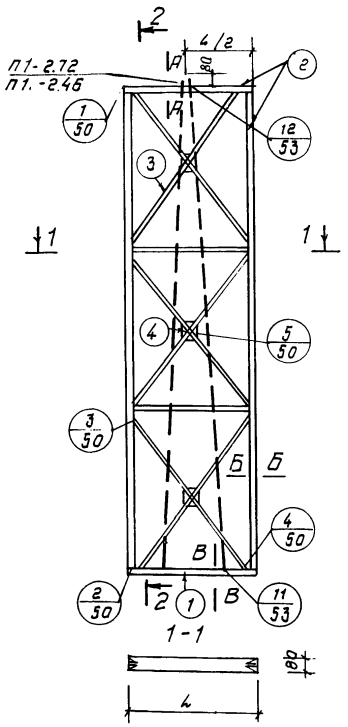

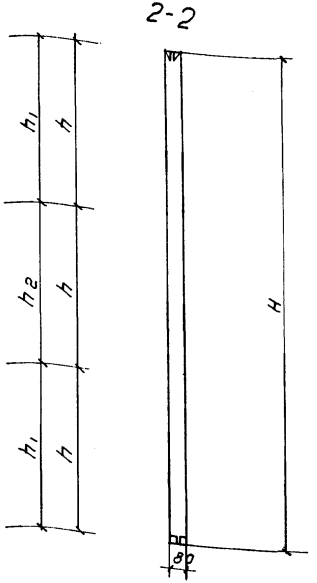

Характеристика изделия

Марка перегородки			ПГ(ПГС)-30-6,2	ПГ(ПГС)-30-6,2р	ПГ(ПГС)-30-7	ПГ(ПГС)-30-7р
Масса изделия		кг.	175	160	205	185
Объем	Гипсобетона или гипсоцементобет.	м³	0.123	0.111	0.145	0.131
Расход материалов	древесины в чистоте	м³	0.012	0.011	0.012	0.011
	стали	кг.	2.36	2.15	2.36	2.15
	гвоздей	ш	0.16	0.16	0.16	0.16
Проектная марка	гипсобетона	кг/см²	35			
	гипсоцементобетона	кг/см²	35 (для панелей типа ПГС 3.5) 70 (для панелей типа ПГС 7)			
Отпускная прочность не менее	гипсобетона	кг/см²	25			
	гипсоцементобетона	кг/см²	25 (для панелей типа ПГС-3.5) 60 (для панелей типа ПГС-7)			
Объемная масса	гипсобетона	кг/м³	1200-1300			
	гипсоцементобетона	кг/м³	1200-1300			

Выборка древесины

Поз.	Наименован.	Сечение	Общая длина м			
			ПГ(ПГС)-30-6,2	ПГ(ПГС)-30-6,2р	ПГ(ПГС)-30-7	ПГ(ПГС)-30-7р
1	Нижние бруски	40×80	1.24	1.24	1.44	1.44
2	Верхние и косые бруски	40×80	11.80	10.76	12.00	10.96
3	Подкосы	80×40	7.80	7.42	8.34	7.98
4	Фиксатор	40×40	0.06	0.06	0.06	0.06
5	Соединительная планка	40×40	1.00	1.00	1.00	1.00

Таблица размеров

Размеры в мм	Марка перегородок			
	ПГ(ПГС)-30-6,1	ПГ(ПГС)-30-6,2р	ПГ(ПГС)-30-7	ПГ(ПГС)-30-7р
L	620	620	720	720
H	2720	2460	2720	2460
h	–	820	–	820
h1	910	–	910	–
h2	900	–	900	–

Гл. инженер проекта Валиев Р.З.
Разработал Валытер Б.П.

ЦНИИЭПсельстрой г. Ташкент

Т.К. 1976г.

Панели перегородок гипсобетонные

Панели ПГ; ПГО; 3,5; ПГС 7-30-6,2; 30-6,2р; 30-7; 30-7р

Серия 1.231-1
Выпуск 3с
Лист 9

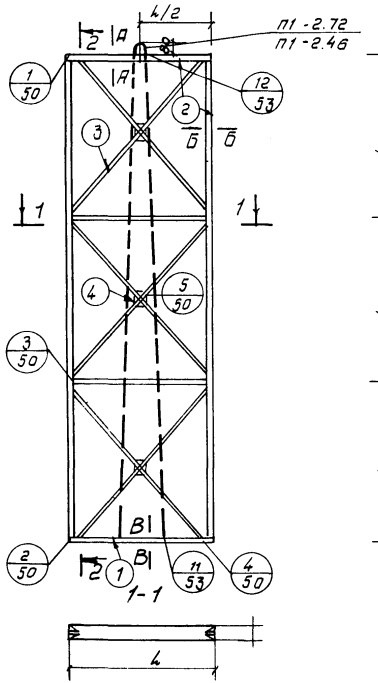

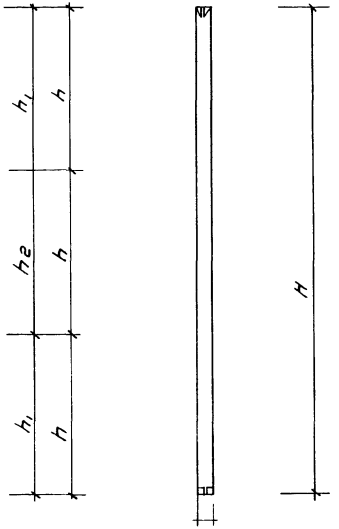

Характеристика изделия

Марка перегородки			ПГ(ПГС)-30-8	ПГ(ПГС)-30-8р	ПГ(ПГС)-30-9	ПГ(ПГС)-30-9р
Масса изделия		кг	235	210	260	235
Объем	гипсобетона или гипсоцементобетона	м³	0.166	0.150	0.188	0.170
Расход материалов	древесины в чистоте	м³	0.013	0.012	0.013	0.012
	стали	кг	2.36	2.15	2.36	2.15
	гвоздей	"	0.016	0.016	0.16	0.16
Проектная марка	гипсобетона	кг/см²	35			
	гипсоцементобетона		35 (для панелей типа ПГС 3.5) 70 (для панелей типа ПГС 7)			
Отпускная прочность не менее	гипсобетона	кг/см²	25			
	гипсоцементобетона		25 (для панелей типа ПГС 3.5) 60 (для панелей типа ПГС 7)			
Объемная масса	гипсобетона	кг/м³	1200 - 1300			
	гипсоцементобетона		1200 - 1300			

Выборка древесины

Поз.	Наименование	Сечение	Общая длина м			
			ПГ(ПГС) 30-8	ПГ(ПГС)-30-8р	ПГ(ПГС)-30-9	ПГ(ПГС) 30-9р
1	Нижние бруски	40, 38	1.64	1.64	1.84	1.84
2	Верхние и боковые бруски	40, 38	12.20	11.16	12.40	11.36
3	Подкосы	40, 10	8.90	8.60	9.64	9.24
4	Фиксатор	40, 44	0.06	0.06	0.06	0.06
5	Соединительная планка	40, 10	1.00	1.00	1.00	1.00

Таблица размеров

Размеры в мм	Марка перегородок			
	ПГ(ПГС)-30-8	ПГ(ПГС)-30-8р	ПГ(ПГС)-30-9	ПГ(ПГС)-30-9р
l	820	820	920	720
L	2720	2460	2720	2460
h	-	820	-	820
h1	910	-	910	-
h2	900	-	900	

Колпиев Р.Н.
Валитов Е.Г.
Гл. инж. проекта
Разработал

ГАШЗПМЭП г. Ташкент

ТК	Панели перегородок гипсобетонные	Серия 1.231-1	
1976г.	Панели ПГ; ПГС 3,5; ПГС-7-30-8; 30-8р; 30-9; 30-9р.	Выпуск 3с	Лист 10

150 ЛП 16

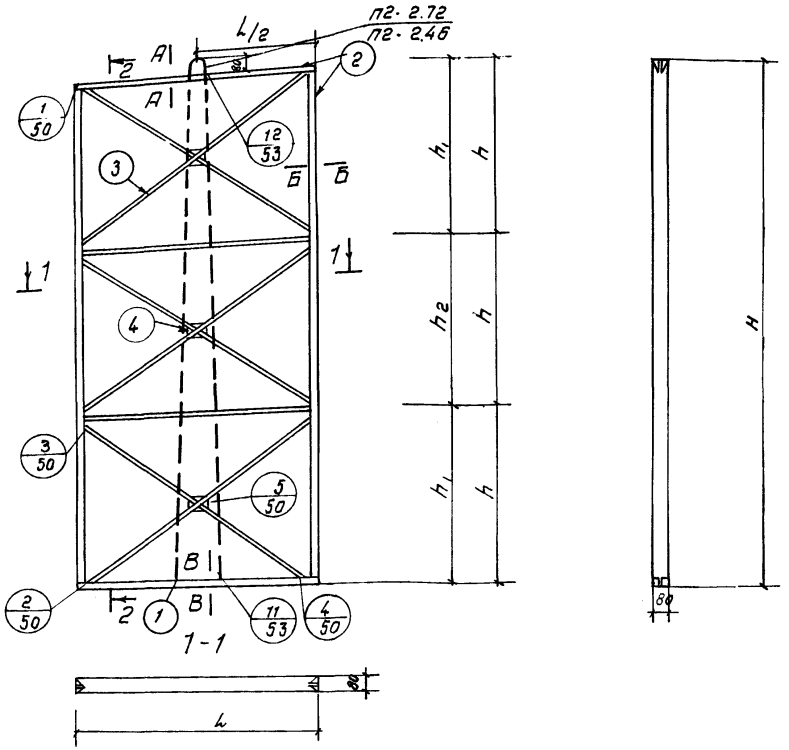

Характеристика изделия

Марка перегородки			ПГ(ПГС)-30-13	ПГ(ПГС)-30-13Р	ПГ(ПГС)-30-14	ПГ(ПГС)-30-14Р
Масса изделия		кг	375	340	390	350
Объем	гипсобетона или гипсоцементобетона	м³	0.274	0.248	0.285	0.258
Расход материалов	Древесины в чистоте	м³	0.014	0.013	0.014	0.013
	стали	кг	3.68	3.36	3.68	3.36
	гвоздей	"	0.16	0.16	0.16	0.16
Проектная марка	гипсобетона	кг/см²	35			
	гипсоцементобетона		35 (для панелей типа ПГС 3.5) 70 (для панелей типа ПГС-7)			
Отпускная прочность не менее	гипсобетона	кг/см²	25			
	гипсоцементобетона		25 (для панелей типа ПГС 3.5) 60 (для панелей типа ПГС 7)			
Объемная масса	гипсобетона	кг/м³	1200 - 1300			
	гипсоцементобетона		1200 - 1300			

Выборка древесины

Поз.	Наименование	Сечение	Общая длина м			
			ПГ(ПГС)-30-13	ПГ(ПГС)-30-13Р	ПГ(ПГС)-30-14	ПГ(ПГС)-30-14Р
1	Нижние бруски	40×32	2.64	2.64	2.74	2.74
2	Верхние и боковые бруски	40×32	13.20	12.16	13.30	12.26
3	Подкосы	20×10	12.24	11.97	12.58	12.34
4	Фиксатор	40×44	0.06	0.06	0.06	0.06
5	Соединительная планка	40×10	1.00	1.00	1.00	1.00

Таблица размеров

Размеры в мм	Марка перегородок			
	ПГ(ПГС)-30-13	ПГ(ПГС)-30-13Р	ПГ(ПГС)-30-14	ПГ(ПГС)-30-14Р
L	1320	1320	1370	1370
H	2720	2460	2720	2460
h	-	820	-	820
h_1	910		910	-
h_2	900		900	-

ТашЗНИИЭП г. Ташкент

Гл. инж. пр-та Валитов В.Г.
Гл. спец. Кратов М.А.
Гл. инж. пр-та Валиев Р.З.
Разработал Вальтерович

ТК 1976г.

Панели перегородок гипсобетонные

Панели ПГ; ПГС 35; ПГС 7-30-13; 30-13Р; 30-14; 30-14Р.

Серия 1.231-1
Выпуск 3с
Лист 11

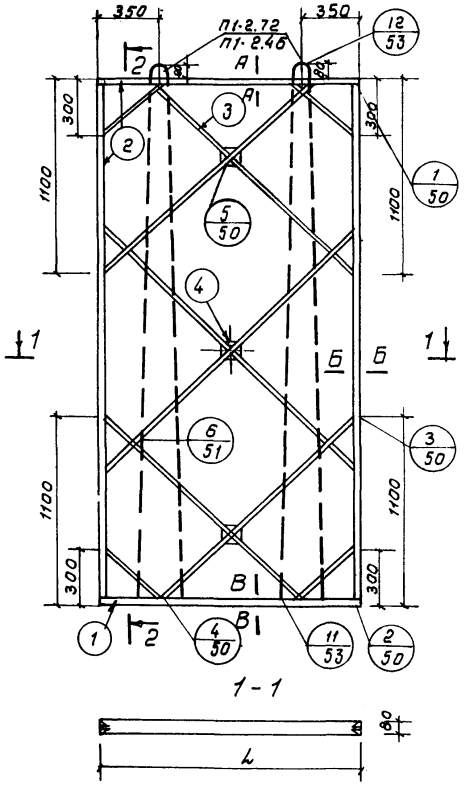

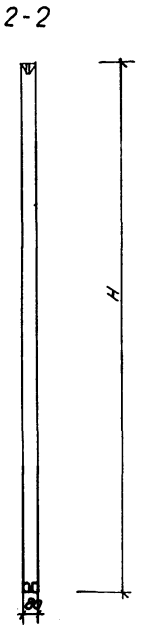

Характеристика изделия

Марка перегородки			ПГ(ПГС)-30-14.2	ПГ(ПГС)-30-14.2р	ПГ(ПГС)-30-15	ПГ(ПГС)-30-15р
Масса изделия		кг.	405	365	415	375
Объем	гипсобетона или гипсоцементобетона	$м^3$	0.296	0.266	0.304	0.274
Расход материалов	Древесины в чистоте	$м^3$	0.014	0.014	0.015	0.014
	стали	кг.	4.72	4.30	4.72	4.30
	гвоздей	"	0.16	0.16	0.16	0.16
Проектная марка	гипсобетона	кг/см²	35			
	гипсоцементобетона		35 (для панелей типа ПГС 3.5) 70 (для панелей типа ПГС-7)			
Отпускная прочность не менее	гипсобетона	кг/см²	25			
	гипсоцементобетона		25 (для панелей типа ПГС 3.5) 60 (для панелей типа ПГС 7)			
Объемная масса	гипсобетона	кг/$м^3$	1200-1300			
	гипсоцементобетона		1200-1300			

Выборка древесины

Поз	Наименован.	Сечение	Общая длина м			
			ПГ(ПГС)-30-14.2	ПГ(ПГС)-30-14.2р	ПГ(ПГС)-30-15	ПГ(ПГС)-30-15р
1	Нижние бруски	40 / 38	2.84	2.84	2.92	2.92
2	Верхние и боковые бруски	40 / 38	13.40	12.36	13.48	12.44
3	Подкосы	20 / 10	11.92	11.92	12.05	12.05
4	Фиксатор	40 / 40	0.06	0.06	0.06	0.06
5	Соединительная планка	40 / 10	1.0	1.0	1.0	1.0

Таблица размеров

Размеры в мм	Марка перегородок			
	ПГ(ПГС)-30-14.2	ПГ(ПГС)-30-14.2р	ПГ(ПГС)-30-15	ПГ(ПГС)-30-15р
L	1420	1420	1460	1460
H	2720	2460	2720	2460

ТАШЗНИИЭП г. Ташкент

Гл. инж. пр-та — Валиев Р.З.
Разработал — Вальтер Е.Г.

ТК	Панели перегородок гипсобетонные	Серия 1.231-1
1976г.	Панели ПГ: ПГС-3,5; ПГС-7-30-14,2; 30-14,2р; 30-15; 30-15р.	Выпуск 3С / Лист 12

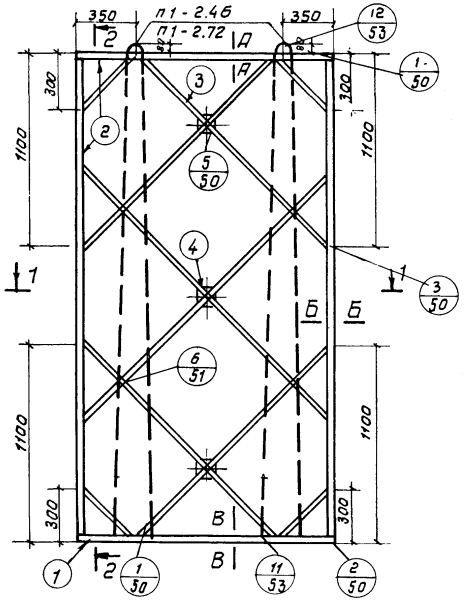

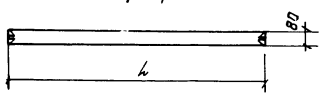

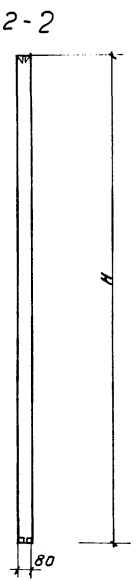

Характеристика изделия

Марка перегородки			ПГ(ПГС)-30-15.2	ПГ(ПГС)-30-15.2р	ПГ(ПГС)-30-16	ПГ(ПГС)-30-16р
Масса изделия		кг.	430	390	445	400
Объем	гипсобетона или гипсоцементобетона	$м^3$	0.317	0.286	0.326	0.293
Расход материалов	Древесины в чистоте	$м^3$	0.015	0.014	0.015	0.015
	стали	кг.	4.72	4.30	4.72	4.30
	гвоздей	"	0.16	0.16	0.16	0.16
Проектная марка	гипсобетона	кг/$см^2$	35			
	гипсоцементобетона		35 (для панелей типа ПГС 3.5) 70 (для панелей типа ПГС 7)			
Отпускная прочность не менее	гипсобетона	кг/$см^2$	25			
	гипсоцементобетона		25 (для панелей типа ПГС 3.5) 60 (для панелей типа ПГС 7)			
Объемная масса	гипсобетона	кг/$м^3$	1200-1300			
	гипсоцементобетона		1200-1300			

Выборка древесины

Поз	Наименование	Сечение	Общая длина м			
			ПГ(ПГС)-30-15.2	ПГ(ПГС)-30-15.2р	ПГ(ПГС)-30-16	ПГ(ПГС)30-16р
1	Нижние бруски	36 40	3.04	3.04	3.12	3.12
2	Верхние и боковые бруски	36 40	13.60	12.56	13.68	12.64
3	Подкосы	10 20	12.22	12.22	12.34	12.34
4	Фиксатор	40 40	0.06	0.26	0.06	0.06
5	Соединительная планка	10 40	1.0	1.0	1.0	1.0

Таблица размеров

Размеры в мм	Марка перегородок			
	ПГ(ПГС)-30-15,2	ПГ(ПГС)-30-15.2р	ПГ(ПГС)-30-16	ПГ(ПГС)-30-16р
L	1520	1520	1560	1560
H	2720	2460	2720	2460

ТАШЗНИИЭП г. Ташкент

Гл. спец. АСО-2 | Гл. инж. пр-та | Разработал | Нкратов МА | Валиев Р.З. | Вальтер В.Г.

ТК	Панели перегородок гипсобетонные	Серия 1.231-1	
1976г.	Панели ПГ-ПГС-3.5; ПГС-7-30-15.2; 30-15,2р; 30-16; 30-16р	Выпуск 3с	Лист 13

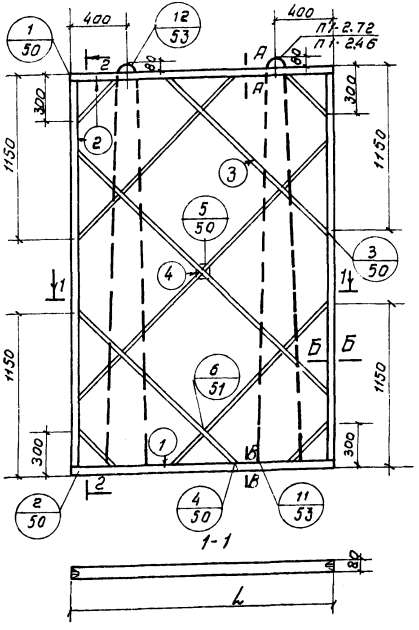

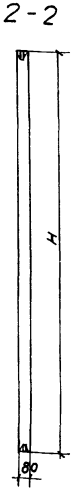

Характеристика изделия

Марка перегородки			ПГ(ПГС)30-17	ПГ(ПГС)30-19	ПГ(ПГС)-30-18	ПГ(ПГС)-30-18р
Масса изделия		кг	470	530	505	460
Объем	гипсобетона или гипсоцементобетона	м³	0.347	0.390	0.373	0.337
Расход материалов	Древесины в чист.	м³	0.015	0.016	0.016	0.015
	стали	кг	4.72	4.72	4.72	4.30
	гвоздей	кг	0.16	0.16	0.16	0.16
Проектная марка	Гипсобетона	кг/см²	35			
	Гипсоцеметнобетона		35 (для) панелей типа ПГС 3.5) 70 (для) панелей типа ПГС 7)			
Отпускная прочность не менее	Гипсобетона	кг/см²	2.5			
	Гипсоцементобет.		25 (для панелей типа ПГС 3.5) 60 (для) панелей типа ПГС 7)			
Объемная масса	гипсобетона	кг/м³	1200-1300			
	Гипсоцементобетон		1200-1300			

Выборка древесины

Поз.	Наименован	Сечение	Общая длина м			
			ПГ(ПГС)30-17	ПГ(ПГС)-30-19	ПГ(ПГС)30-18	ПГ(ПГС)30-18р
1	Нижние бруски	40 / 38	3.32	3.72	3.56	3.56
2	Верхние и боковые бруски	40 / 38	13.88	14.28	14.12	13.08
3	Подкосы	20 / 10	12.90	13.46	13.24	13.24
4	Фиксатор	40 / 40	0.02	0.02	0.02	0.02
5	Соединительная планка	40 / 10	1.0	1.0	1.0	1.0

Таблица размеров

Размеры в мм	Марка перегородок			
	ПГ(ПГС)-30-17	ПГ(ПГС)-30-19	ПГ(ПГС)30-18	ПГ(ПГС)-30-18р
L	1660	1860	1780	1780
H	2720	2720	2720	2460

Панели перегородок гипсобетонные

Панели ПГ; ПГС 3.5; ПГС 7-30-17; 30-19; 30-18; 30-18р.

Серия 1.231.1

Выпуск 3с | Лист 14

ТАШЗНИИЭП г. Ташкент

Гл. спец. АСО-2 | Гл. инж. пр-та | Разработал | Акрамов М.А. | Валиев Р.Э. | Валютер Е.Г.

ТК 1976г.

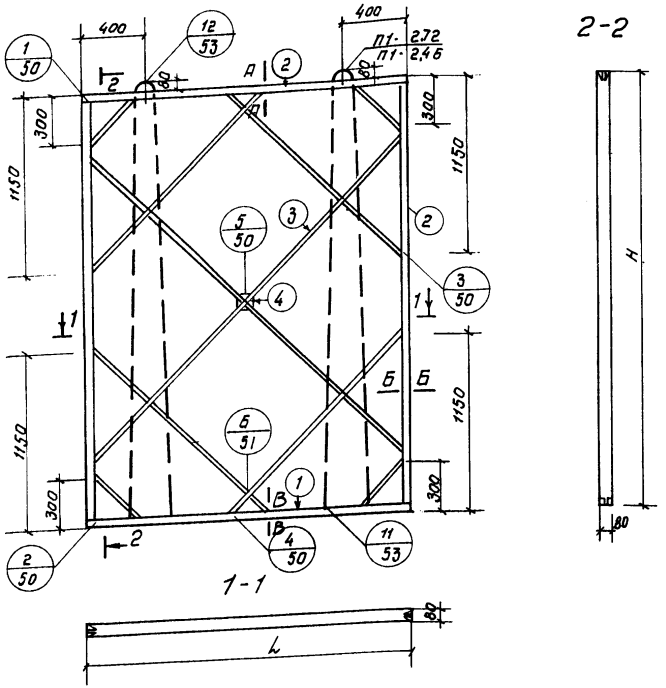

Характеристика изделия

Марка перегородки			ПГ(ПГС)-30-20	ПГ(ПГС)-30-20р	ПГ(ПГС)-30-20,3	ПГ(ПГС)-30-20,3р
Масса изделия		кг	560	510	575	520
Объем	Гипсобетона или гипсоцементобетона	м³	0.415	0.375	0.426	0.385
Расход материалов	Древесины в чистом	м³	0.017	0.016	0.017	0.016
	стали	кг	4.72	4.30	4.72	4.30
	гвоздей	кг	0.16	0.16	0.16	0.16
Проектная марка	гипсобетона	кг/см²	35			
	гипсоцементобетона	кг/см²	35 (для панелей типа ПГС 3.5) 70 (для панелей типа ПГС 7).			
Отпускная прочность не менее	гипсобетона	кг/см²	25			
	гипсоцементобетона	кг/см²	25 (для панелей типа ПГС 3.5) 60 (для панелей типа ПГС 7)			
Объемная масса	гипсобетона	кг/м³	1200-1300			
	гипсоцементобетона	кг/м³	1200-1300			

Выборка древесины

Поз.	Наименование	Сечение	Общая длина м			
			ПГ(ПГС)-30-20	ПГ(ПГС)-30-20р	ПГ(ПГС)-30-20,3	ПГ(ПГС)-30-20,3р
1	Нижние бруки	40×150	3.96	3.96	4.06	4.06
2	Верхние и боковые бруски	40×150	14.52	13.48	14.62	13.58
3	Подкосы	30×100	13.80	13.80	13.94	13.94
4	Фиксатор	40×150	0.02	0.02	0.02	0.02
5	Соединительная планка	40×100	1.0	1.0	1.0	1.0

Таблица размеров

Размеры в мм	Марка перегородок			
	ПГ(ПГС)30-20	ПГ(ПГС)·30-20р	ПГ(ПГС)30-20.3	ПГ(ПГС)·30.20.3р.
L	1980	1980	2030	2030
H	2720	2460	2720	2460

Шаталов
Кратов
Валиев
Вальтер
Нач. ЦСО-2
Гл. спец. ЦСО
Гл. инж. пр. та
Разработал

ТАШЗНИИЭП г. Ташкент

ТК 1976г.

Панели перегорок гипсобетонные

Панели ПГ; ПГС 3,5; ПГС 7-30-20; 30-20р; 30-20,3; 30-20,3р.

Серия 1.231-1
Выпуск 3с
Лист 15

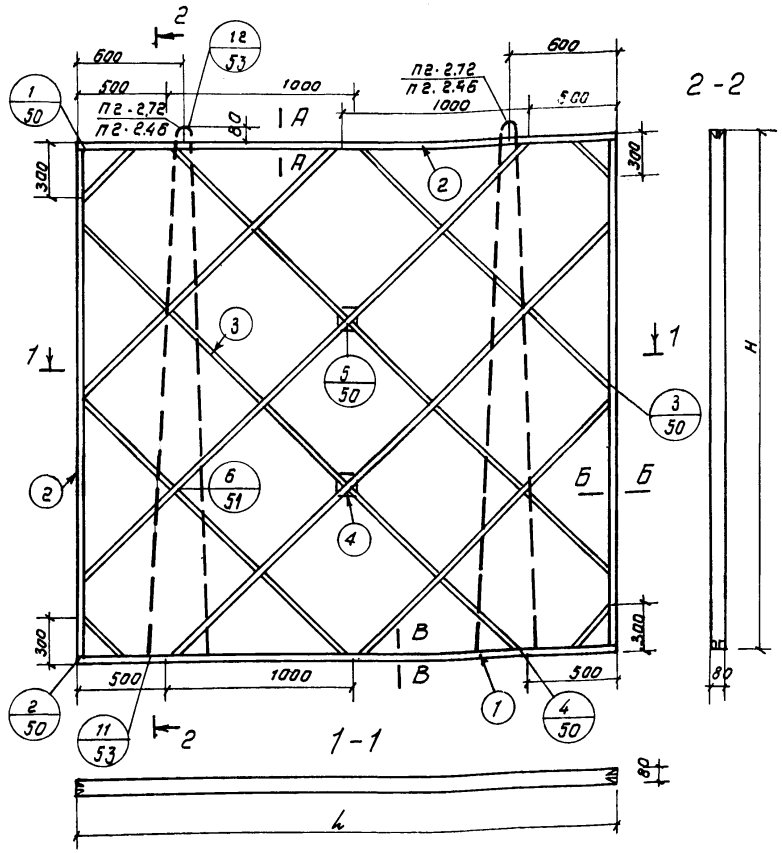

Характеристика изделия

Марка перегородки			пг(пгс)-30-26	пг(пгс)-30-2 6р	пг(пгс)-30-27	пг(пгс)-30-27р
Масса изделия		кг.	725	650	755	680
Объем	гипсобетона или гипсоцементобетона	м³	0.538	0.487	0.560	0.508
Расход материалов	древесины в чистоте	м³	0.021	0.019	0.021	0.019
	стали	кг.	7.36	6.72	7.36	6.72
	гвоздей	кг.	0.18	0.18	0.18	0.18
Проектная марка	гипсобетона	кг/см²	35			
	гипсоцементобетона	кг/см²	35 (для панелей типа ПГС 3.5) 70 (для панелей типа ПГС 7)			
Отпускная прочность не менее	гипсобетона	кг/см²	25			
	гипсоцементобетона	кг/см²	25 (для панелей типа ПГС 3.5) 60 (для панелей типа ПГС 7)			
Объемная масса	гипсобетона	кг/м³	1200-1300			
	гипсоцементобетона	кг/м³	1200-1300			

Выборка древесины

Поз	Наименование	Сечение	Общая длина м			
			пг(пгс)-30-26	пг(пгс)-30-26р	пг(пгс)-30-27	пг(пгс)-30-27р
1	Нижние бруски	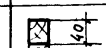	5.12	5.12	5.32	5.32
2	Верхние и боковые бруски	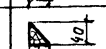	15.68	14.64	15.88	14.84
3	Подкосы	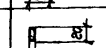	21.81	21.81	22.39	22.39
4	Фиксатор	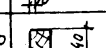	0.04	0.04	0.04	0.04
5	Соединительная планка	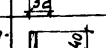	1.0	1.0	1.0	1.0

Таблица размеров

Размеры в мм	Марка перегородок			
	пг(пгс)-30. 26	пг(пгс)-30-26р	пг(пгс)-30-27	пг(пгс)-30-27р
L	2560	2560	2660	2660
H	2720	2460	2720	2460

Гл.инж.пр-та Ватиев Р.З.
Разработал Валитов Ю.
Гл.инженер проекта Ашземпроект г. Ташкент

ТК 1976г.

Панели перегородок гипсобетонные

Панели ПГ;ПГС 3.5; ПГС-7-30-26; 30-26р; 30-27; 30-27р.

Серия 1.231-1
Выпуск 3с
Лист 16

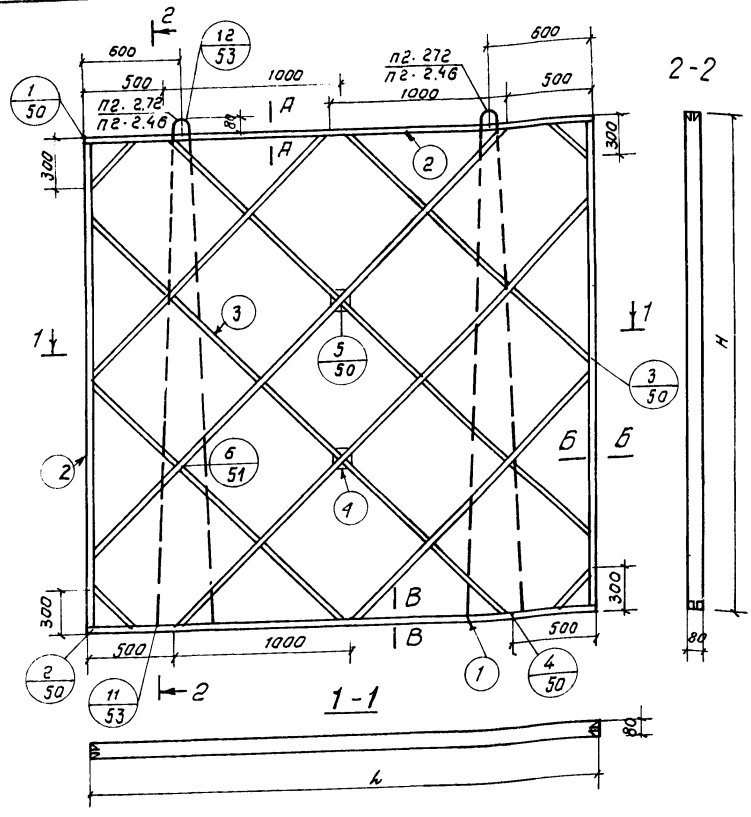

Характеристика изделия

Марка перегородки			ПГ(ПГС)-30·29	ПГ(ПГС)-30·29р	ПГ(ПГС)-30·30	ПГ(ПГС)-30·30р
Масса изделия		кг	815	730	845	765
Объем	гипсобетона или гипсоцементобетона	м³	0.603	0.546	0.629	0.568
Расход	Древесины в чистом	м³	0.022	0.019	0.022	0.021
материалов	стали	кг	7.36	6.72	7.36	6.72
	гвоздей	кг	0.18	0.18	0.18	0.18
Проектная марка	гипсобетона	кг/см²	35			
	гипсоцементобетона	кг/см²	35 (для панелей типа ПГС 3.5) 70 (для панелей типа ПГС 7)			
Отпускная прочность не менее	гипсобетона	кг/см²	25			
	гипсоцементобетона	кг/см²	25 (для панелей типа ПГС 3.5) 60 (для панелей типа ПГС 7)			
Объемная масса	гипсобетона	кг/м³	1200-1300			
	гипсоцементобетона	кг/м³	1200-1300			

Выборка древесины

Поз.	Наименование	Сечение	Общая длина м			
			ПГ(ПГС)-30·29	ПГ(ПГС)-30·29р	ПГ(ПГС)-30·30	ПГ(ПГС)-30·30р
1	Нижние бруски	40×32	5.72	5.72	5.96	5.96
2	Верхние и боковые бруски	40×32	16.60	15.56	16.52	15.48
3	Подкосы	80×40	23.53	23.53	24.20	24.20
4	Фиксатор	40×40	0.04	0.04	0.04	0.04
5	Соединительная планка	40×40	1.0	1.0	1.0	1.0

Таблица размеров

Размеры в мм	Марка перегородок			
	ПГ(ПГС)-30·29	ПГ(ПГС)-30·29р	ПГ(ПГС)-30·30	ПГ(ПГС)-30·30р
L	2860	2860	2980	2980
H	2720	2460	2720	2460

Гл. спец. НИО Крутов Ю.А.
Гл. инж. пр-та Волиев Р.З.
Разработал Волынтер Б.П.

ТК 1976г. г. Ташкент

Панели перегородок гипсобетонные.

Панели ПГ; ПГС 3.5; ПГС 7-30-29; 30-29р; 30-30; 30-30р.

Серия 1.231-1
Выпуск 3с
Лист 17

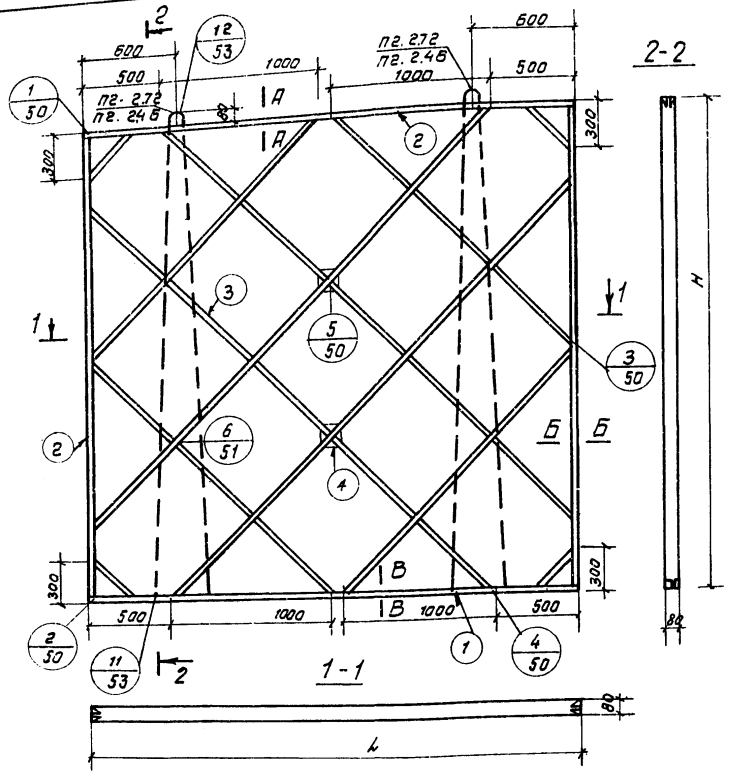

Характеристика изделия

Марка перегородки			ПГ(ПГС)-30-31	ПГ(ПГС)-30-31р	ПГ(ПГС) 30-31,3	ПГ(ПГС) 30-31,3 р.
Масса изделия		кг.	875	795	890	810
Объем	гипсобетона или гипсоцементобетона	$м^3$	0.651	0.588	0.663	0.597
Расход материалов	Древесины в чистоте	$м^3$	0.022	0.021	0.022	0.021
	стали	кг	7.36	6.72	7.36	6.72
	гвоздей	кг	0.18	0.18	0.19	0.19
Проектная марка	гипсобетона	кг	35			
	гипсоцементобетона	$кг/см^2$	35 (для панелей типа ПГС 3.5) 70 (для панелей типа ПГС-7)			
Отпускная прочность не менее	гипсобетона		25			
	гипсоцементобетона	$кг/см^2$	25 (для панелей типа ПГС 3.5) 60 (для панелей типа ПГС 7)			
Объемная масса	гипсобетона	кг	1200·1300			
	гипсоцементобетона	$кг/м^3$	1200·1300			

Выборка древесины

Поз.	Наименован.	Сечение	Общая длина м			
			ПГ(ПГС)-30-31	ПГ(ПГС)-30-31р	ПГ(ПГС)-30-31,3	ПГ(ПГС)-30-31,3 р
1	Нижние бруски	40 / 32	6.16	6.16	6.26	6.26
2	Верхние и боковые бруски	40 / 32	16.72	15.68	16.81	16.36
3	Подкосы	20 / 10	24.77	24.77	22.90	22.90
4	Фиксатор	40 / 40	0.04	0.04	0.04	0.04
5	Соединительная планка	40 / 10	1.0	1.0	1.0	1.0

Таблица размеров

Размеры в мм	Марка перегородок			
	ПГ(ПГС)-30-31	ПГ(ПГС)-30-31р	ПГ(ПГС) 30-31,3	ПГ(ПГС) 30-31,3р
L	3080	3080	3130	3130
H	2720	2460	2720	2460

Т.К.	Панели перегородок гипсобетонные	Серия 1.231-1	
1976г.	Панели ПГ; ПГС 3.5; ПГС 7-30-31; 30-31р 30-31-3; 30-31, 3р	Выпуск 3с	Лист 18

Гл.инж.пр.тр. Валиев Р.З.
Разработал Валютер В.Г.
г. Ташкент

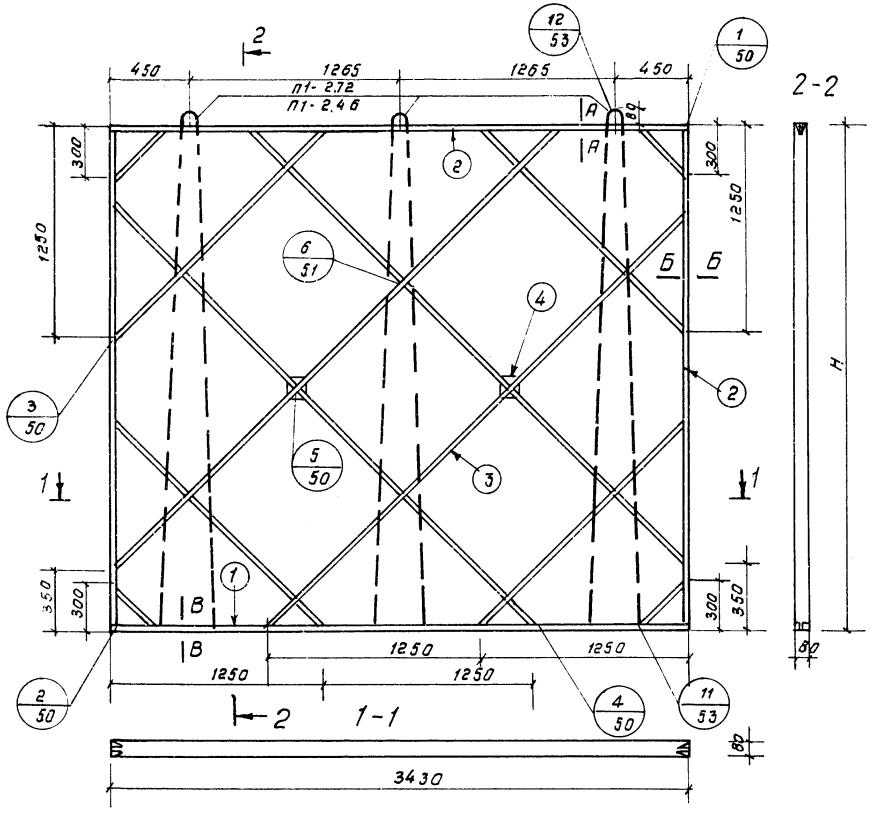

Таблица размеров

Размеры в мм	Марка перегородки	
	ПГ(ПГС)-30-34	ПГ(ПГС)-30-34р
L	3430	3430
H	2720	2460

Характеристика изделия

Марка перегородки			ПГ(ПГС)-30-34	ПГ(ПГС)-30-34р
Масса изделия		кг.	975	880
Объем	гипсобетона или гипсоцементобетона	м³	0.726	0.654
Расход материалов	древесины в чистоте	м³	0.023	0.024
	стали	кг.	7.08	6.45
	гвоздей	кг.	0.19	0.19
проектная марка	гипсобетона	кг/см²	35	
	гипсоцементобетона	кг/см²	35 (для панелей типа ПГС 3.5) 70 (для панелей типа ПГС 7)	
отпускная прочность не менее	гипсобетона	кг/см²	25	
	гипсоцементобетона	кг/см²	25 (для панелей типа ПГС 3.5) 60 (для панелей типа ПГС 7)	
Объемная масса	гипсобетона	кг/м³	1200-1300	
	гипсоцементобетона	кг/м³	1200-1300	

Выборка древесины

поз.	Наименование	Сечение	Общая длина, м	
			ПГ(ПГС)-30-34	ПГ(ПГС)-30-34р
1	Нижние бруски	40, 30	6.84	6.84
2	Верхние и боковые бруски	40, 32	17.40	16.36
3	Подкосы	20, 10	22.90	22.90
4	Фиксатор	40, 40	0.04	0.04
5	Соединительная планка	40, 10	1.0	1.0

Гл.спец.	Н.Кисова		
Гл.инж.пр.	Валиев Р.З.		
Разработал	Абдуллаев		

ТашЗНИИЭП г. Ташкент

Т.К	Панели перегородок гипсобетонные	Серия 1.231-1	
1976г.	Панели ПГ; ПГС 3.5; ПГС-7-30-34; 30-34 р.	Выпуск 3с	Лист 19

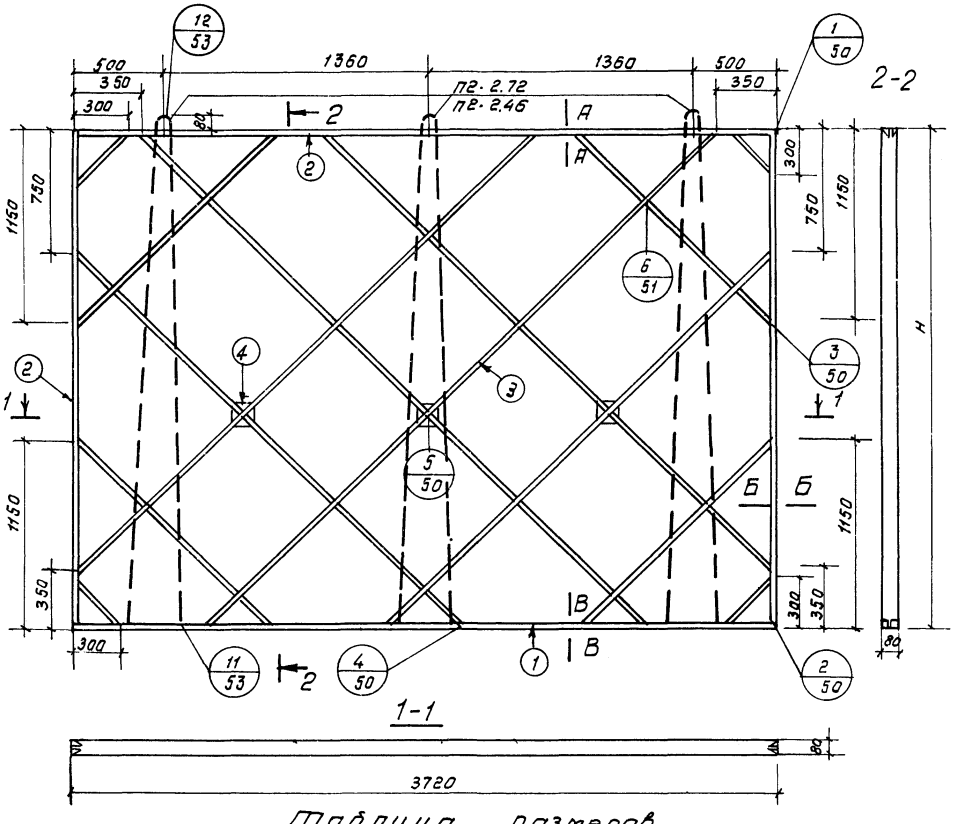

Характеристика изделия

Марка перегородки			ПГ(ПГС)·30·37	ПГ(ПГС)·30·37р
Масса изделия		кг.	1055	935
Объем	гипсобетона или гипсоцементобетона	м³	0.786	0.711
Расход материалов	древесины в чистоте	м³	0.026	0.024
	стали	кг.	11.04	10.08
	гвоздей	кг.	0.22	0.22
проектная марка	гипсобетона	кг	35	
	гипсоцементобетона	кг/см²	35(для панелей типа ПГС 3.5) 70(для панелей типа ПГС 7)	
отпускная прочность не менее	гипсобетона	кг	25	
	гипсоцементобетона	кг/см²	25(для панелей типа ПГС 3.5) 60(для панелей типа ПГС 7)	
Объемная масса	гипсобетона	кг/м³	1200-1300	
	гипсоцементобетона	кг/м³	1200-1300	

Выборка древесины

поз	Наименование	Сечение	Общая длина м	
			ПГ(ПГС)·30·37	ПГ(ПГС)·30·37р
1	Нижние бруски	32 40	7.44	7.44
2	Верхние и боковые бруски	32 40	18.00	16.96
3	Подкосы	10 20	28.17	25.97
4	Фиксатор	40 40	0.06	0.06
5	Соединительная планка	10 40	1.0	1.0

Таблица размеров

Размеры в мм	Марка перегородки	
	ПГ(ПГС)-30-37	ПГ(ПГС)-30-37р
L	3720	3720
H	2720	2460

ЦНИИЭП инженерного оборудования
Гл. инженер проекта Г.А. Шлыкевич
Разработал Разуманова
Проверил Валиев Р.З.
Н. контр. Дадаев

Т.К.	Панели перегородок гипсобетонные	серия 1.231-1
1976г.	Панели ПГ; ПГС; 3.5; ПГС-7; -30-37; 30-37р	Выпуск 3с / лист 20

г. Ташкент

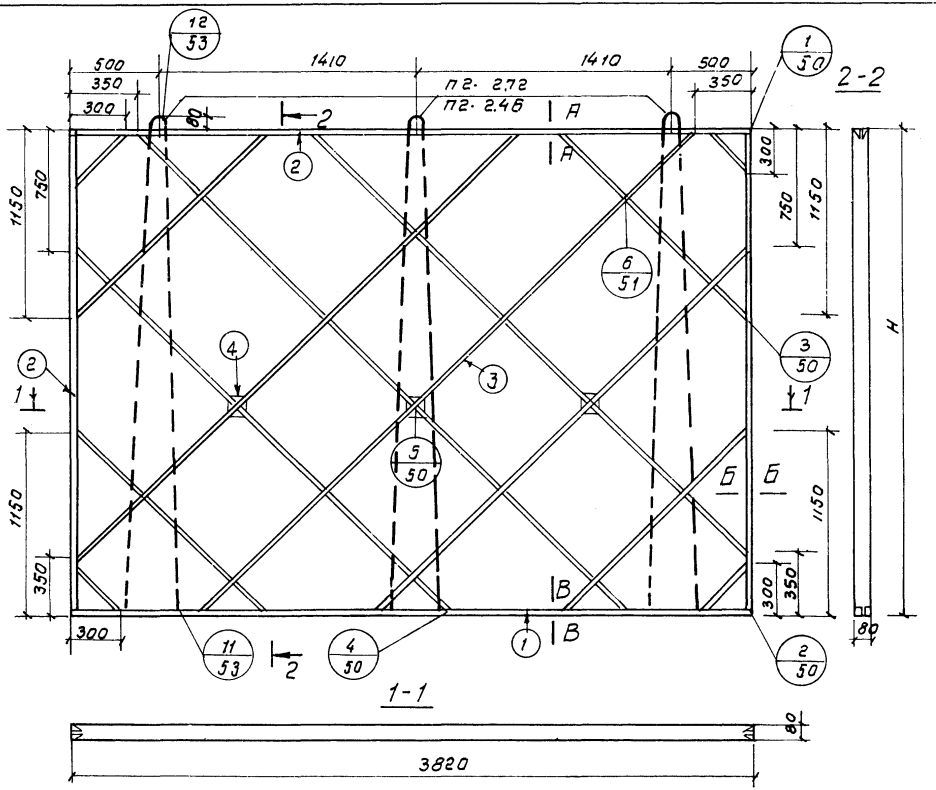

Характеристика изделия

Марка перегородки			пг(пгс)-30-38	пг(пгс)-30-38р
Масса изделия		кг.	1070	980
Объем	гипсобетона или гипсоцементобетона	м³	0.798	0.731
Расход материалов	древесины в чистоте	м³	0.026	0.024
	стали	кг.	11.04	10.08
	гвоздей	кг.	0.22	0.22
проектная марка	гипсобетона	кг/см²	35	
	гипсоцементно-бетона		35 (для панелей типа ПГС-3,5) 70 (для панелей т. ПГС-7)	
отпускная прочность не менее	гипсобетона	кг/см²	25	
	гипсоцементобетона		25 (для панелей типа ПГС-3,5) 60 (для панелей типа ПГС-7)	
Объемная масса	гипсобетона	кг/м³	1200 - 1300	
	гипсоцементобетона		1200 - 1300	

Выборка древесины

поз	Наименование	Сечение	Общая длина м пг(пгс)-30-38	пг(пгс)30-38р
1	Нижние бруски	40, 38	7.64	7.64
2	Верхние и боковые бруски	40, 38	18.20	17.16
3	подкосы	20, 10	28.17	25.97
4	фиксатор	40, 40	0.06	0.06
5	Соединительная планка	40, 10	1.00	1.00

Таблица размеров

Размеры в мм	Марка перегородки	
	пг(пгс)-30-38	пг(пгс)-30-38р
L	3820	3820
H	2720	2460

Т.Ташзнииэп г. Ташкент
Гл.инж.проекта Азимов
Гл.инж.пр-та Ахатов
Разработал Азизханова

Т.К. 1976г.

Панели перегородок гипсобетонные

Панели ПГ;-ПГС; 3,5 ПГС 7-30-38; 30-38р

Серия 1.073
Выпуск 3с
Лист 21

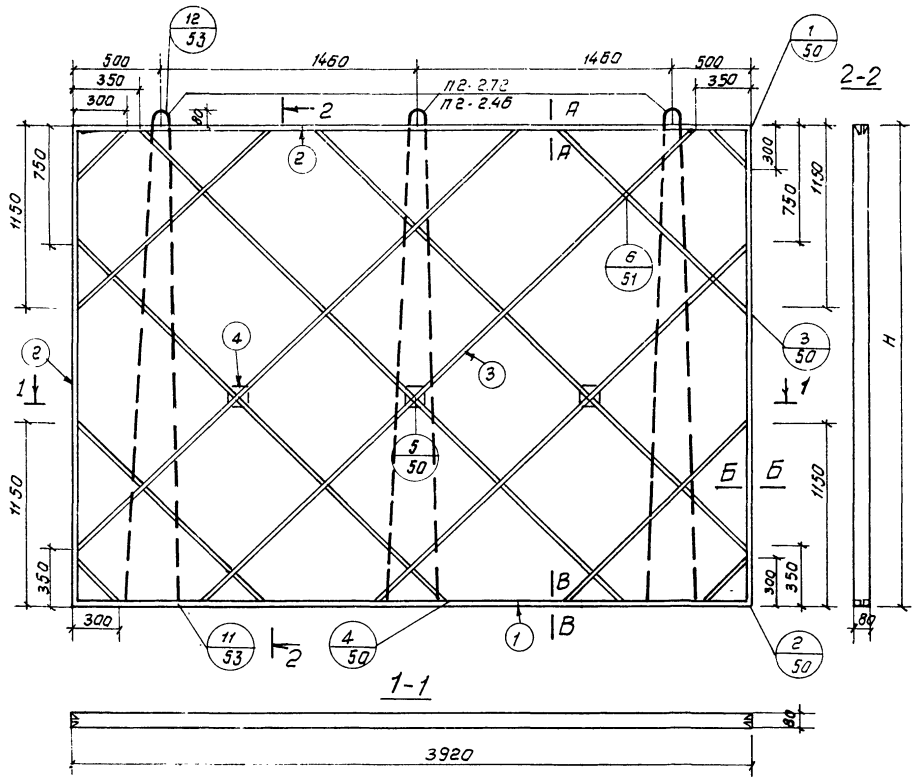

Характеристика изделия

Марка перегородки			ПГ(ПГС)-30-39	ПГ(ПГС)-30-39р
Масса изделия		кг.	1115	1010
Объем	гипсобетона или гипсоцементобетона	м³	0.829	0.750
Расход материалов	древесины в чистоте	м³	0.027	0.025
	стали	кг.	11.04	10.08
	гвоздей	кг.	0.22	0.22
Проектная марка	гипсобетона	кг/см²	35	
	гипсоцементобетона	кг/см²	35 (для панелей типа ПГС 3,5) 70 (для панелей типа ПГС 7)	
Отпускная прочность не менее	гипсобетона	кг/см²	25	
	гипсоцементобетона	кг/см²	25 (для панелей типа ПГС 3,5) 60 (для панелей типа ПГС-7)	
Объемная масса	гипсобетона	кг/м³	1200-1300	
	гипсоцементобетона	кг/м³	1200-1300	

Выборка древесины

Поз.	Наименование	Сечение	Общая длина м	
			ПГ(ПГС)-30-39	ПГ(ПГС)-30-39р
1	Нижние бруски	40 / 32	7.84	7.84
2	Верхние и боковые бруски	40 / 32	18.40	17.36
3	Подкосы	25 / 10	28.17	25.97
4	Фиксатор	40 / 40	0.06	0.06
5	Соединительная планка	40 / 10	1.00	1.00

Таблица размеров

Размеры в мм	Марка перегородки	
	ПГ(ПГС)-30-39	ПГ(ПГС)-30-39р
L	3920	3920
H	2720	2460

г. Ташкент
ГПИ Ташжилпроект
Разработал
Гл. инж. проекта
Залиев Р.З.
Разуткова Л.

Т. К.
1976г.

Панели перегородок гипсобетонные

Панели ПГ; ПГС 3,5; ПГС-7-30-39; 30-39р.

Серия 1.231-1
Выпуск 3с
Лист 22

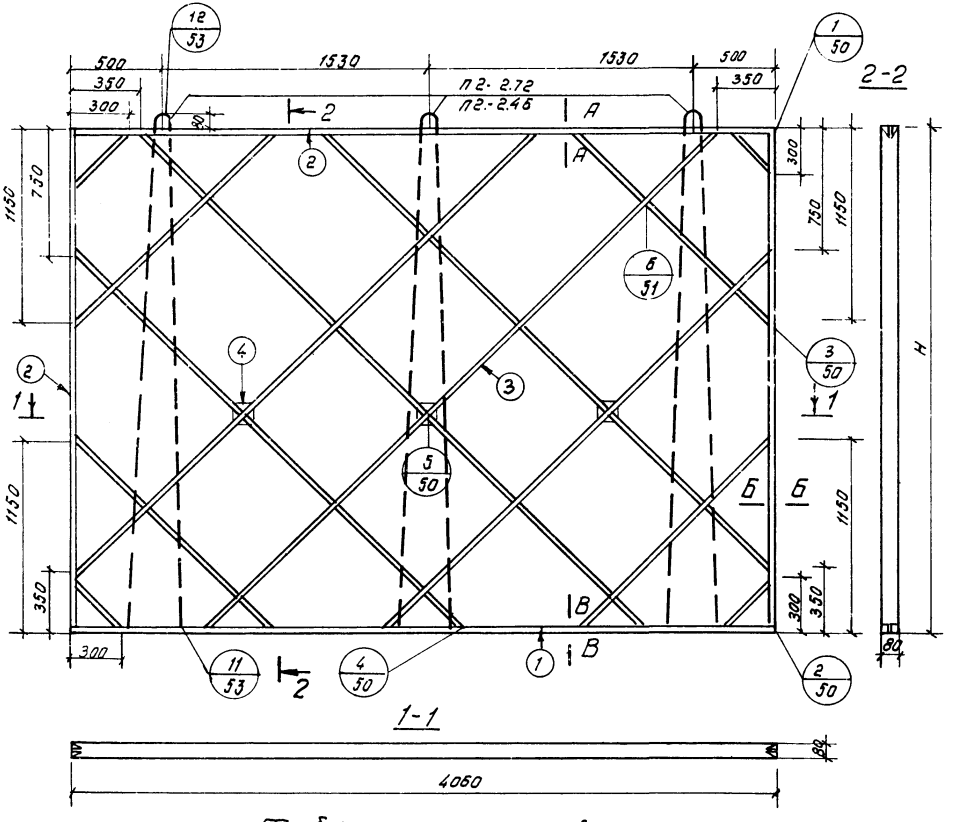

Таблица размеров

Размеры в мм	Марка перегородки	
	ПГ(ПГС)-30-41	ПГ(ПГС)-30-41Р
L	4060	4060
H	2720	2460

Характеристика изделия

Марка перегородки			ПГ(ПГС)-30-41	ПГ(ПГС)-30-41Р
Масса изделия		кг.	1155	1045
Объем	гипсобетона или гипсоцементобетона	м³	0.860	0.777
Расход материалов	древесины в чистоте	м³	0.027	0.025
	Стали	кг.	11.04	10.08
	Гвоздей	кг.	0.22	0.22
Проектная марка	гипсобетона	кг/см²	35	
	Гипсоцементобетона		35 (для панелей типа ПГС-3,5) 70 (для панелей типа ПГС 7)	
Отпускная прочность не менее	гипсобетона	кг/см²	25	
	Гипсоцементобетона		25 (для панелей типа ПГС 3,5) 60 (для панелей типа ПГС 7)	
Объемная масса	гипсобетона	кг/м³	1200-1300	
	Гипсоцементобетона		1200-1300	

Выборка древесины

Поз.	Наименование	Сечение	Общая длина м	
			ПГ(ПГС)-30-41	ПГ(ПГС)-30-41Р
1	Нижние бруски	38×40	8.12	8.12
2	Верхние и боковые бруски	32×40	18.68	17.64
3	Подкосы	10×80	28.17	25.97
4	Фиксатор	40×40	0.06	0.06
5	Соединительная планка	10×40	1.00	1.00

Т.К.	Панели перегородок гипсобетонные	Серия 1.231-1	
1976г.	Панели ПГ; ПГС 3,5; ПГС 7-30-41; 30-41Р.	Выпуск 3С	Лист 23

ТАШЗНИИЭП г. Ташкент

Гл. спец. Ю.Г. Яковлев
Гл. инж. пр-та В. Валиев
Разработал А. Разумовская

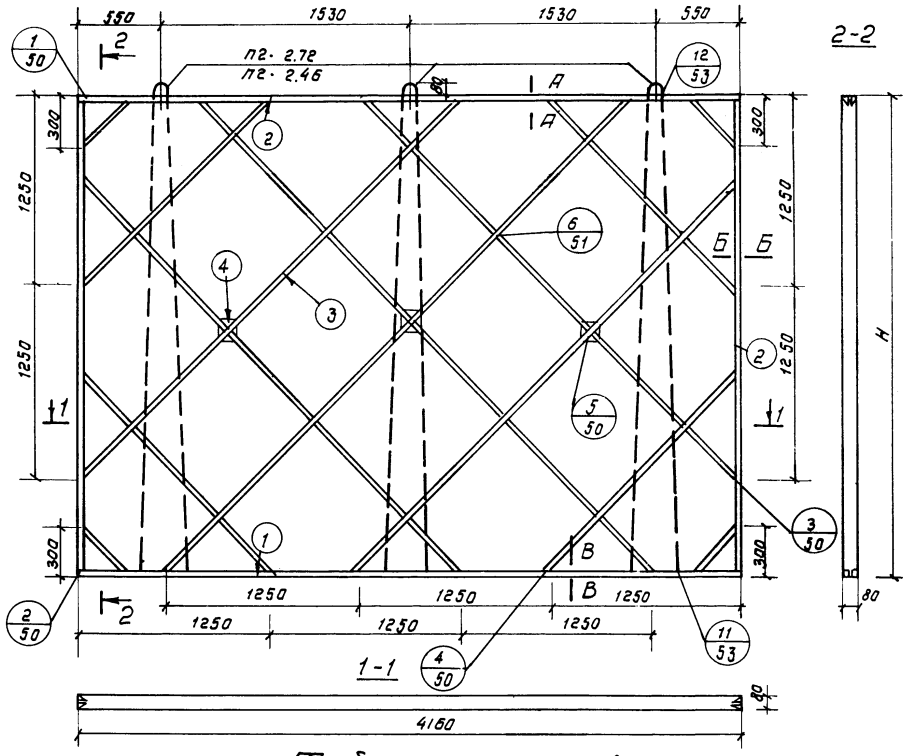

Характеристика изделия

Марка перегородки			ПГ(ПГС)30·42	ПГ(ПГС)·30·42р
Масса изделия		кг.	1180	1070
Объем	гипсобетона или гипсоцементобетона	$м^3$	0.880	0.795
Расход материалов	древесины в чистоте	$м^3$	0.028	0.027
	Стали	кг.	11.04	10.08
	Гвоздей	кг.	0.22	0.22
проектная марка	гипсобетона	кг/см²	35	
	гипсоцементобетона	кг/см²	35(для панелей типа ПГС 3.5); 70(для панелей типа ПГС 7)	
Отпускная прочность не менее	гипсобетона	кг/см²	25	
	гипсоцементобетона	кг/см²	25(для панелей типа ПГС 3.5); 60(для панелей типа ПГС 7)	
Объемная масса	гипсобетона	кг/м³	1200·1300	
	гипсоцементобетона	кг/м³	1200·1300	

Таблица размеров

Размеры в мм	Марка перегородки	
	ПГ(ПГС)-30-42	ПГ(ПГС)-30-42р
L	4160	4160
H	2720	2460

Выборка древесины

поз	Наименование	Сечение	Общая длина м	
			ПГ(ПГС)·30·42	ПГ(ПГС)·30·42р
1	Нижние бруски	32 40	8.32	8.32
2	Верхние и боковые бруски	32 40	18.88	17.84
3	Подкосы	10 20	30.62	29.64
4	Фиксатор	40 40	0.06	0.06
5	Соединительная планка	10 140	1.0	1.0

Т.К.	Панели перегородок гипсобетонные	Серия 1.231-1
1976г.	Панели ПГ; ПГС 3,5; ПГС 7-30-42; 30-42р.	Выпуск 3с / Лист 24

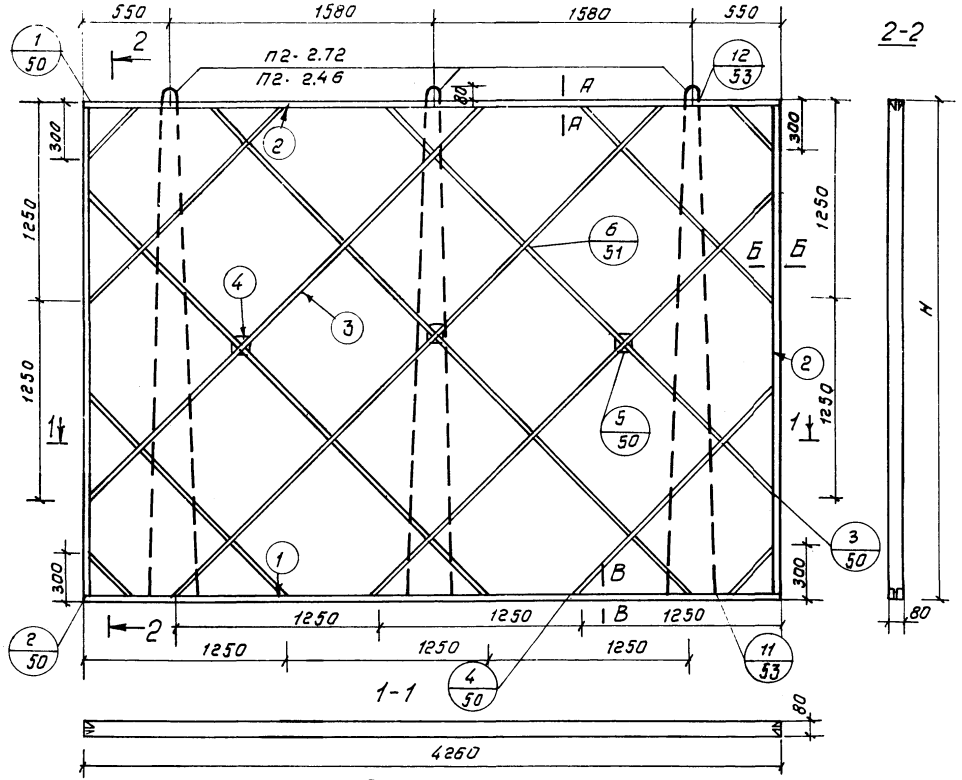

Характеристика изделия

Марка перегородки			ПГ(ПГС)-30-43	ПГ(ПГС)-30-43р
Масса изделия		кг.	1210	1095
Объем	гипсобетона или гипсоцементобетона	м³	0.902	0.815
Расход материалов	древесины в чистате	м³	0.028	0.027
	стали	кг.	11.04	10.08
	гвоздей	"	0.27	0.27
проектная марка	гипсобетона	кг/см²	35	
	гипсоцементобетона		35 (для панелей типа ПГС-35) 70 (для панелей типа ПГС 7)	
отпускная прочного не менее	гипсобетона	кг/см²	25	
	гипсоцементобетона		25 (для панелей типа ПГС-35) 50 (для панелей типа ПГС 7)	
Объемная масса	гипсобетона	кг/м³	1200-1300	
	гипсоцементобетона		1200-1300	

Выборка древесины

поз.	наименование	Сечение	Общая длина м ПГ(ПГС)-30-43	Общая длина м ПГ(ПГС)-30-43р
1	Нижние бруски	32 × 40	8.52	8.52
2	Верхние и боковые бруски	32 × 40	19.08	18.04
3	подкосы	10 × 80	30.62	29.64
4	Фиксатор	40 × 40	0.06	0.06
5	Соединительная планка	10 × 40	1.00	1.00

Таблица размеров

Размеры в мм.	Марка перегородки	
	ПГ(ПГС) 30-43	ПГ(ПГС)-30-43р
l	4260	4260
H	2720	2460

Ташзнииэп г. Ташкент

Гл. спец. Ю.Г. Гл. инж. проекта Разработал

Фасолов М.Г. Залиев Р.З. Арзуманова

Т.К.	Панели перегородок гипсобетонные	Серия 1.231-1	
1976г.	Панели ПГ; ПГС; 3,5; ПГС 7-30-43; 30-43р	Выпуск 3с.	Лист 25

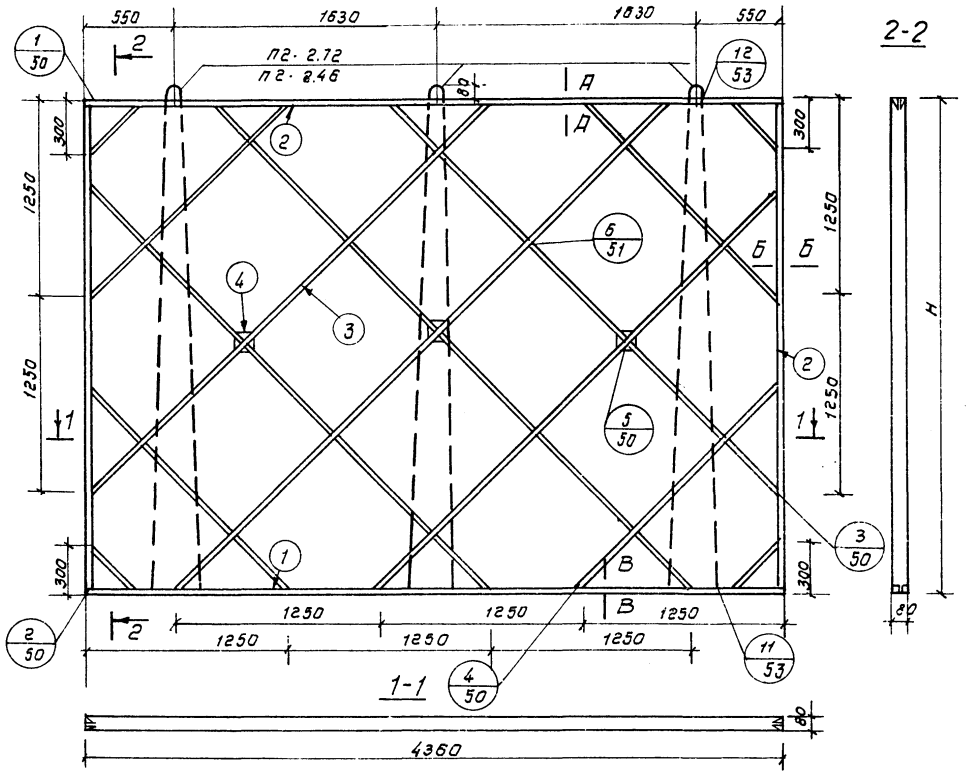

Характеристика изделия

Марка перегородки			ПГ(ПГС)-30-44	ПГ(ПГС)-30-44р
Масса изделия		кг.	1240	1120
Объем	гипсобетона или гипсоцементобетона	$м^3$	0.923	0.832
Расход материалов	древесины в чистоте	$м^3$	0.029	0.028
	стали	кг.	11.04	10.08
	2 воздей	кг.	0.22	0.22
Проектная марка	гипсобетона	кг. / 2 см	35	
	гипсоцементобетона		35 (для панелей типа ПГС 3,5) 70 (для панелей типа ПГС 7)	
Отпускная прочность не менее	гипсобетона	кг / 2 см	25	
	гипсоцементобетона		25 (для панелей типа ПГС 3,5) 60 (для панелей типа ПГС 7)	
Объемная масса	гипсобетона	кг / $м^3$	1200 - 1300	
	гипсоцементобетона		1200 - 1300	

Выборка древесины

Поз.	Наименование	Сечение	Общая длина м	
			ПГ(ПГС)-30-44	ПГ(ПГС)-30-44р
1	Нижние бруски	32 × 40	8.68	8.68
2	Верхние и боковые бруски	32 × 40	19.24	18.20
3	Подкосы	10 × 20	30.62	29.64
4	Фиксатор	40 × 40	0.06	0.06
5	Соединительная планка	10 × 40	1.00	1.00

Таблица размеров

Размеры в мм.	Марка перегородки	
	ПГ(ПГС)-30-44	ПГ(ПГС)-30-44р
L	4360	4360
H	2720	2460

Т.К.	Панели перегородок гипсобетонные	Серия 1.231-1
1976г.	Панели ПГ; ПГС 3,5; ПГС-7-30-44; 30-44р.	Выпуск 3с / Лист 26

Гл. спец. ... Акрамов МА
Гл. инж. пр-та Валиев РЗ
Разработал Арзуманова

ТАШЗНИИЭП г. Ташкент

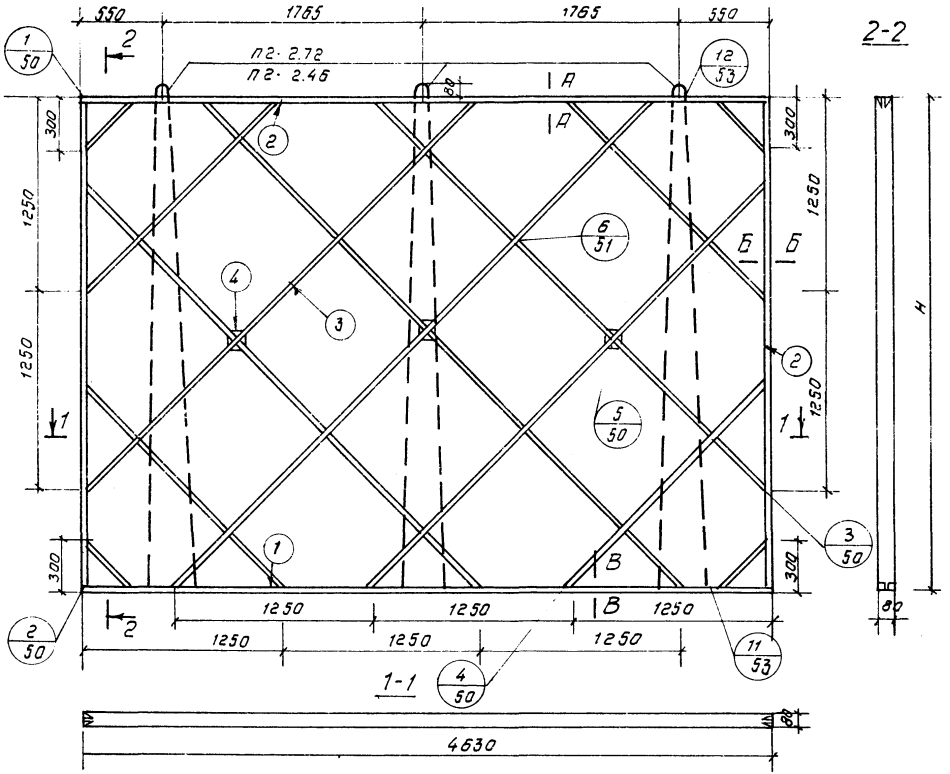

Характеристика изделия

Марка перегородки			ПГ(ПГС)-30-46,3	ПГ(ПГС)-30-46,3р
Масса изделия		кг	1315	1190
Объем	гипсобетона или гипсоцементобетона	м³	0.981	0.885
Расход материалов	древесины в чистоте	м³	0.030	0.029
	стали	кг	11.04	10.08
	гвоздей	кг	0.25	0.25
Проектная марка	гипсобетона	кг/см²	35	
	гипсоцементобетона	кг/см²	35(для панелей типа ПГС 3.5) 70(для панелей типа ПГС 7)	
Отпускная прочность не менее	гипсобетона	кг/см²	25	
	гипсоцементобетона	кг/см²	25(для панелей типа ПГС 3.5) 60(для панелей типа ПГС 7)	
Объемная масса	гипсобетона	кг/м³	1200-1300	
	гипсоцементобетона	кг/м³	1200-1300	

Выборка древесины

поз.	Наименование	Сечение	Общая длина м. ПГ(ПГС)-30-46,3	Общая длина м. ПГ(ПГС)-30-46,3р
1	Нижние бруски	32×40	9.26	9.26
2	Верхние и боковые бруски	32×40	20.14	19.10
3	Подкосы	10×30	30.62	29.64
4	Фиксатор	40×40	0.06	0.06
5	Соединительная планка	10×40	1.00	1.00

Таблица размеров

Размеры в мм	Марка перегородки	
	ПГ(ПГС)-30-46,3	ПГ(ПГС)-30-46,3р
L	4630	4630
H	2720	2460

ГлИнж.пр-та Азизханов Г.А.
Гл.спец. Акопов Л.Н.
Разработал Балиев Р.З.

ТашЗНИИЭП г. Ташкент

Панели перегородок гипсобетонные

Панели ПГ; ПГС 3.5; ПГС 7-30-46, 3; 30-46,3р.

1976г.

Серия 1.231-1
Выпуск 3с
Лист 27

150710 33

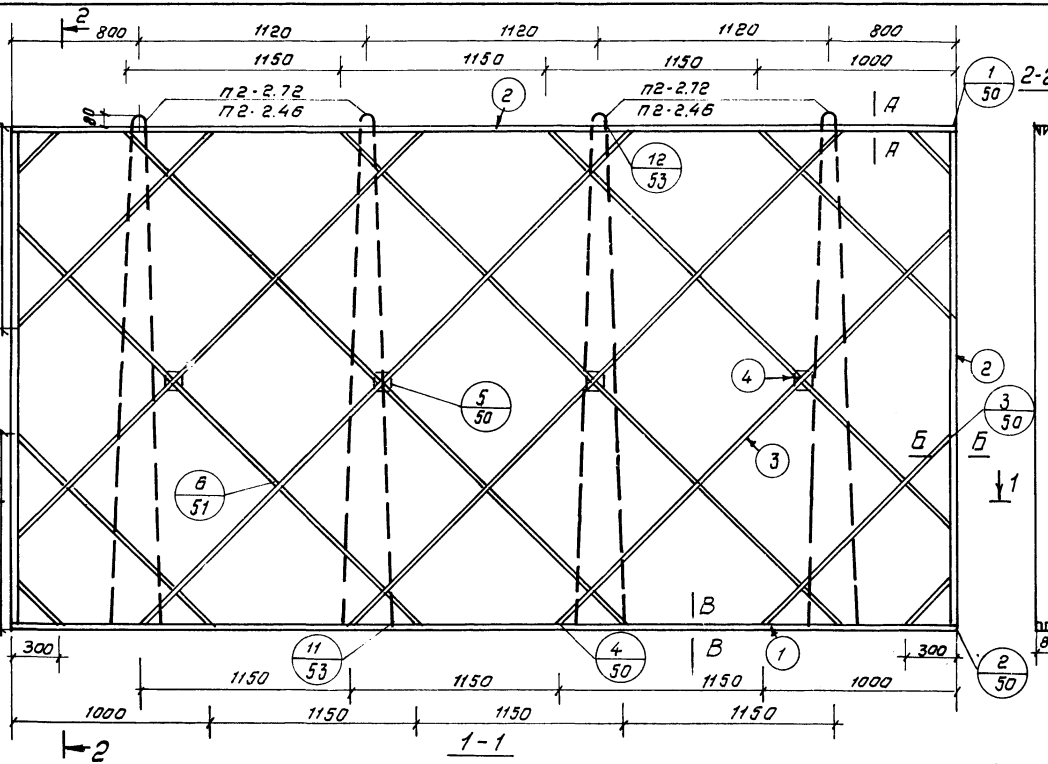

Таблица размеров

Размеры в мм	Марка перегородки	
	ПГ(ПГС)-30-50	ПГ(ПГС)-30-50Р
L	4960	4960
H	2720	2450

Характеристика изделия

Марка перегородки			ПГ(ПГС)-30-50	ПГ(ПГС)-30-50Р
Масса изделия		кг	1410	1275
Объем	гипсобетона или гипсоцементобетона	м³	1.052	0.949
Расход материалов	древесины (в чистоте)	м³	0.031	0.031
	стали	кг	14.72	13.44
	гвоздей	кг	0.25	0.25
Проектная марка	гипсобетона	кг/см²	35	
	гипсоцементобетона	кг/см²	35 (для панелей типа ПГС 3,5) 70 (для панелей типа ПГС 7)	
Отпускная прочность не менее	гипсобетона	кг/см²	25	
	гипсоцементобетона	кг/см²	25 (для панелей типа ПГС 3,5) 50 (для панелей типа ПГС 7)	
Объемная масса	гипсобетона	кг/м³	1200-1300	
	гипсоцементобетона	кг/м³	1200-1300	

Выборка древесины

Поз.	Наименование	Сечение	Общая длина м	
			ПГ(ПГС)-30-50	ПГ(ПГС)-30-50Р
1	Нижние бруски	3г 40	9.92	9.92
2	Верхние и боковые бруски	3г 40	20.80	19.76
3	Подкосы	10 30	33.98	33.31
4	Фиксатор	40 40	0.08	0.08
5	Соединительная планка	10 40	1.00	1.00

Гл. инж. пр-та Разработал Валиев Р.З. Дразумовол.

ГАШЗПИЛЗ г. Ташкент

Т.К. 1976г.

Панели перегородок гипсобетонные

Панели ПГ; ПГС 3,5; ПГС 7-30-50; 30-50Р

Серия 1.231-1

Выпуск 3с | Лист 28

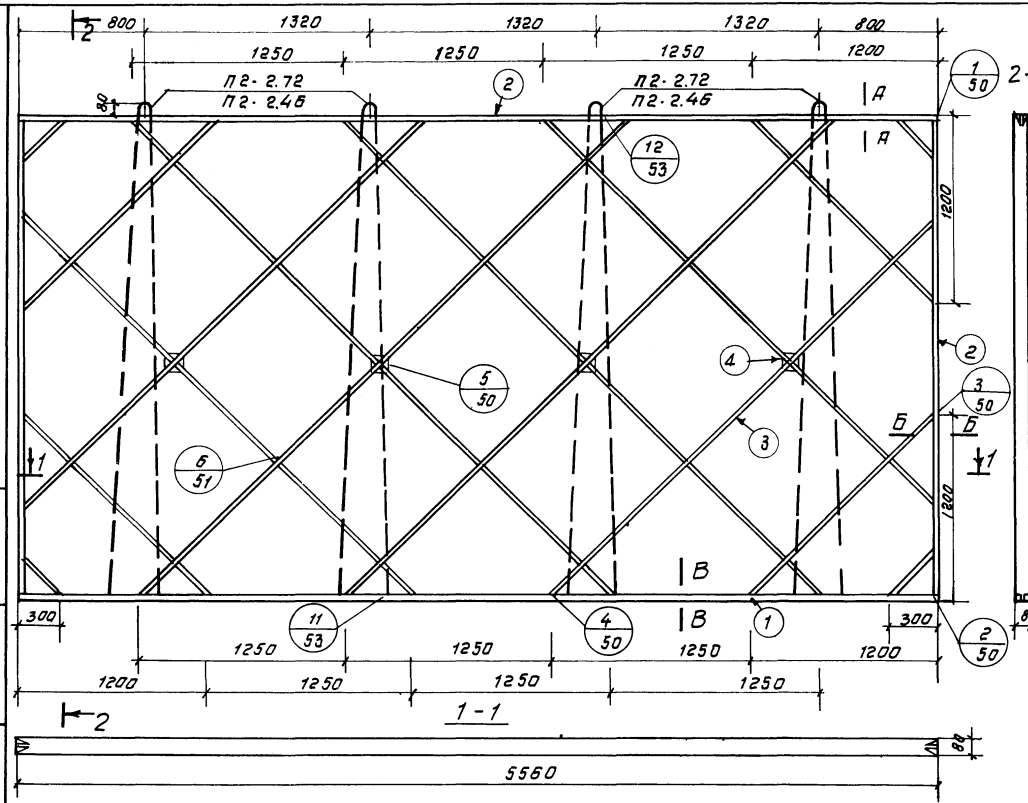

Характеристика изделия

Марка перегородки			ПГ(ПГС)30-56	ПГ(ПГС)30-56р
Масса изделия		кг.	1580	1430
Объем	гипсобетона или гипсоцементобетона	м³	1.180	1.066
Расход материалов	древесины в чистоте	м³	0.034	0.033
	стали	кг	14.72	13.44
	гвоздей	кг.	0.28	0.28
Проектная марка	гипсобетона	кг/см²	35	
	гипсоцементобетона	кг/см²	35 (для панелей типа ПГС 3,5) 70 (для панелей типа ПГС 7)	
Отпускная прочность не менее	гипсобетона	кг/см²	25	
	гипсоцементобетона	кг/см²	25 (для панелей типа ПГС 3,5) 50 (для панелей типа ПГС 7)	
Объемная масса	гипсобетона	кг/м³	1200-1300	
	гипсоцементобетона	кг/м³	1200-1300	

Таблица размеров

Размеры в мм	Марка перегородки	
	ПГ(ПГС)-30-56	ПГ(ПГС)-30-56р
L	5560	5560
H	2720	2460

Выборка древесины

Поз.	Наименование	Сечение	Общая длина, м	
			ПГ(ПГС)30-56	ПГ(ПГС)30-56р
1	Нижние бруски	3г, 40	11.12	11.12
2	Верхние и боковые бруски	3г, 40	21.68	20.64
3	Подкосы	80, 10	35.76	35.06
4	Фиксатор	40, 40	0.08	0.08
5	Соединительная планка	10, 40	1.00	1.00

Шифр. 1.231-1 | Нач. отд. Акопов М.К. | Гл. спец. Ягодин Р.З. | Гл. инж. пр. Валиев Ф.Ш. | Разработал Арзуманова Л.

ТашЗНИИЭП г. Ташкент

ТК 1976г.

Панели перегородок гипсобетонные

Панели ПГ; ПГС 3,5; ПГС-7-30-56; 30-56р

Серия 1.231-1 | Выпуск 3с | Лист 29

15070 3,5

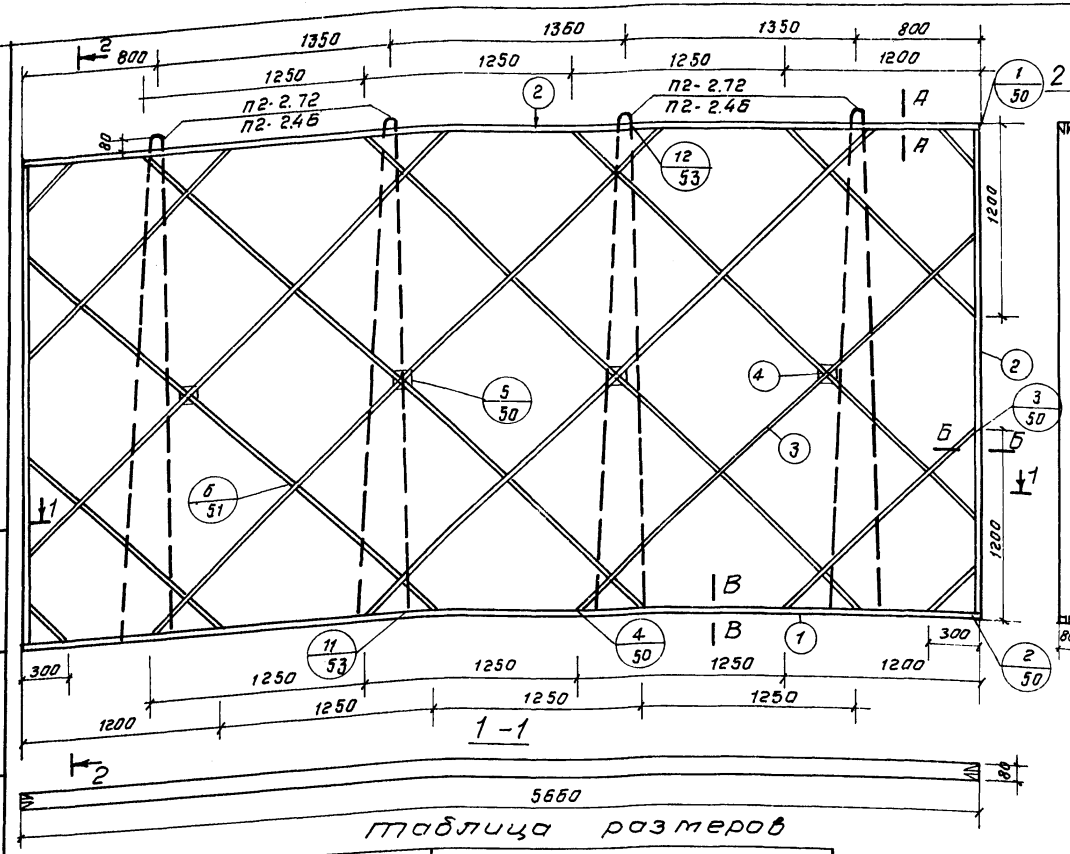

Характеристика изделия

Марка перегородки			ПГ(ПГС)-30-57	ПГ(ПГС)30-57р
Масса изделия		кг	1610	1455
Объем	гипсобетона или гипсоцементобетона	м³	1.202	1.085
Расход материалов	Древесины в чистоте	м³	0.034	0.033
	Стали	кг	14.72	13.44
	Гвоздей	кг	0.28	0.28
Проектная марка	гипсобетона	кг/см²	35	
	гипсоцементобетона	кг/см²	35 (для панелей типа ПГС 3,5) 70 (для панелей типа ПГС 7)	
Отпускная прочность не менее	гипсобетона	кг/см²	25	
	гипсоцементобетона	кг/см²	25 (для панелей типа ПГС 3,5) 60 (для панелей типа ПГС 7)	
Объемная масса	гипсобетона	кг/м³	1200-1300	
	гипсоцементобетона	кг/м³	1200-1300	

Выборка древесины

Поз.	Назначение	Сечение	Общая длина, м ПГ(ПГС)-30-57	ПГ(ПГС)30-57р
1	Нижние бруски	32 × 40	11.32	11.32
2	Верхние и боковые бруски	32 × 40	21.88	20.84
3	Подкосы	10 × 30	36.76	36.06
4	Фиксатор	40 × 40	0.08	0.08
5	Соединительная планка	10 × 40	1.00	1.00

Таблица размеров

Размеры в мм	Марка перегородки	
	ПГ(ПГС)-30-57	ПГ(ПГС)-30-57р
L	5660	5660
H	2720	2460

ЦНИИЭП Разработал Двузтонов

ГАШ ЦНИИЭП г. Ташкент

Т. К. 1976г.

Панели перегородок гипсобетонные

Панели ПГ; ПГС 3,5; ПГС 7-30-57; 30-57р.

Серия 1.231-1

Выпуск 3с | Лист 30

15/070

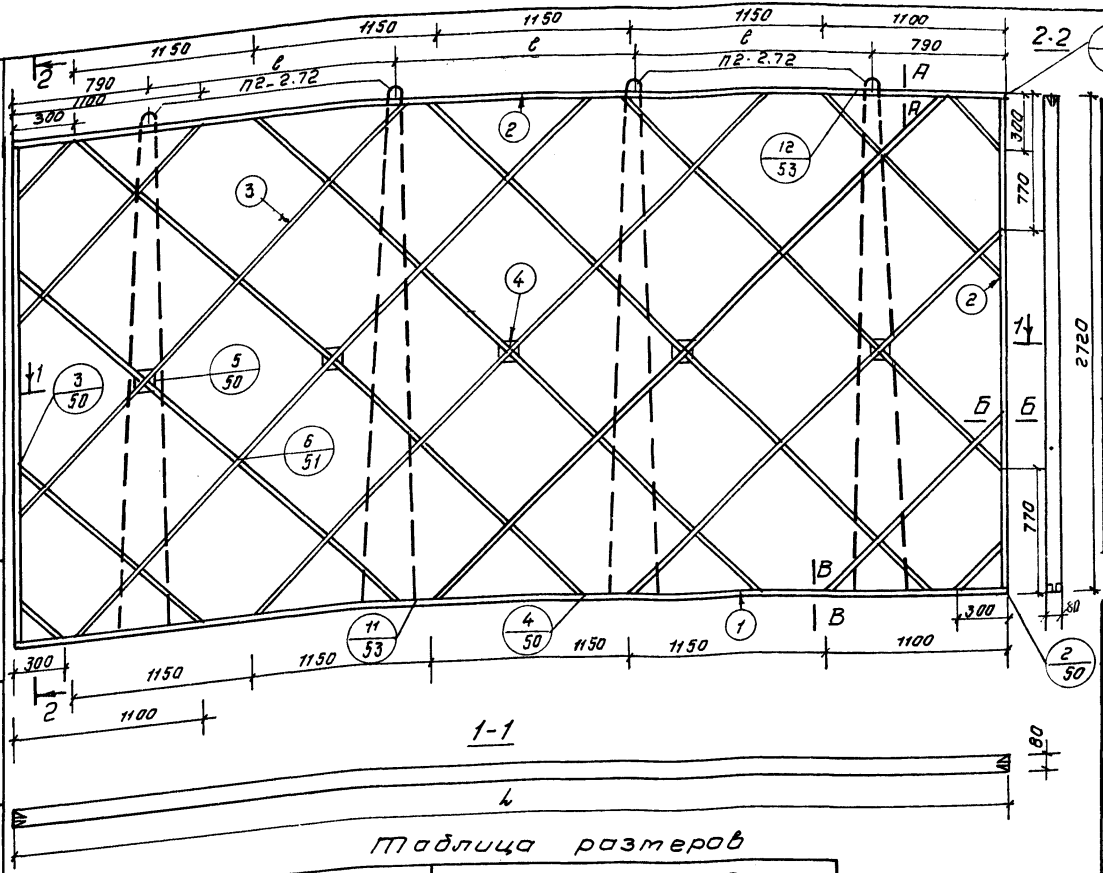

Характеристика изделия

Марка перегородки			ПГ(ПГС)-30.59	ПГ(ПГС)30.61
Масса изделия		кг	1665	1725
Объем	гипсобетона или гипсоцементобетона	м³	1.244	1.291
Расход материалов	древесины в чистоте	м³	0.036	0.037
	Стали	кг	14.72	14.72
	Гвоздей	"	0.34	0.34
Проектная марка	гипсобетона	кг/см²	35	
	гипсоцементобетона		35 (для панелей типа ПГС 3,5) 70 (для панелей типа ПГС 7)	
Отпускная прочность не менее	гипсобетона	кг/см²	25	
	гипсоцементобетона		25 (для панелей типа ПГС 3,5) 50 (для панелей типа ПГС 7)	
Объемная масса	гипсобетона	кг/м³	1200-1300	
	гипсоцементобетона		1200-1300	

Выборка древесины

поз	Наименование	Сечение	Общая длина, м	
			ПГ(ПГС)30.59	ПГ(ПГС)-30.61
1	Нижние бруски	40×38	11.72	12.16
2	Верхние и боковые бруски	40×38	22.28	22.72
3	Подкосы	80×10	43.54	43.54
4	Фиксатор	40×40	0.10	0.10
5	Соединительная планка	80×10	1.00	1.00

Таблица размеров

размеры в мм	Марка перегородки	
	ПГ(ПГС)-30-59	ПГ(ПГС)-30-61
L	5860	6080
H	2720	2720

Акопов М.Я. Ватцев Р.З. Арутюнова Л.П.
Гл.спец. Гл.инж.пр-та Разработал

ТАШЗНИИЭП г. Ташкент

Т.К. 1976г.

Панели перегородок гипсобетонные

Панели ПГ; ПГС-3.5; ПГС 7-30-59; 30-61.

Серия 1.231-1
Выпуск 3с Лист 31

15070 37

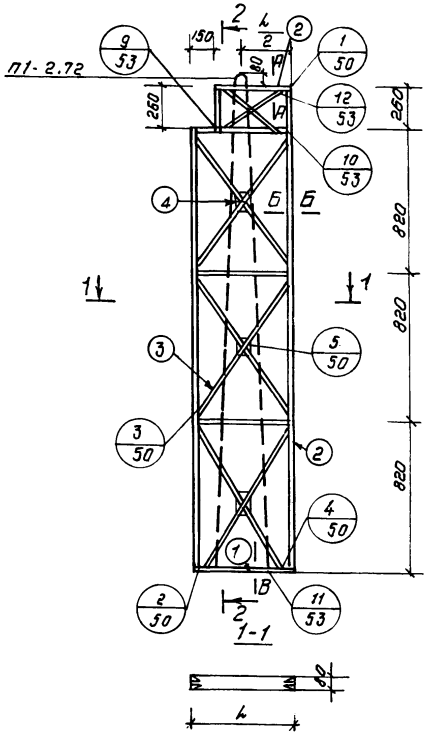

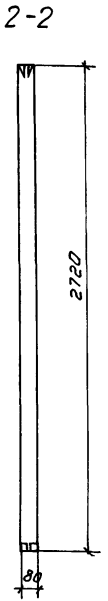

Характеристика изделия

Марка перегородки			ПГ(ПГС)-30-5А	ПГ(ПГС)-30-6А	ПГ(ПГС)-30-6,2А	ПГ(ПГС)-30-7А
Масса изделия		кг	130	160	170	200
Объем	гипсобетона или гипсоцементобетона	$м^3$	0.089	0,110	0.120	0.142
Расход материалов	Древесины в чистоте	$м^3$	0.011	0.011	0.012	0.012
	Стали	кг.	2.36	2.36	2.36	2.36
	Гвоздей	кг.	0.16	0.16	0.16	0.16
Проектная марка	гипсобетона	кг	35			
	гипсоцементобетона	$кг/см^2$	35 (для панелей типа ПГС 3.5) 70 (для панелей типа ПГС 7)			
Отпускная прочность не менее	гипсобетона		25			
	гипсоцементобетона	$кг/см^2$	25 (для панелей типа ПГС 3.5) 60 (для панелей типа ПГС 7)			
Объемная масса	гипсобетона	кг	1200-1300			
	гипсоцементобетона	$кг/м^3$	1200-1300			

Выборка древесины

Поз	Наименование	Сечение	Общая длина, м			
			ПГ(ПГС)-30-5А	ПГ(ПГС)-30-6А	ПГ(ПГС)-30-6,2А	ПГ(ПГС)-30-7А
1	Нижние бруски	40 / 32	0.94	1.14	1.24	1.44
2	Верхние и боковые бруски	40 / 32	11.50	11.70	11.80	12.00
3	Подкосы	20 / 10	7.38	7.99	8.63	9.14
4	Фиксатор	40 / 40	0.06	0.06	0.06	0.06
5	Соединительная планка	40 / 10	1.47	1.57	1.62	1.72

Таблица размеров

Размеры в мм	Марка перегородок			
	ПГ(ПГС)-30-5А	ПГ(ПГС)-30-6А	ПГ(ПГС)-30-6,2А	ПГ(ПГС)-30-7А
L	470	570	620	720
H	2720	2720	2720	2720

Т.К	Панели перегородок гипсобетонные	Серия 1.231-1	
1976г.	Панели ПГ; ПГС 3,5; ПГС 7-30-5А; 30-6А; 30-6,2А; 30-7А.	Выпуск 3с	Лист 32

Гл.инж.пр-та Разработал — Валиев Р.З. Вальтер Е.

ТАШЗЕПИЛЕНЕ г. Ташкент

15070 38

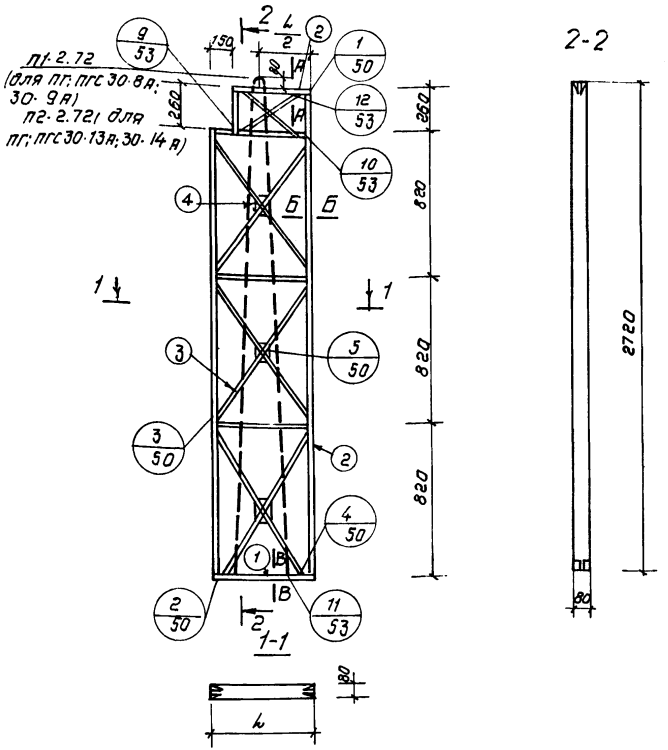

Характеристика изделия

Марка перегородки			пг(пгс)-30-8А	пг(пгс)-30-9А	пг(пгс)-30-13А	пг(пгс)-30-14А
Масса изделия		кг	230	255	370	385
Объем	гипсобетона или гипсоцементобетона	$м^3$	0.163	0.185	0.271	0.282
Расход материалов	Древесины в чистоте	$м^3$	0.013	0.013	0.014	0.014
	Стали	кг	2.36	2.36	3.68	3.68
	Гвоздей	кг	0.16	0.16	0.16	0.16
Проектная марка	Гипсобетона	кг/$см^2$	35			
	гипсоцементобетона		35 (для панелей типа пгс 3.5) 70 (для панелей типа пгс 7)			
Отпускная прочность не менее	гипсобетона	кг/$см^2$	25			
	гипсоцементобетона		25 (для панелей типа пгс 3.5) 60 (для панелей типа пгс 7)			
Объемная масса	гипсобетона	кг/$м^3$	1200-1300			
	гипсоцементобетона		1200-1300			

Выборка древесины

Поз.	Наименован.	Сечение	Общая длина, м			
			пг(пгс)-30-8А	пг(пгс)-30-9А	пг(пгс)-30-13А	пг(пгс)-30-14А
1	Нижние бруски	40 / 32	1.64	1.84	2.64	2.74
2	Верхние и боковые бруски	40 / 32	12.20	12.40	13.20	14.30
3	Подкосы	20 / 10	9.89	10.72	14.22	14.68
4	Фиксатор	40 / 40	0.06	0.06	0.06	0.06
5	Соединительная планка	40 / 10	1.82	1.92	2.32	2.37

Таблица размеров

Размеры в мм	Марка перегородок			
	пг(пгс)-30-8А	пг(пгс)-30-9А	пг(пгс)-30-13А	пг(пгс)-30-14А
L	820	920	1320	1370
H	2720	2720	2720	2720

Т.К	Панели перегородок гипсобетонные	Серия 1.231-1	
1976г.	Панели пг; пгс 3,5; пгс-7-30-8А; 30-9А; 30-13А; 30-14А	Выпуск 3с	Лист 33

15070

ТАШЗИНЭП г. Ташкент

Гл.спец. АСО 2 | Гл.инж. пр-та | Разработал | Акрамов Т.А. | Валиев Р.З. | Вальтер Е.

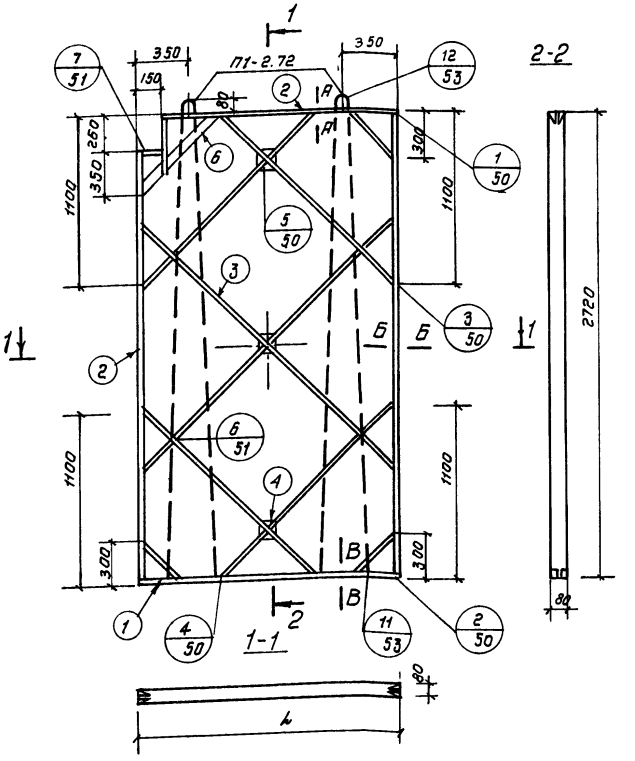

Характеристика изделия

Марка перегородки			ПГ(ПГС)-30-14,2А	ПГ(ПГС)-30-15А	ПГ(ПГС)-30-15,2А	ПГ(ПГС)-30-16А
Масса изделия		кг	400	410	430	440
Объем	гипсобетона или гипсоцементобетона	м³	0.293	0.301	0.314	0.323
Расход материалов	Древесины в чистоте	м³	0.014	0.015	0.015	0.015
	Стали	кг	4.72	4.72	4.72	4.72
	Гвоздей	кг	0.20	0.20	0.20	0.20
Проектная марка	гипсобетона	кг/см²	35			
	гипсоцементобетона	кг/см²	35 (для панелей типа ПГС 3.5) 70 (для панелей типа ПГС-7)			
Отпускная прочность не менее	гипсобетона	кг/см²	25			
	гипсоцементобетона	кг/см²	25 (для панелей типа ПГС 3.5) 60 (для панелей типа ПГС 7)			
Объемная масса	гипсобетона	кг/м³	1200-1300			
	гипсоцементобетона	кг/м³	1200-1300			

Выборка древесины

Поз.	Наименование	Сечение	Общая длина, м			
			ПГ(ПГС)-30-14,2А	ПГ(ПГС)-30-15А	ПГ(ПГС)-30-15,2А	ПГ(ПГС)-30-16А
1	Нижние бруски	50×80	2.84	2.92	3.04	3.12
2	Верхние и боковые бруски	40×80	13.72	13.80	13.92	14.00
3	Подкосы	80×40	11.51	11.62	11.78	11.94
4	Фиксатор	50×40	0.06	0.06	0.06	0.06
5	Соединительная планка	40×40	1.19	1.19	1.19	1.19
6	Угловой раскос	80×40	0.86	0.86	0.86	0.86

Таблица размеров

Размеры в мм	Марка перегородок			
	ПГ(ПГС)-30-14,2А	ПГ(ПГС)-30-15А	ПГ(ПГС)-30-15,2А	ПГ(ПГС)-30-16А
L	1420	1460	1520	1560
H	2720	2720	2720	2720

Гл. инж. пр-та Разработал — Запиев Р.З.

Волотерев

г. Ташкент

Т.К 1976г.

Панели перегородок гипсобетонные.

Панели ПГ: ПГС 3,5; ПГС 7-30-14,2А; 30-15А; 30-15.2А; 30-16А.

Серия 1.231-1

Выпуск 3с

Лист 34

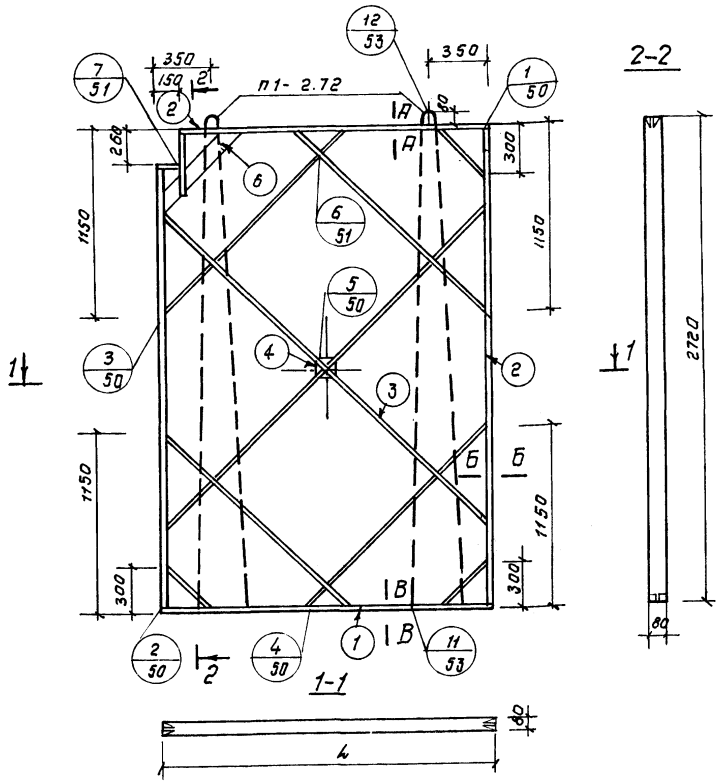

Характеристика изделия

Марка перегородки			ПГ(ПГС)-30-17А	ПГ(ПГС)-30-18А	ПГ(ПГС)-30-20А	ПГ(ПГС)-30-20.3А
Масса изделия		кг.	465	500	560	570
Объем	гипсобетона или гипсоцементобетона	$м^3$	0.344	0.370	0.412	0.423
Расход материалов	Древесины в чистоте	$м^3$	0.015	0.016	0.017	0.017
	Стали	кг	4.72	4.72	4.72	4.72
	Гвоздей	кг.	0.20	0.20	0.20	0.20
Проектная марка	гипсобетона	кг	35			
	гипсоцементобетона	$см^2$	35 (для панелей типа ПГС 3.5) 70 (для панелей типа ПГС-7)			
Отпускная прочность не менее	гипсобетона	кг	25			
	гипсоцементобетона	$см^2$	25 (для панелей типа ПГС 3.5) 60 (для панелей типа ПГС-7)			
Объемная масса	гипсобетона	кг	1200 \ 1300			
	гипсоцементобетона	$м^3$	1200-1300			

Выборка древесины

Поз.	Наименование	Сечение	Общая длина, м			
			ПГ(ПГС)-30-17А	ПГ(ПГС)-30-18А	ПГ(ПГС)-30-20А	ПГ(ПГС)-30-20.3А
1	Нижние бруски	40 / 32	3.32	3.56	3.96	4.06
2	Верхние и боковые бруски	40 / 32	14.20	14.44	14.84	14.94
3	Подкосы	20 / 10	12.48	12.82	13.38	13.52
4	Фиксатор	40 / 40	0.02	0.02	0.02	0.02
5	Соединительная планка	40 / 10	1.19	1.19	1.19	1.19
6	Угловой раскос	80 / 10	0.86	0.86	0.86	0.86

Таблица размеров

Размеры в мм	Марка перегородок			
	ПГ(ПГС)-30-17А	ПГ(ПГС)-30-18А	ПГ(ПГС)-30-20А	ПГ(ПГС)-30-20,3А
L	1660	1780	1980	2030
H	2720	2720	2720	2720

Т.К.	Панели перегородок гипсобетонные.	Серия 1.231-1
1976г.	Панели ПГ; ПГС 3.5; ПГС7-30-17А; 30-18А; 30-20А; 30-20; 3А.	Выпуск 3с / Лист 35

ТАШЗНИЭП г. Ташкент

Гл. спец. отд. — Акратов М.А.
Гл. инж. пр-та — Валиев Р.З.
Разработал — Вальтер Е.

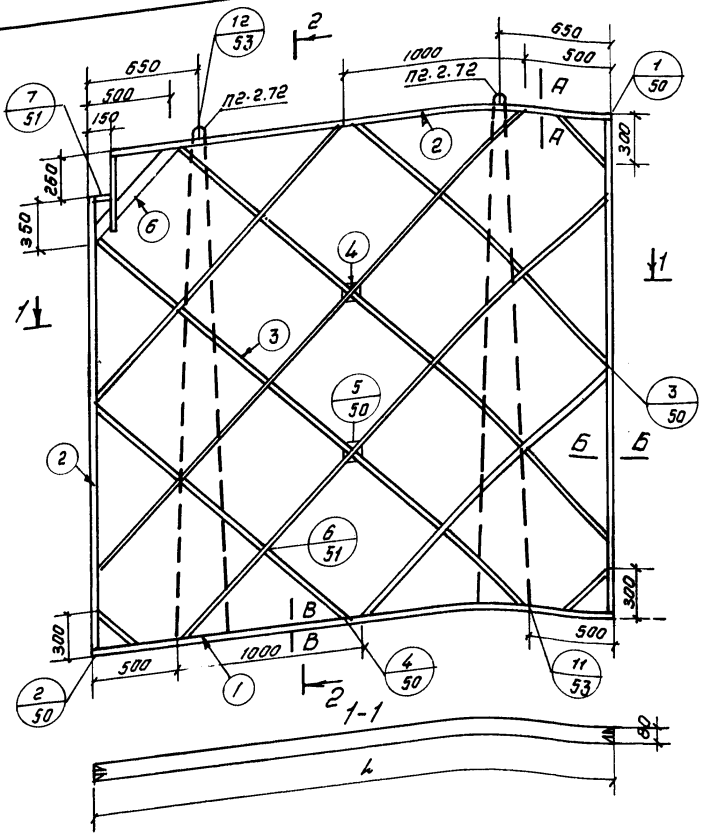

Характеристика изделия

Марка перегородки			ПГ(ПГС)-30-26А	ПГ(ПГС)-30-27А	ПГ(ПГС)-30-30А	ПГ(ПГС)-30-31А	ПГ(ПГС) 30-31,3 А
Масса изделия		кг	725	750	840	870	885
Объем	гипсобетона или гипсоцементобетона	м³	0.535	0.557	0.626	0.648	0.660
Расход материалов	древесины влажностью	м³	0.021	0.021	0.022	0.022	0.022
	стали	кг	7.36	7.36	7.36	7.36	7.36
	гвоздей	кг	0.21	0.21	0.21	0.21	0.21
Проектная марка	гипсобетона	кг/м³	35				
	гипсоцементобетона	кг/см²	35 (для панелей типа ПГС 3,5) 70 (для панелей типа ПГС 7)				
Отпускная прочность не менее	гипсобетона	кг/см²	25				
	гипсоцементобетона	кг/см²	25 (для панелей типа ПГС 3.5) 60 (для панелей типа ПГС 7)				
Объемная масса	гипсобетона	кг/м³	1200-1300				
	гипсоцементобетона	кг/м³	1200-1300				

Выборка древесины

Поз.	Наименование	Сечение	Общая длина, м				
			ПГ(ПГС)-30-26А	ПГ(ПГС)-30-27А	ПГ(ПГС)-30-30А	ПГ(ПГС)-30-31А	ПГ(ПГС)-30-31,3А
1	Нижние бруски	40 / 32	5.12	5.32	5.96	6.16	6.26
2	Верхние и боковые бруски	40 / 32	16.00	16.20	16.84	17.04	17.14
3	Подкосы	80 / 10	18.92	19.49	24.13	24.69	22.48
4	Фиксатор	40 / 40	0.04	0.04	0.04	0.04	0.04
5	Соединительная планка	40 / 10	1.19	1.19	1.19	1.19	1.19
6	Угловой раскос	80 / 10	0.86	0.86	0.86	0.86	0.86

Таблица размеров перегородок

Размеры в мм	Марка ПГ(ПГС)-30-26А	ПГ(ПГС)-30-27А	ПГ(ПГС)-30-30А	ПГ(ПГС)-30-31А	ПГ(ПГС)-30-31,3А
L	2560	2660	2980	3080	3130
H	2720	2720	2720	2720	2720

Гл. инж. проекта Валиев Р.З.
Разработал Валютов Б.
Т.К
г. Пушкино
АШЗТИПЭП

Панели перегородок гипсобетонные

Серия 1.231-1

1976г.

Панели ПГ; ПГС 3.5; ПГС 7-30-26А; 30-27А; 30-30А; 30-31А; 30-31,3А

Выпуск 3с | Лист 36

15070 42

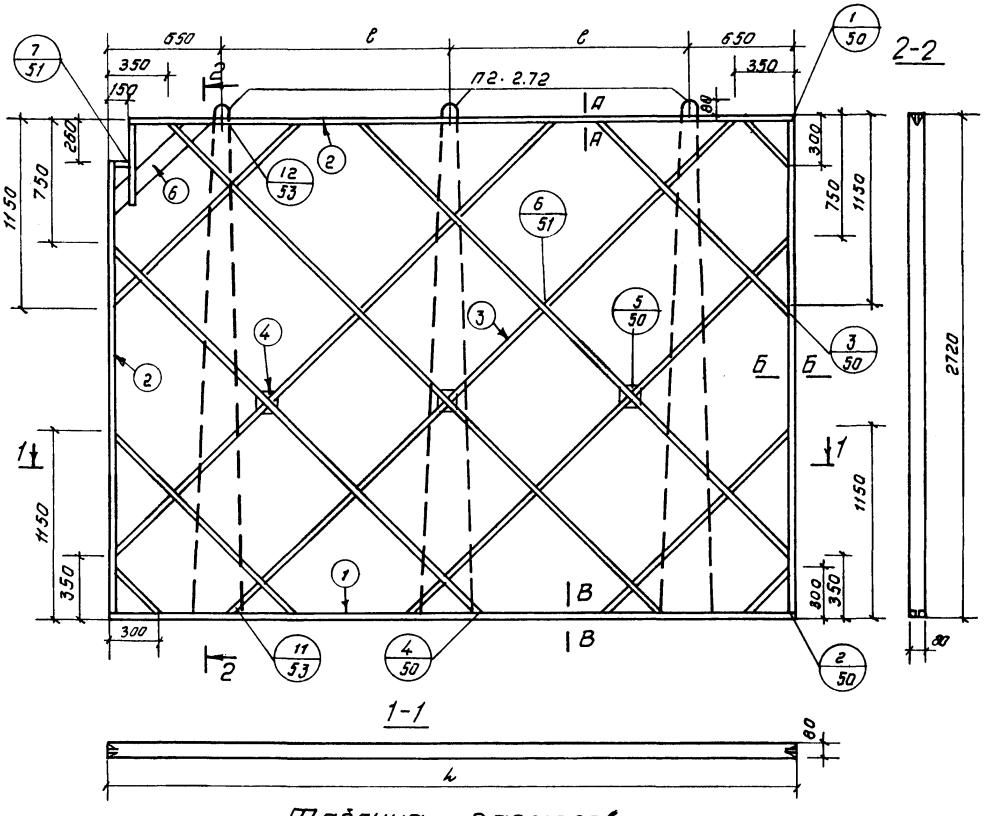

Характеристика изделия

Марка перегородки			ПГ(ПГС)-30-37А	ПГ(ПГС)-30-38А
Масса изделия		кг.	1050	1065
Объем	гипсобетона или гипсоцементобетона	м³	0.783	0.795
Расход материалов	Древесины в чистате	м³	0.026	0.026
	стали	кг.	11.04	11.04
	гвоздей	кг.	0.25	0.25
Проектная марка	гипсобетона	кг/см²	35	
	гипсоцементобетона	кг/см²	35(для панелей типа ПГС 3,5) 50(для панелей типа ПГС 7)	
Отпускная прочность не менее	гипсобетона	кг/см²	25	
	гипсоцементобетона	кг/см²	25(для панелей типа ПГС 3,5) 50(для панелей типа ПГС 7)	
Объемная масса	гипсобетона	кг/м³	1200 - 1300	
	гипсоцементобетона	кг/м³	1200 - 1300	

Выборка древесины

Поз.	Наименование	Сечение	Общая длина, м ПГ(ПГС)-30-37А	ПГ(ПГС)-30-38А
1	Нижние бруски	40, 36	7.44	7.64
2	Верхние и боковые бруски	40, 36	18.32	18.52
3	Подкосы	20, 10	27.75	27.75
4	Фиксатор	40, 40	0.06	0.06
5	Соединительная планка	44, 10	1.19	1.19
6	Угловой раскос	80, 10	0.86	0.86

Таблица размеров

Размеры в мм	Марка перегородки	
	ПГ(ПГС)-30-37А	ПГ(ПГС)-30-38А
L	3720	3820
H	2720	2720

Инв. № подл. | Подпись и дата | Взам. инв. №

Гипроспецстройиндустрия	А.Кротов	
Главный инженер проекта	Э.Алиев	
Гипроспецстройиндустрия г. Ташкент	Разработал	

Т.К	Панели перегородок гипсобетонные	Серия 1.231-1	
1976г.	Панели ПГ; ПГС 3,5; ПГС-7-30-37А; 30-38А.	Выпуск 5с	Лист 37

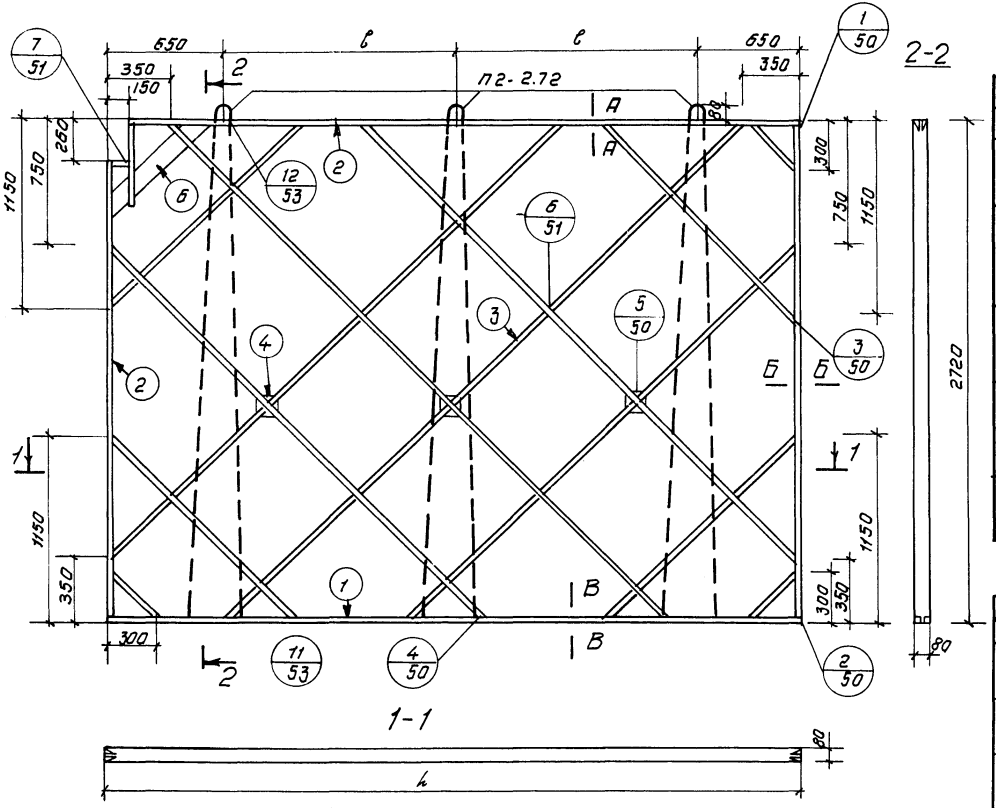

Таблица размеров

Размеры в мм	Марка перегородки	
	ПГ(ПГС)-30-39 А	ПГ(ПГС)-30-41А
l	3920	4060
H	2720	2720

Характеристика изделия

Марка перегородки			ПГ(ПГС)-30-39А	ПГ(ПГС)-30-41А
Масса изделия		кг.	1110	1150
Объем	гипсобетона или гипсоцементобетона	м³	0.826	0.857
Расход материалов	Древесины в чистоте	м³	0.027	0.027
	Стали	кг.	11.04	11.04
	Гвоздей	кг.	0.25	0.25
Проектная марка	гипсобетона	кг/см²	35	
	гипсоцементобетона	кг/см²	35(для панелей типа ПГС 3,5) 70(для панелей типа ПГС 7)	
Отпускная прочность не менее	гипсобетона	кг/см²	25	
	гипсоцементобетона	кг/см²	25(для панелей типа ПГС 3,5) 60(для панелей типа ПГС 7)	
Объемная масса	гипсобетона	кг/м³	1200-1300	
	гипсоцементобетона	кг/м³	1200-1300	

Выборка древесины

Поз.	Наименование	Сечение	Общая длина, м	
			ПГ(ПГС)-30-39А	ПГ(ПГС)-30-41А
1	Нижние доски	40, 38	7.84	8.12
2	Верхние и боковые доски	40, 38	18.72	19.00
3	Подкосы	80, 10	27.75	27.75
4	Фиксатор	40, 40	0.06	0.06
5	Соединительная планка	40, 10	1.19	1.19
6	Угловой раскос	80, 10	0.86	0.86

ГПИ Промстройпроект г. Ташкент

Гл. инж. пр-та Разработал Разиятдинов Разиев

Т. К. 1976г.

Панели перегородок гипсобетонные

Панели ПГ; ПГС 3.5; ПГС 7-30-39 А; 30-41 А.

Серия 1.231-1

Выпуск 3с Лист 38

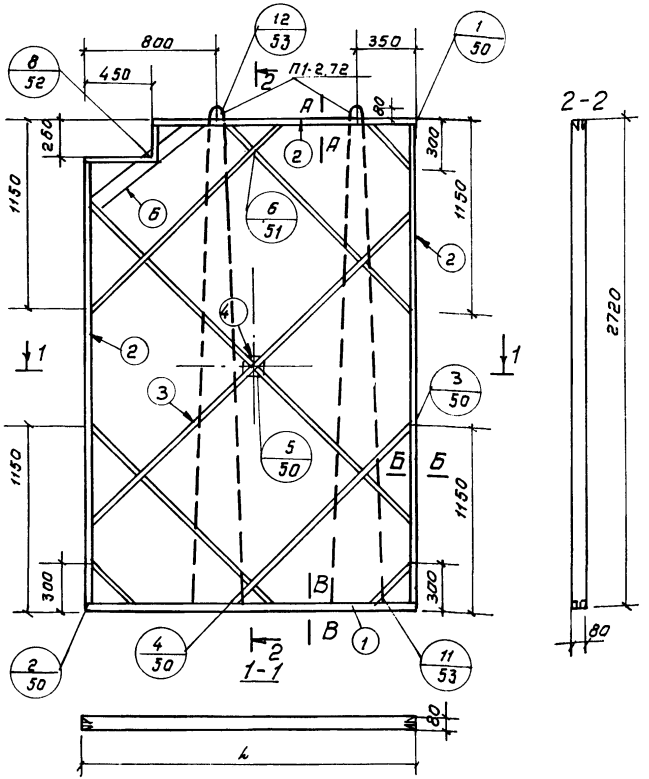

Характеристика изделия

Марка перегородки			пг(пгс)-30-17Б	пг(пгс)30-18Б	пг(пгс)-30-19Б	пг(пгс)30-20Б	пг(пгс) 30-20,3Б
Масса изделия		кг.	460	495	515	550	565
Объем	гипсобетона или гипсоцементобетон	м³	0.339	0.365	0.382	0.407	0.418
Расход материалов	Древесины в чистоте	м³	0.015	0.016	0.016	0.017	0.017
	Стали	кг.	4.72	4.72	4.72	4.72	4.72
	Гвоздей	кг.	0.20	0.20	0.20	0.20	0.20
Проектная марка	гипсобетона	кг/см³	35				
	гипсоцементобет.		35 (для панелей типа ПГС 3.5) 70 (для панелей типа ПГС 7)				
Отпускная прочность не менее	гипсобетона	кг/см²	25				
	гипсоцементобетон		25 (для панелей типа ПГС 3.5) 60 (для панелей типа ПГС 7).				
Объемная масса	гипсобетона	кг/м³	1200-1300				
	Гипсоцементобет.		1200-1300				

Выборка древесины

Поз	Наименование	Сечение	Общая длина м				
			пг(пгс)-30-17Б	пг(пгс)-30-18Б	пг(пгс)-30-19Б	пг(пгс)-30-20Б	пг(пгс)-30-20,3Б
1	Нижние бруски	40 / 32	3.32	3.56	3.72	3.96	4.06
2	Верхние и боковые бруски	40 / 32	14.20	14.44	14.28	14.52	14.94
3	Подкосы	20 / 10	12.48	12.82	13.46	13.80	13.52
4	Фиксатор	40 / 40	0.02	0.02	0.02	0.02	0.02
5	Соединительная планка	40 / 10	1.18	1.18	1.18	1.18	1.18
6	Угловой раскос	80 / 10	1.02	1.02	1.02	1.02	1.02

Таблица размеров

Размеры в мм	Марка перегородок				
	пг(пгс)-30-17Б	пг(пгс)-30-18Б	пг(пгс)-30-19Б	пг(пгс)-30-20Б	пг(пгс)-30-20,3Б
L	1660	1780	1860	1980	2030
H	2720	2720	2720	2720	2720

Т.К.	Панели перегородок гипсобетонные	Серия 1.231-1	
1976г.	Панели ПГ ПГС 3,5; ПГС 7-30-17Б; 30-18Б; 30-19Б; 30-20Б; 30-20,3Б	Выпуск 3с	Лист 39

Гл. инж. пр-та — Валиев Р.З.
Разработал — Вальтер Е.

ТАШЗЕЛЕНИЕ
г. Ташкент

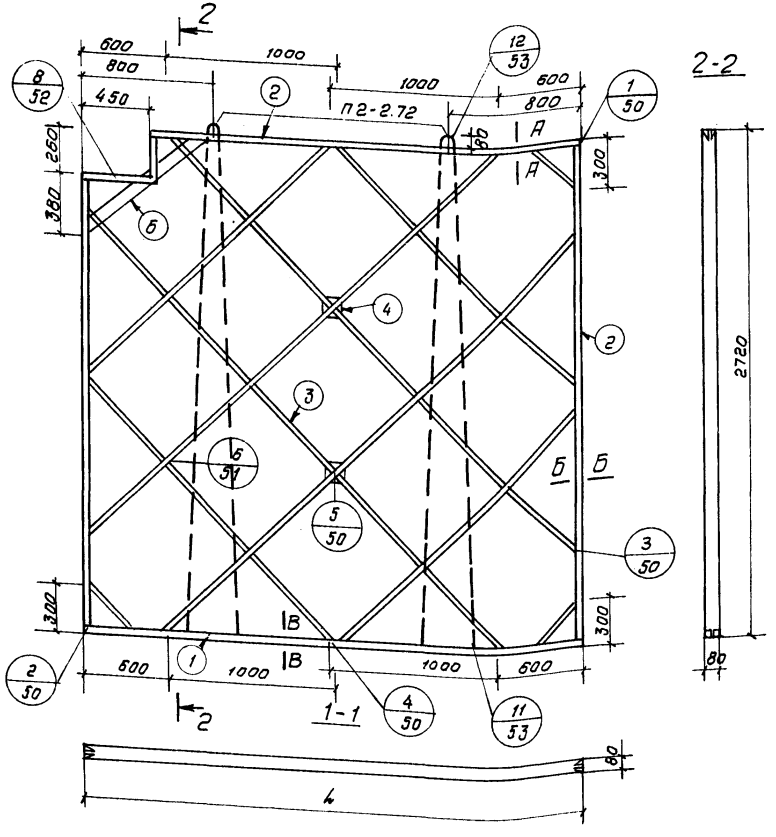

Характеристика изделия

Марка перегородки			ПГ(ПГС)-30-26Б	ПГ(ПГС)-30-27Б	ПГ(ПГС)-30-30Б	ПГ(ПГС)30-31,3Б
Масса изделия		кг	715	745	835	880
Объем	гипсобетона или гипсоцементобетона	м³	0.530	0.552	0.621	0.655
Расход материалов	древесины в чистоте	м³	0.021	0.021	0.022	0.022
	Стали	кг	7.36	7.36	7.36	7.36
	Гвоздей	"	0.21	0.21	0.22	0.22
Проектн. марка	гипсобетона	кг/см²	35			
	гипсоцементобетона	кг/см²	35 (для панелей типа ПГС 3.5) 70 (для панелей типа ПГС 7)			
Отпускная прочность не менее	гипсобетона	кг/см²	25			
	гипсоцементобетона	кг/см²	25 (для панелей типа ПГС 3.5) 50 (для панелей типа ПГС 7)			
Объемная масса	гипсобетона	кг/м³	1200-1300			
	гипсоцементобетона	кг/м³	1200-1300			

Выборка древесины

Поз.	Наименование	Сечение	Общая длина м			
			ПГ(ПГС)-30-26Б	ПГ(ПГС)-30-27Б	ПГ(ПГС)-30-30Б	ПГ(ПГС)-30-31,3Б
1	Нижние бруски	33×80	5.12	5.32	5.96	6.26
2	Верхние и боковые бруски	33×40	16.00	16.20	16.84	17.14
3	Подкосы	40×80	18.92	19.49	24.13	22.48
4	Фиксатор	40×40	0.04	0.04	0.04	0.04
5	Соединительная планка	40×100	1.18	1.18	1.18	1.18
6	Угловой раскос	Ø13, 100	1.02	1.02	1.02	1.02

Таблица размеров

Размеры в мм	Марка перегородок			
	ПГ(ПГС)-30-26Б	ПГ(ПГС)-30-27Б	ПГ(ПГС)-30-30Б	ПГ(ПГС)-30-31,3Б
L	2560	2660	2980	3130
H	2720	2720	2720	2720

ЦНИИЭПсельстроя г. Ташкента

Гл. инж. пр-та Разработал

Ю.Ч. Валиев

Батиев

Т.К

1976г.

Панели перегородок гипсобетонные

Панели ПГ: ПГС 3,5; ПГС 7-30-26Б; 30-27Б; 30-30Б; 30-31,3Б

Серия 1.231-1

Выпуск 3с | Лист 40

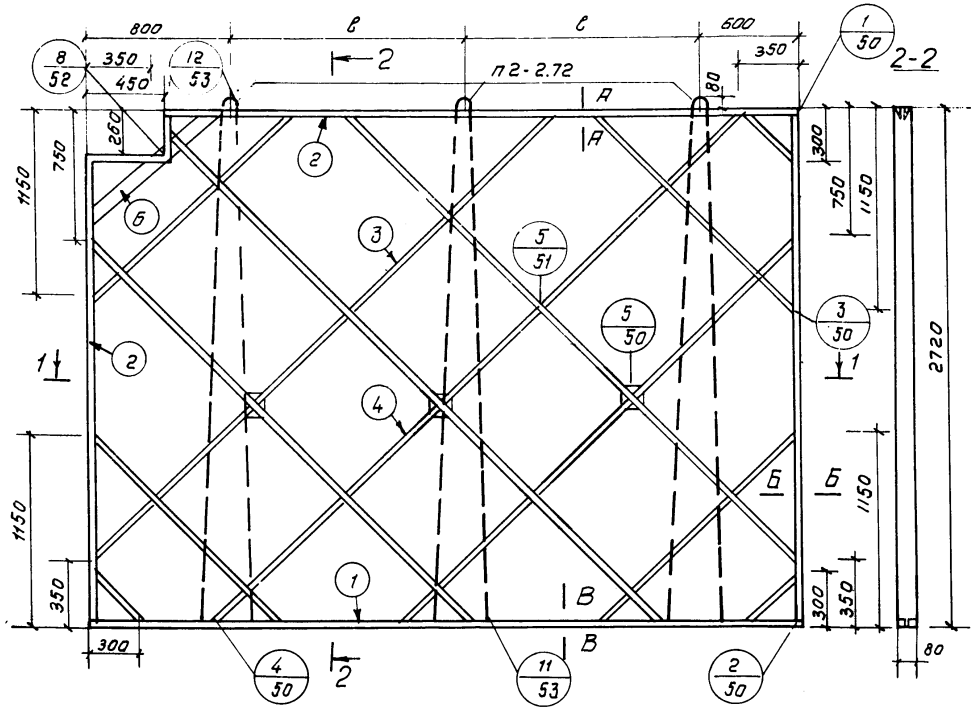

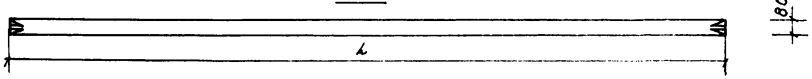

Таблица размеров

Размеры, в мм	Марка перегородки	
	ПГ(ПГС)-30-37Б	ПГ(ПГС)-30-38Б
L	3720	3820
H	2720	2720

Характеристика изделия

Марка перегородки			ПГ(ПГС)-30.37Б	ПГ(ПГС)-30-38Б
Масса изделия		кг.	1045	1060
Объем	гипсобетона или гипсоцементобетона	м³	0.778	0.790
Расход материалов	Древесины в чистоте	м³	0.026	0.026
	Стали	кг.	11.04	11.04
	Гвоздей	кг.	0.25	0.25
Проектная марка	гипсобетона	кг/см²	35	
	гипсоцементобетона	кг/см²	35 (для панелей типа ПГС 3,5) 70 (для панелей типа ПГС 7)	
Отпускная прочность не менее	гипсобетона	кг/см²	25	
	гипсоцементобетона	кг/см²	25 (для панелей типа ПГС 3,5) 80 (для панелей типа ПГС 7)	
Объемная масса	гипсобетона	кг/м³	1200-1300	
	гипсоцементобетона	кг/м³	1200-1300	

Выборка древесины

Поз.	Наименован.	Сечение	Общая длина м	
			ПГ(ПГС)-30.37Б	ПГ(ПГС)-30-38Б
1	Нижние бруски	40, 32	7.44	7.64
2	Верхние и боковые бруски	40, 32	18.32	18.52
3	Подкосы	20, 10	27.75	27.75
4	Фиксатор	40, 40	0.06	0.06
5	Соединительная планка	40, 10	1.18	1.18
6	Угловой раскос	80, 10	1.02	1.02

Разработал Ленгипроинжпроект
Гл. инж. пр-та
Проверил
Н. контр.
Утвердил Госстрой СССР

Т.К. 1976г.

Панели перегородок гипсобетонные

Панели ПГ; ПГС 3,5; ПГС 7-30-37Б; 30-38Б

Серия 1.231-1
Выпуск 3с
Лист 41

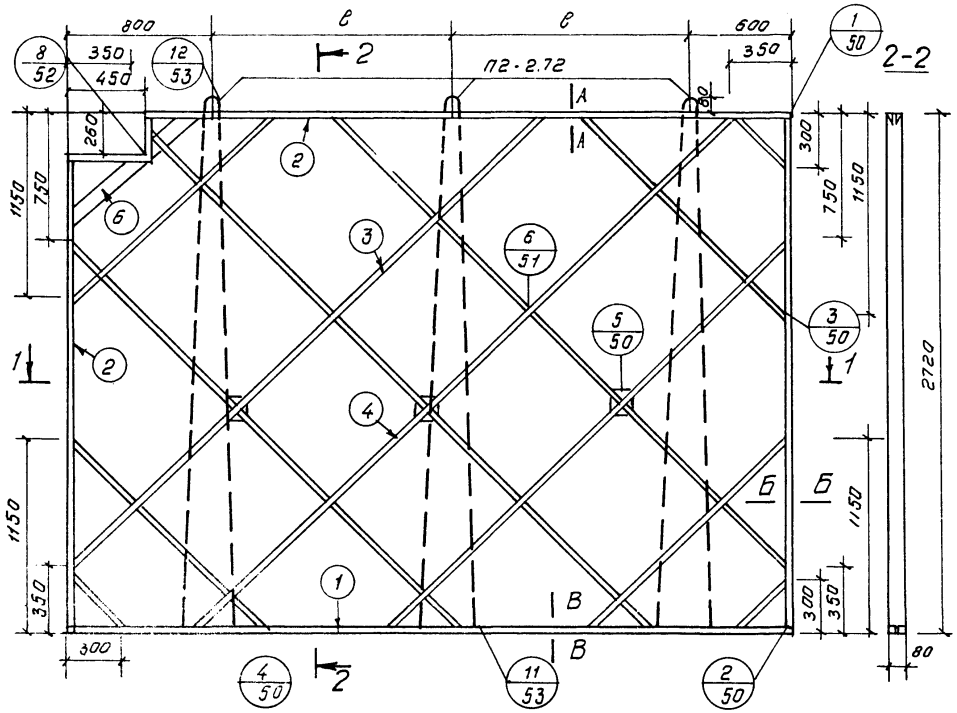

Характеристика изделия

Марка перегородки			ПГ(ПГС)-30-39Б	ПГ(ПГС)-30-41Б
Масса изделия		кг.	1100	1145
Объем	гипсобетона или гипсоцементобетона	$м^3$	0.821	0.852
Расход материалов	древесины в чистоте	$м^3$	0.027	0.027
	Стали	кг.	11.04	11.04
	Гвоздей	кг.	0.25	0.25
проектная марка	гипсобетона	кг/см²	35	
	гипсоцементобетона		35 (для панелей типа ПГС 3,5) 70 (для панелей типа ПГС 7)	
отпускная прочность не менее	гипсобетона	кг/см²	25	
	гипсоцементобетона		25 (для панелей типа ПГС 3,5) 60 (для панелей типа ПГС 7)	
Объемная масса	гипсобетона	кг/м³	1200 - 1300	
	гипсоцементобетона		1200 - 1300	

Выборка древесины

Поз	Наименован.	Сечение	Общая длина м	
			ПГ(ПГС)-30-39Б	ПГ(ПГС)-30-41Б
1	Нижние бруски	40 / 32	7.84	8.12
2	Верхние и боковые бруски	40 / 32	18.72	19.00
3	Подкосы	40 / 10	27.75	27.72
4	Фиксатор	40 / 40	0.06	0.06
5	Соединительная планка	40 / 10	1.18	1.18
6	Угловой раскос	80 / 10	1.02	1.02

Таблица размеров

Размеры в мм.	Марка перегородки	
	ПГ(ПГС)-30-39Б	ПГ(ПГС)-30-41Б
L	3920	4060
H	2720	2720

ТАШЗНИИЭП г. Ташкент
Гл. спец. Асиф. Акрамов МА
Гл. инж. пр-та Валиев РЗ
Разработал Арзуманова

Т.К.	Панели перегородок гипсобетонные	Серия 1.231-1
1976г.	Панели ПГ; ПГС 3.5; ПГС 7-30-39Б; 30-41Б.	Выпуск 3с / Лист 42

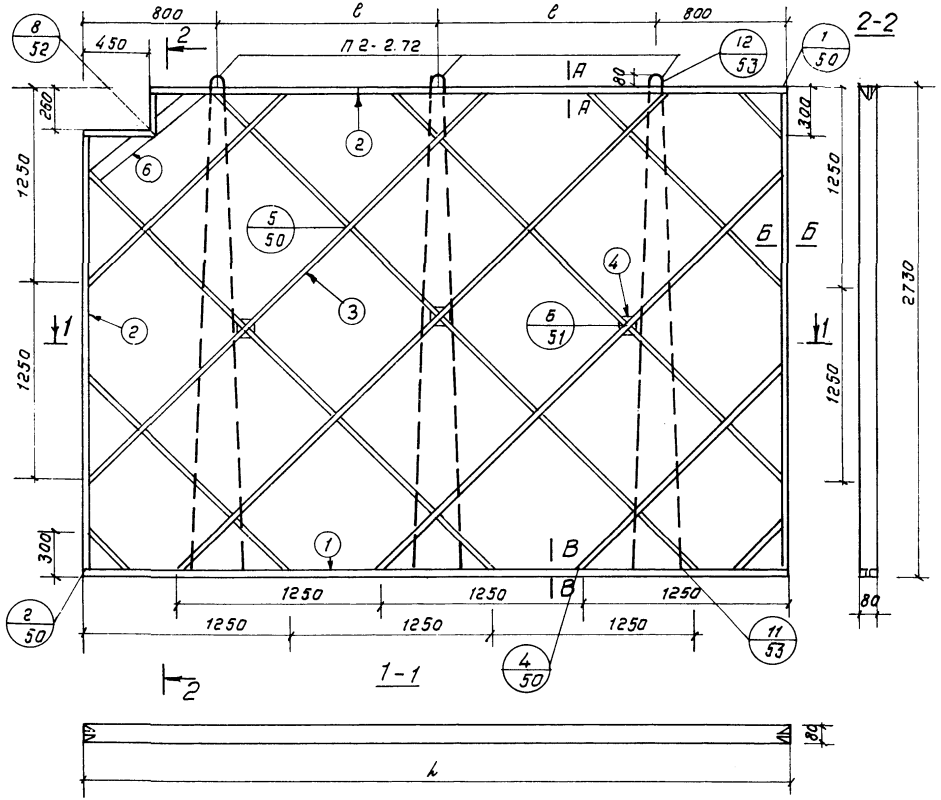

Характеристика изделия

Марка перегородки			ПГ(ПГС)30.42Б	ПГ(ПГС)30.43Б
Масса изделия		кг.	1170	1200
Объем	гипсобетона или гипсоцементобетона	$м^3$	0.872	0.894
Расход материалов	древесины в чистоте	$м^3$	0.028	0.028
	стали	кг.	11.04	11.04
	гвоздей	кг.	0.27	0.27
Проектная марка	гипсобетона	кг/$см^2$	35	
	гипсоцементобетона	кг/$см^2$	35 (для панелей типа ПГС 3,5) 70 (для панелей типа ПГС 7)	
Отпускная прочность не менее	гипсобетона	кг/$см^2$	25	
	гипсоцементобетона	кг/$см^2$	25 (для панелей типа ПГС 3,5) 60 (для панелей типа ПГС 7)	
Объемная масса	гипсобетона	кг/$м^3$	1200 - 1300	
	гипсоцементобетона	кг/$м^3$	1200 - 1300	

Выборка древесины

Поз.	Наименование	Сечение	Общая длина м	
			ПГ(ПГС)30.42Б	ПГ(ПГС)30.43Б
1	Нижние бруски	40 / 32	8.32	8.52
2	Верхние и наковые бруски	40 / 38	18.88	19.08
3	Подкосы	80 / 10	30.62	30.62
4	Фиксатор	40 / 40	0.06	0.06
5	Соединительная планка	40 / 10	1.18	1.18
6	Угловой раскос	80 / 10	1.02	1.02

Таблица размеров

Размеры в мм	Марка перегородки	
	ПГ(ПГС)-30-42Б	ПГ(ПГС)-30-43Б
L	4160	4260
H	2720	2720

ГПИ Промстройпроект Госстроя СССР
Гл. инж. пр-та Окротов
Разработал Волиев Арутюнова

ЦИТП ЗНИИЭП г. Ташкент

Т.К. 1976г.

Панели перегородок гипсобетонные

Панели ПГ; ПГС 3.5; ПГС 7-30-42Б.; 30-43Б.

Серия 1.231-1
Выпуск 3с Лист 43

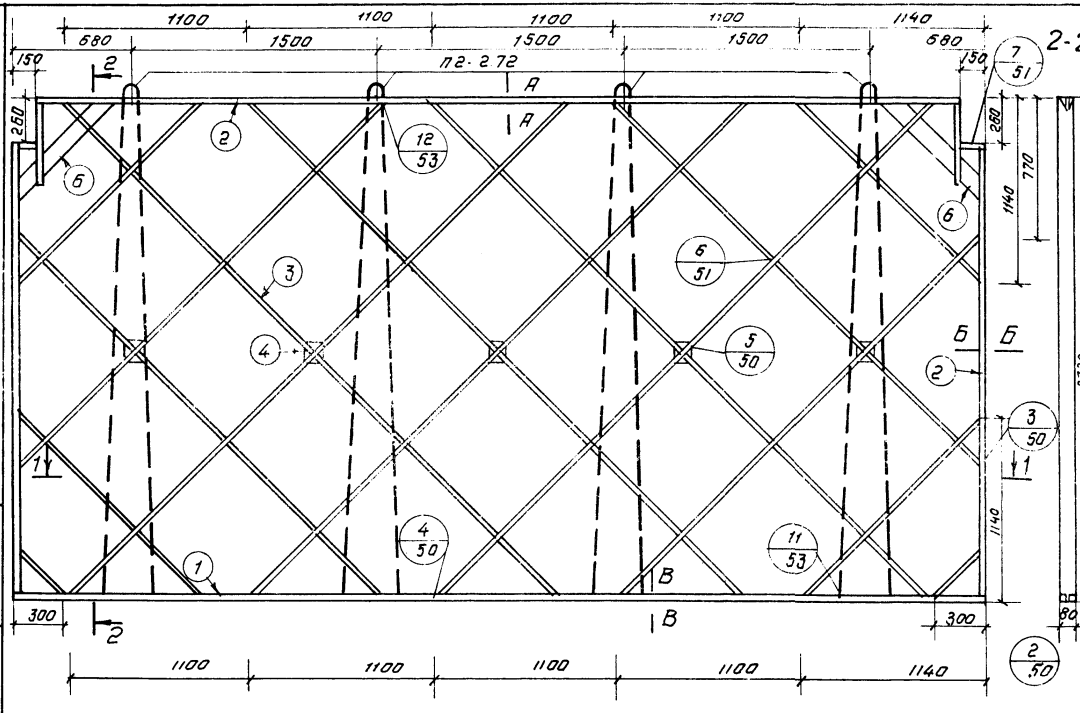

Характеристика изделия

Марка перегородки			пг(пгс)·30·59в	
Масса изделия		кг.	1655	
Объем	гипсобетона или гипсоцементобетона	$м^3$	1.238	
Расход материалов	древесины в чистоте	$м^3$	0.038	
	Стали	кг.	14.72	
	Гвоздей	кг.	0.34	
Проектная марка	гипсобетона	кг.	35	
	гипсоцементобетона	$г/см^2$	35 (для панелей типа пгс 3,5) 70 (для панелей типа пгс 7)	
Отпускная прочность не менее	гипсобетона	кг.	25	
	гипсоцементобетона	$г/см^2$	25 (для панелей типа пгс 3,5) 60 (для панелей типа пгс 7)	
объемная масса	гипсобетона	кг.	1200 · 1300	
	гипсоцементобетона	$м^3$	1200 · 1300	

Выборка древесины

Поз	Наименование	Сечение	Общая длина м пг(пгс)·30·59в	
1	Нижние бруски	40, 32	11.72	
2	Верхние и боковые бруски	40, 32	22.28	
3	Подкосы	20, 10	43.54	
4	Фиксатор	40, 40	0.10	
5	Соединительная планка	40, 10	1.38	
6	Угловой раскос	80, 10	1.72	

Таблица размеров

Размеры в мм	Марка перегородки	
	пг(пгс)·30·59 в	
L	5860	
H	2720	

ТК	Панели перегородок гипсобетонные	Серия 1.231-1	
1975г.	Панели пг, пгс 3.5; пгс 7-30-59 в.	Выпуск 3с	Лист 44

Гл. инж. пр-та Разработал — Валиев Р.З. Арзуманова

г. Ташкент

ПГ-30-7.6

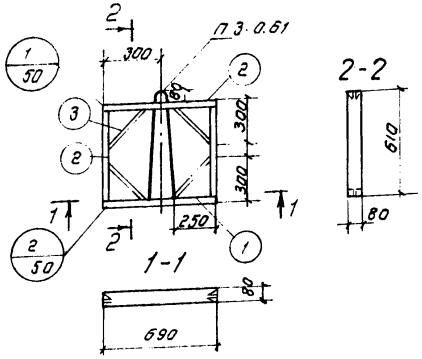

ПГ-30-7.3,5

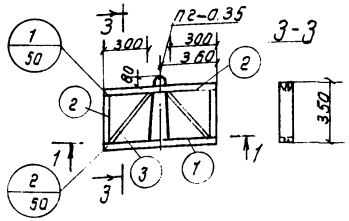

ПГ-30-8.6

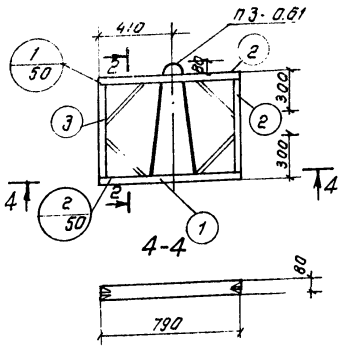

ПГ-30-8.3,5

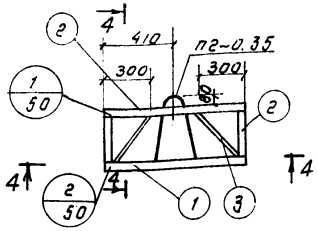

Характеристика изделия

Марка перегородки			ПГ-30-7.6	ПГ-30-7.3,5	ПГ-30-8.6	ПГ-30-8.3,5
Масса изделия		кг	45	25	50	30
Объем	гипсобетона или гипсоцементобетона	м³	0.030	0.016	0.035	0.019
Расход материалов	древесины в чистоте	м³	0.005	0.004	0.005	0.004
	стали	кг	0.39	0.27	0.39	0.27
	гвоздей	кг	0.07	0.06	0.06	0.06
Проектная марка	гипсобетона	кг/см²	35			
	гипсоцементобетон		35 (для панелей типа ПГС 3.5) 70 (для панелей типа ПГС-7)			
Отпускная прочность не менее	гипсобетона	кг/см²	25			
	гипсоцементобетона		25 (для панелей типа ПГС 3.5) 50 (для панелей типа ПГС 7)			
Объемная масса	гипсобетона	кг/м³	1200-1300			
	гипсоцементобетона		1200-1300			

Выборка древесины

Поз.	Наименование	Сечение	Общая длина м			
			ПГ-30-7.6	ПГ-30-7.3,5	ПГ-30-8.6	ПГ-30-8.3,5
1	Нижние бруски	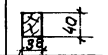	1.44	1.44	1.64	1.64
2	Верхние и боковые бруски	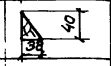	3.56	2.52	3.76	2.72
3	Подкосы	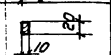	1.70	0.92	1.70	1.00
4	Фиксатор	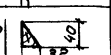	-	-	-	-
5	Соединительная планка	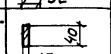	0.60	0.60	0.60	0.60

Таблица размеров

Размеры в мм	Марка перегородок			
	ПГ-30-7.6	ПГ-30-7.3.5	ПГ-30-8.6	ПГ-30-8.3.5
L	690	690	790	790
H	610	350	610	350

АЦНИИЭП Гипрж. пр-то Разработал Валиев Валиев Гл. инж. проекта

Т.К. 1976г.

Панели перегородок гипсобетонные

Панели ПГ-30-7.6; ПГ-30-7.3.5; ПГ-30-8.6; ПГ-30-8.3,5;

Серия 1.231-1

Выпуск 3с | Лист 45

ПГ-30-9.3,5

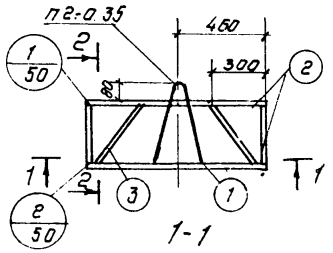

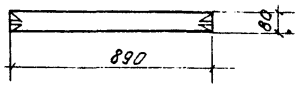

ПГ-30-9.6

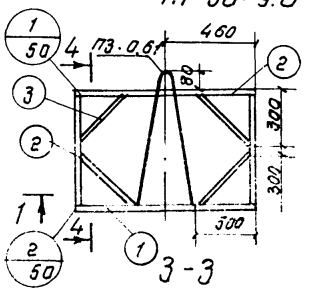

4-4



ПГ-30-10.6

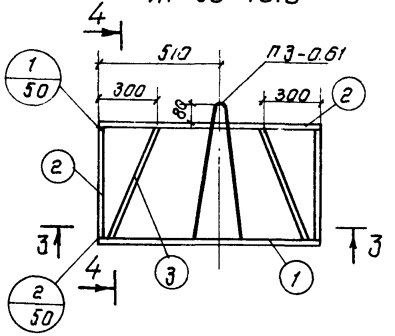

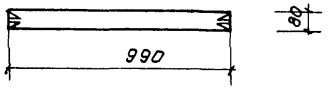

ПГ-30-10.3,5

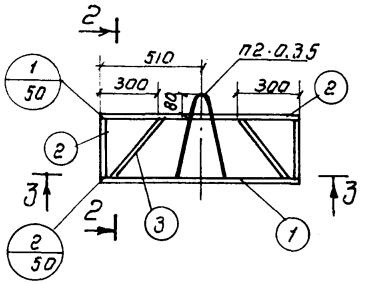

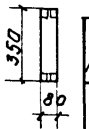

Характеристика изделия

Марка перегородки			ПГ-30-9.6	ПГ-30-9.3,5	ПГ-30-10.6	ПГ-30-10.3,5
Масса изделия		кг	60	35	65	40
Объем	гипсобетона или гипсоцементобетона	$м^3$	0.040	0.022	0.044	0.024
Расход материалов	Древесины в чистоте	$м^3$	0.005	0.004	0.006	0.005
	Стали	кг	0.39	0.27	0.39	0.27
	Гвоздей	кг	0.06	0.06	0.06	0.06
Проектная марка	гипсобетона	кг/$см^2$	35			
	гипсоцементобетона	кг/$см^2$	35 (для панелей типа ПГС 3.5) 70 (для панелей типа ПГС 7)			
Отпускная прочность не менее	гипсобетона	кг/$см^2$	25			
	гипсоцементобетона	кг/$см^2$	25 (для панелей типа ПГС 3.5) 60 (для панелей типа ПГС-7)			
Объемная масса	гипсобетона	кг/$м^3$	1200-1300			
	гипсоцементобетона	кг/$м^3$	1200-1300			

Выборка древесины

Поз.	Наименование	Сечение	Общая длина м			
			ПГ-30-9.6	ПГ-30-9.3,5	ПГ-30-10.6	ПГ-30-10.3,5
1	Нижние бруски	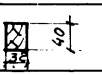	1.84	1.84	2.04	2.04
2	Верхние и боковые бруски	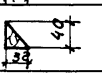	3.94	2.92	4.16	3.12
3	Подкосы	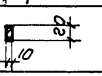	1.70	1.00	1.40	1.00
4	Фиксатор	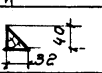	-	-	-	-
5	Соединительная планка	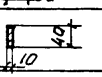	0.60	0.60	0.60	0.60

Таблица размеров

Размеры в мм	Марка перегородок			
	ПГ-30-9.6	ПГ-30-9.3,5	ПГ-30-10.6	ПГ-30-10.3,5
L	890	890	990	990
H	610	350	610	350

Разработал Дудин
Гл. инженер проекта Авдеев
Валиев Р.З.
Валютер Б.Г.

ГАШ г. Ташкент

Т.К	Панели перегородок гипсобетонные	Серия 1.231.1	
1976г.	Панели ПГ-30-9.6; ПГ-30-9.3,5; ПГ-30-10.6; ПГ-30-10.3,5	Выпуск 36	Лист 4.6

ПГ-30-12.3,5

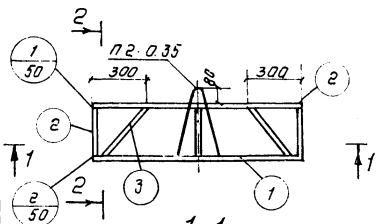

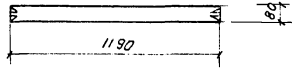

ПГ-30-12.6

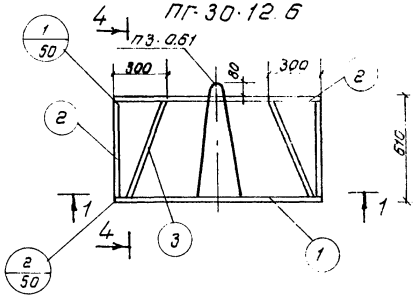

4-4

Характеристика изделия

Марка перегородки			ПГ-30-12.3,5	ПГ-30-12.6	ПГ-30-13.6	ПГ-30-13.3,5
Масса изделия		кг	45	75	80	50
Объем	гипсобетона или гипсоцементобетона	м³	0.029	0.054	0.058	0.031
Расход материалов	Древесины в чистоте	м³	0.005	0.006	0.006	0.006
	Стали	кг	0.27	0.39	0.78	0.54
	Гвоздей	кг	0.06	0.06	0.10	0.09
Проектная марка	гипсобетона	кг/см²	35			
	гипсоцементобетона	кг/см²	35 (для панелей типа ПГС 3.5) 70 (для панелей типа ПГС 7)			
Отпускная прочность не менее	гипсобетона	кг/см²	25			
	гипсоцементобетона	кг/см²	25 (для панелей типа ПГС 3.5) 60 (для панелей типа ПГС 7)			
Объемная масса	гипсобетона	кг/м³	1200-1300			
	гипсоцементобетона	кг/м³	1200-1300			

ПГ-30-13.6

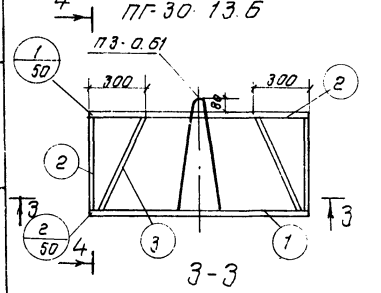

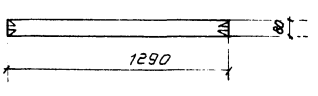

ПГ-30-13.3,5

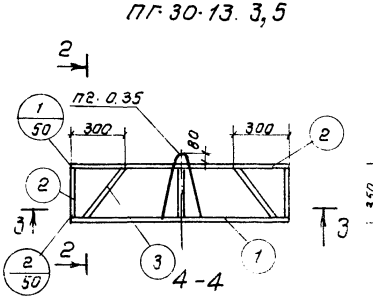

2-2

Выборка древесины

№	Наименование	Сечение	Общая длина м			
			ПГ-30-12.3,5	ПГ-30-12.6	ПГ-30-13.6	ПГ-30-13.3,5
1	Нижние бруски	34 × 140	2,44	2,44	2,64	2,64
2	Верхние и боковые бруски	38 × 40	3,52	4,56	4,76	3,72
3	Подкосы	10 × 20	1,27	1,40	1,40	1,27
4	Фиксатор	38 × 40	–	–	–	–
5	Соединительная планка	10 × 40	0,60	0,60	0,60	0,60

Таблица разметов

Размеры	Марка перегородок			
в мм	ПГ-30-12.3,5	ПГ-30-12.6	ПГ-30-13.6	ПГ-30-13.3,5
L	1190	1190	1290	1290
H	350	610	610	350

ТашЗНИИЭП г. Ташкент

Разработал Лищ
Гл. инж. пр-та Отвер
Гл. спец. арх-в
Проверил Р.З.
Скоатов

ТК	Панели перегородок гипсобетонные	Серия 1.231-1	
1978г.	Панели ПГ-30-12.3,5; ПГ-30-12.6; ПГ-30-13.6; ПГ-30-13.3,5	Выпуск 3с	Лист 47

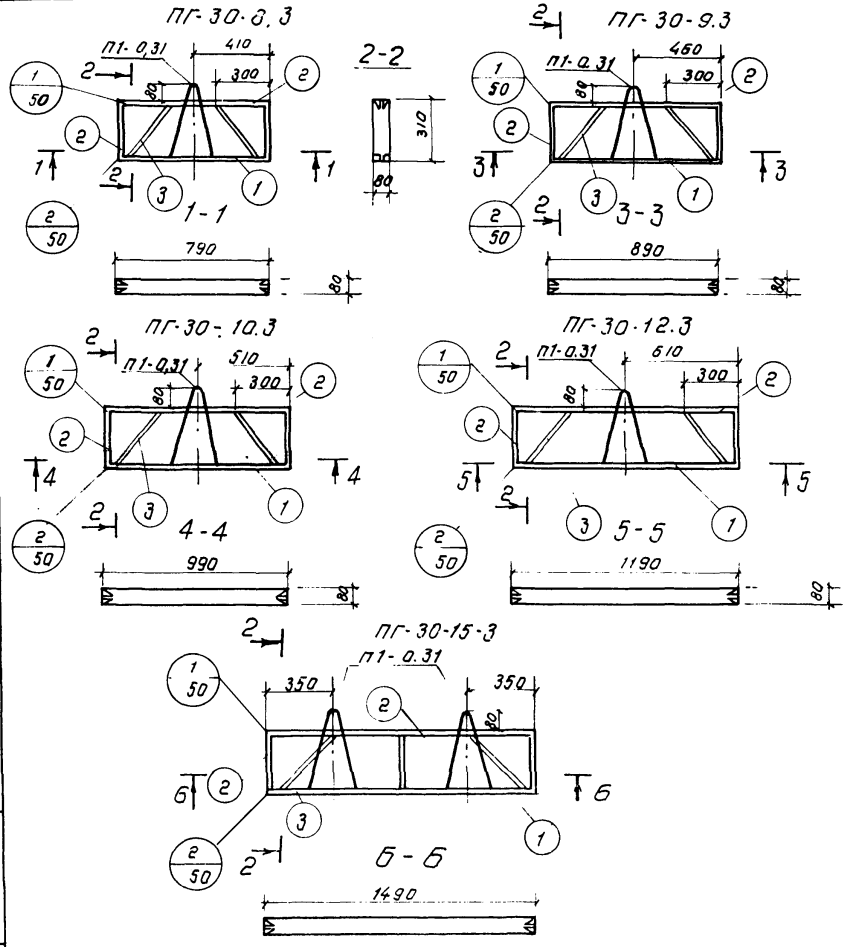

Характеристика изделия

Марка перегородки			ПГ-30-8.3	ПГ-30-9.3	ПГ-30-10.3	ПГ-30-12.3	ПГ-30-15.3
Масса изделия		кг.	25	30	35	40	50
Объем	Гипсобетона или Гипсоцементобетона	м³	0.016	0.019	0.020	0.025	0.032
Расход материалов	Древесины в чистоте	м³	0.004	0.004	0.005	0.005	0.006
	Стали	кг.	0.25	0.25	0.25	0.25	0.50
	Гвоздей	кг.	0.06	0.06	0.06	0.06	0.09
Проектная марка	гипсобетона	кг/см²	35				
	Гипсоцементобетона	кг/см²	35 (для панелей типа ПГС 3.5) 70 (для панелей типа ПГС 7)				
Отпускная прочность не менее	гипсобетона	кг/см²	25				
	гипсоцементобетона	кг/см²	25 (для панелей типа ПГС 3.5) 60 (для панелей типа ПГС 7)				
Объемная масса	гипсобетона	кг/м³	1200-1300				
	гипсоцементобетона	кг/м³	1200 - 1300				

Выборка древесины

Поз.	Наименован.	Сечение	Общая длина м				
			ПГ-30-8.3.	ПГ-30-9.3	ПГ-30-10.3	ПГ-30-12.3	ПГ-30-15.3
1	Нижние бруски	40 / 35	1.64	1.84	2,04	2.44	3.04
2	Верхние и боковые брусси	40 / 35	2.56	2.76	2.96	3.36	3.96
3	Подкосы	20 / 10	1.00	1.00	1.00	1.00	1.00
4	Фиксатор	40 / 35	-	-	-	-	-
5	Соединительная планка	40 / 10	0.60	0.60	0.60	0.60	0.60

Таблица размеров

Размеры в мм	Марка перегородок				
	ПГ-30-8.3	ПГ-30-9.3	ПГ-30-10.3	ПГ-30-12.3	ПГ-30-15.3
L	790	890	990	1190	1490
H	310	310	310	310	310

Волиев Р.З. Вальтер Е.П. Гл.инж. проекта Разработал

ГАШЗЭПЛЗШ г. Ташкент

Т.К. 1975г.

Панели перегородок гипсобетонные.

Панели ПГ-30-8.3; ПГ-30-9.3, ПГ-30-10.3; ПГ-30-12.3; ПГ-30-15.3.

Серия 1.231-1

Выпуск 3с | Лист 48

П1-2.72; П1-2.46

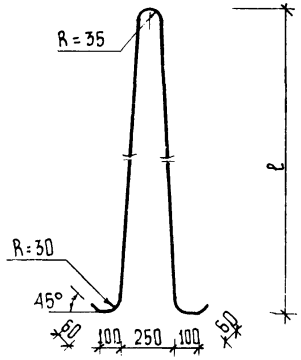

П3-0.61; П3-0.35; П3-0.31

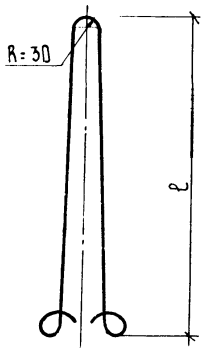

Таблица высоты петли

Марка петли	ℓ мм.
П1-2.72	2800
П1-2.46	2540
П2-2.72	2800
П2-2.46	2540
П3-0.61	690
П3-0.35	430
П3-0.31	390

Спецификация металла

Марка петли	Профиль	Длина, мм	Масса, кг.
П1-2.72	ф 8АI	5970	2.36
П1-2.46	ф 8АI	5450	2.15
П2-2.72	ф10АI	5970	3.68
П2-2.46	ф10АI	5450	3.36
П3-0.61	ф 6АI	1740	0.39
П3-0.35	ф 6АI	1220	0.27
П3-0.31	ф 6АI	1140	0.25

П2-2.72; П2-2.46

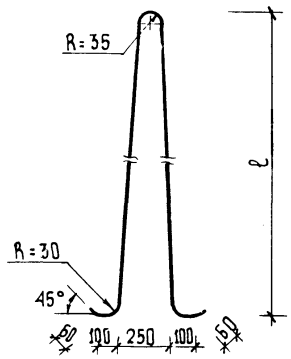

ТК	Панели перегородок гипсобетонные.	Серия 1.231-1	
1976г.	Монтажные петли П1-2.72; 2.46. П2-2.72; 2.46. П3-0.61; 0.35; 0.31.	Выпуск 3с	Лист 49

Гл. спец. отд. Никрамов М.Н.
Гл. инж. пр-та Валиев Р.З.
Разработал Данилова Н.
Проверил Валиев Р.З.

ТАШЗНИИЭП г. ТАШКЕНТ

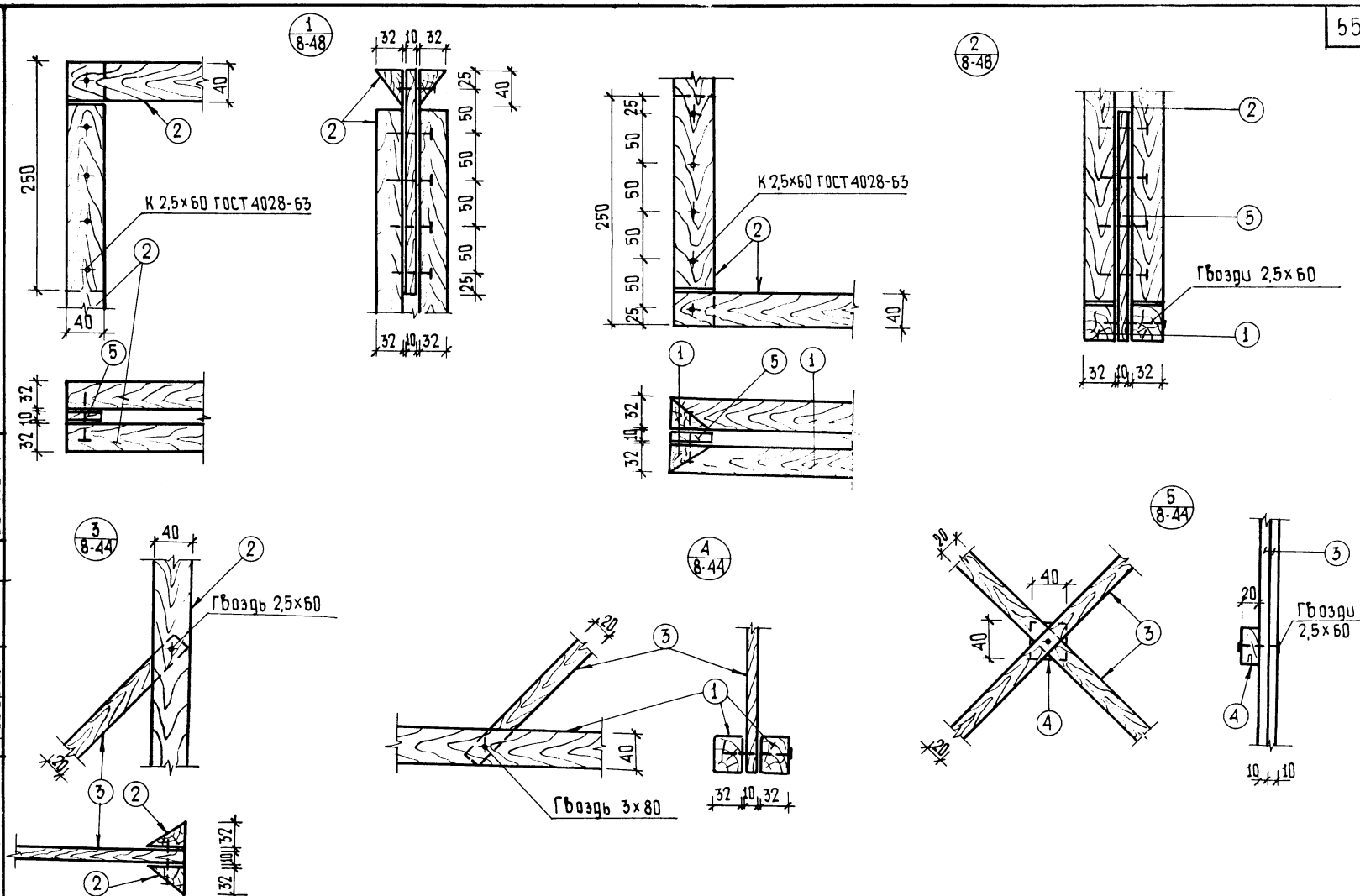

ТК	Панели перегородок гипсобетонные.	Серия 1.231-1	
1976г.	Узлы 1÷5.	Выпуск 3с	Лист 50

ТАШЗИНИЛИ г. ТАШКЕНТ
Гл. инж. пр-та Валиев Р.З.
Разработал Данилова Н.
Проверил Валиев Р.З.

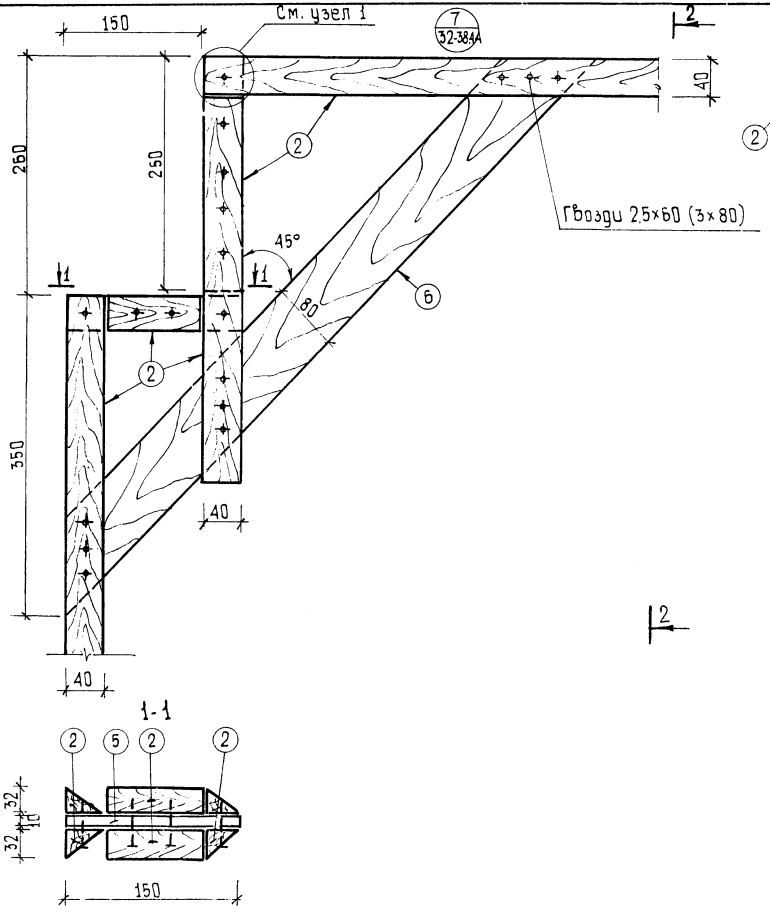

Гл. спец. отд.		Акрамов М.Я.
Гл. инж. пр-ту		Валиев Р.З.
Разработал		Данилова Н.
Проверил		Валиев Р.З.

ГАШЗНИИЭП г. Ташкент

ТК	Панели перегородок гипсобетонные.	Серия 1.231-1	
1976г.	Узлы 6÷7.	Выпуск 32	Лист 51

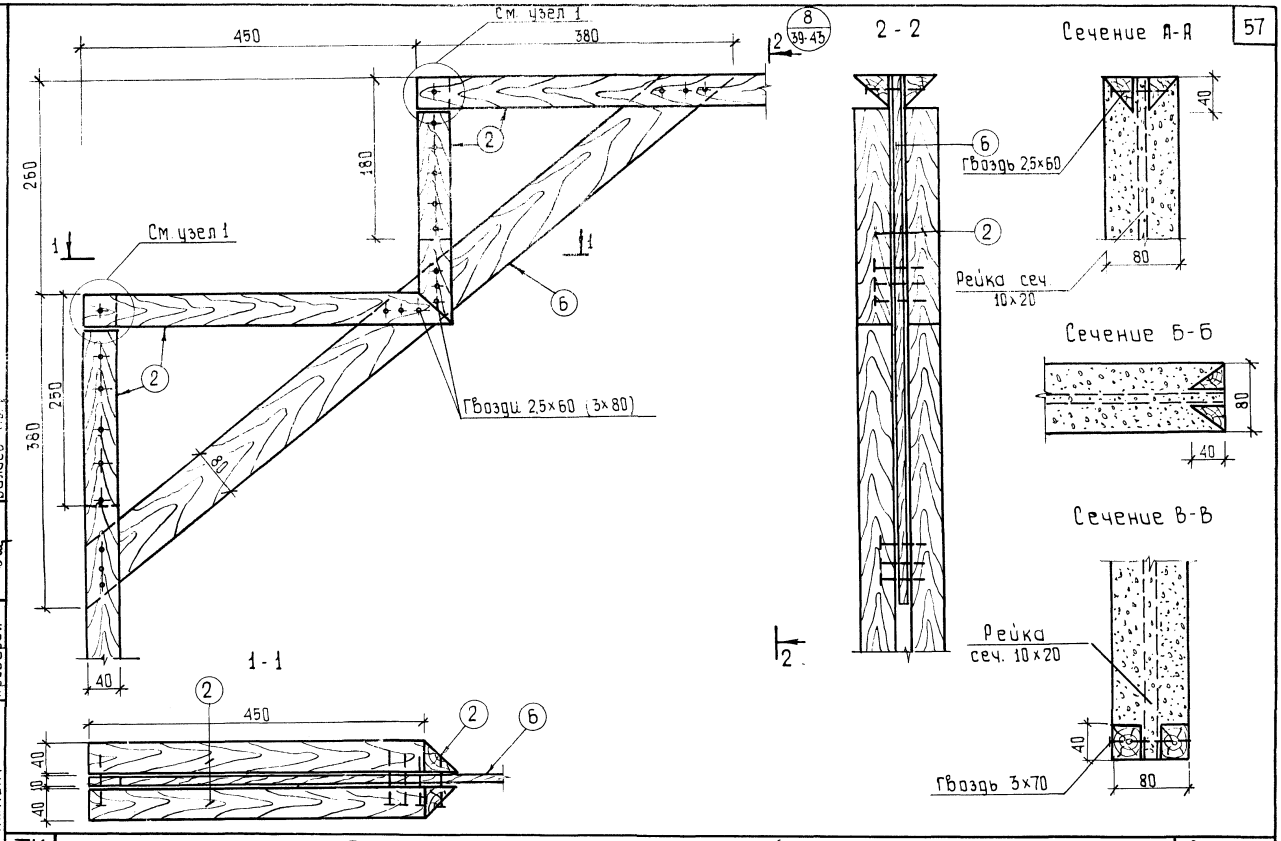

ТК	Панели перегородок гипсобетонные.	Серия 1.231-1	
1976г.	Узел 8. Сечения А-А; Б-Б; В-В.	Выпуск 3с	Лист 52

Гл. спец. отд. Гл. инж. пр-та Разработал Проверил

Акрамов М.Ж. Валиев Р.З. Данилова Н. Валиев Р.З.

ТАШЗНИИЭП г. ТАШКЕНТ

15070

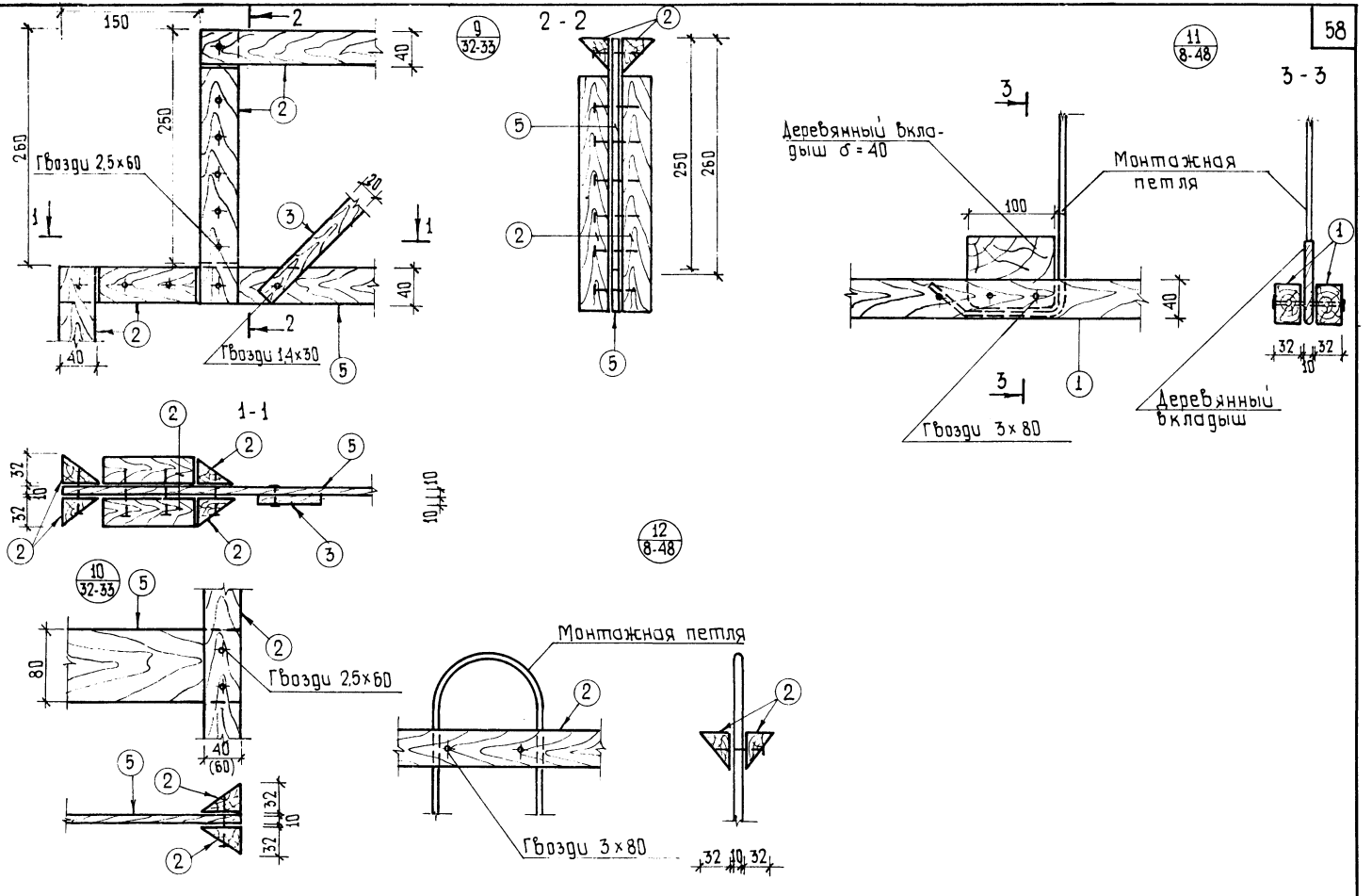

ТК	Панели перегородок гипсобетонные.	Серия 1.231-1	
1976г.	Узлы 9 ÷ 12.	Выпуск 3с	Лист 53

Гл. спец. отд. Акрамов М.Н.
Гл. инж. пр-та Валиев Р.З.
Разработал Данилова Н.
Проверил Валиев Р.З.

ТАШЗНИИЭП г. ТАШКЕНТ

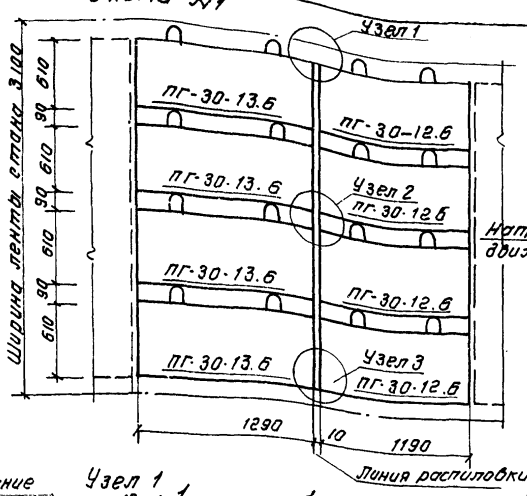

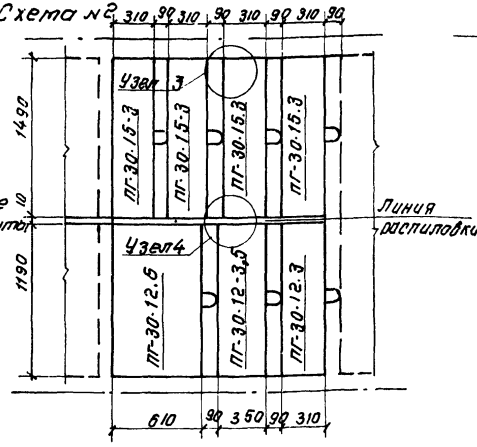

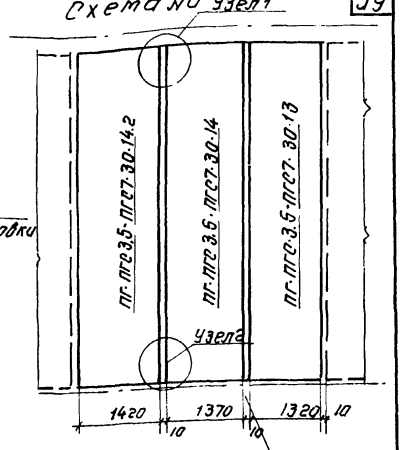

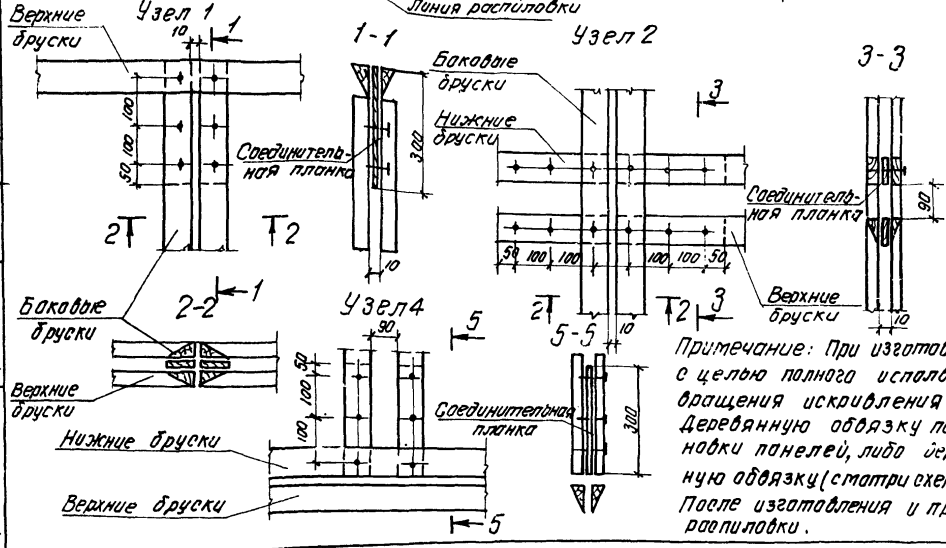

Примечание: При изготовлении панелей-вставок мелкоразмерных панелей с целью полного использования ширины ленты прокатного стана и предотвращения искривления краев рекомендуется панели собирать в блоки деревянную обвязку по периметру блока, а также в зависимости от компановки панелей, либо вертикальную (смотри схему №1, узел2), либо горизонтальную обвязку (смотри схему №2, узел4) внутри блока, выполнять сплошной. После изготовления и пропарки блок разрезается на отдельные панели путем распиловки.

Гл. инж. пр-та	Волиев Р.З.		
Разработал	Данилова Н.		
Проверил	Волиев Р.З.		

Т.К.	Панели перегородок гипсобетонные	серия 1.231-1	
1976г.	Примеры компановки панелей-вставок и мелкоразмерных панелей в блоки.	Выпуск 3с	Лист 54

ГАШЭПИЛЬ Ленгражданпроект

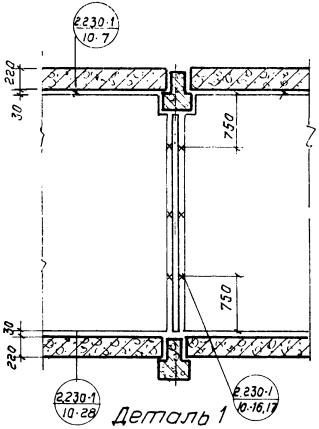

Деталь 1

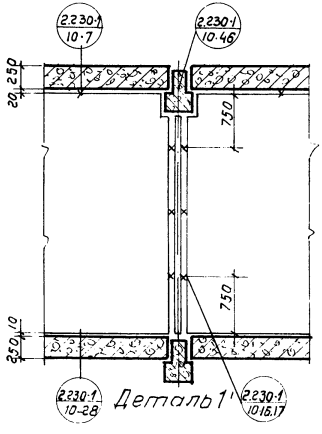

Деталь 1'

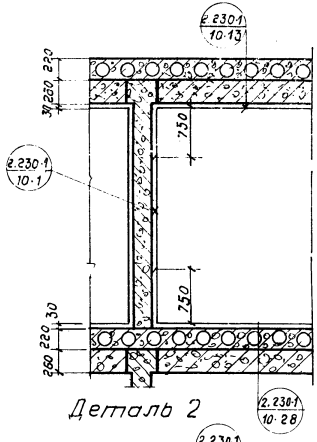

Деталь 2

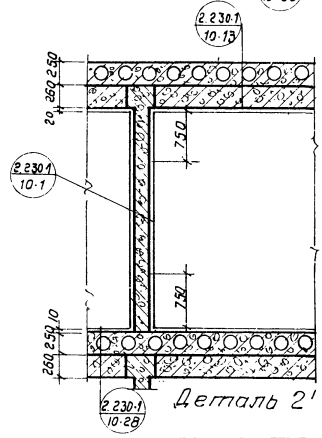

Деталь 2'

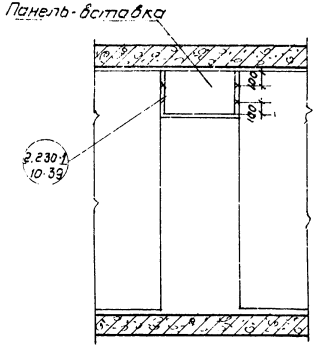

Деталь 3

Примечание:

Детали крупнопанельных гипсобетонных панелей перегородок применять из альбома серии: 2.230-1, выпуск 10„Детали стен и перегородок общественных зданий" с учетом требований СНиП II-А. 12-69„* Строительство в сейсмических районах. Нормы проектирования."

gost.e-ecolog.ru