ТИПОВОЙ ПРОЕКТ

503-9-9.85

ДИАГНОСТИЧЕСКАЯ СТАНЦИЯ ГАИ ПРОПУСКНОЙ СПОСОБНОСТЬЮ 10 ТЫС.АВТОМОБИЛЕЙ В ГОД

АЛЬБОМ У

СПЕЦИФИКАЦИЯ ОБОРУДОВАНИЯ

gost.e-ecolog.ru

Отпечатано
в Новосибирском филиале ЦИТП
630064 г. Новосибирск пр. Карла Маркса 1

Выдано в печать "5" VI 1986 г.
Заказ Т-1530 Тираж 400

Альбом У

ТИПОВОЙ ПРОЕКТ
503-9-9.85
ДИАГНОСТИЧЕСКАЯ СТАНЦИЯ ГАИ
ПРОПУСКНОЙ СПОСОБНОСТЬЮ 10 ТЫС.АВТОМОБИЛЕЙ В ГОД

АЛЬБОМ У

ПЕРЕЧЕНЬ АЛЬБОМОВ

АЛЬБОМ I	ПЗ	Общая пояснительная записка
	ГП	Схема генерального плана
	ТХ	Технология производства
	АР	Архитектурные решения
	КЖ	Конструкции железобетонные
	ОВ	Отопление и вентиляция
	ВК	Внутренние водопровод и канализация
АЛЬБОМ II	ЭО	Электрическое освещение
	ЭМ	Силовое электрооборудование
	А	Автоматизация
	СС	Связь и сигнализация
	АПС	Автоматическая пожарная сигнализация
АЛЬБОМ III		Чертежи строительных изделий
АЛЬБОМ IУ		Чертежи задания заводу-изготовителю
АЛЬБОМ У		Спецификация оборудования
АЛЬБОМ УI		Ведомости потребности в материалах
АЛЬБОМ УII		Сметы. Часть I. Производственный корпус. Часть 2. Вспомогательное здание.

РАЗРАБОТАН

Проектным институтом "Гипроавтотранс"

Главный инженер института В.Н.Крюков

Главный инженер проекта А.В.Трушин

УТВЕРЖДЕН И ВВЕДЕН В ДЕЙСТВИЕ
ПРОТОКОЛОМ МИНИСТЕРСТВА ВНУТРЕННИХ ДЕЛ СССР
ОТ 05.03.85 № 58-85

Срок действия до 1990 года

				Привязан	
Инв.№					

Альбом V

СОДЕРЖАНИЕ АЛЬБОМА

Лист	НАИМЕНОВАНИЕ	Примечание
-	Титульный лист	стр.I
-	Содержание альбома	стр.2
ТХ1 СО	Спецификация оборудования	стр.3
ВК1С0	Спецификация оборудования	стр.8
ВК2С0	Спецификация оборудования	стр.I2
ОВ1С0	Спецификация оборудования	стр.I9
ОВ2С0	Спецификация оборудования	стр.27
ЭМ1С0	Спецификация оборудования	стр.39
ЭМ2С0	Спецификация оборудования	стр.45
ЭО1С0	Спецификация оборудования	стр.52
ЭО2С0	Спецификация оборудования	стр.56
АI.С0	Спецификация оборудования	стр.6I
А2.С0	Спецификация оборудования	стр.64
СС1С0	Спецификация оборудования	стр.72
СС2С0	Спецификация оборудования	стр.75
АПС1С	Спецификация оборудования	стр.80
АР2С0	Спецификация оборудования	стр.83

СОДЕРЖАНИЕ АЛЬБОМА

Лист	НАИМЕНОВАНИЕ	Примечание

Инв.№ подл. | Подпись и дата | Взам.инв.№

Позиция	Наименование и техническая характеристика оборудования и материалов. Завод-изготовитель (для импортного оборудования - страна, фирма)	Тип, марка оборудования. Обозначение документа и номер опросного листа	Единица измерения: Наименование	Единица измерения: Код	Код завода-изготовителя	Код оборудования, материала	Цена единицы оборудования, тыс. руб.	Количество	Масса единицы оборудования, кг
1	2	3	4	5	6	7	8	9	10
	ОБОРУДОВАНИЕ И МАТЕРИАЛЫ, ПОСТАВЛЯЕМЫЕ ЗАКАЗЧИКОМ								
I	Стенд для проверки тормозов автомобилей. Стационарный, барабанный, мощность - 26,0 кВт	СПТЗ-К480	шт	796	-	4577430000		I	3500
2	Пульт управления стендом СПТЗ-К480	-	шт	796	-	-		I	-
3	Стенд для проверки тормозов легковых автомобилей. Стационарный, роликовый, с принудительным приводом колес автомобиля, мощность - 7,0 кВт	К-208 М	шт	796	-	4577430006		I	800
4	Пульт управления стендом К-208М	-	шт	796	-	-		I	-
5	Подъемник для грузовых автомобилей. Стационарный, электрогидравлический, двухплунжерный, канавный, мощность - I,I кВт, грузоподъемность - 8000 кг	П-I28	шт	796	-	45772I00I9		I	600

Взам. инв. №

Подпись и дата

Инв. № подл.

Привязан

Инв. №

ТП 503-9-9.85 ТХI.СО

ГИП	Трушин	
Н.кон.	Сироткин	
Н.от.	Пугин	
Р.гр.	Харитонов	
Инж.	Чистое	

Спецификация оборудования

Стадия	Лист	Листов
Р	I	5

ГИПРОАВТОТРАНС г.Москва

Формат А3

ГОСТ 21.110-82

Альбом V

Позиция	Наименование и техническая характеристика оборудования и материалов. Завод-изготовитель (для импортного оборудования - страна, фирма)	Тип, марка оборудования. Обозначение документа и номер опросного листа	Единица измерения		Код завода-изготовителя	Код оборудования, материала	Цена единицы оборудования, тыс. руб.	Количество	Масса единицы оборудования, кг
			Наименование	Код					
1	2	3	4	5	6	7	8	9	10
6	Подъемник для легковых автомобилей.	П-133	шт	796	-	457721002I		I	9I0
	Стационарный, двухстоечный, с электромеханическим приводом,								
	мощность - 2,2 кВт, грузоподъемность - 2000 кГ								
7	Шкаф для хранения инструмента и технологической оснастки	Р-934	шт	796	-	-		I	2I6
	700 х 500 х I600 мм	ГИАТ,М							
8	Отсос напольный через приемник в полу с открывающейся крышкой	9254	шт	796	-	-		2	36
	Стационарный, подпольный	ГИАТ,М							
9	Привод ворот для внутренней установки	844.50.0000I	шт	796	-	-		4	260
	Мощность - 2хI,I кВт, проем ворот - 3,6 х 4,0 м	I.435.2-23							
		вып.4							
I0	Компрессометр	I79	шт	796	-	45774I000I		I	0,82
	Ручной с фиксацией стрелки манометра								
II	Прибор для определения технического состояния цилиндро-	К-69 М	шт	796	-	45774I0003		2	6,56
	поршневой группы двигателей								
	Переносной, пневматический								
I2	Анализатор топливной аппаратуры дизельных двигателей	К-26I	шт	796	-	45774I00I7		I	7
	Настольный , переносной								

Привязан

Инв. №

Взам. инв. №

Подпись и дата

Инв. № подл.

Альбом V

Позиция	Наименование и техническая характеристика оборудования и материалов. Завод-изготовитель (для импортного оборудования - страна, фирма)	Тип, марка оборудования. Обозначение документа и номер опросного листа	Единица измерения		Код завода-изготовителя	Код оборудования, материала	Цена единицы оборудования, тыс. руб.	Количество	Масса единицы оборудования, кг
			Наименование	Код					
1	2	3	4	5	6	7	8	9	10
I3	Пробник аккумуляторный	ЭI07	шт	796	-	4577520004		2	0,9
	Номинальное напряжение проверяемой батареи I2В								
I4	Пробник аккумуляторный	ЭI08	шт	796	-	4577520003		I	0,7
	Номинальное напряжение проверяемой батареи 2В								
I5	Прибор для проверки электрооборудования автомобилей	Э2I4	шт	796	-	45775I00I8		2	9
	Переносной								
I6	Анализатор двигателя	К-5II	шт	796	-	45774I00I9		I	I80
	Комбинированный, передвижной, электронный, мощность - 0,22 кВт								
I7	Прибор для проверки и регулировки фар автомобилей	К-3I0	шт	796	-	45775I0022		2	40
	Передвижной, оптический с фотометром для определения силы света.								
I8	Прибор для проверки рулевого управления автомобилей	К-I87	шт	796	-	4577420015		2	I,2
	Переносной, ручной								
I9	Прибор для проверки гидравлического усилителя и насоса рулевого управления автомобилей	К-405	шт	796	-	4577420006		I	35
	Переносной, электрогидравлический								

Привязан

Инв. №

Позиция	Наименование и техническая характеристика оборудования и материалов. Завод-изготовитель (для импортного оборудования - страна, фирма)	Тип, марка оборудования. Обозначение документа и номер опросного листа	Единица измерения		Код завода-изготовителя	Код оборудования, материала	Цена единицы оборудования, тыс. руб.	Количество	Масса единицы оборудования, кг
			Наименование	Код					
1	2	3	4	5	6	7	8	9	10
20	Прибор для проверки пневматического привода тормозов автомобилей и автопоездов Переносной, пневматический	К-235	шт	796		4577430014		I	39
21	Газоанализатор Портативный, инфракрасного излучения, для автоматического определения содержания СО в отработавших газах карбюраторных автомобильных двигателей	ГАИ-I	шт	796		42150I0007		2	6
22	Измеритель дымности автомобилей стендовый. Диапазон измерения от 0 до I00% дымности, мощность-0,22кВА	СИДА-I07 "Атлас"	шт	796		42I5329502		2	44
23	Компрессор Передвижной, производительность - 0,I5 м3/мин, мощность-I,5кВт	II36-B2	шт	796		4577340003		I	75
24	Станок настольно-сверлильный вертикальный Диаметр сверления I2 мм, мощность - 0,55 кВт	2MII2	шт	796		38I2II4404		I	I20
25	Станок точильно-шлифовальный двухсторонний Мощность - 0,75 кВт, диаметр круга - I50 мм	3К63I	шт	796		38I33III03		I	90
26	Станок токарно-винторезный повышенной точности Мощность - 0,75 кВт	I6У04П	шт	796		38II6I4406		I	500

Привязан

Инв. №

ТП 503-9-9.85 ТХI.СО

Лист 4

Взам. инв. № | Подпись и дата | Инв. № подл.

Формат А3

Альбом V

Позиция	Наименование и техническая характеристика оборудования и материалов. Завод-изготовитель (для импортного оборудования - страна, фирма)	Тип, марка оборудования. Обозначение документа и номер опросного листа	Единица измерения		Код завода-изготовителя	Код оборудования, материала	Цена единицы оборудования, тыс. руб.	Количество	Масса единицы оборудования, кг
			Наименование	Код					
1	2	3	4	5	6	7	8	9	10
27	Верстак слесарный одноместный	ОРГ-5365	шт	796	5252180000			I	210
	1360 х 950 х 1125 мм								
28	Подставка под оборудование	Р902А	шт	796				2	65
	930 х 600 х 840 мм	ГИАТ,М							

Привязан

Инв. №

ТП 503-9-9.85 ТХ1.СО

Лист 5

Инв. № подл. | Подпись и дата | Взам. инв. №

Формат А3

Альбом I

Позиция	Наименование и техническая характеристика оборудования и материалов. Завод-изготовитель (для импортного оборудования - страна, фирма)	Тип, марка оборудования, Обозначение документа и номер опросного листа	Единица измерения: Наименование	Единица измерения: Код	Код завода-изготовителя	Код оборудования, материала	Цена единицы оборудования, тыс. руб.	Количество	Масса единицы оборудования, кг
1	2	3	4	5	6	7	8	9	10
	ОБОРУДОВАНИЕ И МАТЕРИАЛЫ, ПОСТАВЛЯЕМЫЕ ЗАКАЗЧИКОМ								
	I. Водопровод								
	хозяйственно-противопожарный В I								
I	Кран пожарный, комплектно:								
	а) вентиль пожарный запорный с муфтой и цапкой								
	Ру = 6 кгс/см2 ø 50	1Б1р	шт	796		37I2I4I0I2		4	2,8
	б) ствол пожарный ручной ø 50	РС-50	шт	796		8I93230I02		4	I,8
		ГОСТ 9923-80Е							
	в) головка соединительная рукавная ø 50	ГР-50							
		ГОСТ 22I7-76	шт	796		4854822012		8	0,28
	г) головка соединительная муфтовая ø 50	ГМ-50	шт	796		485484420I		4	0,22
		ГОСТ 22I7-76							
	д) рукав пожарный напорный льняной ℓ = 20 м								
	ø 5I	ГОСТ 472-75	шт	796		2553200000		4	6,32
	е) шкаф деревянный 820 х 740 х I92		шт	796				4	5,0

Взам. инв. № | Подпись и дата | Инв. № подл.

Инв. №

Привязан

ТП 503-9-9.85 ВКI.СО

ГИП	Трушин	
Н.отд.	Ратников	
Гл.сп.	Марионко	
Рук.гр	Кавтун	
Инж.	Гринькин	

Спецификация оборудования

Стадия	Лист	Листов
Р	I	4

ГИПРОАВТОТРАНС г.Москва

Альбом V

Позиция	Наименование и техническая характеристика оборудования и материалов. Завод-изготовитель (для импортного оборудования - страна, фирма)	Тип, марка оборудования. Обозначение документа и номер опросного листа	Единица измерения		Код завода-изготовителя	Код оборудования, материала	Цена единицы оборудования, тыс. руб.	Количество	Масса единицы оборудования, кг
			Наименование	Код					
1	2	3	4	5	6	7	8	9	10
	2. Внутренние водостоки с выпуском на рельеф К 2 (вариант)								
I	Вентиль запорный муфтовый из ковкого чугуна								
	Ру = I6 кгс/см2 Ø 32	I5кчI8р2	шт	796		3732I2I023		2	2,I

Привязан

Инв. №

ТП 503-9-9.85 -ВКI.СО

Лист 2

Инв. № подл. | Подпись и дата | Взам. инв. №

Формат А3

ГОСТ 21.110-82

Альбом V

Позиция	Наименование и техническая характеристика оборудования и материалов. Завод-изготовитель (для импортного оборудования - страна, фирма)	Тип, марка оборудования. Обозначение документа и номер опросного листа	Единица измерения: Наименование	Единица измерения: Код	Код завода-изготовителя	Код оборудования, материала	Цена единицы оборудования, тыс. руб.	Количество	Масса единицы оборудования, кг
1	2	3	4	5	6	7	8	9	10
	ОБОРУДОВАНИЕ, ПОСТАВЛЯЕМОЕ ПОДРЯДЧИКОМ								
	I. Водопровод хозяйственно-противопожарный В1								
I	Трубопровод из стальных водогазопроводных неоцинкованных легких труб Ø 50	ГОСТ3262-75*	м	006		I385000000		65	4,88
	2. Внутренние водостоки с выпуском в дождевую канализацию К2								
I	Водосточная воронка Ø I00	ВР-96	шт	796		5263930000		4	34,8
2	Компенсационный патрубок чугунный канализационный Ø I00	ГОСТ 6942. 5-80	шт	796		4925220000		I	9,I
3	Отвод гнутый полиэтиленовый напорный Ø II0	ТУ 6-I9-2I8--83	шт	796		2248II0000		I5	0,95
4	Тройник полиэтиленовый напорный ØII0 x II0	ТУ 6-I9-2I3--83	шт	796		2248II0000		7	I,I6
5	Ревизия из полиэтилена высокой плотности канализационная Ø I00	ГОСТ 22689. I5-77	шт	796		2248II0000		2	0,46
6	Втулка под фланец Ø II0	ТУ 6-I9-2I3--83	шт	796		2248II0000		I0	0,45
7	Трубопровод из полиэтиленовых напорных труб Ø II0x6,2 (С)	ГОСТ I8599-73	шт	796		2248II0000		65	2,08
8	Крестовина полиэтиленовая напорная 45° Ø I00xI00	ГОСТ 22869.II-77	шт	796		2248II0000		I	0,67

Взам. инв. №

Подпись и дата

Инв. № подл.

Привязан

Инв. №

ТП 503-9-9.85 -ВКI.СО

Лист 3

Альбом V

Позиция	Наименование и техническая характеристика оборудования и материалов. Завод-изготовитель (для импортного оборудования - страна, фирма)		Тип, марка оборудования. Обозначение документа и номер опросного листа	Единица измерения: Наименование	Единица измерения: Код	Код завода-изготовителя	Код оборудования, материала	Цена единицы оборудования, тыс. руб.	Количество	Масса единицы оборудования, кг
1	2		3	4	5	6	7	8	9	10
	3. Внутренние водостоки с выпуском на рельеф (вариант)									
I	Водосточная воронка	Ø I00	ВР-9 б	шт	796		5263930000		4	34,8
2	Компенсационный патрубок чугунный канализационный	Ø I00	ГОСТ 6942.	шт	796		4925220000		I	9,I
			5-80							
3	Отвод гнутый полиэтиленовый напорный	Ø II0	ТУ 6-I9-2I8-	шт	796		2248II0000		I5	0,95
			-83							
4	Угольник полиэтиленовый напорный	Ø 63	ТУ 6-I9-2I3-	шт	796		2248I00000		I5	0,08
			-83							
5	Тройник полиэтиленовый напорный	Ø II0xII0	ТУ 6-I9-2I3-	шт	796		2248II0000		7	I,I6
			-83							
6	Сифон-ревизия двухоборотный чугунный	Ø 50	ГОСТ 6924-73	шт	796		49492I0000		2	4,6
7	Муфта чугунная канализационная	Ø I00	ГОСТ 6942.	шт	796		4925220000		2	3,2
			22-80							
8	Втулка под фланец	Ø II0	ТУ 6-I9-2I3-	шт	796		2248II0000		I0	0,45
			-83							
9	Трубопровод из полиэтиленовых напорных труб	Ø I00x6,2 (С)	ГОСТI8599-73	м	006		2248II0000		50	2,08
I0		0 63x5,7 (Т)		м	006		2248II0000		I5	I,06
II	Трубопровод из тонколистовой стали	б = I,5 мм	ГОСТ 49I8-	м	006		0973000000		3	II,7
			-80[X]							
I2	Гидрозатвор I		ВКНI	шт	796				2	I3,5

Привязан

Инв. №

ТП 503-9-9.85 -ВКI.СО

Лист 4

Инв. № подл. | Подпись и дата | Взам. инв. №

Альбом V

Позиция	Наименование и техническая характеристика оборудования и материалов. Завод-изготовитель (для импортного оборудования - страна, фирма)	Тип, марка оборудования. Обозначение документа и номер опросного листа	Единица измерения: Наименование	Единица измерения: Код	Код завода-изготовителя	Код оборудования, материала	Цена единицы оборудования, тыс. руб.	Количество	Масса единицы оборудования, кг
1	2	3	4	5	6	7	8	9	10
	ОБОРУДОВАНИЕ И МАТЕРИАЛЫ, ПОСТАВЛЯЕМЫЕ ЗАКАЗЧИКОМ								
	I. Водопровод хозяйственно-противопожарный ВI								
I	Автомат газированной воды N = 0,5 кВт	АВ-2-900	шт	796		5I5I4II022		I	I55,0
	средняя производительность 3 дозы/мин	ГОСТI3923-74							
2	Баллон для углекислого газа V = 25 л	ГОСТ 949-73	шт	796		I4I2000000		I	50,0
3	Водомерный узел:								
	а) счетчик холодной воды крыльчатый	УВК-20	шт	796		42I32I0I03		I	2,7
		ТУ-25-02-							
		I364-74							
	б) манометр общего назначения Ø I00 Ру = I0 кгс/см2	ОБМI-I00хI0	шт	796		42I2I3I300		I	0,8
		ГОСТ 8625-							
		- 77Е							
	в) задвижка параллельная с выдвижным шпинделем, с ручным								
	управлением, в комплекте с ответными фланцами,								
	прокладками и крепежом Ру = I0 кгс/см2 Ø 50	30ч6бр	шт	796		372II5I005		2	I8,4
	г) кран водоразборный Ø I5	КВ-I5 Д	шт	796		495I300000		I	0,3
		ГОСТ 20275-							
		-74							

Взам. инв. №

Подпись и дата

Инв. № подл.

Инв. №

Привязан

ТП 503-9-9.85 ВК2.СО

ГИП	Трушин	Спецификация оборудования	Стадия	Лист	Листов
Н.от.	Ратников		Р	I	7
Гл.сп.	Марионко		ГИПРОАВТОТРАНС г.Москва		
Р.гр.	Кавтун				
Инж.	Гринькин				

Альбом I

Позиция	Наименование и техническая характеристика оборудования и материалов. Завод-изготовитель (для импортного оборудования - страна, фирма)		Тип, марка оборудования. Обозначение документа и номер опросного листа	Единица измерения: Наименование	Единица измерения: Код	Код завода-изготовителя	Код оборудования, материала	Цена единицы оборудования, тыс. руб.	Количество	Масса единицы оборудования, кг
1	2		3	4	5	6	7	8	9	10
	д) задвижка чугунная параллельная с выдвижным шпинделем,									
	с электроприводом, с ответными фланцами, прокладками и									
	крепежом Ру = I0 кгс/см2	Ø I00	30ч906бр	шт	796		372II57005		I	75,0
4	Задвижка параллельная с выдвижным шпинделем, с ручным управлением, в комплекте с ответными фланцами, прокладками и крепежом Ру = I0 кгс/см2	Ø I00	30 ч 6бр	шт	796		372II5I007		I	39,5
5	Вентиль запорный муфтовый Ру = I6 кгс/см2	Ø 25	I5кчI8р2	шт	796		3732III064		7	I,4
6		Ø I5	I5кчI8р2	шт	796		3732I2I062		8	0,7
7	Опора под водомерный узел I		ВКН-I	шт	796				2	5,0
	2. Горячее водоснабжение ТЗ									
I	Вентиль запорный муфтовый из ковкого чугуна Ру = I6 кгс/см2	Ø 25	I5кчI8п2	шт	796		3732III064		3	I,4
		Ø I5	I5кчI8п2	шт	796		3732I2I062		3	0,7
	3. Внутренние водостоки с выпуском на рельеф К2									
I	Вентиль запорный муфтовый из ковкого чугуна Ру = I6 кгс/см2	Ø 32	I5кчI8р2	шт	796		3732I2I023		2	2,I

Привязан

Инв. №

Инв. № подл. | Подпись и дат | Инв. №

ТП 503-9-9.85 - ВК2.СО

Лист 2

Альбом V

Позиция	Наименование и техническая характеристика оборудования и материалов. Завод-изготовитель (для импортного оборудования - страна, фирма)	Тип, марка оборудования. Обозначение документа и номер опросного листа	Единица измерения: Наименование	Единица измерения: Код	Код завода-изготовителя	Код оборудования, материала	Цена единицы оборудования, тыс. руб.	Количество	Масса единицы оборудования, кг
1	2	3	4	5	6	7	8	9	10
	ОБОРУДОВАНИЕ, ПОСТАВЛЯЕМОЕ ПОДРЯДЧИКОМ								
	I. Водопровод хозяйственно-противопожарный В1								
I	Трубопровод из стальных водогазопроводных неоцинкованных								
	легких труб Ø I00	ГОСТ3262-75*	м	006		I385000000		6	I0,85
2	Трубопровод из стальных водогазопроводных оцинкованных								
	легких труб Ø 50	ГОСТ3262-75*	м	006		I385000000		40	4,34
3	Ø 25		м	006		I385000000		I5	2,I8
4	Ø I5		м	006		I385000000		35	I,I9
5	Рукав резинотканевый ℓ = 30 м Ø 25	П(УП)-6,3-I5	шт	796		2553240403		I	22,0
		-У							
		ГОСТI8698-79							
	2. Горячее водоснабжение								
I	Трубопровод из стальных водогазопроводных оцинкованных								
	легких труб Ø 25	ГОСТ3262-75*	м	006		I3850I0000		I5	2,I8
	Ø I5		м	006		I3850I0000		25	I,I9
	3. Канализация бытовая К I								
I	Унитаз " Компакт " с прямым выпуском и низкорасположенным	КП-КВ							
	смывным бачком	ГОСТ22847-77	шт	796		4965I50000		2	I3,5
		БНК-ВП	шт	796		4968350000		2	II,0
		ГОСТ2I485.0-76							
2	Писсуар керамический с цельноотлитым сифоном и	ТИП-I	шт	796		4967I50000		I	6,0
	писсуарным краном	ГОСТ755-72							

Взам. инв. №

Подпись и дата

Инв. № подл.

Привязан

Инв. №

ТП 503-9-9.85 -ВК2.С0

Лист 3

Формат А3
ГОСТ 21.110-82

Альбом V

Позиция	Наименование и техническая характеристика оборудования и материалов. Завод-изготовитель (для импортного оборудования - страна, фирма)	Тип, марка оборудования. Обозначение документа и номер опросного листа	Единица измерения: Наименование	Единица измерения: Код	Код завода-изготовителя	Код оборудования, материала	Цена единицы оборудования, тыс. руб.	Количество	Масса единицы оборудования, кг
1	2	3	4	5	6	7	8	9	10
		КП-2	шт	796		4967I50000		I	0,3
		ТУ2I-26-I26-75							
3	Умывальник керамический с пластмассовым сифоном и смесителем с нижней камерой смешения	ПрсС	шт	796		4962330000		3	I2,0
		ГОСТ23759-79							
		СНУ	шт	796		4949300000		3	0,5
		ГОСТ234I2-79							
		СМ-Ум-НКСР-2В	шт	796		495II50000		3	I,3
		ГОСТI9802-74							
4	Раковина стальная эмалированная с чугунным двухоборотным сифоном-ревизией и смесителем с нижней камерой смешения	РС-2							
		ГОСТ24843-8I	шт	796		4943I00000		2	4,0
		СФ-II0 Д							
		ГОСТ6924-73	шт	796		49490I0000		2	3,3
		СМ-М-ННР							
		ГОСТI9802-74	шт	796		495II50000		2	I,3
5	Трап чугунный эмалированный Ø 50	ТК 50 Б							
		ГОСТI8II-8I	шт	796		4947II0000		2	4,9
6	Отвод из полиэтилена высокой плотности канализационный 90°								
	Ø I00	ГОСТ226899-77	шт	796		2248II0000		4	0,34
7	Ø 50		шт	796		2248II0000		5	0,07

Привязан

Инв. №

Взам. инв. №

Подпись и дата

Инв. № подл.

ТП 503-9-9.85 -ВК2.СО

Лист 4

Формат А3

ГОСТ 21.110-82

Позиция	Наименование и техническая характеристика оборудования и материалов. Завод-изготовитель (для импортного оборудования - страна, фирма)	Тип, марка оборудования. Обозначение документа и номер опросного листа	Единица измерения: Наименование	Единица измерения: Код	Код завода-изготовителя	Код оборудования, материала	Цена единицы оборудования, тыс. руб.	Количество	Масса единицы оборудования, кг
1	2	3	4	5	6	7	8	9	10
8	Тройник из полиэтилена высокой плотности								
	канализационный Ø I00 x I00	ГОСТ22689.I0-	шт	796		2248II0000		5	0,46
		-77							
9	Ø I00 x 50		шт	796		2248II0000		7	0,27
I0	Ø 50 x 50		шт	796		2248II0000		2	0,09
II	Заглушка из полиэтилена высокой плотности								
	канализационная Ø I00	ГОСТ22689.I6-	шт	796		2248II0000		3	0,II
		-77							
I2	Ø 50		шт	796		2248II0000		I	0,02
I3	Ревизия из полиэтилена высокой плотности канализационная								
	Ø I00	ГОСТ22689.I5-	шт	796		2248II0000		2	0,46
		-77							
I4	Ø 50		шт	796		2248II0000		I	0,I
I5	Трубопровод из канализационных труб из полиэтилена								
	высокой плотности Ø I00	ГОСТ22689.3-	м	006		2248II0000		29	0,9
		-77							
	Ø 50		м	006		2248II0000		22	0,3
	4. Внутренние водостоки с выпуском								
	в дождевую канализацию К 2								
I	Водосточная воронка Ø I00	ВР-96	шт	796		5263930000		2	34,8
2	Компенсационный патрубок чугунный канализационный Ø I00	ГОСТ69425-80	шт	796		4925220000		2	9,I
3	Отвод гнутый полиэтиленовый напорный Ø II0	ТУ6-I9-2I8-	шт	796		2248II0000		4	0,95
		-83							

Взам. инв. №

Подпись и дата

Инв. № подл.

Привязан

Инв. №

Позиция	Наименование и техническая характеристика оборудования и материалов. Завод-изготовитель (для импортного оборудования - страна, фирма)	Тип, марка оборудования. Обозначение документа и номер опросного листа	Единица измерения: Наименование	Единица измерения: Код	Код завода-изготовителя	Код оборудования, материала	Цена единицы оборудования, тыс. руб.	Количество	Масса единицы оборудования, кг
1	2	3	4	5	6	7	8	9	10
4	Тройник полиэтиленовый напорный Ø II0 x II0	ТУ6-I9-2I3-	шт	796		2248II0000		2	I,I6
		-83							
5	Ревизия из полиэтилена высокой плотности	ГОСТ22689.I5							
	канализационная Ø I00	-77	шт	796		2248II0000		2	0,46
6	Втулка под фланец Ø II0	ТУ6-I9-2I3-	шт	796		2248II0000		2	0,45
		-83							
7	Трубопровод из полиэтиленовых напорных труб								
	Ø II0 x 6,2 (с)	ГОСТI8599-73	м	006		2248II0000		I8	2,08
	5. Внутренние водостоки с выпуском								
	на рельеф								
I	Водосточная воронка Ø I00	ВР-9 б	шт	796		5263930000		2	34,8
2	Компенсационный патрубок чугунный канализационный Ø I00	ГОСТ6942.5-							
		-80	шт	796		4925220000		2	9,I
3	Отвод гнутый полиэтиленовый напорный Ø II0	ТУ6-I9-2I8-	шт	796		2248II0000		4	0,95
		-83							
4	Угольник полиэтиленовый напорный Ø 63	ТУ6-I9-2I3-	шт	796		2248II0000		2	0,08
		-83							
5	Тройник полиэтиленовый напорный Ø II0 x II0	ТУ6-I9-2I3-	шт	796		2248II0000		2	I,I6
		83							
6	Сифон-ревизия двухоборотный чугунный Ø 50	ГОСТ 6924-73	шт	796		49492I0000		2	4,6
7	Муфта чугунная канализационная Ø I00	ГОСТ 6942.22-	шт	796		4925220000		2	3,2
		- 80							

Привязан

Инв. №

Альбом V

Позиция	Наименование и техническая характеристика оборудования и материалов. Завод-изготовитель (для импортного оборудования - страна, фирма)	Тип, марка оборудования. Обозначение документа и номер опросного листа	Единица измерения: Наименование	Единица измерения: Код	Код завода-изготовителя	Код оборудования, материала	Цена единицы оборудования, тыс. руб.	Количество	Масса единицы оборудования, кг
1	2	3	4	5	6	7	8	9	10
8	Втулка под фланец Ø II0	ТУ6-I9-2I3-	шт	796		2248II0000		2	0,45
		-83							
9	Трубопровод из полиэтиленовых напорных труб Ø II0x6,2 (С)	ГОСТI8599-73	м	006		2248II0000		I2	2,08
I0	Ø 63 x5,7 (Т)		м	006		2248II0000		6	I,06
II	Трубопровод из тонколистовой стали б = I,5 мм								
	Ø I00	ГОСТI49I8-	м	006		0973000000		2	II,7
		- 80 *							
I2	Гидрозатвор I	ВКН I	шт	796				2	I3,5

Взам. инв. №

Подпись и дата

Инв. № подл.

Привязан

Инв. №

ТП 503-9-9.85 -ВК2.СО

Лист 7

Формат А3

Альбом V

Позиция	Наименование и техническая характеристика оборудования и материалов. Завод-изготовитель (для импортного оборудования - страна, фирма)	Тип, марка оборудования. Обозначение документа и номер опросного листа	Единица измерения: Наименование	Единица измерения: Код	Код завода-изготовителя	Код оборудования, материала	Цена единицы оборудования, тыс. руб.	Количество	Масса единицы оборудования, кг
1	2	3	4	5	6	7	8	9	10
	ОБОРУДОВАНИЕ И МАТЕРИАЛЫ, ПОСТАВЛЯЕМЫЕ ЗАКАЗЧИКОМ								
	I. Отопление								
I	Вентиль запорный муфтовый из ковкого чугуна	I5кчI8п2							
	Ру = I6 кгс/см2 $t_н$ = - 20°С, - 30°С, - 40°С Ø I5	Каталог	шт	796		3732III032		7	0,7
	$t_н$ = - 20°С, - 30°С, - 40°С Ø 20	ЦКБА	шт	796		3732III033		2	0,9
	2. Теплоснабжение установок систем								
I	Вентиль запорный муфтовый из ковкого чугуна	I5кчI8п2							
	Ру = I6 кгс/см2 $t_н$ = - 20°С, - 30°С, - 40°С Ø I5	Каталог	шт	796		3732III032		8	0,7
2	$t_н$ = - 20°С, - 30°С, - 40°С Ø 40	ЦКБА	шт	796		3732I2I035		4	3,7
3	Вентиль запорный фланцевый из ковкого чугуна в комплекте с	I5кчI6пI							
	ответными фланцами, прокладками и крепежом	Каталог							
	Ру = 25 кгс/см2 $t_н$ = - 20°С, - 30°С Ø 50	ЦКБА	шт	796		3732I3I087		8	I4
4	$t_н$ = - 20°С, - 30°С Ø 65		шт	796		3732I3I088		8	25
	$t_н$ = - 40°С Ø 65		шт	796		3732I3I088		I6	25

Взам. инв. №

Подпись и дата

Инв. № подл.

Инв. №

Привязан

ТП 503-9-9.85 ОВI.СО

ГИП	Трушин	
Н.отд.	Артюшенк	
Н.кон.	Лотакова	
Гл.сп.	Лотакова	
Рук.г.	Бизамова	
Ст.ин.	Заценко	

Спецификация оборудования

Стадия	Лист	Листов
Р	I	8

ГИПРОАВТОТРАНС г.Москва

Позиция	Наименование и техническая характеристика оборудования и материалов. Завод-изготовитель (для импортного оборудования - страна, фирма)	Тип, марка оборудования. Обозначение документа и номер опросного листа	Единица измерения: Наименование	Единица измерения: Код	Код завода-изготовителя	Код оборудования, материала	Цена единицы оборудования, тыс. руб.	Количество	Масса единицы оборудования, кг
1	2	3	4	5	6	7	8	9	10
5	Клапан регулирующий с исполнительным механизмом фланцевый	25ч939нж							
	в комплекте с ответными фланцами, прокладками и крепежом	МЭО-063/63-							
	Ру = I6 кгс/см2 tн= - 20°С; -30°С; - 40°С ø 40	-025	шт	796		37225II246		4	34,I
		Каталог ЦКБА							
	3. Вентиляция								
I	Вентилятор крышный осевой с электродвигателем	№ 5	шт	796		486I7I0000		2	70
	I370 об/мин, 0,55 кВт	4А7IА4У2							
2	Вентилятор крышный осевой с электродвигателем	№ 6,3	шт	796		486I7I0000		I	93
	I400 об/мин, I,I кВт	4А80А4У2							
3	Агрегат вентиляторный комплектно: tн= - 20°С, - 30°С	А6,3I00-2а	шт	796		486I2I0000		4	28I
	а. Вентилятор радиальный исполнение I, положение Пр I80°	В-Ц4-70	шт	796				4	
	с колесом Д = Дном	№ 6,3							
	б. Электродвигатель I450 об/мин, 7,5 кВт	4АI32S4	шт	796				4	
4	Агрегат вентиляторный комплектно: tн= - 20°С, - 30°С	А6,3I00-2а	шт	796		486I2I0000		4	28I
	а. Вентилятор радиальный исполнение I, положение Л I80°	В-Ц4-70	шт	796				4	
	с колесом Д = Д ном	№ 6,3							
	б. Электродвигатель I450 об/мин, 7,5 кВт	4АI32S4	шт	796				4	

Привязан

Инв. №

ТП 503-9-9.85 ОВI.СО

Лист 2

Взам. инв. №

Подпись и дата

Инв. № подл.

Позиция	Наименование и техническая характеристика оборудования и материалов. Завод-изготовитель (для импортного оборудования - страна, фирма)	Тип, марка оборудования. Обозначение документа и номер опросного листа	Единица измерения		Код завода-изготовителя	Код оборудования, материала	Цена единицы оборудования, тыс. руб.	Количество	Масса единицы оборудования, кг
			Наименование	Код					
1	2	3	4	5	6	7	8	9	10
5	Агрегат вентиляторный комплектно: $t_н$= - 40°С	А6,3 I05-2	шт	796		486I2I0000		4	258
	а. Вентилятор радиальный исполнение I, положение Пр I80°	В-Ц4-70	шт	796				4	
	с колесом Д = I,05 Дном	№ 6,3							
	б. Электродвигатель I450 об/мин, 7,5 кВт	4АI32 S4	шт	796				4	
6	Агрегат вентиляторный комплектно: $t_н$ = - 40°С	А6,3 I05-2	шт	796		486I2I0000		4	258
	а. Вентилятор радиальный исполнение I, положение Л I80° с	В-Ц4-70 №6,3	шт	796				4	
	колесом Д = I,05 Дном								
	б. Электродвигатель I450 об/мин, 7,5 кВт	4АI32 S4	шт	796				4	
7	Калорифер стальной пластинчатый $t_н$= - 20°С, - 30°С	КВБ8А-П	шт	796		48635I2328		32	I33,7
		ТУ22-4459-79							
	$t_н$= - 40°С	КВБ8А-П	шт	796		48635I2328		48	I33,7
		ТУ22-4459-79							
8	Вентиль запорный муфтовый из ковкого чугуна	I5кчI8р	шт	796		3732III0I7		3	0,7
	Ру = I6 кгс/см2 $t_н$= - 20°С, - 30°С, - 40°С ø I5	Каталог ЦКБА							

Привязан

Инв. №

Альбом V

Позиция	Наименование и техническая характеристика оборудования и материалов. Завод-изготовитель (для импортного оборудования - страна, фирма)	Тип, марка оборудования. Обозначение документа и номер опросного листа	Единица измерения: Наименование	Единица измерения: Код	Код завода-изготовителя	Код оборудования, материала	Цена единицы оборудования, тыс. руб.	Количество	Масса единицы оборудования, кг
1	2	3	4	5	6	7	8	9	10
	ОБОРУДОВАНИЕ, ПОСТАВЛЯЕМОЕ ПОДРЯДЧИКОМ								
	I. Отопление								
I	Трубопровод из водогазопроводных легких труб ∅ I5	ГОСТ3262-75	м	006		I385000000		40	I,I6
2	∅ 20		м	006		I385000000		5I	I,5
3	∅ 25		м	006		I385000000		65	2,I2
4	∅ 32		м	006		I385000000		I6	2,73
5	Трубы отопительные ребристые чугунные ℓ = I м	ТРI	шт	796		4936I00000		6	35,7
		ГОСТI8I6-76	экм	084				8,28	
6	ℓ = 2 м	ТР2	шт	796		4936I00000		30	7I,3
		ГОСТI8I6-76	экм	084				82,8	
7	Воздухосборник горизонтальный проточный с плоским днищем	АIИ0I2.000-	шт	796				2	I7,2
	для трубопровода ∅ 25	0I							
		5.903-2							
8	Кронштейн для ребристых труб	ОП35	шт	796				48	I,65
		4.904-69							
9	Хомут для водогазопроводных труб	ТП2	шт	796				5	0,065
		ТП2-0I	шт	796				I7	0,07I
		ТП2-02	шт	796				22	0,II7
		ТП2-03	шт	796				5	0,I29
		4.904-69							

Взам. инв. №

Подпись и дата

Инв. № подл.

Привязан

Инв. №

Позиция	Наименование и техническая характеристика оборудования и материалов. Завод-изготовитель (для импортного оборудования - страна, фирма)	Тип, марка оборудования. Обозначение документа и номер опросного листа	Единица измерения: Наименование	Единица измерения: Код	Код завода-изготовителя	Код оборудования, материала	Цена единицы оборудования, тыс. руб.	Количество	Масса единицы оборудования, кг
1	2	3	4	5	6	7	8	9	10
	2. Теплоснабжение установок систем								
I	Трубопровод из стальных электросварных труб	ГОСТ10704-76	м	006		I373000000			
	$t_н$= - 20°С Ø 57х3		м	006		I373000000		7I	4
	$t_н$= - 30°С Ø 57х3		м	006		I373000000		7I	4
2	$t_н$= - 20°С Ø 76х3		м	006		I373000000		I60	5,40
	$t_н$= - 30°С Ø 76х3		м	006		I373000000		80	5,40
	$t_н$= - 40°С Ø 76х3		м	006		I373000000		I75	5,40
3	$t_н$= - 90°С Ø 89х3,5		м	006		I373000000		85	6,36
	$t_н$= - 40°С Ø 89х3,5		м	006		I373000000		I3	6,36
4	$t_н$= - 40°С Ø II4х4		м	006		I373000000		65	I0,85
5	Трубопровод из водогазопроводных легких труб Ø I5	ГОСТ3262-75	м	006		I385000000		30	I,I6
6	Ø 40		м	006		I385000000		I0	3,33
7	Воздухосборник горизонтальный проточный с плоскими днищами	АИ0I2.000-02							
	для трубопровода Ø 57 х 3 $t_н$= - 20°С	5.903-2	шт	796				3	27,7
	$t_н$= - 30°С		шт	796				3	27,7
8	для трубопровода Ø 76 х 3 $t_н$= - 20°С	АИ0I2.000-03	шт	796				I	49,6
	$t_н$= - 30°С	5.903-2	шт	796				I	49,6
	$t_н$= - 40°С		шт	796				4	49,6
9	Фильтр жидкостный для Ø 65	ОРК2.I0.000-	шт	796				4	29,2
		-03							
		5.903-I							

Привязан

Инв. №

ТП 503-9-9.85 ОВI.СО

Лист 5

Инв. № подл. | Подпись и дата | Взам. инв. №

Альбом 5

Позиция	Наименование и техническая характеристика оборудования и материалов. Завод-изготовитель (для импортного оборудования - страна, фирма)	Тип, марка оборудования. Обозначение документа и номер опросного листа	Единица измерения: Наименование	Единица измерения: Код	Код завода-изготовителя	Код оборудования, материала	Цена единицы оборудования, тыс. руб.	Количество	Масса единицы оборудования, кг
1	2	3	4	5	6	7	8	9	10
I0	Конструкция теплоизоляционная толщиной δ= 30 мм	ОВН 4	м3	II3				2,64	790
II	Закладные конструкции	ЗК4-4-75	шт	796				I6	5,I
		Группа 7							
		Сборник 50							
		Главмонтаж-автоматика							
	3. Вентиляция								
I	Решетка воздухоприточная 600 х 200	РР5 I.494-8	шт	796				4	I
2	Узел прохода вентиляционной вытяжной шахты через покрытия промышленных зданий Ø 200	УПI 5.904-I0	шт	796				2	75
3	Поддон под осевой крышный вентилятор	ОВН-I	шт	796				3	22,2
4	Воздухораспределитель эжекционный штампованный	ВЭПшI3гб I.494-38	шт	796				2	80
5	Трубопровод из водогазопроводных легких труб Ø I5	ГОСТ3262-75	м	006		I385000000		25	I,I6
6	Воздуховод из тонколистовой кровельной стали δ= 0,5 мм Ø 200	ГОСТI9904-74	м	006		0974000000		25	3,2

Взам. инв. №

Подпись и дата

Инв. № подл.

Привязан

Инв. №

Позиция	Наименование и техническая характеристика оборудования и материалов. Завод-изготовитель (для импортного оборудования - страна, фирма)	Тип, марка оборудования. Обозначение документа и номер опросного листа	Единица измерения: Наименование	Единица измерения: Код	Код завода-изготовителя	Код оборудования, материала	Цена единицы оборудования, тыс. руб.	Количество	Масса единицы оборудования, кг
1	2	3	4	5	6	7	8	9	10
7	Воздуховод из тонколистовой кровельной стали	ГОСТ I9904-							
	б = 0,6 мм Ø 250	-74	м	796		0974000000		I2	4,7
8	Ø 280		м	796		0974000000		I	5,3
9	Воздуховод из тонколистовой кровельной стали	ГОСТ I9904-							
	б = 0,7 мм Ø 560	-74	м	796		0974000000		5	2I,0
I0	Ø 630		м	796		0974000000		6	23,0
II	Ø 800		м	796		0974000000		4	30,0
I2	Воздуховод из тонколистовой кровельной стали	ГОСТ I9904-							
	б = I мм Ø 900	-74	м	796		0974000000		8	33
I3	Трубопровод из стальных электросварных труб Ø 2I9 х 6	ГОСТ I0704-	м	006		I373000000		6	3I,52
		-76							
I4	Короб воздухораспределительный Н=I200 мм для воздушно-	А6,3Ц.50.000	шт	796		0974000000		6	92
	тепловой завесы левого исполнения	-0I							
		I.494-2							
		вып.I2							
I5	Короб воздухораспределительный Н=I800 мм для воздушно-	А6,3Ц.50.000							
	тепловой завесы левого исполнения	I.494-2,	шт	796		0974000000		2	I30
		вып I2							
I6	Короб воздухораспределительный Н=I200 мм для воздушно-	А6,3Ц.50.000	шт	796		0974000000		6	92
	тепловой завесы правого исполнения	0I							
		I.494-2							
		вып.I2							

Привязан

Инв. №

ТП 503-9-9.85 -0ВI.СО

Лист 7

Взам. инв. № | Подпись и дата | Инв. № подл.

Альбом V

Позиция	Наименование и техническая характеристика оборудования и материалов. Завод-изготовитель (для импортного оборудования - страна, фирма)	Тип, марка оборудования. Обозначение документа и номер опросного листа	Единица измерения		Код завода-изготовителя	Код оборудования, материала	Цена единицы оборудования, тыс. руб.	Количество	Масса единицы оборудования, кг
			Наименование	Код					
1	2	3	4	5	6	7	8	9	10
I7	Короб воздухораспределительный Н = I800 мм	А6,ЗЦ.50.000	шт	796		09740000000		2	I30
	для воздушно-тепловой завесы правого исполнения	I.494-2							
		вып.I2							
I8	Крепление воздуха компл. :	2ТЯ + 2ТЯ23	шт	796				8	
	а) Тяга	2ТЯ-I7	шт	796				8	2,78
	б) Подкладка	III-0I	шт	796				8	I,05
	в) Хомут	IX-I5	шт	796				2	I,34
		IX-I6	шт	796				2	I,5
		IX-I8	шт	796				2	I,87
		IX-I9	шт	796				2	2,09
I9	Закладные конструкции	5.904-I							
		ЗК4-I-75	шт	796				4	0,58
		Группа 7							
		Сборник 50							
		Главмонтаж-автоматика							

Взам. инв. №

Подпись и дата

Инв. № подл.

Привязан

Инв. №

ТП 503-9-9.85 ОВI.СО

Лист 8

Формат А3

Альбом V

Позиция	Наименование и техническая характеристика оборудования и материалов. Завод-изготовитель (для импортного оборудования - страна, фирма)	Тип, марка оборудования. Обозначение документа и номер опросного листа	Единица измерения: Наименование	Единица измерения: Код	Код завода-изготовителя	Код оборудования, материала	Цена единицы оборудования, тыс. руб.	Количество	Масса единицы оборудования, кг
1	2	3	4	5	6	7	8	9	10
	ОБОРУДОВАНИЕ И МАТЕРИАЛЫ, ПОСТАВЛЯЕМЫЕ ЗАКАЗЧИКОМ								
	I. Отопление								
I	Вентиль запорный муфтовый из ковкого чугуна								
	Ру = I6 кгс/см2 $t_н$ = - 20°С ø I5	I5кчI8п2	шт	796		3732III032		2	0,7
	$t_н$ = - 30°С ø I5	Каталог	шт	796		3732III032		2	0,7
	$t_н$ = - 40°С ø I5	ЦКБА	шт	796		3732III032		2	0,7
2	Кран двойной регулировки муфтовый латунный Ру=I0 кгс/см2	КРДП							
	$t_н$ = - 20°С ø I5	(IIБ25бк)	шт	796		37I2222009		23	0,29
	$t_н$ = - 30°С ø I5	Каталог	шт	796		37I2222009		23	0,29
	$t_н$ = - 40°С ø I5	ЦКБА	шт	796		37I2222009		23	0,29
	2. Теплоснабжение установок систем								
I	Вентиль запорный муфтовый из ковкого чугуна	I5кчI8п2							
	Ру = I6 кгс/см2 $t_н$ = - 20°С, -30°С, - 40°С ø I5	Каталог	шт	796		3732III032		6	0,7
2	$t_н$ = - 20°С, -30°С, - 40°С ø 20	ЦКБА	шт	796		3732III033		3	0,9
3	$t_н$ = - 20°С, -30°С, - 40°С ø 40		шт	796		3732I2I035		I	3,7

Взам. инв. №

Подпись и дата

Инв. № подл.

Привязан

Инв. №

ТП 503-9-9.85 ОВ2.СО

ГИП	Трушин	
Н.отд.	Артюшенк	
Н.кон.	Лошакова	
Гл.сп.	Лошакова	
Р.гр.	Низамова	
Ст.ин.	Ващенко	

Спецификация оборудования

Стадия	Лист	Листов
Р	I	I2

ГИПРОАВТОТРАНС г. Москва

Формат А3

ГОСТ 21.110-82

ИТП 55 12103

Альбом V

Позиция	Наименование и техническая характеристика оборудования и материалов. Завод-изготовитель (для импортного оборудования - страна, фирма)	Тип, марка оборудования. Обозначение документа и номер опросного листа	Единица измерения: Наименование	Единица измерения: Код	Код завода-изготовителя	Код оборудования, материала	Цена единицы оборудования, тыс. руб.	Количество	Масса единицы оборудования, кг
1	2	3	4	5	6	7	8	9	10
4	Клапан регулирующий с исполнительным механизмом фланцевый	25ч939нж							
	в комплекте с ответными фланцами прокладками и крепежом	МЭО 063/63-							
	Ру = I6 кгс/см2	-025							
	$t_н$= - 20°С, $t_н$= - 30°С, $t_н$= -40°С ø 25	Каталог ЦКБА	шт	796		37225II245		I	26,9
5	$t_н$= - 20°С, $t_н$= - 30°С, $t_н$= -40°С ø 40		шт	796		37225II246		I	34,I
6	Вентиль запорный фланцевый из ковкого чугуна в комплекте с	I5кчI6пI	шт	796		3732I3I088		3	25
	ответными фланцами, прокладками и крепежом Ру = 25 кгс/см2	Каталог ЦКБА							
	$t_н$= - 20°С, $t_н$= - 30°С, $t_н$= - 40° ø 65								
	3. Вентиляция								
I	Агрегат вентиляторный виброизолированный комплектно:	А4I00-2	шт	796		486I7I0000		I	89
	а. Вентилятор радиальный исполнение I, положение ПрI80°,	В-Ц4-70 № 4	шт	796				I	
	с колесом Д = Дном								
	б. Электродвигатель I390 об/мин, 0,75 кВт	4А7IВ4	шт	796				I	
2	Калорифер стальной пластинчатый $t_н$ = - 20°С	КВС6А-П	шт	796		48635I2252		I	56,2
		ТУ22-4459-79							
3	Калорифер стальной пластинчатый $t_н$ = - 30°С	КВС7А-П	шт	796		48635I2255		I	65,6
		ТУ22-4459-79							
4	Калорифер стальной пластинчатый $t_н$ = - 40°С	КВБ6А-П	шт	796		48635I23I6		I	72,7
		ТУ22-4459-79							

Взам. инв. №

Подпись и дата

Инв. № подл.

Привязан

Инв. №

ТП 503-9-9.85 ОВ2.СО

Лист 2

Формат А3

Альбом V

Позиция	Наименование и техническая характеристика оборудования и материалов. Завод-изготовитель (для импортного оборудования - страна, фирма)	Тип, марка оборудования. Обозначение документа и номер опросного листа	Единица измерения: Наименование	Единица измерения: Код	Код завода-изготовителя	Код оборудования, материала	Цена единицы оборудования, тыс. руб.	Количество	Масса единицы оборудования, кг
1	2	3	4	5	6	7	8	9	10
5	Заслонка воздушная утепленная с исполнительным механизмом	КВУ600хI000	шт	796		48633I0000		I	53,7
		МЭОI.6/25-0.25И							
6	Привод утепленной заслонки, вынесенный в отапливаемое	AI4M036.000							
	помещение $t_н$ = - 40°С	5.904-I2	шт	796				I	II2
		Вып. I-35							
7	Вентилятор вытяжной канальный мощность 25 Вт	ВК-6У4	шт	796		3468958002		4	I,6
		" Самал "							
8	Камера приточная вентиляционная левое исполнение	2ПК20	шт	796				I	2285
		5.904-I2							
		Бланк-заказ							
		№ I							
9	Пылеулавливающий агрегат	ЗИЛ-900М	шт	796		3993580000		I	I60
	4. Тепловой пункт								
I	Вентиль запорный муфтовый из ковкого чугуна Ру= I6 кгс/см2	I5кчI8п2							
	$t_н$= - 20°С ø I5	Каталог ЦКБА	шт	796		3732III032		4	0,7
	$t_н$= - 30°С ø I5		шт	796		3732III032		4	0,7
	$t_н$= - 40°С ø I5		шт	796		3732III032		4	0,7
2	$t_н$= - 20°С ø 25		шт	796		3732III034		2	I,4
	$t_н$= - 30°С ø 25		шт	796		3732III034		2	I,4
	$t_н$= - 40°С ø 25		шт	796		3732III034		2	I,4

Привязан

Инв. №

Альбом V

Позиция	Наименование и техническая характеристика оборудования и материалов. Завод-изготовитель (для импортного оборудования - страна, фирма)	Тип, марка оборудования. Обозначение документа и номер опросного листа	Единица измерения: Наименование	Единица измерения: Код	Код завода-изготовителя	Код оборудования, материала	Цена единицы оборудования, тыс. руб.	Количество	Масса единицы оборудования, кг
1	2	3	4	5	6	7	8	9	10
3	$t_н$ = - 20°С Ø 32		шт	796		3732I2I034		5	2,I
	$t_н$ = - 30°С Ø 32		шт	796		3732I2I034		5	2,I
	$t_н$ = - 40°С Ø 32		шт	796		3732I2I034		5	2,I
4	Вентиль запорный фланцевый из ковкого чугуна в комплекте с	I5кчI6пI							
	ответными фланцами, прокладками и крепежом, Ру= I6 кгс/см2	Каталог ЦКБА							
	$t_н$ = - 20°С Ø 65		шт	796		3732I3I088		4	25
	$t_н$ = - 30°С Ø 65		шт	796		3732I3I088		2	25
	$t_н$ = - 40°С Ø 65		шт	796		3732I3I088		2	25
5	$t_н$ = - 30°С Ø 80		шт	796		3732I4I023		2	32
6	Задвижка клиновая с выдвижным шпинделем фланцевая из	3296(по типу							
	углеродистой стали в комплекте с ответными фланцами,	задвижки							
	прокладками и крепежом Ру= 25 кгс/см2 $t_н$= - 20°С Ø I00	30с64нж)	шт	796		374I2I9046		4	52
	$t_н$ = - 30°С Ø I00	Каталог	шт	796		374I2I9046		4	52
	$t_н$ = - 40°С Ø I00	ЦКБА	шт	796		374I2I9046		6	52
7	Водосчетчик турбинный горячей воды Ду I00	ВТГ I00	шт	796		42I32I2I04		I	I4,0
		ГОСТI4I67-76							
8	Кран трехходовой, натяжной, муфтовый латунный с краном для	I4МI-00-00							
	контрольного манометра Ру = I6 кгс/см2 Ø I5	ТУ26-07-I06I-				37I2226007		I0	0,26
		-73							

Привязан

Инв. №

ТП 503-9-9.85 ОВ2.СО

Лист 4

Формат А3

ГОСТ 21.110-82

ЦИТП 55 12104

Позиция	Наименование и техническая характеристика оборудования и материалов. Завод-изготовитель (для импортного оборудования - страна, фирма)	Тип, марка оборудования. Обозначение документа и номер опросного листа	Единица измерения: Наименование	Единица измерения: Код	Код завода-изготовителя	Код оборудования, материала	Цена единицы оборудования, тыс. руб.	Количество	Масса единицы оборудования, кг
1	2	3	4	5	6	7	8	9	10
	ОБОРУДОВАНИЕ, ПОСТАВЛЯЕМОЕ ПОДРЯДЧИКОМ								
	I. Отопление								
I	Радиатор отопительный чугунный	МI40-АО							
	$t_н = -20^{\circ}C$	ГОСТ8690-75	экм	084		4935II0000		80,5	
			секц.					230	8,23
	$t_н = -30^{\circ}C$		экм	084		4935II0000		98,7	
			секц.					282	8,23
	$t_н = -40^{\circ}C$		экм.	084		4935II0000		I07,45	
			секц					307	8,23
2	Трубопровод из водогазопроводных легких труб	ГОСТ3262-75							
	$t_н = -20^{\circ}C$ ø I5		м	006		I385000000		I72	I,I6
	$t_н = -30^{\circ}C$ ø I5		м	006		I385000000		I72	I,I6
	$t_н = -40^{\circ}C$ ø I5		м	006		I385000000		I54	I,I6
3	$t_н = -20^{\circ}C$ ø 20		м	006		I385000000		68	I,5
	$t_н = -30^{\circ}C$ ø 20		м	006		I385000000		37	I,5
	$t_н = -40^{\circ}C$ ø 20		м	006		I385000000		5I	I,5
4	$t_н = -20^{\circ}C$ ø 25		м	006		I385000000		50	2,I2
	$t_н = -30^{\circ}C$ ø 25		м	006		I385000000		8I	2,I2
	$t_н = -40^{\circ}C$ ø 25		м	006		I385000000		87	2,I2
5	$t_н = -20^{\circ}C$ ø 32		м	006		I385000000		22	2,73
	$t_н = -30^{\circ}C$ ø 32		м	006		I385000000		22	2,73
	$t_н = -40^{\circ}C$ ø 32		м	006		I385000000		22	2,73
6	Кран Маевского ø I5		шт	796		4834400000		I4	0,038

Привязан

Инв. №

Альбом V

Позиция	Наименование и техническая характеристика оборудования и материалов. Завод-изготовитель (для импортного оборудования - страна, фирма)	Тип, марка оборудования. Обозначение документа и номер опросного листа	Единица измерения: Наименование	Единица измерения: Код	Код завода-изготовителя	Код оборудования, материала	Цена единицы оборудования, тыс. руб.	Количество	Масса единицы оборудования, кг
1	2	3	4	5	6	7	8	9	10
7	Регистр из двух гладких труб Ø II4 х 4	ГОСТ10704-76							
	$t_н$ = - 20°С ℓ = 0,6 м	ОВН 9	шт	796		I373000000		I	I3,02
8	$t_н$ = - 30°С ℓ = 0,8 м	ОВН 9	шт	796		I373000000		I	I7,36
9	$t_н$ = - 40°С ℓ = I,0 м	ОВН 9	шт	796		I373000000		I	2I,7
I0	Кронштейн радиаторный $t_н$ = - 20°С	ОПI	шт	796		4924II0000		85	0,22
	$t_н$ = - 30°С	4.904-69	шт	796		4924II0000		98	0,22
	$t_н$ = - 40°С		шт	796		4924II0000		I03	0,22
II	Хомут для водогазопроводных труб Ø I5	ТП2	шт	796				5I	0,065
	Ø 20	ТП2-0I	шт	796				I7	0,07I
	Ø 25	ТП2-02	шт	796				29	0,II7
	Ø 32	ТП2-03	шт	796				7	0,I29
		4.904-69							
I2	Конструкция теплоизоляционная толщиной б= 30 мм	ОВН-3	м3	II3				0,06	790
	2. Теплоснабжение установок систем								
I	Трубопровод из водогазопроводных легких труб	ГОСТ 3262-75							
	$t_н$ = - 20°С, $t_н$ = - 30°С, $t_н$ = - 40°С Ø I5		м	006		I385000000		3	I,I6
2	$t_н$ = - 20°С, $t_н$ = - 30°С, $t_н$ = - 40°С Ø 20		м	006		I385000000		55	I,5
3	$t_н$ = - 20°С, $t_н$ = - 30°С, $t_н$ = - 40°С Ø 25		м	006		I385000000		I	2,I2

Взам. инв. №

Подпись и дата

Инв. № подл.

Привязан

Инв. №

ТП 503-9-9.85 ОВ2.СО

Лист 6

Формат А3

Позиция	Наименование и техническая характеристика оборудования и материалов. Завод-изготовитель (для импортного оборудования - страна, фирма)	Тип, марка оборудования. Обозначение документа и номер опросного листа	Единица измерения: Наименование	Единица измерения: Код	Код завода-изготовителя	Код оборудования, материала	Цена единицы оборудования, тыс. руб.	Количество	Масса единицы оборудования, кг
1	2	3	4	5	6	7	8	9	10
4	Хомут для водогазопроводных труб Ø 20	ТП2-0I,	шт	796				20	0,07I
		4.904-69							
5	Конструкция теплоизоляционная толщиной δ= 30 мм	0ВН3	м3	II3				0,I6	790
6	Фильтр жидкостный для Ø 20	0РКI.20.00-	шт	796				I	2,0
		-0I							
7	Фильтр жидкостный для Ø 65	0РК2.I0.000-	шт	796				I	29,2
		03							
		5.903-I							
8	Закладные конструкции	ЗК4-2-75	шт	796				3	9,6
		ЗК4-4-75	шт	796				3	5,I
		Группа 7							
		Сборник 50							
		Главмонтаж-автоматика							
	3. Вентиляция								
I	Дверь герметическая утепленная	ДчI.25х0,5	шт	796				2	33,6
		5.904-4							
2	Вставка гибкая	ВНI2	шт	796				I	4,I2
3	Вставка гибкая	ВНI6	шт	796				I	5,I3
4	Вставка гибкая	ВВI9	шт	796				I	I7,46

Взам. инв. №

Подпись и дата

Инв. № подл.

Привязан

Инв. №

ТП 503-9-9.85 ОВ2.СО

Лист 7

Формат А3

ГОСТ 21.110-82

Альбом V

Позиция	Наименование и техническая характеристика оборудования и материалов. Завод-изготовитель (для импортного оборудования - страна, фирма)	Тип, марка оборудования. Обозначение документа и номер опросного листа	Единица измерения: Наименование	Единица измерения: Код	Код завода-изготовителя	Код оборудования, материала	Цена единицы оборудования, тыс. руб.	Количество	Масса единицы оборудования, кг
1	2	3	4	5	6	7	8	9	10
5	Вставка гибкая	ВВ23	шт	796				I	I9,8
		5.904-5							
6	Дефлектор Ø 280	СТД2I0.00.000	шт	796				2	9,05
7	Зонт Ø 200	ЗК.00.000	шт	796				I	2,0
8	Зонт Ø 250	ЗК.00.000-	шт	796				I	3,0
		-0I							
		I.494-32							
9	Решетка щелевая регулирующая	РI50	шт	796				I8	0,4I
I0		Р200	шт	796				5	0,64
		I.494-I0							
II	Узел прохода вентиляционной вытяжной шахты через покрытия								
	промышленных зданий Ø 200	УПI	шт	796				2	75
		5.904-I0							
I2	Подставка под калорифер	4.904-25	шт	796				4	2,I
I3	Асбоцементные короба размером I00 х I50	ОВН7; ОВН8	м	006		57892I0000		26	4
I4	I50 х I50	ОВН7; ОВН8	м	006		57892I0000		3	5
I5	I00 х 200	ОВН7; ОВН8	м	006		57892I0000		3	6
I6	200 х 200	ОВН7; ОВН8	м	006		5I892I0000		I6	6,8

Взам. инв. №

Подпись и дата

Инв. № подл.

Привязан

Инв. №

ТП 503-9-9.85 ОВ2.СО

Лист 8

Формат А3

Позиция	Наименование и техническая характеристика оборудования и материалов. Завод-изготовитель (для импортного оборудования - страна, фирма)	Тип, марка оборудования. Обозначение документа и номер опросного листа	Единица измерения: Наименование	Единица измерения: Код	Код завода-изготовителя	Код оборудования, материала	Цена единицы оборудования, тыс. руб.	Количество	Масса единицы оборудования, кг
1	2	3	4	5	6	7	8	9	10
I7	Диффузор из тонколистовой кровельной стали σ= I мм	ГОСТ							
	размером 503 х 530 на ∅ 400 ℓ = 650 мм	I9904-74				0974000000			
	$t_н$ = - 20°С; $t_н$ = - 40°С	ОВН-5	шт	796				I	I3,5
I8	Диффузор из тонколистовой кровельной стали σ= I мм	ГОСТ							
	размером 503 х 655 на ∅ 400 ℓ = 650 мм $t_н$ = - 30°С	I9904-74	шт	796		0974000000		I	I4,5
		ОВН-5							
I9	Диффузор из тонколистовой кровельной стали σ= I мм,	ГОСТ							
	размером 503 х 530 на 600 х I000 ℓ = 650 мм	I9904-74							
	$t_н$ = - 20°С, $t_н$ = - 40°С	ОВН-6	шт	796		0974000000		I	I5,I
20	Диффузор из тонколистовой кровельной стали σ= I мм	ГОСТ							
	размером 503 х 635 на 600 х I000 ℓ = 650 мм	I9904-74							
	$t_н$ = - 30°С	ОВН-6	шт	796		0974000000		I	I6,6
2I	Воздуховод из тонколистовой кровельной стали σ= 0,5 мм	ГОСТ							
	∅ 200	I9904-74	м	006		0974000000		2	3,2
22	Воздуховод из тонколистовой кровельной стали σ= 0,6 мм	ГОСТ							
	∅ 250	I9904-74	м	006		0974000000		I	4,7
23	∅ 280		м	006		0974000000		I	5,3
24	Конструкция теплоизоляционная толщиной σ= 60 мм	ОВН2	м3	II3				0,I	I25

Взам. инв. №

Подпись и дата

Инв. № подл.

Привязан

Инв. №

ТП 503-9-9.85 ОВ2.СО

Лист 9

Формат А3

ГОСТ 21.110-82

ЦИТС 55.12124

Ал 6014

Позиция	Наименование и техническая характеристика оборудования и материалов. Завод-изготовитель (для импортного оборудования - страна, фирма)	Тип, марка оборудования. Обозначение документа и номер опросного листа	Единица измерения: Наименование	Единица измерения: Код	Код завода-изготовителя	Код оборудования, материала	Цена единицы оборудования, тыс. руб.	Количество	Масса единицы оборудования, кг
1	2	3	4	5	6	7	8	9	10
25	Закладная конструкция	ЗК4-I-75	шт	796				4	0,58
		Группа 7							
		Сборник 50							
		Главмонтаж-автоматика							
	4. Тепловой пункт								
I	Грязевик вертикальный Ру = I6 кгс/см2 Ø I00	Т34.05	шт	796				2	59,2
		4.903-I0							
		вып.8							
2	Гребенка водораспределительная с 4-мя штуцерами ℓ =I,500 м	ГОСТI0704-76	шт	796		I373000000		2	23
	из электросварных труб Ø I59 х 4,5	ОВНI0							
3	Трубопровод из водогазопроводных легких труб Ø 25	ГОСТ	м	006		I385000000		I	2,I2
4	Ø 32	3262-75	м	006		I385000000		I4	2,73
5	Трубопровод из стальных электросварных труб Ø 76 х 3	ГОСТ							
	$t_н$= - 20°С	I0704-76	м	006		I373000000		I4	5,4
	$t_н$= - 30°С Ø 76 х 3		м	006		I373000000		I0	5,4
	$t_н$= - 40°С Ø 76 х 3		м	006		I373000000		I0	5,4
6	$t_н$ = - 30°С Ø 89 х 3,5		м	006		I373000000		4	6,36
7	$t_н$ = - 20°С Ø II4х 4		м	006		I373000000		II	I0,85
	$t_н$ = - 30°С Ø II4х 4		м	006		I373000000		II	I0,85
	$t_н$ = - 40°С Ø II4х 4		м	006		I373000000		I5	I0,85
8	Закладные конструкции	ЗК4-46-76	шт	796				I0	0,9
9	Закладные конструкции	ЗК4-I-75	шт	796				8	0,58

Взам. инв. №

Подпись и дата

Инв. № подл.

Привязан

Инв. №

ТП 503-9-9.85 ОВ2.СО

Лист I0

Формат А3

Альбом V

Позиция	Наименование и техническая характеристика оборудования и материалов. Завод-изготовитель (для импортного оборудования - страна, фирма)	Тип, марка оборудования. Обозначение документа и номер опросного листа	Единица измерения		Код завода-изготовителя	Код оборудования, материала	Цена единицы оборудования, тыс. руб.	Количество	Масса единицы оборудования, кг
			Наименование	Код					
1	2	3	4	5	6	7	8	9	10
I0	Закладные конструкции	ЗК4-2-75	шт	796				2	9,6
		Группа 7							
		Сборник 50							
		Главмонтаж-автоматика							
II	Конструкция теплоизоляционная толщиной δ = 30 мм	0ВН4	м3	II3				0,4	790

Привязан

Инв. №

ТП 503-9-9.85 0В2.С0

Лист II

Взам. инв. № | Подпись и дата | Инв. № подл.

Формат А3
ГОСТ 21.110-82

Альбом V

БЛАНК-ЗАКАЗ № I

на приточную вентиляционную камеру

типа 2ПК20

Серия 5.904-I2

Количество камер по данному бланк-заказу I

Исполнение камеры правое, левое (ненужное зачеркнуть)

Вентилятор А I0-6 (обозначение по Руководству)

Тип вентилятора В-Ц4-70 № I0

Схема исполнения 6 количество I

Электродвигатель 4АI60М6 мощность, кВт I5
(тип)

Число оборотов вентилятора в мин 845 (ГОСТ 5976-73)

Положение корпуса вентилятора

Направление вращения колеса, правое, левое
(ненужное зачеркнуть)

Калориферная секция с калориферами по ГОСТ 720I-70

~~КВС-I0П~~ _____	~~шт~~	КВБ I0П 4	шт
~~КВС-II П~~ _____	~~шт~~	~~КВБ-II П~~ _____	~~шт~~
~~КВС-I2П~~ _____	~~шт~~	~~КВБ-I2П~~ _____	~~шт~~
~~КСК3-I0~~ _____	~~шт~~	~~КСК4-I0~~ _____	~~шт~~
~~КСК3-II~~ _____	~~шт~~	~~КСК4-II~~ _____	~~шт~~
~~КСК3-I2~~ _____	~~шт~~	~~КСК4-I2~~ _____	~~шт~~

(ненужное зачеркнуть)

Количество рядов калорифера по ходу воздуха 2

Последний ряд калориферов ~~полный~~ (неполный)
(ненужное зачеркнуть)

Секция орошения ~~есть~~, нет (ненужное зачеркнуть)

Приемная секция с фильтром (только для камеры ПКI0)

~~с рециркуляцией~~, без рециркуляции (ненужное зачеркнуть)

Расположение рециркуляционной заслонки, ~~верхнее~~, ~~боковое~~, ~~нижнее~~ (ненужное зачеркнуть)

Секция фильтра с фильтрующим материалом ~~ФСТУ, ФРНК-ПГ~~
(ненужное зачеркнуть)

Рециркуляционная заслонка нет шт.
(обозначение, количество)

Привод рециркуляционной заслонки нет шт
(тип, количество)

Утепленная заслонка КВУ I600 х I000 - I шт
(обозначение, количество)

Привод утепленной заслонки МЭО 4/63-0,63 - I шт
(тип, количество)

Реквизиты заказчика _____

Заказчик _____

Взам. инв. №

Подпись и дата

Инв. № подл.

Привязан

Инв. №

ТП 503-9-9.85 ОВ2.СО

Лист I2

Формат А3

Альбом V

Позиция	Наименование и техническая характеристика оборудования и материалов. Завод-изготовитель (для импортного оборудования - страна, фирма)	Тип, марка оборудования. Обозначение документа и номер опросного листа	Единица измерения: Наименование	Единица измерения: Код	Код завода-изготовителя	Код оборудования, материала	Цена единицы оборудования, тыс. руб.	Количество	Масса единицы оборудования, кг
1	2	3	4			7	8	9	10
	ОБОРУДОВАНИЕ И МАТЕРИАЛЫ, ПОСТАВЛЯЕМЫЕ ЗАКАЗЧИКОМ								
	I. Электрооборудование								
I	Розетка штепсельная, 380 В; 25А, трехполюсная с заземляющим	РШ30-0-К-	шт	796		3424910002		2	0,4
	контактом	25/380.У4							
		ТУ16-526.372-							
		-75							
2	Вилка штепсельная 380В; 25А, трехполюсная с заземляющим	ВШ30-К-	шт	796		3424910003		2	0,1
	контактом	25/380У4							
		ТУ16-526-							
		-372-75							
	Пускатель магнитный, нереверсивный								
	Катушка 380 В переменного тока								
	блокконтакт Із, исполнение IP54 тепловое реле								
3	2,6 А	ПМЛ123002	шт	796		3427000000		2	0,89
		ТУ16-526.437-							
		-78							

Инв. № подл. | Подпись и дата | Взам. инв. №

Привязан

Инв. №

ТП 503-9-9.85 ЭМ.СО

ГИП	Трушин	
Н.отд.	Огурцов	
Н.конт	Кузнецов	
Гл.сп.	Кузнецов	
В.инж.	Сегачко	

Спецификация оборудования

Стадия	Лист	Листов
Р	1	6

ГИПРОАВТОТРАНС г.Москва

Формат А3

ГОСТ 21.110-82

Альбом V

Позиция	Наименование и техническая характеристика оборудования и материалов. Завод-изготовитель (для импортного оборудования - страна, фирма)	Тип, марка оборудования. Обозначение документа и номер опросного листа	Единица измерения: Наименование	Единица измерения: Код	Код завода-изготовителя	Код оборудования, материала	Цена единицы оборудования, тыс. руб.	Количество	Масса единицы оборудования, кг
1	2	3	4	5	6	7	8	9	10
4	4 А	ПМЛ23002 ТУ16-526.437--73	шт	796		3427000000		I	0,89
5	Кнопочный пост управления для пристройки, с тремя элементами с Iз и Iр контактами, с цилиндрическими толкателями - двумя черными - " открыть" , " закрыть " и одним красным - " стоп "	ПКЕ222-3У2 ТУ16-526.216--78	шт	796		3428440000		6	0,54
6	Кнопочный пост управления для пристройки, с двумя элементами с Iз и Iр контактами, с цилиндрическими толкателями- черный - " закрыть " красный - " стоп "	ПКЕ222-2У2 ТУ16-526.216--78	шт	796		3428440000		2	0,4
	Ящик управления асинхронным двигателем с К.З.Р, нереверсивный 380В в нормальном исполнении. Цепи управления 220 В переменного тока. Автоматы с комбинированным расцепителем "К", реле тепловое с нагревательными элементами " НЭ"								
	двухфидерные								
7	фидер № I К-4А Н.Э. - 2,5 А	ЯУ5II7 -	шт	796		3431870000		I	47,3
	фидер № 2 К-I0 А Н.Э. - 5 А	03А2И-03А2М							
	(АВ2I)	ТУ16.536.042--7I							

Привязан

Инв. №

ТП 503-9-9.85 ЭМI.СО

Лист 2

Взам. инв. № | Подпись и дата | Инв. № подл.

Формат А3

Альбом V

Позиция	Наименование и техническая характеристика оборудования и материалов. Завод-изготовитель (для импортного оборудования - страна, фирма)	Тип, марка оборудования. Обозначение документа и номер опросного листа	Единица измерения: Наименование	Единица измерения: Код	Код завода-изготовителя	Код оборудования, материала	Цена единицы оборудования, тыс. руб.	Количество	Масса единицы оборудования, кг
1	2	3	4	5	6	7	8	9	10
8	Фидер №№ I и 2 К-25 А Н.Э. - I6 А	ЯУ5II7-	шт	796		343I870000		4	47,3
	(АВ22; АВ24; АВ26; АВ28)	03Е2Е							
		ТУI6.536.042							
		- 7I							
	Ящик управления асинхронным двигателем с К.З.Р.реверсивный								
	380В, в нормальном исполнении. Цепи управления 220 В								
	переменного тока								
	Автоматы с комбинированным расцепителем " К", реле тепловое								
	с нагревательными элементами " НЭ"								
	Двухфидерный								
	К- I0 А								
9	Фидер №№ I и 2 Н.Э. - 3,2 А	ЯУ54I8-	шт	796		343I870000		4	42,9
	(АВ5; АВ7; АВ9; АВII)	03Г2К							
		ТУI6.536.042							
		-7I							
I0	Шкаф силовой распределительный с трехполюсным рубильником	ШРII-73703-	комп.	670		3434300000		I	78
	на 250 А с 2 группами предохранителей НПН2-60 с плавкими	-22У3							
	вставками I6А х I; 20А х I	ТУI6.536.							
	С 3 группами предохранителей ПН2-I00 с плавкими вставками	506-76							
	30А х I; I00А х 2								
	Шкаф " АРI "								

Привязан

Инв. №

ТП 503-9-9.85 ЭМ.СО

Лист 3

Взам. инв. №

Подпись и дата

Инв. № подл.

Формат А3

ГОСТ 21.110-82

ЦИТП 55 12104

Альбом V

Позиция	Наименование и техническая характеристика оборудования и материалов. Завод-изготовитель (для импортного оборудования - страна, фирма)	Тип, марка оборудования. Обозначение документа и номер опросного листа	Единица измерения: Наименование	Единица измерения: Код	Код завода-изготовителя	Код оборудования, материала	Цена единицы оборудования, тыс. руб.	Количество	Масса единицы оборудования, кг
1	2	3	4	5	6	7	8	9	10
II	Шкаф силовой распределительный с трехполюсным рубильником	ШРII-73707-	шт	796		3434300000		I	78
	на 400 А с 3 группами предохранителей ПН2-I00 с плавкими	-22У3							
	вставками 30А х 2; 40А х I	ТУI6.536.							
	с 2 группами предохранителей ПН2-250 с плавкими вставками	506-76							
	I20 А х I; I50 А х I								
	Шкаф "АР2"								
	2.Кабельные изделия								
	Кабель силовой, с алюминиевыми жилами, без защитного покрова	АВВГ-0,66кВ							
	сечение:	ГОСТI6442-80							
I	2х2,5		км	008		352222II05		0,06	98
2	3х2,5		км	008		352222III7		0,07	I09
3	4х2,5		км	008		352222II25		0,32	I30
4	3х4 + Iх2,5		км	008		352222III8		0,02	I98
5	3х6		км	008		352222III9		0,035	I69
6	4х6		км	008		352222II27		0,0I	206
7	4хI6		км	008		352222II29		0,0I	4I7
8	3хI0 + I х 6		км	008		352222II20		0,07	302
9	3хI6 + I х I0		км	008		352222II2I		0,05	404
I0	3х25 + I х I6		км	008		352222II22		0,07	593
II	3х70 + I х 25	I кВ	км	008		35377I5345		0,045	I325
	Кабель контрольный с алюминиевыми жилами, без защитного	АКВВГ-0,66кВ							
	покрова, сечение:	ГОСТI508-78*Е							
I2	4х2,5		км	008		3563440I3I		0,08	I89
I3	5х2,5		км	008		3563440I32		0,I5	224

Взам. инв. №

Подпись и дата

Инв. № подл.

Привязан

Инв. №

ТП 503-9-9.85 ЭМI.СО

Лист 4

Формат А3

Альбом V

Позиция	Наименование и техническая характеристика оборудования и материалов. Завод-изготовитель (для импортного оборудования - страна, фирма)	Тип, марка оборудования. Обозначение документа и номер опросного листа	Единица измерения		Код завода-изготовителя	Код оборудования, материала	Цена единицы оборудования, тыс. руб.	Количество	Масса единицы оборудования, кг
			Наименование	Код					
1	2	3	4	5	6	7	8	9	10
	Кабель контрольный с алюминиевыми жилами, без защитного	АКВВГ-0,66кВ							
	покрова, сечение:	ГОСТ1508-78Е							
I4	7х2,5		км	008		3563440I33		0,07	29I
I5	Кабель переносной, гибкий с медными жилами, сечение	КГ-0,66кВ							
	3х2,5 + IхI,5	ГОСТ I3497-	км	008		3555I4I0I7		0,0I	35I
		-77Е							
	Провод с алюминиевой жилой с поливинилхлоридной	АПВ-0,66 кВ							
	изоляцией, сечение:	ГОСТ6323-79							
I6	2,5		км	008		355I330II2		0,26	I6
I7	Провод с медной жилой, с поливинилхлоридной изоляцией,	ПВI-0,66 кВ	км	008		355II303I8		0,07	22
	сечением: I,5	ГОСТ 6323-79							
I8	Рукав гибкий металлический	РЗ-Ц-Х-П-22	км	008		2554II002I		0,02	II00
		ТУ 22-3988-							
		-77							

Привязан

Инв №

ТП 503-9-9.85 ЭМI.СО

Лист 5

Инв. № подл. | Подпись и дата | Взам. инв. №

Формат А3

ГОСТ 21.110-82

КТР 55 12104

Позиция	Наименование и техническая характеристика оборудования и материалов. Завод-изготовитель (для импортного оборудования - страна, фирма)	Тип, марка оборудования. Обозначение документа и номер опросного листа	Единица измерения		Код завода-изготовителя	Код оборудования, материала	Цена единицы оборудования, тыс. руб.	Количество	Масса единицы оборудования, кг
			Наименование	Код					
1	2	3	4	5	6	7	8	9	10
	ОБОРУДОВАНИЕ, ПОСТАВЛЯЕМОЕ ПОДРЯДЧИКОМ								
	I. Электроустановочные изделия								
I	Розетка штепсельная 220 В, 6,3 А, двухполюсная, с третьим заземляющим контактом, исполнение IP43	РШ-Ц-20-0	шт	796		3464000000		5	0,225
		IP43-0I-							
		I0/220 У3							
		ГОСТ 7396-76							
2	Коробка соединительная	КСК-I6	шт	796		999II5000I		5	2,4
		ТУ36.I753-75							
3	Коробка соединительная	КСК-32	шт	796		999II5000I		I	3,9
		ТУ36.I753-75							
	2. Электромонтажные изделия заводов ГЭМ								
I	Муфта	ТР-4У3	шт	796		3449650303		20	0,I2
2	Полоса	К202У2	шт	796		3449626333I		I0	0,79
3	Профиль	К238У2	шт	796		3449626I8I		I0	3,09
4	Скоба	К I42У2	шт	796		3449653III		I00	0,04
5	Стойка	КЗIОМУХЛ2	шт	796		344962804I		8	3,6

Взам. инв. №

Подпись и дата

Инв. № подл.

Привязан

Инв. №

Альбом V

Позиция	Наименование и техническая характеристика оборудования и материалов. Завод-изготовитель (для импортного оборудования - страна, фирма)	Тип, марка оборудования. Обозначение документа и номер опросного листа	Единица измерения: Наименование	Единица измерения: Код	Код завода-изготовителя	Код оборудования, материала	Цена единицы оборудования, тыс. руб.	Количество	Масса единицы оборудования, кг
1	2	3	4	5	6	7	8	9	10
	ОБОРУДОВАНИЕ И МАТЕРИАЛЫ, ПОСТАВЛЯЕМЫЕ ЗАКАЗЧИКОМ								
	I. Электрооборудование								
I	Выключатель автоматический, двухполюсный переменного тока	АП50Б-2МТ	шт	796		3421480000		I	I,0
	500 В; комбинированный расцепитель 4А, ток отсечки 101 Н,	ТУ16-522139-							
	исполнение IP20.	-78							
2	Пост управления с одним сальником ∅ 22 мм	ПКУ 15-	шт	796		3428450000		I	3,35
	№ I - " АСТЭ" - ТР 220 " Открыто"	I9.23I.40У3							
	№ 2 - " АСТК" - ТР 220 " Закрыто"								
	№ 3 - " АСТД" - ТР 220 " Муфта "								
	№ 4 - " КУ", "Ч", " Iр + Iз" " Открыто"								
	№ 5 - " КУ", " Ч", " Iр + Iз" " Закрыто "								
	№ 6 - " КУ", "К", " Iр + Iз" " Стоп"								
	Обозначение поста " А № I "								

Взам. инв. №

Подпись и дата

Инв. № подл.

Инв. №

Привязан

ТП 503-9-9.85 ЭМ2.СО

ГИП	Трушин	
Н.отд	Огурцов	
Н.кон.	Кузнецов	
Гл.сп	Кузнецов	
В.инж.	Семагго	

Спецификация оборудования

Стадия	Лист	Листов
Р	I	6

ГИПРОАВТОТРАНС г.Москва

Формат А3

Альбом V

Позиция	Наименование и техническая характеристика оборудования и материалов. Завод-изготовитель (для импортного оборудования - страна, фирма)	Тип, марка оборудования. Обозначение документа и номер опросного листа	Единица измерения: Наименование	Единица измерения: Код	Код завода-изготовителя	Код оборудования, материала	Цена единицы оборудования, тыс. руб.	Количество	Масса единицы оборудования, кг
1	2	3	4	5	6	7	8	9	10
	Ящик управления асинхронным двигателем с к.з.р., нереверсивный 380В, в нормальном исполнении. Цепи управления 220 В переменного тока.								
	Автоматы с комбинированным расцепителем " К", реле тепловое с нагревательными элементами " НЭ"								
	Однофидерные								
3	К - 10 А Н.Э. - 6,3 А (АВ11)	ЯУ5110-03А2 Н ТУ16.536.042-71	шт	796		3431870000		1	21,5
4	К - 50 А Н.Э. - 32 А (АВ 10)	ЯУ5110-13А2Д ТУ16.536.042-71	шт	796		3431870000		1	23,8
	Двухфидерные								
5	Фидер № 1 К-6,4 А Н.Э. - 3,2 А Фидер № 2 К-16 А Н.Э. - 12,5 А (АВ 8)	ЯУ5117-03А2К -03Б2Д ТУ16.536.042-71	шт	796		3431870000		1	39,9

Взам. инв. №

Подпись и дата

Инв. № подл.

Привязан

Инв. №

ТП 503-9-9.85 ЭМ2.СО

Лист 2

Альбом V

Позиция	Наименование и техническая характеристика оборудования и материалов. Завод-изготовитель (для импортного оборудования - страна, фирма)	Тип, марка оборудования. Обозначение документа и номер опросного листа	Единица измерения: Наименование	Единица измерения: Код	Код завода-изготовителя	Код оборудования, материала	Цена единицы оборудования, тыс. руб.	Количество	Масса единицы оборудования, кг
1	2	3	4	5	6	7	8	9	10
	Ящик управления асинхронным двигателем с к.з.р., реверсивный 380 В, в нормальном исполнении. Цепи управления 220 В переменного тока								
	Автоматы с комбинированным расцепителем " К", реле тепловое с нагревательными элементами " Н Э "								
	Однофидерные								
6	К - I,6 А Н.Э. - 0,5 А (АВI)	ЯУ54I2-03А2А ТУI6.536.042-7I	шт	796		343I870000		I	20,2
7	Шкаф силовой распределительный с трехполюсным рубильником на 250А с 2 группами предохранителей НПН2-60 с плавкими вставками I6 А х 2 с 3 группами предохранителей ПН2-I00 с плавкими вставками 30 А х 2 ; 80 А х I Шкаф " АРI"	ШРII-73703-22У3 ТУI6.536.506-76	компл	670		3434300000		I	78
8	Вводное устройство размером I745 х 800 х 450 мм	ВРУI-II-I0УХЛ4 ТУ36-I002-80 Опросный лист № ЭМ0I	компл	670		34343620II		I	320
9	Ящик управления навесной, размером 800 х 600 х 350 мм	ЯУ9-0863 ОСТI6.0.800.485-77	компл	670		3433I9I500		I	50

Привязан

Инв. №

ТП 503-9-9.85 ЭМ2.СО

Лист 3

Взам. инв. № | Подпись и дата | Инв. № подл.

Формат А3

Альбом

Позиция	Наименование и техническая характеристика оборудования и материалов. Завод-изготовитель (для импортного оборудования - страна, фирма)	Тип, марка оборудования. Обозначение документа и номер опросного листа	Единица измерения: Наименование	Единица измерения: Код	Код завода-изготовителя	Код оборудования, материала	Цена единицы оборудования, тыс. руб.	Количество	Масса единицы оборудования, кг
1	2	3	4	5	6	7	8	9	10
	2. Кабельные изделия								
	Кабель силовой, с алюминиевыми жилами, без защитного покрова,	АВВГ-0,66кВ							
	сечение:	ГОСТ16442-80							
I	2 х 2,5		км	008		352222II09		0,08	98
2	3 х 2,5		км	008		352222III7		0,06	I09
3	4 х 2,5		км	008		352222II25		0,07	I30
4	4 х 6		км	008		352222II27		0,0I	206
5	3хI0 + Iх6		км	008		352222II20		0,05	302
6	3х25 + IхI6		км	008		352222II22		0,0I	593
	Кабель контрольный с алюминиевыми жилами, без защитного	АКВВГ-0,66кВ							
	покрова, сечение:	ГОСТ I508-							
		-78*Е							
7	4 х 2,5		км	008		3563440I3I		0,06	I26
8	7 х 2,5		км	008		3563440I33		0,03	29I
9	I0 х 2,5		км	008		3563440I34		0,0I5	4I9
I0	27 х 2,5		км	008		3563440I37		0,05	990
	Провод с алюминиевой жилой, с поливинилхлоридной изоляцией,	АПВ-0,66кВ							
	сечение:	ГОСТ 6323-79							
II	2,5		км	008		355I330II2		0,I5	I6
	Провод с медной жилой, с поливинилхлоридной изоляцией,	ПВI-0,66кВ							
	сечение:	ГОСТ 6323-79							
I2	I,5		км	008		355II303I8		0,07	22
I3	2,5		км	008		355II303I9		0,0I5	35

Взам. инв. №

Подпись и дата

Инв. № подл.

Привязан

Инв. №

ТП 503-9-9.85 ЭМ2.СО

Лист 4

Формат А3

Альбом V

Позиция	Наименование и техническая характеристика оборудования и материалов. Завод-изготовитель (для импортного оборудования - страна, фирма)	Тип, марка оборудования. Обозначение документа и номер опросного листа	Единица измерения: Наименование	Единица измерения: Код	Код завода-изготовителя	Код оборудования, материала	Цена единицы оборудования, тыс. руб.	Количество	Масса единицы оборудования, кг
1	2	3	4	5	6	7	8	9	10
I4	Провод с медной жилой, с поливинилхлоридной изоляцией,	ПВI-0,66 кВ							
	сечение: 4	ГОСТ 6323-79	км	008		355II30320		0,03	54
I5	Рукав гибкий металлический	РЗ-Ц-Х-Ш-22	км	008		2554II002I		0,0I	II00
		ТУ22-3988-77							

Взам. инв. №

Подпись и дата

Инв. № подл.

Привязан

Инв. №

ТП 503-9-9.85 ЭМ2.СО

Лист 5

Формат А4

Альбом 4

Позиция	Наименование и техническая характеристика оборудования и материалов. Завод-изготовитель (для импортного оборудования - страна, фирма)	Тип, марка оборудования. Обозначение документа и номер опросного листа	Единица измерения: Наименование	Единица измерения: Код	Код завода-изготовителя	Код оборудования, материала	Цена единицы оборудования, тыс. руб.	Количество	Масса единицы оборудования, кг
1	2	3	4	5	6	7	8	9	10
	ОБОРУДОВАНИЕ, ПОСТАВЛЯЕМОЕ ПОДРЯДЧИКОМ								
	I. Электромонтажные изделия заводов ГЭМ								
I	Кабельная стойка	КII50У3	шт	796		34496250II		I8	0,6
2	Коробка	У994У2	шт	796		346474I2II		I2	0,5
3	Лоток	НЛ20-П2У3	шт	796		34496I525I		6	6,II
4	Муфта	ТР-4У3	шт	796		3449650303		I0	0,I2
5	Полка	КII6IУ3	шт	796		344962512I		30	0,37
6	Полоса	К202У2	шт	796		3449626331		5	0,79
7	Профиль	К238У2	шт	796		3449626I8I		5	3,09
8	Скоба	КI42У2	шт	796		3449653III		50	0,04
9	Скоба	КII57У3	шт	796		34496253II		36	0,I52

Взам. инв. №

Подпись и дата

Инв. № подл.

Привязан

Инв. №

ТП 503-9-9.85 ЭМ2.СО

Лист 6

Формат А3

Альбом V

Схема межпанельных соединений	
Схема ВРУ	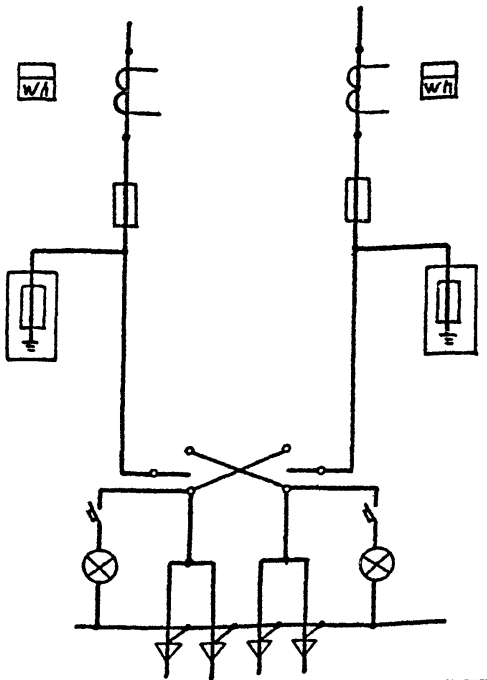

План расположения

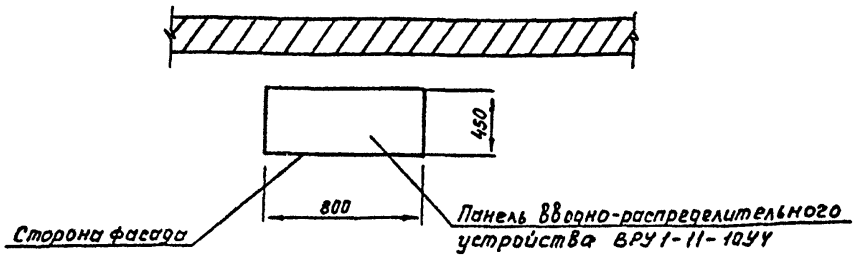

Вводно-распределительное устройство типа ВРУ1-11-10УУ ТУ36-1002-80 изготовить со степенью защиты IP30 по ГОСТ 14254-80

Тип панели	ВРУ1-11-20У4	
№№ групп	Ввод №1	Ввод №2
Номинальный ток плавкой вставки	ПН2-250 / 100	ПН2-250 / 150
Тип и технические данные счетчика непосредственного включения или через трансформаторы	СЛЧ-И672М 380/220В 100/5	СЛ4-И672М 320/220В 150/5
Тип и технические данные трансформатора тока	ТК-20 100/5	ТК 20 150/5

Привязан

Инв.№

ГИП	Трушин	
Нач.отд.	Огурцов	
Н.контр.	Кузнецов	
Гл.спец.	Кузнецов	
Вед.инж.	Сеташко	

ТП 503-9-9.85 ЭМ201

Диагностическая станция ГАИ пропускной способностью 10 тыс. автомобилей в год

Вспомогательное здание

Стадия	Лист	Листов
Р		

Опросный лист для заказа ВРУ

ГИПРОАВТОТРАНС г. Москва

Копировал Максимова

Формат А3

Инв.№ подл. | Подпись и дата | Взам.инв.№

Альбом V

Позиция	Наименование и техническая характеристика оборудования и материалов. Завод-изготовитель (для импортного оборудования - страна, фирма)	Тип, марка оборудования. Обозначение документа и номер опросного листа	Единица измерения: Наименование	Единица измерения: Код	Код завода-изготовителя	Код оборудования, материала	Цена единицы оборудования, тыс. руб.	Количество	Масса единицы оборудования, кг
1	2	3	4			7	8	9	10
	ОБОРУДОВАНИЕ И МАТЕРИАЛЫ, ПОСТАВЛЯЕМЫЕ ЗАКАЗЧИКОМ								
	I. Электрооборудование								
I	Выключатель автоматический, двухполюсный, переменного тока 220В, 50 Гц исполнение IP20 с электромагнитными и тепловыми расцепителями на ток I0 А	АП50Б-2МТ	шт	796		342I400000		I	I
2	Пункт распределительный, на 660 В, переменного тока, с фидерными выключателями типа АЕ2044 с тепловыми расцепителями на I6 А и типа АЕ2046 с тепловыми расцепителями на I6 А (надпись на шкафу АР2)	ПРII-3050--2IУ3	шт	796		3434II0000		I	26
	2. Светотехническое оборудование								
I	Светильник подвесной с защитной сеткой до 200 Вт	НСП II-200-- 234	шт	796		346IIIII4I		4	3,7

Взам. инв. №
Подпись и дата
Инв. № подл.

Привязан

Инв. №

ТП 503-9-9.85 ЭОI.СО

ГИП	Трушин	
Н.отд.	Огурцов	
Н.кон.	Кузнецов	
Гл.сп.	Кузнецов	
Инжен.	Грязнова	

Спецификация оборудования

Стадия	Лист	Листов
Р	I	4

ГИПРОАВТОТРАНС г.Москва

Позиция	Наименование и техническая характеристика оборудования и материалов. Завод-изготовитель (для импортного оборудования - страна, фирма)	Тип, марка оборудования. Обозначение документа и номер опросного листа	Единица измерения: Наименование	Единица измерения: Код	Код завода-изготовителя	Код оборудования, материала	Цена единицы оборудования, тыс. руб	Количество	Масса единицы оборудования, кг
1	2	3	4	5	6	7	8	9	10
2	Светильник 220 В, стартерного зажигания, с отверстиями	ЛСП02-2х80	шт	796		346II3I49I		20	I3
	в отражателе, без решетки, коэффициент мощности 0,92,	Д20-0I							
	исполнение IP20, числом и мощностью ламп.								
	2 х 80 Вт								
3	Светильник 220 В, стартерного зажигания пылезащищенного	ПВЛП-2х40	шт	796		346II2I660		I2	I0
	исполнения, коэффициент мощности 0,92								
	для установки в нишах 2 х 40 Вт								
4	Лампа накаливания общего назначения с цоколем Е27,220-230В	Б220-230-200	шт	796		3466000000		4	0,05
	200 Вт								
	Лампа люминесцентная белого света, мощностью								
5	40 Вт	ЛБ40	шт	796		3467000000		24	0,I
6	80 Вт	ЛБ80	шт	796		3467000000		40	0,2
7	Стартер 220 В, для люминесцентных ламп, мощностью 80 Вт	80С-220	шт	796		346I700000		64	0,005
	2. Кабельные изделия								
	Кабель силовой, с алюминиевыми жилами, с поливинилхлоридной	АВВГ-0,66кВ							
	изоляцией, без защитного покрова	ГОСТ16442-80							
I	2х2,5 кв.мм		км	008		352222II09		0,22	98
2	3х2,5 кв.мм		км	008		352222III7		0,08	I09
3	4х2,5 кв.мм		км	008		352222II25		0,02	I30
4	2 х 4 кв.мм		км	008		352222III0		0,22	I22

Взам. инв. №

Подпись и дата

Инв. № подл.

Привязан

Инв. №

ТП 503-9-9.85

ЭОI.СО

Лист 2

Формат А3

ГОСТ 21.110-82

Альбом 7

Позиция	Наименование и техническая характеристика оборудования и материалов. Завод-изготовитель (для импортного оборудования - страна, фирма)	Тип, марка оборудования. Обозначение документа и номер опросного листа	Единица измерения		Код завода-изготовителя	Код оборудования, материала	Цена единицы оборудования, тыс. руб.	Количество	Масса единицы оборудования, кг
			Наименование	Код					
1		3	4	5	6	7	8	9	10
5	3 х 4 кв.мм		км	008		352222III8		0,05	I40
6	4 х 4 кв.мм		км	008		352222II26		0,05	I69

Привязан

Инв. №

Альбом V

Позиция	Наименование и техническая характеристика оборудования и материалов. Завод-изготовитель (для импортного оборудования - страна, фирма)	Тип, марка оборудования. Обозначение документа и номер опросного листа	Единица измерения: Наименование	Единица измерения: Код	Код завода-изготовителя	Код оборудования, материала	Цена единицы оборудования, тыс. руб.	Количество	Масса единицы оборудования, кг
1	2	3	4	5	6	7	8	9	10
	ОБОРУДОВАНИЕ, ПОСТАВЛЯЕМОЕ ПОДРЯДЧИКОМ								
	I. Электроустановочные изделия								
I	Выключатель однополюсный с клавишным приводом, 220В, 6,3 А для открытой установки, исполнение IP20	0-I-04--6/220 ГОСТ 7397-76	шт	796		34642I0000		4	0,042
2	Выключатель однополюсный с клавишным приводом 220 В, 6,3 А для открытой установки, исполнение IP44	0-I-IP44-I7--6/220	шт	796		34642I0000		6	0,I4
3	Розетка штепсельная, 42 В, I0 А, двухполюсная, для открытой установки, исполнение IP43	РШ-п-2-0--IP43-0I--I0/42	шт	796		3464320000		2	0,043
	2. Электромонтажные изделия								
I	Кронштейн	У116У3	шт	796		346473I02I		4	I,45
2	Коробка ответвительная	У409У1	шт	796		34647446II		I0	0,57
3	Ящик с понижающим трансформатором 220/36 В	ЯТП-0,25	шт	796		343429506I		I	9

Привязан

Инв. №

Формат А3

Альбом V.

Позиция	Наименование и техническая характеристика оборудования и материалов. Завод-изготовитель (для импортного оборудования - страна, фирма)	Тип, марка оборудования. Обозначение документа и номер опросного листа	Единица измерения: Наименование	Единица измерения: Код	Код завода-изготовителя	Код оборудования, материала	Цена единицы оборудования, тыс. руб.	Количество	Масса единицы оборудования, кг
1	2	3	4			7	8	9	10
	ОБОРУДОВАНИЕ И МАТЕРИАЛЫ, ПОСТАВЛЯЕМЫЕ ЗАКАЗЧИКОМ								
	I. Электрооборудование								
I	Выключатель автоматический, двухполюсный, переменного тока 220В, 50 Гц исполнение IP20 с электромагнитным и тепловым расцепителем на ток 6,3 А	АП50Б-2МТ	шт	796		342I400000		I	I
2	Пункт распределительный на 380 В, переменного тока, с фидерными выключателями типа АЕ2044 с тепловыми расцепителями на I6 А / надпись на шкафу АРЛ /	ПРП-3052-2IУ3	шт	796		3434II0000		I	50
	2. Светотехническое оборудование								
I	Светильник потолочный, до I00 Вт	НП020хI00/Р2'0-02	шт	796		346I4I0000		8	I,2
2	Светильник потолочный, до I00 Вт	НПП03-I00	шт	796		346III073I		2	3,5

Взам. инв. №

Подпись и дата

Инв. № подл.

Инв. №

Привязан

ТП 503-9-9.85 302.СО

ГИП	Трушин			
Н.отд.	Огурцов			
Н.кон.	Кузнецов			
Гл.сп.	Кузнецов			
Инжен.	Грязнова			

Спецификация оборудования

Стадия	Лист	Листов
Р	I	5

ГИПРОАВТОТРАНС г.Москва

Формат А3

Альбом V

Позиция	Наименование и техническая характеристика оборудования и материалов. Завод-изготовитель (для импортного оборудования - страна, фирма)	Тип, марка оборудования. Обозначение документа и номер опросного листа	Единица измерения: Наименование	Единица измерения: Код	Код завода-изготовителя	Код оборудования, материала	Цена единицы оборудования, тыс. руб.	Количество	Масса единицы оборудования, кг
1	2	3	4	5	6	7	8	9	10
	Светильник подвесной с защитной сеткой с клеммной колодкой								
3	до 100 Вт	НСП02-100/ /Р51-03	шт	796		346111058I		4	2,5
4	до 200 Вт	НСП09-200/ /Р50-03	шт	796		346111031I		5	3,7
5	Светильник потолочный, полностью пылезащищенный, исполнение IP 54	ПСХ-60	шт	796		346111018О		2	1,2
6	Светильник подвесной с защитной сеткой, до 100 Вт	НСПП-100- - 234	шт			346111113I		1	2,5
7	Светильник 220 В, потолочный, стартерного зажигания, индивидуальной установки, коэффициент мощности 0,92, числом и мощностью ламп 2 х 40 Вт	ЛП002-2х40/ /П-02	шт	796		346112000О		31	7
8	Светильник 220 В, потолочный, коэффициент мощности 0,92, для индивидуальной установки, числом и мощностью ламп 4 х 40	ЛП002-4х40	шт	796		346I400023		20	13

Инв. № подл. | Подпись и дата | Взам. инв. №

Привязан

Инв. №

ТП 503-9-9.85 302.00

Лист 2

Формат А3

Альбом V

Позиция	Наименование и техническая характеристика оборудования и материалов. Завод-изготовитель (для импортного оборудования - страна, фирма)	Тип, марка оборудования. Обозначение документа и номер опросного листа	Единица измерения: Наименование	Единица измерения: Код	Код завода-изготовителя	Код оборудования, материала	Цена единицы оборудования, тыс. руб.	Количество	Масса единицы оборудования, кг
1	2	3	4	5	6	7	8	9	10
9	Светильник 220 В, стартерного зажигания, с отверстиями в	ЛСП02-2х80/	шт	796		346II3I49I		3	I3
	отражателе, с решеткой, коэффициент мощности 0,92, исполнение	/Д20-0I							
	IP20, числом и мощностью ламп								
	Лампа накаливания общего назначения с цоколем Е 27, 220-230 В								
I0	40 Вт	Б220-230-40	шт	796		3466000000			0,02
II	60 Вт	Б220-230-60	шт	796		3466000000			0,03
I2	I00 Вт	Б220-230-I00	шт	796		3466000000			0,03
I3	200 Вт	Б220-230-200	шт	796		3466000000			0,05
	Лампа люминесцентная белого света, мощностью								
I4	40 Вт	ЛБ40	шт	796		3467000000		I45	0,I
I5	80 Вт	ЛБ80	шт	796		3467000000		6	0,2
I6	Стартер 220 В, для люминесцентных ламп, мощностью 80 Вт	80С-220	шт	796		346I700000		I5I	0,005
	3. Кабельные изделия								
	Провод с алюминиевыми жилами, с поливинилхлоридной изоляцией,	АПВ							
	плоский, без разделительного основания	ГОСТ6323-7I							
I	2х2,5		км	008		3553330I0I		0,35	35
2	3х2,5		км	008		3553330I04		0,05	54
3	2х4		км	008		3553330I02		0,26	46
4	3х4		км	008		3553330I05		0,06	7I

Взам. инв. №

Подпись и дата

Инв. № подл.

Привязан

Инв. №

ТП 503-9-9.85 302.00

Лист 3

Формат А3

Альбом V

Позиция	Наименование и техническая характеристика оборудования и материалов. Завод-изготовитель (для импортного оборудования - страна, фирма)	Тип, марка оборудования. Обозначение документа и номер опросного листа	Единица измерения		Код завода-изготовителя	Код оборудования, материала	Цена единицы оборудования, тыс. руб.	Количество	Масса единицы оборудования, кг
			Наименование	Код					
1	2	3	4	5	6	7	8	9	10
	Кабель силовой, с алюминиевыми жилами, с поливинилхлоридной	АВВГ-0,66кВ							
	изоляцией, без защитного покрова, сечением:								
5	2 х 2,5		км	008		352222II09		0,04	98
6	3 х 2,5		км	008		352222III7		0,0I	I09
7	2 х 4		км	008		352222III0		0,03	I22
8	3 х 4		км	008		352222III8		0,0I	I40

Взам. инв. №

Подпись и дата

Инв. № подл.

Привязан

Инв. №

ТП 503-9-9.85 302.С0

Лист 4

Формат А3

ГОСТ 21.110-82

Альбом V

Позиция	Наименование и техническая характеристика оборудования и материалов. Завод-изготовитель (для импортного оборудования - страна, фирма)	Тип, марка оборудования. Обозначение документа и номер опросного листа	Единица измерения: Наименование	Единица измерения: Код	Код завода-изготовителя	Код оборудования, материала	Цена единицы оборудования, тыс. руб.	Количество	Масса единицы оборудования, кг
1	2	3	4	5	6	7	8	9	10
	ОБОРУДОВАНИЕ, ПОСТАВЛЯЕМОЕ ПОДРЯДЧИКОМ								
	I. Электроустановочные изделия								
I	Патрон пластмассовый, настенный с креплением за фланец	Е27ФП-02	шт	796		346III0000		2	0,066
2	Выключатель однополюсный, с клавишным приводом, 220 В, 6,3 А для открытой установки, исполнение IP 44	О-I-IP44-I7--6/220	шт	796		34642I0000		5	0,I38
3	Выключатель однополюсный, с клавишным приводом 220В, 6,3 А, для скрытой установки, исполнение IP 20	С-I-05-6/220	шт	796		3464220000		48	0,065
4	Розетка штепсельная, 220 В, 6,3 А, одноместная, без заземляющего контакта, для скрытой установки, исполнение IP 20	РШ-Ц-2-С-08--6/220	шт	796		3464430000		25	0,098
5	Розетка штепсельная, 42В, I0А, двухполюсная, для открытой установки, исполнение IP43	РШ-П-2-0--IP43-0I-I0//42	шт	796		3464420000		3	0,04
6	Розетка штепсельная 220 В, I0А, одноместная, с третьим заземляющим контактом для открытой установки	РШ-Ц-20-0--0I-I0/220	шт	796		3464420000		2	0,08
	2. Электромонтажные изделия								
I	Кронштейн	УII6У3	шт	796		346473I02I		I	I,45
2	Крюк	У625	шт	796		346473I32I		7	0,08
3	Ящик с понижающим трансформатором 220/36 В	ЯТП-0,25	шт	796		343429506I		3	9

Взам. инв. №

Подпись и дата

Инв. № подл.

Привязан

Инв. №

ТП 503-9-9.85 ЭО2.С0

Лист 5

Альбом V

Позиция	Наименование и техническая характеристика оборудования и материалов. Завод-изготовитель (для импортного оборудования - страна, фирма)	Тип, марка оборудования. Обозначение документа и номер опросного листа	Единица измерения: Наименование	Единица измерения: Код	Код завода-изготовителя	Код оборудования, материала	Цена единицы оборудования, тыс. руб.	Количество	Масса единицы оборудования, кг
1	2	3	4	5	6	7	8	9	10
	ОБОРУДОВАНИЕ И МАТЕРИАЛЫ, ПОСТАВЛЯЕМЫЕ ЗАКАЗЧИКОМ								
	I. Приборы и средства автоматизации								
I	Датчик-реле температуры камерный биметаллический,	ДТКБ-53	шт	796		42II3I0I00		4	0,3
	исполнение обыкновенное. Замыкание контактов при понижении	ТУ25.02.888-							
	температуры. Пределы регулируемой температуры от 0° до 30°С	- 75							
2	Термометр технический прямой. Пределы показаний от 0° до 100°С	П4.I.240.66	шт	796		432I22III3		4	0,3
	Длина верхней части 240 мм и нижней 66 мм с защитной оправой	ГОСТ2823-73							
		ГОСТ 3029-							
		- 75* Е							
3	Термометр технический прямой. Пределы показаний от 0°до 200°С.	П6.I.240.66.	шт	796		432I22III3		4	0,3
	Длина верхней части 240 мм и нижней 66 мм с защитной оправой	ГОСТ2823-73							
		ГОСТ 3029-							
		- 75* Е							

Взам. инв. №

Подпись и дата

Инв. № подл.

Привязан

Инв. №

ТП 503-9-9.85 АI.СО

ГИП	Трушин	
Н.отд	Огурцов	
Н.кон	Кузнецов	
Гл.сп	Кузнецов	
Э.ин.	Титов	

Спецификация оборудования

Стадия	Лист	Листов
Р	I	3

ГИПРОАВТОТРАНС г.Москва

Альбом 2

Позиция	Наименование и техническая характеристика оборудования и материалов. Завод-изготовитель (для импортного оборудования - страна, фирма)	Тип, марка оборудования. Обозначение документа и номер опросного листа	Единица измерения		Код завода-изготовителя	Код оборудования, материала	Цена единицы оборудования, тыс. руб.	Количество	Масса единицы оборудования, кг
			Наименование	Код					
1	2	3	4	5	6	7	8	9	10
	2. Кабельные изделия								
	Кабель контрольный с алюминиевыми жилами, с поливинилхлоридной изолящией и оболочкой, числом и сечением жил	АКВВГ ГОСТ1508-78* Е							
I	4 х 2,5 мм2		км	008		3563440I3I		240	I26
2	5 х 2,5 мм2		км	008		3563440I32		24	I46
3	I0 х 2,5 мм2		км	008		3563440I35		I2	3I7
4	Кабель силовой с алюминиевыми жилами, с поливинилхлоридной изолящией и оболочкой, числом и сечением жил 2 х 2,5 мм2	АВВГ ГОСТ16442-80	км	008		35222200I		60	98
	3. Электроаппаратура								
I	Пускатель магнитный нереверсивный с катушкой 220В, 50 Гц, с 4з и 2р блокконтактами, 0 величины, без теплового реле, исполнение Iр 54	ПМЕ-06I ОСТI6.0.536-00I-72	шт	796		3427I2008I		8	2

Взам. инв. №

Подпись и дата

Инв. № подл.

Привязан

Инв. №

ТП 503-9-9.85 АI.СО

Лист 2

Формат А3

Альбом V

Позиция	Наименование и техническая характеристика оборудования и материалов. Завод-изготовитель (для импортного оборудования - страна, фирма)	Тип, марка оборудования. Обозначение документа и номер опросного листа	Единица измерения: Наименование	Единица измерения: Код	Код завода-изготовителя	Код оборудования, материала	Цена единицы оборудования, тыс. руб.	Количество	Масса единицы оборудования, кг
1	2	3	4	5	6	7	8	9	10
	ОБОРУДОВАНИЕ, ПОСТАВЛЯЕМОЕ ПОДРЯДЧИКОМ								
	I. Электроустановочные и монтажные изделия								
I	Коробка соединительная	КСК-I6 ТУ36.I753-75	шт	796		999II5000I		4	2,4
2	Скоба	СД-22 ТУ36.I086-76	шт	796		999I48000I		30	0,0I5
3	Рамка	РПМ 55 х I5	шт	796		999I37000I		4	0,053

Взам. инв. №

Подпись и дата

Инв. № подл.

Привязан

Инв. №

ТП 503-9-9.85 AI.CO

Лист 3

Формат А3

ГОСТ 21.110-87

ЦИТП 55 12104

Альбом V

Позиция	Наименование и техническая характеристика оборудования и материалов. Завод-изготовитель (для импортного оборудования - страна, фирма)	Тип, марка оборудования. Обозначение документа и номер опросного листа	Единица измерения: Наименование	Единица измерения: Код	Код завода-изготовителя	Код оборудования, материала	Цена единицы оборудования, тыс. руб.	Количество	Масса единицы оборудования, кг
1	2	3	4	5	6	7	8	9	10
	ОБОРУДОВАНИЕ И МАТЕРИАЛЫ, ПОСТАВЛЯЕМЫЕ ЗАКАЗЧИКОМ								
	I. Приборы и средства автоматизации								
I.	Регулятор температуры электрический трехпозиционный,	РТ-3	шт	796		42I8823802		2	2,5
	градуировка 23, пределы регулируемой температуры 0° + 40°С,	ТУ25.02(ЗУ2.							
	без встраиваемого кожуха, исполнение обыкновенное	574.096)-75Е							
2	Термопреобразователь сопротивления медный,	ТСМ-6II4	шт	796		42II430050		2	0,06
	вариант 5Ц2.82I.I60. исполнение обыкновенное	ТУ25.02.							
		220703-78							
3	Устройство терморегулирующее дилатометрическое, нормально	ТУДЭ-I	шт	796		42II240I00		3	I,5
	открытые контакты, дифференциал 2°С, корпус пылебрызгозащи-	ТУ25-0228I0-							
	щенный, исполнение обыкновенное, замыкание контактов при	-74-78							
	повышении температуры. Диапазон регулируемой температуры								
	от - 30° до 40°С.								
	Длина чувствительной трубки 505 мм								

Взам. инв. №

Подпись и дата

Инв. № подл.

Привязан

Инв. №

ТП 503-9-9.85 А2.СО

ГИП	Трушин	
Н.отд	Огурцов	
Н.кон.	Кузнецов	
Гл.сп	Кузнецов	
В.инж	Титов	

Спецификация оборудования

Стадия	Лист	Листов
Р	I	8

ГИПРОАВТОТРАНС г.Москва

Формат А3

Альбом V

Позиция	Наименование и техническая характеристика оборудования и материалов. Завод-изготовитель (для импортного оборудования - страна, фирма)	Тип, марка оборудования. Обозначение документа и номер опросного листа	Единица измерения: Наименование	Единица измерения: Код	Код завода-изготовителя	Код оборудования, материала	Цена единицы оборудования, тыс. руб.	Количество	Масса единицы оборудования, кг
1	2	3	4	5	6	7	8	9	10
4.	Устройство терморегулирующее дилатометрическое, нормально	ТУДЭ-4	шт	796		42II240I00		2	I,5
	открытые контакты, дифференциал 4°С.	ТУ 25-							
	Корпус пылебрызгозащищенный, исполнение обыкновенное	0228I074-78							
	Замыкание контактов при повышении температуры от 0° до 250°С.								
	Длина чувствительной трубки 265 мм								
5.	Термометр технический прямой. Пределы показаний от 0°До I00°С.	ПЧ.I.240.I63	шт	796		432I22III3		I	0,3
	Длина верхней части 240 мм и нижней I63 мм с защитной оправой	ГОСТ 2823-73							
		ГОСТ3029-75*Е							
6	Термометр технический прямой. Пределы показаний от 0° до I00°С	ПЧ.I.240.66	шт	796		432I22III3		I	0,3
	Длина верхней части 240 мм и нижней 66 мм с защитной оправой	ГОСТ 2823-73							
		ГОСТ3029-75*Е							
7	Термометр технический прямой.Пределы показаний от 0°до 200°С	П6.I.240.I63	шт	796		432I22III3		I	0,3
	Длина верхней части 240 мм и нижней I63 мм с защитной оправой	ГОСТ2823-73							
		ГОСТ3029-75*Е							
8	Термометр технический прямой.Пределы показаний от 0°до 200°С.	П6.I.240.66	шт	796		432I22III3		I	0,3
	Длина верхней части 240 мм и нижней 66 мм с защитной оправой.	ГОСТ2823-73							
		ГОСТ3029-75*Е							

Взам. инв. №

Подпись и дата

Инв. № подл.

Привязан

Инв. №

ТП 503-9-9.85 А2.СО. Лист 2

Альбом V

Позиция	Наименование и техническая характеристика оборудования и материалов. Завод-изготовитель (для импортного оборудования - страна, фирма)	Тип, марка оборудования. Обозначение документа и номер опросного листа	Единица измерения: Наименование	Единица измерения: Код	Код завода-изготовителя	Код оборудования, материала	Цена единицы оборудования, тыс. руб.	Количество	Масса единицы оборудования, кг
1	2	3	4	5	6	7	8	9	10
9	Термометр технический угловой изогнутый под углом 90°. Пределы показаний от - 30° до 50°С. Длина верхней части 240 мм и нижней 291 мм с защитной оправой.	У2.I.240.29I ГОСТ2823-73 ГОСТ3029-75 Х Е	шт	796		432I22I500		I	0,3
I0	Термометр технический угловой изогнутый под углом 90°. Пределы показаний от - 30° до 50°С. Длина верхней части 240 мм и нижней 67I мм с защитной оправой.	У2.I.240.67I ГОСТ2823-73 ГОСТ3029-75 Х Е	шт	796		432I22I500		I	0,3
II	Термометр технический угловой изогнутый под углом 90°. Пределы показаний от 0° до I00°С. Длина верхней части 240 мм и нижней I4I мм с защитной оправой.	У4.I.240.I4I ГОСТ2823-73 ГОСТ3029-75 Х Е	шт	796		432I22I50I		I	0,3
I2	Термометр технический угловой изогнутый под углом 90°. Пределы показаний от 0° до I00°С. Длина верхней части 240 мм и нижней 29I мм с защитной оправой.	У4.I.240.29I ГОСТ2823-73 ГОСТ3029-75 Х Е	шт	796		432I22I50I		I	0,3
	2. Кабельные изделия								
I	Кабель контрольный с медными жилами, с поливинилхлоридной изоляцией, в общем экране из медной проволоки и алюминиевой или медной фольги в поливинилхлоридной оболочке, числом и сечением жил 4 х I,5 мм2	КВВГЭ ГОСТI508-78 Х Е	км	008		3563I4022I		35	I49

Взам. инв. №

Подпись и дата

Инв. № подл.

Привязан

Инв. №

ТП 503-9-9.85 А2.СО

Лист 3

Формат А3

Альбом V1

Позиция	Наименование и техническая характеристика оборудования и материалов. Завод-изготовитель (для импортного оборудования - страна, фирма)	Тип, марка оборудования. Обозначение документа и номер опросного листа	Единица измерения		Код завода-изготовителя	Код оборудования, материала	Цена единицы оборудования, тыс. руб.	Количество	Масса единицы оборудования, кг
			Наименование	Код					
1	2	3	4	5	6	7	8	9	10
	Кабель контрольный с алюминиевыми жилами, с поливинилхлоридной	АКВВГ							
	изоляцией и оболочкой, числом и сечением жил	ГОСТ 1508-							
2	4 х 2,5 мм2	-78^Х Е	км	008		3563440131		30	126
3	7 х 2,5 мм2		км	008		3563440133		20	182
4	14 х 2,5 мм2		км	008		3563440135		55	317
5	19 х 2,5 мм2		км	008		3563440136		20	416
	3. Электроаппаратура								
1	Кнопочный пост управления для пристройки с двумя элементами:	ПКЕ-222-2У3	шт	796		3428440005		2	0,54
	с 1з и 1р контактами, с цилиндрическими толкателями с над-	ТУ 16-526.							
	писями:	216-71							
	черные толкатели - "Вперед" и " Назад". Исполнение IP 54.								
	Ввод трубой								
2	Пост управления с сальниками (∅ 32)	ПКУ15.19.331-	шт	796		3428453300		2	4,6
	№ 1 - "АСТЗ", ТР 220 В " Вентилятор"	-54У2							
	№ 2 - "КУ","Ч", 1р+1з " Пуск"	ТУ16.526.333-							
	№ 3 - "КУ", "К", 1р+1з" " Стоп "	-74							
	№ 4 - " АСТЗ", "ТР", ~ 220 В "Нагреватель"								
	№ 5 - "КУ", "Ч", 1р+1з, " Пуск"								
	№ 6 - "КУ", " К", 1р+1з " Стоп"								
	№ 7 - "АСТК", "ТР" ~ 220 В, " Авария"								
	№ 8 - "АСТК", "ТР", ~ 220 В, " Резерв"								
	№ 9 - "АСТК", " ТР",~220 В, " Резерв"								
	Обозначение поста: А № 29 - 1 шт; А № 31 - 1 шт								

Взам. инв. №

Подпись и дата

Инв. № подл.

Привязан

Инв. №

Альбом V

Позиция	Наименование и техническая характеристика оборудования и материалов. Завод-изготовитель (для импортного оборудования - страна, фирма)	Тип, марка оборудования. Обозначение документа и номер опросного листа	Единица измерения: Наименование	Единица измерения: Код	Код завода-изготовителя	Код оборудования, материала	Цена единицы оборудования, тыс. руб.	Количество	Масса единицы оборудования, кг
1	2	3	4	5	6	7	8	9	10
	4. Щиты и пульты								
I	Щит автоматизации приточной системы П1 (по плану АД 8)	ЩМ-I000x600-	комп	670		3433I94600		I	5I
		ПУЧIР30							
		ОСТ36.I3-76							
2	Щит автоматизации приточной системы П2 (по плану АДI0)	ЩМ-I000x600-	комп	670		3433I94600		I	5I
		ПУЧIР30							
		ОСТ36.I3-76							
	5 Аппаратура и приборы, поставляемые комплектно со щитами и пультами								
I	Регулятор температуры (учитывается в разделе "Приборы и средства автоматизации" поз. "I")	РТ-3	шт	796		42I8823802		2	2,5
	Универсальный переключатель, ~ 220 В								
2		УП53II-А23	шт	796		34282I000I		2	0,85
3		УП53II-С23	шт	796		34282I000I		2	0,85
4		УП53I2-С29	шт	796		34282I000I		2	I,2
5		УП53I4-Л254	шт	796		34282I000I		2	I,85
		ТУI6-524.074-							
		- 75							
6	Реле времени электромеханическое программное, ~220 В	ВС-I0-33	шт	796		3425340I00		2	3,0
		ТУI6-523.476-							
		- 74							

Взам. инв. № | Подпись и дата | Инв. № подл.

Привязан

Инв. №

Альбом V

Позиция	Наименование и техническая характеристика оборудования и материалов. Завод-изготовитель (для импортного оборудования - страна, фирма)	Тип, марка оборудования. Обозначение документа и номер опросного листа	Единица измерения: Наименование	Единица измерения: Код	Код завода-изготовителя	Код оборудования, материала	Цена единицы оборудования, тыс. руб.	Количество	Масса единицы оборудования, кг
1	2	3	4	5	6	7	8	9	10
7	Ступенчатый импульсный прерыватель, ~ 220 В	СИП-0I-I	шт	796		42I8900030		2	2,7
		ТУ50-58-76							
	Реле электромагнитное универсальнсе, ~ 220 В								
8		РПУ2-							
		36200У3Б	шт	796		3425I30000		I	0,45
9		РПУ2-	шт	796		3425I30000		4	0,45
		36220У3Б							
I0		РПУ2-	шт	796		3425I30000		9	0,45
		36420У3Б							
II		РПУ-2-	шт	796		3425I30000		I	0,45
		36620У3Б							
		ТУI6-523.33I-							
		- 78							
	Кнопка управления, исполнение 2								
I2	Черный толкатель, надпись " Пуск"	КЕ0IIУ3	шт	796		342842I000		4	0,2
I3	Красный толкатель, надпись " Стоп "	КЕ0IIУ3	шт	796		342842I000		4	0,2
I4	Красный толкатель " без надписи "	КЕ0IIУ3	шт	796		342842I000		2	0,2
		ТУI6-526.407-							
		-76							
	Арматура ~220 В								
I5		АС4402IУ2	шт	796		346I8II000		2	0,I
I6		АС44023У2	шт	796		346I8II000		4	0,I
		ТУI6-535.930-							
		-76							

Взам. инв. №

Подпись и дата

Инв. № подл.

Привязан

Инв. №

ТП 503-9-9.85

А2.СО

Лист 6

Альбом V

Позиция	Наименование и техническая характеристика оборудования и материалов. Завод-изготовитель (для импортного оборудования - страна, фирма)	Тип, марка оборудования. Обозначение документа и номер опросного листа	Единица измерения: Наименование	Единица измерения: Код	Код завода-изготовителя	Код оборудования, материала	Цена единицы оборудования, тыс. руб.	Количество	Масса единицы оборудования, кг
1	2	3	4	5	6	7	8	9	10
I7	Выключатель автоматический I и = IA; I отс.= I,3I и	А63-МУ3 ТУI6-522.II0-74	шт	796		342I30I000		2	0,3
I8	Выключатель пакетный однополюсный, исполнение 3	ПВI-I0У300. ОСТI6.0526.00I-77	шт	796		34246I4000		2	0,3

Взам. инв. №

Подпись и дата

Инв. № подл.

Привязан

Инв. №

ТП 503-9-9.85 А2.С0

Лист 7

Формат А3

Альбом V

Позиция	Наименование и техническая характеристика оборудования и материалов. Завод-изготовитель (для импортного оборудования - страна, фирма)	Тип, марка оборудования. Обозначение документа и номер опросного листа	Единица измерения: Наименование	Единица измерения: Код	Код завода-изготовителя	Код оборудования, материала	Цена единицы оборудования, тыс. руб.	Количество	Масса единицы оборудования, кг
1	2	3	4	5	6	7	8	9	10
	ОБОРУДОВАНИЕ, ПОСТАВЛЯЕМОЕ ПОДРЯДЧИКОМ								
	I. Электроустановочные и монтажные изделия								
	Коробка соединительная								
I		КСК-8	шт	796		999II5000I		2	I,6
2		КСК-32	шт	796		999II5000I		I	3,9
		ТУ36.I753-75							
3	Коробка соединительная	КС20	шт	796		999II5000I		I	2,4
		ТУ36.I764-76							
4	П о л о с а	ПП30	шт	796		999095000I		3	I,3
		ТУ36.IIII3-75							
5	С к о б а	СД-22	шт	796		999I48000I		50	0,0I5
		ТУ36.I086-76							
6	Р а м к а	РПМ	шт	796		999I37000I		2	0,053
		55 х I5							

Взам. инв. №

Подпись и дата

Инв. № подл.

Привязан

Инв. №

ТП 503-9-9.85 А2.С0

Лист 8

Формат А3

Альбом I

Позиция	Наименование и техническая характеристика оборудования и материалов. Завод-изготовитель (для импортного оборудования - страна, фирма)	Тип, марка оборудования. Обозначение документа и номер опросного листа	Единица измерения: Наименование	Единица измерения: Код	Код завода-изготовителя	Код оборудования, материала	Цена единицы оборудования, тыс. руб.	Количество	Масса единицы оборудования, кг
1	2	3	4	5	6	7	8	9	10
	ОБОРУДОВАНИЕ И МАТЕРИАЛЫ, ПОСТАВЛЯЕМЫЕ ЗАКАЗЧИКОМ								
	I. Оборудование связи и сигнализации								
I	Аппарат телефонный настенный системы ЦБ	ТА-68ЦБ	шт	796		6654210300		I	I,I5
		РРО.2I8.054							
		ТУ							
2	Колонка звуковая для закрытых пространств, мощностью 2 В т	2КЗ-7	шт	796		6573561360		2	4
		НСЗ.843.756							
		ТУ							
3	Часы электрические вторичные, показывающие, потребляемая мощность 0,5 Вт, номинальное напряжение 24± 0,6 В	ВЧСI-М2ПВ-	шт	796		4282720009		I	3,5
		-24Р-400-							
		-324К							
		ГОСТ22527-77							
	2. Кабельные изделия								
I	Провод трансляционный с оцинкованными стальными жилами с ПЭ изоляцией числом и сечением жил 2 х 0,6	ПТПЖ	км	008		35755I0I0I		0,06	I0
		ГОСТ I0254-							
		- 75 * Е							

Взам. инв. №

Подпись и дата

Инв. № подл.

Инв. №

Привязан

ТП 503-9-9.85 ССI.СО

ГИП	Трушин	
Н.от.	Чаликов	
Н.кон	Зуйков	
Гл.сп	Бочарова	
Инж.	Дударева	

Спецификация оборудования

Стадия	Лист	Листов
Р	I	3

ГИПРОАВТОТРАНС г.Москва

Формат А3

ГОСТ 21.110-82

Альбом V

Позиция	Наименование и техническая характеристика оборудования и материалов. Завод изготовитель (для импортного оборудования - страна, фирма)	Тип, марка оборудования. Обозначение документа и номер опросного листа	Единица измерения: Наименование	Единица измерения: Код	Код завода-изготовителя	Код оборудования, материала	Цена единицы оборудования, тыс. руб.	Количество	Масса единицы оборудования, кг
1	2	3	4	5	6	7	8	9	10
2	Провод телефонный распределительный с медными жилами с ПЭ изоляцией числом и сечением жил Ix2x0,5	ТРП ГОСТ20575-75* Е	км	008		3575II0I02		0,09	8
	3. Электромонтажные изделия								
I	Коробка разветвительная	УК-2П ГОСТ.I0040-75* Е	шт	796		5295333235		I	0,04
2	Коробка ограничительная	УК-2Р ГОСТ I0040-75 * Е	шт	796		5295333234		2	0,04

Привязан

Инв. №

ТП 503-9-9.85 ССI.СО

Лист 2

Взам. инв. №

Подпись и дата

Инв. № подл.

Формат А3

Альбом V

Позиция	Наименование и техническая характеристика оборудования и материалов. Завод-изготовитель (для импортного оборудования - страна, фирма)	Тип, марка оборудования. Обозначение документа и номер опросного листа	Единица измерения: Наименование	Единица измерения: Код	Код завода-изготовителя	Код оборудования, материала	Цена единицы оборудования, тыс. руб.	Количество	Масса единицы оборудования, кг
1	2	3	4	5	6	7	8	9	10
	ОБОРУДОВАНИЕ, ПОСТАВЛЯЕМОЕ ПОДРЯДЧИКОМ								
	I. Электроустановочные изделия								
I	Розетка для сети проводного вещания открытой проводки	РПВ-I ГОСТ 8659--78	шт	796		5295375404		4	0,09
2	Скоба двухлапковая	КI43У2 ТУ36-I448--70	шт	796		667253I300		60	0,035

Привязан

Инв. №

ТП 503-9-9.85 СС1.СО

Лист 3

Взам. инв. № | Подпись и дата | Инв. № подл.

Альбом V

Позиция	Наименование и техническая характеристика оборудования и материалов. Завод-изготовитель (для импортного оборудования - страна, фирма)	Тип, марка оборудования. Обозначение документа и номер опросного листа	Единица измерения: Наименование	Единица измерения: Код	Код завода-изготовителя	Код оборудования, материала	Цена единицы оборудования, тыс. руб.	Количество	Масса единицы оборудования, кг
1	2	3	4	5	6	7	8	9	10
	ОБОРУДОВАНИЕ И МАТЕРИАЛЫ, ПОСТАВЛЯЕМЫЕ ЗАКАЗЧИКОМ								
	I. Оборудование связи и сигнализации								
I	Установка оперативной телефонной связи на 20 номеров	" МИГ "	компл	671		6652II8I00		I	I8,0
		шф.I.220.							
		037.ТУ							
2	Радиотрансляционная установка мощностью до I00 Вт	I00У-I0I	компл	671		6573II5900		I	30,0
		Д22.002.							
		008ТУ							
3	Телефонный аппарат системы АТС настольный	ТА-72М-2АТС	шт	796		6654III730		4	I,35
		РРО.2I8.060.							
		ТУ							
4	Телефонный аппарат системы ЦБ настольный	ТА-68ЦБ	шт	796		66542I0300		7	I,I5
		РРО.2I8-005							
		ТУ							

Инв. № подл. | Подпись и дата | Взам. инв. №

Инв. №

Привязан

ТП 503-9-9.85 СС2.СО

ГИП	Трушин	
Н.отд.	Чаликов	
Р.кон.	Зуйков	
Гл.сп.	Кочаров	
Инж.	Огрызков	

Спецификация оборудования

Стадия	Лист	Листов
Р	I	5

ГИПРОАВТОТРАНС г.Москва

Альбом V

Позиция	Наименование и техническая характеристика оборудования и материалов. Завод-изготовитель (для импортного оборудования - страна, фирма)	Тип, марка оборудования. Обозначение документа и номер опросного листа	Единица измерения: Наименование	Единица измерения: Код	Код завода-изготовителя	Код оборудования, материала	Цена единицы оборудования, тыс. руб.	Количество	Масса единицы оборудования, кг
1	2	3	4	5	6	7	8	9	10
5	Часы электрические первичные, кварцевые третьего класса, на однофазное напряжение 220 В	ПЧКЗ-2РИ-Р24-РI2 ТУ25-07.I50I-82	шт	796		42827I0003		I	I5,0
6	Часы электрические вторичные показывающие, потребляемая мощность 0,5 Вт, номинальное напряжение 24 ± 0,6 В	ВЧСI-М2ПВ-24Р-400-324К ГОСТ22527-77	шт	796		4282720009		6	3,5
7	Громкоговоритель абонентский, потребляемая мощность 0,I5 Вт, номинальное напряжение 30 В.	"Тайга-304" ГОСТ 596I-76	шт	796		65862I3034		8	I,5
8	Колонка звуковая для закрытых пространств, мощность 2 ВТ	2КЗ-7 ИСЗ.843.756 ТУ	шт	796		657356I360		4	4,0
	2. Кабельные изделия								
I	Кабель городской телефонный с медными жилами с ПЭ изоляцией и оболочкой числом и сечением жил: I0x2x0,4	ТПП ГОСТ22498-77* Е	км	008		3572II0I02		0,04	83
2	20x2x0,4		км	008		3572II0I02		0,03	I28
3	Кабель радиофикации с медными жилами с ПЭ изоляцией и оболочкой, числом и сечением жил 2 x 0,8	ПРПШМ ТУI6.505.755-80	км	008		3577II0I02		0,005	25,8

Привязан

Инв. №

ТП 503-9-9.85 СС2.СО

Лист 2

Взам. инв. № | Подпись и дата | Инв. № подл.

Альбом V

Позиция	Наименование и техническая характеристика оборудования и материалов. Завод-изготовитель (для импортного оборудования - страна, фирма)	Тип, марка оборудования. Обозначение документа и номер опросного листа	Единица измерения: Наименование	Единица измерения: Код	Код завода-изготовителя	Код оборудования, материала	Цена единицы оборудования, тыс. руб.	Количество	Масса единицы оборудования, кг
1	2	3	4	5	6	7	8	9	10
4	Провод телефонный распределительный с медными жилами с ПЭ изоляцией числом и сечением жил: 1х2х0,5	ТРП ГОСТ 20575-75[X] Е	км	008		3575II0I02		0,35	8
5	Провод трансляционный с оцинкованными стальными жилами с ПЭ изоляцией числом и сечением жил: 2 х 0,6	ПТПЖ ГОСТ I0254-75[*]Е	км	008		35755I0I0I		0,I6	I0
	3. Электромонтажные изделия								
I	Коробка разветвительная	УК-2П ГОСТ I0040-75[X]	шт	796		5295333235		8	0,04
2	Коробка ограничительная	УК-2Р ГОСТ I0040-75[*]	шт	796		5295333234		I2	0,04
3	Коробка телефонная распределительная	КРТП I0х2 ГОСТ 8525-78[XX]	шт	796		5296223203		6	I,22
4	Щиток заземления	ЩЗ-П2 2ДЗ.620380. ТУ	шт	796		66755I0I00		I	0,67

Привязан

Инв. №

ТП 503-9-9.85 СС2.СО

Лист 3

Взам. инв. №

Подпись и дата

Инв. № подл.

Формат А3

Позиция	Наименование и техническая характеристика оборудования и материалов. Завод-изготовитель (для импортного оборудования - страна, фирма)	Тип, марка оборудования. Обозначение документа и номер опросного листа	Единица измерения		Код завода-изготовителя	Код оборудования, материала	Цена единицы оборудования, тыс. руб.	Количество	Масса единицы оборудования, кг
			Наименование	Код					
1	2	3	4	5	6	7	8	9	10
5	Бокс кабельный телефонный	ЕКТ I0х2	шт	796		52962I0525		I	I,00
		ГОСТ 23052-							
		-78 X							
6	Бокс кабельный телефонный	ЕКТ 20х2	шт	796		52952I0525		I	2,I
		ГОСТ 20052-							
		-78X							
7	Слаботочный шкаф	ШЭСУ-0I	шт	796		5296250000		2	8,2
		ТУ36.I766-76							

Взам. инв. №
Подпись и дата
Инв. № подл.

Привязан

Инв. №

ТП 503-9-9.85 СС2.СО

Лист 4

Альбом V

Позиция	Наименование и техническая характеристика оборудования и материалов. Завод-изготовитель (для импортного оборудования - страна, фирма)	Тип, марка оборудования. Обозначение документа и номер опросного листа	Единица измерения: Наименование	Единица измерения: Код	Код завода-изготовителя	Код оборудования, материала	Цена единицы оборудования, тыс. руб.	Количество	Масса единицы оборудования, кг
1	2	3	4	5	6	7	8	9	10
	ОБОРУДОВАНИЕ, ПОСТАВЛЯЕМОЕ ПОДРЯДЧИКОМ								
	I. Электроустановочные изделия								
I	Розетка для сети проводного вещания для открытой проводки	РПВ-I	шт	796		5295375404		I2	0,04
		ГОСТ 8659-78							
2	Розетка телефонная 2-х контактная	РТ-2	шт	796		6672533300		9	0,I
		ГОСТ 88I0-8I							
3	Скоба двухлапковая	КI43У2							
		ТУ36-I448-70	шт	796		3449653III		I00	0,035

Привязан

Инв. №

ТП 503-9-9.85 СС2.С0

Лист 5

Формат А3

ГОСТ 21.110-82

Альбом V

Позиция	Наименование и техническая характеристика оборудования и материалов. Завод-изготовитель (для импортного оборудования - страна, фирма)	Тип, марка оборудования. Обозначение документа и номер опросного листа	Единица измерения: Наименование	Единица измерения: Код	Код завода-изготовителя	Код оборудования, материала	Цена единицы оборудования, тыс. руб.	Количество	Масса единицы оборудования, кг
1	2	3	4			7	8	9	10
	ОБОРУДОВАНИЕ И МАТЕРИАЛЫ, ПОСТАВЛЯЕМЫЕ ЗАКАЗЧИКОМ								
	I. Приборы и средства автоматизации								
I	Пульт пожарной сигнализации	ППС-I							
		ТУ25-09.03I--76	шт	796		6653I27700		I	30
2	Извещатель пожарный тепловой	ДТЛ							
		ТУ25-09-I-77	шт	796		6653I35500		40	0,05
	2. Кабельные изделия								
I	Кабель силовой с алюминиевыми жилами, с поливинилхлоридной	АВВГ							
	изоляцией и оболочкой, числом и сечением жил 2х2,5 мм2	ГОСТI6442-80	км	008		352222000I		0,085	98
2	Кабель контрольный с медными жилами, с поливинилхлоридной	КВВГ							
	изоляцией и оболочкой, числом и сечением жил 7хI,5 мм2	ГОСТI508-78^{X} -Е	км	008		3563I4I020		0,05	209

Взам. инв. №

Подпись и дата

Инв. № подл.

Привязан

Инв. №

ТП 503-9-9.85 АПСI.СО

ГИП	Трушин	
Н.отд.	Огурцов	
Н.конт	Кузнецов	
Гл.сп.	Кузнецов	
В.инж.	Дмитриева	

Спецификация оборудования

Стадия	Лист	Листов
Р	I	3

ГИПРОАВТОТРАНС г.Москва

Альбом V

Позиция	Наименование и техническая характеристика оборудования и материалов. Завод-изготовитель (для импортного оборудования - страна, фирма)	Тип, марка оборудования. Обозначение документа и номер опросного листа	Единица измерения: Наименование	Единица измерения: Код	Код завода-изготовителя	Код оборудования, материала	Цена единицы оборудования, тыс. руб.	Количество	Масса единицы оборудования, кг
1	2	3	4	5	6	7	8	9	10
3	Провод с медными жилами с поливинилхлоридной изоляцией	ТРВ							
	телефонный распределительный числом и сечением жил 2х0,5 мм2	ГОСТ20575-	км	008		3575III000		0,I2	I3
		-75 Е							
	3. Электроаппаратура								
I	Выпрямитель стабилизированный	КВ-24М	шт	796		42375800I3		I	30
		ТУ25-05-I674-							
		-74							
2	Выключатель автоматический I н.р. = 4А; I отс = 3,5 I н.р.	АП50-2М	шт	796		342I480000		2	I
		ТУ I6-522.							
		I39-78 Е							
3	Пост управления кнопочный № I-ц; К; Iз+Iр; "Стоп"	ПКЕ-222-IУ3	шт	796		3428440005		4	0,3
		3/4"							
		ТУI6-5262I6-							
		-78							
4	Резистор 4 ком ± 5 %	МЛТ-0,5	шт	796		3428500000		4	0,0I
		ГОСТ7II3-77 Е							
5	Резистор 2 ком ± 5 %	МЛТ-0,5	шт	796		3428500000		40	0,0I
		ГОСТ7II3-77 Е							
6	Резистор I,5 ком ± 5 %	МЛТ-0,5	шт	796		3428500000		2	0,0I
		ГОСТ 7II3-77							
		-Е							

Взам. инв. №

Подпись и дата

Инв. № подл.

Привязан

Инв. №

ТП 503-9-9.85 АПСI.СО

Лист 2

Формат А3

Альбом V

Позиция	Наименование и техническая характеристика оборудования и материалов. Завод-изготовитель (для импортного оборудования - страна, фирма)	Тип, марка оборудования. Обозначение документа и номер опросного листа	Единица измерения: Наименование	Единица измерения: Код	Код завода-изготовителя	Код оборудования, материала	Цена единицы оборудования, тыс. руб.	Количество	Масса единицы оборудования, кг
1		3	4	5	6	7	8	9	10
	ОБОРУДОВАНИЕ, ПОСТАВЛЯЕМОЕ ПОДРЯДЧИКОМ								
	I. Электроустановочные и монтажные изделия								
I	Коробка соединительная	КСК-I6 ТУ36.I753-75	шт	796		999II5000I		I	2,4
2	Коробка универсальная	УК-2П ГОСТ I0040-75	шт	796		999I20000I		6	0,055
3	Коробка протяжная	У-99 4М ТУ36.I689-78	шт	796		9990I9000I		I	0,48
4	Скоба двухлапковая	СД-22 ТУ36.I086-76	шт	796		999I48000I		I50	0,0I5

Взам. инв. №

Подпись и дата

Инв. № подл.

Привязан

Инв. №

ТП 503-9-9.85 АПСI.СО

Лист 3

Альбом V

Позиция	Наименование и техническая характеристика оборудования и материалов. Завод-изготовитель (для импортного оборудования - страна, фирма)	Тип, марка оборудования. Обозначение документа и номер опросного листа	Единица измерения: Наименование	Единица измерения: Код	Код завода-изготовителя	Код оборудования, материала	Цена единицы оборудования, тыс. руб.	Количество	Масса единицы оборудования, кг
1	2	3	4			7	8	9	10
	ОБОРУДОВАНИЕ И МАТЕРИАЛЫ, ПОСТАВЛЯЕМЫЕ ЗАКАЗЧИКОМ								
I	Электрохолодильник	КШ-240	шт	796		33III20000		I	II0
2	Электрокипятильник	КНЭ-25М	шт	796		3468440000		I	20
3	Электроплита	ПЭ-0,I7	шт	796		3468I20000		I	4,5
4	Сушитель для рук, мощность I,05 кВт, II5x305x235 мм	ЭРА I,0/I,0	шт	796		346878001I		4	3,2
5	Шкафы металлические для хранения одежды в санитарно-бытовых помещениях промышленных предприятий ГОСТ 224I4-77 на - 20°; - 30°	МД-33,3	шт	796				4	75
6	Шкафы металлические для хранения одежды в санитарно-бытовых помещениях промышленных предприятий ГОСТ 224I4-77 на - 40°	МД-40,3	шт	796				4	75
7	Стол двухтумбовый I540 x 750 мм	РМГОI7.02	шт	796		56II230000		2	50
8	Стол однотумбовый II32 x 750 мм	РМГОI6.02	шт	796		56II220000		I8	40
9	Кресло полумягкое	ОНI573.0I	шт	796		56I2220000		3	25

Взам. инв. №

Подпись и дата

Инв. № подл.

Привязан

Инв. №

ТП 503-9-9.85 АР2.СО

ГИП	Тоушин	
Н.АСО	Хрупало	
Гл.арх	Саломеев	
Рук.гр	Туманян	

Спецификация оборудования

Стадия	Лист	Листов
Р	I	2

ГИПРОАВТОТРАНС г.Москва

Альбом V

Позиция	Наименование и техническая характеристика оборудования и материалов. Завод-изготовитель (для импортного оборудования - страна, фирма)	Тип, марка оборудования. Обозначение документа и номер опросного листа	Единица измерения: Наименование	Единица измерения: Код	Код завода-изготовителя	Код оборудования, материала	Цена единицы оборудования, тыс. руб.	Количество	Масса единицы оборудования, кг
1	2	3	4	5	6	7	8	9	10
I0	Кресло простое	ОНI573.03	шт	796		56I22I0000		I2	I5
II	Полка книжная	РМГ097	шт	796		56I5300000		8	20
I2	Стул простой, 8I5 х 8I5 мм	ОНI570	шт	796		56I2II0000		50	5
I3	Стол журнальный	ОН I48	шт	796		56II400000		5	I2
I4	Стеллаж I500 х 353 х I500 мм		шт	796		56I5370000		4	I8
I5	Шкаф металлический настольный / сейф /	IШМО	шт	796				3	40
I6	Стол для машинисток	РМГ I3I	шт	796		56II650000		I	20
I7	Вешалка навесная	ОН-4-35I/8	шт	796		56I9520000		6	I0
I8	Вешалка напольная	ОХ-82-53	шт	796		56I95I0000		2	I5
I9	Стол обеденный	63/250	шт	796		56II5I0000		2	20

Взам. инв. №

Подпись и дата

Инв. № подл.

Привязан

Инв. №

ТП 503-9-9.85 АР2.СО

Лист 2

gost.e-ecolog.ru