ТИПОВОЙ ПРОЕКТ

503-9-9.85

ДИАГНОСТИЧЕСКАЯ СТАНЦИЯ ГАИ ПРОПУСКНОЙ СПОСОБНОСТЬЮ 10 тыс. АВТОМОБИЛЕЙ В ГОД

АЛЬБОМ IV

ЧЕРТЕЖИ ЗАДАНИЯ ЗАВОДУ - ИЗГОТОВИТЕЛЮ

gost.e-ecolog.ru

Отпечатано
в Новосибирском филиале ЦИТП
630064 г. Новосибирск пр. Карла Маркса 1
Выдано в печать "3" 11 1986 г.
Заказ Т-1529 Тираж 400

ТИПОВОЙ ПРОЕКТ

503-9-9.85

ДИАГНОСТИЧЕСКАЯ СТАНЦИЯ ГАИ ПРОПУСКНОЙ СПОСОБНОСТЬЮ 10 тыс. АВТОМОБИЛЕЙ В ГОД

АЛЬБОМ IV

ПЕРЕЧЕНЬ АЛЬБОМОВ

АЛЬБОМ I	ПЗ	ОБЩАЯ ПОЯСНИТЕЛЬНАЯ ЗАПИСКА
	ГП	СХЕМА ГЕНЕРАЛЬНОГО ПЛАНА
	ТХ	ТЕХНОЛОГИЯ ПРОИЗВОДСТВА
	АР	АРХИТЕКТУРНЫЕ РЕШЕНИЯ
	КЖ	КОНСТРУКЦИИ ЖЕЛЕЗОБЕТОННЫЕ
	ОВ	ОТОПЛЕНИЕ И ВЕНТИЛЯЦИЯ
	ВК	ВНУТРЕННИЕ ВОДОПРОВОД И КАНАЛИЗАЦИЯ
АЛЬБОМ II	ЭО	ЭЛЕКТРИЧЕСКОЕ ОСВЕЩЕНИЕ
	ЭМ	СИЛОВОЕ ЭЛЕКТРООБОРУДОВАНИЕ
	А	АВТОМАТИЗАЦИЯ
	СС	СВЯЗЬ И СИГНАЛИЗАЦИЯ
	АПС	АВТОМАТИЧЕСКАЯ ПОЖАРНАЯ СИГНАЛИЗАЦИЯ
АЛЬБОМ III		ЧЕРТЕЖИ СТРОИТЕЛЬНЫХ ИЗДЕЛИЙ
АЛЬБОМ IV		ЧЕРТЕЖИ ЗАДАНИЯ ЗАВОДУ-ИЗГОТОВИТЕЛЮ
АЛЬБОМ V		СПЕЦИФИКАЦИЯ ОБОРУДОВАНИЯ
АЛЬБОМ VI		ВЕДОМОСТИ ПОТРЕБНОСТИ В МАТЕРИАЛАХ
АЛЬБОМ VII		СМЕТЫ — часть 1. Производственный корпус. часть 2. Вспомогательное здание.

РАЗРАБОТАН
ПРОЕКТНЫМ ИНСТИТУТОМ
« ГИПРОАВТОТРАНС »

ГЛАВНЫЙ ИНЖЕНЕР ИНСТИТУТА В.Н.КРЮКОВ
ГЛАВНЫЙ ИНЖЕНЕР ПРОЕКТА А.В.ТРУШИН

УТВЕРЖДЕН И ВВЕДЕН В ДЕЙСТВИЕ
ПРОТОКОЛОМ МИНИСТЕРСТВА ВНУТРЕННИХ ДЕЛ СССР
ОТ 05.03.85 № 58-85
СРОК ДЕЙСТВИЯ до 1990 года

Привязан

Инв.№

Альбом IV

Типовой проект ТП

В данном томе представлены задания заводам-изготовителям Главмонтажавтоматики (перечень см. чертеж ТП ___-А000ПЧ) и Минэлектротехпрома (перечень см. чертеж ТП ___-ЭЛ000ПЧ)

Задания заводам-изготовителям Главмонтажавтоматики

Задания выполнены в соответствии с ОСТ 3613-76 и руководящим материалом РМУ-107-82 „Системы автоматизации технологических процессов. Требования к выполнению проектной документации на щиты и пульты".

Задания заводам-изготовителям Минэлектротехпрома

Задания выполнены в соответствии с ОСТ 160.800.785-77.
Зоны аппаратов приняты по таблице 3-2 рекомендаций по проектированию ОЛХ 68У.002-79 для рам с шагом перфорации 25мм. так как принятый шаг перфорации подлежит внедрению на всех щитостроительных заводах

		ТП 503-9-9.85	
		Диагностическая станция ГАИ пропускной способностью 10 тыс. автомобилей в год	
		Вспомогательное здание	стадия: Р; лист: ; листов: 1
Нач. отд.	Огирчов	Пояснения к проекту	ГИПРОАВТОТРАНС г. Москва
Н. контр.	Кузнецов		
Инж.	Мирошниченко		

Инв. № подл. | Подпись и дата | Взам. инв. №

Формат А3

Обозначение	Наименование	Кол. листов	Примечан.
ТП 503-9-9.85 -АСО	Спецификация щитов и пультов	3	
ТП 503-9-9.85 -АН001	Приточная система П1 Щит автоматизации №9 общий вид	5	
ТП 503-9-9.85 -АН002	Приточная система П1 Щит автоматизации №9. Таблица соединений	9	
ТП 503-9-9.85 -АН003	Приточная система П1 Щит автоматизации №9. Таблица подключения.	6	
ТП 503-9-9.85 -АН004	Приточная система П2 Щит автоматизации №10. общий вид	5	
ТП 503-9-9.85 -АН005	Приточная система П2 Щит автоматизации №10. Таблица соединений	8	
ТП 503-9-9.85 -АН006	Приточная система П2. Щит автоматизации №10. Таблица подключения	6	

		ТП 503-9-9.85 -А000ПЧ	
		Диагностическая станция ГАИ пропускной способностью 10 тыс. автомобилей в год	
		Вспомогательное здание	стадия: Р; лист: ; листов: 1
Нач. отд.	Огирчов	Перечень чертежей шкафов управления	ГИПРОАВТОТРАНС г. Москва
Н. контр.	Кузнецов		
Инж.	Мирошниченко		

Инв. № подл. | Подпись и дата | Взам. инв. №

Формат А4

Наименование	Кол. НКУ	Кол. приведенных панелей	Обозначение таблицы аппаратов	Примечан.
Ящик ЯБ5	1	1	ТП -ЭЛ001	

		ТП 503-9-9.85 -ЭЛ000ПЧ	
		Диагностическая станция ГАИ пропускной способностью 10 тыс. автомобилей в год	
		Вспомогательное здание	стадия: Р; лист: ; листов: 1
Нач. отд.	Огирчов	Перечень комплектных устройств	ГИПРОАВТОТРАНС г. Москва
Н. контр.	Кузнецов		
Инж.	Мирошниченко		

Инв. № подл. | Подпись и дата | Взам. инв. №

Копировал Максимова

Формат А4

Альбом IV

Типовой проект 7П

Позиция	Наименование и техническая характеристика оборудования и материалов. Завод-изготовитель (для импортного оборудования-страна фирма)	Тип, марка оборудования. Обозначение документа и номер опросного листа	Единица измерения: наименование	Единица измерения: Код	Код завода-изготовителя	Код оборудования, материала	Цена единицы оборудования, тыс. руб.	Количество	Масса единицы оборудования, кг
1	2	3	4	5	6	7	8	9	10
	Щиты и пульты								
	Щит автоматизации приточной системы П1	ОСТ36.13-76	комп.	670		3Y3319Y600		1	51
	состоящий из щита шкафного малогабаритного								
	ЩШМ-1000×600-IIУУIР30 (по плану АД8)								
	Щит автоматизации приточной системы П2	ОСТ36.13-77	комп.	670		3Y3319Y600		1	51
	состоящий из щита шкафного малогабаритного								
	ЩШМ-1000×600-IIУУIР30 (по плану АД10)								

Нач. отд.	Огурцов		
Н. контр.	Кузнецов		
Вед. инж.	Титов		
Инж.	Мирошниченко		

ТП 503-9-9.85 АСО

Диагностическая станция ГАИ пропускной способностью 10 тыс. автомобилей в год

Вспомогательное здание

Стадия	Лист	Листов
Р	1	3

Спецификация щитов и пультов

ГИПРОАВТОТРАНС г. Москва

Формат А3

Инв. № подл. | Подпись и дата | Взам. инв. №

Позиция	Наименование и техническая характеристика оборудования и материалов. Завод-изготовитель (для импортного оборудования-страна, фирма)	Тип, марка оборудования. Обозначение документа, номер опросного листа	Единица измерения: наименование	Единица измерения: Код	Код завода-изготовителя	Код оборудования, материала	Цена единицы оборудования, тыс. руб.	Количество	Масса единицы оборудования, кг
1	2	3	4	5	6	7	8	9	10
	V Аппаратура и приборы поставляемые комплектно со щитами и пультами								
	Регулятор температуры (учитывается в разделе „Приборы и средства автоматизации" поз. 1°)	РТ-3	шт.	796		4218823802		2	2.5
	Универсальный переключатель ~ 220В	ТУ16-524.074-75							
		УП5311-А23	шт.	796		3Y2821000Y		2	0.35
		УП5311-С23	шт.	796		3Y2821000Y		2	0.85
		УП5312-С29	шт.	796		3Y2821000Y		2	1.2
		УП5314-Л254	шт	796		3Y2821000Y		2	1.85
	Реле времени электромеханическое программное, ~ 220В	ВС-10-33	шт.	796		3Y2534Y100		2	3.0
		ТУ16-523.476-74							
	Ступенчатый импульсный прерыватель ~ 220В	СИП-01-	шт.	796		4218900030		2	2.7
		ТУ50-58-76							
	Реле электромагнитное универсальное, ~ 220В	ТУ16-523.331-78							
		РПУ2-362004У3Б	шт	796		3Y2513000Y		1	0.45
		РПУ2-362204У3Б	шт	796		3Y2513000Y		4	0.45
		РПУ2-364204У3Б	шт	796		3Y2513000Y		9	0.45
		РПУ2-366204У3Б	шт	796		3Y2513000Y		1	0.45

Инв. № подл. | Подпись и дата | Взам. инв. №

ТП 503-9-9.85 -АСО Лист 2

Копировал Макимова Формат А3

Позиция	Наименование и техническая характеристика оборудования и материалов. Завод-изготовитель (для импортного оборудования - страна, фирма)	Тип, марка оборудования. Обозначение документа и номер опросного листа	Единица измерения: Наименование	Единица измерения: Код	Код завода-изготовителя	Код оборудования, материала	Цена единицы оборудования, тыс. руб.	Количество	Масса единицы оборудования, кг
1	2	3	4	5	6	7	8	9	10
	Кнопка управления, исполнение 2	ТУ16-526.407-76							
	Черный толкатель, надпись „пуск"	КЕ011У3	шт	796		3428421000		4	0.2
	Красный толкатель, надпись „стоп"	КЕ011У3	шт	796		3428421000		4	0.2
	Красный толкатель без надписи	КЕ011У3	шт	796		3428421000		2	0.2
	Арматура ~ 220В	ТУ16-535.930-76							
		АС4402142	шт	796		3461811000		2	0.1
		АСЧ402342	шт	796		3461811000		4	0.1
	Выключатель автоматический $I_н$ = 1А; $I_{отс}$ = 1.3 $I_н$	А63-М3У3	шт	796		3421301000		2	0.3
		ТУ16-522.110-74							
	Выключатель пакетный однополюсный, исполнение 3	ПВ1-10У300	шт.	796		3426140000		2	0.3
		ОСТ16.0526.001-77							

ТП 503-9-9.85 -АС0 Лист 3

Формат А3

Альбом IV

Типовой проект ТП

Инв. № подл. | Подпись и дата | Взам. инв. №

Поз.	Обозначение	Наименование	Кол.	Примеч.
		Документация		
	ТП 503-9-9.85-АН002	Таблица соединений		
	ТП 503-9-9.85-АН003	Таблица подключения		
		Стандартные изделия		
1		Шкаф щита		
		ЩШМ-1000х600-ДУУ1Р30		
		ОСТ36.13-76	1	
2		Рейка РБ500	1	
3		Рейка Р600	1	
		Прочие изделия		
4	В1	Регулятор температуры электрический трехпозиционный РТ-3		
		Гр. 23 0°÷40°С; ~ 220В	1	
5	SB1, SB6	Кнопка управления КЕ011У3 исп. 2 черный „пуск"	2	
6	SB2, SB7	Кнопка управления КЕ011У3 исп. 2 красный „стоп"	2	

Поз.	Обозначение	Наименование	Кол.	Примеч.
7	SB8	Кнопка управления КЕ011У3 в.и. 2 красный б/к.	1	
8	HL1, HL2	Арматура АСЧ402342, ~ 220В	2	
9	HL3	Арматура АСЧ402142 ~ 220В	1	
10	SA2	Переключатель универсальный УП5314-Л254, ~ 220В	1	
11	SA3	Переключатель универсальный УП5311-С23, ~ 220В	1	
12	SA4	Переключатель универсальный УП5312-С29, ~ 220В	1	
13	SA5	Переключатель универсальный УП5311-А23, ~ 220В	1	
14	SA1	Выключатель пакетный однополюсный ПВ1-10, ~ 220В, исп. 3	1	
15	SF1	Выключатель автоматический А63М, $I_н$ = 1А, $I_{отс.}$ = 1.3 $I_н$	1	
16	K1, K2, K4, K5	Реле промежуточное РПУ-2-3642034У3, ~ 220В	4	
17	K3	Реле промежуточное РПУ-2-3642034У3, ~ 220В	1	
18	K6, K8	Реле промежуточное РПУ-2-3642004У3, ~ 220В	2	
19	K7	Реле промежуточное РПУ-2-3642004У3, ~ 220В	1	
20	KT1	Реле времени ВС-10-33, ~ 220В	1	
21	SK1	Ступенчатый импульсный прерыватель СИП-01, ~ 220В	1	
22		Блок Б310	10	
23		Упор	4	
24		Рамка РПМ 66х26	11	
		Материалы		
25		Провод ПВ1 1 ЗВО	150м	

Инв. № подл. | Подп. и дата | Взам. инв. №

ТП 503-9-9.85 -АН001

Диагностическая станция ГАИ пропускной способностью 10 тыс автомобилей в год

Вспомогательное здание

Стадия	Лист	Листов
Р	1	5

Гип отд. Сечицов; Н. контр. Кузнецов; Вед. инж. Титов; Инж. Муромцевский

Приточная система П1. Щит автоматизации АЭВ. Общий вид

ГИПРОАВТОТРАНС г. Москва

Формат А4

ТП 503-9-9.85 -АН001 Лист 2

Изм. | Лист | № докум. | Подп. | Дата

Копировал Максимова

Формат А4

Альбом VII

Типовой проект ТП

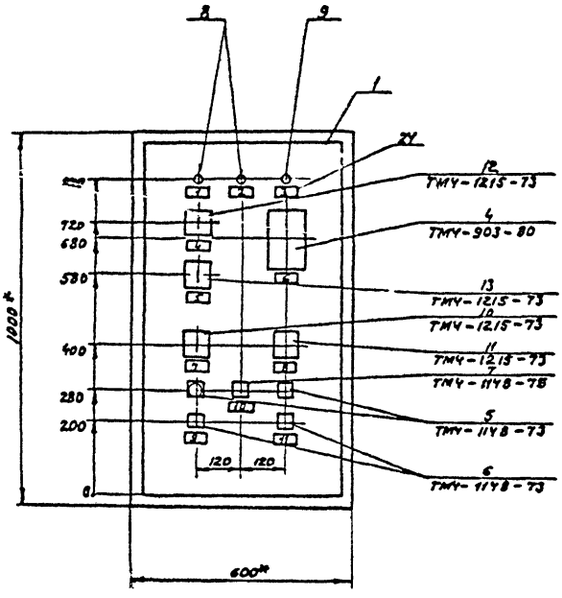

1.* Размеры для справок

Инв.№ подл. | Подпись и дата | Взам.инв.№

				ТП 503-9-9.85 -АН001	Лист 3
Изм.	Лист	№ докум.	Подп.	Дата	

Формат А3

Вид на внутренние плоскости (развернуто)

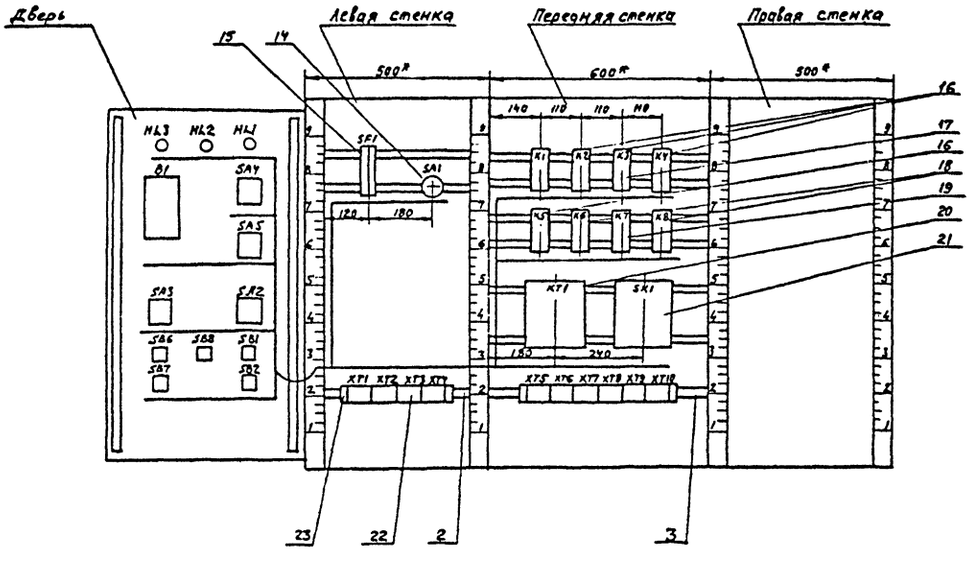

Инв.№ подл. | Подпись и дата | Взам.инв.№

				ТП 503-9-9.85 -АН001	Лист 4
Изм.	Лист	№ докум.	Подп.	Дата	

Формат А3

Альбом IV

Типовой проект ТП

Надписи на табло и в рамках

N надписи	Надпись	Кол.	N надписи	Надпись	Кол.
	Рамка 66 х 26				
1	Нормальная работа приточной системы	1			
2	Нормальная работа электронагревателя	1			
3	Авария	1			
4	Схема регулирования избиратель управления рук. - 0 - авт.	1			
5	Управление клапаном на теплоносителе понизить - повысить	1			
6	Регулятор температуры приточного воздуха	1			
7	Избиратель управления вентилятора мест - дист - откл. - опроб.	1			
8	Избиратель управления электронагревателя мест. - откл. - дист.	1			
9	Управление вентилятором	1			
10	Съем сигнала	1			
11	Управление электронагревателем	1			

Взам. инв. N | Подпись и дата | Инв. N подл.

Изм	Лист	N докум.	Подп.	Дата	ТП 503-9-9.85 -АН001	Лист 5

Формат А4

Таблица

Соединения проводок

Проводник	Откуда идет	Куда поступает	Данные провода	Примечание
	Технические требования			
	Таблица соединений выполнена на основании схем А4÷А6, А10, А11.			
1	XT1:2	K1:8		
1	K1:8	K2:14		
1	K2:14	K4:11		
1	K4:11	K4:14		п
1	K4:14	K5:11		
1	K5:11	K5:14		п
1	K5:14	XT6:1	ПВ1 1	
3	XT1:3	XT6:2		
5	XT1:4	K1:11		
5	K1:11	K1:14		п
5	K1:14	K2:11		
5	K2:11	KT1:3		
5	KT1:3	XT6:3		
5	XT6:3	XT6:4		п

Взам. инв. N | Подпись и дата | Инв. N подл.

Нач. отд.	Огурцов		
Н. контр.	Кузнецов		
Вед. инж.	Титов		
Инж.	Мирошниченко		

ТП 503-9-9.85 -АН002

Диагностическая станция ГАИ пропускной способностью 10 тыс. автомобилей в год

Вспомогательное здание	Стадия	Лист	Листов
	Р	1	9

Приточная система П1
Щит автоматизации А38
Таблица соединений

ГИПРОАВТОТРАНС г. МОСКВА

Формат А4

Продолжение табл.

Проводник	Откуда идет	Куда поступает	Данные провода	Примечание
7	SA1:L1	K1:13		
9	SA1:C1	XT1:5		
9	XT1:5	K6:5		
9	K6:5	KT1:4		
9	KT1:4	XT6:5		
11	K2:13	K6:10		
13	XT1:6	K2:3		
13	K2:3	XT6:6		
15	XT1:7	K2:5		
17	XT1:8	XT6:7		
19	XT1:9	K1:12		
19	K1:12	KT1:7	ПВ1 1	
21	K1:A	KT1:8		
21	KT1:8	KT1:9		п
23	XT1:10	K1:10		
23	K1:10	XT6:8		
23	XT6:8	XT6:9		п
25	K2:A	XT7:1		
25	XT2:1	XT7:2		
27	XT2:1	K2:12		
	K2:12	K3:A		
29	XT2:2	XT7:3		
33	K5:3	K8:5		
33	K8:5	XT7:4		

Взам. инв. N | Подпись и дата | Инв. N подл.

Изм	Лист	N докум.	Подп.	Дата	ТП 503-9-9.85 -АН002	Лист 2

Формат А4

Продолжение табл.

Проводник	Откуда идет	Куда поступает	Данные провода	Примечание
37	K2:6	K4:3		
37	K4:3	XT7:5		
39	K5:5	XT7:6		
41	K4:A	XT7:7		
43	K4:5	XT7:8		
45	K5:A	XT7:9		
53	XT2:4	XT8:3		
55	XT2:5	XT8:4		
57	XT2:5	XT8:5		
59	XT2:7	XT8:6	ПВ1 1	
61	XT2:8	XT8:7		
61	XT8:7	XT8:8		п
63	XT2:9	XT8:9		
63	XT8:9	XT8:10		п
65	XT2:10	XT9:1		
65	XT9:1	XT9:2		п
71	XT3:1	K2:4		
71	K2:4	K2:7		п
73	K2:9	K8:4		
73	K8:4	K8:10		п
75	K8:9	XT9:6		
77	K4:13	K5:13		
77	K5:13	XT7:10		

Взам. инв. N | Подпись и дата | Инв. N подл.

Изм	Лист	N докум.	Подп.	Дата	ТП 503-9-9.85 -АН002	Лист 3

Формат А4

Продолжение табл.

Проводник	Откуда идет	Куда поступает	Данные провода	Примечание
79	К4:12	К5:7		
79	К5:7	ХТ8:1		
81	К4:7	К5:12		
81	К5:12	ХТ8:2		
101	SF1:2	ХТ3:3		
101	ХТ3:3	К1:3		
101	К1:3	К1:4	ПВ1 1	п
101	К1:4	К3:3		
101	К3:3	К3:7		п
101	К3:7	К3:8		п
101	К3:8	К3:11		п
101	К3:11	К3:15		п
103	ХТ3:4	К3:13		
105	ХТ3:5	SK1:1		
105	SK1:1	SK1:3		п
109	ХТ3:6	SK1:2		
111	ХТ3:7	К6:2		
111	К6:2	ХТ9:7		
113	ХТ3:8	К6:1		
113	К6:1	ХТ9:6		
115	К3:5	К6:6		
115	К6:6	К6:7		п

Альбом IV

Типовой проект

Взам. инв. N

Подпись и дата

Инв. N подл.

Изм. Лист N докум. Подп. Дата

ТП 503-9-9.85 -АН002

Лист 4

Формат А4

Продолжение табл.

Проводник	Откуда идет	Куда поступает	Данные провода	Примечание
117	К1:5	К3:9		
117	К3:9	ХТ9:9		
119	К3:10	ХТ9:10		
121	К6:8	ХТ10:1		
121	ХТ10:1	ХТ10:2		п
123	К1:6	К8:14		
125	К3:12	К6:4		
127	ХТ3:9	К6:9		
127	К6:9	К7:2		
127	К7:2	К7:8		п
127	К7:8	ХТ10:3		
129	ХТ8:10	К7:7	ПВ1 1	
131	К3:17	ХТ10:4		
133	К8:8	ХТ10:5		
201	ХТ4:1	ХТ10:6		
202	ХТ4:2	ХТ10:6		
203	ХТ4:3	ХТ10:7		
N	ХТ1:1	К1:8		
N	К1:8	К2:8		
N	К2:8	К3:8		
N	К3:8	К4:8		
N	К4:9	К4:8		п
N	К4:8	К5:9		
N	К5:9	К5:8		
N	К5:8	К6:8		

Взам. инв. N

Подпись и дата

Инв. N подл.

Изм. Лист N докум. Подп. Дата

ТП 503-9-9.85 -АН002

Лист 5

Формат А4

Продолжение табл.

Проводник	Откуда идет	Куда поступает	Данные провода	Примечание
N	К6:8	К7:8		
N	К7:8	К8:8		
N	К8:8	КТ1:10		
N	КТ1:10	SK1:4		
N	SK1:4	ХТ5:4		
N	ХТ5:4	ХТ5:5		п
N	ХТ5:5	ХТ5:6		п
			ПВ1 1	
АН	SF1:1	ХТ5:9		
земля	ХТ5:1	ХТ5:2		п
земля	ХТ5:2	ХТ5:3		п
земля	ХТ5:3	ХТ5:4		п

Взам. инв. N

Подпись и дата

Инв. N подл.

Изм. Лист N докум. Подп. Дата

ТП 503-9-9.85 -АН002

Лист 6

Формат А4

Продолжение табл.

Проводник	Откуда идет	Куда поступает	Данные провода	Примечание
		Дверь		
1	ХТ1:2	SA4:7		
1	SA4:7	SA2:6A		
1	SA2:6A	SA2:16A		п
1	SA2:16A	SB2:3		
3	ХТ1:3	SB2:4		
5	ХТ1:4	SB1:1		
9	ХТ1:5	SA2:9		
13	ХТ1:6	SA2:10A		
15	ХТ1:7	SA2:4		
15	SA2:4	SB1:5	ПВ1 1	
17	ХТ1:8	SA2:2		
19	ХТ1:9	SA2:2A		
23	ХТ1:10	HL1:1		
27	ХТ2:1	SA4:8		
29	ХТ2:2	SA2:13		
53	ХТ2:4	SB7:3		
55	ХТ2:5	SB7:4		
57	ХТ2:6	SA3:1		
57	SA3:1	SA3:3		п
59	ХТ2:7	SA3:4		
59	SA3:4	SB6:1		

Взам. инв. N

Подпись и дата

Инв. N подл.

Изм. Лист N докум. Подп. Дата

ТП 503-9-9.85 -АН002

Лист 7

Копировал Марченко

Формат А4

Альбом IV

Типовой проект ТП

Продолжение табл.

Проводник	Откуда идет	Куда поступает	Данные провода	Примечание
61	XT2:8	SB6:2		
63	XT2:9	HL2:1		
65	XT2:10	SA3:2		
71	XT3:1	SA2:6		
71	SA2:6	SA2:8		П
101	XT3:3	SB8:3		
103	XT3:4	SA4:1		
103	SA4:1	SA4:5		П
105	XT3:5	B1:16	ПВ1 1	
105	B1:16	SA4:2		
107	SA4:6	SA5:1		
107	SA5:1	SA5:3		П
109	XT3:6	B1:12		
109	B1:12	B1:13		П
111	XT3:7	B1:22		
111	B1:22	SA5:2		
113	XT3:8	B1:21		
113	B1:21	SA5:4		
127	XT3:9	HL3:1		
129	XT3:10	SB8:4		

Взам. инв. № | Подп. и дата | Инв. № подл.

Изм	Лист	№ докум.	Подп.	Дата	ТП 503-9-9.85 — АН002	Лист 8

Формат А4

Продолжение табл.

Проводник	Откуда идет	Куда поступает	Данные провода	Примечание
201	XT4:1	B1:9		
202	XT4:2	B1:20		
203	XT4:3	B1:29		
			ПВ1 1	
N	XT1:1	HL3:2		
N	HL3:2	HL2:2		
N	HL2:2	HL1:2		
N	HL1:2	B1:5		

Взам. инв. № | Подп. и дата | Инв. № подл.

Изм	Лист	N докум.	Подп.	Дата	ТП 503-9-9.85 — АН002	Лист 9

Формат А4

Технические требования

Таблица подключения выполнена на основании схем А4÷А6 и А10, А11 блицы соединений АН002

Проводник	Вывод	Вид контакта	Вывод	Проводник
		SF1		
П11	1		2	101
		SA1		
7	L1		C1	9
		XT1		
N*	1		2	1*
3*	3		4	5*
9*	5		6	13*
15*	7		8	17*
19*	9		10	23*
		XT2		
27*	1		2	29*
	3		4	

Проводник	Вывод	Вид контакта	Вывод	Проводник
55*	5		6	57*
59*	7		8	61*
63*	9		10	65*
		XT3		
71*	1		2	
101*	3		4	103*
105*	5		6	109*
111*	7		8	113*
127*	9		10	129*
		XT4		
201*	1		2	202*
203*	3		4	
	5		6	
	7		8	
	9		10	

Взам. инв. № | Подп. и дата | Инв. № подл.

ТП 503-9-9.85 — АН003

Диагностическая станция ГАИ пропускной способностью 10 тыс. автомобилей в год

Вспомогательное здание

Стадия	Лист	Листов
Р	1	6

Нач. отд. Огурцов
Н. контр. Кузнецов
Вед. инж. Титов
Инж. Мирошниченко

Приточная система П1
Щит автоматизации АЭ8
Таблица подключения

ГИПРОАВТОТРАНС г. Москва

Формат А4

Проводник	Вывод	Вид контакта	Вывод	Проводник
		K1		
101*	3 п	Р	5	117
	7	З	9	
23*	10	З	8	1*
123	6	Р	П 4	101*
5*	11 п	З	13	7
5*	14 п	З	12	19*
21	А	К	В	N*
		K2		
13*	З	Р	5	15
71	7 п	З	9	73
	10	З	8	
37	6	Р	П 4	71*
5*	11	З	13	11
1*	14	З	12	27*
25	А	К	В	N*
		K3		
101*	3 п	Р	5	115
101*	7 п	З	9	117*
119	10	З	8	101*
	6	Р	4	
101*	11	З	13	103
101	15	З	17	131
	18	З	16	
123	14	З	12	127
27	А	К	В	N*

Проводник	Вывод	Вид контакта	Вывод	Проводник
		K4		
37*	3	Р	5	43
81	7	З	9	N*
	10	З	8	
	6	Р	4	
1*	11 п	З	13	77
1*	14 п	З	12	79
41	А	К	П В	N*
		K5		
33	3	Р	5	39
79	7	З	П 9	N*
	10	З	8	
	6	Р	4	
1*	11 п	З	13	77
1*	14 п	З	12	81
45	А	К	П В	N*
		K6		
115*	6 п	З	1	113*
115	7 п	Р	2	111*
127*	9	Р	4	125
11	10	З	5	9*
121	А	К	В	N*

Взам. инв. № | Подп. и дата | Инв. № подл.

Изм	Лист	№ докум.	Подп	Дата	ТП 503-9-9.85 — АН003	Лист 2

Формат А4

Проводник	Вывод	Вид контакта	Вывод	Проводник
		XT7		
	6		1	
129	7	⏚	п 2	127
	9	⏚	4	
	10		5	
127*	л п	К	8	N*
		XT8		
	6	⏚	1	
	7	Р	2	
75	9	Р	4	73*
73	10	⏚	5	33
133	л	К	8	N*
		XT1		
5*	3	⏚	4	9*
	4	Р	5	
	13	⏚	14	
	14	Р	15	
	6	⏚	7	
19	7	Р	п 8	21*
	1	К	п 9	21
N*	10			
		SK1		
105*	1 п		2	109
105	3 п		4	N*

Проводник	Вывод	Вид контакта	Вывод	Проводник
		XT5		
3*	1 п		п 2	3*
3*	3 п		п 4	N*
N*	5 п		п 6	N*
	7		8	
Ли*	9		10	
		XT6		
1*	1		2	3*
5*	3 п		п 4	5*
9*	5		6	13*
17*	7		п 8	23*
23*	9		10	
		XT7		
25*	1 п		п 2	25*
29*	3		4	33*
37*	5		6	39*
41*	7		8	43*
45*	9		10	77*
		XT8		
79*	1		2	81*
53*	3		4	55*
57*	5		6	59*
61*	7 п		п 8	61*
63*	9 п		п 10	63*

Инв.№ подл. | Подпись и дата | Взам.инв.№

Изм.	Лист	N докум.	Подп.	Дата

ТП 503-9-9.85 -АН003

Лист 3

Формат А4

Проводник	Вывод	Вид контакта	Вывод	Проводник
		XT9		
65*	1		2	65*
	3		4	69*
69*	5		6	75*
111*	7		8	113*
117*	9		10	119*
		XT10		
121*	1		2	121*
127*	3		4	131*
133*	5		6	201*
202*	7		8	203*
	9		10	

Проводник	Вывод	Вид контакта	Вывод	Проводник

Инв.№ подл. | Подпись и дата | Взам.инв.№

Изм.	Лист	N докум.	Подп.	Дата

ТП 503-9-9.85 -АН003

Лист 4

Формат А4

Проводник	Вывод	Вид контакта	Вывод	Проводник
	Дверь 6			
		HL3		
127	1		2	N*
		HL2		
63	1		2	N*
		HL1		
23	1		2	N*
		B1		
N	5		16	105
109	13 п		22	111*
109*	12 п		21	113*
201	9			
202	20			
203	29			
		SA4		
103*	1 п		2	105
	3		4	
103	5 п		6	107
1*	7		8	27
		SA5		
107*	1 п		2	111
107	3 п		4	113

Проводник	Вывод	Вид контакта	Вывод	Проводник
		SA3		
57*	1 п		2	65
57	3 п		4	59
		SA2		
	1		2	17
			2А	
	3		4	15*
			4А	
	5		6	71*
			п 6А	1*
	7		8	71
			8А	
9	9		10	
			10А	13
	11		12	
			12А	
29	13		14	
			14А	
	15		16	
			п 16А	1
		SB6		
59	1	⏚	2	61
	3	Р	4	

Инв.№ подл. | Подпись и дата | Взам.инв.№

Изм.	Лист	N докум.	Подп.	Дата

ТП 503-9-9.85 -АН003

Лист 5

Формат А4

Проводник	Вывод	Вид контакта	Вывод	Проводник
		SB8		
	1	⏚	2	
101	3	Р	4	129
		SB1		
5	1	⏚	2	15
	3	Р	4	
		SB7		
	1	⏚	2	
53	3	Р	4	55
		SB2		
	1	⏚	2	
1	3	Р	4	3

Проводник	Вывод	Вид контакта	Вывод	Проводник

Инв.№ подл. | Подпись и дата | Взам.инв.№

Изм.	Лист	N докум.	Подп.	Дата

ТП 503-9-9.85 -АН003

Лист 6

Копировал Максимова

Формат А4

Альбом IV

Типовой проект

Поз.	Обозначение	Наименование	Кол.	Примеч.
		Документация		
	ТП 503-9-9.85 - АН005	Таблица соединений		
	ТП 503-9-9.85 - АН006	Таблица подключения		
		Стандартные изделия		
1		Шкаф щита ЩШМ-1000×600-II У4 I Р30 ОСТ 3613-76	1	
2		Рейка РБ500	1	
3		Рейка Р600	1	
		Прочие изделия		
4	В1	Регулятор температуры электрический трехпозиционный РТ-3 Гр. 23, 0° ÷ 40°С, ~220В	1	
5	SB1; SB6	Кнопка управления КЕ011У3 исп. 2 черный „пуск"	2	
6	SB2; SB7	Кнопка управления КЕ011У3, исп 2 красный „стоп"	2	

Поз.	Обозначение	Наименование	Кол.	Прим.
8	Н41; Н42	Арматура АС44023У2, ~220В	2	
9	Н43	Арматура АС44021У2, ~220В	1	
10	SA2	Переключатель универсальный УП5314-А254, ~220В	1	
11	SA3	Переключатель универсальный УП5311-С23, ~220В	1	
12	SA4	Переключатель универсальный УП5312-С29, ~220В	1	
13	SA5	Переключатель универсальный УП5311-С23, ~220В	1	
14	SA1	Выключатель пакетный однополюсный ПВ1-10, исп. 3, ~220В	1	
15	SF1	Выключатель автоматический А63П, Iн=1А, Iотс=1,3Iн	1	
16	К1÷К5	Реле промежуточное РПУ-2-36420У3Б, ~220В	5	
17	К6; К7	Реле промежуточное РПУ-2-36220У3Б, ~220В	2	
18	КТ1	Реле времени ВС-10-33, ~220В	1	
19	SK1	Ступенчатый импульсный прерыватель СИП-01, ~220В	1	
20		Блок Б31Д	10	
21		Упор	4	
22		Рамка РПМ 66×26	11	
		Материалы		
23		Провод ПВ1 1 380	150м	

ТП 503-9-9.85 -АН004

Диагностическая станция ГАИ пропускной способностью 10 тыс. автомобилей в год.

Вспомогательное здание	Стадия	Лист	Листов
	Р	1	5

Приточная система П2. Щит автоматизации АД10. Общий вид

ГИПРОАВТОТРАНС г. Москва

Нач. отд. Огурцов; Н. контр. Кузнецов; Род. инж. Титов; Инж. Мирошниченко

Инв. N подл. | Подпись и дата | Взам. инв. N

Формат А4

Изм.	Лист	N докум.	Подп.	Дата

ТП 503-9-9.85 -АН004 Лист 2

Формат А4

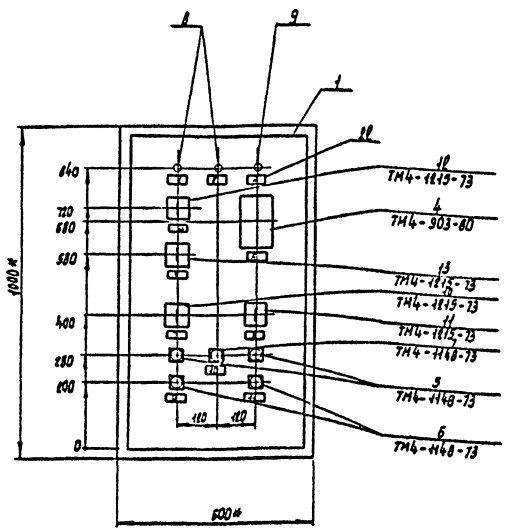

1* Размеры для справок

Заказ N 4819

Изм.	Лист	N докум.	Подп.	Дата

ТП 503-9-9.85 -АН004 Лист 3

Копировал Марченко

Формат А3

Альбом IV

Типовой проект ТП

Вид на внутренние плоскости (развернуто)

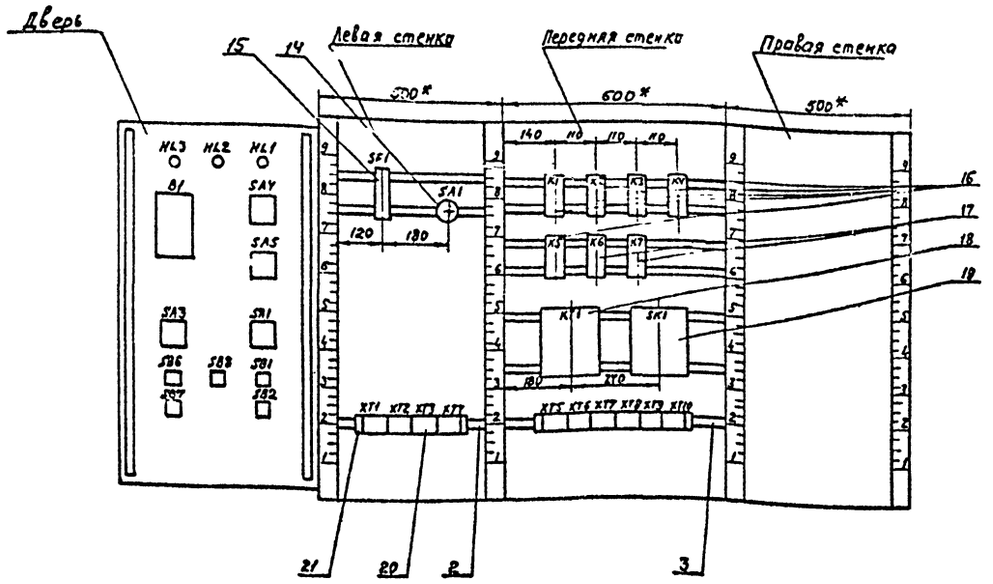

Изм.	Лист	№ докум.	Подп.	Дата	ТП 503-9-9.85 -АН004	Лист 4

Инв. № подл. | Подпись и дата | Взам. инв. №

формат А3

Надписи на табло и в рамках

№ надписи	Надпись	Кол.	№ надписи	Надпись	Кол.
	Рамка 66×26				
1	Нормальная работа приточной системы	1			
2	Нормальная работа электронагревателя	1			
3	Авария	1			
4	Схема регулирования избиратель управления руч. -0- авт.	1			
5	Управление клапаном на теплоносителе понизить - повысить	1			
6	Регулятор температуры приточного воздуха	1			
7	Избиратель управления вентилятора мест.-дист.-откл.-опроб.	1			
8	Избиратель управления электронагревателя мест.-откл.-дист.	1			
9	Управление вентилятором	1			
10	Съем си[illegible]	1			
11	Упра[illegible]е электронагревателем	1			

Изм.	Лист	№ докум.	Подп.	Дата	ТП 503-9-9.85 -АН004	Лист 5

Подпись и дата | Взам. инв. №

формат А4

Таблица

Соединения проводок

Проводник	Откуда идет	Куда поступает	Данные провода	Примечание
	Технические требования			
	Таблица соединений выполнена на основании схем А7÷А9 и А12, А13.			
1	XT1:2	K1:8		
1	K1:8	K2:14		
1	K2:14	K4:11		
1	K4:11	K4:14		П
1	K4:14	K5:11		
1	K5:11	K5:14		П
1	K5:14	XT6:1	ПВ1 1	
3	XT1:3	XT6:1		
5	XT1:4	K1:11		
5	K1:11	K1:14		П
5	K1:14	K2:11		
5	K2:11	KT1:3		
5	KT1:3	XT6:3		
5	XT6:3	XT6:4		П

Изм.	Лист	№ докум.	Подп.	Дата	ТП 503-9-9.85 -АН005		
					Диагностическая станция ГАИ пропускной способностью 10 тыс. автомобилей в год		
					Вспомогательное здание	Стадия Р	Лист 1	Листов 8
Нач. отд.	Огурцов				Приточная система П2 щит автоматизации ЯД10 Таблица соединений	ГИПРОАВТОТРАНС г. Москва	
Н. контр.	Кузнецов						
Вед. инж.	Титов						
Инж.	Мирошниченко						

Инв. № подл. | Подпись и дата | Взам. инв. №

Колдовал Максимова

формат А4

Альбом IV

Типовой проект ТП

Продолжение табл.

Проводник	Откуда идет	Куда поступает	Данные провода	Примечание
7	SA1:L1	K1:13		
9	SA1:C1	XT1:5		
9	XT1:5	K6:5		
9	K6:5	XT1:4		
3	KT1:4	XT6:5		
11	K2:13	K6:10		
[illegible]	XT1:6	K2:[illegible]		
13	K2:3	XT6:6		
15	XT1:7	K2:5		
17	X :8	XT6:7		
19	XT1:9	K1:12		
19	K1:12	KT1:7	ПВ1 1	
21	K1:A	KT1:8		
21	KT1:8	KT1:9		п
23	XT1:10	K1:10		
23	K1:10	XT6:8		
23	XT6:8	XT6:9		п
25	K2:A	XT7:1		
25	XT7:1	XT7:2		п
27	XT2:1	K2:12		
27	K2:12	K3:A		
29	XT2:2	XT7:3		
33	K2:10	K5:3		
33	K5:3	XT7:4		
37	K2:6	K4:3		
37	K4:3	XT7:5		

Инв.№подл. | Подп. и дата | Взам.инв.№

Изм.	Лист	№ докум.	Подп.	Дата

ТП 503-9-9.85 - АН005

Лист 2

Формат А4

Продолжение табл.

Проводник	Откуда идет	Куда поступает	Данные провода	Примечание
39	K5:5	XT7:6		
41	K4:A	XT7:7		
43	K4:6	XT7:8		
45	K5:A	XT7:9		
47	K4:13	K5:13		
47	K5:13	XT7:10		
49	K4:12	K5:8		
49	K5:9	XT8:1		
51	K4:8	K5:12		
51	K5:12	XT8:2		
53	XT2:5	XT8:3	ПВ1 1	
55	XT2:6	XT8:4		
57	XT2:7	XT8:5		
59	XT2:8	XT8:6		
61	XT2:9	XT8:7		
61	XT8:7	XT8:8		п
63	XT2:10	XT8:9		
63	XT8:9	XT8:10		п
65	XT3:1	XT9:1		
65	XT9:1	XT9:2		п
71	XT3:2	K2:4		
71	K2:4	K2:8		п

Инв.№подл. | Подп. и дата | Взам.инв.№

Изм.	Лист	№ докум.	Подп.	Дата

ТП 503-9-9.85 - АН005

Лист 3

Формат А4

Продолжение табл.

Проводник	Откуда идет	Куда поступает	Данные провода	Примечание
101	SF1:2	XT3:5		
101	XT3:5	K1:3		
101	K1:3	K1:4		п
101	K1:4	K3:3		
101	K3:3	K3:7		п
101	K3:7	K3:8		п
101	K3:8	K3:11		
103	XT3:6	K3:13		
105	XT3:7	SK1:1		
105	SK1:1	SK1:3		п
109	XT8:8	SK1:2		
111	XT3:9	K6:2	ПВ1 1	
111	K6:2	XT9:5		
113	XT3:10	K6:1		
113	K6:1	XT9:6		
115	K3:5	K6:6		
115	K6:6	K6:7		п
117	K1:5	K3:9		
117	K3:9	XT9:7		
119	K3:10	XT9:8		
121	K6:A	XT9:9		
121	XT9:9	XT9:10		п
123	K1:6	K3:14		
125	K3:12	K6:4		
127	XT4:1	K6:9		
127	K6:9	K7:A		
127	K7:A	K7:2		п

Инв.№подл. | Подп. и дата | Взам.инв.№

Изм.	Лист	№ докум.	Подп.	Дата

ТП 503-9-9.85 - АН006

Лист 4

Формат А4

Продолжение табл.

Проводник	Откуда идет	Куда поступает	Данные провода	Примечание
127	K7:2	XT10:1		
129	XT4:2	XT7:7		
201	XT4:6	XT10:5		
202	XT4:7	XT10:6		
203	XT4:8	XT10:7		
N	XT1:1	K1:B		
N	K1:B	K2:B		
N	K2:B	K3:B		
N	K3:B	K4:10	ПВ1 1	
N	K4:10	K4:B		п
N	K4:B	K5:10		
N	K5:10	K5:B		п
N	K5:B	K6:B		
N	K6:B	K7:B		
N	K7:B	KT1:10		
N	KT1:10	XT5:4		
N	XT5:4	XT5:5		
N	XT5:5	XT5:6		
Земля	XT5:1	XT5:2		
Земля	XT5:2	XT5:3		
Земля	XT5:3	XT5:4		
Лп	SF1:1	XT5:9		

Инв.№подл. | Подп. и дата | Взам.инв.№

Изм.	Лист	№ докум.	Подп.	Дата

ТП 503-9-9.85 - АН005

Лист 5

Формат А4

Альбом IV

Типовой проект 7П

Продолжение табл.

Проводник	Откуда идет	Куда поступает	Данные провода	Примечание
		Дост.		
1	XT1:2	SA4:7		
1	SA4:7	SA2:6A		
1	SA2:6A	SA2:14A		
1	SA2:14A	SB2:3		п
3	XT1:3	SB2:4		
5	XT1:4	SB1:1		
9	XT1:5	SA2:9		
13	XT1:6	SA2:10A		
15	XT1:7	SA2:4		
15	SA2:4	SB1:2	ПВ1 1	
17	XT1:8	SA2:2		
19	XT1:9	SA2:2A		
23	XT1:10	HL1:1		
27	XT2:1	SA4:8		
29	XT2:2	SA2:13		
53	XT2:5	SB7:3		
55	XT2:6	SB7:4		
57	XT2:7	SA3:1		
57	SA3:1	SA3:3		п
59	XT2:8	SA3:4		
59	SA3:4	SB6:1		
61	XT2:9	SB6:2		

Инв.№ подл. | Подп. и дата | Взам. инв.№

Изм. Лист N докум. Подп. Дата

ТП 503-9-9.85 – АН005

Лист 6

Формат А4

Продолжение табл.

Проводник	Откуда идет	Куда поступает	Данные провода	Примечание
63	XT2:10	HL2:1		
65	XT3:1	SA3:2		
71	XT3:2	SA2:6		
71	SA2:6	SA2:8		
101	XT3:5	SB8:3		
103	XT3:6	SA4:1	ПВ1 1	
103	SA4:1	SA4:5		п
105	XT3:7	B1:16		
105	B1:16	SA4:2		
107	SA4:6	SA5:1		
107	SA5:1	SA5:3		п
109	XT3:8	B1:12		
109	B1:12	B1:13		п
111	XT3:9	B1:22		
111	B1:22	SA5:2		
113	XT3:10	B1:21		
113	B1:21	SA5:4		
127	XT4:1	HL3:1		
129	XT4:2	SB8:4		

Инв.№ подл. | Подп. и дата | Взам. инв.№

Изм. Лист N докум. Подп. Дата

ТП 503-9-9.85 – АН005

Лист 7

Формат А4

Продолжение табл.

Проводник	Откуда идет	Куда поступает	Данные провода	Примечание
201	XT4:6	B1:9		
202	XT4:7	B1:20		
203	XT4:8	B1:29		
			ПВ1 1	
N	XT1:1	HL3:2		
N	HL3:2	HL2:1		
N	HL2:1	HL1:1		
N	HL1:1	B1:5		

Альбом IV

Типовой проект ТП

Проводник	Вывод	Вид контакта	Вывод	Проводник
		K1		
101*	3	р	5	117
123	6	р	4	101*
	7	ж	5	
23*	10	ж	8	N*
5*	11 п	ж	13	7
5*	14 п	ж	12	19*
21	А	К	В	N*
		K2		
13*	3	р	5	15
37	6	р	4	71*
	7	ж	9	
33	10	ж	8	71
5*	11	ж	13	11
1*	14	ж	12	27*
25	Г	К	В	N*
		K3		
101*	3 п	р	5	115
	6	р	4	
101*	7 п	ж	9	117*
119	10	ж	8 п	101*
101	11 п	ж	13	103
123	14	ж	13	125
27	А	К	В	N*

Проводник	Вывод	Вид контакта	Вывод	Проводник
		K4		
37*	3	р	5	43
	6	р	4	
	7	ж	9	
N*	10 п	ж	8	51
1*	11	ж	13	47
1*	14	ж	12	49
41	А	К	п В	N*
		K5		
33*	3	р	5	39
	6	р	4	
	7	ж	9	
N*	10 п	ж	8	49*
1*	11	ж	13	47*
1*	14	ж	12	51
45*	А	К	п В	N*
		K6		
113*	1	ж	п 6	115*
111*	2	р	п 7	115
125	4	р	9	127*
9*	5	ж	10	11
121	А	К	В	N*

Инв. № подл. | Подпись и дата | Взам. инв. №

Изм.	Лист	№ докум.	Подп.	Дата

ТП 503-9-9.85 -АН006

Лист 2

Формат А4

Проводник	Вывод	Вид контакта	Вывод	Проводник
		K7		
	1	ж	6	
127*	2	р	7	129
	4	р	9	
	5	ж	10	
127*	А	К	В	N*
		K71		
5*	3	ж	4	9*
	4	р	5	
	13	ж	14	
	14	ж	15	
	6	ж	7	
19	7	р	п 8	21*
	1	К	п 9	21
N*	10			
		SK1		
105*	1 п		2	109
105	3 п		4	N*
		XT5		
3*	1		2	3*
3*	3		4	N*
N*	5		6	N*
	4		8	
AH*	9		10	

Проводник	Вывод	Вид контакта	Вывод	Проводник
		XT6		
1*	1		2	3*
5*	3 п		п 4	5*
9*	5		6	13*
17*	7		8	23*
23*	9		10	
		XT7		
25*	1		2	25*
29*	3		4	33*
37*	5		6	39*
41*	7		8	43*
45*	9		10	47*
		XT8		
49*	1		2	51*
53*	3		4	55*
57*	5		6	59*
61*	7 п		8	61*
63*	9 п		10	63*
		XT9		
65*	1 п		п 2	65*
69*	3		4	69
111*	5		6	113*
117*	7		8	119*
121*	9 п		п 10	121*

Инв. № подл. | Подп. и дата | Взам. инв. №

Изм.	Лист	№ докум.	Подп.	Дата

ТП 503-9-9.85 -АН006

Лист 3

Формат А4

Проводник	Вывод	Вид контакта	Вывод	Проводник
		XT10		
127*	1		2	
	3		4	
201*	5		6	202*
203*	7		8	
	9		10	

Проводник	Вывод	Вид контакта	Вывод	Проводник

Инв. № подл. | Подпись и дата | Взам. инв. №

Изм.	Лист	№ докум.	Подп.	Дата

ТП 503-9-9.85 -АН006

Лист 4

Формат А4

Проводник	Вывод	Вид контакта	Вывод	Проводник
	ДВ	ерб		
		HL3		
127	1		2	N*
		HL2		
63	1		2	N*
		HL1		
23	1		2	N*
		B1		
N	5		16	105*
109	13 п		22	H1
109*	12 п		21	113*
201	9			
202	20			
203	29			
		SA4		
103*	1 п		2	105
	3		4	
103	5 п		6	107*
1*	7		8	107
		SA5		
107*	1 п		2	111
107	3 п		4	113
		SA3		
57*	1 п		2	65
57	3 п		4	59
		SA2		
	1		2	17
			2А	19
	3		4	15*

Проводник	Вывод	Вид контакта	Вывод	Проводник
			4А	
	5		п 6	71
			п 6А	1*
	7		п 8	71
			8А	
9	9		10	
			10А	13
	11		12	
			12А	
29	13		14	
			14А	
	15		16	
			16А	1
		SB6		
59	1	ж	2	61
	3	р	4	
		SB8		
	1	ж	2	
101	3	р	4	129
		SB1		
5	1	ж	2	15
	3	р	4	
		SB7		
	1	ж	2	
53	3	р	4	55
		SB2		
	1	ж	2	
1	3	р	4	3

Инв. № подл. | Подпись и дата | Взам. инв. №

Изм.	Лист	№ докум.	Подп.	Дата

ТП 503-9-9.85 -АН006

Лист 5

Копировал максимова

Формат А4

Альбом 12

Типовой проект

Формат	Зона	Поз.	Обозначение	Наименование	Кол.	Примечан.
				Документация		
			ТП 503-9-9.85 -ЭЛ001 ВО	Чертеж общего вида		
			ТП 503-9-9.85 -ЭЛ001 Э4	Схема электрическая соединений		
			ТП 503-9-9.85 -ЭЛ001ТБ	Таблица перечня надписей		
				Сборочные единицы		
				Н1 01		
		01		Выключатель автоматический А63М $I_н$=1А, $I_{отс}$=1,8$I_н$	02	SF1, SF2
		02		Реле промежуточное РПУ-2-36220У56 U~220В	01	К1
		03		Реле промежуточное РПУ2-36040У56 U~220В	04	К2÷К5
				Колодка из 15 зажимов на ток 16А	03	

Изм.	Лист	№ докум.	Подп.	Дата
Разраб.	Мирошниченко			
Провер.	Кузнецов			
Н. контр.	Кузнецов			
Утв.	Огурцов			

ТП 503-9-9.85 - ЭЛ001

Ящик А55
Технические данные аппаратов

Лит	Лист	Листов
		1

ГИПРОАВТОТРАНС г. Москва

Формат А4

Номер строки	Строка	Подсчет	Код ... чение	Метки маркировки	Текст	Кол.	Вид	Заготовка ширина
				Табличка	SF1	1		
				то же	SF2	1		
				"	К1	1		
				"	К2	1		
				"	К3	1		
				"	К4	1		
				"	К5	1		

Изм.	Лист	№ докум.	Подп.	Дата
Разраб.	Мирошниченко			
Провер.	Кузнецов			
Н. контр.	Кузнецов			
Утв.	Огурцов			

ТП 503-9-9.85 - ЭЛ001

Ящик А55
Таблица перечня надписей

Лит	Лист	Листов
		1

ГИПРОАВТОТРАНС г. Москва

Формат А4

ТП 503-9-9.85 -ЭЛ001ВО

Вид спереди
Дверь не показана

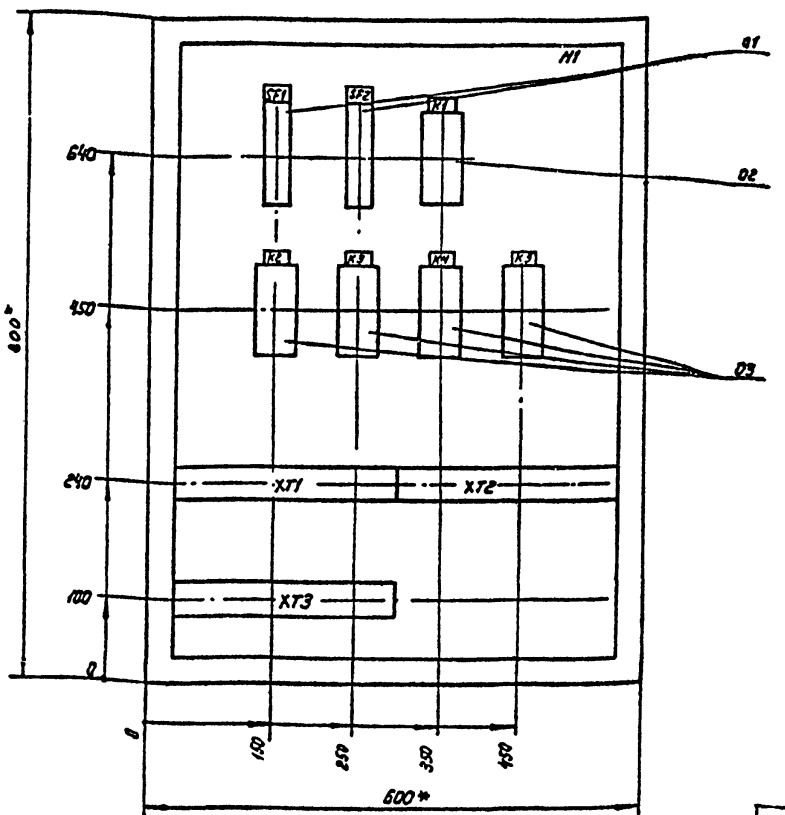

1.* Размеры для справок.
2. В контуре табличек и аппаратов номера по перечню надписей

Изм.	Лист	№ докум.	Подп.	Дата
Разраб.	Мирошниченко			
Провер.	Кузнецов			
Т. контр.	Огурцов			
Н. контр.	Кузнецов			
Утв.	Огурцов			

ТП 503-9-9.85 - ЭЛ001 ВО

Ящик А55
Чертеж общего вида

Лит	Масса	Масштаб
		1:5
Лист	Листов 1	

ГИПРОАВТОТРАНС г. Москва

Формат А3

Альбом IV

Типовой проект

Вид спереди

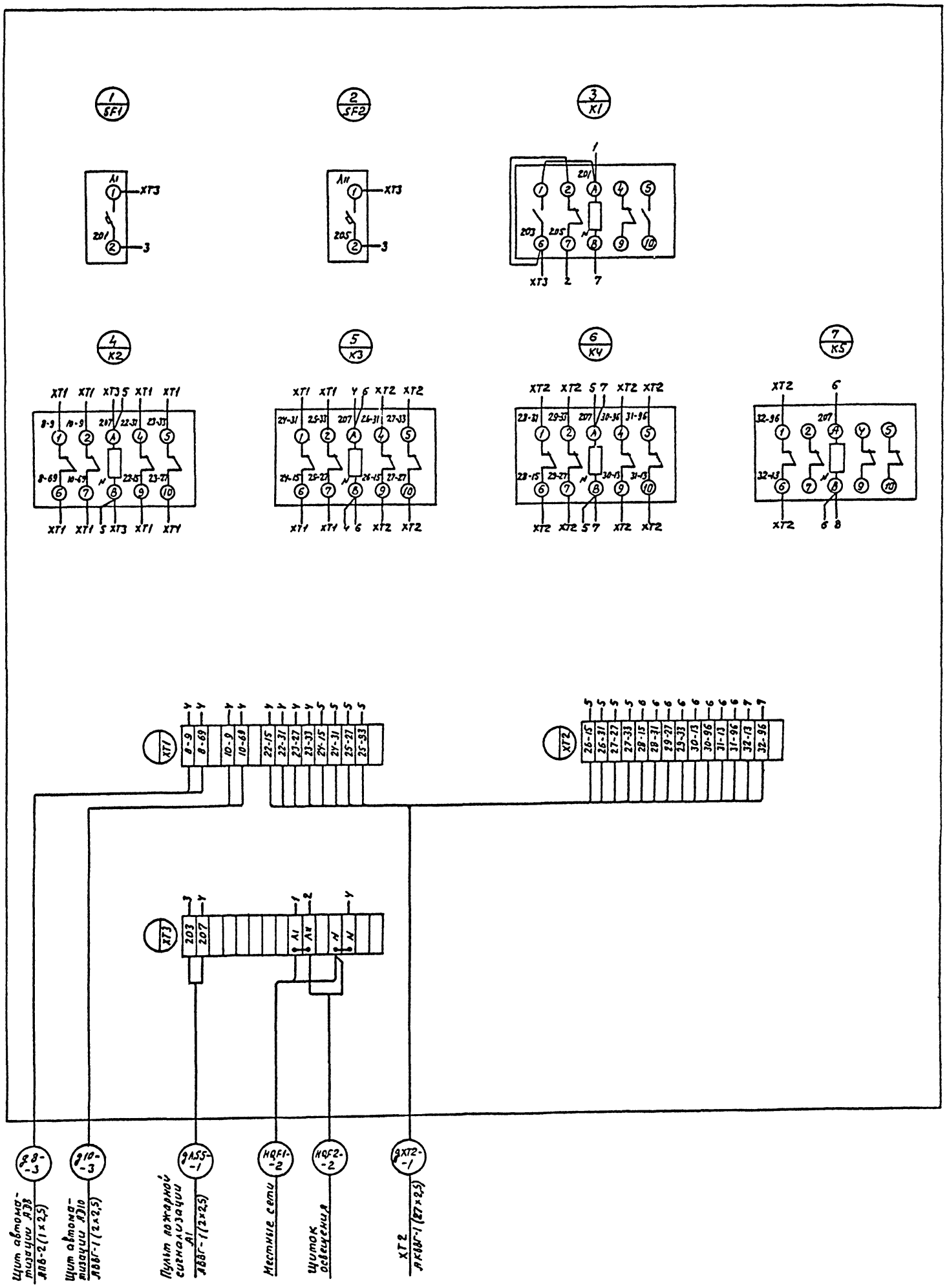

Изм.	Лист	№ докум.	Подп.	Дата	ТП 503-9-9.85 ЭЛ 001 34		
Разраб.		Мирошниченко			Ящик ASS Схема электрическая соединений.	Лит	Масса — Масштаб —
Провер.		Кузнецов				Лист	Листов 1
Т. контр.		Огурцов				ГИПРОАВТОТРАНС г. Москва	
Н. контр.		Кузнецов					
Утв.		Огурцов					

Формат А2

Инв. № подл. | Подпись и дата | Взам. инв. № | Инв. № дубл. | Подпись и дата

gost.e-ecolog.ru