ТИПОВОЙ ПРОЕКТ

503-9-9.85

ДИАГНОСТИЧЕСКАЯ СТАНЦИЯ ГАИ ПРОПУСКНОЙ СПОСОБНОСТЬЮ 10 тыс. АВТОМОБИЛЕЙ В ГОД

АЛЬБОМ III

ЧЕРТЕЖИ СТРОИТЕЛЬНЫХ ИЗДЕЛИЙ

gost.e-ecolog.ru

Отпечатано
в Новосибирском филиале ЦИТП
630064 г. Новосибирск пр. Карла Маркса 1
Выдано в печать "3" VI 1986 г.
Заказ Т-1528 Тираж 400

ТИПОВОЙ ПРОЕКТ

503-9-9.85

ДИАГНОСТИЧЕСКАЯ СТАНЦИЯ Г А И ПРОПУСКНОЙ СПОСОБНОСТЬЮ 10 тыс. АВТОМОБИЛЕЙ В ГОД

АЛЬБОМ III

ПЕРЕЧЕНЬ АЛЬБОМОВ

АЛЬБОМ I	ПЗ	ОБЩАЯ ПОЯСНИТЕЛЬНАЯ ЗАПИСКА
	ГП	СХЕМА ГЕНЕРАЛЬНОГО ПЛАНА
	Тх	ТЕХНОЛОГИЯ ПРОИЗВОДСТВА
	АР	АРХИТЕКТУРНЫЕ РЕШЕНИЯ
	КЖ	КОНСТРУКЦИИ ЖЕЛЕЗОБЕТОННЫЕ
	ОВ	ОТОПЛЕНИЕ И ВЕНТИЛЯЦИЯ
	ВК	ВНУТРЕННИЕ ВОДОПРОВОД И КАНАЛИЗАЦИЯ
АЛЬБОМ II	ЭО	ЭЛЕКТРИЧЕСКОЕ ОСВЕЩЕНИЕ
	ЭМ	СИЛОВОЕ ЭЛЕКТРООБОРУДОВАНИЕ
	А	АВТОМАТИЗАЦИЯ
	СС	СВЯЗЬ И СИГНАЛИЗАЦИЯ
	АПС	АВТОМАТИЧЕСКАЯ ПОЖАРНАЯ СИГНАЛИЗАЦИЯ

АЛЬБОМ III	ЧЕРТЕЖИ СТРОИТЕЛЬНЫХ ИЗДЕЛИЙ
АЛЬБОМ IV	ЧЕРТЕЖИ ЗАДАНИЯ ЗАВОДУ - ИЗГОТОВИТЕЛЮ
АЛЬБОМ V	СПЕЦИФИКАЦИЯ ОБОРУДОВАНИЯ
АЛЬБОМ VI	ВЕДОМОСТИ ПОТРЕБНОСТИ В МАТЕРИАЛАХ
АЛЬБОМ VII	СМЕТЫ Часть 1. Производственный корпус Часть 2. Вспомогательное здание

УТВЕРЖДЕН И ВВЕДЕН В ДЕЙСТВИЕ
ПРОТОКОЛОМ МИНИСТЕРСТВА ВНУТРЕННИХ ДЕЛ СССР
ОТ 05. 03. 85 № 58 - 85
СРОК ДЕЙСТВИЯ до 1990 года

РАЗРАБОТАН
ПРОЕКТНЫМ ИНСТИТУТОМ «ГИПРОАВТОТРАНС»

ГЛАВНЫЙ ИНЖЕНЕР ИНСТИТУТА В.Н. КРЮКОВ
ГЛАВНЫЙ ИНЖЕНЕР ПРОЕКТА А.В. ТРУШИН

Привязан

Инв. №

Альбом III

Типовой проект 503-9-9.85

Содержание альбома

Обозначение	Наименование	стр.
	Титульный лист	1
	содержание альбома	2
ТП 503-9-9.85-КЖИ.000ТУ	Технические условия	3
ТП 503-9-9.85-КЖИ.010	Колонна К48-6-1; К48-6-2; К48-6-3	4
ТП 503-9-9.85-КЖИ.020	Колонна 1КФ61-1-Н1	5
ТП 503-9-9.85-КЖИ.030	Балка 1БДР12-3АIVт-1	6
ТП 503-9-9.85-КЖИ.040	Плита покрытия 1ПВ4-3АIVт-70МПЖН-200П-1	
	1ПВ7-3АIVт-70МПЖН-200П-1	7
ТП 503-9-9.85-КЖИ.050	Плита покрытия 1ПГ-3АIVт-70МПЖН-200П-1	
	1ПГ-3АIVт-70МПЖН-200П-2; 1ПГ-3АIVт-70МПЖН-200П-3	8
ТП 503-9-9.85-КЖИ.060	Плита ПРБ-60.15-1; ПРБ-60.15-2	9
ТП503-9-9.85-КЖИ.070	Плита ПРВ-60.15-1	10
ТП 503-9-9.85-КЖИ.080	Кровельный вентиляционный короб КВК15.9.15-7	10
ТП503-9-9.85-КЖИ.090	Панель ПНВ.15.3.5-1; ПНВ15.4-1	11
ТП 503-9-9.85-КЖИ.100	Панель ПВР69.27.45-1; ПВ29.27-1	12
ТП503-9-9.85-КЖИ.110	Фризовый камень КФУ30.5.5-ОП-1	
	КФУ 30.5.5-ОП-1	13
ТП 503-9-9.85-КЖИ.120	Рама РМ2; РМ3; РМ4	14
ТП 503-9-9.85-КЖИ.120СБ	Рама РМ2; РМ3; РМ4. Сборочный чертеж	14
ТП 503-9-9.85-КЖИ.130	Рама РМ5	15
ТП 503-9-9.85-КЖИ.140	Изделие закладное МН1	16
ТП 503-9-9.85-КЖИ.150	Изделие закладное МН2	17
ТП 503-9-9.85-КЖИ.160	Изделие закладное МН4	18
ТП 503-9-985-КЖИ.170	Изделие закладное МН5	18
ТП 503-9-9.85-КЖИ.180	Изделие закладное МН6	19
ТП 503-9-9.85-КЖИ.190	Изделие закладное МН7	19
ТП 503-9-9.85-КЖИ.200	Изделие закладное МН8	20
ТП 503-9-9.85-КЖИ.210	Сетка С1	21
ТП 503-9-9.85-КЖИ.220	Сетка С2	21

Обозначение	Наименование	Стр.
ТП 503-9-9.85-КЖИ.230	Сетка С3; С4	22
ТП 503-9-9.85-КЖИ.230СБ	Сетка С3; С4 Сборочный чертеж	22
ТП 503-9-9.85-КЖИ.240	Щит ЩС1	23
ТП 503-9-9.85-КЖИ.250	Щит ЩС2	24
ТП 503-9-9.85-КЖИ.260	Изделие соединительное МС1	25
ТП 503-9-9.85 КЖИ.270	Изделие соединительное МС2	25
ТП 503-9-9.85 КЖИ.280	Решетка РС1; РС2	26
ТП 503-9-9.85 КЖИ.280СБ	Решетка РС1; РС2. Сборочный чертеж	26
ТП 503-9-9.85 КЖИ.290	Изделие соединительное	27
ТП 503-9-9.85 КЖИ.300	Изделие закладное МН9	27

Инв.№подл. | Подпись и дата | Взам.инв.№

Копировал Коннова

Формат А3

1. Закладные изделия

1.1. Для анкеров из горячекатаных стержней периодического профиля класса AIII применяется сталь марки 35 ГС по ГОСТ 5632-72*

1.2. Сварку производить электродами типа Э42 по ГОСТ 9467-75.

2. Арматурные изделия

2.1 Для стержней периодического профиля класса AIII применять сталь марки 35 ГС по ГОСТ 5632-72, для гладкой арматуры класса AI применять сталь Вст3кп2 по ГОСТ 380-71*

2.2. Арматурные сетки и каркасы изготавливать с применением контактной точечной сварки. Сварке подлежат все места пересечения стержней.

Нач.АСО	Хрупало		ТП 503-9-9.85	КЖИ. ООО ТУ	
Н. контр.	Винклер				
Гл.конст.	Винклер		Технические условия	стадия	Лист	Листов
Гл.спец.	Баскина			Р	1	1
Вед.инж.	Пчелкина			ГИПРОАВТОТРАНС г. Москва	
Инж.	Трубина				

Копировал Коннова

Формат А3

Инв.№подл. | Подпись и дата | Взам.инв.№

Альбом III

Типовой проект

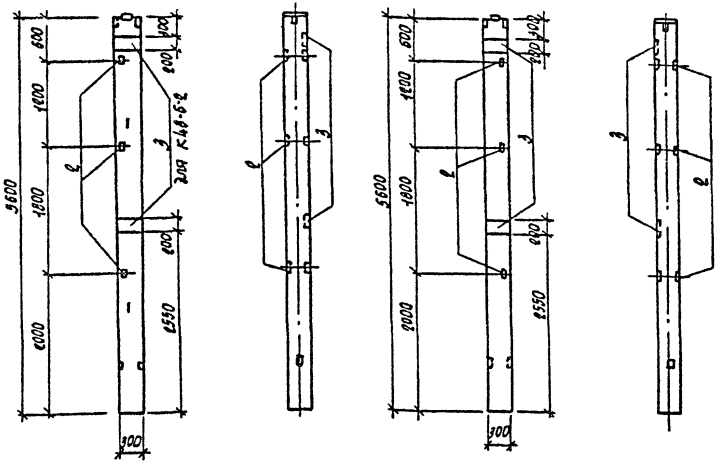

Обозначение	Марка	Рис.	Масса кг
ТП КЖИ.010	К48-6-1	1	1300
-01	К48-6-2	1	1300
-02	К48-6-3	2	1300

Ведомость расхода стали на дополнительные закладные изделия, кг

Марка элемента	Изделия закладные							Всего	Общий расход
	Арматура класса			Прокат марки					
	AIII			В ст3 кп2					
	ГОСТ 5781-82*			ГОСТ 8509-72*		ГОСТ 103-76*			
	12		Итого	$\frac{63\times5}{L}$	Итого	200×10	Итого		
К48-6-1	0,7		0,7	4,4	4,4	—	—	5,1	5,1
К48-6-2; К48-6-3	3,5		3,5	4,4	4,4	9,2	9,2	17,1	17,1

Формат	Зона	Позиция	Обозначение	Наименование	Кол	Примечание
				Документация		
			1.423-3 вып. 1.2	Железобетонные колонны прямоугольного сечения		
				Сборочные единицы		
А3		1	1.423-3 вып.1	Колонна К48-6	1	
А4		2	1.423-3 вып.2	Изделие закладное М1-1В	3	
			Переменные данные	для исполнений		
				ТП 503-9-9.85 КЖИ.010-01.00		
				Сборочные единицы		
А4		3	1.423-3 вып.2	Изделие закладное М1-1В	2	

Узел установки и фиксации закладного изделия М1-1В дан в серии 1.423-3 вып. 1 лист 71

Нач. лаб	Хрупало		ТП 503-9-9.85 КЖИ.010
Н. контр	Винклер		
Гл. конст	Винклер		Колонна К48-6-1; К48-6-2; К48-6-3
Гл. спец	Баскина		Стадия: Р; Масса: ; Масшт: 1:50
Вед. инж	Пчелкина		Лист; Листов 1
			Гипроавтотранс г. Москва

Инв. № подл. | Подпись и дата | Взам. инв. №

Формат А3

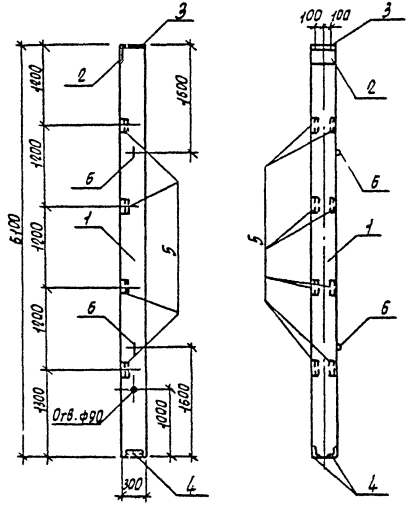

Формат	Зона	Поз.	Обозначение	Наименование	Кол.	Примеч.
				Сборочные единицы		
А3		1	1.427.1-3.1-1.00-0.82	Колонна 1КФ61-1-НМ	1	
				Изделия закладные		
А4		2	1.427.1-3.2-0.05.0	МН1	1	
А4		3	1.427.1-3.2-0.07.0	МН2	1	
А4		4	1.427.1-3.2-0.12.0	МН7	1	
А4		5	1.427.1-3.2-0.20.0	МН10	4	
А4		6	1.427.1-3.2-084.0	МН33	2	

Ведомость расхода стали на дополнительные закладные изделия, кг

Марка элемента	Изделия закладные													Общий расход
	Арматура класса						Прокат марки						Всего	
	AI		AIII				Вст3 кп2							
	ГОСТ 5781-82*		ГОСТ 5781-82*				ГОСТ 8509-72*			ГОСТ 82-70*				
	⌀12	Итого	⌀10	⌀12	⌀14	Итого	65×5	90×6	Итого	300×8	300×10	Итого		
1КФ61-1-НМ	1,6	1,6	9,3	1,6	2,1	7,0	7,6	4,2	11,8	5,7	4,7	10,4	30,8	30,8

Нач. отд.	Хрупало		
Н. контр.	Винклер		
Гл. конст.	Винклер		
Гл. спец.	Баскина		
Вед. инж.	Пчелкина		

ТП 503-9-9.85 - КЖИ.000

Колонна 1КФ61-1-НМ

Стадия	Масса	Масшт.
Р	1400	1:50
Лист	Листов 1	

Гипроавтотранс г. Москва

Копировал Марченко

Формат А3

Инв. № подл. | Подпись и дата | Взам. инв. №

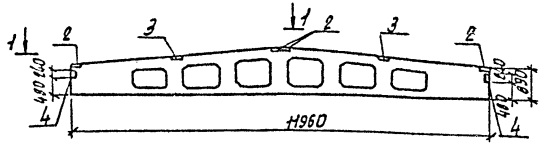
1
2
3
1
2
3
2
4
4
4

Альбом III

Типовой проект

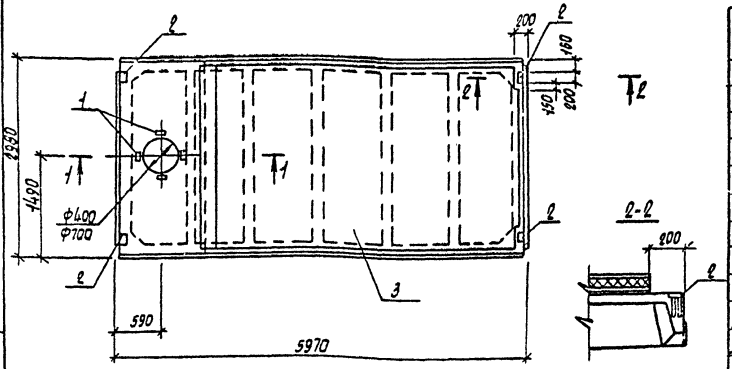

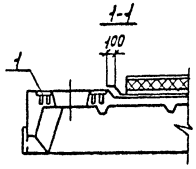

Обозначение	Марка	Масса кг
ТП 503-9-9.85-КЖИ-040	1ПВ4-3АIVТ-70МПЖН-200П-1	3550
-04	1ПВ7-3АIVТ-70МПЖН-200П-1	3490

Ведомость расхода стали на дополнительные закладные изделия, кг

Марка элемента	Изделия закладные						Всего	Общий расход
	Арматура класса			Прокат марки				
	AIII			Вст3кп2				
	ГОСТ 5781-82*			ГОСТ 103-76*				
	Ø7	Итого		-100х8	Ноз8	Итого		
1ПВ7-3АIVТ-70МПЖН-200П-1 1ПВ4-3АIVТ-70МПЖН-200П-1	3.2	3.2		5.2	3.6	8.8	12.0	12.0

Формат	Зона	Позиция	Обозначение	Наименование	Кол.	Примечание
				Документация		
			1.465.1-10/82 Вып.1	Комплексные железобетонные плиты покрытий		
			ГОСТ 22701.077-ГОСТ 22701.5-77	Плиты железобетонные ребристые предварительно напряженные		
				Сборочные единицы		
				Изделия закладные		
А4		1	ГОСТ 22701.5-77	М6	4	
А4		2	ГОСТ 22701.5-77	М8	4	
			Переменные данные	Для исполнений:		
				ТП 503-9-9.85 КЖИ.040		
				Сборочные единицы		
А3		3	1.465.1-10/82 Вып.1	Плита 1ПВ4-3АIVТ-70МПЖН-200П	1	
				ТП 503-9-9.85 КЖИ.040-04		
				Сборочные единицы		
А3		3	1.465.1-10/82 Вып.1	Плита 1ПВ7-3АIVТ-70МПЖН-200П	1	

Нач. ГСО	Хрулало		ТП 503-9-9.85 КЖИ.040
Н.контр.	Бойклер		
Гл.конст.	Винклер		Плита покрытия 1ПВ4-3АIVТ-70МПЖН-200П-1; 1ПВ7-3АIVТ-70МПЖН-200П-1
Гл.спец.	Баскина		
Вед.инж.	Пивлкина		

Стадия	Масса	Масштаб
Р		1:50
Лист	Листов 1	

Гипроавтотранс г. Москва

Копировал Марченко

Формат А3

Инв.№ подл. | Подпись и дата | Взам.инв.№

Альбом III

Типовой проект

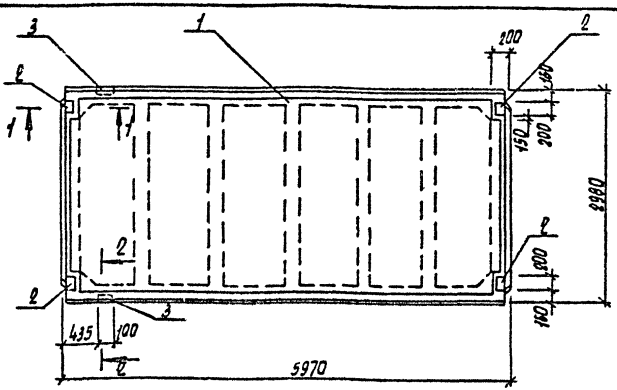

1-1

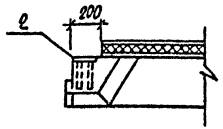

2-2; повернуто

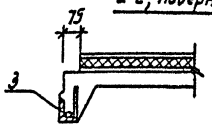

Формат	Зона	Поз.	Обозначение	Наименование	Кол. на исполнение ТП 503-9-9.85 КЖИ.50 —	01	02		Примечание
				Документация					
			1.465.1-10/82 вып.1	Комплексные железобетонные плиты покрытий					
				Сборочные единицы					
А3		1	1.465.1-10/82 вып.1	Плита 1ПГ-3АIVт-70МПЖН-200п	1	1	1		
А4		2	ГОСТ 22701.5-77	Изделие закладное М8	4	—	4		
А4		3	ГОСТ 22701.5-77	Изделие закладное М9	—	2	2		

Обозначение	Марка	Масса кг
ТП 503-9-9.85 КЖИ.50	1ПГ-3АIVт-70МПЖН-200п-1	3040
-01	1ПГ-3АIVт-70МПЖН-200п-2	3040
-02	1ПГ-3АIVт-70МПЖН-200п-3	3040

Ведомость расхода стали на дополнительные закладные изделия, кг

Марка элемента	Изделия закладные										Общий расход
	Арматура класса AIII				Прокат марки Вст3кп2					Итого	
	ГОСТ 5781-82*				ГОСТ 103-76*			ГОСТ 8509-72*			
	ф10	ф14		Итого	-100х8		Итого	L70х8		Итого	
1ПГ-3АIVт-70МПЖН-200п-1	1,6			1,6	5,2		5,2				6,8
1ПГ-3АIVт-70МПЖН-200п-2	0,52	0,2		0,72				1,68		1,68	2,5
1ПГ-3АIVт-70МПЖН-200п-3	2,12	0,2		0,42	5,2		5,2	1,68		1,68	9,3

Инв.№ подл. | Подпись и дата | Взам.инв.№

Нач.ДСО	Хрупало		
Н.контр.	Винклер		
Гл.конст.	Винклер		
Гл.спец.	Баскина		
Вед.инж.	Пчелкина		
Инж.	Трубина		

ТП 503-9-9.85 -КЖИ.50

Плита покрытия 1ПГ-3АIVт-70МПЖН-200п-1, 1ПГ-3АIVт-70МПЖН-200п-2, 1ПГ-3АIVт-70МПЖН-200п-3.

Стадия	Масса	Масштаб
Р		1:50
Лист	Листов 1	

Гипроавтотранс г. Москва

Копировал Марченко

Формат А3

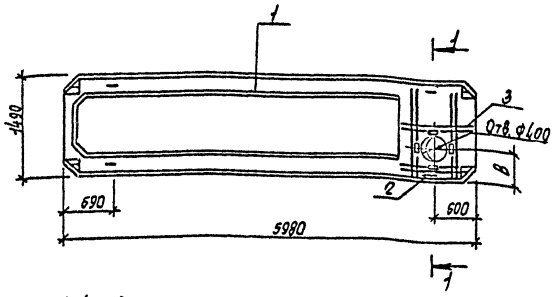

1-1 повернуто

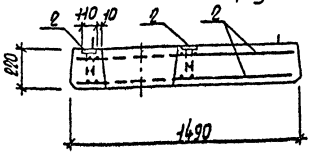

Обозначение	Марка	В	Масса кг
ТП 503-9-9.85-КЖИ.60	ПРБ-60.15-1	500	2400
-01	ПРБ-60.15-2	1090	2400

Формат	Зона	Позиция	Обозначение	Наименование	Кол	Примечание
				Сборочные единицы		
А3		1	1.82-82 вып. 4-1	Плита ПРБ-60.15	1	
А4		2	ГОСТ 22704.5-77	Изделие закладное М6	4	
				Переменные данные	для исполнения:	
					ТП 503-9-9.85 КЖИ.60	
					Сборочные единицы	
А4		3	ТП 503-9-9.85 КЖИ.230	Сетка арматурная С3	2	
					ТП 503-9-9.85 КЖИ.60-01	
					Сборочные единицы	
А4		3	ТП 503-9-9.85 КЖИ.230	Сетка арматурная С4	2	

Ведомость расхода стали на дополнительные закладные изделия, кг

Марка элемента	Изделия арматурные			Изделия закладные						Общий расход
	Арматура класса		Всего	Арматура класса		Прокат марки			Всего	
	AIII			AIII		Вст3кп2				
	ГОСТ 5781-82*			ГОСТ 5781-82*		ГОСТ 103-76*				
	Ф10	Итого		Ф10	Итого	-Н0х8		Итого		
ПРБ-60.15-1 ПРБ-60.15-2	12.0	12.0	12.0	1.6	1.6	3.6		3.6	5.2	17.2

Нач. ОСО	Хрупало	
Н. контр.	Винклер	
Гл. конст.	Винклер	
Гл. спец.	Баскина	
Вед. инж.	Пулькина	
Инж.	Трубина	

ТП 503-9-9.85 -КЖИ.60

Плита ПРБ-60.15-1, ПРБ-60.15-2

Стадия	Масса	Масшт.
Р		1:50
Лист	Листов 1	

Гипроавтотранс г. Москва

Калировал Марченко

Формат А3

Инв. N подл. | Подпись и дата | Взам. инв. N

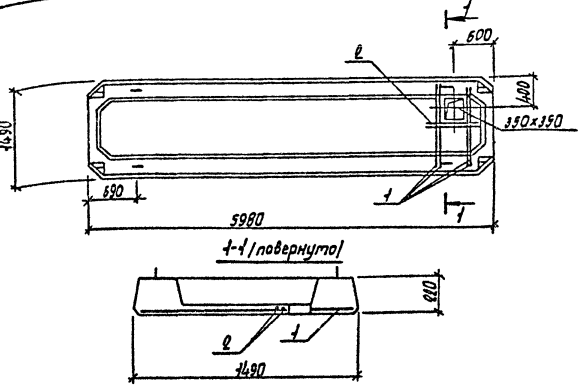

Типовой проект

Формат	Зона	Позиция	Обозначение	Наименование	Кол.	Примечание
				Оборочные единицы		
А3			1ВГ-82 вып. 4-1	Плита ПРВ-60.15	1	
				Детали		
				ф10 А III ГОСТ 5781-82		
Б4	1		ТП 503-9-9.85 КЖИ 1ВГ	L=1460	4	0,9 кг
Б4	2		1ВГ	L=950	2	0,6 кг

Инв. № подл. | Подпись и дата | Взам. инв. №

				ТП 503-9-9.85	-КЖИ.70		
Нач. АСО	Хрупало				Стадия	Масса	Масштаб
Н. контр.	Винклер			Плита ПРВ-60.15-1	Р	2400,0	1:50
Гл. конст.	Винклер				Лист	Листов 1	
Гл. спец.	Баскина						
Вед. инж.	Пчелкина				Гипроавтотранс г. Москва		
Инж.	Трубина						

Копировал Марченко Формат А4

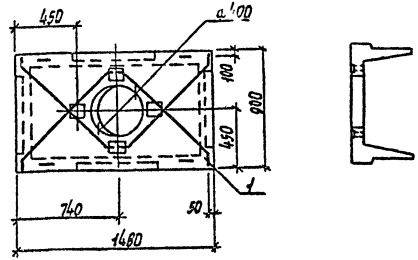

Типовой проект

Формат	Зона	Позиция	Обозначение	Наименование	Кол.	Примечание
				Оборочные единицы		
А3		1	1ВГ-82 вып. 5-1	Кровельный вентиляционный короб КВК 15.9.4.5	1	

Вентиляционный короб КВК 15.9.4.5-1 отличается от типового вентиляционного короба КВК 15.9.4.5 только диаметром отверстия

Инв. № подл. | Подпись и дата | Взам. инв. №

				ТП 503-9-9.85	КЖИ. 80		
Нач. АСО	Хрупало				Стадия	Масса	Масштаб
Н. контр.	Винклер			Кровельный вентиляционный короб КВК 15.9.4.5-1	Р	500	1:25
Гл. конст.	Винклер				Лист	Листов 1	
Гл. спец.	Баскина						
Вед. инж.	Пчелкина				Гипроавтотранс г. Москва		
Инж.	Трубина						

Копировал Марченко Формат А4

Альбом III

Типовой проект

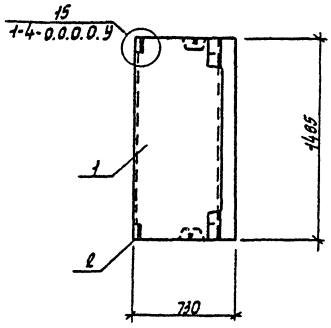

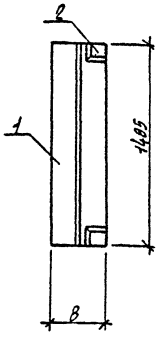

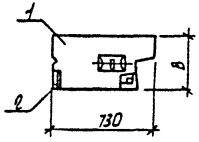

Обозначение	Марка	В	Масса кг
ТП 503-9-9.85-КЖИ.80	ПНВ.15.3.5-1	350	400
-01	ПНВ.15.4-1	400	500

Формат	Зона	Позиция	Обозначение	Наименование	Кол.	Примечание
				Сборочные единицы		
А4		2	182-82.1-4-0.0.4.0	Изделие закладное М15	2	
			Переменные данные	для исполнений		
				ТП 503-9-9.85 - КЖИ 80		
				Сборочные единицы		
А3		1	182-82.1-4-7.0.0.0	Панель ПНВ.15.3.5	1	
				ТП 503-9-9.85-КЖИ 80-01		
				Сборочные единицы		
А3		1	182-82.1-4-7.0.0.0	Панель ПНВ.15.4	1	

Узел 15 выполнять по шифру 182-82

Ведомость расхода стали на дополнительные закладные изделия, кг

Марка элемента	Изделия закладные							Общий расход
	Арматура класса			Прокат марки			Всего	
	А II			ВСт3 кп2				
	ГОСТ 5781-82*			ГОСТ 103-76*				
	Ф10		Итого	-100х6		Итого		
ПНВ.15.3.5-1; ПНВ.15.4-1	2,4		2,4	1,2		1,2	3,6	3,6

Нач. АСО	Хрупало		
Н. контр.	Винклер		
Гл. конст.	Винклер		
Гл. спец.	Баскина		
Вед. инж.	Пчелкина		
Инж.	Трубина		

ТП 503-9-9.85 -КЖИ.90

Панель ПНВ.15.3.5-1; ПНВ.15.4-1

Стадия	Масса	Масшт.
Р	См. табл.	1:25
Лист	Листов 1	

Гипроавтотранс г. Москва

Инв. № подл. | Подпись и дата | Взам. инв. №

Копировал Марченко

Формат А3

Альбом III

Типовой проект

Инв. № подл. | Подпись и дата | Взам. инв. №

Рис. 1

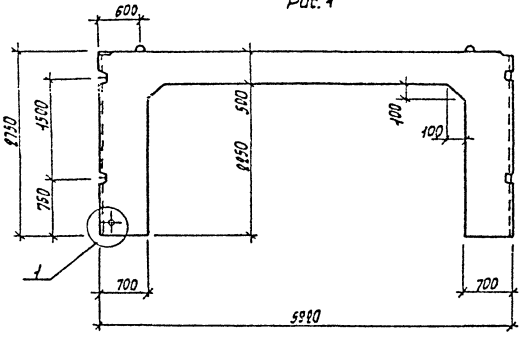

Рис. 2

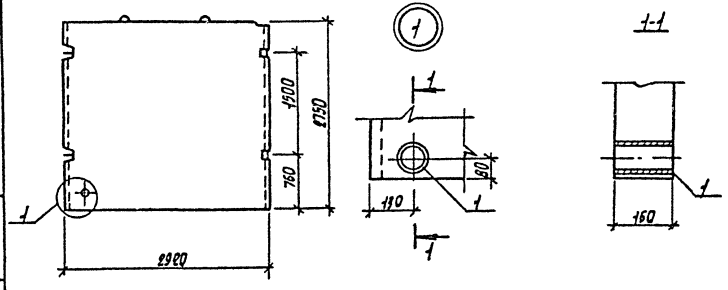

Обозначение	Марка	Рис.	Масса кг
ТП 503-9-9.85 -КЖИ.100	ПВР59.27.45-1	1	2430
-0-1	ПВ 29.27-1	2	3190

Формат	Зона	Позиция	Обозначение	Наименование	Кол.	Примечание
				Детали		
Б4		1	ТП 503-9-9.85 -КЖИ.101	Труба 100 ГОСТ 3262-75* 8×160	1	1,9 кг
			Переменные данные	для исполнений:		
				ТП 503-9-9.85 - КЖИ.100		
				Сборочные единицы		
А3			1ВР-29.3-1-08.0.0.0	Панель ПВР 59.27.45	1	
				ТП 503-9-9.85- КЖИ.100-ВН		
				Сборочные единицы		
А3			1ВР-29.3-1-01.0.0.0	Панель ПВ 29.27	1	

Нач. ЛСО	Хрупало		
Н. контр.	Винклер		
Гл. конст.	Винклер		
Гл. спец.	Баскина		
Вед. инж.	Пчелкина		
Инж.	Трубина		

ТП 503-9-9.85 -КЖИ.100

Панель ПВР59.27.45-1, ПВ29.27-1

Стадия	Масса	Масштаб
Р		1:50
Лист	Листов 1	

Гипроавтотранс г. Москва

Копировал Марченко

Формат А3

Альбом III

Типовой проект

Рис. 1

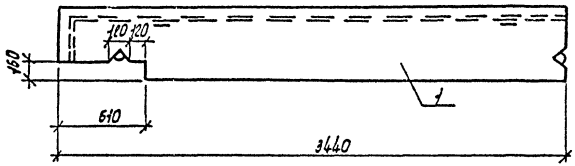

Рис. 2

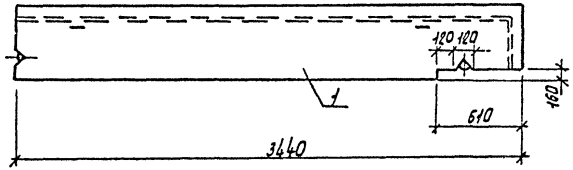

Обозначение	Марка	Рис.	Масса кг
ТП 503-9-9.85 КЖИ.110	КФУ30.5.5-ОЛ-1	1	370
-01	КФУ30.5.5-ОП-1	1	370

Формат	Зона	Позиция	Обозначение	Наименование	Кол.	Примечание
			Переменные данные	для исполнений:		
				ТП 503-9-9.85 КЖИ.110		
				Сборочные единицы		
А3		1	182-82.5-1-6.0.0.0	Фризовый камень КФУ30.5.5-01	1	
				ТП 503-9-9.85-КЖИ.110-01		
				Сборочные единицы		
А3		1	182-82.5-1-6.0.0.0	Фризовый камень КФУ30.5.5-ОП	1	

Фризовый камень КФУ30.5.5-ОП-1, КФУ30.5.5-ОЛ-1 отличается от типового фризового камня КФУ30.5.5-ОП, КФУ30.5.5-ОЛ только опалубочными размерами выреза.

Нач. АСО	Хрупало		
Н. контр.	Винклер		
Гл. конст.	Винклер		
Гл. спец.	Баскина		
Вед. инж.	Пчелкина		
Инж.	Трубина		

ТП 503-9-9.85 КЖИ.110

Фризовый камень КФУ30.5.5-ОЛ-1 КФУ30.5.5-ОП-1

Стадия	Масса	Масшт.
Р		1:25

Лист | Листов 1

Гипроавтотранс г. Москва

Инв. № подл. | Подпись и дата | Взам. инв. №

Копировал Марченко

Формат А3

Альбом III

Типовой проект

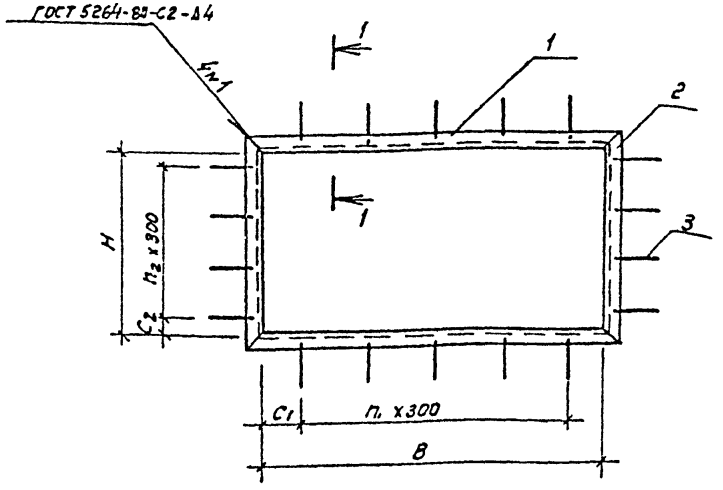

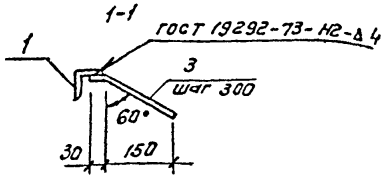

Обозначение	Марка	B мм	H мм	C1 мм	C2 мм	n1 мм	n2 мм	Масса кг
ТП 503-9-9.85 - КЖИ. 120	Рм2	1050	660	75	30	3	2	20.3
- 01	Рм3	1553	1050	176	75	4	3	29.4
- 02	Рм4	1255	505	25	100	4	1	21.0

Инв.№ подл. | Подпись и дата | Взам. инв.№

Нач.АСС	Хрупало	
Н.контр.	Винклер	
Гл.констр.	Винклер	
Гл.спец.	Баскина	
Вед.инж.	Пуелкина	
Инж.	Трубина	

ТП 503-9-9.85 - КЖИ. 120. СБ

Рама Рм2, Рм3, Рм4
Сборочный чертеж

стадия	Масса	Масштаб
Р	см. табл.	
Лист	Листов 1	

ГИПРОАВТОТРАНС г. Москва

Копировал Коннова

формат А4

Формат	Зона	Поз.	Обозначение	Наименование	Кол.	Примечание
				Документация		
			ТП 503-9-9.85 КЖИ.120СБ	Сборочный чертеж		
				Переменные данные для исполнений:		
				ТП 503-9-9.85 - КЖИ.120		
				Детали		
				Уголок 63х5 ГОСТ 8509-72* / Ст3кп2 ГОСТ 535-79*		
Б.ч		1	.121	l = 1175	2	5.65 кг
Б.ч		2	.122	l = 785	2	3.78 кг
Б.ч		3	.123	А-III-8 ГОСТ 5781-82* l=250	14	0,1 кг
				ТП 503-9-9.85 - КЖИ.120-01		
				Детали		
				Уголок 63х5 ГОСТ 8509-72* / Ст3кп2 ГОСТ 535-79*		
Б.ч		1	.124	l = 1680	2	8.16 кг
Б.ч		2	.126	l = 1175	2	5,65 кг
Б.ч		3	.123	А-III-8 ГОСТ 5781-82* l=250	18	0,1 кг
				ТП 503-9-9.85 - КЖИ.120-02		
				Детали		
				Уголок 65х5 ГОСТ 8509-72* / Ст3кп2 ГОСТ 535-79*		
Б.ч		1	.126	l = 1380	2	6,64 кг
Б.ч		2	.127	l = 630	2	3.03 кг
Б.ч		3	.123	А-III-8 ГОСТ 5781-82* l=250	14	0,1 кг

Инв.№ подл. | Подпись и дата | Взам. инв.№

Нач.отд.	Хрупало	
Н.контр.	Винклер	
Гл.констр.	Винклер	
Гл.спец.	Баскина	
Вед.инж.	Пуелкина	

ТП 503-9-9.85 - КЖИ.120

Рама Рм2, Рм3, Рм4

стадия	Лист	Листов
Р		1

ГИПРОАВТОТРАНС г. Москва

Копировал Коннова

формат А4

Альбом III

Типовой проект

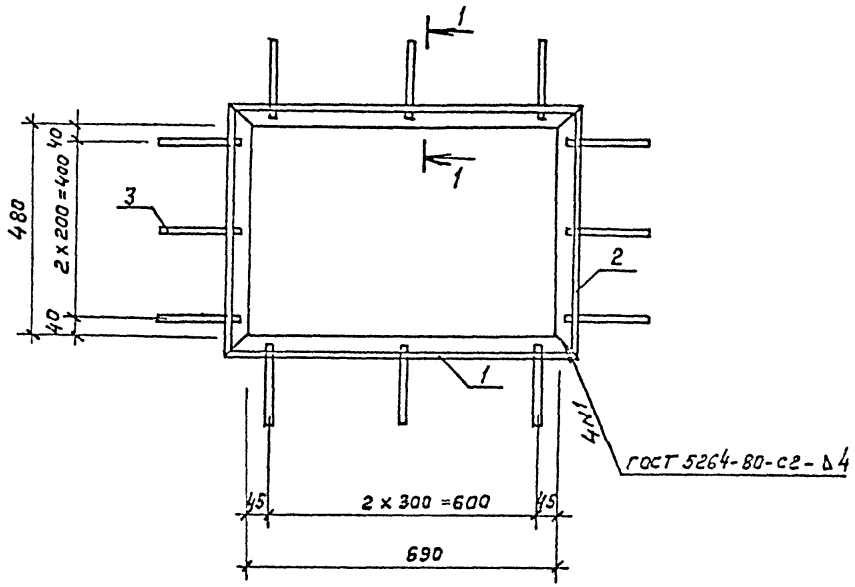

1–1

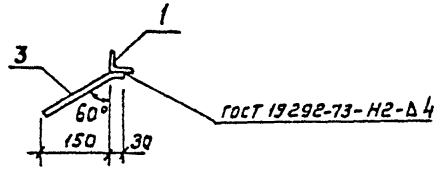

Формат	Зона	Позиция	Обозначение	Наименование	Кол.	Примечание
				Документация		
			ТП 503-9-9.85 – КЖИ.000.ТУ	Технические условия		
				Детали		
				Уголок 50 x 5 ГОСТ 8509-72* / 8 ст 3 кп2 ГОСТ 535-79*		
БЧ		1	.131	ℓ = 690	2	2,6 кг
БЧ		2	.132	ℓ = 480	2	1.8 кг
БЧ		3	.133	А-III – 8 ГОСТ 5781-82* ℓ=250	12	0,1 кг

				ТП 503-9-9.85		-КЖИ.130	
Нач. АСО	Хрупало			Рама РМ5	Стадия	Масса	Масштаб
Н. контр.	Винклер				Р	10,0	1:10
Гл. конст.	Винклер				Лист	Листов 1	
Гл. спец.	Баскина				ГИПРОАВТОТРАНС г. Москва		
Вед. инж.	Пчелкина						
Инж.	Трубина						

Инв. № подл. | Подпись и дата | Взам. инв.

Копировал Коннова

Формат А3

Альбом III

Типовой проект

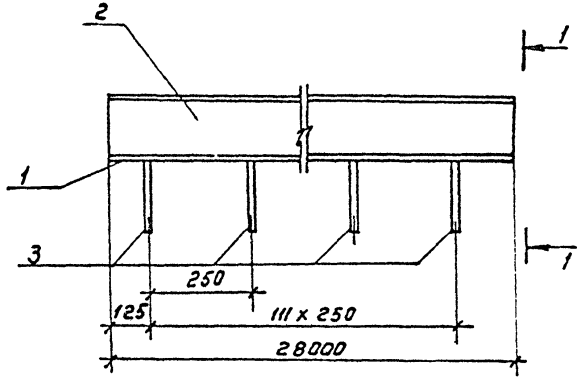

1 – 1 повернуто

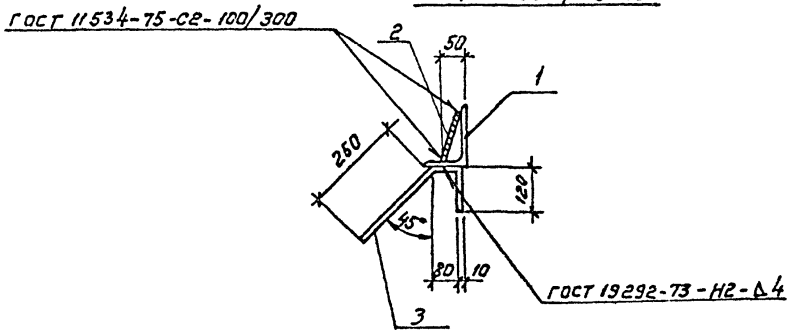

Формат	Зона	Позиция	Обозначение	Наименование	Кол.	Примечание
				Документация		
			ТП 503-9-9.85 -КЖИ.000.ТУ	Технические условия		
				Детали		
				Уголок 160 х 100 х 10 ГОСТ 8510-72* В ст 3 кп 2 ГОСТ 5521-79*		
Б.Ч		1	. 141	ℓ = 28000	1	554.4 кг
				Полоса 10 х 150 ГОСТ 103-76* В ст 3 кп 2 ГОСТ 535-79*		
Б.Ч		2	. 142	ℓ = 28000	1	330.4 кг
Б.Ч		3	. 143	А-III-12 ГОСТ 5781-82* ℓ = 450	112	0.4 кг

Нач. АСО	Хрупало		ТП 503-9-9.85 КЖИ. 140
Н. контр.	Винклер		Изделие закладное МН1
Гл. конст.	Винклер		
Гл. спец.	Баскина		
Вед. инж.	Пчелкина		
Инж.	Сапрошина		

Стадия	Масса	Масштаб
Р	930.0	1:10
Лист	Листов 1	

ГИПРОАВТОТРАНС г. Москва

Инв. № подл. | Подпись и дата | Взам. инв. №

Копировал Коннова

Формат А3

Альбом III

Типовой проект

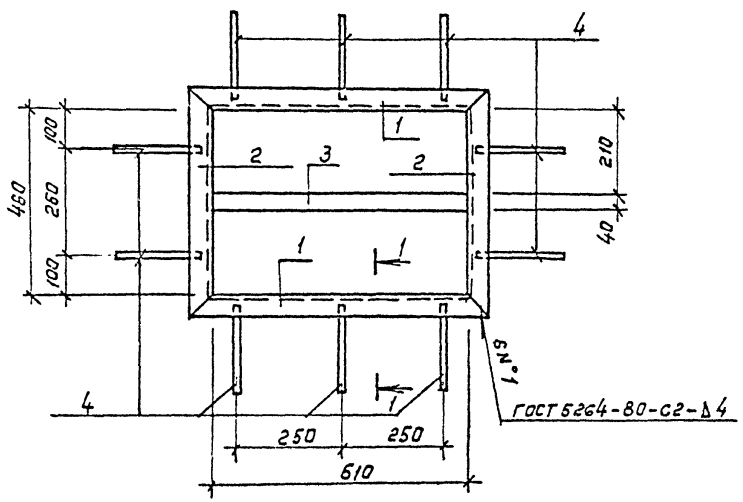

1—1

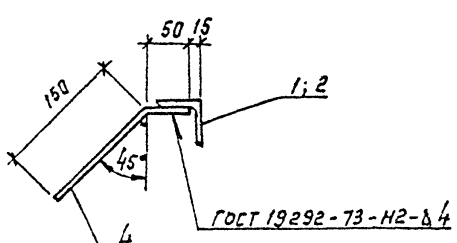

Формат	Зона	Позиция	Обозначение	Наименование	Кол.	Примечание
				Документация		
А3			ТП 503-9-9.85 -КЖИ.000.ТУ	Технические условия		
				Детали		
				Уголок 50х50х5 ГОСТ 8509-72* / Вст3кп2 ГОСТ 535-79*		
БЧ		1	.151	ℓ= 710	2	2,7кг
БЧ		2	.152	ℓ= 560	2	2,1кг
БЧ		3	.153	Полоса 4х40 ГОСТ 103-76* / В ст3 кп2 ГОСТ 535-79*	1	0.8кг
				ℓ= 610		
БЧ		4	.154	А-III-8 ГОСТ 5781-82* ℓ=200	10	0.08кг

Нач. ЯСО	Хрупало		
Н. контр.	Вунклер		
Гл. конст.	Вунклер		
Гл. спец.	Баскина		
Зав. цех.	Пчелкина		
Цнж.	Сапрашина		

ТП 503-9-9.85 -КЖИ.150

Изделие закладное МН2

Стадия	Масса	Масштаб
Р	11.2	1:10
Лист	Листов 1	

ГИПРОАВТОТРАНС г. Москва

Инв.№ подл. | Подпись и дата | Взам. инв.№

Копировал Коннова

формат А3

Альбом III

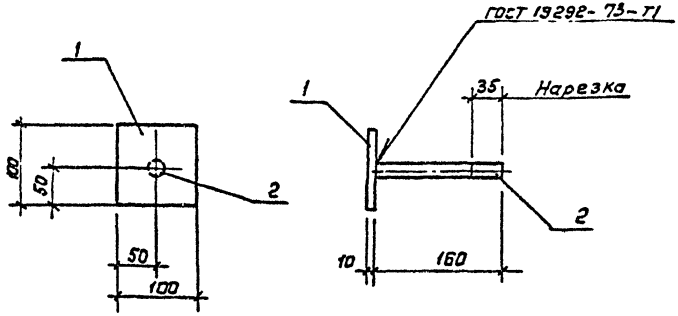

Типовой проект

Формат	Зона	Позиция	Обозначение	Наименование	Кол.	Примечание
				Документация		
			ТП 503-9-9.85 - КЖИ. 000.ТУ	Технические условия		
				Детали		
БЧ		1	.161	Полоса 10 х 100 ГОСТ 103-76* / В ст 3 кп2 ГОСТ 535-79*	1	0,8 кг
				ℓ = 100		
БЧ		2	.162	Круг 16 ГОСТ 2590-71* / В ст 3 кп 2 ГОСТ 535-79*	1	0,3 кг
				ℓ = 160		

Взам. инв.№ | Подпись и дата | Инв.№ подл.

Нач. АСО	Хрупало	
Н. контр.	Винклер	
Гл. конст.	Винклер	
Гл. спец.	Баскина	
Вед. инж.	Пчелкина	
Инж.	Сапрошина	

ТП -КЖИ. 160

Изделие закладное МН4

Стадия	Масса	Масштаб
Р	1,1	1:5
Лист	Листов 1	

ГИПРОАВТОТРАНС г. Москва

формат А4

Альбом III

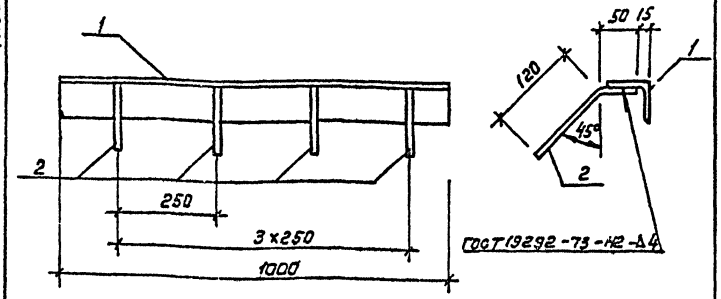

Типовой проект

Формат	Зона	Поз.	Обозначение	Наименование	Кол	Примечание
				Документация		
			ТП 503-9-9.85 -КЖИ.000.ТУ	Технические условия		
				Детали		
БЧ		1	.171	Уголок 50х50х5 ГОСТ 8509-72* / В ст 3 кп2 ГОСТ 535-79*	1	3,8 кг
				ℓ = 1000		
БЧ		2	.172	А-III-8 ГОСТ 5781-82* ℓ=170	4	0,1 кг

Взам. инв.№ | Подпись и дата | Инв.№ подл.

Нач. АСО	Хрупало	
Н. контр.	Винклер	
Гл. конст.	Винклер	
Гл. спец.	Баскина	
Вед. инж.	Пчелкина	
Инж.	Сапрошина	

ТП - КЖИ. 170

Изделие закладное МН5

Стадия	Масса	Масшт
Р	4,2	1:5
Лист	Листов	

ГИПРОАВТОТРАНС г. Москва

Копировал Коннова

формат А4

Альбом III

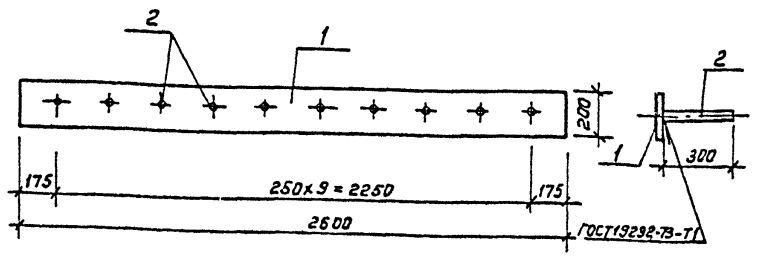

Типовой проект

Формат	Зона	Позиция	Обозначение	Наименование	Кол.	Примечание
				Документация		
			ТП 503-9-9.85 – КЖИ.000.ТУ	Технические условия		
				Детали		
БЧ		1	.181	Полоса $\frac{10\times100\ \text{ГОСТ}\ 103-76^{*}}{\text{Ст3 кп2 ГОСТ}\ 535-79^{*}}$	1	40,8 кг
				$\ell = 2600$		
БЧ		2	.182	А-III-8 ГОСТ 5781-82* ℓ=300	10	0,1 кг

Инв.№ подл. | Подпись и дата | Взам. инв.№

Нач. АСО	Хрупало		
Н. контр.	Винклер		
Гл. конст.	Винклер		
Гл. спец.	Баскина		
Вед. инж.	Пчелкина		

ТП – 503-9-9.85 – КЖИ.180

Изделие закладное МН6

Стадия	Масса	Масштаб
Р	41,8	1:5
Лист	Листов 1	

ГИПРОАВТОТРАНС г. Москва

Копировал Коннова

Формат А4

Альбом III

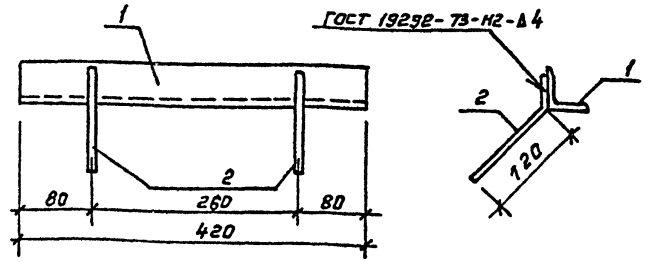

Типовой проект

Формат	Зона	Позиция	Обозначение	Наименование	Кол.	Примечание
				Документация		
			ТП 503-9-9.85 – КЖИ.000.ТУ	Технические условия		
				Детали		
БЧ		1	.191	Уголок $\frac{50\times50\times5\ \text{ГОСТ}\ 8509-72^{*}}{\text{Ст 8 кп 2 ГОСТ}\ 535-79^{*}}$	1	1.6 кг
				ℓ = 420		
БЧ		2	.192	А-III-8 ГОСТ 5781-82* ℓ=80	2	0,1 кг

Инв.№ подл. | Подпись и дата | Взам. инв.№

Нач. АСО	Хрупало		
Н. контр.	Винклер		
Гл. конст.	Винклер		
Гл. спец.	Баскина		
Вед. инж.	Пчелкина		

ТП 503-9-9.85 – КЖИ. 190

Изделие закладное МН7

Стадия	Масса	Масштаб
Р	1.8	1:5
Лист	Листов 1	

ГИПРОАВТОТРАНС г. Москва

Копировал Коннова

Формат А4

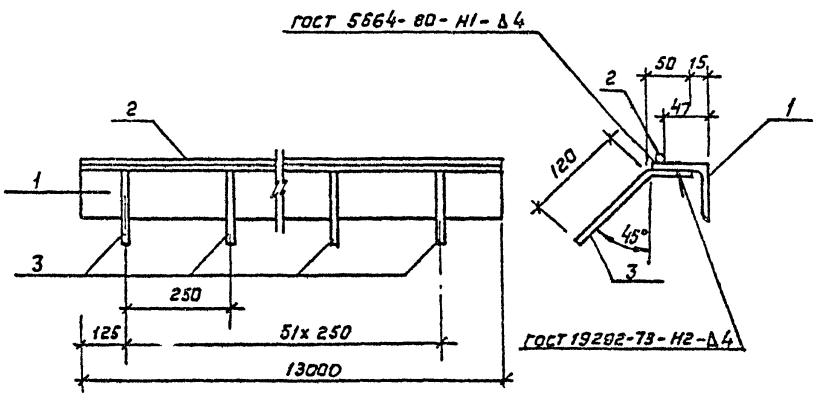

Формат	Зона	Позиция	Обозначение	Наименование	Кол.	Примечание
				Документация		
			ТП 503-9-9.85 – КЖИ.000.ТУ	Технические условия		
				Детали		
БЧ		1	• 200	Уголок $\frac{63\times63\times5\ ГОСТ\ 8509-72*}{Вст\ 3кп\ 2\ ГОСТ\ 535-79}$	1	62.4кг
				ℓ= 13000		
БЧ		2	• 201	А-III-8 ГОСТ 5781-82*	1	5,2кг
				ℓ= 13000		
БЧ		3	• 202	А-III-8 ГОСТ 5781-82* ℓ=170	52	0,1кг

Нач. АСО	Крупало		
Н. контр.	Винклер		
Гл. конст.	Винклер		
Гл. спец.	Баскина		
Вед. инж.	Пчелкина		

ТП 503-9-9.85 – КЖИ.200

Изделие закладное МН-8

Стадия	Масса	Масштаб
Р	72.8	1:5
Лист	Листов 1	

ГИПРОАВТОТРАНС г. Москва

Копировал Коннова

Формат А3

Инв. № подл. | Подпись и дата | Взам. инв. №

Альбом III

Типовой проект

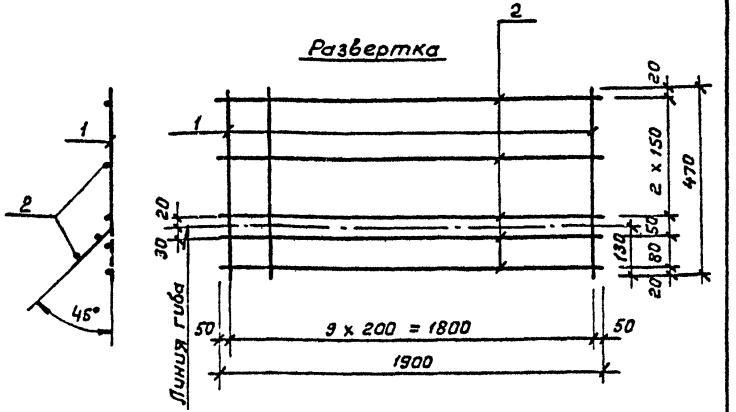

Формат	Зона	Позиция	Обозначение	Наименование	Кол.	Примечание
				Документация		
			ТП 503-9-9.85 - КЖИ.000.ТУ	Технические условия		
				Детали		
БЧ		1	.211	А-I-6 ГОСТ 5781-82* ℓ=470	10	0,1 кг
БЧ		2	.212	А-III-12 ГОСТ 5781-82* ℓ=1900	5	1.7 кг

Взам. инв.№ | Подпись и дата | Инв.№ подл.

Нач.ГСП	Хрупало		
Н. контр.	Винклер		
Гл. конст.	Винклер		
Гл. спец.	Баскина		
Вед. инж.	Пчелкина		

ТП 503-9-9.85 КЖИ.210

Сетка С1

Стадия	Масса	Масштаб
Р	9.5	1:20
Лист	Листов 1	

ГИПРОАВТОТРАНС г. Москва

Копировал Коннова

Формат А4

Альбом III

Типовой проект

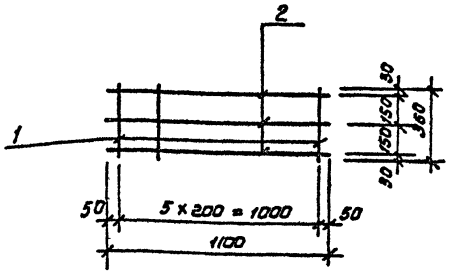

Формат	Зона	Позиция	Обозначение	Наименование	Кол.	Примечание
				Документация		
			ТП 503-9-9.85 - КЖИ.000.ТУ	Технические условия		
				Детали		
БЧ		1	.221	А-I-6 ГОСТ 5781-82* ℓ=360	6	0.08 кг
БЧ		2	.222	А-III-12 ГОСТ 5781-82* ℓ=1100	3	1.0 кг

Взам. инв.№ | Подпись и дата | Инв.№ подл.

Нач.ГСП	Хрупало		
Н. контр.	Винклер		
Гл. конст.	Винклер		
Гл. спец.	Баскина		
Вед. инж.	Пчелкина		

ТП 503-9-9.85 - КЖИ.220

Сетка С2

Стадия	Масса	Масштаб
Р	3,5	1:20
Лист	Листов 1	

ГИПРОАВТОТРАНС г. Москва

Копировал Коннова

Формат А4

Альбом III

Типовой проект

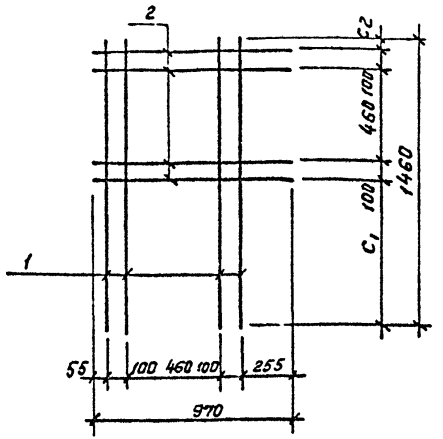

Обозначение	Марка	C1 мм	C2 мм	Масса кг
ТП 503-9-9.85 КЖИ.230	С3	645	155	7.0
-01	С4	745	58	7.0

Инв.№ подл. | Подпись и дата | Взам. инв.№

Нач.отд	Хрупало	
Н.контр.	Винклер	
Гл.конст.	Винклер	
Гл.спец.	Баскина	
Вед.инж.	Гчелкина	
Инж.	Грубина	

ТП 503-9-9.85 - КЖИ.230СБ

Сетка С3, С4
Сборочный чертеж

Стадия	Масса	Масшт.
Р		
Лист	Листов 1	

ГИПРОАВТОТРАНС г. Москва

Копировал Коннова

Формат А4

Формат	Зона	Позиция	Обозначение	Наименование	Кол.	Примечание
				Документация		
			ТП 503-9-9.85 КЖИ.230СБ	Сборочный чертеж		
			ТП 503-9-9.85 .000ТУ	Технические условия		
				Детали		
				А-Ⅲ-10 ГОСТ 5781-82*		
Б4		1	.231	ℓ=1460	4	0.9 кг
Б4		2	.232	ℓ=970	4	0.6 кг
			Различие исполнений по сборочному чертежу			

Альбом III

Типовой проект

Инв.№ подл. | Подпись и дата | Взам. инв.№

Нач.отд.	Хрупало	
Н.контр.	Винклер	
Гл.конст.	Винклер	
Гл.спец.	Баскина	
Вед.инж.	Гчелкина	

ТП 503-9-9.85 - КЖИ. 230

Сетка С3, С4

Стадия	Лист	Листов
Р		1

ГИПРОАВТОТРАНС г. Москва

Копировал Коннова

Формат А4

Альбом III

Типовой проект

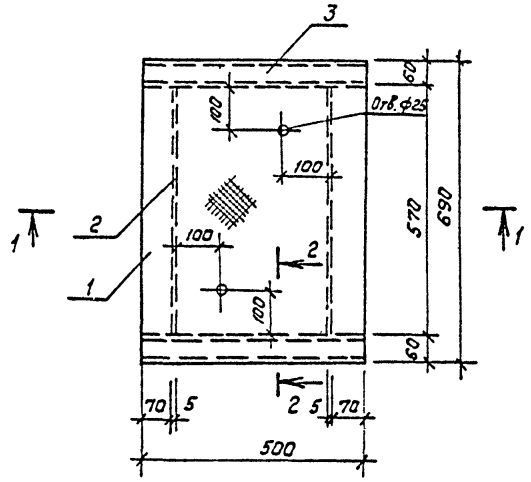

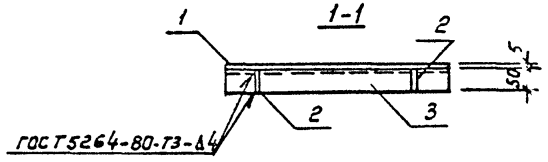

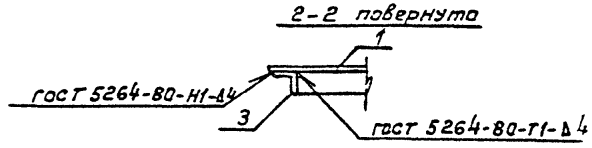

Формат	Зона	Позиция	Обозначение	Наименование	Кол.	Примечание
				Документация		
А3			ТП 503.9-9.85 -КЖИ.000.ТУ	Технические условия		
				Детали		
				сталь $\frac{\delta=5\ ГОСТ\ 8568-79*}{рифленая\ Вст3кп2\ 535-79*}$		
БЧ		1	.241	690 х 500	1	14.6кг
БЧ		2	.242	570 х 50	2	1.2 кг
БЧ		3	.243	Уголок $\frac{50 х 5\ ГОСТ\ 8509-72*}{Вст3кп2\ 535-79*}$	2	1.9кг
				ℓ=500		

Нач.АСО	Хрупало		
Н. контр.	Винклер		
Гл. конст.	Винклер		
Гл. спец.	Баскина		
Вед. инж.	Пчелкина		
Инж.	Трубина		

ТП 503-9-9.85 - КЖИ.240

Щит ЩС1

Стадия	Масса	Масштаб
Р	20.8	1:10
Лист	Листов 1	

ГИПРОАВТОТРАНС г. Москва

Копировал Коннова

формат А3

Инв.№ подл. | Подпись и дата | Взам. инв.№

Альбом III

Типовой проект

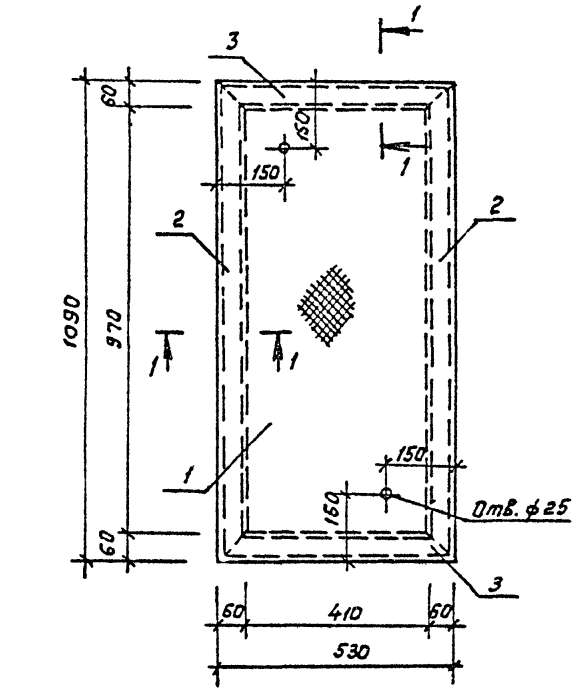

1-1

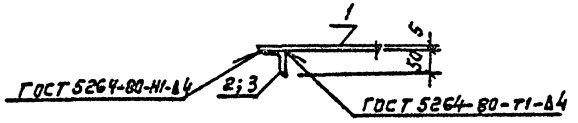

Формат	Зона	Позиция	Обозначение	Наименование	Кол.	Примечание
				Документация		
А3			ТП 503-9-9.85 - КЖИ.000.ТУ	Технические условия		
				Детали		
Б4		1	. 251	Сталь $\frac{S=5\ ГОСТ\ 8568-77*}{Вст\ 3кп\ 2\ ГОСТ\ 535-79*}$ рифленая 1090×530	1	24.5кг
Б4		2	. 252	Уголок $\frac{50\times5\ ГОСТ\ 8509-72*}{Вст\ 3кп\ 2\ ГОСТ\ 535-79*}$ ℓ=1070	2	4.1кг
Б4		3	. 253	ℓ=510	2	1.9кг

Нач. АСО	Хрупало		ТП-503-9-9.85 - КЖИ.250
Н. контр.	Винклер		Щит ЩС2
Гл. конст.	Винклер		
Гл. спец.	Баскина		
Вед. инж.	Пчелкина		
Инж.	Трубина		

стадия	Масса	Масштаб
Р	36.5	
Лист	Листов 1	

ГИПРОАВТОТРАНС г. Москва

Копировал Каннова

Формат А3

Инв. № подл. | Подпись и дата | Взам. инв. №

Альбом III

Типовой проект

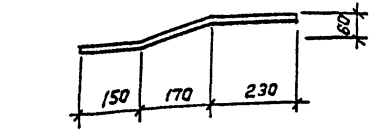

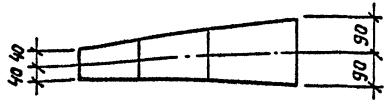

Инв. № подл.	Подпись и дата	Взам. инв. №

Нач. АГП	Хрупало		
Н. контр.	Винклер		
Гл. конст.	Винклер		
Гл. спец.	Баскина		
Вед. инж.	Пчелкина		
Инж.	Трубина		

ТП 503-9-9.85 -КЖИ.260

Изделие соединительное МС1

Стадия	Масса	Масшт.
Р	6,2	1:10
Лист	Листов 1	

Полоса 180×8 ГОСТ 103-76* / Вст3кп2 ГОСТ 535-79

ГИПРОАВТОТРАНС г. Москва

Копировал

Формат А4

Альбом III

Типовой проект

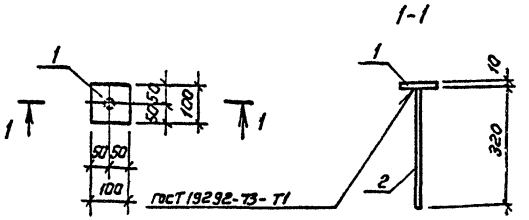

Формат	Зона	Поз.	Обозначение	Наименование	Кол	Примечание
				Документация		
			ТП 503-9-9.85 - КЖИ.000.ТУ	Технические условия		
				Детали		
БЧ		1	.271	Полоса 70×100 ГОСТ 103-76* / Вст3кп2 ГОСТ 535-79	1	0,8 кг
				ℓ = 100		
БЧ		2	.272	А-III-12 ГОСТ 5781-82 ℓ=320	1	0,3 кг

Инв. № подл.	Подпись и дата	Взам. инв. №

Нач. АГП	Хрупало		
Н. контр.	Винклер		
Гл. конст.	Винклер		
Гл. спец.	Баскина		
Вед. инж.	Пчелкина		
Инж.	Трубина		

ТП 503-9-9.85 - КЖИ.270

Изделие соединительное МС2

Стадия	Масса	Масшт.
Р	1,1	1:10
Лист	Листов 1	

ГИПРОАВТОТРАНС г. Москва

Копировал Коннова

Формат А4

Альбом III

Типовой проект

Рис. 1

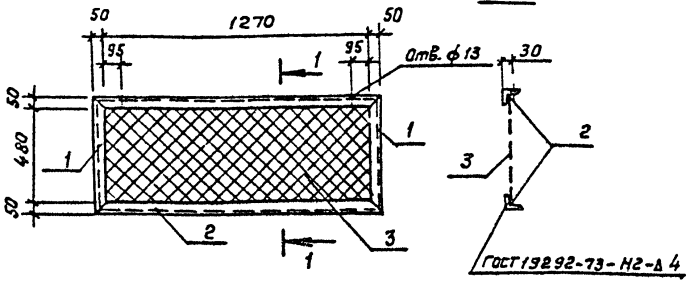

Рис. 2

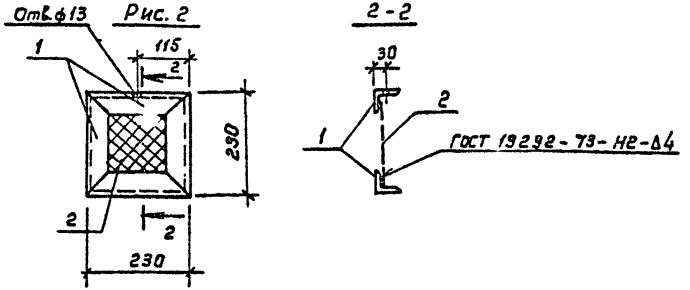

Обозначение	Марка	Рис	Масса кг
ТП 503-9-9.85 КЖИ. 280	РС1	1	18.6
-01	РС2	2	3.7

Инв. № подл. | Подпись и дата | Взам. инв. №

Нач. отд.	Хрупало		
Н. контр.	Винклер		
Гл. констр.	Винклер		
Гл. спец.	Баскина		
Вед. инж.	Пчелкина		

ТП 503-9-9.85 - КЖИ. 280.СБ

Решетка РС1, РС2. Сборочный чертеж

Стадия	Масса	Масштаб
Р	см. табл.	
Лист	Листов 1	

ГИПРОАВТОТРАНС г. Москва

Копировал Коннова

Формат А4

Альбом III

Типовой проект

Формат	Зона	Поз.	Обозначение	Наименование	Кол.	Примечание
				Документация		
А3			ТП 503-9-9.85 - КЖИ.000.ТУ	Технические условия		
			• 280.СБ	Сборочный чертеж		
А3			Переменные данные для исполнений:			
				ТП 503-9-9.85 КЖИ.280		
				Детали		
				Уголок 50 К 5 ГОСТ 8509-72* / В ст 3 кп 2 ГОСТ 535-79*		
БЧ		1	• 281	ℓ = 580	2	2,2 кг
БЧ		2	• 282	ℓ = 1370	2	5,4 кг
БЧ		3	• 283	Сетка Н 20х1.6 ГОСТ 5336-80	1	1,4 кг
				1330 х 540		
				ТП 503-9-9.85 КЖИ.280-01		
				Детали		
БЧ		1	• 284	Уголок 50х5 ГОСТ 8509-72* / В ст 3 кп 2 ГОСТ 535-79*	4	0,9 кг
				ℓ = 230		
БЧ		2	• 285	Сетка Н 20х1.6 ГОСТ 5336-80	1	0,1 кг
				190 х 190		

Инв. № подл. | Подпись и дата | Взам. инв. №

Нач. отд.	Хрупало		
Н. контр.	Винклер		
Гл. констр.	Винклер		
Гл. спец.	Баскина		
Вед. инж.	Пчелкина		

ТП 503-9-9.85 - КЖИ.280

Решетка РС1, РС2

Стадия	Лист	Листов
Р	1	

ГИПРОАВТОТРАНС г. Москва

Копировал Коннова

Формат А4

Альбом III

Типовой проект

Рис. 4

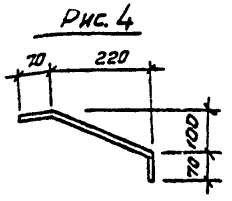

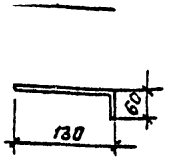

Рис. 2

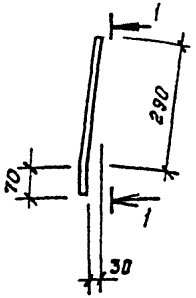

1-1

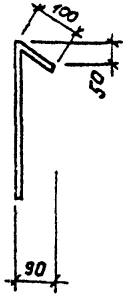

Рис. 3

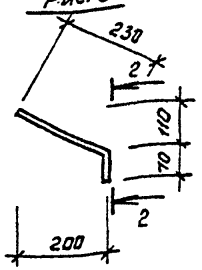

2-2

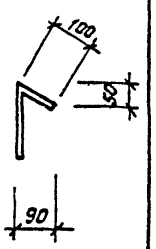

Обозначение	Марка	Рис.	Масса, кг
ТП 503-9-9.85 КЖИ.290	мс 7	1	0,3
-01	мс 4	2	0,82
-02	мс 5	3	0.3
-03	мс 6	4	0.32

Нач. АСО	Хрупало		
Н. контр.	Винклер		
Гл. конст.	Винклер		
Гл. спец.	Баскина		
Вед. инж.	Пуелкина		
Инж.	Трубина		

ТП 503-9-9.85 - КЖИ. 290

Изделие соединительное

Стадия	Масса	Масштаб
Р	см. табл.	1:10
Лист	Листов 1	

•ф 12 ГОСТ 2590-71*
Ст. 3 ГОСТ 535-79*

ГИПРОАВТОТРАНС г. Москва

Копировал Коннова

Формат А4

gost.e-ecolog.ru

Альбом III

Типовой проект

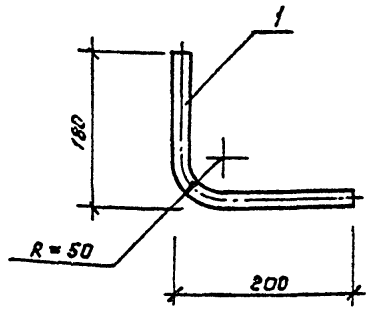

Инв. № подл. | Подпись и дата | Взам. инв. №

Нач. АСО	Хрупало		
Н. контр.	Винклер		
Гл. контр.	Винклер		
Гл. спец.	Баскина		
Вед. инж.	Пуелкина		

ТП 503-9-9.85 - КЖИ. 300

Изделие закладное МН3

Стадия	Масса	Масштаб
Р	0,7	1:5
Лист	Листов 1	

Труба Дн 20х1 ГОСТ 10704-76 / В ст 3 кп е ГОСТ 535-79*

ГИПРОАВТОТРАНС г. Москва

Копировал Коннова

Формат А4