ТИПОВОЙ ПРОЕКТ

503-9-9.85

ДИАГНОСТИЧЕСКАЯ СТАНЦИЯ ГАИ ПРОПУСКНОЙ СПОСОБНОСТЬЮ 10 тыс. АВТОМОБИЛЕЙ В ГОД

АЛЬБОМ I

ПЗ	ОБЩАЯ ПОЯСНИТЕЛЬНАЯ ЗАПИСКА
ГП	СХЕМА ГЕНЕРАЛЬНОГО ПЛАНА
ТХ	ТЕХНОЛОГИЯ ПРОИЗВОДСТВА
АР	АРХИТЕКТУРНЫЕ РЕШЕНИЯ
КЖ	КОНСТРУКЦИИ ЖЕЛЕЗОБЕТОННЫЕ
ОВ	ОТОПЛЕНИЕ И ВЕНТИЛЯЦИЯ
ВК	ВНУТРЕННИЕ ВОДОПРОВОД И КАНАЛИЗАЦИЯ

gost.e-ecolog.ru

Отпечатано
в Новосибирском филиале ЦИТП
630064 г. Новосибирск пр. Карла Маркса 1

Выдано в печать 3 VI 1986 г.
Заказ Т-1526 Тираж 400

ТИПОВОЙ ПРОЕКТ

503-9-9.85

ДИАГНОСТИЧЕСКАЯ СТАНЦИЯ ГАИ ПРОПУСКНОЙ СПОСОБНОСТЬЮ 10 тыс. АВТОМОБИЛЕЙ В ГОД

АЛЬБОМ I

ПЕРЕЧЕНЬ АЛЬБОМОВ

АЛЬБОМ I	ПЗ	ОБЩАЯ ПОЯСНИТЕЛЬНАЯ ЗАПИСКА
	ГП	СХЕМА ГЕНЕРАЛЬНОГО ПЛАНА
	ТХ	ТЕХНОЛОГИЯ ПРОИЗВОДСТВА
	АР	АРХИТЕКТУРНЫЕ РЕШЕНИЯ
	КЖ	КОНСТРУКЦИИ ЖЕЛЕЗОБЕТОННЫЕ
	ОВ	ОТОПЛЕНИЕ И ВЕНТИЛЯЦИЯ
	ВК	ВНУТРЕННИЕ ВОДОПРОВОД И КАНАЛИЗАЦИЯ
АЛЬБОМ II	ЭО	ЭЛЕКТРИЧЕСКОЕ ОСВЕЩЕНИЕ
	ЭМ	СИЛОВОЕ ЭЛЕКТРООБОРУДОВАНИЕ
	А	АВТОМАТИЗАЦИЯ
	СС	СВЯЗЬ И СИГНАЛИЗАЦИЯ
	АПС	АВТОМАТИЧЕСКАЯ ПОЖАРНАЯ СИГНАЛИЗАЦИЯ

АЛЬБОМ III ЧЕРТЕЖИ СТРОИТЕЛЬНЫХ ИЗДЕЛИЙ

АЛЬБОМ IV ЧЕРТЕЖИ ЗАДАНИЯ ЗАВОДУ-ИЗГОТОВИТЕЛЮ

АЛЬБОМ V СПЕЦИФИКАЦИЯ ОБОРУДОВАНИЯ

АЛЬБОМ VI ВЕДОМОСТИ ПОТРЕБНОСТИ В МАТЕРИАЛАХ

АЛЬБОМ VII СМЕТЫ. ЧАСТЬ 1. ПРОИЗВОДСТВЕННЫЙ КОРПУС.
ЧАСТЬ 2. ВСПОМОГАТЕЛЬНОЕ ЗДАНИЕ.

РАЗРАБОТАН
ПРОЕКТНЫМ ИНСТИТУТОМ
«ГИПРОАВТОТРАНС»

ГЛАВНЫЙ ИНЖЕНЕР ИНСТИТУТА В.Н.КРЮКОВ
ГЛАВНЫЙ ИНЖЕНЕР ПРОЕКТА А.В.ТРУШИН

УТВЕРЖДЕН И ВВЕДЕН В ДЕЙСТВИЕ
ПРОТОКОЛОМ МИНИСТЕРСТВА ВНУТРЕННИХ ДЕЛ СССР
ОТ 05.03.85 № 58-85

СРОК ДЕЙСТВИЯ до 1990 года

Привязан

Инв. №

Содержание альбома

Альбом I

Типовой проект 503-9-9.85

Лист	Наименование	Стр.	Примечание
	Титульный лист	1	
	Содержание альбома	2	
	Общая пояснительная записка	3,4,5	
	Схема генерального плана	6	
	ТЕХНОЛОГИЯ ПРОИЗВОДСТВА		
	Чертежи марки ТХ1		
1	Общие данные. План расстановки технологического оборудования на отм. 0.000	7	
	АРХИТЕКТУРНЫЕ РЕШЕНИЯ		
	Чертежи марки АР1		
1	Общие данные	8	
2	План на отм. 0.000 Экспликация полов	9	
3	Фасады 1-5; 5-1; А-В, В-А. Схемы элементов заполнения оконных проемов	10	
4	Разрез 1-1; План кровли. Узлы 3, 4	11	
	Чертежи марки АР2		
1	Общие данные	12	
2	Планы на отм 0.000; 3.000. Фрагменты 1; 2	13	
3	Фасады 1-4; 4-1; А-В; В-А. Разрез 1-1	14	
4	Планы отверстий на отм 0.000; 3.000. Фрагменты 3, 4 Узлы I÷IV; VI	15	
5	Схемы элементов заполнения оконных проемов. Спецификации перемычек и элементов заполнения проемов	16	
6	Планы кровли, полов на отм. 0.000; 3.000. Экспликация полов	17	
7	Фрагменты 5; 6. Узел V. Ведомость перемычек	18	
8	Барьер клиентской	19	
	КОНСТРУКЦИИ ЖЕЛЕЗОБЕТОННЫЕ		
	Чертежи марки КЖ1		
1	Общие данные	20	
2	Схема расположения фундаментов и фундаментных балок	21	
3	Схема расположения фундаментов и фундаментных балок. Фрагменты 1÷6	22	
4	Армирование фундаментов Фм1; Фм2; Фм2н	23	
5	Армирование фундамента Фм3	24	
6	Схемы расположения колонн, балок и плит покрытия	25	
7	Схемы расположения стеновых панелей	26	
8	Схема расположения фундаментов под оборудование и каналов. Фундамент под оборудование Фом3	27	
9	Фундамент под оборудование Фом.1 Схемы расположения на отм. 0.000 и ниже отм. 0.000	28	
10	Фундамент под оборудование Фом1. Сечения	29	
11	Фундамент под оборудование Фом2 и каналы ПК1-ОВ, ПК2-ОВ	30	
	Чертежи марки КЖ2		
1	Общие данные	31	
2	Схема расположения фундаментов	32	
3	Схема расположения подпольных каналов	33	
4	Подпольные каналы. Сечения 1-1÷11-11	34	
5	Схемы расположения плит перекрытия на отм. 3.000 и покрытия на отм. 6.000	35	
6	Схемы расположения стеновых панелей наружных стен	36	
7	Спецификация к схемам расположения стеновых панелей наружных стен	37	
8	Схема расположения внутренних стеновых панелей 1го этажа.	38	
9	Схема расположения внутренних стеновых панелей 2го этажа	39	
10	Развертки панелей внутренних стен	40	
11	Схемы расположения элементов лестницы в осях 1-1/1 и металлической лестницы ЛМ1	41	
12	Схема расположения фризовых камней, вентиляционных коробов и стаканов	42	
13	Схема расположения сборных перегородок 1го этажа Сечения 1-1÷5-5	43	
14	Схема расположения сборных перегородок 2го этажа Сечения 6-6, а-а	44	
15	Схемы перекрытия каналов приточно-вытяжной вентиляции	45	
	ОТОПЛЕНИЕ И ВЕНТИЛЯЦИЯ		
	Чертежи марки ОВ1		
1	Общие данные (начало)	46	
2	Общие данные (окончание)	47	
3	Отопление, теплоснабжение и вентиляция Планы на отм. 0.000. Разрез 1-1	48	
4	Схема системы теплоснабжения установок У1...У4 Узлы 1...5	49	
5	Узлы 6...8 Схемы систем отопления и вентиляции П2, У1...У4, В1...В3, ВЕ1, ВЕ2	50	
	Чертежи марки ОВ2		
1	Общие данные (начало)	51	
2	Общие данные (окончание)	52	
3	Отопление, теплоснабжение и Вентиляция. Планы на отм. 0.000 и 3.000. Фрагменты 1, 2	53	
4	Схемы систем отопления, теплоснабжения установок П1, П2, Вентиляции П1, П2, В1...В4, ВЕ1...ВЕ7, Р1	54	
5	Тепловой пункт Фрагмент 3. Разрез 1-1 Схема узла управления. План кровли между осями 2-3; Б-В	55	
6	Установка системы П1	56	
7	Установка системы П2	57	
	Эскизные чертежи общих видов нетиповых конструкций	58-60	
	ВНУТРЕННИЕ ВОДОПРОВОД И КАНАЛИЗАЦИЯ		
	Чертежи марки ВК1		
1	Общие данные	61	
2	План на отм. 0.000; план кровли, фрагменты 1,2; схемы систем В1, К2	62	
	Чертежи марки ВК2		
1	Общие данные	63	
2	Планы на отм 0.000; 3.000, план кровли; фрагменты 1,2	64	
3	Схемы систем В1, Т3, К1, К2, К3	65	
	Эскизные чертежи общих видов нетиповых конструкций систем водопровода и канализации	66	

Копировал Максимова Формат А2

Альбом I

Типовой проект

1. Общая часть

Типовой проект диагностической станции ГАИ пропускной способностью 10 тыс. автомобилей в год разработан на основании плана типового проектирования на 1984 год, тема V.3.3.5 и в соответствии с заданием на проектирование, утвержденным МВД СССР 03.04.84.

Диагностическая станция ГАИ предназначена для проверки технического состояния всех типов легковых автомобилей и микроавтобусов, двухосных грузовых автомобилей и автобусов с нагрузкой на ось до 6 тонн путем безразборного диагностирования узлов и систем, влияющих на безопасность движения, при проведении государственных периодических осмотров и в периоды между ними.

Основной вариант типового проекта разработан для условий строительства в соответствии с требованиями СН 227-82 п. 2.3

Дополнительные варианты проекта разработаны для районов:

- с расчетной температурой наружного воздуха минус 40°С; скоростным напором ветра для III и весом снегового покрова для II географических районов;
- с расчетной температурой наружного воздуха минус 20°С; скоростным напором ветра и весом снегового покрова для II географического района

Типовой проект разработан на основании материалов ВНИИБД МВД СССР: - "Изучение опыта работы диагностических станций ГАИ и их оценка"; "Временная инструкция по организации работы диагностической станции ГАИ"; "Альбом типовых технологических планировок диагностических станций ГАИ".

Проектом учтен опыт работы существующих диагностических станций ГАИ и рекомендации ВНИИБД МВД СССР по нормам трудоемкости и перечню операций, выполняемых при проверке технического состояния автомобилей, и по применению перелективного диагностического оборудования.

2. Технология производства

2.1. Производственная программа, режим работы.

Диагностическая станция запроектирована из расчета выполнения 10 тыс. проверок автомобилей в год, в том числе:
- грузовых автомобилей и автобусов - 3 тыс. единиц;
- легковых автомобилей и микроавтобусов - 7 тыс. единиц.

В период проведения государственного технического осмотра (I полугодие) предусмотрена проверка автомобилей в количестве 80% годовой производственной программы для каждого типа подвижного состава. Режим работы станции:

- I полугодие - 1.5 смены при 6-ти дневной рабочей неделе;
- II полугодие - 1 смена при 5-ти дневной рабочей неделе.

Продолжительность смены 8 часов

2.2. Нормы трудоемкости и перечень операций, выполняемых при проверке технического состояния автомобилей

№№ операций	Наименование операций	Норма времени, мин.	
		Легковые автомобили, микроавтобусы	Грузовые автомобили, автобусы
1	Проверка документов водителя	1.0	1.0
2	Проверка документов на автомобиль и сверка идентификационных номеров	1.5	2.0
3	Проверка работы внешних световых приборов и спецсигналов	1.0	1.0
4	Проверка зеркал заднего вида и звукового сигнала	0.5	0.5
5	Проверка работы стеклоочистителей, стеклоомывателей и обдува стекол	0.5	0.5
6	Проверка работы дверных замков и выявление дефектов и повреждений кузова	1.0	2.0
7	Проверка крепления сидений	0.5	0.5
8	Проверка наличия огнетушителя, аптечки, знака аварийной остановки, крепления ремней безопасности	1.0	1.5
9	Проверка работы контрольных приборов	1.0	1.0
10	Проверка силы света и регулировки фар	2.0	2.0
11	Проверка состояния шин, дисков колес и их крепления	1.0	3.0
12	Проверка суммарного люфта в рулевом управлении	2.0	4.0
13	Проверка состояния крепления узлов трансмиссии и плотности соединения шлангов и трубопроводов	4.0	6.0
14	Проверка противоугонного устройства	1.0	0.5
15	Проверка сцепного устройства	1.0	2.0
16	Проверка спидометра	1.0	1.0
17	Проверка регулировки системы зажигания и наличия устройства подавления помех радиоприему	4.0	6.0
18	Проверка основной и стояночной тормозных систем	4.0	10.0
19	Проверка содержания CO и дымности в отработанных газах двигателя	2.0	3.0
20	Проверка работы компрессора	—	1.0
21	Проверка работы аварийных люков, крепления сидений салона, сигнала срочной остановки	—	1.5
	Всего	30.0	50.0

Проверка технического состояния грузовых автомобилей и автобусов производится на одном посту (норма времени - 50 мин.) легковых автомобилей и микроавтобусов на поточной линии, состоящей из трех постов на первом посту выполняются операции №№ 1÷10 (норма времени 10 мин.), на втором - операции №№ 11÷15 (норма времени 9.0 мин.), на третьем - операции №№ 16÷19 (норма времени 11 мин.)

2.3. Состав и численность работающих

Состав работающих	Количество работающих человек				
	Штатное	Явочное по сменам			
		Всего	I	II	III
Административный персонал	1	1	1	—	—
Инженерно-технический состав и госавтоинспекторы.	5	5	5	—	—
Техники-операторы	6	4	4	—	—
Вспомогательные рабочие	2	2	2	—	—
ПСО и МОП	5	5	2	2	1
Всего	19	17	14	2	1

2.4. Краткое описание технологического процесса

При представлении транспортного средства на диагностическую станцию ГАИ для проверки технического состояния в учетной группе оформляется и выдается водителю диагностическая карта. В участке диагностики при проверке технического состояния автомобиля в диагностической карте делаются отметки о техническом состоянии проверяемых узлов и агрегатов. После прохождения всего комплекса диагностических операций делается заключение о пригодности транспортного средства к дальнейшей эксплуатации с отметкой в соответствующих документах о прохождении технического осмотра. В случае запрещения дальнейшей эксплуатации автомобиля диагностическая карта с отмеченными дефектами выдается на руки водителю и автомобиль направляется к месту ремонта. Выданная водителю диагностическая карта предъявляется при повторной проверке автомобиля после устранения выявленных ранее неисправностей

Типовой проект разработан в соответствии с действующими нормами и правилами и предусматривает мероприятия, обеспечивающие взрывную взрывопожарную и пожарную безопасность при эксплуатации здания.

Главный инженер проекта А.В. Трушин

Инв. № подл. | Подпись и дата | Взам. инв. №

Заказ № 489

Привязан

Инв. №

ГИП	Трушин	
Нач. отд.	Чикиш	
Нач. отд.	Чаликов	
Нач. отд.	Огурцов	
Нач. отд.	Ратников	
Нач. отд.	Артюшенко	
Нач. отд.	Хрупало	
Нач. отд.	Пугин	

ТП 503-9-9.85 ПЗ

Общая пояснительная записка

Стадия	Лист	Листов
Р	1	3

ГИПРОАВТОТРАНС г. Москва

Копировал Максимова Формат А2

Альбом I

Типовой проект

3. Архитектурно-строительные решения

Здание диагностической станции ГАИ запроектировано из двух различных по функциональному назначению и конструктивному решению частей производственного корпуса и вспомогательного здания, соединенными между собой 2-х этажной кирпичной вставкой, по первому этажу которой предусмотрен переход.

Производственный корпус решен в сборных железобетонных конструкциях одноэтажных промышленных зданий, вспомогательное здание - в крупнопанельных конструкциях вспомогательных зданий шифр 182-82.

Освещение рабочих мест в производственном корпусе и рабочих помещений вспомогательного здания решено естественным.

Бытовые помещения для работающих предусмотрены во вспомогательном здании.

Оборудование бытовых помещений

Состав работающих и группа производственных процессов	Кол-во работающих, чел.		Шкаф 330×500	Душевые сетки	Умывальники	Унитазы	Писсуары
	Всего	В I смену	В гардеробе				
Техники-операторы, I в	6	4	6	0,6	0,4	0,4	—
Вспомогательные рабочие, I в	2	2	2	0,29	0,2		
Административный персонал, Iа	1	1	—	—	0,18	0,46	—
Инженерно-технический состав и госавтоинспекторы, Iа	5	5	—	—			
ПСО, Iа	3	1	—	—			
Принято			8	1	1	1	1
МОП (женщины)	2	1	—	—	0,03	0,07	—
Принято			—	—	1	1	1

4. Отопление и вентиляция

Теплоснабжение и горячее водоснабжение диагностической станции осуществляется от котельной с температурой теплоносителя 95°-70°С. В качестве теплоносителя для нужд отопления и вентиляции принята вода с параметрами -70°С, для горячего водоснабжения - 60°С

В производственном корпусе предусмотрено воздушное отопление, совмещенное с приточной вентиляцией и дежурное отопление системой отопления местными нагревательными приборами.

Для обеспечения санитарно-гигиенических требований в производственном корпусе предусмотрена приточно-вытяжная вентиляция с механическим и, частично, естественным побуждением. Воздухообмены определены из условия растворения окиси углерода до допустимых нормами концентраций

В помещениях вспомогательного здания воздухообмены приняты по кратности согласно СНиП II-92-76.

Наименование здания	t н°с	Расходы тепла вт/ккал/ч			
		Отопление	Вентиляция	Горячее водоснабжение	Общий
Производственный корпус	-20	47330 / 40800	427620 / 368640	—	474950 / 409440
	-30	47330 / 40800	625400 / 539140	—	672730 / 579940
	-40	47330 / 40800	879300 / 758020	—	926630 / 798820
Вспомогательное здание	-20	45590 / 39300	293305 / 252850	41760 / 36000	380655 / 328150
	-30	56280 / 48515	393685 / 339385	41760 / 36000	491725 / 423900
	-40	63055 / 54360	479105 / 413040	41760 / 36000	583920 / 503400

Строительство диагностических станций предусматривается в небольших городах и поселках городского типа

5. Внутренние водоснабжение и канализация

На диагностической станции вода используется на хозяйственно-питьевые нужды работающих, полив территории и зеленых насаждений и противопожарные нужды. Водоснабжение станции предусмотрено от городских сетей водопровода. Ввод водопровода выполнен в помещение водомерного узла, размещенного во вспомогательном здании. На вводе установлен водомерный узел с обводной линией. Наружное пожаротушение площадки осуществляется из пожарных гидрантов, устанавливаемых на городской сети водопровода.

На территории станции запроектированы раздельные системы бытовой и дождевой канализации. Для отвода бытовых сточных вод предусмотрена сеть бытовой канализации с подключением к сети городской канализации. Дождевые сточные воды, поступающие в дождевую канализацию, должны подвергаться предварительной очистке на очистных сооружениях дождевых сточных вод предприятия.

При отсутствии на территории предприятия сети дождевой канализации, отвод дождевых стоков с кровли здания осуществляется на рельеф (вариант)

Очистные сооружения дождевых сточных вод проектируются при привязке проекта в зависимости от местных климатических условий. Концентрации загрязнений сточных вод и методика расчета очистных сооружений должны приниматься по „Временным рекомендациям по проектированию сооружений для очистки поверхностного стока с территории промышленных предприятий," ВНИИ ВОДГЕО, ВНИИВО, 1983г.

Наименование системы	Потребный напор на вводе, м	Расчетный расход			
		м³/сут.	м³/ч	л/с	при пожаре, л/с
Вспомогательное здание					
- хозяйственный водопровод	18	0,44	0,07	0,55	—
- горячее водоснабжение	18	0,06	0,06	0,29	—
- канализация бытовая	—	0,5	0,13	2,15	—
- канализация дождевая	—	—	—	2,0	—
Производственный корпус					
- внутреннее пожаротушение	20,5	—	—	—	5
- канализация дождевая	—	—	—	23	—
Наружное пожаротушение	10	—	—	-	10
Полив территории и зеленых насаждений	10	3,5	1,75	3,5	—

6. Электротехническая часть.

Электроснабжение диагностической станции предусмотрено от городских электросетей напряжением 0,4/0,23 кв. По степени надежности электроснабжения электроприемники диагностической станции относятся к III категории за исключением электропотребителей пожарной сигнализации (Руст.=0,1 квт.), относящихся к I категории. Резервный ввод для системы пожарной сигнализации должен определяться при привязке проекта от независимого от рабочего ввода источника питания 0,23 кв.

Годовой расход электроэнергии 185,9 тыс. квт.час.

Привязан

Инв.№

ТП 503-9.-9.85 ПЗ Лист 2

Заказ № 4819 | Инв.№ подл. | Подпись и дата | Взам.инв.№

Копировал Максимова Формат А2

Альбом I

Типовой проект

Таблица электрических нагрузок

Наименование узлов питания и групп электроприемников	Установленная мощность кВт	Коэффициент использования	cos φ / tg φ	Средняя нагрузка за максимально загруженную смену	
				активная кВт	реактивная квар.
Силовое электрооборудование	148.1	0.39	0.81/0.73	57.4	41.9
в том числе:					
– вентиляторы	20.1	0.65	0.8/0.75	13.1	9.8
– эл. полотенца	5.4	0.2	1/-	1.9	—
– заслонки	5.2	—	—	—	—
– электрокипятильник	3.0	0.7	1/-	2.1	—
– стенд	33.0	0.4	0.8/0.75	13.2	9.9
– подъемники	3.3	0.1	0.8/0.75	0.3	0.2
– привод ворот	8.8	0.1	0.5/1.73	0.9	1.6
– завесы ВТЗ	60(1	0.4	0.8/0.75	24.0	18.0
– рециркуляция	2.2	0.4	0.8/0.75	0.9	0.7
– станки	7.1	0.14	0.5/1.73	1.0	1.7
Электроосвещение	18.9	0.92	0.96/0.30	17.5	5.25
Наружное освещение	3.0	1	0.95/0.33	3.0	1.0
Итого на стороне 0,4кВ.	170	0.46	0.85/0.62	77.8	48.1

7. Связь и сигнализация

Проектом предусмотрены:
– городская телефонная связь;
– городская радиотрансляция;
– директорская связь;
– распорядительно-поисковая связь;
– электрочасификация

8. Автоматическая пожарная сигнализация

В производственном корпусе предусмотрена автоматическая пожарная сигнализация с установкой тепловых датчиков типа ДТЛ и кнопок управления задвижкой подачи воды. В качестве приемной станции принят пульт типа ППС, устанавливаемый в помещении охраны. Рабочее питание пульта ППС предусмотрено от вводного распределительного устройства, резервное – определяется при привязке проекта от независимого от рабочего ввода источника питания 0.23 кВ.

9. Мероприятия по защите атмосферного воздуха

Источниками загрязнения атмосферного воздуха являются выхлопные газы от автомобильных двигателей, содержащие окись углерода и окислы азота. Для уменьшения концентраций вредностей в приземном слое атмосферы до ПДК. предусмотрена установка факельных насадков на выбросах, удаляющих выхлопные газы.

10. Рекомендации по организации строительства

В соответствии с СН 440-79 продолжительность строительства диагностической станции составляет 14 месяцев, в том числе подготовительный период – 2 месяца. Максимальный вес конструктивных элементов производственного корпуса (балка покрытия) составляет 4.7т. вспомогательного здания (панель внутренней стены) – 6.45т.

Разработку котлованов и траншей рекомендуется осуществлять экскаватором ЭО-4321, оснащенным обратной лопатой. Монтаж сборных железобетонных конструкций осуществлять с помощью автомобильного крана КС-4571.

Поступление сборных железобетонных конструкций на строительную площадку должно происходить в порядке, предусмотренном комплектовочными ведомостями, что обеспечит правильность раскладки конструкций на местах складирования и комплектную подачу конструкций на монтаж.

Строительно-монтажные работы выполнять в строгом соответствии с „Правилами техники безопасности при производстве строительно-монтажных работ" с обязательным соблюдением противопожарных мероприятий.

11. Указания по привязке типового проекта

При привязке типового проекта необходимо выполнить:
– корректировку архитектурно-строительной части проекта в соответствии с инженерно-геологическими условиями площадки строительства;
– запроектировать очистные сооружения дождевых сточных вод в зависимости от местных климатических условий, концентрации загрязнений сточных вод и методики расчета очистных сооружений должны приниматься по „временным рекомендациям по проектированию сооружений для очистки поверхностного стока с территории промышленных предприятий", ВНИИВОДГЕО, ВНИИВО, 1983г;
– предусмотреть резервный ввод (Руст. = 0,1 кВт.) для питания системы автоматической пожарной сигнализации;
– уточнить соответствующие разделы проекта на основании технических условий на энергообеспечение объекта

12. Технико-экономические показатели проекта

Наименование показателей	Единица измерения	Показатели	
		Всего	На расчетную единицу (автомобиль)
Мощность	авт.	10000	—
Численность работающих	чел.	19	0.002
Режим работы:			
– количество смен в сутки	смен	1 (1.5)	–
– продолжительность смены	ч	8	–
Площадь участка	га	0.26	—
Плотность застройки	%	39	—
Площадь зданий:			
– застройки	м²	576	0.058
– общая	м²	775	0.078
Строительный объем зданий	м³	3456	0.345
Сметная стоимость общая	тыс.руб	152.65	0.015
в том числе:			
– строительно-монтажных работ	"	105.39	0.01
– оборудования	"	47.26	0.005
Трудозатраты построечные	чел дн.	1678	0.17
Расход строительных материалов:			
Цемент, приведенный к М-400	т	142	0.014
Сталь	т	236	0.024
Сталь, приведенная к классам АI и С38/23	т	242	0.024
Бетон и железобетон	м³	536	0.054
в том числе:			
– монолитный	"	182	0.018
– сборный	"	354	0.035
Лесоматериалы	"	42.1	0.004
Кирпич	тыс.шт.	37.59	0.004
Ресурсы на эксплуатационные нужды:			
Вода холодная	м³/сут.	3.94	0.0004
Вода горячая	–"–	0.06	–
Канализационные стоки	–"–	0.50	–
Тепло	ккал/ч	1003840	100
в том числе:			
– на отопление	–"–	89315	8.9
– на вентиляцию	–"–	878525	87.8
– на горячее водоснабжение	–"–	36000	3.6
Потребная электрическая мощность	кВт	77.8	0.008

Привязан

Инв №

Заказ №819

Инв.№ подл. | Подпись и дата | Взам.инв.№

ТП 503-9-9.85 ПЗ Лист 3

Копировал Макеимова Формат А2

Альбом I

Типовой проект

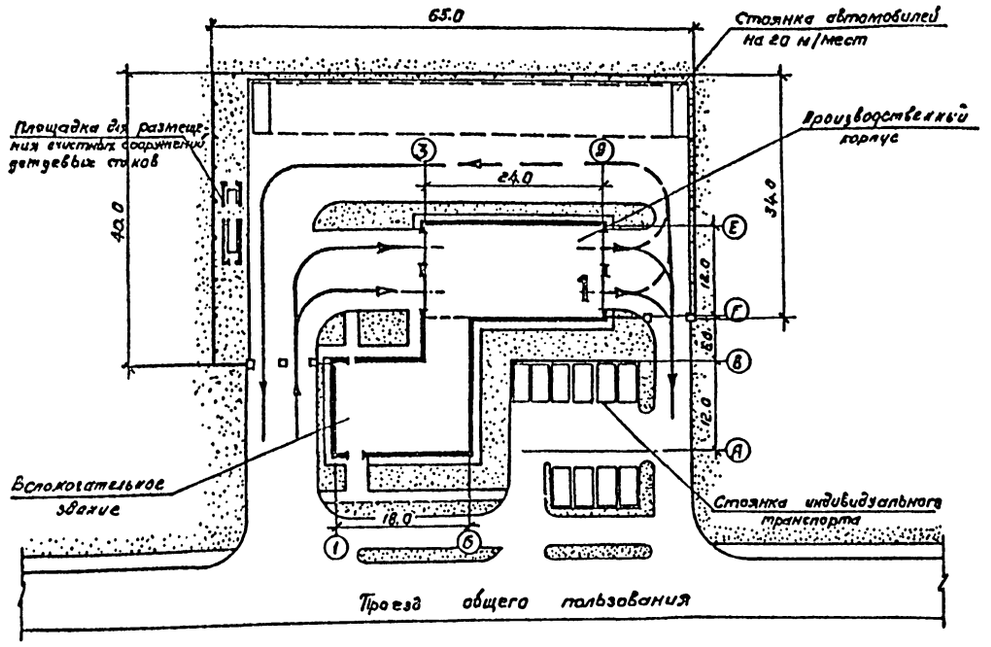

Экспликация зданий и сооружений

№№ на генплане	Наименование здания (сооружения)	Примечание
1	Диагностическая станция	Проектируемая

Основные показатели по генплану

N п/п	Наименование	Ед. изм.	Кол.
1.	Площадь участка	га	0,26
2.	Площадь застройки	м²	1002
3.	Плотность застройки	%	39

Схема генерального плана дана как пример компоновочного расположения на участке диагностической станции и организации внутриплощадочных проездов и площадок для стоянки 20 автомобилей.

				ТП 503-9-9.85		ГП
				Диагностическая станция ГАИ пропускной способностью 10 тыс автомобилей в год.		
ГИП	Грушин				Стадия	Лист	Листов
Н.контр.	Ростунова				Р		1
Нач АСО	Хрупало						
Гл.арх.	Шаломеев						
Ст. инж.	Брычева			схема генерального плана	ГИПРОАВТОТРАНС г. Москва	
Инж.	Чумакова					

Копировал Коннова

Формат А2

Инв.№ подл. | Подпись и дата | Взам. инв.№ | Нач. отд. ВК | Нач. отд. ТХ | Ратников | Пугин

Ведомость основных комплектов рабочих чертежей

Обозначение	Наименование	Примечание
ТХ	Технология производства	
АР	Архитектурные решения	
КЖ	Конструкции железобетонные	
ОВ	Отопление и вентиляция	
ВК	Внутренние водопровод и канализация	
ЭО	Электрическое освещение	
ЭМ	Силовое электрооборудование	
А	Автоматизация	
СС	Связь и сигнализация	
АПС	Автоматическая пожарная сигнализация	

Ведомость рабочих чертежей основного комплекта

Лист	Наименование	Примечание
1	Общие данные. План расстановки технологического оборудования на отм. 0.000.	

Ведомость ссылочных и прилагаемых документов

Обозначение	Наименование	Примечание
	Ссылочные документы	
Серия 1.495.2-23 вып. 4	Ворота металлические распашные с автоматическим управлением и воздушно-тепловыми завесами	
	Прилагаемые документы	
ТП 503-9-9.85 - ТХ.СО	Спецификация оборудования	

План на отм. 0.000.

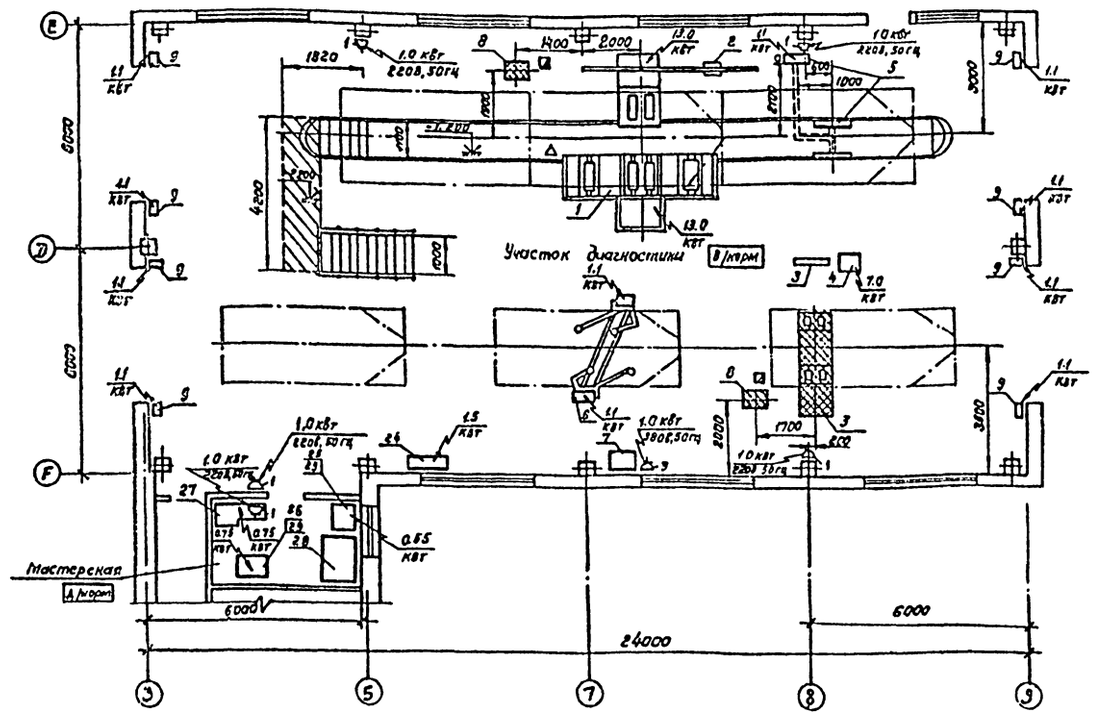

Условные обозначения:

△ - потребитель сжатого воздуха

⊠ - отсос выхлопных газов

▭ - машино-место на постах обслуживания

В/норм - категория производства по взрывной, взрывопожарной и пожарной опасности (в числителе), класс помещения по правилам устройства электроустановок /ПУЭ в знаменателе)

Привязан

Инв. №

ТП 503-9-9.85 ТХ

Диагностическая станция ГАИ пропускной способностью 10 тыс. автомобилей в год

ГИП	Трушин		
Н.контр.	Ростунова		
Нач.отд	Пугин		
Рук.гр.	Харитонов		
Вед.инж.	Ходырева		
Инженер	Чистов		

Производственный корпус

Стадия	Лист	Листов
Р		1

Общие данные. План расстановки технологического оборудования на отм. 0.000.

ГИПРОАВТОТРАНС г. Москва

Типовой проект разработан в соответствии с действующими нормами и правилами и предусматривает мероприятия, обеспечивающие взрывную, взрывопожарную и пожарную безопасность при эксплуатации здания.

Главный инженер проекта А.В. Трушин

Копировал Конкина

Формат А2

Альбом I

Типовой проект

Инв. № подл. | Подпись и дата | Взам. инв. № | Инв. № дубл. | Подпись и дата

503-9-9.85

Альбом I

Типовой проект

Ведомость рабочих чертежей основного комплекта АР

Лист	Наименование	Примечание
1	Общие данные	
2	План на отм. 0.000. Экспликация полов	
3	Фасады 3-9; 9-3; Г-Е; Е-Г. Схемы элементов заполнения оконных проемов	
4	Разрез 1-1; план кровли. Узлы 3,4	

Ведомость ссылочных и прилагаемых документов

Обозначение	Наименование	Примечание
	Ссылочные документы	
1.035.9-1 Выпуск 1	Ворота распашные глухие с дистанционным управлением	
ГОСТ 14624-69	Двери деревянные для зданий промышленных предприятий	
ГОСТ 11506-81	Окна деревянные для промышленных зданий	
ГОСТ 948-76	Перемычки железобетонные для зданий с кирпичными стенами	
1.435-6 Выпуск 1	Противопожарные двери и ворота промышленных зданий	
1.430-3 Выпуск 1,2,3	Типовые архитектурно-строительные детали промышленных зданий с кирпичными стенами ТДД	
	Прилагаемые документы	
ТП 503-9-9.85 АР1 ВМ18М	Ведомость потребности в материалах	По стр. части

Типовой проект разработан в соответствии с действующими нормами и правилами и предусматривает мероприятия, обеспечивающие взрывную, взрывопожарную и пожарную безопасность при эксплуатации здания

Главный инженер проекта [подпись] /А.В. Трушин/

Ведомость отделки помещений площадь м²

Наименование или номер помещения	Потолок		Стены или перегородки		Низ стен или перегородок (панель)			Примечание
	Площадь	Вид отделки	Площадь	Вид отделки	Площадь	Вид отделки	Высота мм	
Участок диагностики	195.0	Известковая окраска	304.0	Штукатурка кирпичных стен, выше панели известковая окраска	54.0	Керамические плиты ГОСТ 6141-82	1800	

Ведомость спецификаций

Лист	Наименование	Примечание
4	Спецификация элементов заполнения проемов	
4	Спецификация перемычек	
4	Спецификация закладных изделий	

Таблица толщин и привязок ограждающих конструкций в мм.

Расчетная зимняя температура t°C	Стеновые панели С	Кирпичные стены О!	Плитный утеплитель в покрытии λ=0,00 кгм/м·ч "h"	Величина привязки кирпичной стены к оси "d"
-30°	200	380	60	170
-30°	250	510	80	250
-40°	300	510	100	300

Строительные показатели

1	Площадь застройки	310,0 м²
2	Общая площадь	295,0 м²
3	Строительный объем	1860,0 м³

Общие указания

Класс здания - II
Степень огнестойкости - I
Расчетная зимняя температура наружного воздуха -20°; -30°С/ основное решение/; -40°С
Скоростной напор ветра I /основное решение/ II и III климатических районов
Вес снегового покрова - для I, II /основное решение/ районов.
Рельеф территории - спокойный
Сейсмичность района строительства - не выше 6 баллов

1. За условную отметку 0.000 принят уровень чистого пола 1 го этажа, что соответствует по топографической съемке абсолютной отметке [ ]
2. Наружные стены из керамзитобетонных панелей γ = 800 кг/м³.
3. Кладку кирпичных вставок выполнить из обыкновенного глиняного кирпича пластического прессования марки 75 по ГОСТ 530-80 на растворе марки 50.
4. Горизонтальную гидроизоляцию стен на отм. -0.030 выполнить из цементно-песчаного раствора состава 1:2 толщиной 20 мм.
5. По периметру здания выполнить асфальтовую отмостку толщиной 40 мм и шириной 750 мм по щебеночному основанию толщиной 100 мм.
6. Проект разработан для условий производства работ в летнее время, при производстве работ в зимнее время руководствоваться СНиП III-16-80 "Бетонные и железобетонные конструкции сборные" и СНиП II-22-81 "Каменные и армокаменные конструкции".
7. Указания по наружной отделке: стеновые панели окрасить поливинилацетатными красками ВД-17Э ГОСТ 28633-75* холодных тонов в заводских условиях.
   Кирпичные участки оштукатурить и окрасить краской того же цвета.
   Полотна и рамы ворот окрасить эмалью ПФ-113 по грунту ГФ-0119
   Столярные изделия окрасить 2 слоями масляной краски белого цвета.

Инв. № подл. | Подпись и дата | Взам. инв. №

Инв. №			
Гл. архитектор	Овчинский		
ГИП	Трушин		
Н. контр.	Ростунов		
Нач. отд.	Хрупало		
Гл. конст.	Винкер		
Гл. архитектор	Чалышев		
Гл. спец.	Баскина		
Рук. гр.	Тимонич		
Архитектор	Смирнов		

Привязан

ТП 503-9-9-85 АР1

Диагностическая станция ГАИ пропускной способностью 10 тыс. автомобилей в год

Производственный корпус

Стадия	Лист	Листов
Р	1	4

Общие данные

ГИПРОАВТОТРАНС г. Москва

Копировал Марченко

Формат А2

Альбом I

Типовой проект

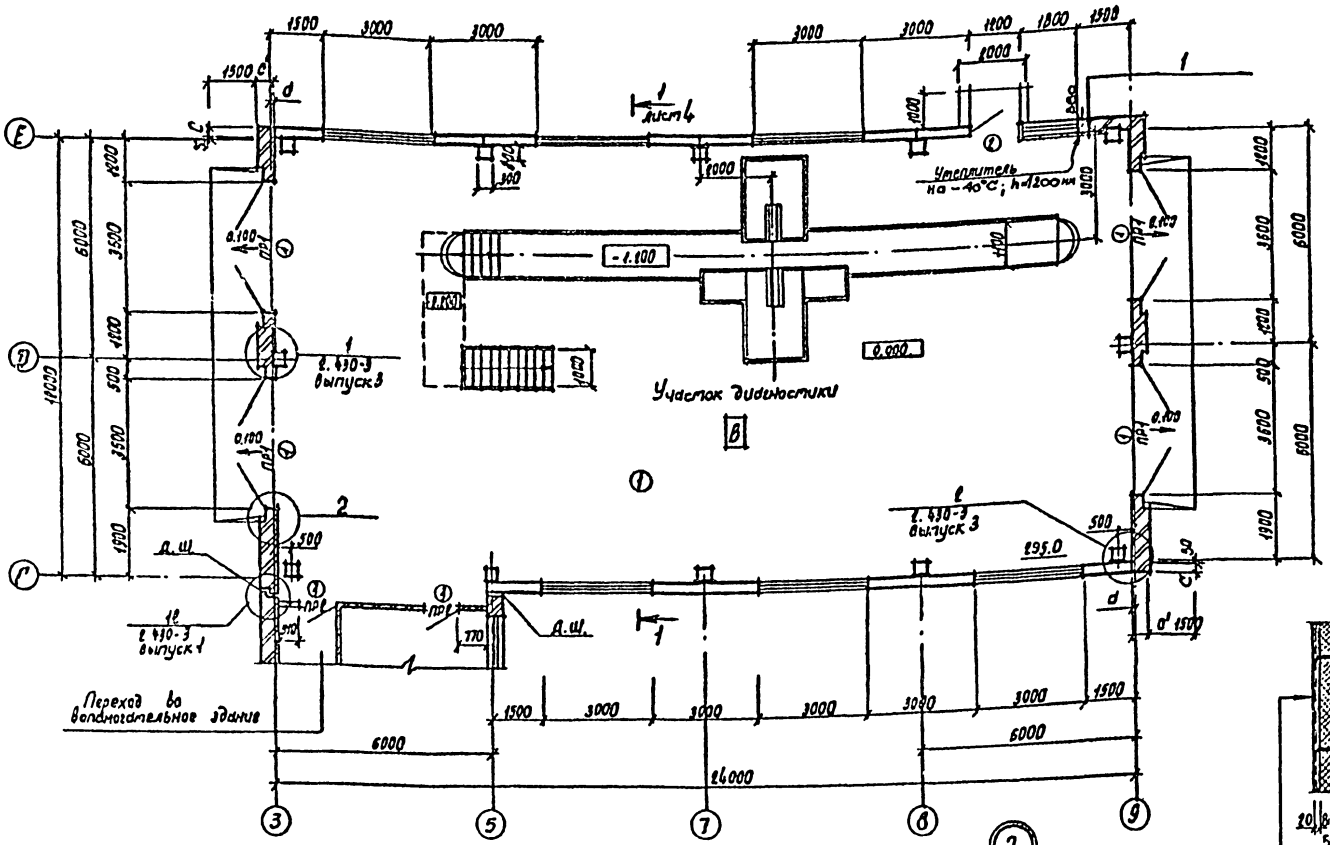

Ведомость перемычек

Тип	Схема сечения
ПР1	для t=-20°С: 1ПР8-44.12.29, 1ПР8-48.12.29; для t=-10°; -40°С: 1ПР8-44.12.29, 1ПР8-48.12.29
ПР2	для t=-20°; -30°; -40°С: 1ПР1-12.12.14

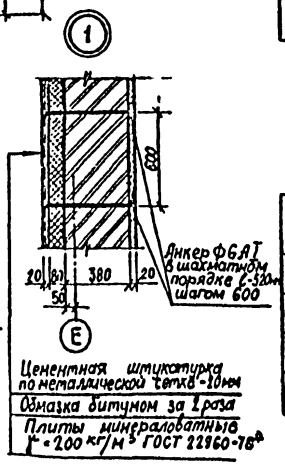

Ведомость проемов ворот и дверей

Марка, поз.	Размер проема в кладке, мм
1	3600 × 4200
2	1060 × 2400
3	960 × 2050

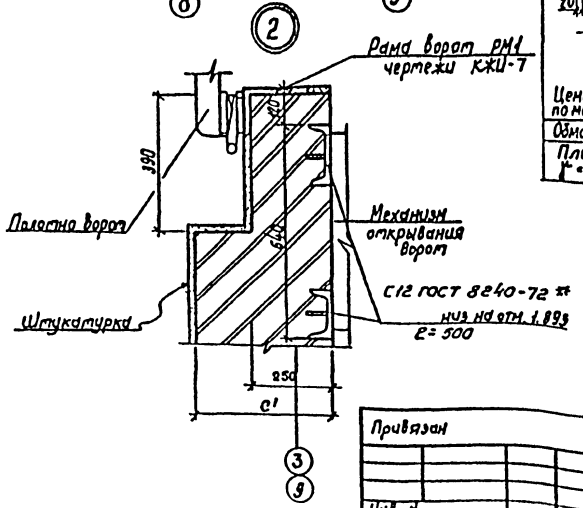

Экспликация полов

Наименование или номер помещения по проекту	Тип пола по проекту	Схема пола или номер узла по серии	Элементы пола и их толщина	Площадь пола, м²
Участок диагностики	1		Покрытие — бетон М 300 (шлифованный) — 25 мм. Подстилающий слой — бетон М 150 — 150 мм. Основание — уплотненный грунт с втрамбованным слоем щебня или гравия крупностью 40÷60 мм толщиной - 100 мм	265.0

Гл. арх. ин.	Ованесян	
ГИП	Трущин	
Нач. АСО	Хрупало	
Н. контр.	Шаломеев	
Гл. конст.	Винклер	
Гл. арх.	Шаломеев	
Гл. спец.	Баскина	
Рук. гр. арх.	Туманян	
Архит.	Смирнова	
Архит.	Райкова	

Привязан

Инв. N

ТП 503-9-9-85 АР1

Диагностическая станция ГАИ пропускной способностью 10 тыс. автомобилей в год

Производственный корпус

Стадия	Лист	Листов
Р	2	

План на отм. 0.000. Экспликация полов.

ГИПРОАВТОТРАНС г. Москва

Копировал Марченко

Формат А2

Альбом I

Типовой проект

Фасад 3-9

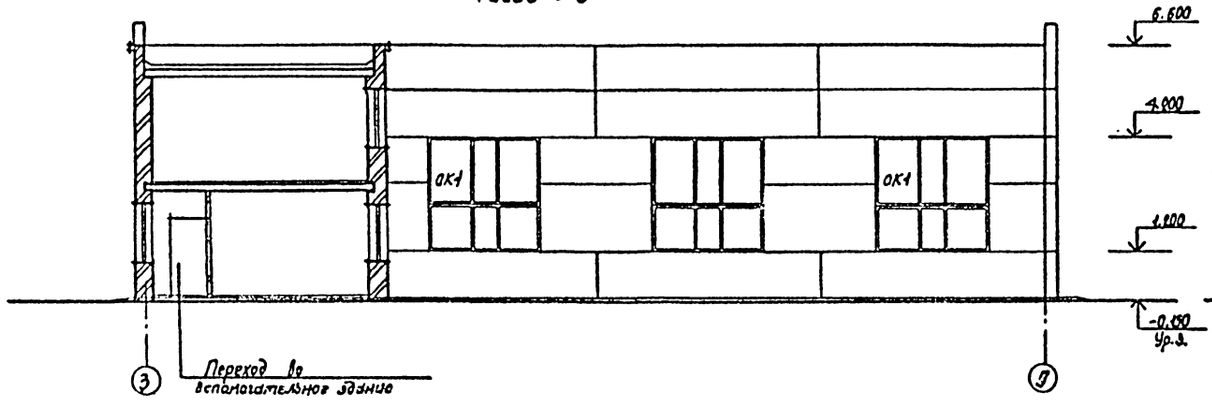

Фасад Г-Е

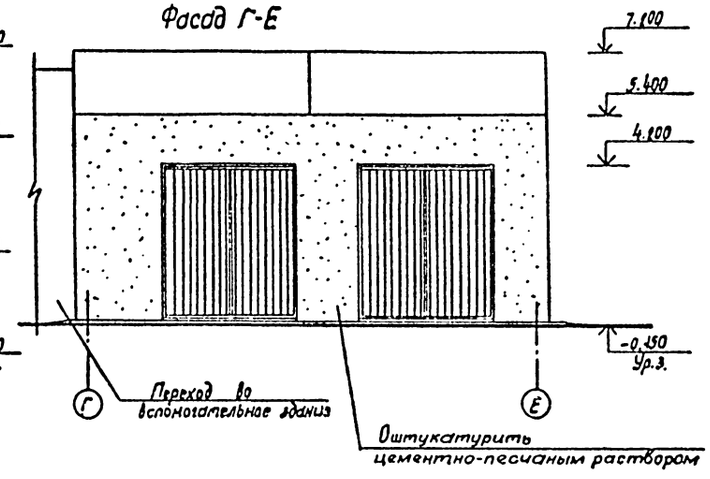

Фасад 9-З

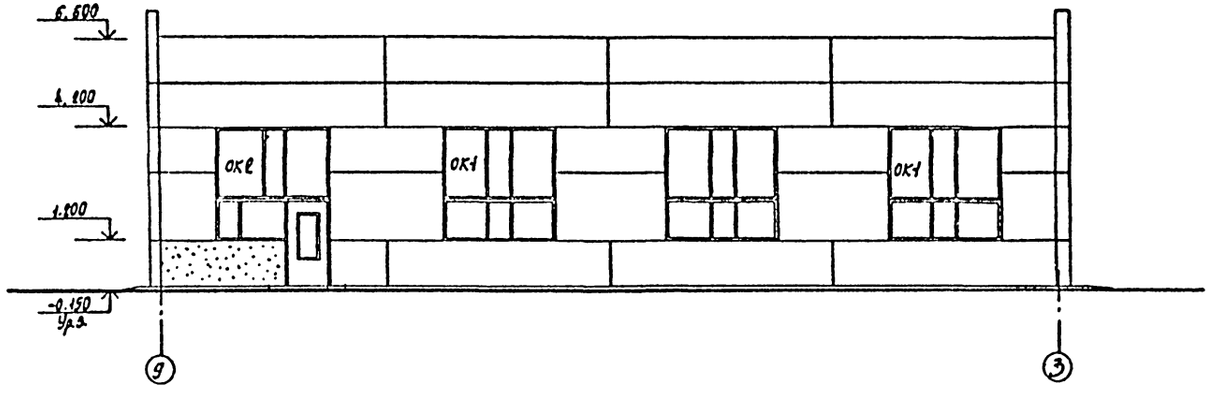

Фасад Е-Г

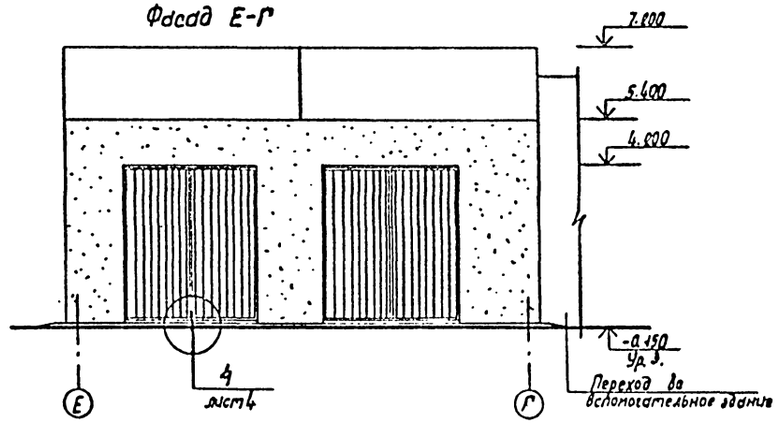

Схемы элементов заполнения оконных проемов

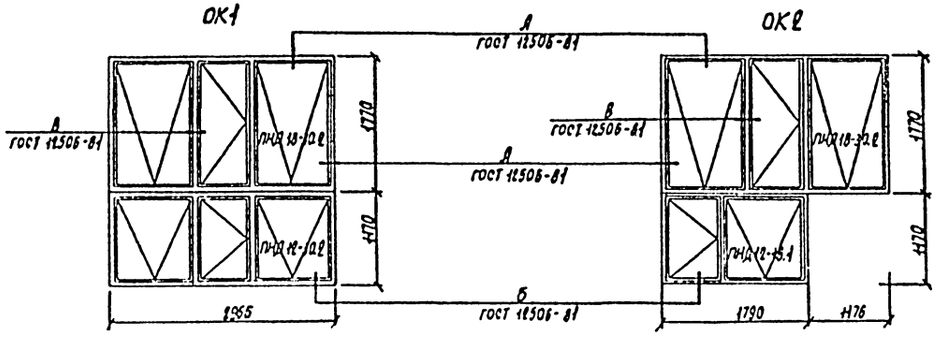

				ТП 503-9-9-85		АР 1
Гл.архит.	Овнесян			Диагностическая станция ГАИ пропускной способностью 10 тыс. автомобилей в год		
СИП	Трушин					
Нач. АСО	Хрупала			Производственный корпус	Стадия	Лист	Листов
Н.контр.	Шаломеев				Р	3	
Гл.констр.	Винклер						
Гл.технол.	Шалохаев						
Гл.спец.	Васюнина			Фасады 3-9, 9-3, Г-Е, Е-Г. Схемы элементов заполнения оконных проемов	ГИПРОАВТОТРАНС г. Москва	
Инженер	Туманян					
Рисовал	Сафонов					

Привязан

Инв. № подл. | Подпись и дата | Взам. инв. №

Копировал

Формат А4

Альбом I

Типовой проект

Разрез 1-1

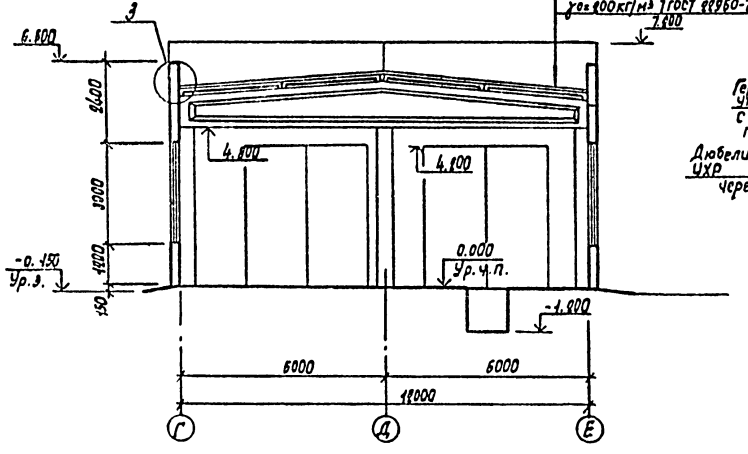

Слои гравия (ГОСТ 8268-82), втопленный в антисептированную битумную мастику (ГОСТ 2889-80)

2 слоя биостойкого рубероида (ГОСТ 10923-82) на антисептированной битумной мастике

Железобетонная комплексная плита с утеплителем из минераловатных плит повышенной жесткости γ_0=200 кг/м³ (ГОСТ 22960-78*) h - смотри таблицу лист 1

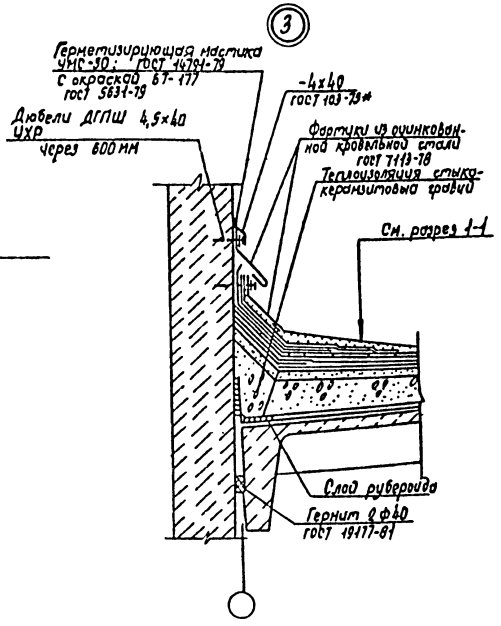

План кровли

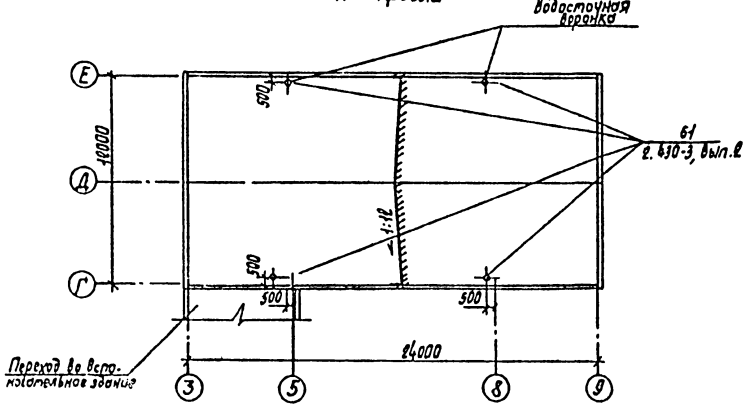

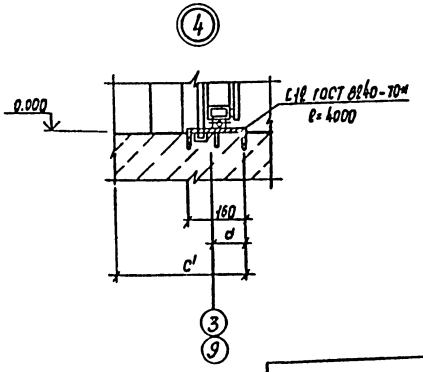

Спецификация элементов заполнения проемов

Марка поз.	Обозначение	Наименование	Количество на этаж 1	Количество на этаж 9 сего	Масса ед.кг	Примечание
1	1.235.3-1 выпуск 1	Ворота 8204-00.000-01	4	4	780	
2	ГОСТ 14624-69	Дверной блок Д60	1	1	—	
3	2.435-6 выпуск 1	Дверной блок ПД-6П	2	2	—	
ОК1	ГОСТ 12506-81	Окно ПНД18-30.2	6	6	—	
	ГОСТ 12506-81	Окно ПНД12-30.2	6	6	—	
ОК2	ГОСТ 12506-81	Окно ПНД13-30.2	1	1	—	
	ГОСТ 12506-81	Окно ПНД12-18.1	1	1	—	

Спецификация перемычек

Для t=-20°C						
ПР1	ГОСТ 948-76	1ПР8-44.12.29	8	8	383	
	ГОСТ 948-76	1ПР8-48.12.29	4	4	416	
Для t=-30°; -40°C						
ПР1	ГОСТ 948-76	1ПР8-44.12.29	8	8	383	
	ГОСТ 948-76	1ПР8-48.12.29	8	8	416	
Для t=-20°; -30°; -40°C						
ПР2	ГОСТ 948-76	1ПР1-12.12.14	2	2	54	

Гл.арх.ин.	Ованесян	
ГИП	Трушин	
Нач. АСО	Хрупало	
Н.контр.	Шаломеев	
Гл.констр.	Винклер	
Гл.арх.отд.	Шаломеев	
Гл.спец.	Баскина	
Рук.гр.	Тиманян	
Архит.	Смирнова	

Привязан

Инв. N

ТП 503-9-9-85 АР1

Диагностическая станция ГАИ пропускной способностью 10 тыс. автомобилей в год

Производственный корпус

Стадия	Лист	Листов
Р	4	

Разрез 1-1. План кровли. Узлы 3,4

ГИПРОАВТОТРАНС г. Москва

Копировал Марченко

Согласовано

Инв. № подл. | Подпись и дата | Взам. инв. N | Нач. отд. ТХ | Нач. отд. ВК | Пигин | Ратников

Альбом I

Типовой проект

Ведомость рабочих чертежей основного комплекта АР

Лист	Наименование	Примечание
1	Общие данные	
2	Планы на отм. 0.000; 3.000. Фрагменты 1; 2	
3	Фасады 1-6; 6-1; А-Г; Г-А. Разрез 1-1	
4	Планы отверстий на отм. 0.000; 3.000. Фрагменты 3; 4. Узлы I÷IV, VI	
5	Схемы элементов заполнения оконных проемов. Спецификации перемычек и элементов заполнения проемов	
6	Планы кровли; полов на отм. 0.000; 3.000. Экспликация полов	
7	Фрагменты 5; 6. Узел V. Ведомость перемычек	
8	Барьер клиентской	

Ведомость спецификаций

Лист	Наименование	Примечание
5	Спецификация элементов заполнения проемов	
5	Спецификация перемычек	
7	Спецификация гардеробного оборудования	

Таблица толщин и привязок ограждающих конструкций в мм

Расчетная зимняя температура t°C	Стеновые панели С	Кирпичные стены С'	Плитный утеплитель γ=200 кг/м³ в покрытии	Плитный утеплитель γ=200 кг/м³ „а"
-20°	300	380	80	60
-30°	300	510	110	80
-40°	350	510	130	100

Строительные показатели

1	Площадь застройки	266 м²
2	Общая площадь	480 м²
3	Строительный объем	1596 м³

Типовой проект разработан в соответствии с действующими нормами и правилами и предусматривает мероприятия, обеспечивающие взрывную, взрывопожарную и пожарную безопасность при эксплуатации здания.

Главный инженер проекта [подпись] /А.В. Трушин/

Ведомость отделки помещений площадь м²

Наименование или номер помещения	Потолок: Площадь	Потолок: Вид отделки	Стены или перегородки: Площадь	Стены или перегородки: Вид отделки	Низ стен или перегородок /панель/: Площадь	Низ стен или перегородок /панель/: Вид отделки	Низ стен или перегородок /панель/: Высота мм	Примечание
Клиентская, кабинет начальника, приемная, картотека, комната госавтоинспекторов, комната общественных организаций, рабочая комната, комната по спецработе, комната отдыха, комната охраны, мастерская	206.0	Затирка, окраска силикатной краской	499.0	Затирка, окраска силикатной краской	—	—	—	Участки кирпичных перегородок оштукатурить цементным раствором
Гардероб, комната приема пищи, коридор, лестница, тамбур	146.0	То же	415.0	Клеевая окраска панели	290.0	Масляная окраска	1800	
Уборная, умывальная, комната МОП	15.0	Затирка, масляная окраска	58.0	Штукатурка, масляная окраска выше облицовки	32.0	Глазурованная плитка	1500	—
Душевая	3.0	То же	20.0	То же	13.0	То же	1800	—
Вентиляционная камера, тепловой пункт, электрощитовая, водомерный узел	74.0	Затирка, известковая окраска	211.0	Затирка, известковая окраска	—	—	—	—

Ведомость ссылочных и прилагаемых документов

Обозначение	Наименование	Примечание
	Ссылочные документы	
ГОСТ 11214-78	Окна и балконные двери деревянные с двойным остеклением для жилых и общественных зданий	
ГОСТ 16289-80	Окна и балконные двери с тройным остеклением для жилых и общественных зданий	
ГОСТ 24698-81	Двери деревянные наружные для жилых и общественных зданий	
ГОСТ 6629-74*	Двери деревянные внутренние для жилых и общественных зданий	
ГОСТ 6785-80	Плиты железобетонные подоконные	
1.138-10 вып. 1, 2	Перемычки железобетонные для зданий с кирпичными стенами	
2.430-3 вып. 2	Типовые архитектурно-строительные детали промышленных зданий с кирпичными стенами	
1.494-27 вып. 5	Воздухоприемные устройства с подвесными утепленными клапанами	
ИИ-03-03, альбом 71-64	Рабочие чертежи металлических изделий	
Шифр 182-82 вып. 0-1	Крупнопанельные конструкции для вспомогательных зданий промышленных предприятий /дополнение к комплексной серии 1.05/	
ТУ-36-1517-71	Решетки жалюзийные неподвижные	
	Прилагаемые документы	
ТП 503-9-9-85 АР2, КЧ26Н	Ведомость потребности в материалах	По стр. части
ТП 503-9-9-85 АР2СО	Спецификация оборудования	

Общие указания

- Класс здания - II
- Степень огнестойкости - II
- Расчетная зимняя температура наружного воздуха
- -20°; -30° (основной); -40° С
- Скоростной напор ветра для I (основной); II и III климатических районов
- Вес снегового покрова для I, II (основной) районов
- Рельеф территории - спокойный
- Сейсмичность района строительства - не выше 6 баллов

1. За условную отметку 0.000 принят уровень чистого пола 1-го этажа, что соответствует по топографической съемке абсолютной отметке
2. Наружные стены из керамзитобетонных панелей γ = 900 кг/м³
3. Кладку кирпичных вставок, внутренних стен и перегородок выполнить из обыкновенного глиняного кирпича пластического прессования марки 75 по ГОСТ 530-80 на растворе марки 50. Внутренние перегородки из гипсоперлитовых панелей по серии 1.231-5. Кирпичные перегородки толщиной 120 мм армировать на всю длину 2 ф6 АI через 750 мм кладки по высоте.
4. При кладке кирпичных стен и перегородок заложить следующие элементы.
   а) антисептированные деревянные пробки по размеру кирпича для крепления дверных и оконных блоков - 2 шт. по высоте с каждой стороны проема.
   б) анкера для крепления каркаса теплоизоляции в тамбурах и вентканерах.
   Деревянные элементы, соприкасающиеся с кладкой, антисептировать и отделить от нее прокладкой толя
5. Горизонтальную гидроизоляцию стен выполнить из цементно-песчаного раствора состава 1:2 толщиной 30 мм.
6. По периметру здания выполнить асфальтовую отмостку толщиной 40 мм и шириной 750 мм по щебеночному основанию толщиной 100 мм.
7. Проект разработан для условий производства работ в летнее время, при производстве работ в зимнее время руководствоваться СНиП III-16-80 „Бетонные и железобетонные конструкции сборные" и СНиП I-22-81 „Каменные и армокаменные конструкции"
8. Указания по наружной отделке: стеновые панели окрасить поливинилацетатными красками ВА-17Э ГОСТ 20833-75* холодных тонов в заводских условиях. Кирпичные участки оштукатурить и окрасить краской того же цвета
   Столярные изделия окрасить 2 слоями масляной краской белого цвета.
9. Опорные стены козырька входа выполнить в облицовочном кирпиче с расшивкой швов

Инв. N		
Гл. арх. ин-та	Ованесян	[подпись]
ГИП	Трушин	[подпись]
Н. контр.	Ростунова	[подпись]
Нач. АСО	Хоупало	[подпись]
Гл. конст.	Винклер	[подпись]
Гл. арх. отд.	Шаломеев	[подпись]
Гл. спец.	Баскина	[подпись]
Рук. гр. арх.	Туманян	[подпись]
Арх.	Карлина	[подпись]

Привязан

ТП 503-9-9-85 АР2

Диагностическая станция ГАИ пропускной способностью 10 тыс. автомобилей в год

Вспомогательное здание

Общие данные

ИПРОА... г. Мос...

Копировал Марченко

Инв. N подл. | Подпись и дата | Взам. инв. N

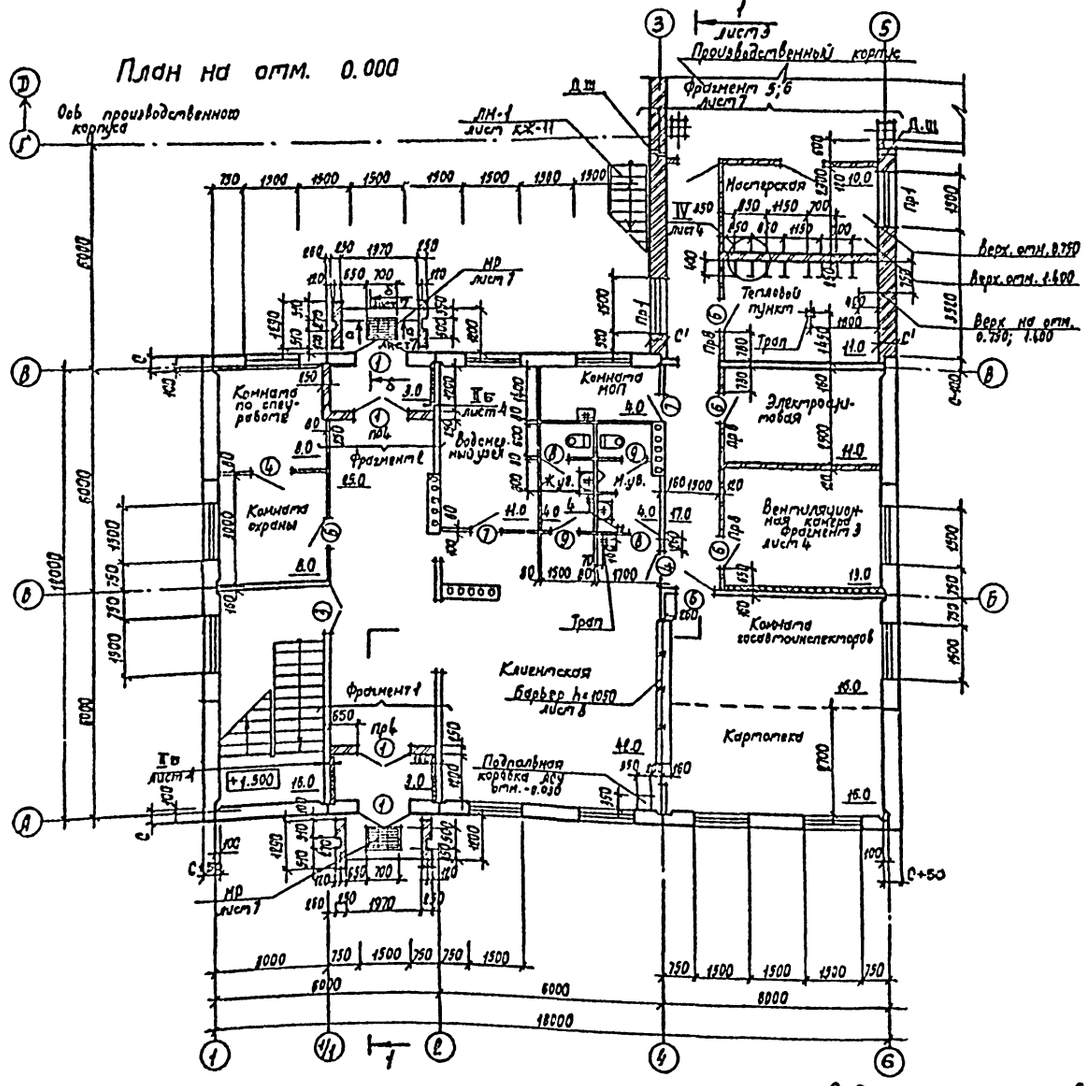

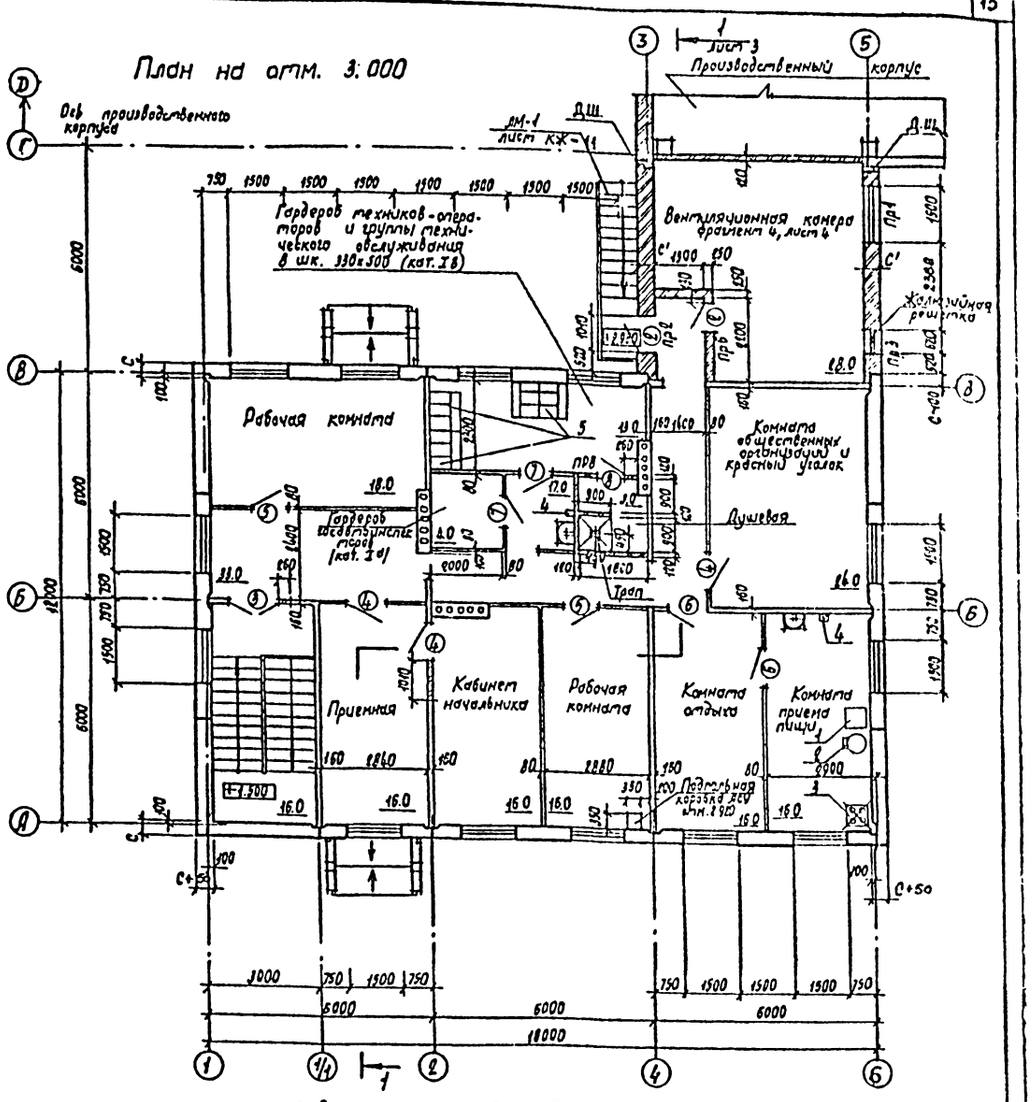

1. Спецификацию оборудования комнаты приема пищи и бытовых помещений смотреть лист 7

Фрагмент 1 /для t = -40°C/

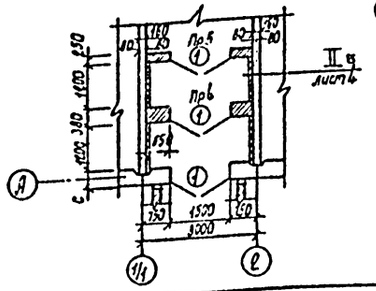

Фрагмент 2 /для t = -40°C/

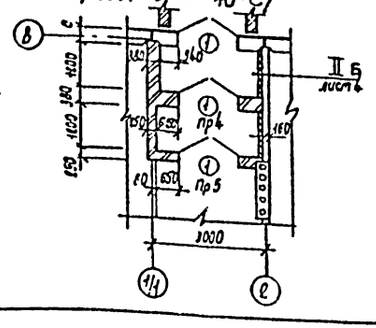

Ведомость проемов ворот и дверей

Марка поз.	Размер проема в кладке, мм
1	1500×2400
2	1010×2370
3	1310×2070
4	1010×2100
5	1010×2100
6	810×2100
7	810×2100
8	710×2100
9	710×2100

Гл. арх. инс.	Ованесян	
ГИП	Трушин	
Нач. АСО	Хрупало	
Н. контр.	Шаломеев	
Гл. конст.	Винклер	
Гл. арх. отд.	Шаломеев	
Гл. спец.	Баскина	
Рук. гр. арх.	Туманян	
Арх.	Смирнова	
Арх.	Райкова	

Привязан

Инв. N

ТП 503-9-9-85 АР2

Диагностическая станция ГАИ пропускной способностью 10 тыс. автомобилей в год

Вспомогательное здание

Стадия	Лист	Листов
Р	2	

Планы на отм. 0.000; 3.000 Фрагменты 1; 2

ГИПРОАВТОТРАНС г. Москва

Копировал Марченко

Формат А2

Альбом I

Типовой проект

Инв. N подл. | Подпись и дата | Взам. инв. N

Согласовано
Нач. отд. ОВ | Стошенко
Нач. отд. ВК | Вагников
Нач. отд. АСУ | Чуликов

Альбом I

Типовой проект

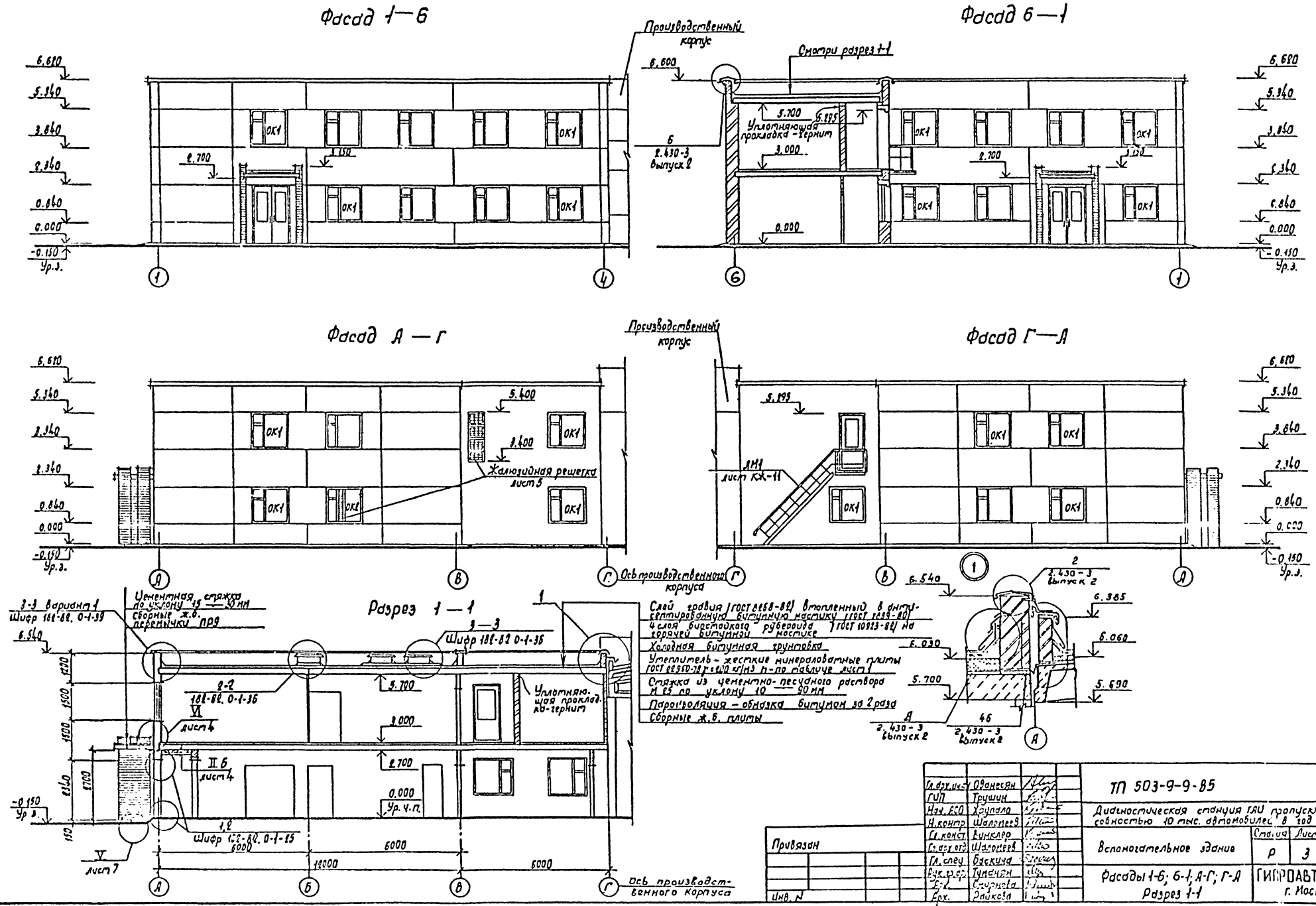

Гл. арх. инст.	Ованесян		ТП 503-9-9-85 АР2
ГИП	Трушин		Диагностическая станция ГАИ пропускной способностью 10 тыс. автомобилей в год
Нач. ВСО	Хрупало		
Н. контр.	Шаломеев		
Гл. конст.	Винклер		Вспомогательное здание — Стадия Р, Лист 3, Листов
Гл. арх. отд.	Шаломеев		
Гл. спец.	Баскина		Фасады 1-6; 6-1; А-Г; Г-А. Разрез 1-1
Рук. гр. ар.	Туманян		ГИПРОАВТОТРАНС г. Москва
Арх.	Смирнова		
Арх.	Райкова		

Копировал Марченко

Формат А2

Альбом I

Типовой проект

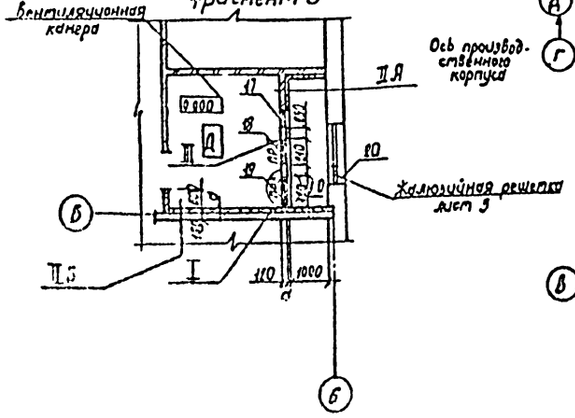

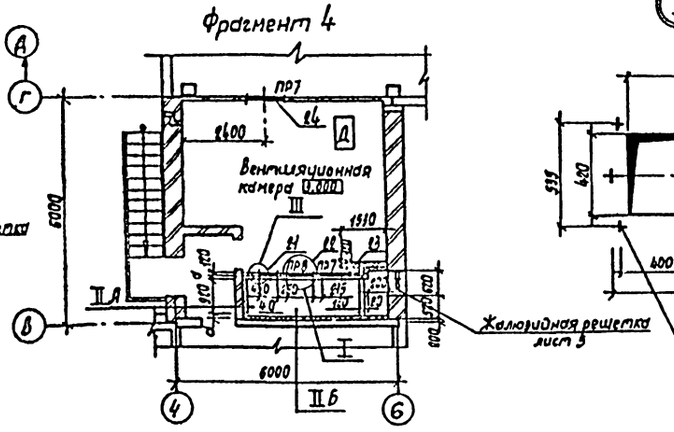

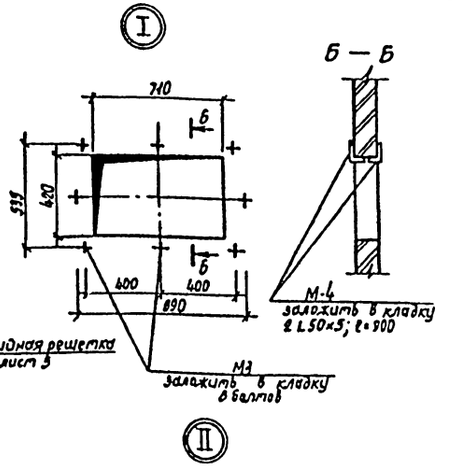

Ведомость отверстий

№ отв.	Размеры, мм: длина	Размеры, мм: высота	Отметка низа отверст	Назначение	Примечание
1	100	100	2550	ВК	
2	200	200	2500	ВК	
3	150	150	2525	ВК	
4	200	200	0.340	ВК	
5	300	250	2.450	ОВ	
6	350	350	2.250	ОВ	
7	100	100	0.100	ОВ	
8	350	350	2.350	ОВ	
9	600	250	2.450	ОВ	
10	500	150	2.550	ОВ	
11	100	100	3.100	ВК	
12	300	300	5.400	ОВ	
13	200	200	5.200	ОВ	
14	300	300	5.200	ОВ	
15	150	150	5.350	ОВ	
16	300	250	5.400	ОВ	
17	605	1255	0.300	ОВ	Обрамить L63×5
18	660	1050	0.119	ОВ	Обрамить L63×5
19	710	420	0.273	ОВ	Предусмотреть только для [illegible]
20	470	1500	0.840	ОВ	
21	505	1255	3.300	ОВ	Обрамить L63×5
22	710	420	3.392	ОВ	Предусмотреть только для [illegible]
23	1050	1553	3.233.5	ОВ	Обрамить L63×5
24	1050	1050	4.300	ОВ	

План отверстий на отм. 0.000

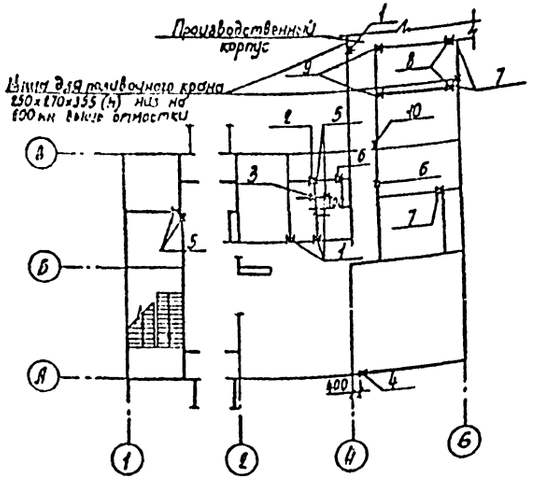

План отверстий на отм. 3.000

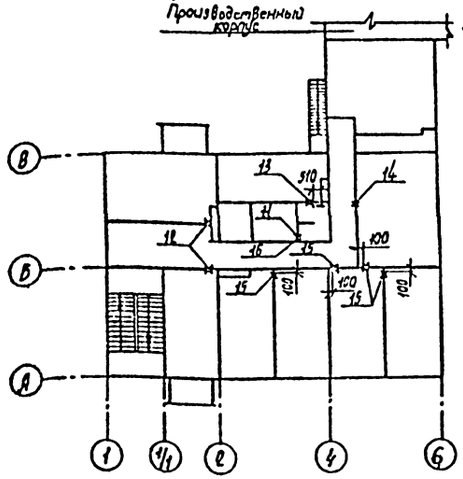

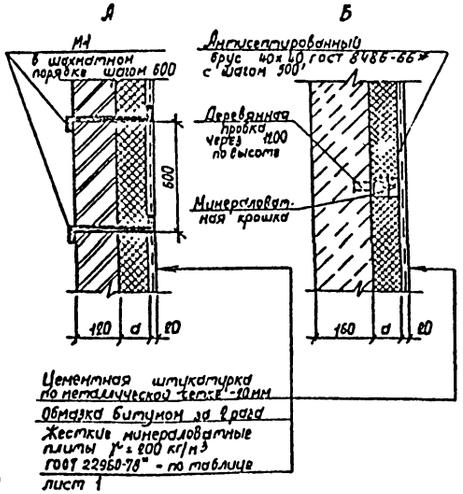

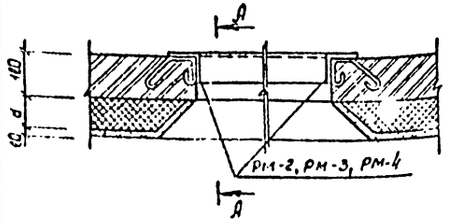

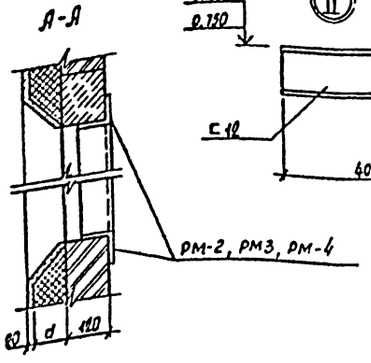

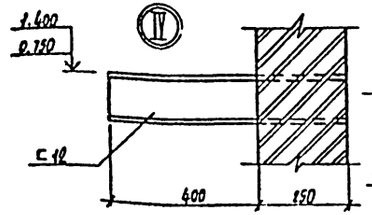

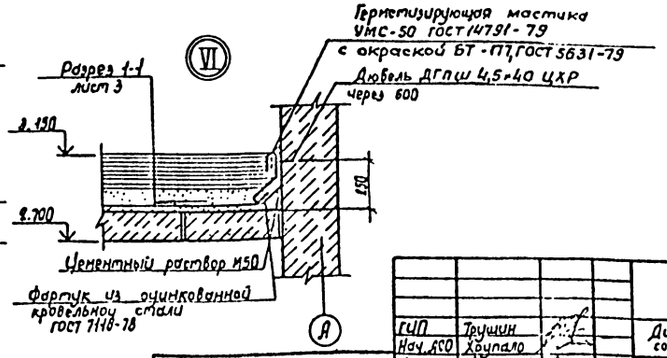

ГИП	Трушин		
Нач. АСО	Хоупало		
Н. контр.	Шаломеев		
Гл. конст.	Винклер		
Гл. арх. отд.	Шаломеев		
Гл. спец.	Баскина		
Рук. гр. арх.	Туманян		
Архит.	Карлина		

Привязан

Инв. №

ТП 503-9-9-85 АР2

Диагностическая станция ГАИ пропускной способностью 10 тыс. автомобилей в год

Вспомогательное здание

Планы отверстий на отм. 0.000, 3.000. Фрагменты 3, 4. Узлы I÷II, VI

Стадия	Лист	Листов
Р	4	

ГИПРОАВТОТРАНС г. Москва

Копировал Марченко

Формат А2

Согласовано: Нач. отд. ОВ, Нач. отд. ВК, Сотрошенко, Гарнисов

Заказ №1810

Инв. № подл. | Подпись и дата | Взам. инв. №

Схемы элементов заполнения оконных проемов

ОК-1

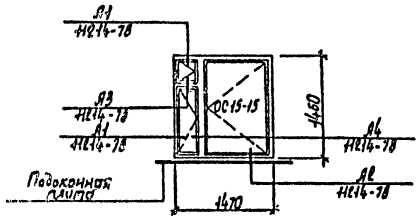

ОК-2

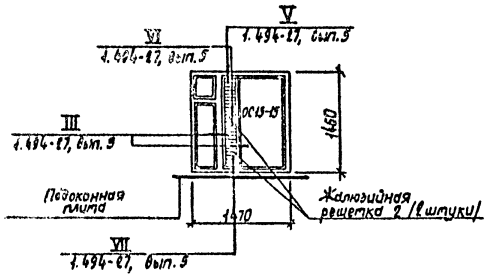

ОК-3

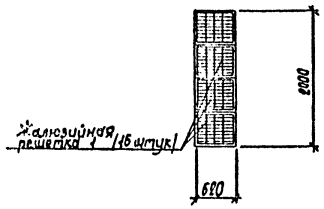

Спецификация перемычек

Марка поз.	Обозначение	Наименование	Количество на этаж 1	Количество на этаж 2	Всего	Масса ед. кг	Примечание
		для t=-20°C					
ПР1	1.138-10 выпуск 1	1ПР3-19.12.14	2	1	3	75	
	1.138-10 выпуск 1	1ПР38-18.12.22У	4	2	6	125	
ПР2	1.138-10 выпуск 1	1ПР1-12.12.14	—	1	1	50	
	1.138-10 выпуск 1	1ПР38-12.12.22У	—	2	2	75	
ПР3	1.138-10 выпуск 1	1ПР38-12.12.22У	—	2	2	75	
	1.138-10 выпуск 1	1ПР1-10.12.14	—	1	1	50	
ПР4	1.138-10 выпуск 1	1ПР3-19.12.14	2	—	2	75	
		для t=-30°C					
ПР1	1.138-10 выпуск 1	1ПР3-19.12.14	4	2	6	75	
	1.138-10 выпуск 1	1ПР38-18.12.22У	4	2	6	125	
ПР2	1.138-10 выпуск 1	1ПР1-12.12.14	—	2	2	50	
	1.138-10 выпуск 1	1ПР38-12.12.22У	—	2	2	75	
ПР3	1.138-10 выпуск 1	1ПР38-12.12.22У	—	2	2	75	
	1.138-10 выпуск 1	1ПР1-10.12.14	—	—	2	50	
ПР4	1.138-10 выпуск 1	1ПР3-19.12.14	2	—	2	75	
		для t=-40°C					
ПР1	1.138-10 выпуск 1	1ПР3-19.12.14	4	2	6	75	
	1.138-10 выпуск 1	1ПР38-18.12.22У	4	2	6	125	
ПР2	1.138-10 выпуск 1	1ПР1-12.12.14	—	2	2	50	
	1.138-10 выпуск 1	1ПР38-12.12.22У	—	2	2	75	
ПР3	1.138-10 выпуск 1	1ПР38-12.12.22У	—	2	2	75	
	1.138-10 выпуск 1	1ПР1-10.12.14	—	2	2	50	
ПР4	1.138-10 выпуск 1	1ПР3-19.12.14	3	—	3	75	
ПР5	1.138-10 выпуск 1	1ПР3-19.12.14	2	—	2	75	
		для t=-20°; -30°; -40°C					
ПР6	1.138.-10 выпус 1	1ПР1-12.12.14	—	2	2	50	
ПР7	1.138-10 выпуск 1	1ПР1-12.12.14	—	2	2	50	
ПР8	1.138-10 выпуск 1	1ПР1-10.12.14	5	2	7	50	
ПР9	1.138-10 выпуск 2	2ПР10-23.51.14	6	—	6	415	

Спецификация элементов заполнения проемов

Марка поз.	Обозначение	Наименование	Количество на этаж 1	Количество на этаж 2	Всего	Масса ед. кг	Примечание
		для t=-20°; -30°C					
1	ГОСТ 24698-81	Дверной блок ДН24-15АПУШ	4	—	4	—	
		для t=-40°					
1	ГОСТ 24698-81	Дверной блок ДН24-15АПУШ	6	—	6	—	
		для t=-20°; -30°; -40°C					
2	ГОСТ 24698-81	Дверной блок ДН24-10ПАПУШ	—	2	2	—	
3	ГОСТ 6629-74*	Дверной блок ДО21-13	1	1	2	—	
4	ГОСТ 6629-74*	Дверной блок ДГ21-10А	2	3	5	—	
5	ГОСТ 6629-74*	Дверной блок ДГ21-10П	—	2	2	—	
6	ГОСТ 6629-74*	Дверной блок ДГ21-8А	5	2	7	—	
7	ГОСТ 6629-74*	Дверной блок ДГ21-8П	2	2	4		
8	ГОСТ 6629-74*	Дверной блок ДГ21-7А	2	1	3		
9	ГОСТ 6629-74*	Дверной блок ДГ21-7П	2	—	2		
		для t=-20°; -30°C					
ОК1	ГОСТ 11214-78	Окно ОС15-15	12	14	26		
ОК2	ГОСТ 11214-78	Окно ОС15-15	1	—	1		
	ТУ36-1517-77	Жалюзийная решетка 2	3	—	3		
ОК3	У36-1517-77	Жалюзийная решетка 1	—	16	16		
	ГОСТ 6785-80	Подоконная плита АО16-25	13	14	27	45	
		для t=-40°C					
ОК1	ГОСТ 16289-80	Окно ОРС 15-15	12	14	26	—	
ОК2	ГОСТ 16289-80	Окно ОРС 15-15	1	—	1	—	
	ТУ36-1517-77	Жалюзийная решетка 2	3	—	3	—	
ОК3	ТУ36-1517-77	Жалюзийная решетка 1	—	16	16	—	
	ГОСТ 6785-80	Подоконная плита АО16-35	13	14	27	63	

Привязан

Инв. N

ГИП	Трушин	
Нач. АСО	Хрупало	
Н.контр.	Шаломеев	
Гл.конст.	Винклер	
Гл.арх.отд.	Шаломеев	
Гл.спец.	Баскина	
Рук.гр.арх.	Туманян	
Архит.	Смирнова	

ТП 503-9-9-85 АР2

Диагностическая станция ГАИ пропускной способностью 10 тыс. автомобилей в год

Вспомогательное здание

Стадия	Лист	Листов
Р	5	

Схема элементов заполнения оконных проемов
Спецификация перемычек и элементов заполнения проемов

ГИПРОАВТОТРАНС г. Москва

Копировал Марченко

Формат А2

Заказ N 4819 | Инв. N подл. | Подпись и дата | Взам. инв. N

Типовой проект

Альбом I

План полов на отм. 3.000

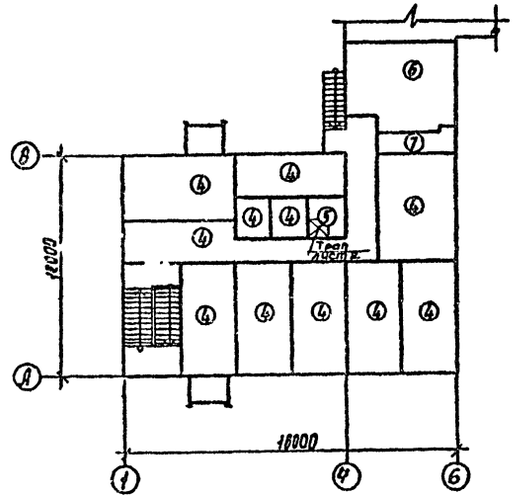

План кровли

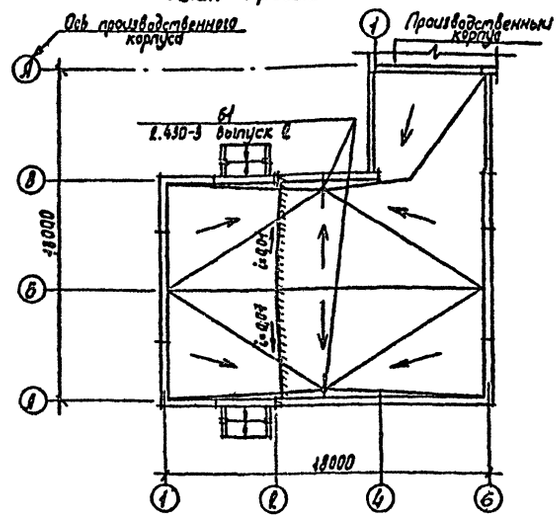

План полов на отм. 0.000

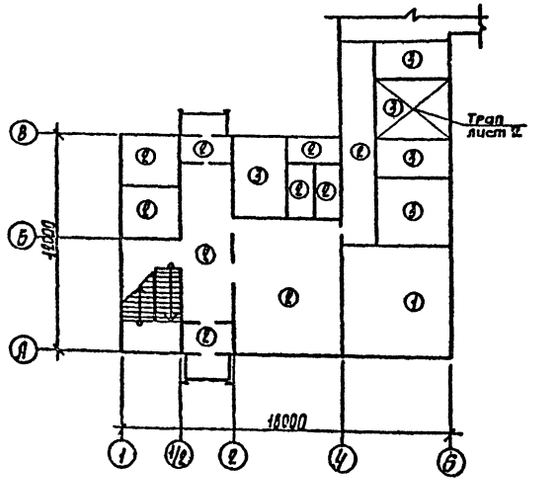

1. Полы запроектированы в соответствии со СНиП II-В.8-71 „Полы Нормы проектирования".
2. Полы выполнять после прокладки всех коммуникаций
3. Уплотнение грунта производить трамбованием в него слоя щебня или гравия крупностью 40-60 мм толщиной - 100 мм до плотности скелета 1,6 т/м³
4. В душевой пол выполнять из керамической плитки с рифленой поверхностью.

Экспликация полов

Наименование или номер помещения по проекту	Тип пола по проекту	Схема пола или номер узла по серии	Элементы пола и их толщина	Площадь пола, м²
Картотека, комната госавтоинспекторов, комната по спецработе, комната охраны	1		Покрытие - линолеум - поливинилхлоридный на тканевой основе по ГОСТ 7251-77 - 2,5 мм Прослойка из быстротвердеющей мастики на водостойких вяжущих - 1 мм Стяжка - цементно-песчаный раствор М 150 - 20 мм Подстилающий слой - бетон М100 - 100 мм Основание - уплотненный грунт	48,0
Клиентская, комната МОП уборная, коридор, тамбур	2		Покрытие - плитка керамическая по ГОСТ 6787-80 - 13 мм Заполнение швов - цементно-песчаный раствор М 150 Прослойка - цементно-песчаный раствор М 150 - 15 мм Подстилающий слой - бетон М100 - 100 мм Основание - уплотненный грунт (см. примечание п. 3)	102,0
Мастерская, вентканера, тепловой пункт, водомерный узел, электрощитовая	3		Покрытие - цементно-песчаный раствор М300 - 20 мм Подстилающий слой - бетон М150 - 100 мм Основание - уплотненный грунт	53,0
Кабинет начальника, приемная, комната общественных организаций, рабочая комната, комната отдыха, комната приема пищи, гардероб	4		Покрытие - линолеум поливинилхлоридный на тканевой основе по ГОСТ 7251-77 - 2,5 мм Прослойка из быстротвердеющей мастики на водостойких вяжущих - 1 мм Стяжка - цементно-песчаный раствор М150 - 76,5 мм Основание - сборные ж.б. плиты	115,0
Душевая	5		Покрытие - плитка керамическая по ГОСТ 6787-80 - 13 мм Стяжка - цементно-песчаный раствор М 150 - 20 мм Гидроизоляция - 2 слоя изола на битумной мастике Цементно-песчаный раствор М150 - 16 мм Основание - сборные ж.б. плиты	3,0
Вентканера	6		Покрытие - цементно-песчаный раствор М300 - 20 мм Цементно-песчаный раствор М150 60 мм Основание — сборные ж.б. плиты	24,0
Воздухозаборная камера	7		Покрытие - цементно-песчаный раствор М 200 - 40 мм Обмазка горячим битумом за 2 раза жесткие минераловатные плиты γ = 200 кг/м³ по ГОСТ 10140-80 - 80 мм Основание - сборные ж.б. плиты	7,0

Альбом I

Типовой проект

Согласовано: Нач. отд. ВК, Ратников

Заказ № 4819

Инв. № подл. | Подпись и дата | Взам. инв. №

Привязан

Инв. №

ГИП	Трушин	
Нач. АСО	Хрупало	
Н. контр.	Шаломеев	
Гл. конст.	Винклер	
Гл. арх. отд.	Шаломеев	
Гл. спец.	Баскина	
Рук. гр. арх.	Туманян	
Архит.	Карлина	

ТП 503-9-9-85 АР2

Диагностическая станция ГАИ пропускной способностью 10 тыс. автомобилей в год

Вспомогательное здание

Стадия	Лист	Листов
Р	6	

Планы кровли; полов на отм. 0,000; 3,000. Экспликация полов

ГИПРОАВТОТРАНС г. Москва

Копировал Марченко

Формат А2

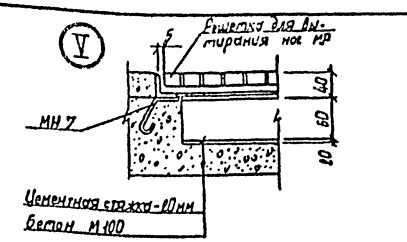

а—а

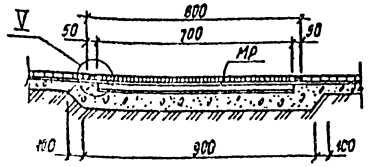

б—б

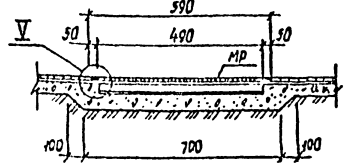

Фрагмент 5
/для t =-20°C/

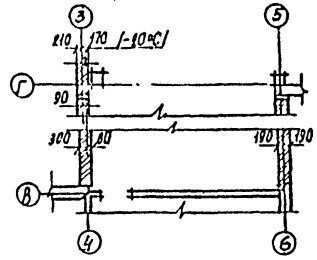

Фрагмент 6
/для t =-30°;-40°C/

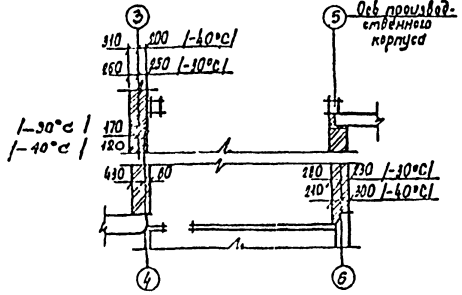

Ведомость перемычек

(начало)

Марка поз.	Схема сечения
ПР1	для t=-20°C: 1ПР3-19.12.14, 1ПР38-18.12.22У; 5.400, 2.400; 300, 80, 75; 4—6
	для t=-30°;-40°C: 1ПР3-19.12.14, 1ПР38-18.12.22У; 5.400, 2.400; 430, 80, 75; 4—6
ПР2	для t=-20°C: 1ПР1-12.12.14, 1ПР38-15.12.22У; 5.295; 300, 80, 75; 4—6
	для t=-30°;-40°C: 1ПР1-12.12.14, 1ПР38-15.12.22У; 5.295; 430, 80, 75; 4—6
ПР3	для t=-20°C: 1ПР38-12.12.22У, 1ПР1-10.12.14; 5.400; 190, 190; 4—6
	для t=-30°;-40°C: 1ПР38-12.12.22У, 1ПР1-10.12.14; 5.400; 280, 230 /-30°C/; 210, 300 /-40°C/; 4—6

(окончание)

Марка поз.	Схема сечения
ПР4	для t=-20°;-30°C: 1ПР3-19.12.14; 2.400; 250
	для t=-40°C: 1ПР3-19.12.14; 2.400; 380
ПР5	для t=-40°C: 1ПР3-19.12.14; 2.400; 250
ПР6	для t=-20°;-30°;-40°C: 1ПР1-12.12.14; 5.370; 250
ПР7	1ПР1-12.12.14; 4.788; 120
ПР8	1ПР1-10.12.14; 5.100, 2.100; 120
ПР9	2ПР10-23.51.14; 2.700; 1550

Спецификация гардеробного оборудования

Марка поз.	Обозначение	Наименование	Количество на этаж 1	Количество на этаж 2	Всего	Масса ед. кг	Примечание
1	Завод им. Лихачева	Электрохолодильник	—	1	1	110,0	
	Минавтопром СССР г. Москва	КШ-140 (3ил)					
2	Калининградский завод	Электрокипятильник	—	1	1	20,0	
	торгового машиностроения	КН9-25М					
3	Тульский машиностроительный	Электроплита	—	1	1	4,5	
	завод торгового и технологического оборудования	ЭПМ-3М					
4	Утенский завод лабораторных электропечей	Сушитель для рук	2	2	4	3,2	
		ДРА 1,0/1,0					
5	ГОСТ 22414-77	Шкаф металлический МД-33,3	—	4	4	—	Со скамьей

Спецификация закладных изделий

РМ-2	ТП-503.9.9-85 КЖИ.190	Рамка металлическая	1	1	2	20,0	
РМ-3	ТП-503.9.9-85 КЖИ.120	Рамка металлическая	1	—	1	29,5	
РМ-4	ТП-503.9.9-85 КЖИ.120	Рамка металлическая	—	1	1	21,0	
М-1	ГОСТ 5781-82	Арматура АI Ф6; l=7,0 п.м.	—	—	—	1,554	
М-2	ГОСТ 5781-82	Арматура АI Ф10, l=12,0 п.м	—	—	—	7,404	
М-3	5.904-12, вып. 1-35	Болт анкерный АЗД121,036	8	8	16	0,15	
М-4	ГОСТ 8509-72*	Уголок L 50х5; l=3,6 п.м.	—	—	—	13,572	
С12	ГОСТ 8240-72*	Швеллер С12; l=2,5 п.м.	1	—	1	10,4	
МР	ИИ-03-03, альбом Н-64	Решетка для вытирания ног МР	2	—	2	12,71	
МН7	ТП-503.9.9-85 КЖИ.190	Изделие закладное МН7	14	—	14		

В кирпичных перегородках над проемами длиной 200—600 мм /включительно/ устраивать рядовую перемычку из арматуры ф10 АI /2 прута на каждые 120 мм кладки/

Альбом I

Типовой проект

Заказ N 4319

Инв. N подл.	Подпись и дата	Взам. инв. N

Привязан

Инв. N

ГИП	Трушин	
Нач. АСС	Хрупало	
Н. контр.	Шаломеев	
Гл. конст.	Винклер	
Гл. арх. отд.	Шаломеев	
Гл. спец.	Баскина	
Рук. гр.	Туманов	
Архит.	Смирнова	

ТП 503-9-9-85 АР2

Диагностическая станция ГАИ пропускной способностью 10 тыс. автомобилей в год.

Вспомогательное здание

Стадия	Лист	Листов
Р	7	

Фрагменты 5, 6; узел V. Ведомость перемычек

ТИПРОАВТОТРАНС г. Москва

Копировал Марченко

Формат А2

План барьера

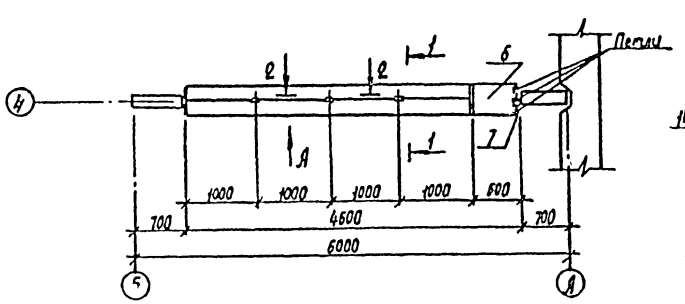

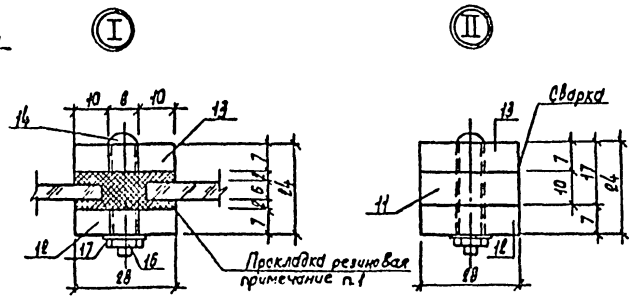

Спецификация элементов барьера

Марка, поз.	Обозначение	Наименование	Кол	Масса ед. кг	Примечание
1	ГОСТ 10632-77	Древесностружечная плита 900×19; ℓ=580	4	—	
2	ГОСТ 10632-77	То же 400×19; ℓ=1050	5	—	
3	ГОСТ 10632-77	" 150×19; ℓ=980	8	—	
4	ГОСТ 10632-77	" 360×19; ℓ=980	12	—	
5	ГОСТ 10632-77	" 380×19; ℓ=980	8	—	
6	ГОСТ 10632-77	" 490×19; ℓ=1600	1	—	
7	——	Брус деревянный 40×80 ℓ=390	1	—	
8	ГОСТ 8509-72*	L 30×5; ℓ=1000	4	3,77	
9	ГОСТ 8509-72*	L 50×5; ℓ=100	18	0,37	
10	ГОСТ 7132-78	Стекло 976×400	4	—	
11	ГОСТ 103-76*	-28×10; ℓ=118	5	0,3	
12	ГОСТ 103-76*	-28×7; ℓ=518	5	0,86	
13	ГОСТ 103-76*	-28×7; ℓ=610	5	0,99	
14	ГОСТ 7798-70*	Болт М6×30	30	0,009	
15	ГОСТ 1144-80	Шуруп 3×20	40	0,0003	
16	ГОСТ 5915-70*	Гайка М6	30	0,006	
17	ГОСТ 11371-78	Шайба	30	0,003	

Вид А /секция барьера/

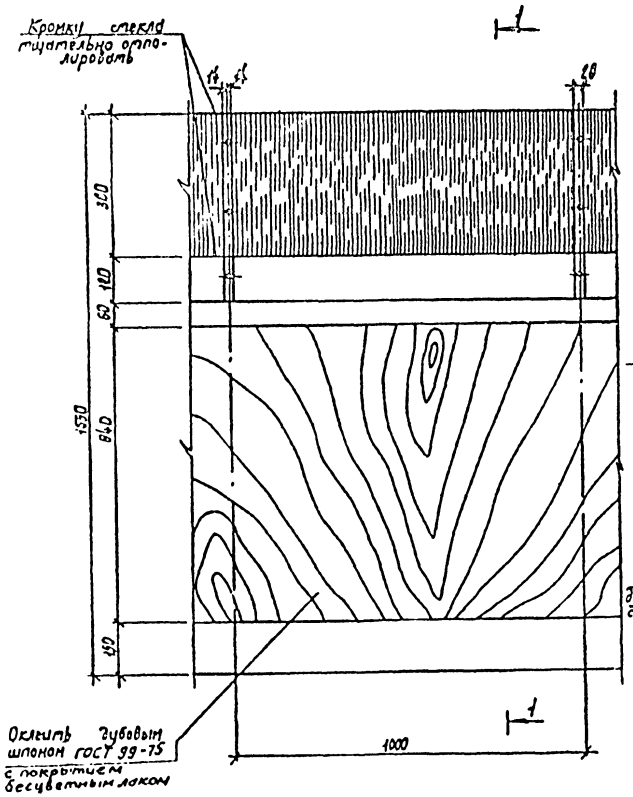

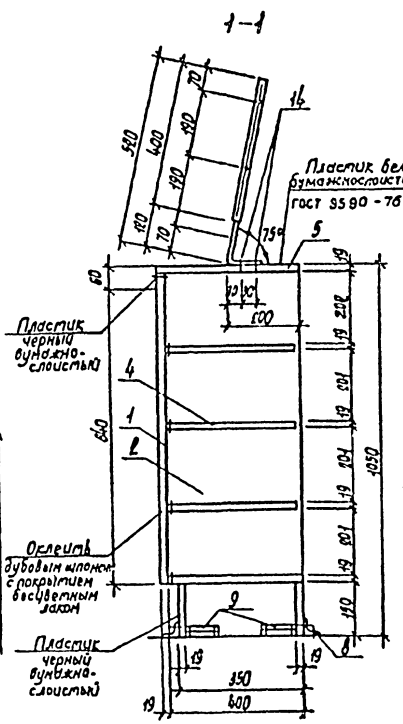

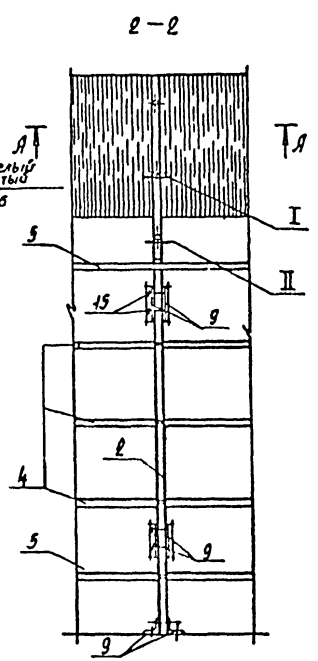

1. Уплотнитель из „П" образной резины по МРТУ38-5-804-65
2. Лицевую поверхность древесностружечных плит оклеить шпоном дубовым и покрыть бесцветным лаком
3. Металлические стойки покрыть черным нитролаком, все болты, шурупы хромировать
4. Соединение древесностружечных плит выполнить на деревянных шпонках.

			ТП 503-9-9-85		АР2
ГИП	Трушин		Диагностическая станция ГАИ пропускной способностью 10 тыс. автомобилей в год		
Нач. АСО	Урупало				
Н. контр.	Шалимеев				
Гл. конст.	Винклер		Вспомогательное здание	Стадия: Р	Лист: 8	Листов:
Гл. арх. отд.	Шалимеев				
Гл. спец.	Баскина				
Рук. гр.	Туманян		Барьер клиентской	ГИПРОАВТОТРАНС г. Москва	
Арх.	Смирнова				

Привязан

Инв. N

Копировал Марченко

Формат А2

Ведомость рабочих чертежей основного комплекта

Лист	Наименование	Примечание
1	Общие данные	
2	Схема расположения фундаментов и фундаментных балок	
3	Схема расположения фундаментов и фундаментных балок. Фрагменты 1÷6	
4	Армирование фундаментов ФМ1, ФМ2, ФМ2Н	
5	Армирование фундамента ФМ3	
6	Схемы расположения колонн, балок и плит покрытия	
7	Схемы расположения стеновых панелей	
8	Схема расположения фундаментов под оборудование и каналов. Фундамент под оборудование ФОМ3	
9	Фундамент под оборудование ФОМ1. Схемы расположения на отм. 0,000 и ниже отм. 0,000	
10	Фундамент под оборудование ФОМ1. Сечения.	
11	Фундамент под оборудование ФОМ2 и каналы ПК1-08; ПК2-08	

Ведомость ссылочных и прилагаемых документов

начало

окончание

Обозначение	Наименование	Примечание
	Ссылочные документы	
1.412-1/77 вып.1,3	Монолитные железобетонные фундаменты под типовые колонны прямоугольного сечения одноэтажных промышленных зданий	
1.415-1 вып.1	Железобетонные фундаментные балки для стен производственных зданий	
1.412.1-4	Монолитные железобетонные фундаменты на естественном основании под железобетонные стойки фахверка	
2.460-2 вып.2	Монтажные детали сборных железобетонных конструкций покрытий одноэтажных промышленных зданий	
1.423-3 вып.0-1,1,2	Железобетонные колонны прямоугольного сечения для одноэтажных производственных зданий без мостовых кранов высотой до 9,6 м	
1.427.1-3 вып.0,1,2	Колонны железобетонные прямоугольного сечения для продольного и торцевого фахверка одноэтажных производственных зданий высотой 3,0-14,4 м	
1.462.1-3/80 вып.0,1,2	Железобетонные стропильные решетчатые балки для покрытий одноэтажных зданий	
1.030.1-1 вып. 0-0; 1-1 часть I,II,III; 0-3; 3-3; 4-1; 4-2	Стены наружные из однослойных панелей для каркасных общественных зданий, производственных и вспомогательных зданий промышленных предприятий	
ГОСТ 22701.0-77 – ГОСТ 22701.5-77	Плиты железобетонные ребристые предварительно напряженные размерами 6×3 м для покрытий производственных зданий	
1.410-3 вып.1	Сетки сварные для армирования железобетонных конструкций	
1.400-6/76 вып.1	Унифицированные закладные детали сборных железобетонных конструкций зданий промышленных предприятий	
1.465.1-10/82 вып.0,1	Комплексные железобетонные плиты покрытий одноэтажных промышленных зданий	
ГОСТ 24379.1-80	Болты фундаментные. Общие технические условия. Конструкция и размеры	
3.006.1-2/82 вып.1-2	Сборные железобетонные каналы и тоннели из лотковых элементов	
1.494-24 вып.1	Стаканы для крепления крышных вентиляторов, дефлекторов и зонтов	
шифр 92-75/1	Усовершенствованные узлы сопряжения типовых железобетонных стропильных конструкций с колоннами и подстропильными конструкциями	
	Прилагаемые документы	
ТП 503-9-9.85	КЖ1 Чертежи строительных изделий	
ТП 503-9-9.85	КЖ1 ВМ Ведомость потребности в материалах	

Ведомость спецификаций

Лист	Наименование	Примечание
2	Спецификация к схеме расположения фундаментов и фундаментных балок	
4	Спецификация фундаментов ФМ1, ФМ2, ФМ2Н	
5	Спецификация фундамента ФМ3	
6	Спецификация к схемам расположения колонн, балок и плит покрытия	
7	Спецификация к схемам расположения стеновых панелей. Спецификация на раму ворот	
8	Спецификация к схеме расположения фундаментов под оборудование и каналов	
9	Спецификация фундаментов под оборудование ФОМ1, ФОМ3. Спецификация к схеме расположения фундамента ФОМ1	
11	Спецификация фундамента ФОМ2 и каналов ПК1-08, ПК2-08. Спецификация к схеме расположения каналов ПК1-08, ПК2-08	

Ведомость объемов сборных бетонных и железобетонных конструкций по рабочим чертежам основного комплекта марки КЖ

№ строки	Наименование группы элементов конструкции	Код	Кол. м³	Примечание
1	Фундаментные балки	5835000000	4,0	
2	Колонны	3811000000	6,1	
3	Балки покрытия	5825000000	12,0	
4	Плиты покрытия	5841000000	17,1	
5	Стаканы	5895000000	0,6	
6	Панели наружных стен	5831000000	62,0	
7	Плиты перекрытия каналов	5829000000	1,5	
8	Перемычки	5818000000	4,3	
	Всего бетона и железобетона	5899990099	107,6	

Общие указания

1. Проект разработан для применения в районах с расчетной зимней температурой наружного воздуха -10°С, -30°С (основное решение), -40°С, скоростного напора ветра для I (основное решение), II, III географических районов; вес снегового покрова 0,7·10³ Па; 10³ Па (основное решение); сейсмичность не выше 6 баллов
2. Данные о грунтах приведены на листе 2.

Типовой проект разработан в соответствии с действующими нормами и правилами и предусматривает мероприятия, обеспечивающие взрывную, взрывопожарную и пожарную безопасность при эксплуатации здания.

Главный инженер проекта [подпись] Я.Э. Трушин

Привязан

Инв. N

ТП 503-9-9.85 КЖ1

Диагностическая станция ГАИ пропускной способностью 10 тыс. автомобилей в год

ГИП	Трушин		
Нач. отд.	Хрупало		
Н. контр.	Ростунова		
Гл. констр.	Вынгер		
Гл. спец.	Ефимова		
Гл. инж.	Гаврилова		

Производственный корпус

Стадия	Лист	Листов
Р	1	11

Общие данные

ПРОАВТОТРАНС г. Москва

Копировал [illegible] Формат А2

Альбом I

Типовой проект

Согласовано

Инв. N подл.

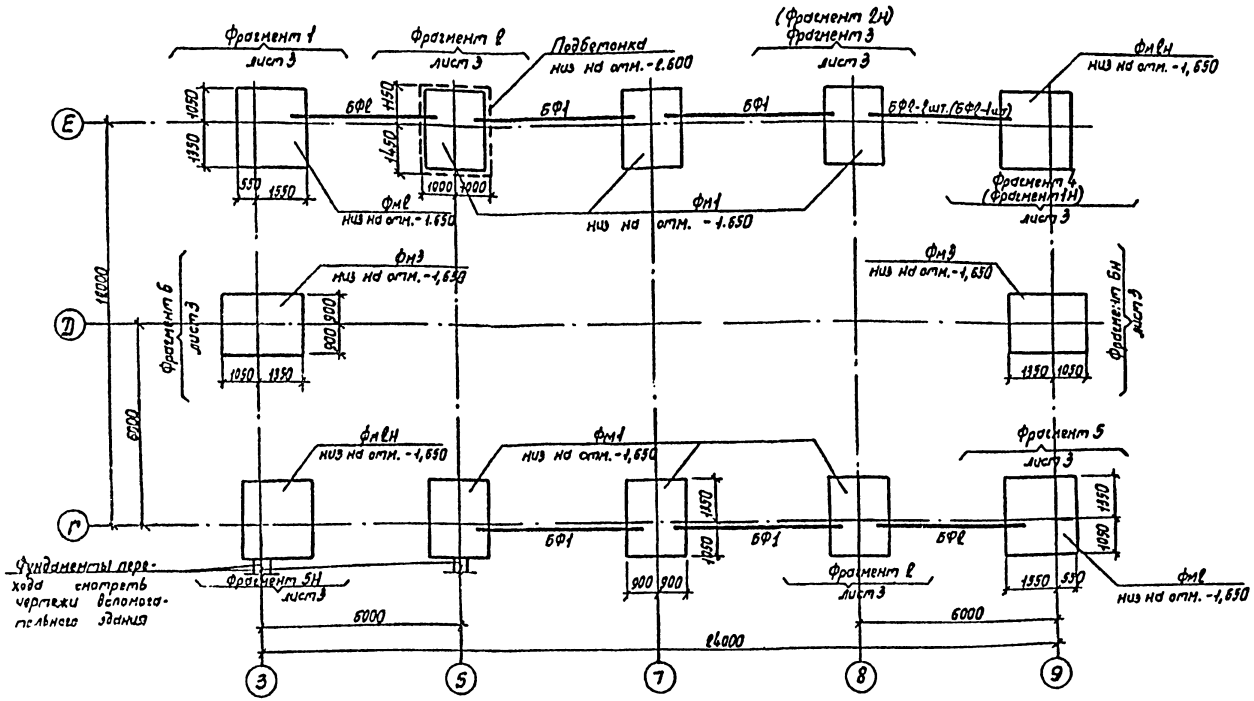

1. Основанием под фундаменты приняты непучинистые, непросадочные грунты со следующими нормативными характеристиками: $\varphi^н = 28°$; $C^н = 2$ кПа; $E = 14{,}7$ МПа; $\gamma = 1{,}8$ т/м³.
2. Производство работ вести в соответствии с требованиями СНиП III-15-76 и СНиП III-16-80.
3. Обратную засыпку пазух фундаментов производить грунтом без включения строительного мусора и растительного грунта с послойным трамбованием до получения γ скелета грунта $\geq 1{,}6$ т/м³
4. Набетонки под фундаментные балки и рамы ворот выполнять после бетонирования подколонников из бетона той же марки, что и фундамент.
5. Фундаментные балки укладывать на цементный раствор марки 100 толщиной 20 мм. Зазоры между торцами балок и фундаментами заделать бетоном марки 150.
6. Размеры фундаментов приняты в соответствии с унифицированными размерами серии 1.412-1/77 вып. 1
7. Под всеми фундаментами устраивается бетонная подготовка марки 50 толщиной 100 мм
8. Фрагментам и фундаментам, являющимся зеркальным отражением основного, присваивается индекс „Н"
9. В спецификации в графах „кол" и „масса" в числителе данные для $t = -20°C; -30°C$; в знаменателе - для $t = -40°C$.
10. Марки, размеры и фрагменты в скобках даны для $t = -40°C$
11. При устройстве фундаментов в зимний период для предотвращения возможности морозного пучения грунтов под подошвой фундаментов основание следует защищать от увлажнения, своевременно производить засыпку грунтом пазух котлованов, утеплять фундаменты теплоизоляционными материалами, вводить в грунт основания добавки, понижающие температуру замерзания грунта.

Таблица нагрузок на фундаменты

Марка	Схема нагрузок	Усилия	Нагрузки Нормат.	Нагрузки Расчетн.
Фм1	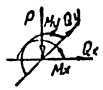	$P_{кн}$	411.0	476.0
		$Q_{xкн}$	21.7	25.0
		$Q_{yкн}$	1.6	1.8
		$M_{xкнм}$	130.0	149.0
		$M_{yкнм}$	35.0	40.4
Фм2 Фм2н		$P_{кн}$	390.0	450.0
		$Q_{xкн}$	21.7	25.0
		$Q_{yкн}$	1.6	1.8
		$M_{xкнм}$	104.8	121.0
		$M_{yкнм}$	89.2	103.0
Фм3		$P_{кн}$	132.0	152.0
		$Q_{xкн}$	24.0	27.6
		$Q_{yкн}$	—	—
		$M_{xкнм}$	40.0	46.0
		$M_{yкнм}$	—	—

Спецификация к схеме расположения фундаментов и фундаментных балок

Марка, поз.	Обозначение	Наименование		Кол	Масса ед, кг	Примечание
		Фундаменты				
Фм1	лист 4	Фм1		6		
Фм2	-4	Фм2		2		
Фм2н	-4	Фм2н		2		
Фм3	-5	Фм3		2		
		Фундаментные балки				
		-20°C; -30°C	-40°C			
БФ1	1.415-1 вып. 1	ФБ6-2	ФБ6-12	4	1300/1500	
БФ2	1.415-1 вып. 1	ФБ6-4	ФБ6-14	4/3	1200/1300	
1	ГОСТ 24379.1-80	Болт 1.1 М24х800 ВСт3пс2		8		

Привязан

Инв. N

ГИП	Трушин	
Нач. отд	Хрупало	
Н. контр	Винклер	
Гл. конст	Винклер	
Гл. спец	Баскина	
Вед. инж	Пчелкина	

ТП 503-9-9-85 КЖ1

Диагностическая станция ГАИ пропускной способностью 10 тыс. автомобилей в год

Производственный корпус

Стадия	Лист	Листов
Р	2	

Схема расположения фундаментов и фундаментных балок

ГИПРОАВТОТРАНС г. Москва

Копировал Марченко

Формат А2

Альбом I

Типовой проект

Согласовано

Гл. спец. тех. отд. Грачев

Взам. инв. N

Подпись и дата

Заказ N 4819

Инв. N подл.

Альбом I

Типовой проект

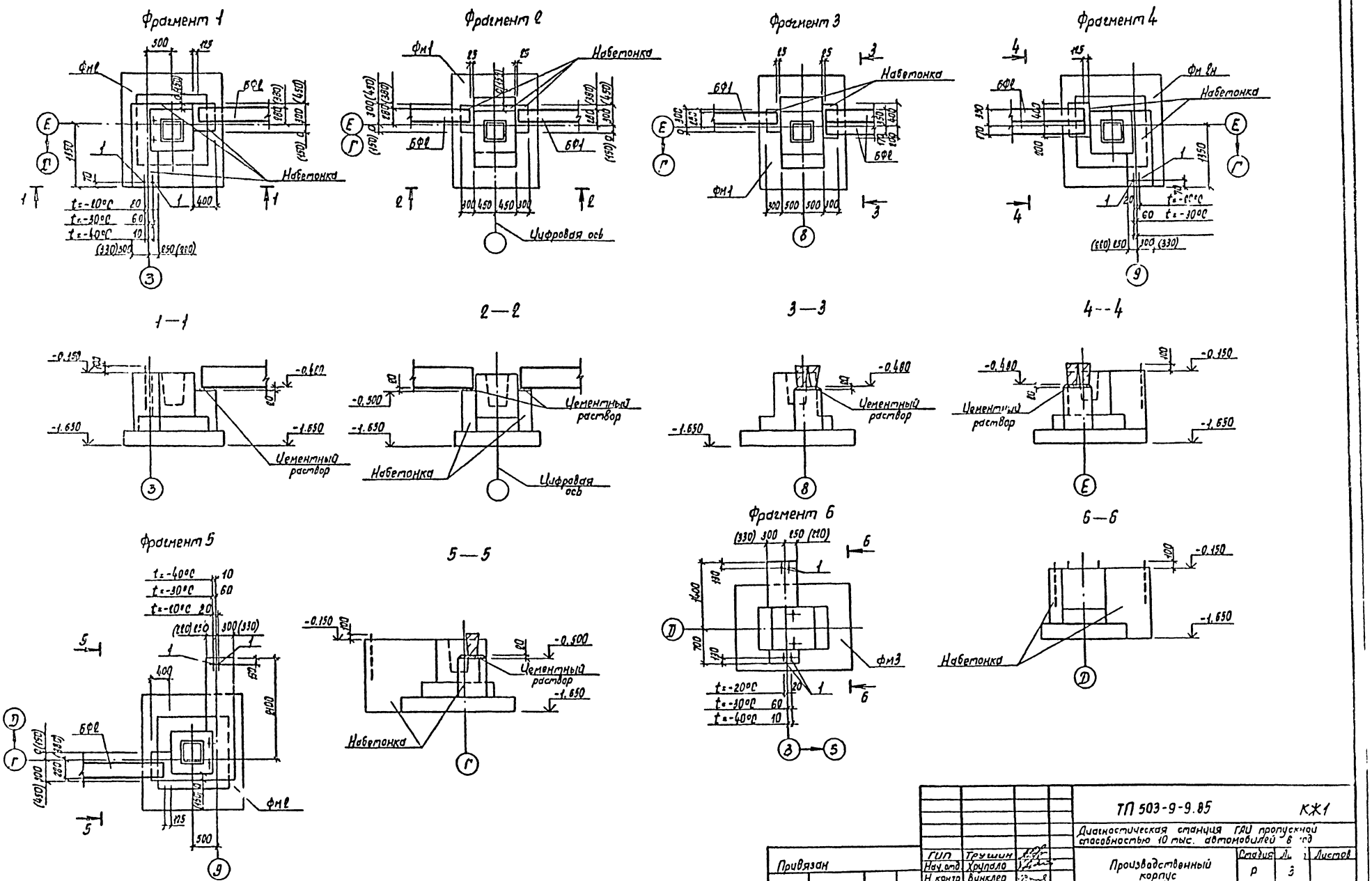

ГИП	Трушин		ТП 503-9-9.85		КЖ1
Нач.отд.	Хрупало		Диагностическая станция ГАИ пропускной способностью 10 тыс. автомобилей в год		
Н.контр.	Винклер		Производственный корпус	Стадия	Листов
Гл.конст.	Винклер			Р	3
Гл.спец.	Баскина		Схема расположения фундаментов и фундаментных балок. Фрагменты 1-6	Г[illegible]ПРОДАВТОТРАНС г. М[illegible]	
Вед.инж.	Пчелкина				

Привязан

Инв.№

Копировал

Подпись и дата

Взам.инв.№

Альбом I

Типовой проект

Фм1

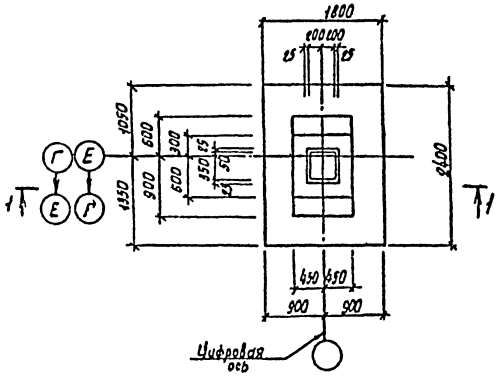

Фм2; Фм2н

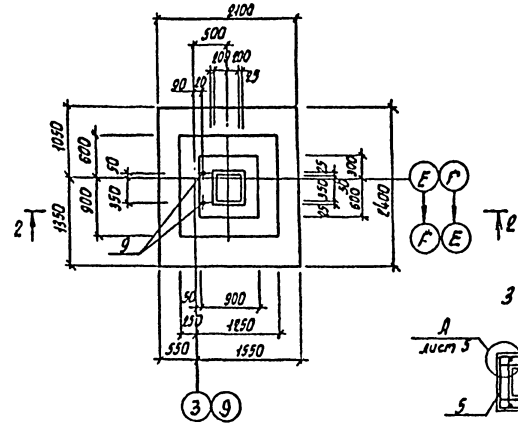

3—3

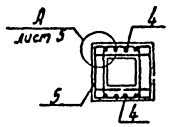

1—1

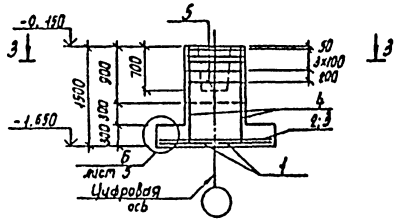

2—2

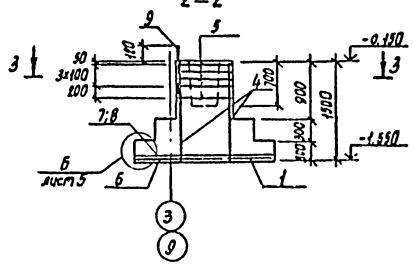

Схема расположения сеток подошвы Фм1

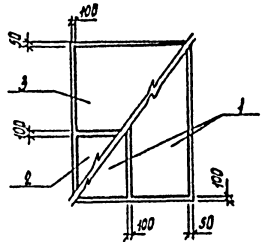

Схема расположения сеток подошвы Фм2, Фм2н

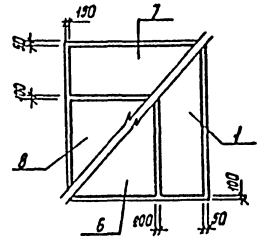

Спецификация фундаментов Фм1; Фм2; Фм2н

Формат	Зона	Поз.	Обозначение	Наименование	Кол.	Примечание
				Фм1		
				Сборочные единицы		
				Сетки арматурные		
А4		1	1.410-3 вып.1	1С $\frac{10}{6}$ - 85×245	2	
А4		2	1.410-3 вып.1	1С $\frac{10}{6}$ - 85×185	1	
А4		3	1.410-3 вып.1	1С $\frac{10}{6}$ - 145×185	1	
А4		4	1.412-1/77 вып.3	СН12АII - 6×15	2	
А4		5	1.412-1/77 вып.3	СА-8АI	5	
				Материалы		
				Бетон марки 150		2,4 м³
				Фм2; Фм2н		
				Сборочные единицы		
				Сетки арматурные		
А4		1	1.410-3 вып.1	1С $\frac{10}{6}$ - 86×245	1	
А4		4	1.412-1/77 вып.3	СН 12АII - 6×15	2	
А4		5	1.412-1/77 вып.3	СА-8АI	5	
А4		6	1.410-3 вып.1	1С $\frac{10}{6}$ - 105×245	1	
А4		7	1.410-3 вып.1	1С $\frac{10}{6}$ - 85×215	1	
А4		8	1.410-3 вып.1	1С $\frac{10}{6}$ - 145×215	1	
				Изделия закладные		
А4		9	ГОСТ 24379.1-80	Болт 1.1М24×800 Вст3пс2	2	
				Материалы		
				Бетон марки 150		2,9 м³

Ведомость расхода стали на элемент, кг

Марка элемента	Изделия арматурные								Изделия закладные				Общий расход
	Арматура класса							Всего	Прокат марки			Всего	
	АI			АII		АIII			В ст3 пс2				
	ГОСТ 5781-82*			ГОСТ 5781-82*		ГОСТ 5781-82*			ГОСТ 24379.1-80				
	6	8	Итого	12	Итого	10	Итого		Болт 1.1 М24×800		Итого		
Фм1	3,1	15,1	18,2	10,4	10,4	28,6	28,6	57,2	—		—	—	57,2
Фм2, Фм2н	3,8	15,1	18,9	10,4	10,4	32,4	32,4	61,7	7,0		7,0	7,0	68,7

Привязан	Гип	Трушин		ТП 503-9-9.85	КЖ1
	Нач.отд.	Хрупало		Диагностическая станция ГАИ пропускной способностью 10 тыс. автомобилей в год	
	Н.контр.	Винклер		Производственный корпус	Стадия: Р; Лист: 4; Листов:
	Гл.конст.	Винклер		Армирование фундаментов Фм1, Фм2, Фм2н	ГИПРОАВТОТРАНС г. Москва
Инв.№	Гл.спец.	Баскина			
	Вед.инж.	Пчелкина			

Копировал Марченко

Формат А2

Инв.№ подл. | Подпись и дата | Взам.инв.№

Альбом I

Типовой проект

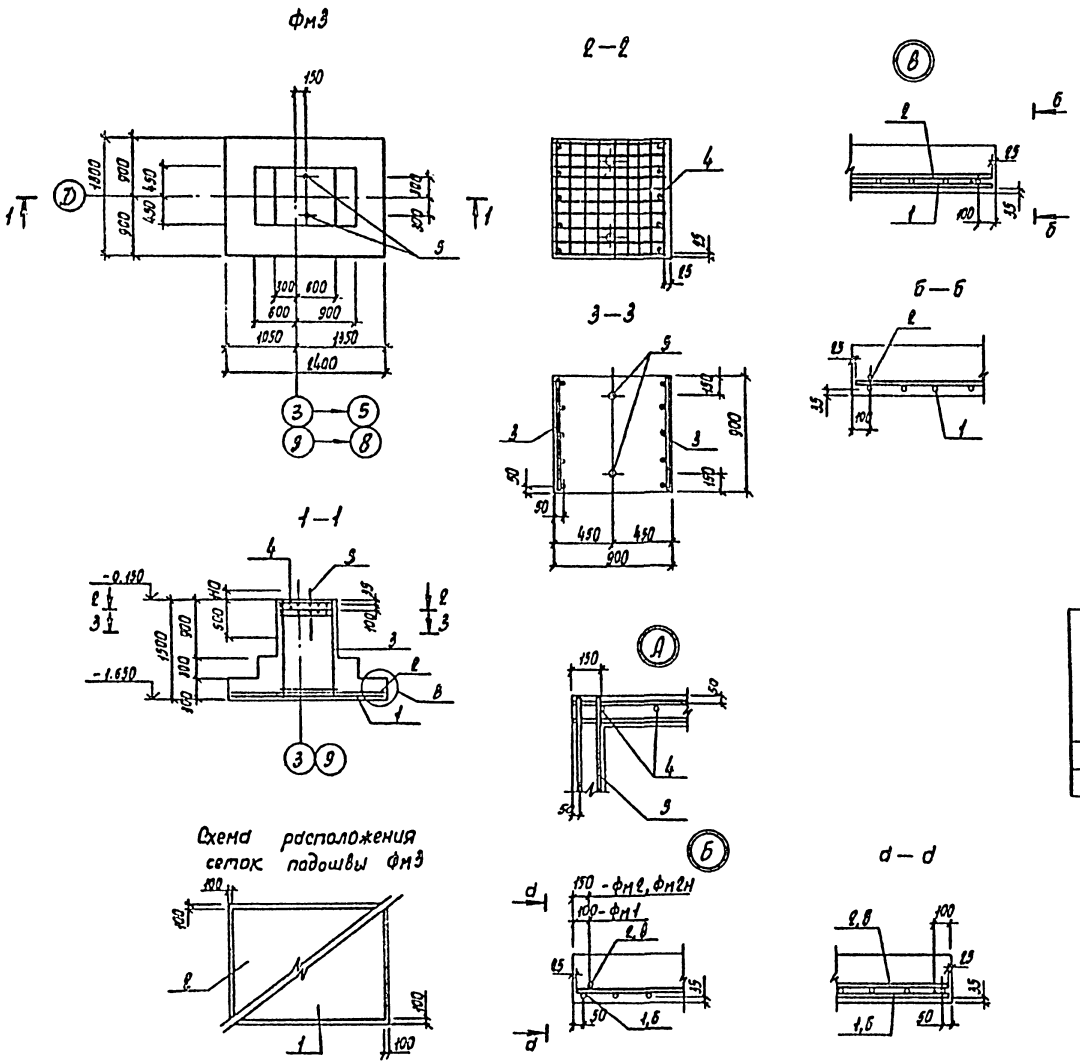

Схема расположения сеток подошвы ФМ3

Спецификация фундамента ФМ3

Формат	Зона	Поз.	Обозначение	Наименование	Кол.	Примечание
				ФМ3		
				Сборочные единицы		
				Сетки арматурные		
А4		1	1.410-3 вып.1	$1С\frac{19}{6}$ - 225×185	1	
А4		2	1.410-3 вып.1	$1С\frac{19}{6}$ - 165×245	1	
А4		3	1.410-3 вып.1	$1С\frac{12}{6}$ - 85×155	2	
А3		4	1.412.1-4.050	СН-6АI	2	
				Изделия закладные		
А3		5	1.412.1-4.060	МН1	2	
				Детали		
А3		6	1.412.1-4.080	Соединительный элемент МН1	4	
А3		7	1.412.1-4.080-01	Соединительный элемент МН2	4	
А4		8	1.412.1-4.080-02	Соединительный элемент МН3	4	
				Материалы		
				Бетон марки 150		2,43 м³

Ведомость расхода стали на элемент, кг

Марка элемента	Изделия арматурные								Изделия закладные							Общий расход
	Арматура класса							Всего	Прокат марки						Всего	
	АI				АII				Вст3 кп2							
	ГОСТ 5781-82*				ГОСТ 5781-82*				ГОСТ 19903-74*		ГОСТ 2590-71*		ГОСТ 5919-70*			
	6	8	10	Итого	10	12	Итого		60×8	Итого	Болт М24	Итого	Гайка М24	Итого		
ФМ3	11,8	2,0	8,4	22,2	26,1	13,0	39,1	61,3	0,8	0,8	5,8	5,8	0,4	0,4	7,0	68,3

Схему сборки пространственного каркаса вертикального армирования подколонника смотреть серию 1.412.1-4.070.

Привязан	ГИП	Трушин	ТП 503-9-9.85		КЖ1
	Нач. отд.	Хрупало	Диагностическая станция ГАИ пропускной способностью 10 тыс автомобилей в год		
	Н. контр.	Винклер	Производственный корпус	Стадия: Р	Лист: 5	Листов
	Гл. конс.	Винклер	Армирование фундамента ФМ3	ГИПРОАВ... г. М...	
Инв. N	Гл. спец.	Баскина			
	Вед. инж.	Пчелкина			

Копировал Марченко

Фор...

Подпись и дата | Взам. инв. N

Альбом I

Типовой проект

Согласовано

Инв. N подл. | Подпись и дата | Взам. инв. N

Схема расположения колонн и балок покрытия

Схема 1

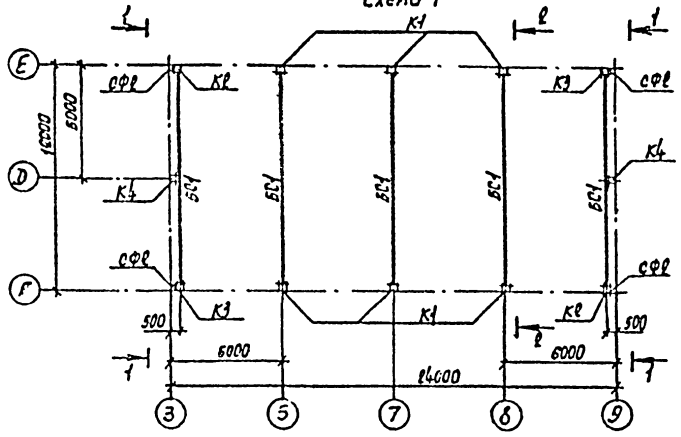

1—1

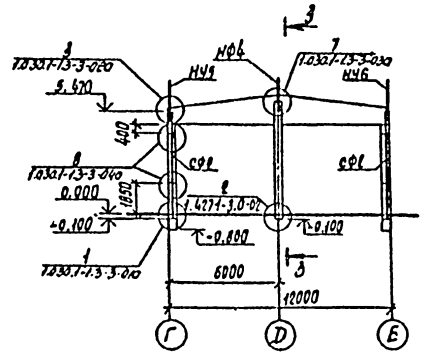

3—3

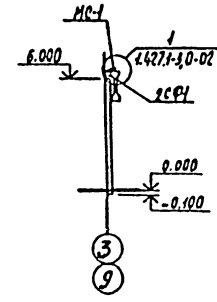

Схема расположения плит покрытия

Схема 2

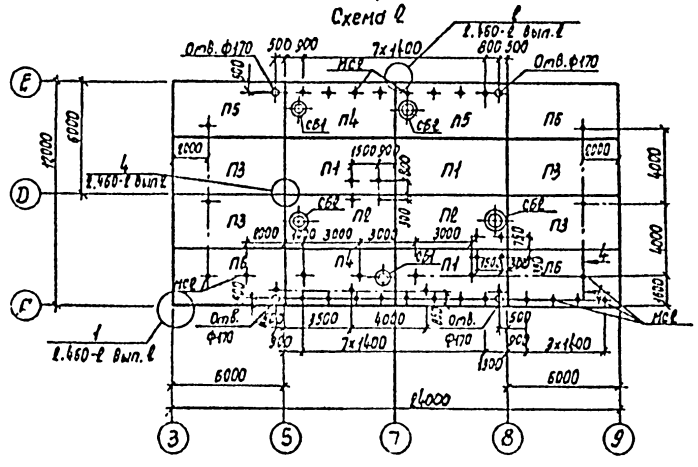

2—2

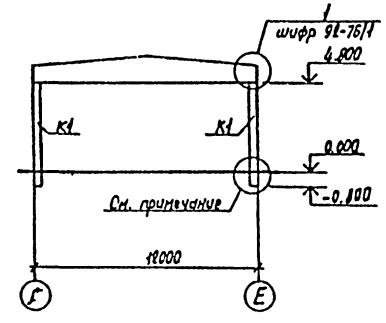

Узел установки колонн в фундаменты смотреть серию 1.423-3 вып. 0-1 л. 6

4—4

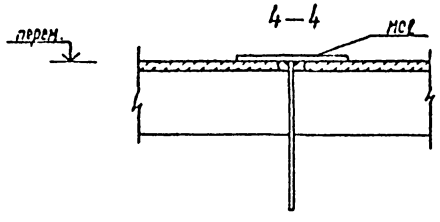

Спецификация к схемам расположения колонн, балок и плит покрытия

Марка, поз.	Обозначение	Наименование	Кол.	Масса ед. кг	Примечание
		Схема 1			
		Колонны			
К1	ТП503-9-9.85-КЖИ.010	К48-6-1	6	1300	
К2	010	К48-6-2	2	1300	
К3	010	К48-6-3	2	1100	
К4	020	1КФ64-1-Н1	2	1400	
БС1	ТП503-9-9.85-КЖИ.030	Балка 1БДР12-3АIVт-1	5	4700	
СФ-2	1.030.1-1.4-2-10 СБ	Стойка СФ-2	4	698,7	
НУ-5	1.030.1-1.4-1-020	Насадка НУ-5	2	37,2	
НУ-6	1.030.1-1.4-1-020	Насадка НУ-6	2	37,2	
НФ-4	1.030.1-1.4-1-010 СБ	Насадка НФ-4	2	35,2	
Т-24	1.030.1-1.4-1-240	Элемент крепления Т-24	16	0,2	
МС-1	ТП503-9-9.85-КЖИ.260	Элемент крепления МС-1	2		
2СФ1	1.427.1-3 Вып. 2	Элемент крепления 2СФ1	2		
		Схема 2			
		Плиты покрытия			
		-30°С; -40°С			
П1	ТП503-9-9.85-КЖИ.050	1ПГ-3АIVт-70МПЖН-2000п-1	3	3010	
П2	1.465.1-10/88 Вып.1	1ПВ1-3АIIIт-70МПЖН-6000	2	3480	
П3	ТП503-9-9.85-КЖИ.050	1ПГ-3АIVт-70МПЖН-6000п-2	4	3010	
П4	-040	1ПВ4-3АIVт-70МПЖН-6000п-1	2	3550	
П5	-040	1ПВ7-3АIVт-70МПЖН-6000п-1	1	3490	
П6	-50	1ПГ-3АIVт-70МПЖН-6000п-3	4	3010	
		-40°С			
П1	ТП503-9-9.85-КЖИ.050	1ПГ-3АIVт-90МПЖН-6000п-1	3	3650	
П2	1.465.1-10/88 Вып.1	1ПВ1-3АIIIт-90МПЖН-6000	2	3540	
П3	ТП503-9-9.85-КЖИ.050	1ПГ-3АIVт-90МПЖН-6000п-2	4	3050	
П4	040	1ПВ4-3АIVт-90МПЖН-6000п-1	2	3600	
П5	040	1ПВ7-3АIVт-90МПЖН-6000п-1	1	3540	
П6	50	1ПГ-3АIVт-90МПЖН-6000п-3	4	3060	
		-30°С; -40°С			
СБ1	1.494-24 Вып.1	Стакан СБ46-1	8	160	
СБ2	1.494-24 Вып.1	Стакан СБ76-1	3	380	
МС2	ТП503-9-9.85-КЖИ270.05	Изделие соединительное МС2	43		

				ТП 503-9-9.85		КЖ1
				Диагностическая станция ГАИ пропускной способностью 10 тыс. автомобилей в год		
Привязан				Производственный корпус	Стадия: Р	Лист: 6	Листов:
				Схемы расположения колонн, балок и плит покрытия	ГИПРОАВТОТРАНС г. Москва	
Инв. N						

ГИП Трухачев
Нач. отд. Хрипало
Н. контр. Винокур
Гл. конст. Винокур
Гл. спец. Бреслер
Вед. инж. Пономарев

Копировал

Формат А2

Альбом I

Типовой проект

Схемы расположения стеновых панелей

по оси Г

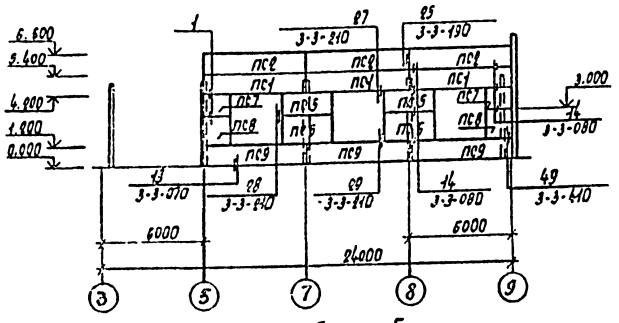

По оси Е

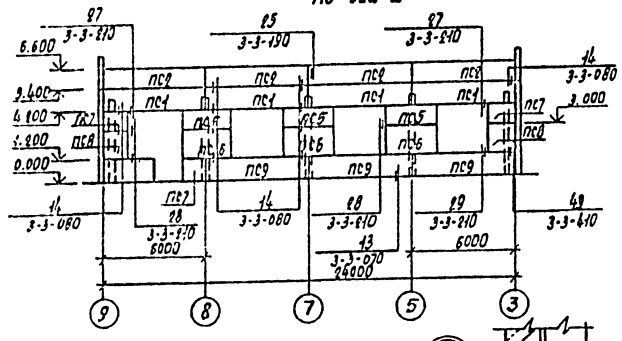

По осям 3, 9

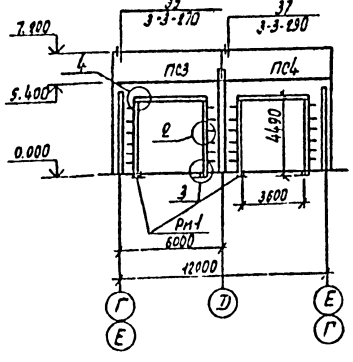

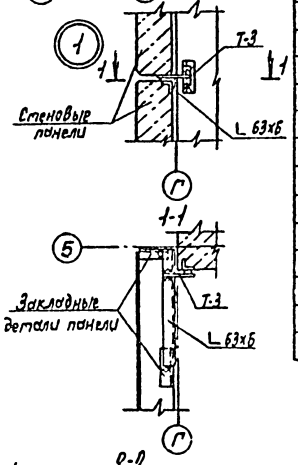

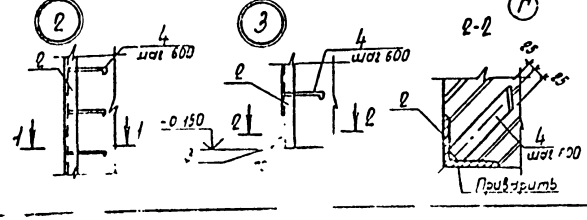

Спецификация к схемам расположения стеновых панелей

Марка поз.	Обозначение	Наименование	Кол.	Масса ед. кг	Примечание
		начало			
		t=-20°C			
		Стеновые панели			
ПС1	1.030.1-1.1-1 05	ПС60.18.2.0-2л-48	7	1740	
ПС2	1.030.1-1.1-1 05	ПС60.18.2.0-2л-34	7	1740	
ПС3	1.030.1-1.1-1 23	ПС62.5.18.2.0-1л-2.31	2	2120	
ПС4	1.030.1-1.1-1 15	ПС62.5.18.2.0-1л-1.31	2	2120	
ПС5	1.030.1-1.1-1 04	ПС30.18.2.0-6л-57	5	870	
ПС6	1.030.1-1.1-1 03	ПС30.18.2.0-6л-57	5	1300	
ПС7	1.030.1-1.1-1 62	2ПС15.18.2.0-л-58	5	430	
ПС8	1.030.1-1.1-1 62	2ПС15.18.2.0-л58	4	650	
ПС9	1.030.1-1.1-1 05	ПС60.18.2.0-3л-47	6	1740	
		t=-30°C			
		Стеновые панели			
ПС1	1.030.1-1.1-1 05	ПС60.18.2.5-3л-48	7	2110	
ПС2	1.030.1-1.1-1 05	ПС60.18.2.5-3л-34	7	2110	
ПС3	1.030.1-1.1-1 24	ПС63.18.2.5-2л-2.31	2	3350	
ПС4	1.030.1-1.1-1 16	ПС63.18.2.5-2л-1.31	2	3350	
ПС5	1.030.1-1.1-1 04	ПС30.18.2.5-6л-57	5	1060	
ПС6	1.030-1-1.1-1 03	ПС30.18.2.5-6л-57	3	1600	
ПС7	1.030-1-1.1-1 62	2ПС15.18.2.5-л-58	3	530	
ПС8	1.030-1-1.1-1 62	2ПС15.18.2.5-л-58	4	790	
ПС9	1.030.1-1.1-1 05	ПС60.18.2.5-3л-47	6	2110	
		t=-40°C			
		Стеновые панели			
ПС1	1.030.1-1.1-1 05	ПС60.18.3.0-3л-48	7	2510	
ПС2	1.030.1-1.1-1 05	ПС60.18.3.0-3л-34	7	2510	
ПС3	1.030.1-1.1-1 25	ПС63.5.18.3.0-2л-2.31	2	3990	
ПС4	1.030.1-1.1-1 17	ПС63.5.18.3.0-2л-1-31	2	3990	
ПС5	1.030.1-1.1-1 04	ПС30.18.3.0-6л-57	5	1250	
ПС6	1.030.1-1.1-1 03	ПС30.18.3.0-6л-57	5	1890	
ПС7	1.030.1-1.1-1 62	2ПС15.18.3.0-л-58	5	680	
ПС8	1.030.1-1.1-1 62	2ПС15.18.3.0-л-58	4	930	
ПС9	1.030.1-1.1-1 05	ПС60.18.3.0-3л-47	6	2510	

Марка поз.	Обозначение	Наименование	Кол.	Масса ед. кг	Примечание
		окончание			
		t=-20°C; -30°C; -40°C			
		Элементы крепления			
Т3	1.030.1-1.4-1-120	Т3	56		
Т5	1.030.1-1.4-1-120	Т5	2		
Т8	1.030.1-1.4-1-140	Т8	10		
Т19	1.030.1-1.4-1-120СБ	Т19	14		
—	ГОСТ 19903-74*	Полоса 8х80х140	28		
—	ГОСТ 19903-74*	Полоса 8х140х140	14		
РМ1	Лист 7	Рама ворот РМ1	4		

Спецификация на раму ворот

Формат	Зона	Позиция	Обозначение	Наименование	Кол	Примечание
				РМ1		
				Детали		
				140х140х12 ГОСТ 8509-72* Уголок Б ст3 кп 2 ГОСТ 535-79*		
БЧ		1		l = 3680	1	96,9 кг
БЧ		2		l = 4350	2	110,9 кг
БЧ		3		l = 140	2	3,8 кг
				6х50 ГОСТ 103-76* Полоса В ст3 кп 2 ГОСТ 535-79*		
БЧ		4		l = 850	12	0,6 кг

1. Панели приняты керамзитобетонные с объемным весом $\gamma = 900$ кг/м³
2. Монтажные узлы крепления стеновых панелей приняты по серии 1.030.1-1 вып. 3-3

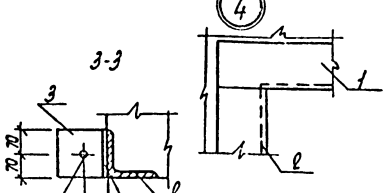

Привязан			
ГИП	Трушин		
Нач. отд	Хрущев		
Н. контр	Винклер		
Гл. конст	Винклер		
Гл. спец	Баскина		
Вед. инж.	Пчелкина		

ТП 503-9-9.85 КЖ1

Диагностическая станция ГАИ пропускной способностью 10 тыс. автомобилей в год

Производственный корпус

Стадия	Лист	Листов
Р	7	

Схемы расположения стеновых панелей

РПЛАН

Схема расположения фундаментов под оборудование и каналов

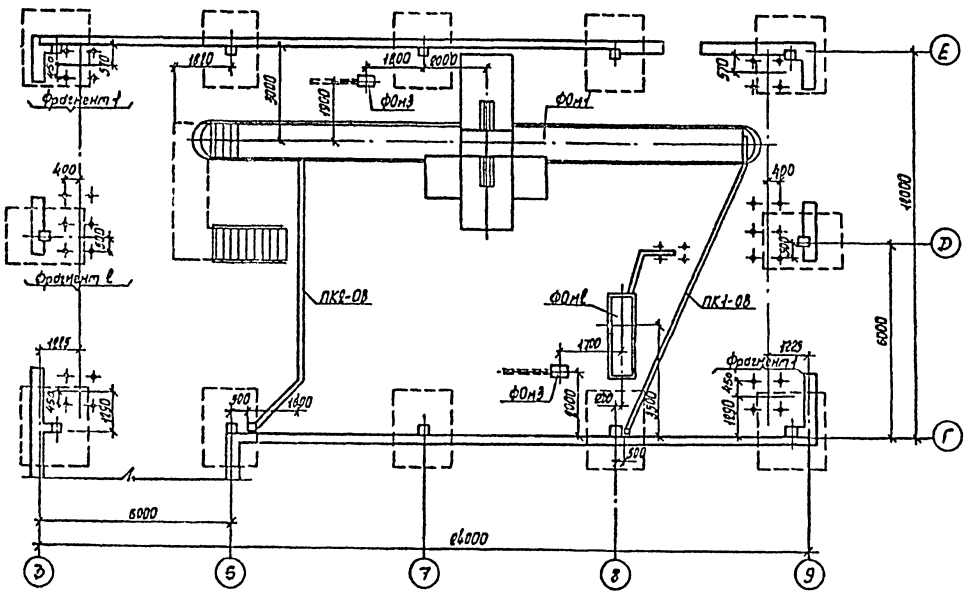

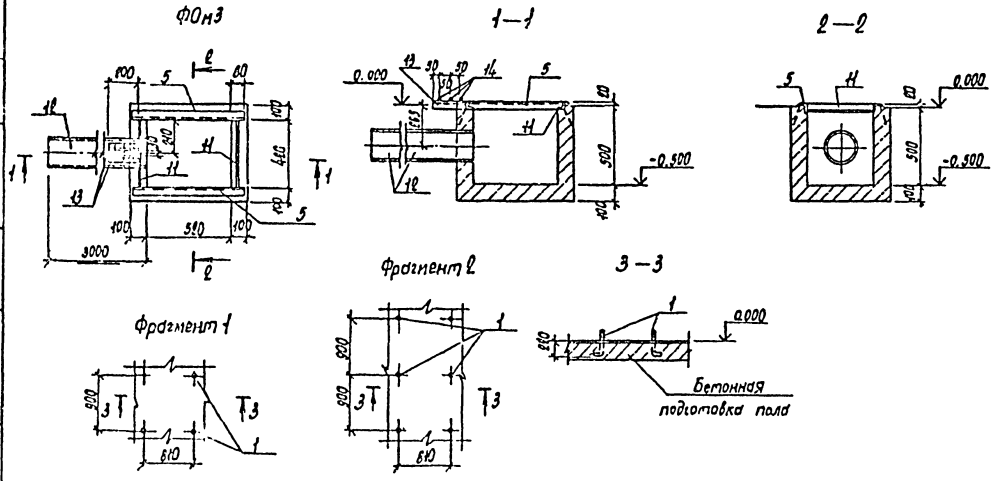

Спецификация к схеме расположения фундаментов под оборудование и каналов

Марка поз.	Обозначение	Наименование	Кол	Масса ед., кг	Примечание
ФОм1	лист 9,10	Канава проездная со стендом СПТ-3; К-480 и подъемником П-12В	1		
ФОм2	лист 11	Стенд для проверки тормозов легковых автомобилей, К-20ВМ	1		
ФОм3	лист 8	Отсос напольный через приемник в полу с открывающейся крышкой 9254	2		
ПК1-ОВ	лист 11	Вентиляционный канал	1		
ПК2-ОВ	лист 11	Вентиляционный канал	1		
1	ГОСТ 24379.1-80	Болт 1.1.М16×300 Вст3пс2	28		

1. Основание каналов и фундаментов под оборудование выполнить из утрамбованного щебнем грунта.
2. Наружные поверхности каналов и фундаментов под оборудование, соприкасающиеся с грунтом, обмазать горячим битумом за 2 раза по холодной битумной грунтовке
3. Обратную засыпку пазух фундаментов под оборудование и каналов производить местным грунтом с уплотнением слоями не более 200 мм до скелета грунта равного 1,6 т/м³
4. В фундаменте под оборудование ФОм1 стены канавы облицевать керамической глазурованной плиткой белого цвета ГОСТ 6141-82, а пол выполнить из керамической плитки по ГОСТ 6787-80.
5. Спецификацию и ведомость расхода стали на фундамент ФОм3 смотреть листы 9,10.

Гип	Трушин		ТП 503-9-9.85		КЖ1
Нач. отд.	Хрупало		Диагностическая станция ГАИ пропускной способностью 10 тыс. автомобилей в год		
Н. контр.	Винклер		Производственный корпус	Стадия	Лист	Листов
Гл. конст.	Винклер			Р	8	
Гл. спец.	Баскина		Схема расположения фундаментов под оборудование и каналов. Фундамент под оборудование ФОм3	ГИПРОАВТОТРАНС г. Москва		
Вед. инж.	Пчелкина					

Привязан

Инв. №

Копировал Марченко

Формат 90

Альбом I

Типовой проект

Согласовано

Нач. отд. ТХ | Пушин | Нач. отд. ОВ | Столошенко

Инв. № подл. | Подпись и дата | Взам. инв. №

Альбом I

Типовой проект

Фундамент под оборудование ФОм1
Схема расположения на отм. 0.000

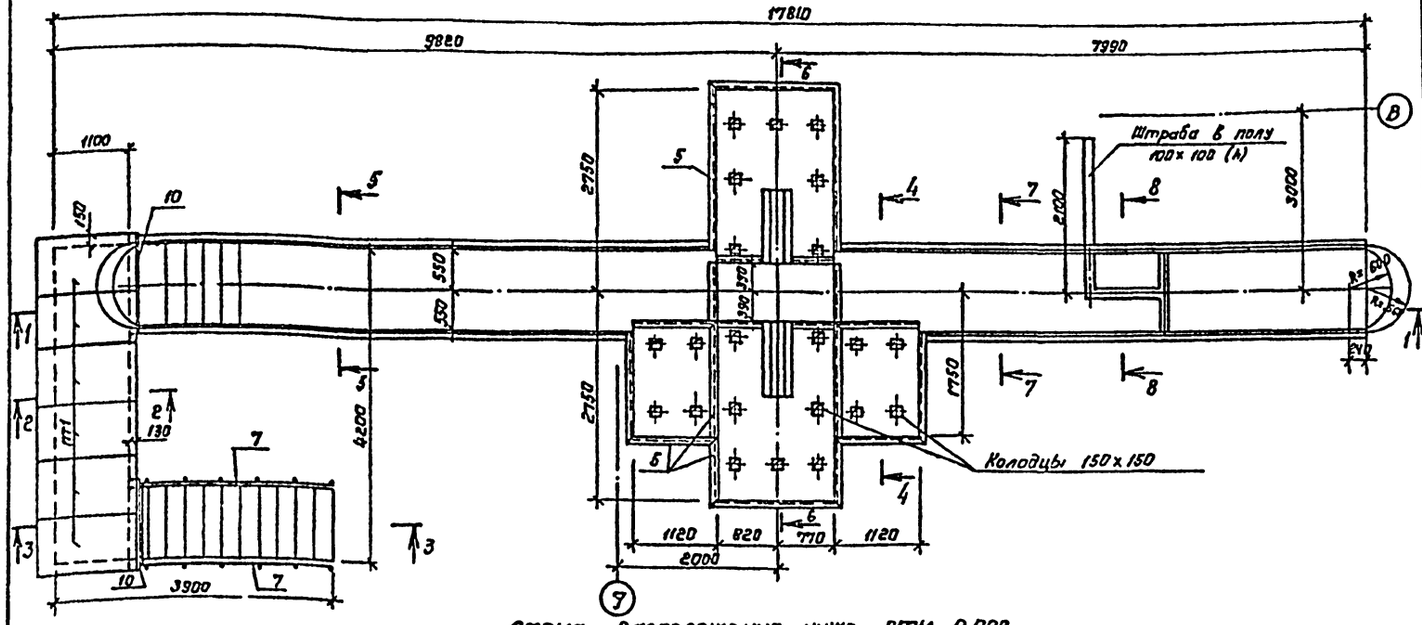

Схема расположения ниже отм. 0.000

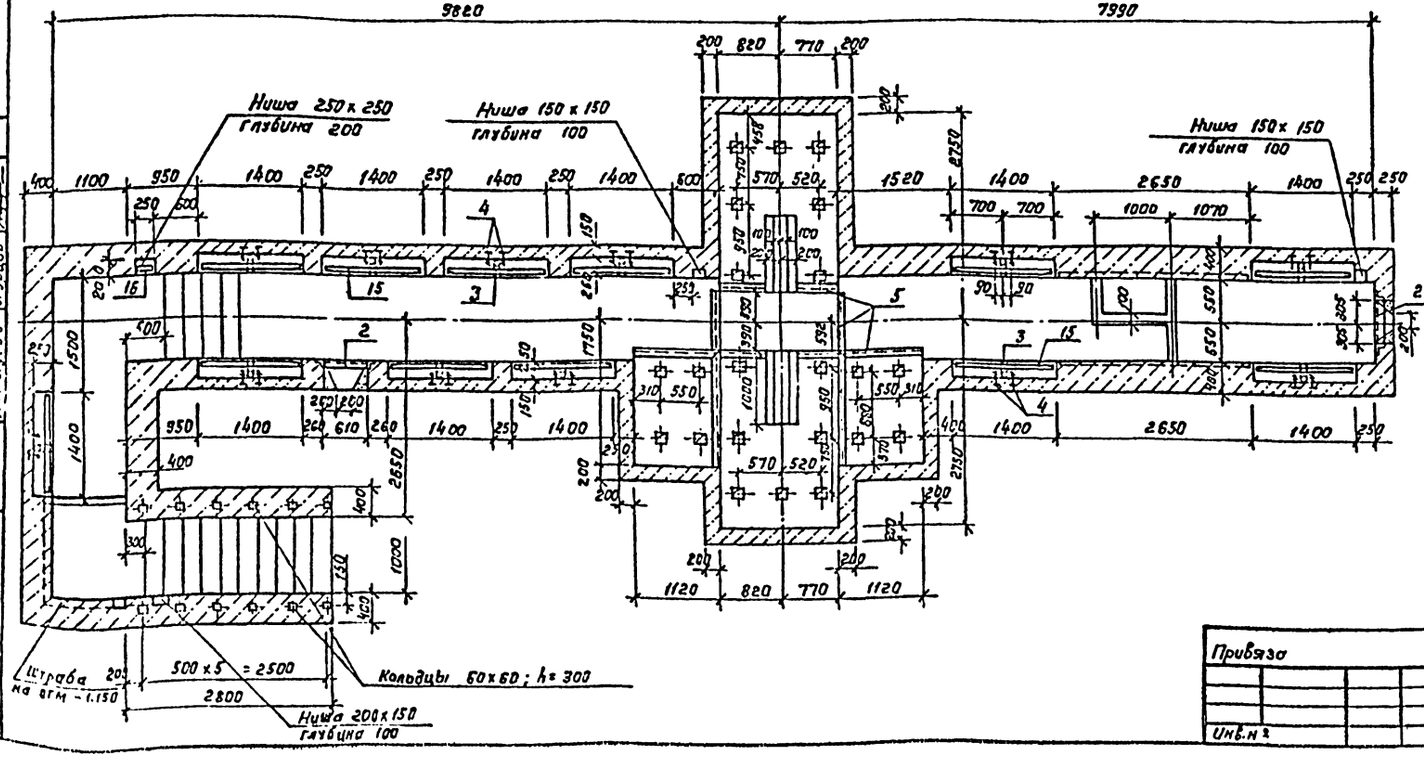

Спецификация фундаментов под оборудование ФОм1, ФОм3

Формат	Зона	Поз.	Обозначение	Наименование	Кол.	Примечание
				ФОм1		
				Сборочные единицы		
				Изделия закладные		
А3		1	ТП503-9-9.85 - КЖИ 14с.	МН1	1	
А3		2	150	МН2	2	
А3		3	308	МН3	12	
А3		4	160	МН4	24	
А3		5	170	МН5	4	4кг
А3		6	180	МН6	2	
А3		8	210	Сетка арматурная С1	12	
А3		9	220	Сетка арматурная С2	2	
А3		15	280	Решетка РС1	12	
А3		16	280	Решетка РС2	1	
				Детали		
БЧ		10		L 100×10 ГОСТ 8509-72* ℓ=1500	2	22.7 кг
БЧ		17		ГОСТ 5781-82 ℓ=150	25	0.03 кг
				Материалы		
				Бетон марки 150		5 1 м³
				ФОм3		
				Сборочные единицы		
А3		5	ТП503-9-9.85 - КЖИ 11с	Изделие закладное МН5	4	4кг
А3		11	190	Изделие закладное МН7	2	
				Детали		
БЧ		12		Труба 2″ н 219×4 ГОСТ 10704-75* ℓ=200	1	6.3 6 кг
БЧ		13		L 50×5 ГОСТ 8509-72* ℓ=200	2	0 8 кг
БЧ		14		ГОСТ 5781-82 ℓ=130	3	0.03 кг
				Материалы		
				Бетон марки 150		0.16 м³

Спецификация к схеме расположения фундамента ФОм1

Марка, поз.	Обозначение	Наименование	Кол.	Масса ед., кг	Примечание
ПГ1	3.006.1-2вып. 1-2	Плита ПГ13-11б	6	330	

Данный лист смотреть совместно с листами 10, 11.

Привязка

Инв.№

Гип	Трушин	
Нач.отд	Хрупало	
Н.контр	Винклер	
Гл.конст.	Винклер	
Гл.спец	Баскина	
Вед.инж	Пуелкина	

ТП 503-9-9.85 КЖ1

Диагностическая станция ГАИ пропускной способностью 10 тыс. автомобилей в год

Производственный корпус

Стадия	Лист	Листов
Р	9	

Фундамент под оборудование ФОм1. Схемы расположения на отм. 0.000 и ниже отм. 0,000.

ГИПРОАВТОТРАНС г. МОСКВА

Копировал: Конкова

Альбом I

Типовой проект

Фундамент под оборудование ФОм 1

1-1

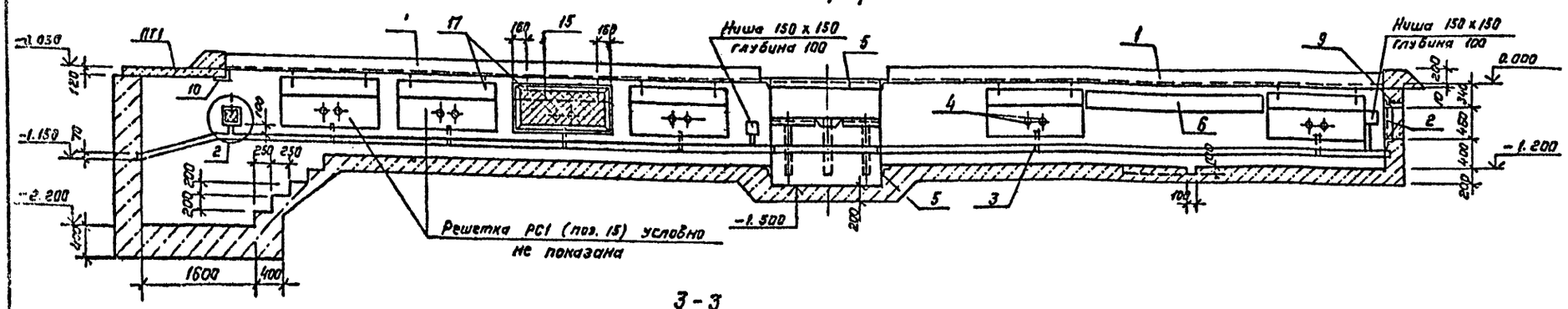

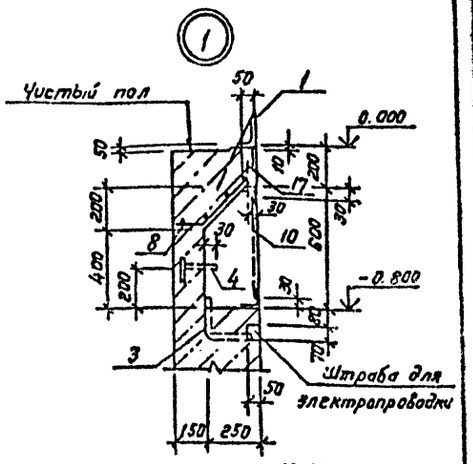

3-3

2-2

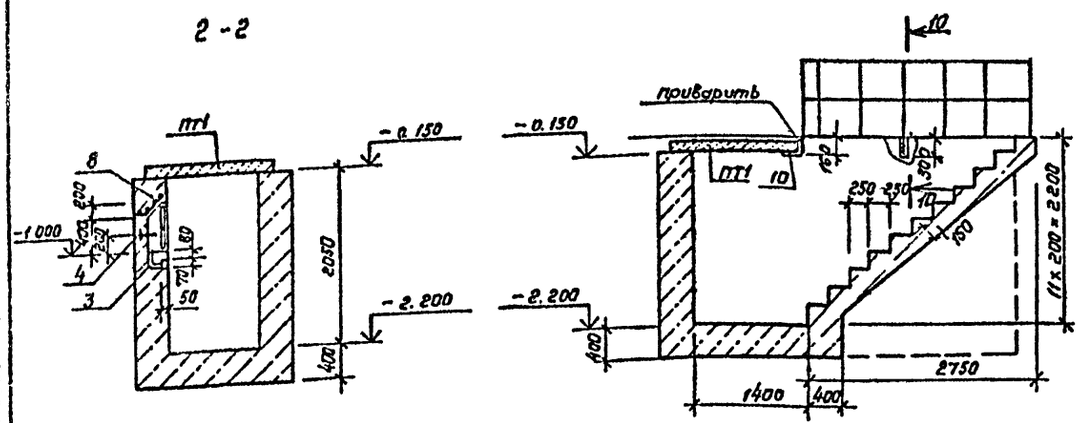

4-4

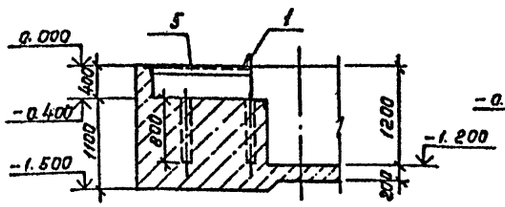

5-5

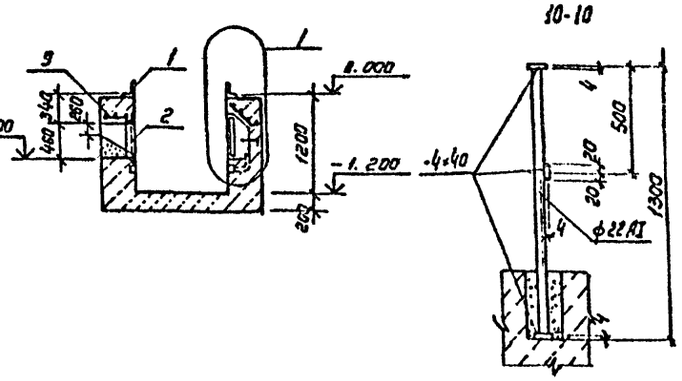

10-10

Ведомость расхода стали на элемент, кг

Марка элемента	Изделия закладные																									Всего	Общий расход
	Арматура класса						Прокат марки																				
	A I			A III			В ст 3 кп 2																				
	ГОСТ 5781-82			ГОСТ 5781-82			ГОСТ 2590-71*	ГОСТ 103-76*						ГОСТ 10704-76*			ГОСТ 8568-77*		ГОСТ 8509-72*			ГОСТ 8510-72*		ГОСТ 5336-80			
	6	22	Итого	8	12	Итого	16	Итого	40х4	100х12	150х10	200х10	Итого	Дн 20	Дн 219	Итого	δ=5мм	Итого	50х5	100х10	Итого	[65х 65х10	Итого	сетка №20х16	Итого		
ФОм1	27.5	81.9	109.4	14.2	100.0	114.2	7.2	7.2	20.9	19.2	332.4	81.5	452.1	8.4	—	8.4	—	—	292.8	45.4	338.2	554.4	554.4	17.0	17.0	1600.9	1600.9
ФОм2	0.2	—	0.2	3.0	—	3.0	—	—	—	—	—	—	—	—	—	—	13.0	13.0	27.4	—	27.4	—	—	—	—	43.6	43.6
ФОм3	1.0	—	1.0	1.0	—	1.0	—	—	—	—	—	—	—	—	63.6	63.6	—	—	10.2	—	10.2	—	—	—	—	75.8	75.8
ПК1-08	—	—	—	0.7	—	0.7	—	—	—	—	—	—	—	—	—	—	—	—	6.1	12.0	18.1	—	—	—	—	18.8	18.8
ПК2-08	—	—	—	0.7	—	0.7	—	—	—	—	—	—	—	—	—	—	—	—	6.1	6.0	12.1	—	—	—	—	12.8	12.8

6-6

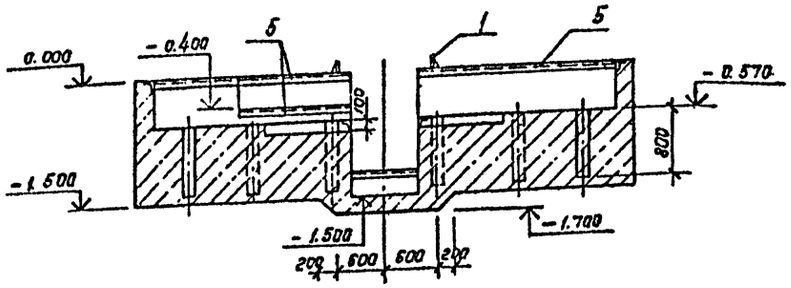

7-7

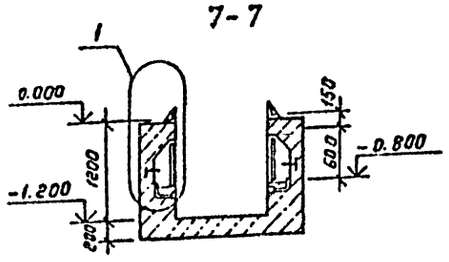

8-8

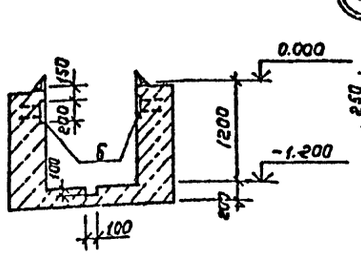

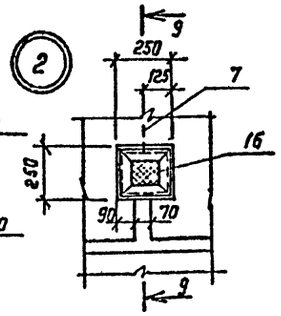

9-9

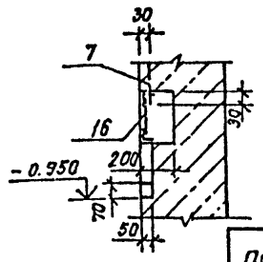

Согласовано

Нач. отд. ТХ Пугин

Нач. отд. ЭО Огурцов

Нач. отд. ОВ Александров

Взам. инв.№

Подпись и дата

Инв.№ подл.

Привязан

Инв. №

ГИП	Трушин	
Нач. отд.	Хрупало	
Н. контр.	Винклер	
Гл. конст.	Винклер	
Гл. спец.	Баскина	
Вед. инж.	Пуелкина	

ТП 503-9-9.85 КЖ1

Диагностическая станция ГАИ пропускной способностью 10 тыс. автомобилей в год

Производственный корпус

Стадия	Лист	Листов
Р	10	

Фундамент под оборудование ФОм1. Сечения.

ГИПРОАВТОТРАНС г. Москва

Копировал Коннова

Формат А2

Альбом I

Типовой проект

ФОм 2

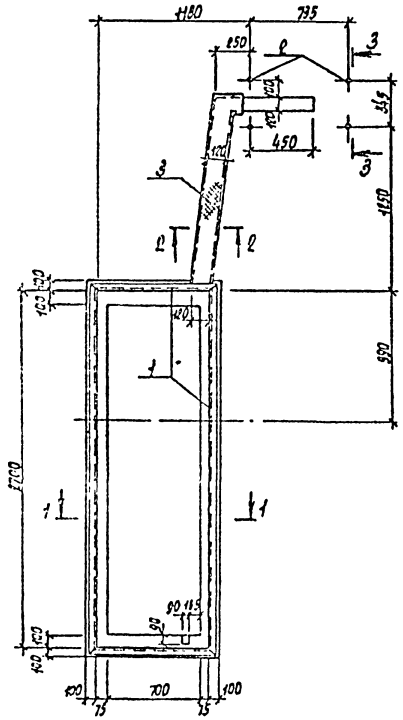

Канал ПК1-ОВ
Схема расположения на отм. 0.000

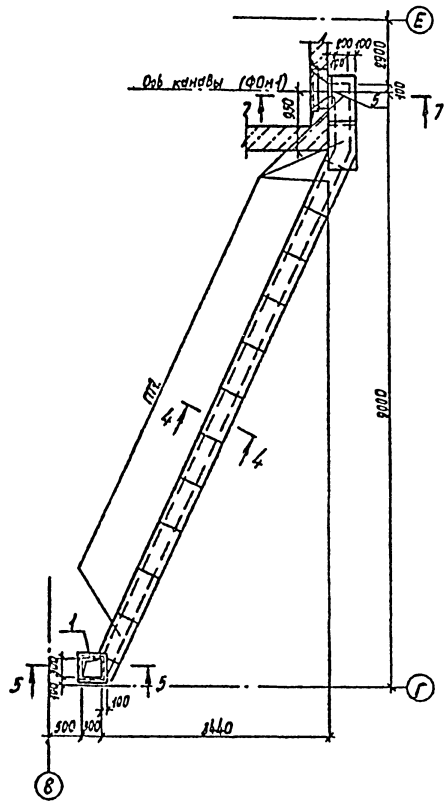

Канал ПК2-ОВ
Схема расположения на отм. 0.000

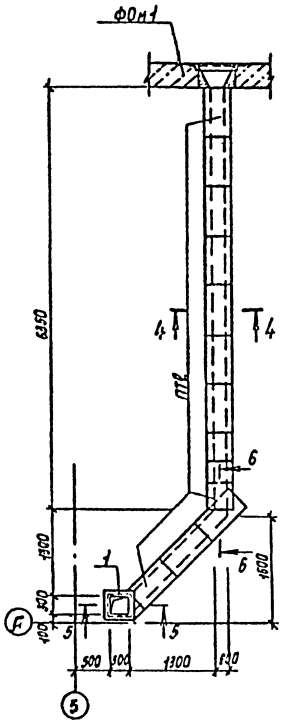

Спецификация фундамента ФОм2 и каналов ПК1-ОВ, ПК2-ОВ

Формат	Зона	Поз.	Обозначение	Наименование	Кол.	Примечание
				ФОм2		
				Сборочные единицы		
А3		1	ТП503-9-9.85 - КЖИ.170.	Изделие закладное МН5	2 шт	
				Стандартные изделия		
		2	ГОСТ 24379.1-80	Болт 1.1М16х1.00 В.СТ.3 пс 2	4	
				Детали		
БЧ		3		Рифленая сталь δ=5 мм ГОСТ 8568-77*	0,3 м²	13,0 кг
БЧ		4		АТ-6 ГОСТ 5781-82* Ø=16	5	0,03 кг
				Материалы		
				Бетон марки 150		0,7 м³
				ПК1-ОВ		
				Сборочные единицы		
А3		1	ТП 503-9-9.85 - КЖИ 170.	Изделие закладное МН5	1 шт	
				Детали		
БЧ		5		∟100х10 ГОСТ 8509-72* Ø=400	2	6,0 кг
				Материалы		
				Бетон марки 150		1,0 м³
				ПК2-ОВ		
				Сборочные единицы		
А3		1	ТП 503-9-9.85 - КЖИ 170	Изделие закладное МН5	1 шт	
				Детали		
БЧ		5		∟100х10 ГОСТ 8509-72* Ø=400	1	6,0 кг
				Материалы		
				Бетон марки 150		0,88 м³

Спецификация к схемам расположения каналов ПК1-ОВ, ПК2-ОВ

Марка поз.	Обозначение	Наименование	Кол.	Масса ед. кг	Примечание
ПТ2	3.006-9/82 Вып.1-2	Плита ПГ-15Б	15	80	

Ведомость расхода стали на фундамент и каналы смотреть на листе 10

1—1

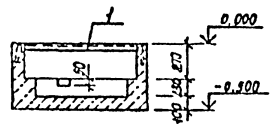

3—3

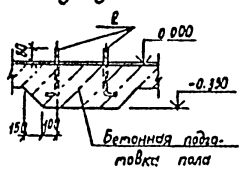

5—5

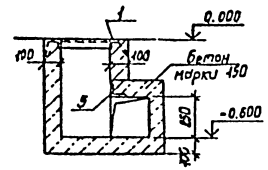

7—7

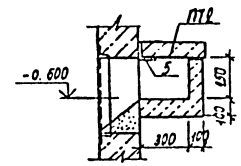

2—2

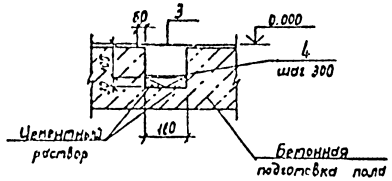

4—4

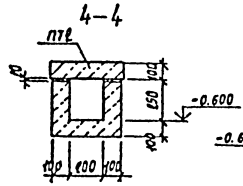

6—6

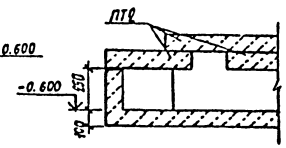

Привязан

Инв. N

ГИП	Трунин		
Нач. отд.	Хачатов		
Гл. констр.	Винклер		
Гл. спец.	Бакулина		
Спец. инж.	Парахина		

ТП 503-9-9.85 КЖ1

Диагностическая станция ГАИ пропускной способностью 10 тыс. автомобилей в сутки

Производственный корпус

Стадия	Лист	Листов
Р	11	

Фундамент под оборудование ФОм2 и каналы ПК1-ОВ, ПК2-ОВ

ГИПРОАВТОТРАНС г. Москва

Копировал Марченко

Формат А4

Альбом I

Типовой проект

Ведомость рабочих чертежей основного комплекта

Лист	Наименование	Примечание
1	Общие данные	
2	Схема расположения фундаментов	
3	Схема расположения подпольных каналов.	
4	Подпольные каналы. Сечения I-I ÷ II-II.	
5	Схемы расположения плит перекрытия	
	на отм 3.000 и покрытия на отм. 6.000.	
6	Схемы расположения стеновых панелей	
	наружных стен.	
7	Спецификация к схемам расположения	
	стеновых панелей наружных стен	
8	Схема расположения внутренних сте-	
	новых панелей 1го этажа.	
9.	Схема расположения внутренних стеновых	
	панелей 2го этажа	
10	Развертки панелей внутренних стен.	
11	Схемы расположения элементов лестницы в осях	
	I-II и металлической лестницы ЛМ1.	
12	Схема расположения фризовых камней,	
	вентиляционных коробов и стаканов	
13	Схема расположения сборных перегородок 1го этажа	
	Сечения 1-1 ÷ 5-5.	
14	Схема расположения сборных перегородок	
	2го этажа. Сечения 6-6, а-а.	
15.	Схемы перекрытия каналов приточно-	
	-вытяжной вентиляции.	

Ведомость ссылочных и прилагаемых документов

начало

Обозначение	Наименование	Примечание
	Ссылочные документы	
1.112-5 вып 2	Плиты железобетонные	
	для ленточных фундаментов	
ГОСТ 13579-78	Блоки бетонные для стен	
	подвалов.	
1.138-10 вып. 1	Перемычки железобетон-	
	ные для зданий с кир-	
	пичными стенами.	
3.006.1-2/82 вып.1-2	Сборные железобетонные кана-	
	лы и тоннели из лотковых элементов	

Типовой проект разработан в соответствии с действующими нормами и правилами и предусматривает мероприятия, обеспечивающие взрывную, взрывопожарную и пожарную безопасность при эксплуатации здания.

Главный инженер проекта /А.В. Трушин/

Ведомость спецификаций

начало

Лист	Наименование	Примечание
2	Спецификация к схеме расположения	
	фундаментов.	
3	Спецификация к схеме расположения	
	подпольных каналов. Спецификация	
	подпольных каналов.	
5	Спецификация к схеме расположения	
	плит перекрытия и покрытия	
7	Спецификация к схемам расположения	
	стеновых панелей наружных стен.	
8	Спецификация к схеме расположения	
	внутренних стеновых панелей 1го этажа	
9	Спецификация к схеме расположения	
	внутренних стеновых панелей 2го этажа	
11	Спецификация к схемам расположе-	
	ния элементов лестниц	
12	Спецификация к схеме расположения	
	фризовых камней, вентиляционных	
	коробов и стаканов	

Ведомость ссылочных и прилагаемых документов

Окончание

Обозначение	Наименование	Примечание
шифр 182-82	Крупнопанельные конструк-	
	ции для вспомогательных	
	зданий промышленных пред-	
	приятий с высотой этажа	
	3.0м и шагом несущих	
	поперечных стен 6.0м	
	/дополнение к комплек-	
	сной серии 135/	
1.450.3-3 вып.0.2 ч.1.2	Стальные лестницы,	
	площадки, стремянки и	
	ограждения.	
1.494-24 вып. 1	Стаканы для крепления	
	крышных вентиляторов,	
	дефлекторов и зонтов.	
1.231-5 вып. 1	Панели перегородок гипсоперлитовые	
2.230-1 вып. 10	Детали стен и перегородок	
	общественных зданий	
2.460-15 вып. 1	Типовые узлы покрытий	
	промышленных зданий	
	Прилагаемые документы	
ТП 503-9-9.85 КЖИ	Чертежи строительных	
	изделий	
ТП 503-9-9.85 АР2 КЖ2 ВИ	Ведомость потребности	по стр. части
	в материалах	

Ведомость спецификаций

Окончание

Лист	Наименование	Примечание
13	Спецификация к схеме расположения	
	сборных перегородок 1го этажа	
14	Спецификация к схеме расположения	
	сборных перегородок 2го этажа	

Ведомость объемов сборных бетонных и железобетонных конструкций по рабочим чертежам основного комплекта марки КЖ

№ строки	Наименование группы элементов конструкции	Код	Кол, м³	Примечание
1	Фундаментные плиты	5813000000	70.0	
2	Фундаментные блоки	5835000000	62.0	
3	Перемычки	5828000000	3.0	
4	Плиты перекрытия каналов	5858000000	1.8	
5	Панели перекрытий	5842000000	30.0	
6	Панели покрытия	5841000000	29.0	
7	Стаканы	5896000000	0.4	
8	Панели наружных стен	5831000000	78.0	
9	Панели внутренних стен	5832000000	33.0	
10	Элементы лестниц	5891000000	4.0	
11	Фризовые камни	5894210000	3.4	
12	Подоконные доски	5894100000	0.6	
	Всего бетона и железобетона	5899990099	312.4	

Общие указания.

1. Проект разработан для применения в районах с расчетной зимней температурой наружного воздуха -20°С - 30°С (основное решение); -40°С; скоростной напор ветра для I (основное решение) II, III географических районов, вес снегового покрова $0{,}7\times10^3$ Па, 10^3 Па (основное решение); сейсмичность не выше 6 баллов.
2. Данные о грунтах приведены на листе 2.

Привязан

Инв. №

ГИП	Трушин	
Нач. отд.	Хрулева	
Н. контр.	Рогунова	
Гл. конст.	Винклер	
Гл. спец.	Баскина	
Вед. инж.	Пчелкина	
Ст. инж.	Бакунина	

ТП-503-9-9.85 КЖ2

Диагностическая станция ГАИ пропускной способностью 10 тыс. автомобилей в год

Вспомогательное здание	Стадия	Лист	Листов
	Р	1	15

Общие данные

ГИПРОАВТОТРАНС г. Москва

Копировал: Коннова

формат А2

Инв. № подл. | Подпись и дата | Взам. инв. №

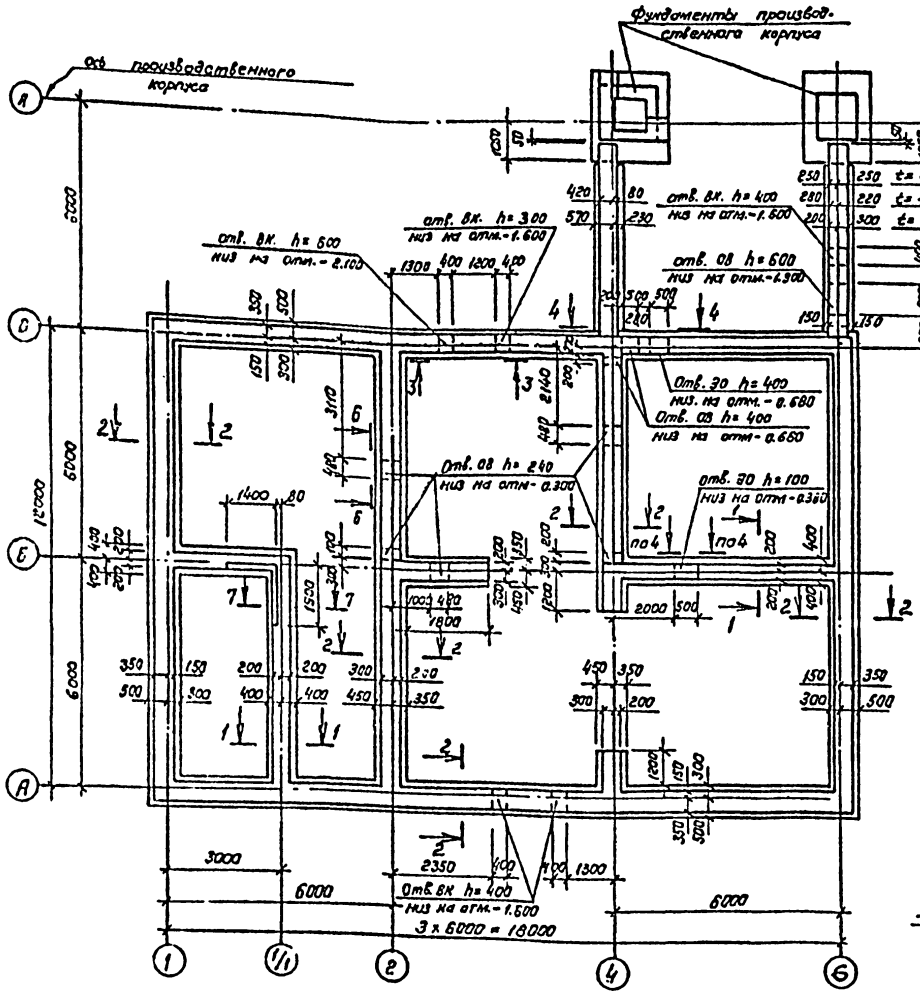

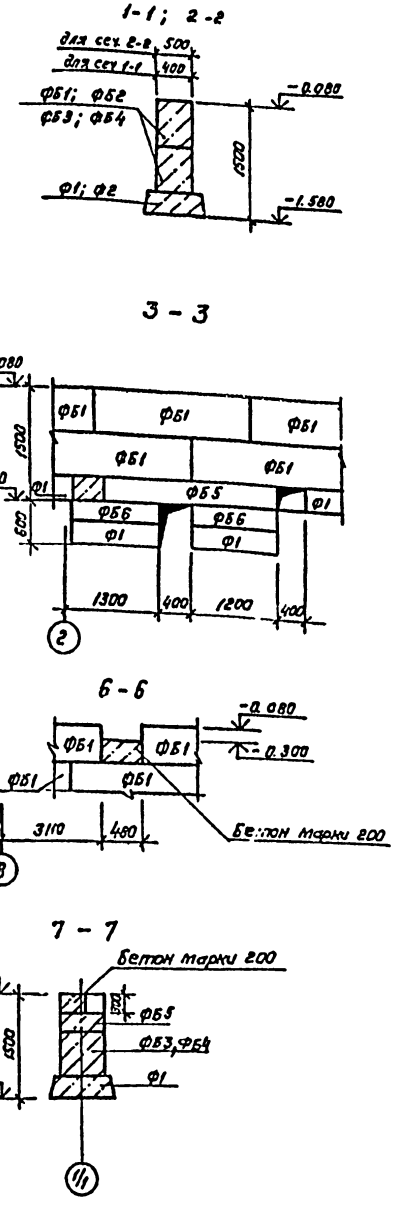

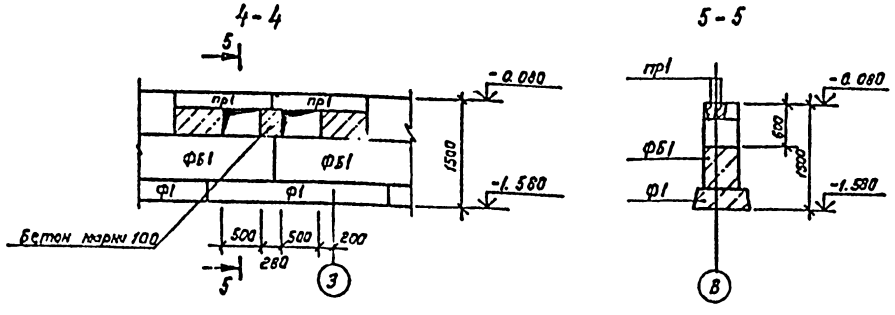

Спецификация к схеме расположения фундаментов

Марка, поз.	Обозначение	Наименование	Кол.	Масса ед, кг	Примечание
		Фундаментные плиты			
Ф1	1.112-5 вып. 2	ФЛ8.24-2	40	1335	
Ф2	1.112-5. вып. 2	ФЛ8.12-2	4	685	
		Фундаментные блоки			
ФБ1	ГОСТ 13579-78	ФБС 24.5.6-т	75	1630	
ФБ2	ГОСТ 13579-78	ФБС 12.5.6-т	10	790	
ФБ3	ГОСТ 13579-78	ФБС 24.4.6-т	6	1300	
ФБ4	ГОСТ 13579-78	ФБС 12.4.6-т	3	640	
ФБ5	ГОСТ 13579-78	ФБС 24.5.3-т	6	650	
ФБ6	ГОСТ 13579-78	ФБС 12.5.3-т	5	350	
		Перемычки			
пр1	1.138-10 вып. 1	1ПР38-12.12.22у	4	75	

1. Основанием под фундаменты приняты непучинистые, непосадочные грунты со следующими нормативными характеристиками: $\varphi^{н}=28°$; $C^{н}=2$ кПа; $E=14.7$ мПа; $\gamma=1.6$ т/м³
2. Производство работ вести в соответствии с требованиями СНиП III-15-76 и СНиП III-16-80
3. Обратную засыпку пазух фундаментов производить грунтом без включения строительного мусора и растительного грунта с послойным трамбованием до получения γ скелета грунта ≥ 1.6 т/м³
4. Фундаментные плиты укладывать на песчаную подушку толщиной не более 100 мм.
5. Укладку блоков производить на растворе марки 100 с перевязкой вертикальных швов не менее высоты фундаментного блока.
6. При устройстве фундаментов в зимний период для предотвращения возможности морозного пучения грунтов под подошвой фундаментов основание следует защищать от увлажнения, своевременно производить засыпку грунтом пазух котлована, утеплять фундаменты теплоизоляционными материалами, вводить в грунт основания добавки, понижающие температуру замерзания грунта.

Альбом I

Типовой проект

Согласовано

Нач. отд. ОВ | Нач. отд. ВК | Нач. отд. ЭО

Заказ № 4819

Инв. № подл. | Подпись и дата | Взам. инв. №

Привязан

Инв. №

ГИП	Трушин	
Нач. отд.	Хрупало	
Н. конт.	Винклер	
Гл. конт.	Винклер	
Гл. спец.	Баскина	
Вед. инж.	Пчелкина	
Ст. инж.	Бакунина	

ТП 503-9-9.85 КЖ2

Диагностическая станция ГАИ пропускной способностью 10 тыс. автомобилей в год

Вспомогательное здание

Стадия	Лист	Листов
Р	2	

Схема расположения фундаментов

ГИПРОАВТОТРАНС г. Москва

Копировал Коннова

Формат А2

Альбом I

Типовой проект

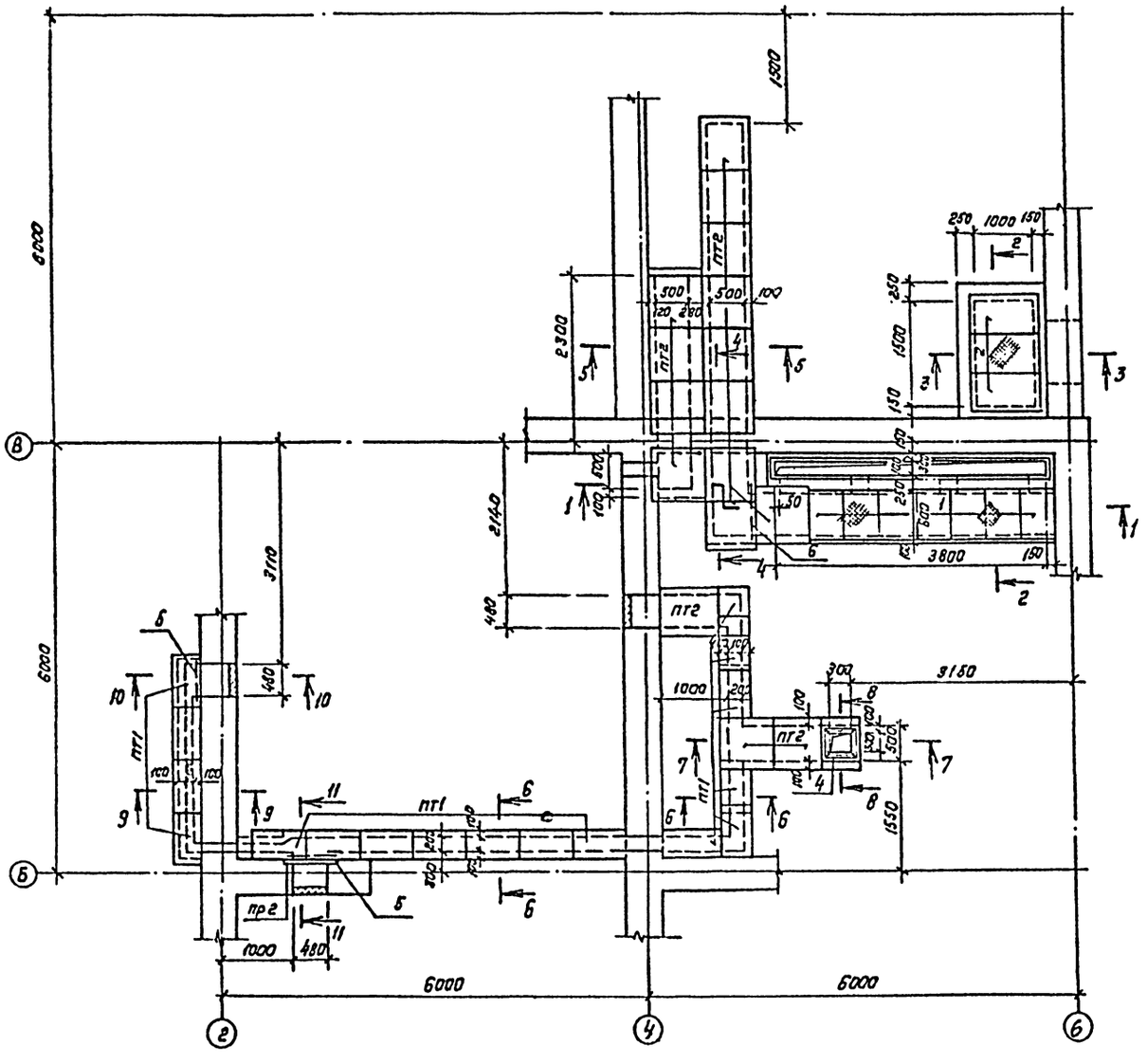

Спецификация к схеме расположения подпольных каналов

Марка поз.	Обозначение	Наименование	Кол.	Масса ед., кг	Примечание
ПГ1	3.006.1-2/82 Вып. II-2	Плита П1-8	17	40	
ПГ2	3.006.1-2 Вып. II-2	Плита П5 д-8	16	100	
ПР1	1.138-10 Вып. 1	Перемычка 1ПР38-12.12.22у	1	75	
ПР2	1.138-10 Вып. 1	Перемычка 1ПР1-10.12.6	1	25	
1	ТП 503-9-9.85 -КЖИ.240.	Металлический щигшсл	7	21	
2	ТП 503-9-9.85 -КЖИ.250	ЩС2	3	37	

Спецификация подпольных каналов

Формат	Зона	Поз.	Обозначение	Наименование	Кол.	Примечание
				Сборочные единицы		
А3	3		ТП 503-9-9.85 -КЖИ.200.	Изделие закладное МН8	13шт.	
А3	4		-КЖИ.170.	МН5	10шт.	
				Детали		
БЧ	5			∟ 75×6 ГОСТ 8509-72* L=500	2	5.2 кг
БЧ	5			∟ 100×10 ГОСТ 8509-72* L=900	1	13.6 кг
БЧ	7			А-III-12 ГОСТ 5781-82* L=4000	4	3.6 кг
БЧ	8			А-I-6 ГОСТ 5781-82* L=1100	41	0.25 кг
				Материалы		
				Бетон марки 150		6.5 м³

Ведомость расхода стали на элемент, кг

Марка элемента	Изделия закладные										Всего	Общий расход
	Арматура класса					Прокат марки						
	AI		AIII			Вст 3 кп 2						
	ГОСТ 5781-82*		ГОСТ 5781-82*			ГОСТ 8509-72*						
	6	итого	8	12	итого	L50×5	L63×5	L75×5	L100×10	итого		
Подпольные каналы	10.3	10.3	14.4	14.4	28.8	38.0	62.4	10.4	13.6	124.4	163.5	163.5

1. Плиты перекрытия каналов уложить на цементный раствор марки 50.
2. Основание каналов выполнить из утрамбованного щебнем грунта.
3. Наружные поверхности каналов обмазать горячим битумом за 2 раза.
4. Данный лист смотреть совместно с листом 4.

Согласовано:

Нач. отд. Ефимова
Гл. спец. Сорокин
Гл. спец. рук. отд. Гратез

Инв. № подл. | Подпись и дата | Взам. инв. №

Привязан

Инв. №

ГИП	Трушин	
Нач. отд.	Хрупало	
К. контр.	Винклер	
Гл. конст.	Винклер	
Гл. спец.	Баскина	
Вед. инж.	Пчелкина	

ТП-503-9-9.85 -КЖ2

Диагностическая станция ГАИ пропускной способностью 10 тыс. автомобилей в год

Вспомогательное здание

Стадия	Лист	Листов
Р	3	

Схема расположения подпольных каналов

ГИПРОАВТОТРАНС г. Москва

Копировал Канаева

Формат А2

Альбом I

Типовой проект

Подпольные каналы

1-1

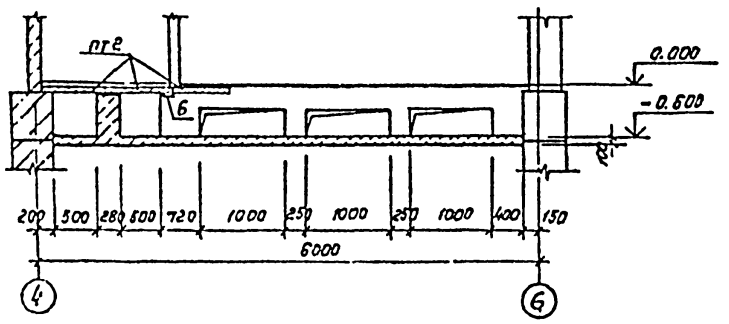

2-2

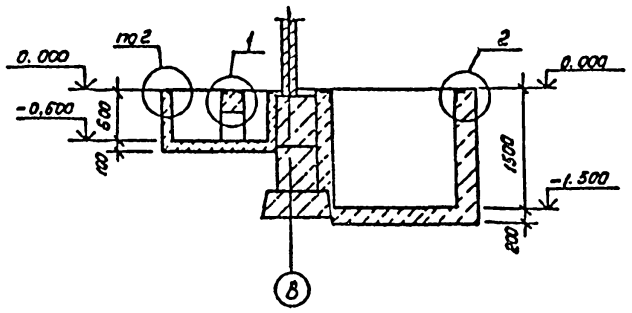

3-3

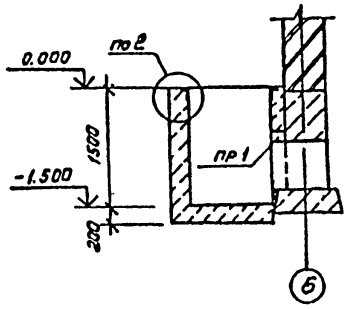

4-4

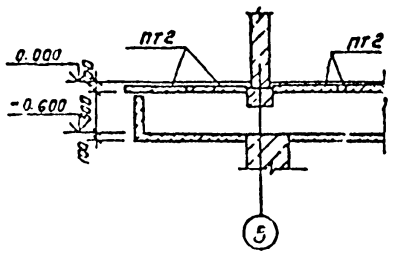

5-5

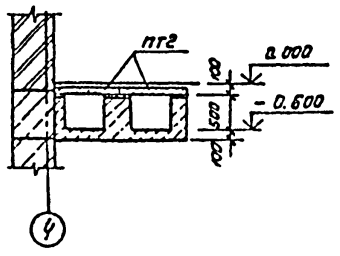

6-6

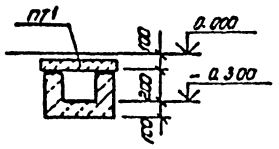

7-7

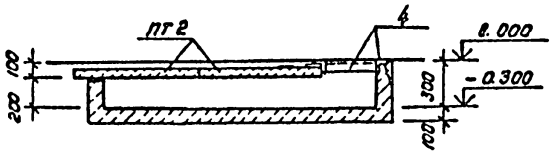

8-8

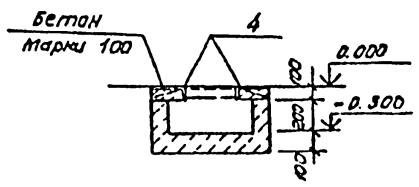

9-9

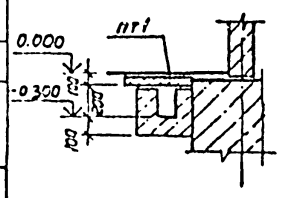

10-10

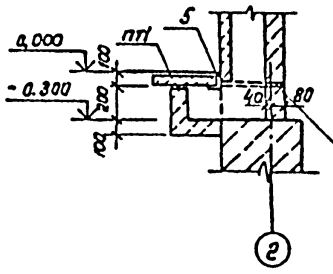

11-11

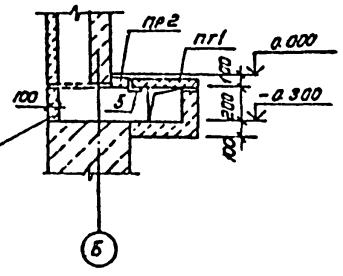

1

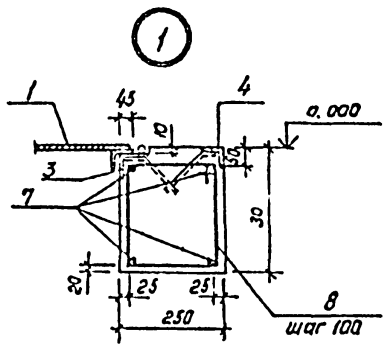

2

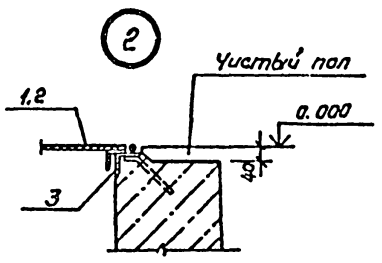

				ТП-503-9-9.85	КЖ2
ГИП	Трушин			Диагностическая станция ГАИ пропускной способностью 10 тыс. автомобилей в год	
Нач.отд.	Хрупало				
Н.контр.	Винклер			Вспомогательное здание	Стадия: Р; Лист: 4; Листов:
Гл.конст.	Винклер				
Гл.спец.	Баскина			Подпольные каналы сечения 1-1 ÷ 11-11.	ГИПРОАВТОТРАНС г. Москва
Вед.инж.	Пуелкина				

Привязан

Инв.№

Копировал Коннова

Формат А2

Альбом I

Типовой проект

Схема расположения плит перекрытия на отм. 3.000

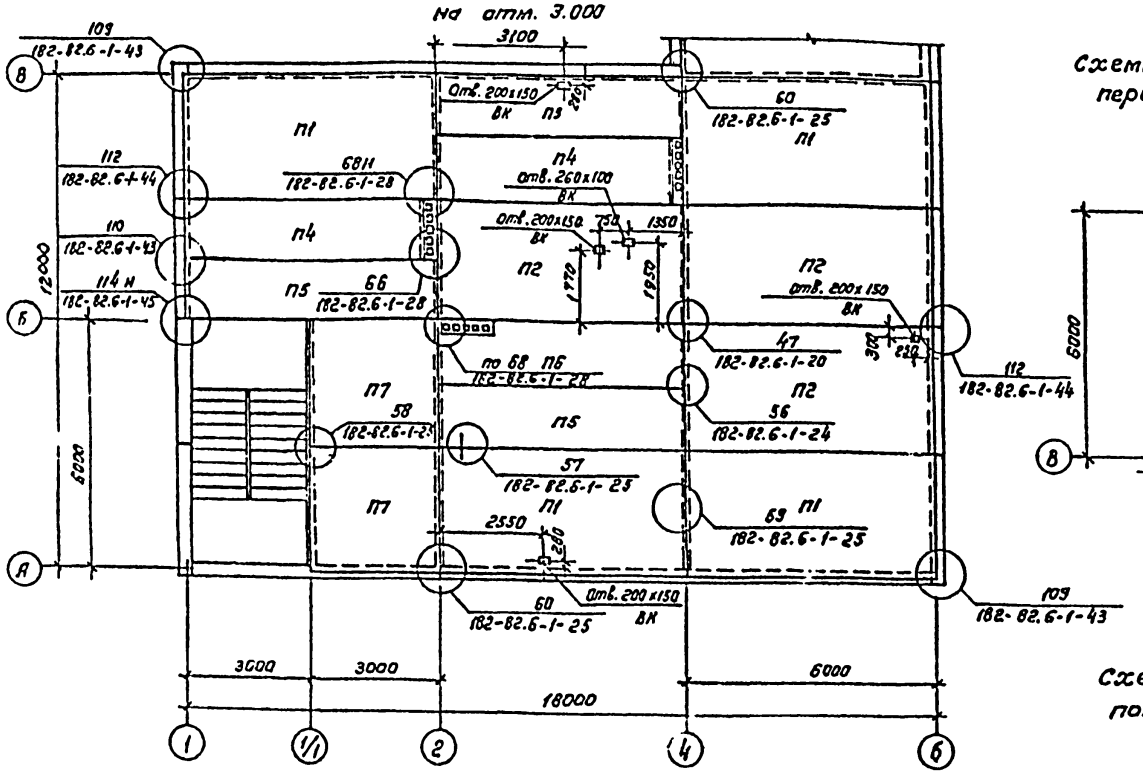

Схема расположения плит перекрытия на отм. 3.000

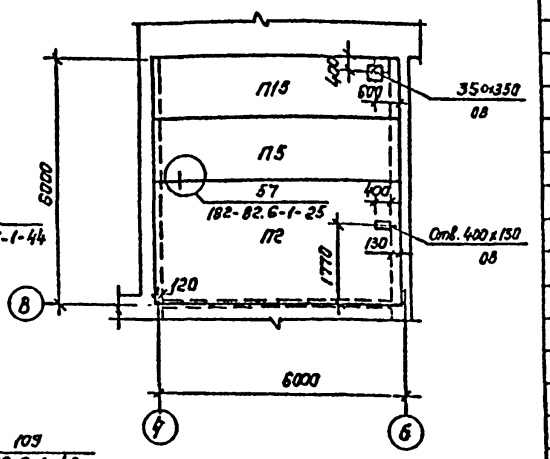

Схема расположения плит покрытия на отм. 6.000

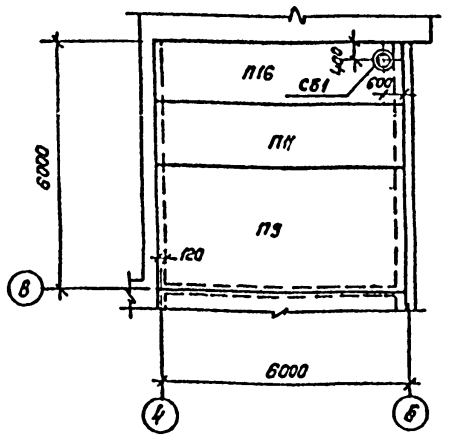

Схема расположения плит покрытия на отм. 6.000.

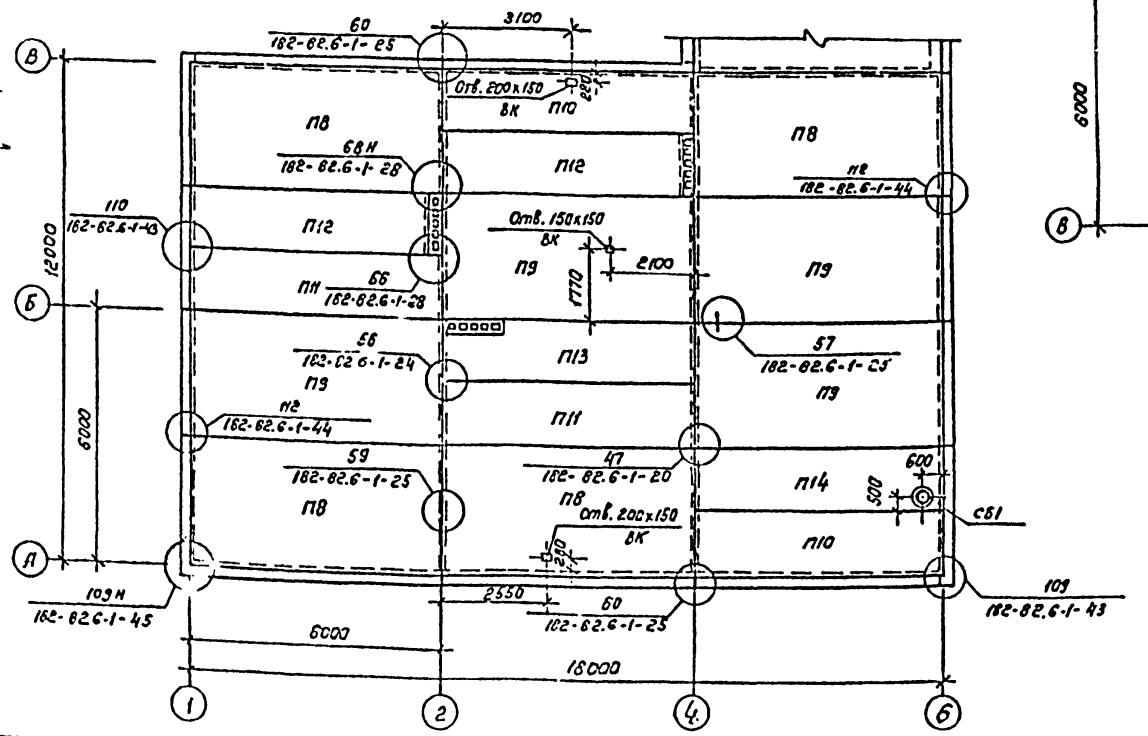

Спецификация к схеме расположения плит перекрытия и покрытия

Марка, поз.	Обозначение	Наименование	Кол.	Масса ед., кг	Примечание
		Панели перекрытий			
П1	182-82.4-1-7.000-05	1ПК8-60.30	4	5900	
П2	182-82.4-1-7.000-02	ПК8-60.30	4	5900	
П3	182-82.4-1-4.000-02	1ПК8-60.15	1	2800	
П4	182-82.4-1-3.000-05	ПК8-57.15	2	2700	
П5	182-82.4-1-3.000-02	ПК8-60.15	3	2800	
П6	182-82.4-1-6.000-02	2ПК8-60.15	1	2800	
П7	182-82.4-1-2.000-02	1ПК8-30.30	2	2750	
П8	182-82.4-1-7.000-03	1ПК4.5-60.30	4	5900	
П9	182-82.4-1-7.000	ПК4.5-60.30	6	5500	
П10	182-82.4-1-4.000	1ПК4.5-60.15	2	2800	
П11	182-82.4-1-3.000	ПК4.5-60.15	3	2800	
П12	182-82.4-1-3.000-03	ПК4.5-57.15	2	2700	
П13	182-82.4-1-6.000	2ПК4.5-60.15	1	2800	
П14	ТП 503-9-9.85 - КЖИ 60	ПРБ-60.15-1	1	2400	
П15	ТП 503-9-9.85 - КЖИ 70	ПРВ-60.15-1	1	2400	
П16	ТП 503-9-9.85 - КЖИ 60	ПРБ-60.15-2	1	2400	
СБ1	1.494-24 Вып. 1	Стакан СБ4А-1	2	150	
		Изделия соединительные			
МС5	182-82.7-1-010	МС5	6	0.29	
МС18	182-82.7-1-070	МС18	13	0.62	
МС21	182-82.7-1-080	МС21	29	0.2	
МС24	182-82.7-1-080	МС24	54	0.42	
МС25	182-82.7-1-080	МС25	4	0.55	
МС28	182-82.7-1-110	МС28	14	0.21	
МС36	182-82.7-1-160	МС36	2	0.17	
МС39	182-82.7-1-200	МС39	4	0.22	
МС40	182-82.7-1-210	МС40	4	0.62	

1. Установка панелей перекрытия и покрытия без заделки открытых торцов не допускается
2. Панели перекрытия и покрытия укладывать на слой цементного раствора марки 100 толщиной 10 мм.
3. Монтаж вести в соответствии с указанием шифра 182-82.6-1.

Согласовано

Инв. № подл. | Подпись и дата | Взам. инв. №

Привязан

Инв. №

ГИП	Трушин		ТП 503-9-9.85 КЖ2
Нач. отд.	Хрупало		Диагностическая станция ГАИ пропускной способностью 10 тыс. автомобилей в год
Н. контр.	Винклер		
Гл. конст.	Винклер		Вспомогательное здание — Стадия: Р; Лист: 5; Листов:
Гл. спец.	Баскина		
Рук. гр.	Пуслакина		Схемы расположения плит перекрытия на отм. 3.000 и покрытия на отм. 6.000 — ГИПРОАВТОТРАНС г. Москва

Копировал: Кочнева

Формат А2

Схемы расположения стеновых панелей наружных стен

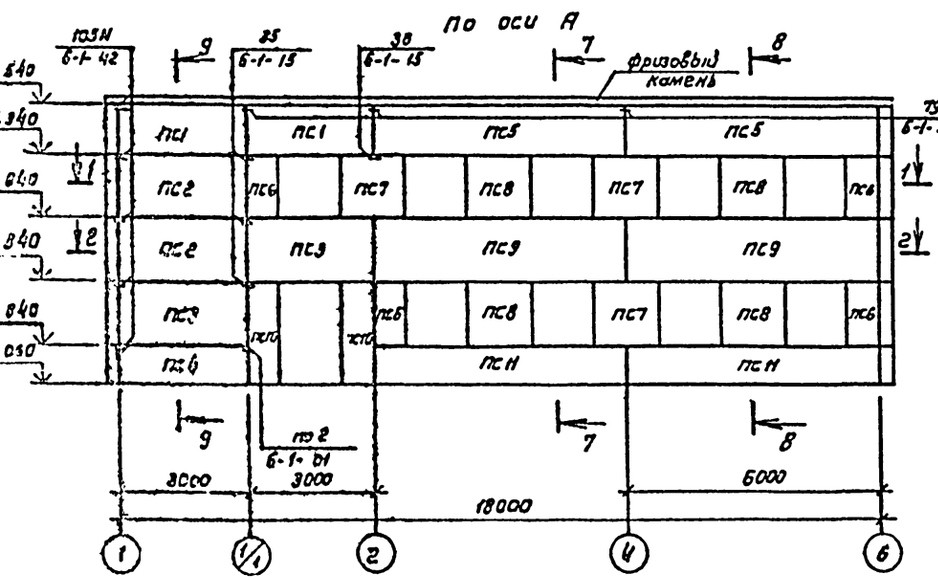

1-1

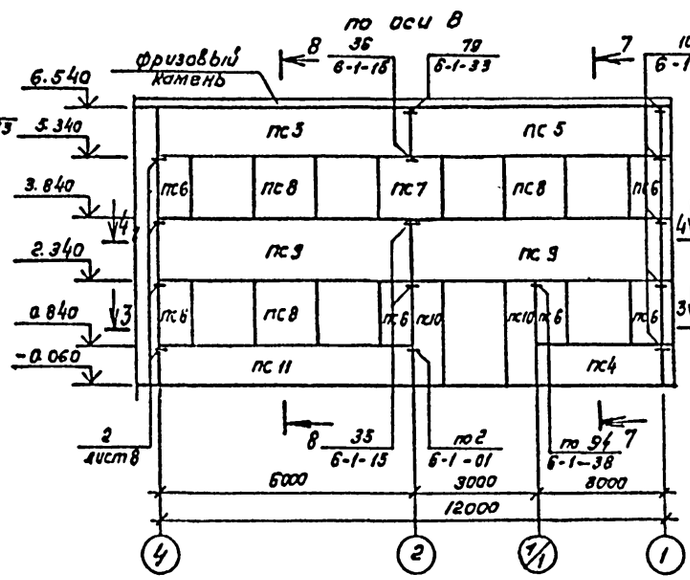

3-3

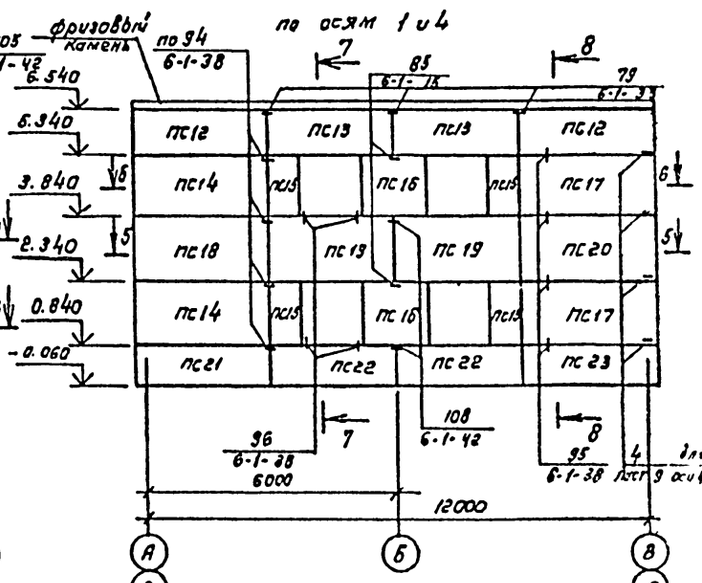

5-5

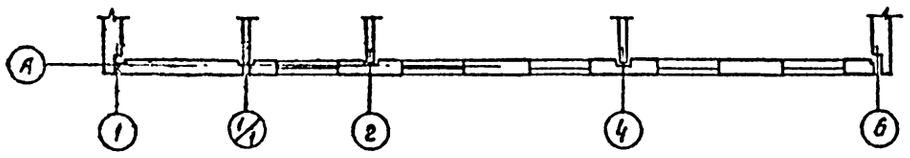

2-2

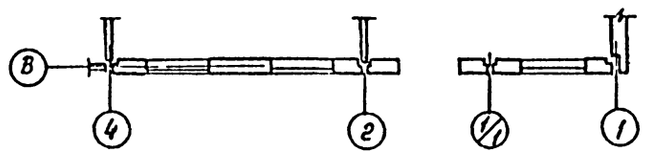

4-4

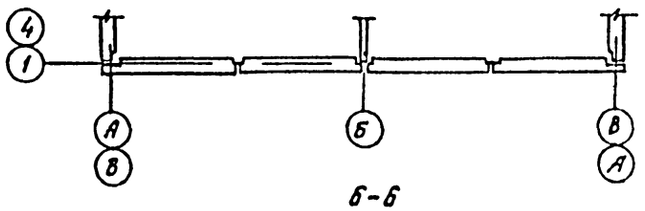

6-6

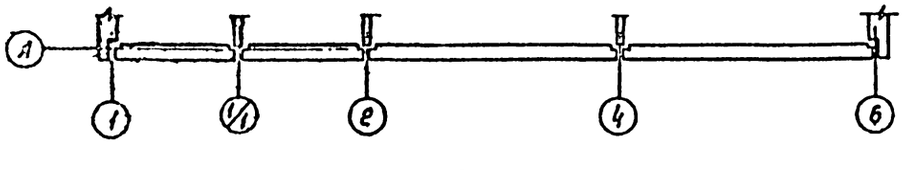

7-7

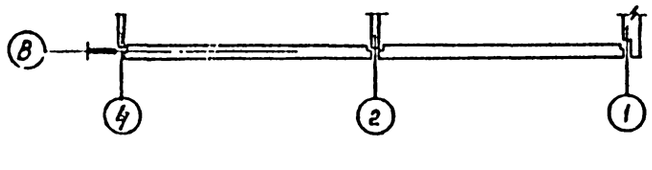

8-8

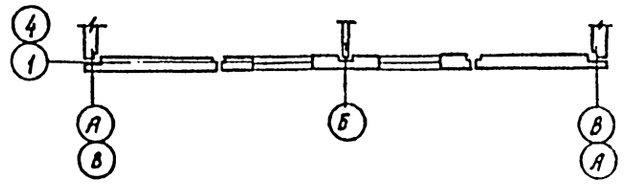

9-9

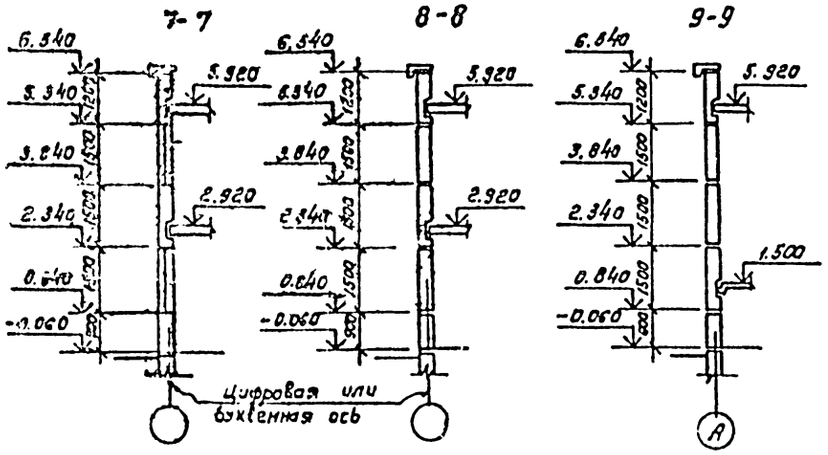

1. Стеновые панели наружных стен приняты из керамзитобетона $\gamma = 900^{кг}/_{м^3}$
2. Монтажные узлы панелей смотреть шифр 182-82 вып. 6-1

ГИП	Трушин		ТП-503-9-9.85 -КЖ2
Нач. отд.	Хрупало		Диагностическая станция ГАИ пропускной способностью 10 тыс. автомобилей в год
Н. контр.	Винклер		Вспомогательное здание — Стадия: Р; Лист: 6; Листов:
Гл. конст.	Винклер		
Гл. спец.	Баскина		Схемы расположения стеновых панелей наружных стен — ГИПРОАВТОТРАНС г. Москва
Вед. инж.	Пуелкина		
Ст. инж.	Бакунина		

Привязан

Инв. №

Копировал: Коннова

Формат А2

Альбом I

Типовой проект

Спецификация к схемам расположения стеновых панелей наружных стен

начало

Марка, поз.	Обозначение	Наименование	Кол.	Масса ед, кг	Примечание
		При t -20°С; t -30°с			
		панели наружных стен			
пс1	182-82.1-3-30000-03	1П30.12.3	2	1000	
пс2	182-82.1-3-20000-02	П30.15.3	2	1500	
пс3	182-82.1-3-30000-02	1П30.15.3	2	1200	
пс4	182-82.1-3-20000-03	П30.9.3	2	900	
пс5	182-82.1-3-30000-03	1П60.12.3	4	2200	
пс6	182-82.1-3-70000-02	П8.15.3	10	400	
пс7	182-82.1-3-60000-04	1П 15.15.3	4	800	
пс8	182-82.1-3-60000-01	4П 15.15.3	7	800	
пс9	182-82.1-3-30000	1П60.15.3	4	2800	
пс10	182-82.1-3-70000-03	П7.24.3	4	600	
пс11	182-82.1-3-20000-01	П60.9.3	3	1800	
пс12	182-82.1-4-6.0.00-03	3ПНТ 31.12.3,5-1	4	1300	
пс13	182-82.1-4-2.0.0.0-06	1ПНТ 30.12.3.5	4	1200	
пс14	182-82.1-4-4.0.00	3ПНТ 31.15.3.5	4	1700	
пс15	ТП503-9-9.85 -КМК.90	ПН8.15.3,5-1	8	400	
пс16	182-82.1-4-7.000-02	1ПН 15.15.3,5	4	800	
пс17	182-82.1-4-3.0.00	2ПНТ 31.15.3.5	4	1700	
пс18	182-82.1-4-6.0.00	3ПНТ 31.15.3.5-1	2	1600	
пс19	182-82.1-4-2.000-04	1ПНТ 30.15.3.5	4	1500	
пс20	182-82.1-4-5.0.0.0	2ПНТ 31.15.3,5-1	2	1600	
пс21	182-82.1-4-4.0.0.0-06	3ПНТ 31.9.3.5	2	1000	
пс22	182-82.1-4-1.00.0-06	ПНТ 30.9.3.5	4	1000	
пс23	182-82.1-3-3.0.0.0-06	2ПНТ 31.9.3.5	2	1000	
		при t -20°с; t -30°с; t -40°с			
		Изделия соединительные			
мс1	182-82.7-1-010	мс1	69	0.45	
мс2	182-82.7-1-010	мс2	38	0,39	
мс3	182-82.7-1-010	мс3	13	0.34	
мс14	182-82.7-1-070	мс14	48	0.28	
мс32	182-82.7-1-140	мс32	6	0.34	
мс33лев	182-82.7-1-150	мс 33 лев	4	0.37	
мс33пр	182-82.7-1-150	мс 33 пр	2	0.37	
мс34лев	182-82.7-1-150	мс 34 лев	4	0.44	
мс11лев	182-82.7-1-040	мс 11 лев	2	0.31	
мс8	182-82.7-1-010	мс8	4	0.40	
мс4	ТП503-9-9.85 -КМК250	мс4	2	0.32	
мс5	ТП503-9-9.85 -КМК290	мс5	2	0.30	

окончание

Марка, поз.	Обозначение	Наименование	Кол.	Масса ед,. кг	Примечание
		При t -40°с			
		Панели наружных стен			
пс1	182-82.1-1-03-06	1П30.12.3.5	2	1100	
пс2	182-82.1-1-02-04	П30.15.3.5	2	1700	
пс3	182-82.1-1-03-04	1П30.15.3.5	2	1500	
пс4	182-82.1-1-02-06	П30.9.3.5	2	1000	
пс5	182-82.1-1-03-06	1П60.12.3.5	4	2500	
пс6	182-82.1-1-07-04	П8.15.3.5	10	500	
пс7	182-82.1-1-06-08	1П 15.15.3.5	4	900	
пс8	182-82.1-1-08-02	4П 15.15.3.5	7	900	
пс9	182-82.1-1-03-04	1П 60.15.3,5	4	3200	
пс10	182-82.1-1-07-06	П7.24.3.5	4	600	
пс11	182-82.1-1-02-02	П60.9.3,5	3	2100	
пс12	182-82-1-4-6.0.0.0-04	3ПНТ 32.12.4-1	4	1700	
пс13	182-82-1-4-2.000-07	1ПНТ 30.12.4	4	1400	
пс14	182-82-1-4-4.0.00-01	3ПНТ 32.15.4	4	2000	
пс15	ТП503-9-9.85 -КМК.90	ПН8.15.4-1	8	400	
пс16	182-82-1-4-7.0.0.0-03	1ПН 15.15.4	4	1000	
пс17	182-82-1-4-3.0.00-01	2ПНТ 32.15.4	4	2000	
пс18	182-82-1-4-6.0.0.0-01	3ПНТ 32.15.4-1	2	1900	
пс19	182-82-1-4-2.0.00-05	1ПНТ 30.15.4	4	1800	
пс20	182-82-1-4-5.0.0.0-01	2ПНТ 32.15.4-1	2	1900	
пс21	182-82-1-4-4.0.0.0-07	3ПНТ 32.9.4	2	1200	
пс22	182-82.1-4-1.0.0.0-07	ПНТ 30.9.4	4	1200	
пс23	162-82.1-4-3.0.0.0-07	2ПНТ 32.9.4	2	1200	

Заказ № 4819

Взам. инв. №

Подпись и дата

Инв. № подл.

Привязан

Инв. №

ГИП	Трушин	
Нач.отд.	Хрупало	
Н.контр.	Винклер	
Гл.конст.	Винклер	
Гл.спец.	Баскина	
Вед.инж.	Пчелкина	
Ст.инж.	Бакунина	

ТП-503-9-9.85 -КЖ2

Диагностическая станция ГАИ пропускной способностью 10 тыс автомобилей в год

Вспомогательное здание

Стадия	Лист	Листов
Р	7	

Спецификация к схемам расположения стеновых панелей наружных стен.

ГИПРОАВТОТРАНС г. Москва

Копировал Коннова

Формат А2

Альбом

Типовой проект

Схема расположения внутренних стеновых панелей 1ого этажа

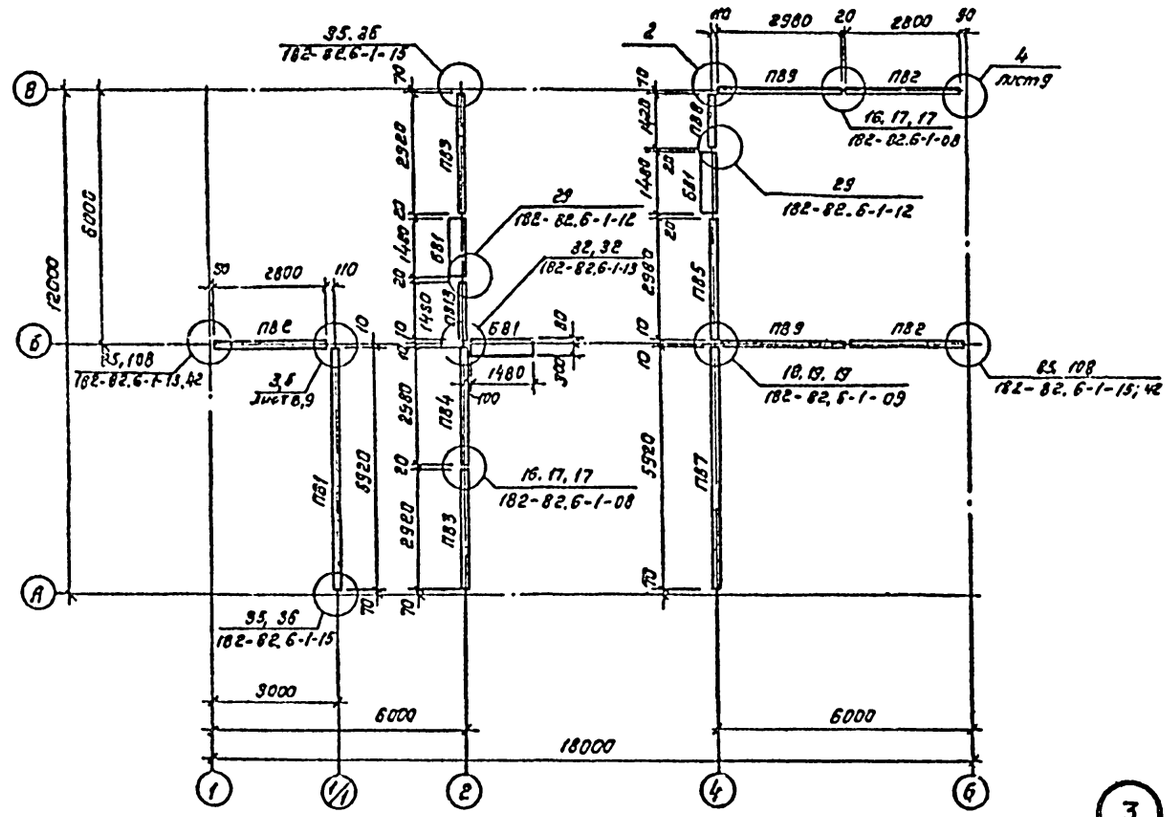

Спецификация к схеме расположения внутренних стеновых панелей 1ого этажа

Марка, поз.	Обозначение	Наименование	Кол.	Масса ед., кг	Примечание
		Панели внутренних стен			
ПВ1	182-82.3-1	3ПВГ 59.30.13	1	5600	
ПВ2	182-82.3-1	ПВ28.27	3	3060	
ПВ3	ТП503-9-9.85-КЖИ100.Г	ПВ29.27-1	2	3190	
ПВ4	182-82.3-1	ПВП30.27.21	1	1560	
1185	182-82.3-1	ПВГ 30.21.13	1	2150	
ПВ7	ТП503-9-9.85-КЖИ.100.	ПВР 59.27.45-1	1	2430	
ПВ8	182-82.3-1	ПВГ 14.27.8	1	875	
ПВ9	182-82.3-1	ПВП 30.27.9	2	2520	
ПВ13	182-82.3-1	ПВГ 15.27.8	1	950	
БВ1	182-82.3-1	БВ 15.30 3.8	3	2690	
		Соединительные элементы			
МС14	182-82.7-1-070	МС14	2	0.28	
МС17	182-82.7-1-070	МС17	6	0.53	
МС18	182-82.7-1-070	МС18	12	0.62	
МС21	182-82.7-1-080	МС21	10	0.2	
МС6	ТП503-9-9.85 -КЖИ.290.	МС6	1		
МС7	ТП503-9-9.85 -КЖИ.290	МС7	1		

Соединительные элементы по узлам 35, 36, 85, 108, 2.4 учтены на листе 7.

2

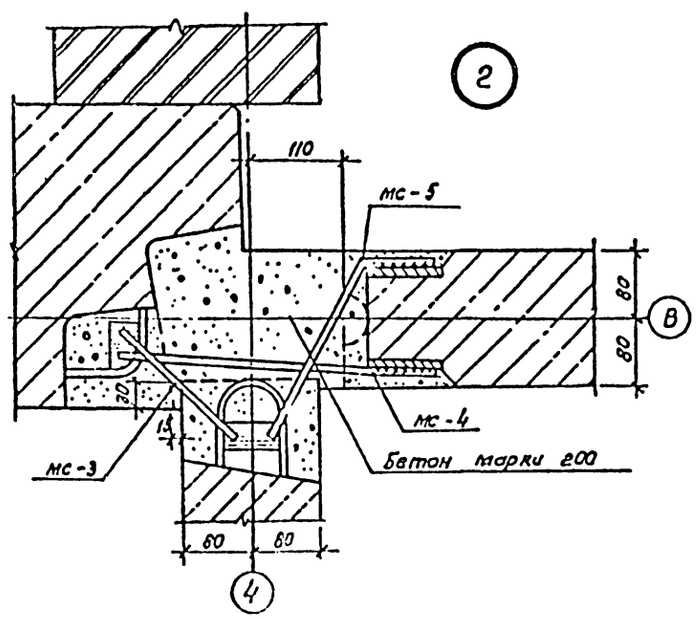

3

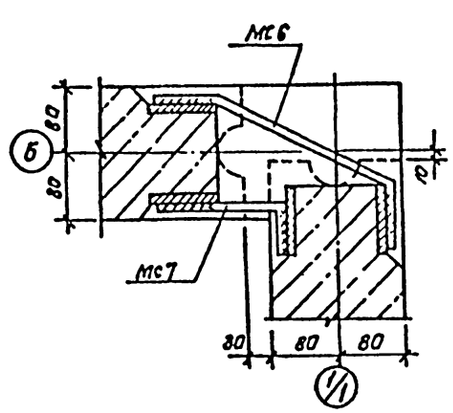

Инв.№ подл. | Подпись и дата | Взам. инв.№

ГИП	Трушин		ТП 503-9-9.85 - КЖО
Нач. отд.	Хрупало		Диагностическая станция ГАИ пропускной способностью 10 тыс. автомобилей в год
Н. контр.	Винклер		Вспомогательное здание — Стадия: Р; Лист: 8; Листов:
Гл. конст.	Винклер		
Гл. спец.	Баскина		Схема расположения внутренних стеновых панелей 1ого этажа. — ГИПРОАВТОТРАНС г. Москва
Рез. инж.	Пчелкина		

Привязан

Инв.№

Копировал Коннова

Формат А2

Альбом I

Типовой проект

Схема расположения внутренних стеновых панелей 2го этажа

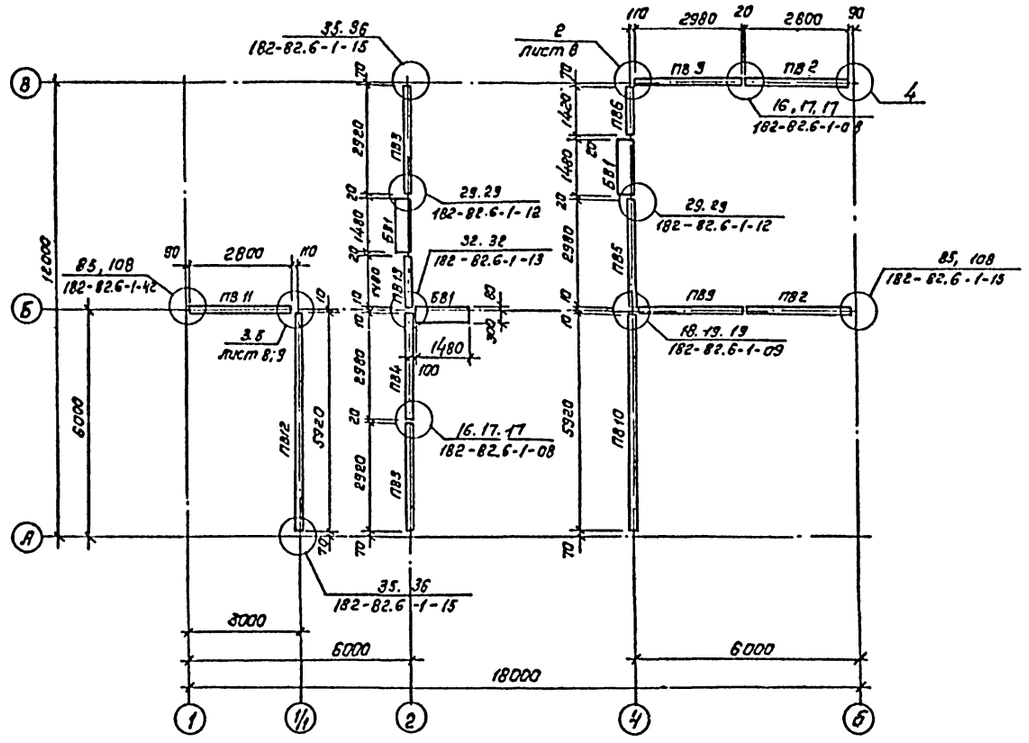

Спецификация к схеме расположения внутренних стеновых панелей 2го этажа

Марка, поз.	Обозначение	Наименование	Кол	Масса ед.кг	Примечание
		Панели внутренних стен			
ПВ2	182-82.3-1	ПВ 28.27	2	3080	
ПВ3	182-82.3-1	ПВ 29.27	2	3190	
ПВ4	182-82.3-1	ПВП 30.27.21	1	1560	
ПВ5	182-82.3-1	ПВГ 30.21.13	1	2150	
ПВ6	182-82.3-1	ПВ 14.27	1	1540	
ПВ7	182-82.3-1	ПВП 30.27.9	2	2520	
ПВ10	182-82.3-1	ПВ 59.27-1	1	6490	
ПВ11	182-82.3-1	ПВП 28.27.16	1	1750	
ПВ12	182-82.3-1	ПВ 59.27	1	6490	
ПВ13	182-82.3-1	ПВГ 15.27.8	1	950	
БВ1	182-82.3-1	БВ 15.80.3.8	3	2690	
		Соединительные элементы			
МС14	182-82.7-1-070	МС14	2	0.28	
МС17	182-82.7-1-070	МС17	7	0.53	
МС18	182-82.7-1-070	МС18	16	0.62	
МС21	182-82.7-1-080	МС21	11	0,2	
МС6	ТП503-9-9.85 кпч.290	МС6	1		
МС7	ТП503-9-9.85 кпч.290	МС7	1		
МС15	182-82.7-1-070	МС15	2	0.37	

Соединительные элементы по узлам 35.36, 85,108, 2, 4 уточнены на листе 7.

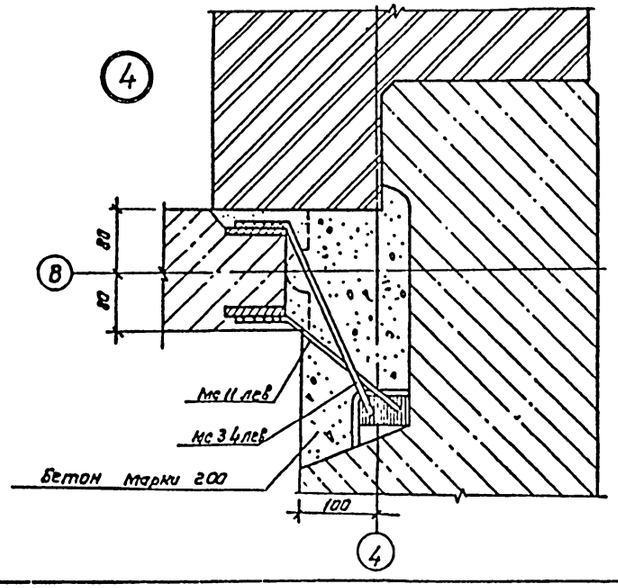

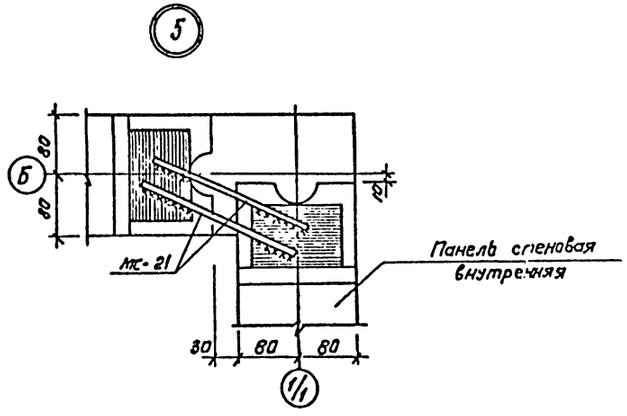

ГИП	Трушин		ТП-503-9-9.85 КЖ2
Нач.отд	Хрупало		Диагностическая станция ГАИ пропускной способностью 1тыс. автомобилей в год.
Н.контр	Винклер		Вспомогательное здание — Стадия: Р; Лист: 9; Листов:
Гл.конст.	Винклер		Схема расположения внутренних стеновых панелей 2го этажа. — ГИПРОАВТОТРАНС г Москва
Гл.спец.	Баскина		
Вед.инж	Пчелкина		

Привязан

Инв.№

Инв.№ подл. | Подпись и дата | Взам.инв.№

Копировал Коннов

Формат А2

Альбом I

Типовой проект

Развертки панелей внутренних стен

По оси 2

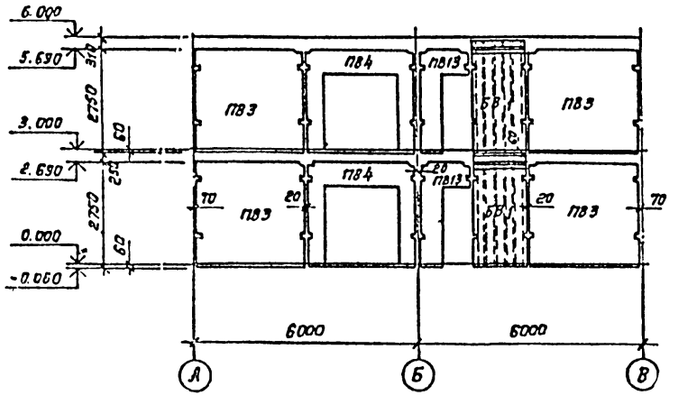

По оси 1/1

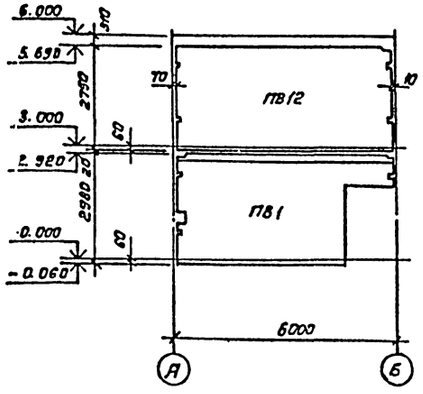

По оси Б

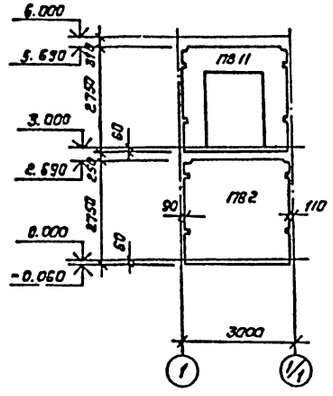

По оси 3

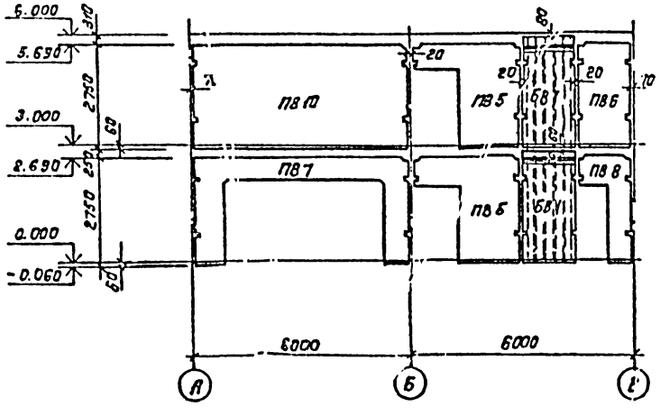

По оси В и Б

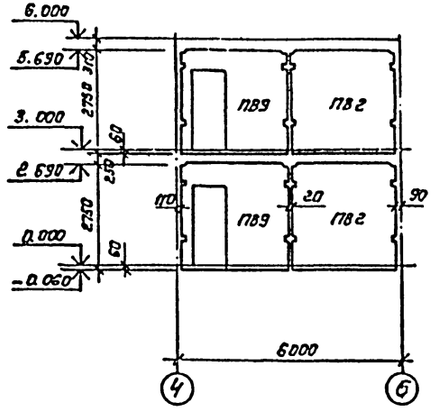

Данный лист смотреть совместно с листами 8, 9

				ТП 503-9-9.85	КЖ2
ГИП	Трушкин			Диагностическая станция ГАИ пропускной способностью 10 тыс. автомобилей в год	
Нач. отд.	Крупало				
Н. контр.	Винклер				
Гл. конст.	Винклер			Вспомогательный здание	Стадия: Р; Лист: 10; Листов:
Гл. спец.	Баскина				
Вед. инж.	Пуелкина			Развертки панелей внутренних стен	ГИПРОАВТОТРАНС г. МОСКВА

Привязан

Инв. №

Копировал Коннова

Формат А2

Инв. № подл. | Подпись и дата | Взам. инв. №

Альбом I

Типовой проект

Схема расположения элементов лестницы в осях 1-1/1
Схема 1

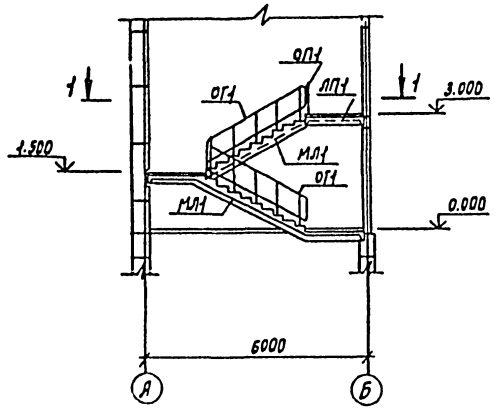

Схема расположения элементов металлической лестницы ЛМ1
Схема 2

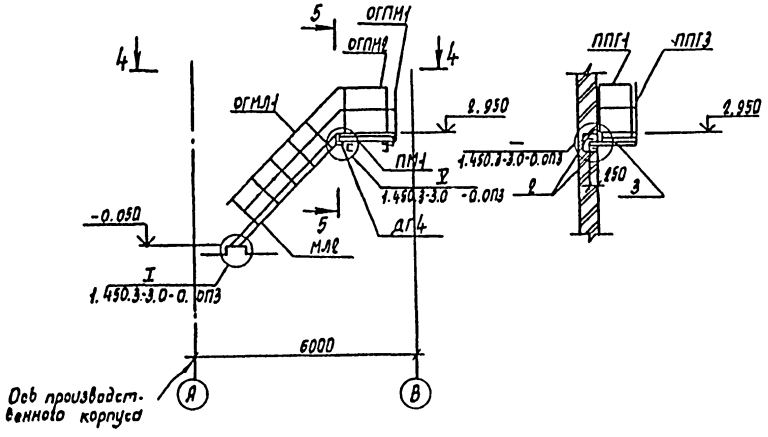

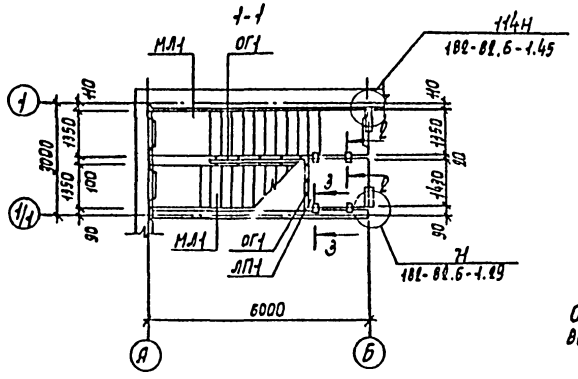

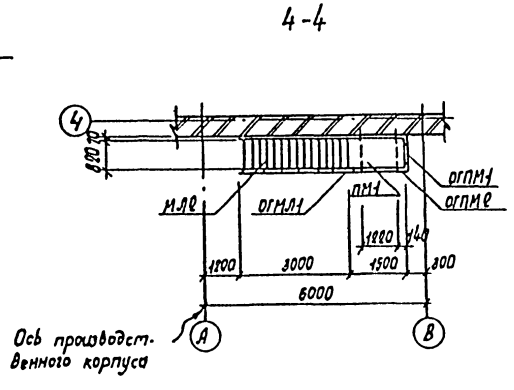

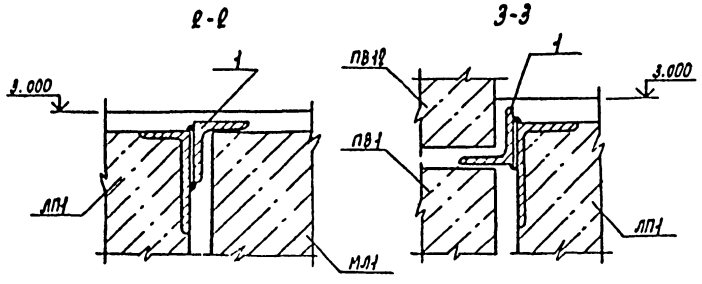

Спецификация к схемам расположения элементов лестниц

Марка, поз.	Обозначение	Наименование	Кол.	Масса ед, кг	Примечание
		Схема 1			
		Лестничный марш			
МЛ1	182-82.5-1-1.0.0.0	ЛМП 60.14.15	2	4190	
		Лестничная площадка			
ЛП1	182-82.5-1-3.0.0.0	ЛПП16.14.3	1	610	
		Ограждение лестничное			
ОГ1	182-82.7-1-320	ОЛ1	2	27	
		Ограждение верхней			
ОП1	182-82.7-1-340	площадки ОП	1	16	
		Изделие соединительное			
МС22	182-82.7-1-080	МС22	1	0,27	
1	ГОСТ 8509-72*	L 100×10 l=150	4		
2	ГОСТ 8509-72*	L 63×6 l=230	4		
3	ГОСТ 8240-72*	С16 l=1100	2		
		Схема 2			
		Лестничный марш			
МЛ2	1.450.3-3.2-1.2.1.20.0СБ	МЛГ Ф45-30.8	1	211	
		Переходная площадка			
ПМ1	1.450.3-3.2-2.2.4.0.0.0СБ	ПМГФ-15.8	1	85	
		Ограждение лестничных			
ОГМЛ1	1.450.3-3.2-4.2.1.0.1.0СБ	маршей ОГЛ МЛГ45-10.30	1	36	
		Ограждение переходных пло-			
ОГПМ1	1.450.3-3.2-5.2.0.0.10СБ	щадок ОГПМГЭБ-10.9	1	17.9	
ОГПМ2	1.450.3-3.2-5.2.0.0.10СБ	ОГПМГЭБ-10.15	1	24	
		Дополнительные			
ДГ4	1.450.3-3.2-7.2.0.0.0.2	элементы Дг 4	2		

1. Уголок (позицию 1) приварить к лестничной площадке до ее монтажа.

ГИП	Трушин		ТП-503-9-9.85 -КЖ2
Нач. отд.	Хрупало		Диагностическая станция ГАИ пропускной способностью 10 тыс. автомобилей в год
Н. контр.	Винклер		Вспомогательное здание — Стадия: Р; Лист: 11; Листов:
Гл. конст.	Винклер		
Гл. спец.	Баскина		Схема расположения элементов лестницы в осях 1-1/1 и металлической лестницы ЛМ1
Вед. инж.	Пчелкина		ГИПРОСТОТРАНС г. Москва
Ст. инж.	Бакунина		

Привязан

Инв. N

Инв. N подл. | Подпись и дата | Взам. инв. N

Копирин Марченко

Лист А2

Альбом I

Типовой проект

Схема расположения фризовых камней, вентиляционных коробов и стаканов

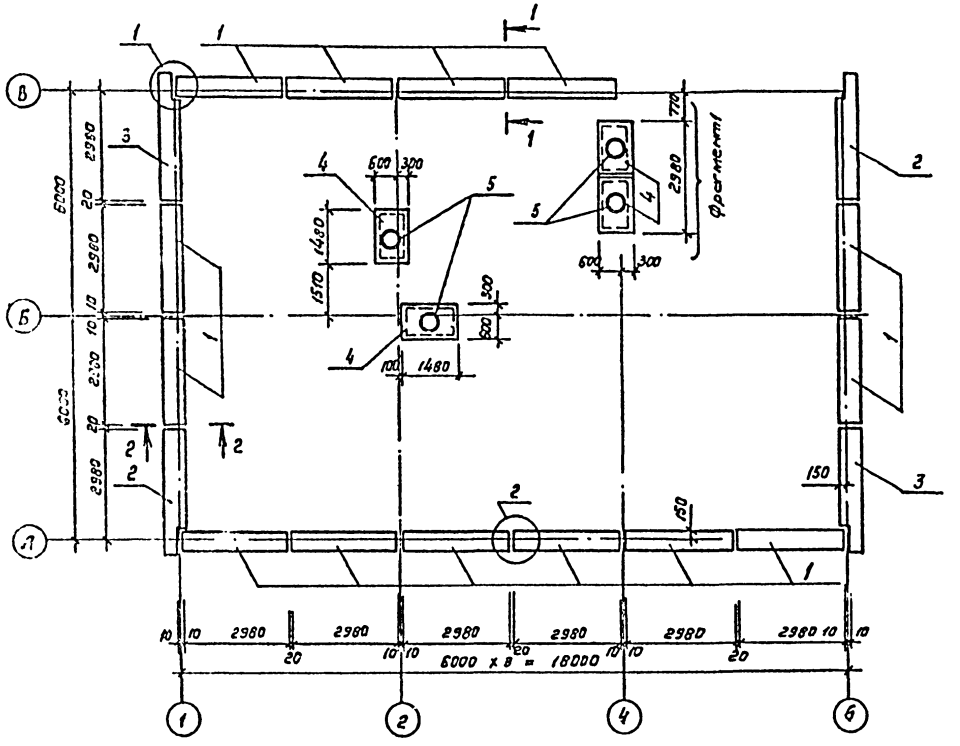

Фрагмент 1

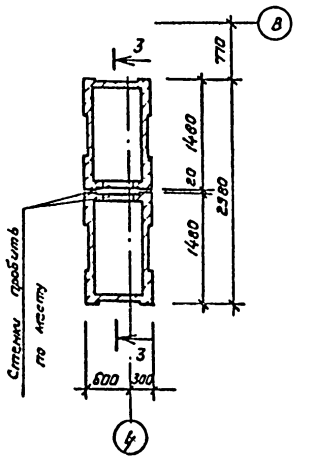

3 - 3

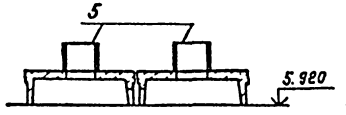

Спецификация к схеме расположения фризовых камней, вентиляционных коробов и стаканов

Марка поз.	Обозначение	Наименование	Кол.	Масса ед. кг	Примечание
		Фризовые камни			
1	182-82.5-1-6.0.0.0	КФ 30.5.5-0	14	350	
2	ТП-503-9-9.85 - КЖИ.110	КФУ30.5,5-0Л-1	2	370	
3	ТП503-9-9.85 - КЖИ.110	КФ У30.5.5-0Л-1	2	370	
4	ТП503-9-9.85 - КЖИ.80	КВК 15.9.4.5-1	4	500	
5	1.494-24 В.1	Стакан СБ4А-1	4	150	
МС6	182-82.7-1-020	изделие соединительное МС6	14		
МС8	182-82.7-1-020	МС8	19		

1. Железобетонные стаканы для крепления крышных вентиляторов устанавливать на слой цементного раствора.
2. Узлы крепления стаканов к сборным вентиляционным кровельным коробам приведены в вып. 1 серии 2.460-15.
3. Размеры в скобках даны для $t = -40°c$
4. Крепление вентиляционных кровельных коробов к плитам покрытия смотреть шифр 182-82.0-1-36.

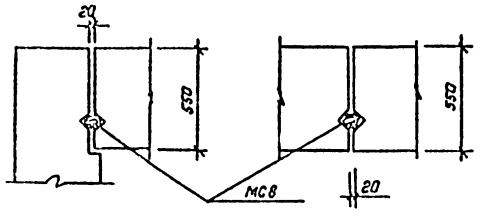

1-1

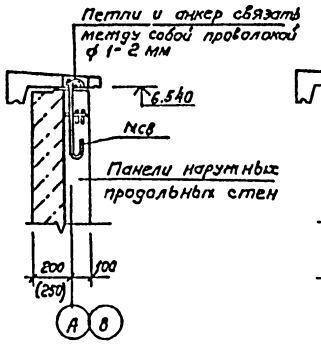

2 - 2

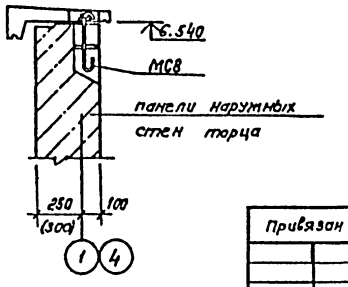

Гип	Трушин		ТП-503-9-9.85 -КЖ2
Нач. отд.	Хрупало		Диагностическая станция ГАИ проектной способностью 10 тыс. автомобилей в год.
Н. контр.	Винклер		
Гл. конст.	Винклер		Вспомогательное здание — Стадия: Р; Листов: 16
Гл. спец.	Баскина		
В. инж.	Пчелкина		Схема расположения фризовых камней, вентиляционных коробов и стаканов
Инж.	Московскова		ГИПРОАВТОТРАНС г. Москва

Привязан

Инв. №

Копировал Коннова

Формат А2

Альбом I

Типовой проект

Схема расположения сборных перегородок I этажа

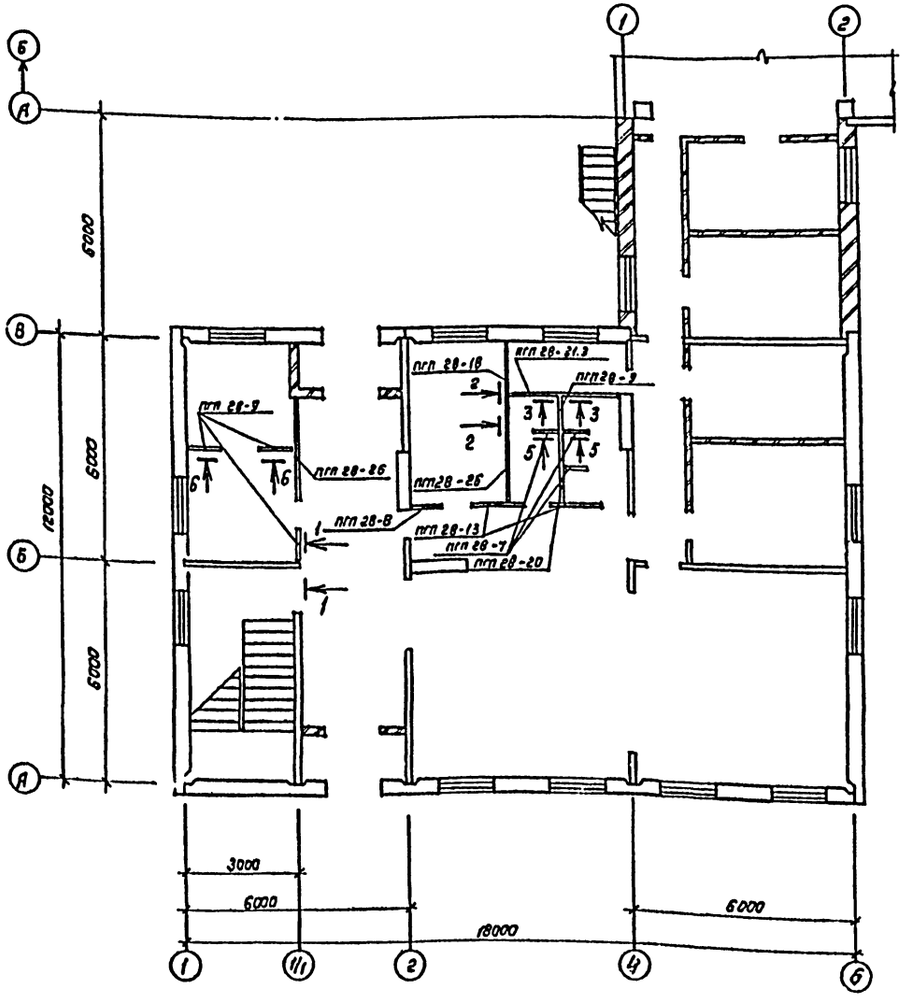

4-4

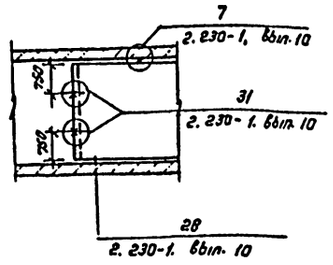

5-5

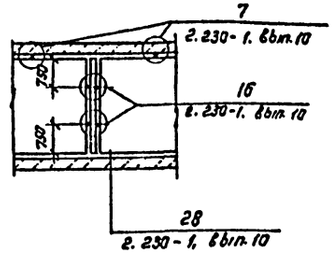

Спецификация к схеме расположения сборных перегородок 1го этажа

Марка поз.	Обозначение	Наименование	Кол.	Масса ед. кг	Примечание
		Панели перегородок			
пгп 28-7	1.231-5 Вып.1	пгп 28-7	3	117.0	
пгп 28-8	1.231-5 Вып.1	пгп 28-8	1	133.0	
пгп 28-9	1.231-5 Вып.1	пгп 28-9	4	149.0	
пгп 28-13	1.231-5 Вып.1	пгп 28-13	2	213.0	
пгп 28-18	1.231-5 Вып.1	пгп 28-18	1	268.0	
пгп 28-20	1.231-5 Вып.1	пгп 28-20	1	320.0	
пгп 28-26	1.231-5 Вып.1	пгп 28-26	2	414.0	
пгп 28-31.3	1.231-5. Вып.1	пгп 28-31.3	1	507.0	
		Монтажные детали			
мм 39	2.230-1 Вып.10	мм 39	50	0.16	
мм 43	2.230-1 Вып.10	мм 43	4	0.16	
мм 44	2.230-1 Вып.10	мм 44	60	0.15	

1. Монтаж панелей перегородок вести в соответствии с указанием серии 2.230-1 Вып.10.
2. Монтажные детали окрасить масляными красками в 2 слоя.
3. Перегородки 2го этажа на сечениях условно не показаны.
4. Привязку перегородок смотреть на чертежах АР.

1-1

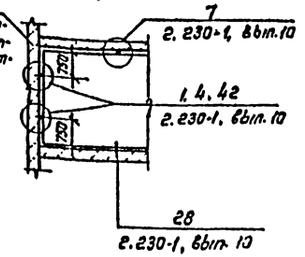

2-2

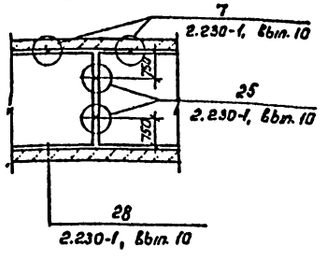

3-3

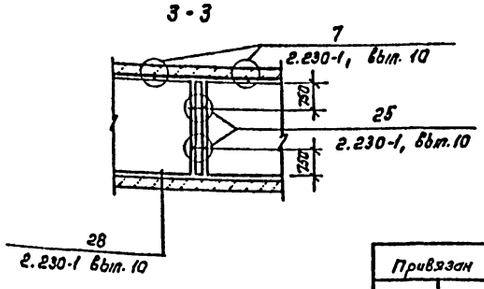

Привязан

Инв. №

ГИП	Трушин		
Нач. отд.	Хрупало		
Гл. констр.	Винклер		
Н. контр.	Винклер		
Гл. спец.	Баскина		
Рук. гр.	Туманян		
Вед. инж.	Пуелкина		
Инж.	Московская		

ТП-503-9-9.85 -КЖ2

Диагностическая станция ГАИ пропускной способностью 10 тыс. автомобилей в год

Вспомогательное здание

Стадия	Лист	Листов
Р	13	

Схема расположения сборных перегородок 1го этажа. Сечения 1-1÷5-5.

ГИПРОАВТОТРАНС г. Москва

Копировал: Канно

Формат А2

Альбом I

Типовой проект

Схема расположения сборных перегородок 2го этажа

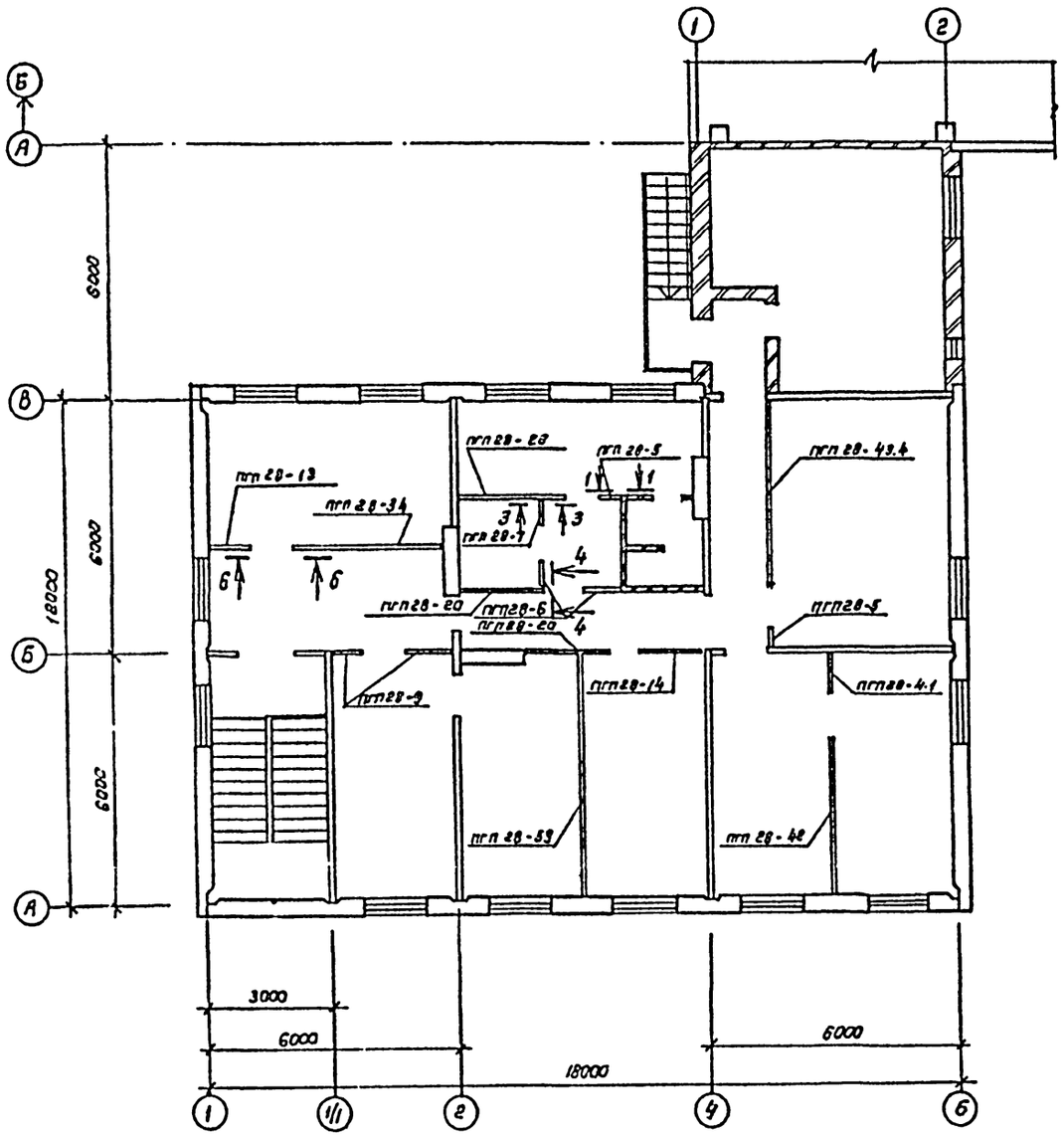

Спецификация к схеме расположения сборных перегородок 2го этажа

Марка поз	Обозначение	Наименование	Кол	Масса ед. кг	Примечание
		панели перегородок			
пгп 28-5	1.231-5 вып.1	пгп 28-5	2	76.0	
пгп 28-6	1.231-5 вып.1	пгп 28-6	2	92.0	
пгп 28-7	1.231-5 вып.1	пгп 28-7	1	117.0	
пгп 28-9	1.231-5 вып.1	пгп 28-9	2	149.0	
пгп 28-13	1.231-5 вып.1	пгп 28-13	1	214.0	
пгп 28-14	1.231-5 вып.1	пгп 28-14	1	222.0	
пгп 28-20	1.231-5 вып.1	пгп 28-20	2	320.0	
пгп 28-26	1.231-5 вып.1	пгп 28-26	1	414.0	
пгп 28-34	1.231-5 вып.1	пгп 28-34	1	554.0	
пгп 28-41	1.231-5 вып.1	пгп 28-41	1	658.0	
пгп 28-42	1.231-5 вып.1	пгп 28-42	1	675.0	
пгп 28-43.4	1.231-5 вып.1	пгп 28-43.4	1	702.0	
пгп 28-59	1.231-5 вып.1	пгп 28-59	1	949.0	
		Монтажные детали			
мм 39	2.230-1 вып.10	мм 39	59	0,16	
мм 44	2.230-1 вып.10	мм 44	59	0,15	

1. Общие примечания смотреть на листе 13

6 - б

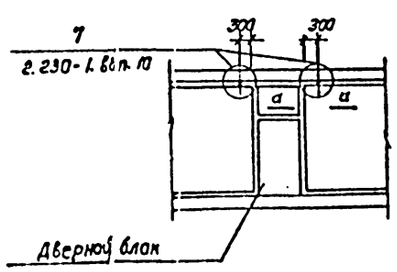

а - а

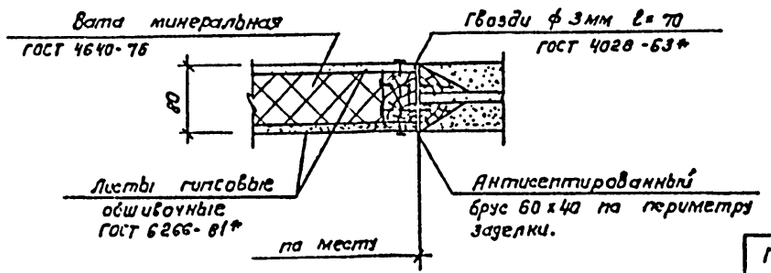

ГИП	Трушин		
Нач. отд.	Хрупало		
Н. контр.	Винклер		
Гл. конст.	Винклер		
Гл. спец.	Баскина		
Рук. гр.	Туманян		
Сед. инж.	Пчелкина		
Инж.	Московская		

Привязан

Инв. №

ТП-503-9-9.85 -КЖ2

Диагностическая станция ГАИ пропускной способностью 10 тыс. автомобилей в год

Вспомогательное здание

Стадия	Лист	Листов
Р	14	

Схема расположения сборных перегородок 2го этажа. Сечения 6-11; а-а

ГИПРОАВТОТРАНС г. Москва

Копировал: Коннова

Формат А2

Инв. № подл. | Подпись и дата | Взам. инв. №

Схемы перекрытия каналов приточно-вытяжной вентиляции

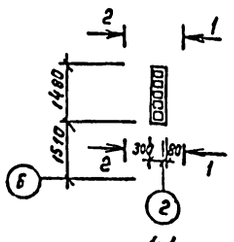

1-1

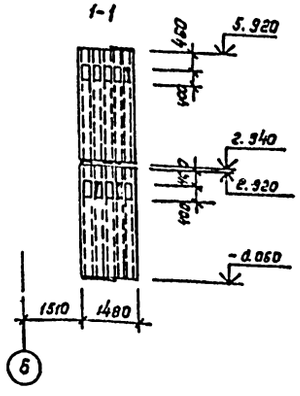

2-2

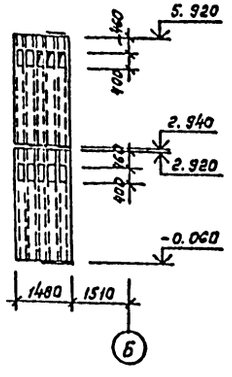

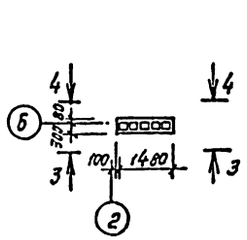

3-3

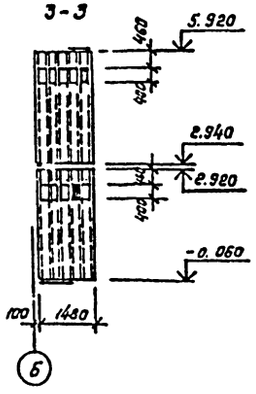

4-4

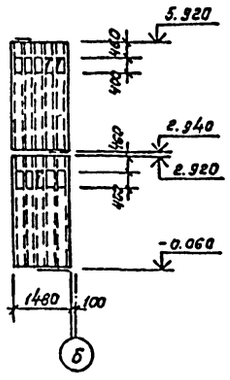

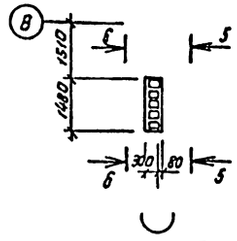

5-5

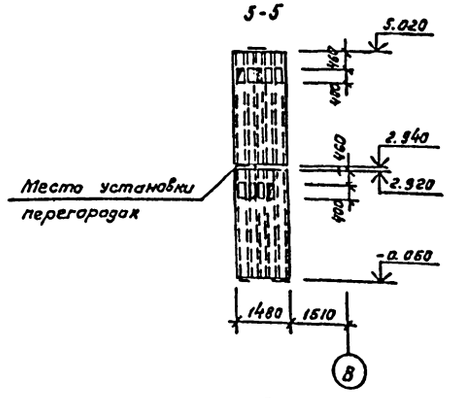

Б-Б

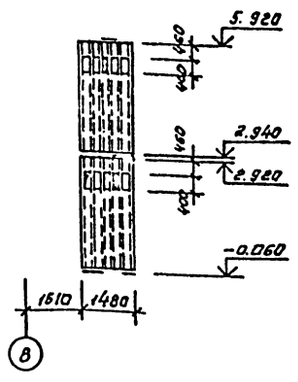

Деталь А

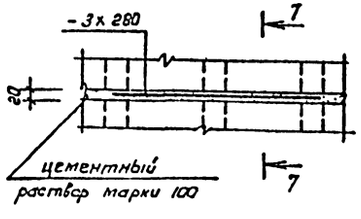

7-7

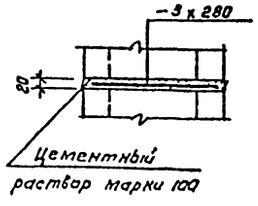

Условные обозначения

— приток

— вытяжка

1 На данном листе показаны места установки решеток приточно-вытяжной вентиляций (лист смотреть совместно с чертежами раздела ОВ).

2. Для разделения каналов по вертикали на вытяжные и приточные в указанных на чертеже местах при монтаже вентблоков установить перегородки (смотреть деталь А).

3. Масса стали на все металлические пластины- -46,2 кг.

Альбом I

Типовой проект

Согласовано:

Инв. № подл. | Подп. и дата | Взам. инв. № | Инв. № дубл. | Подп. и дата

ГИП	Трушин	
Нач. отд.	Хрупало	
Н. контр.	Винклер	
Гл. конст.	Винклер	
Гл. спец.	Баскина	
Вед. инж.	Пчелкина	
Инж.	Московская	

Привязан

Инв. №

ТП-503-9-9.85 -КЖ2

Диагностическая станция ГАЧ пропускной способностью 10 тыс. автомобилей в год

Вспомогательное здание

Стадия	Лист	Листов
Р	15	

Схемы перекрытия каналов приточно-вытяжной вентиляции

ГИПРОАВТОТРАНС г. Москва

Копировал Коннова

Формат А2

Альбом I

Типовой проект

Ведомость рабочих чертежей основного комплекта

Лист	Наименование	Примечание
1	Общие данные (начало)	
2	Общие данные (окончание)	
3	Отопление, теплоснабжение и вентиляция. Планы на отм 0.000. Разрез 1-1	
4	Схема системы теплоснабжения установок У1...У4. Узлы 1...5	
5	Узлы 6...8. Схемы систем отопления и вентиляции П2, У1...У4, В1...В3, ВЕ1, ВЕ2	

Ведомость ссылочных и прилагаемых документов

начало

окончание

Обозначение	Наименование	Примечание
	Ссылочные документы	
5.904-10	Узлы прохода вентиляционных вытяжных шахт через покрытия промышленных зданий. Узлы прохода общего назначения.	
1.494-38 вып.0.1	Воздухораспределители эжекционные панельные штампованные. Тип ВЭПш	
1.494-8	Решетки воздухоприточные тип РР	
1.494-2 вып 12	Воздушно-тепловые завесы для ворот промышленных зданий.	
5.903-1	Узлы обвязки регулирующих клапанов на трубопроводах теплоснабжения калориферных установок	
5.903-2 вып. 0,1	Воздухосборники для систем отопления и теплоснабжения вентиляционных установок	
5.904-1 вып. 0.14.1.2.	Детали креплений воздуховодов	
ЗК4-1-75, ЗК4-2-75	Приборы для измерения и регулирования температуры	
Группа 7		
сборник 50	Установка закладных конструкций на технологических трубопроводах и оборудовании. Узлы и детали	
Главмонтажавтоматика. Монтажные чертежи		
	Прилагаемые документы	
ТП 503-9-9.85 ОВН1	Поддон к стакану ф 700 для крышного вентилятора	
ТП 503-9-9.85 ОВН2	Конструкция изоляции диффузора.	
ТП 503-9-9.85 ОВ1.СО	Спецификация оборудования	
ТП 503-9-9.85 ОВ1.ВМ	Ведомость потребности в материалах	

Основные показатели по чертежам отопления и вентиляции

Наименование здания (сооружения), помещения	Объем, м³	Периоды года при $t_н$, °С	Расход тепла, Вт (ккал/ч)				Расход холода, Вт (ккал/ч)	Установленная мощность электродвигателей, кВт
			на отопление	на вентиляцию	на горячее водоснабжение	Общий		
Производственный корпус	1860	-20	47330	427620		474950		62.2
			(40800)	(368640)		(409440)		
		-30	47330	625400		672730		
			(40800)	(539140)		(579940)		
		-40	47330	879300		926630		
			(40800)	(158020)		(198820)		

Условные обозначения и изображения

- узел прохода вентиляционных шахт через покрытия промышленных зданий
- трубопровод отвода конденсата от поддона крышного вентилятора (Ф15)
- воздухосборник

Типовой проект разработан в соответствии с действующими нормами и правилами и предусматривает мероприятия, обеспечивающие взрывную, взрывопожарную и пожарную безопасность при эксплуатации здания.

Главный инженер проекта /А.В. Трушин/

Инв. № подл. | Подпись и дата | Взам. инв. №

Привязан:

Инв. №:

ТП 503-9-9.85 ОВ1

Диагностическая станция ГАИ пропускной способностью 10 тыс автомобилей в год

				Стадия	Лист	Листов
ГИП	Трушин		Производственный корпус	Р	1	5
Н. контр	Ростунова					
Нач. отд	Артюшенко					
Гл. спец	Лошакова					
Рук. гр	Низамова		Общие данные (Начало)	ГИПРОАВТОТРАНС г. Москва		
Ст. инж.	Ващенко					

Копировал

Альбом I

Типовой проект

Характеристика отопительно-вентиляционных систем

Обозначение системы	Кол. систем	Наименование обслуживаемого помещения (технологического оборудования)	Тип установки	Вентилятор: Тип, исполнение по взрывозащите	Вентилятор: №	Вентилятор: Схема исполнения	Вентилятор: Положение	Вентилятор: L, м³/ч	Вентилятор: P, Па (кгс/м²)	Вентилятор: n, об/мин	Электродвигатель: Тип, исполнение по взрывозащите	Электродвигатель: N, кВт	Электродвигатель: n, об/мин	Воздухонагреватель: Тип	Воздухонагреватель: №	Воздухонагреватель: кол	Воздухонагреватель: Т-ра нагрева °С: от	Воздухонагреватель: Т-ра нагрева °С: до	Воздухонагреватель: Расход тепла, Вт (ккал/ч)	Воздухонагреватель: ΔP, Па (кгс/м²)	Примечание
У1...У4	8	Участок диагностики																			
			К6.3100-2а	В-Ц4-70	6,3	1	Л180° Пр180°	10000	1250 (125)	1450	4А132S4	7.5	1450	КВБ-П	8А	4	16	48	106403 (92160)		-20°
			К6.3100-2д	В-Ц4-70	6,3	1	Л180° Пр180°	12000	1150 (115)	1450	4А132S4	7.5	1450	КВБ-П	8А	4	16	55	156330 (134785)		-30°
			К6.3105-2	В-Ц4-70	6,3	1	Л180° Пр180°	14000	1300 (130)	1450	4А132S4	7.5	1450	КВБ-П	8А	6	16	63	211863 (183505)		-40°
В1, В2	2	Участок диагностики	крышный	осевой	5			6000	25 (2,5)	1370	4А71А4У2	0.55	1370								
В3	1	Участок диагностики	крышный	осевой	6,3			6000	50 (6,0)	1400	4АВ0А4У2	1,1	1400								
ВЕ1, ВЕ2	2	Участок диагностики (отсос от выхлопных газов поз. 8)						1100													

План-схема

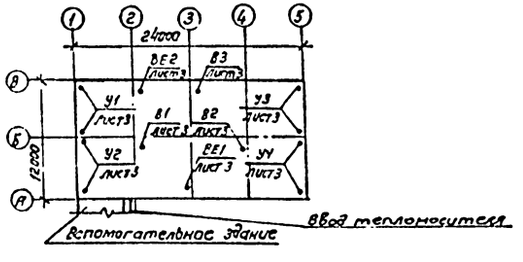

Общие указания

1. Проект отопления и вентиляции выполнен на основании технологического и строительного разделов проекта и в соответствии с действующими строительными нормами и правилами СНиП II-3-79*, СНиП II-33-75*, СНиП III-92-76, СНиП II-93-74, СН и П III-28-75.
2. Проект предусмотрен для условий строительства в климатических районах с расчетной зимней температурой минус 20°С, минус 30°С, минус 40°С.
3. Расчетная температура внутреннего воздуха в холодный период года принята 16°С.
4. Для систем отопления и теплоснабжения в качестве теплоносителя принята вода с температурой в подающем трубопроводе (Т1) 95°С, в обратном (Т2) 70°С.
5. Располагаемое давление в системе отопления производственного корпуса составляет:
   минус 20°С - 5450 Па 545/кгс/м²/
   минус 30°С - 5450 Па 545 /кгс/м²/
   минус 40°С - 5450 Па 545 /кгс/м²/
   - в системе теплоснабжения воздушно-тепловых завес производственного корпуса:
   минус 20°С - 21200 Па 2120 (кгс/м²)
   минус 30°С - 28200 Па 2820 (кгс/м²)
   минус 40°С - 29400 Па 2940 (кгс/м²)
6. Трубопроводы систем отопления и теплоснабжения калориферов и нагревательные приборы окрасить масляной краской по ГОСТ 5631-79 за 2 раза.
7. Система П2 расположена во вспомогательном здании лист 7.
8. Воздуховоды системы П2 изготовить из листовой стали по ГОСТ 19904-74*. Толщину стали принять по СНиП II-33-75* в зависимости от размера воздуховода.
9. Воздуховоды системы П2 покрыть изнутри грунтом ГФ-021 по ГОСТ 25129-82 в один слой и окрасить по масляной грунтовке на тепловом сурике в один слой краской БТ-577 по ГОСТ 5631-79 в два слоя снаружи.
10. Трубопроводы, прокладываемые над воротами изолируются матами минераловатными на синтетическом связующем δ=30 мм с покровным слоем из лакостеклоткани.
    Перед изоляцией трубопроводы окрашиваются краской масляной за 2 раза по грунтовке ГФ-0119 по ГОСТ 23343-78*
11. Монтаж отопительно-вентиляционных установок производить согласно СНиП III-28-75.
12. Расчет вредностей в приземном слое произведен на ЭВМЕС-1020 по программе УПРЗА-1
    Результаты расчета показывают, что концентрация вредностей ниже нормируемых величин СН 245-71.

					ТП 503-9-9.85		ОВ1
					Диагностическая станция ГАИ пропускной способностью 10 лег. автомобилей в год		
Привязан:			ГИП	Грушин	Производственный корпус	Стадия: Р	Лист: 2	Листов:
			Н. контр.	Ростунов				
			Нач. сект.	Артюшенко				
			Гл. спец.	Лошкарева	Общие данные (окончание)	ГИПРОАВТОТРАНС г. Москва	
			Рук. гр.	Низамова			
Инв. №			Ст. инж.	Ващенко			

Копировал Конова

Формат А2

Альбом I

Типовой проект

План

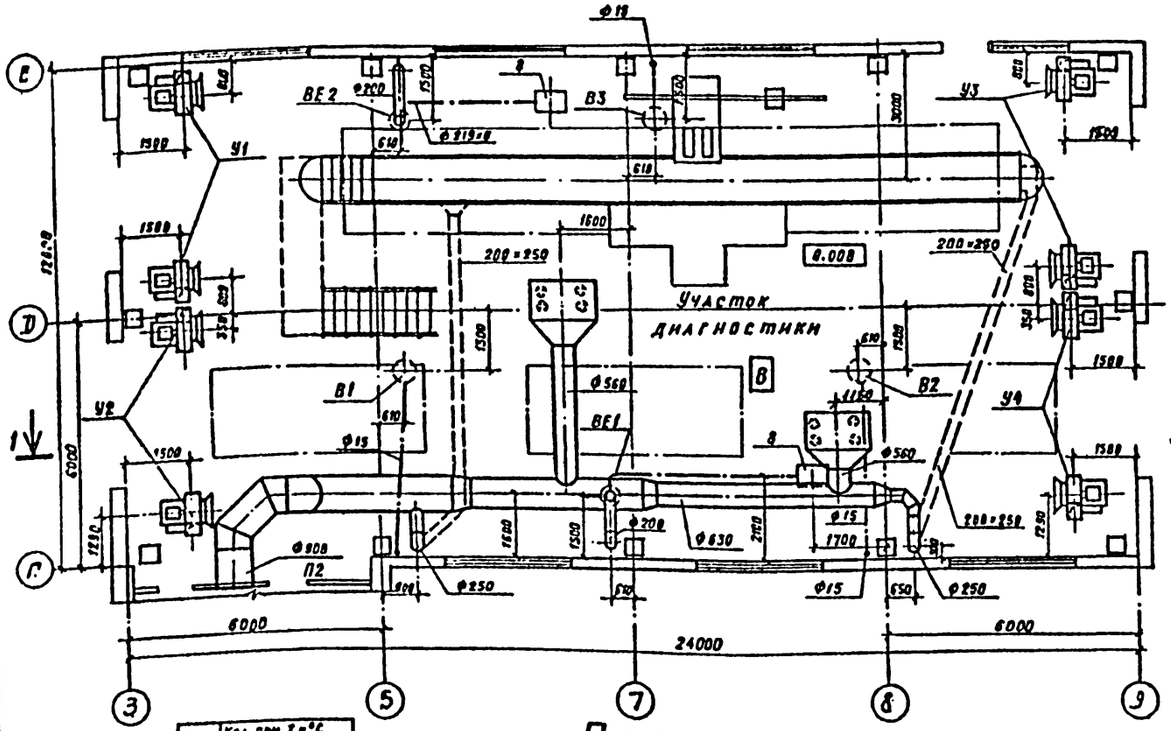

План

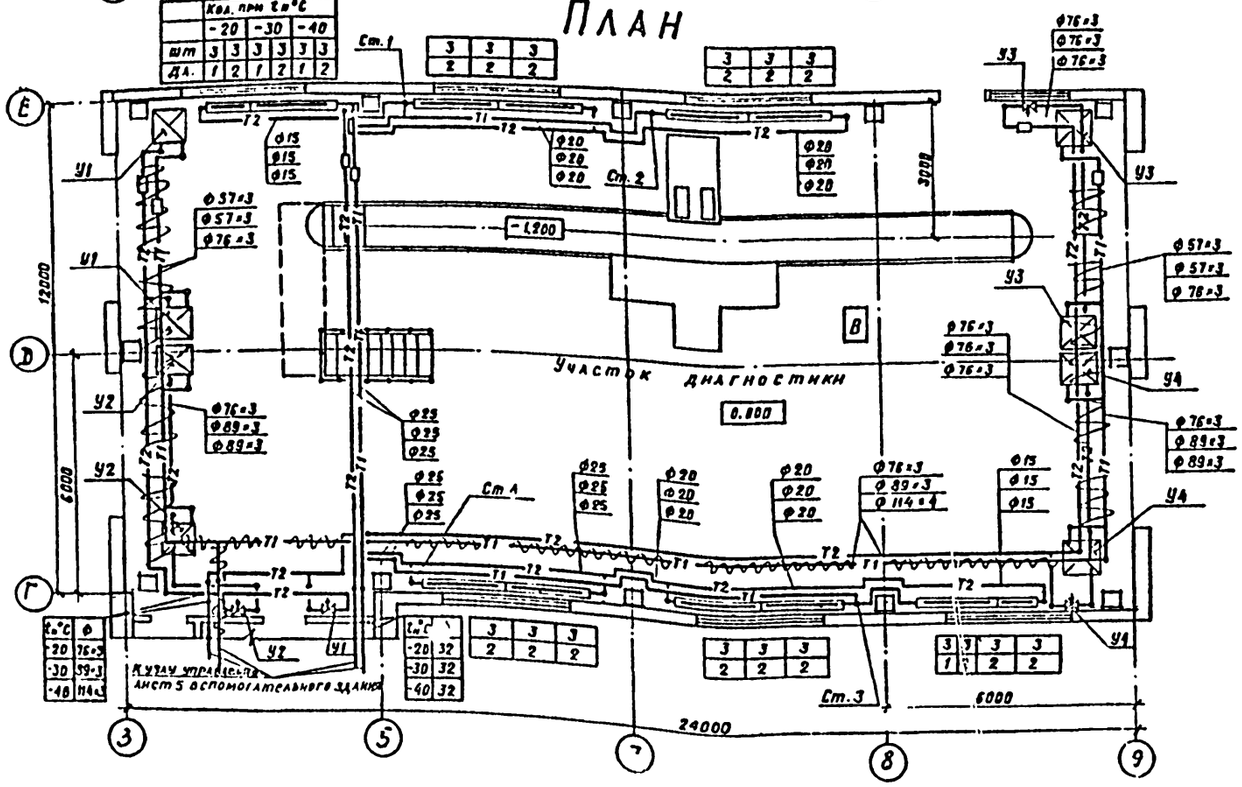

Разрез 1-1

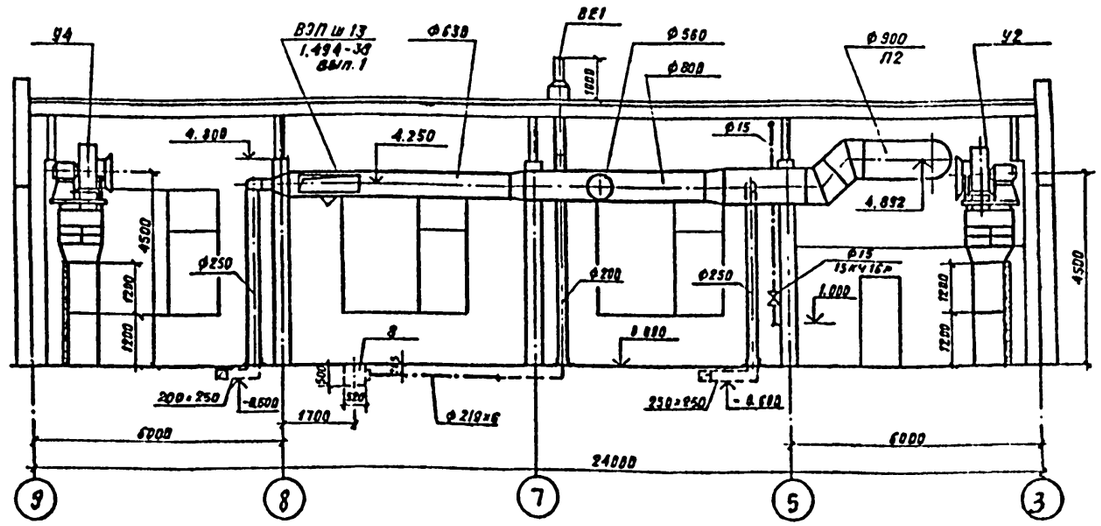

Местные отсосы от технологического оборудования

Технологическое оборудование			Характеристика выделяющихся вредностей
Поз.	Наименование	Кол.	
	Участок диагностики		
В	Отсос напольный с		
	убирающимся в пол		
	шлангом	2	Выхлопные газы

окончание

Объем вытяжки, м³/ч		Характеристика местного отсоса		Обозначение системы	Примечание
на ед. оборуд.	Всего	Обозначение	Применяемые документы		
1100	2200	модель 9254	Встроенный отсос	ВЕ1 ВЕ2	
		Гипроавтотранс			

Привязан:

Инв. №

Нач. отд.	Артюшенко		
Н. контр.	Лошакова		
Гл. спец.	Лошакова		
Рук. гр.	Низамова		
Ст. инж.	Хасбутина		
Ст. инж.	Валенко		

ТП 503-9-9.85 ОВ1

Диагностическая станция ГАИ пропускной способностью 10 тыс. автомобилей в год

Производственный корпус

Стадия	Лист	Листов
Р	3	

Отопление, теплоснабжение и вентиляция. Планы на отм. 0.000. Разрез 1-1.

ГИПРОАВТОТРАНС г. Москва

Копировал

Согласовано:

Нач. отд. ТХ	Пугин	
Нач. отд. АСО	Хрупало	
Нач. отд. ЭО	Огурцов	

Инв. № подл. | Подпись и дата | Взам. инв. № | Нач. отд. БК Ратников

Альбом I

Типовой проект

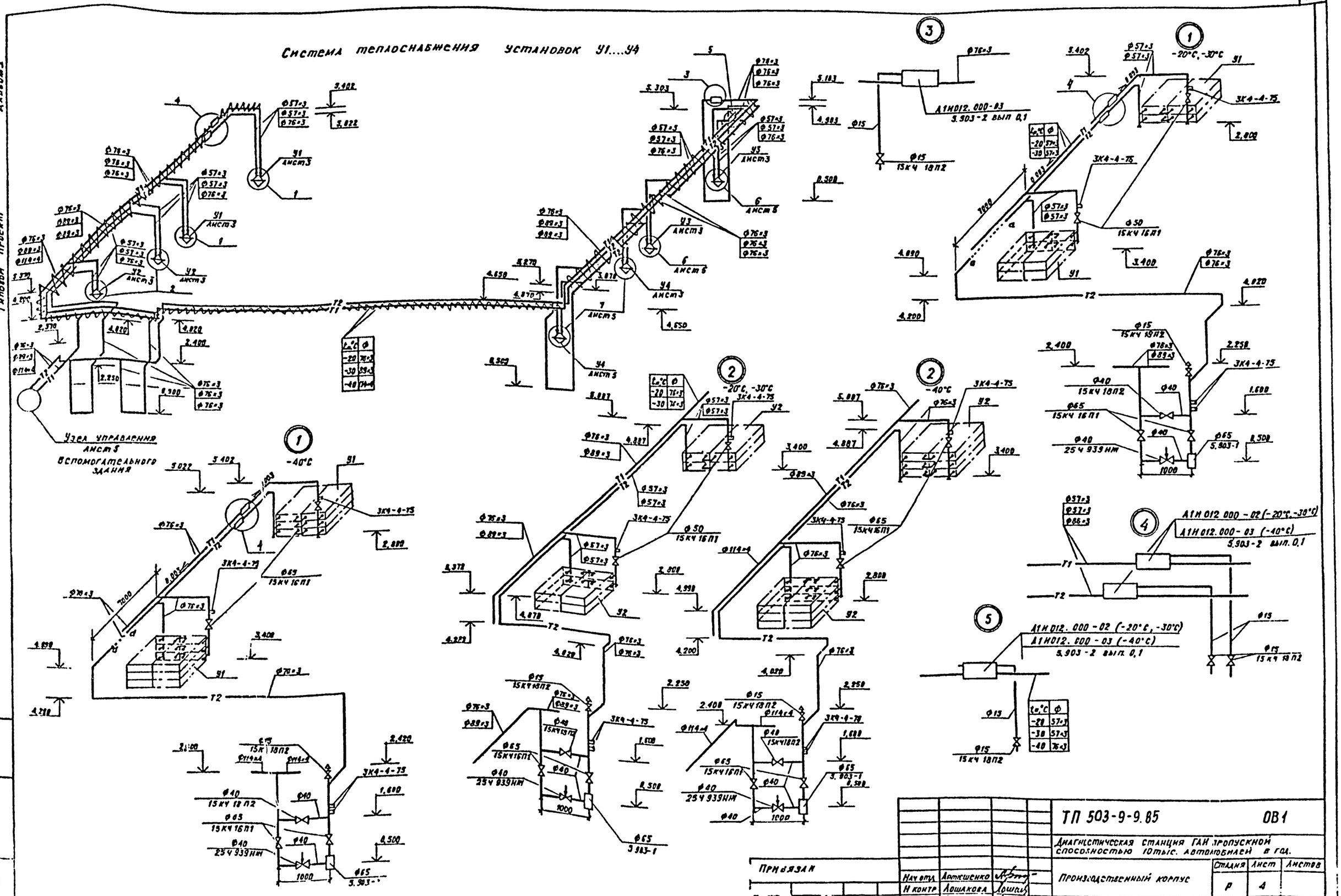

ТП 503-9-9.85				ОВ1
Диагностическая станция ГАИ пропускной способностью 10тыс. автомобилей в год.				
Производственный корпус			Стадия	Лист	Листов
			Р	4	
Схема системы теплоснабжения установок У1....У4 Узлы 1...5			ГИПРОАВТОТРАНС г. Москва		
Нач отд	Артюшенко				
Н контр	Лошакова				
Гл спец	Лошакова				
Рук гр.	Низамова				
Ст инж	Ващенко				

Привязан

Копировал

Формат А2

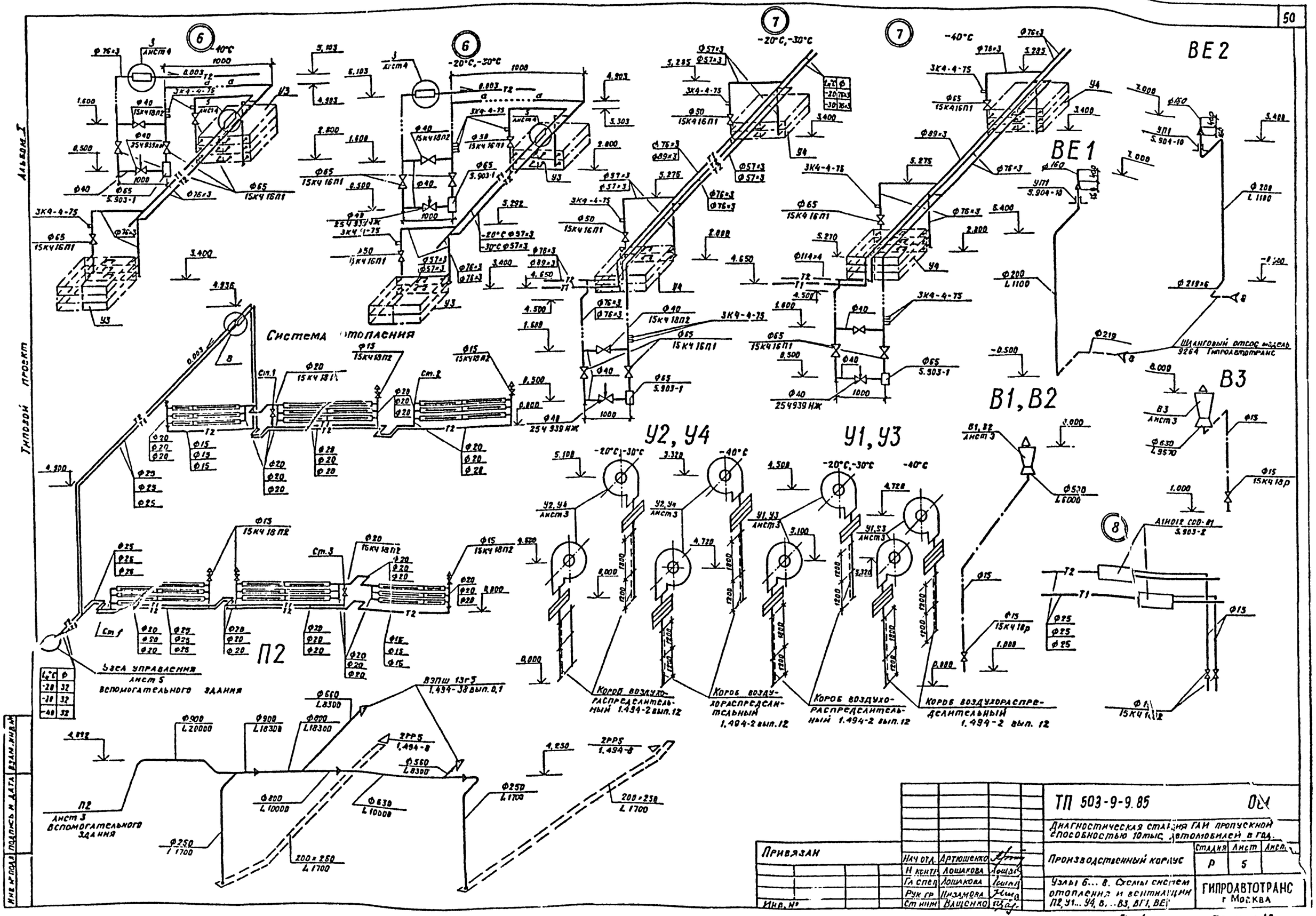

Альбом I
Типовой проект
Система отопления
Узел управления
Лист 5
Вспомогательного здания
П2
Лист 3
Вспомогательного здания
У2, У4
У1, У3
В1, В2
В3
ВЕ1
ВЕ2
Короб воздухораспределительный 1.494-2 вып.12
Шланговый отсос модель 9264 Гипроавтотранс
ТП 503-9-9.85
Диагностическая стадия ГАИ пропускной способностью 10 тыс. автомобилей в год.
Производственный корпус
Стадия Р
Лист 5
Узлы 6...8. Схемы систем отопления и вентиляции П2, У1...У4, В...В3, ВГ1, ВЕ1
ГИПРОАВТОТРАНС г. Москва
Привязан
Нач отд. Артюшенко
Н контр. Лошакова
Гл спец Лошакова
Рук гр Низамова
Ст инж Ващенко
Инв. №
Инв. № подл. Подпись и дата Взам. инв. №
Копировал:

Альбом I

Типовой проект

Ведомость рабочих чертежей основного комплекта

Лист	Наименование	Примечание
1	Общие данные (начало)	
2	Общие данные (окончание)	
3	Отопление, теплоснабжение и вентиляция	
	Планы на отм. 0.000 и 3.000 Фрагменты 1,2	
4	Схемы систем отопления, теплоснабжения установок	
	П1, П2, вентиляции П1, П2, В1... В4, ВЕ1 ... ВЕ7, Р1	
5	Тепловой пункт Фрагмент 3. Разрез 1-1	
	Схема узла управления. План кровли между	
	осями 2-3; Б-В	
6	Установка системы П1	
7	Установка системы П2	

Ведомость ссылочных и прилагаемых документов

начало

Обозначение	Наименование	Примечание
	Ссылочные документы	
1.494-32	Зонты и дефлекторы вентиляционных систем.	
5.904-12 вып.0; 1-2, 1-16, 1-29, 1-35	Приточные вентиляционные камеры производительностью от 3.5 до 125 тыс. м³/ч.	
4.904-69	Детали креплений санитарно-технических приборов и трубопроводов	
4.904-25	Подставка под калорифер	
5.903-1	Узлы обвязки регулирующих клапанов на трубопроводах теплоснабжения калориферных установок	
5.904-1	Двери и люки для вентиляционных камер	
5.904-5	Гибкие вставки к центробежным вентиляторам	
5.904-10	Узлы прохода вентиляционных вытяжных шахт через покрытия промышленных зданий. Узлы прохода общего назначения	
1.494-10	Решетки щелевые регулирующие. Тип Р	

окончание

Обозначение	Наименование	Примечание
4.903-10 вып.8	Изделия и детали трубопроводов для тепловых сетей	
ЗКЧ-1-75, ЗКЧ-2-75	Приборы для измерения и регулирования температуры	
Группа 7		
сборник 50	Установка закладных конструкций на технологических трубопроводах и оборудовании. Узлы и детали	
Главмонтажавтоматика. Монтажные чертежи		
ЗКЧ-46-76	Установка закладных конструкций на технологическом оборудовании и трубопроводе. Узлы и детали.	
Группа 8		
сборник 25		
	Прилагаемые документы	
ТП 503-9-9.85 ОВН3	Конструкция изоляции трубопроводов диаметром от 15мм. до 50мм	
ТП 503-9-9.85 ОВН4	Конструкция изоляции трубопроводов диаметром от 50мм. до 150мм.	
ТП 503-9-9.85 ОВН5	Диффузор 1	
ТП 503-9-9.85 ОВН6	Диффузор 2	
ТП 503-9-9.85 ОВН7	Воздуховод из асбестоцементных листов	
ТП 503-9-9.85 ОВН8	Отвод воздуховода из асбестоцементных листов	
ТП 503-9-9.85 ОВН9	Регистр из гладких труб	
ТП 503-9-9.85 ОВН10	Сборный и распределительный коллекторы	
ТП 503-9-9.85 ОВ2.СО	Спецификация оборудования	
ТП 503-9-9.85 ОВ2.ВМ	Ведомость потребности в материалах	

Общие указания

1. Проект отопления и вентиляции выполнен на основании технологического и строительного разделов проекта и в соответствии с действующими строительными нормами и правилами СНиП II-3-79*, СНиП II-33-75*, СНиП II-92-76, СНиП II-93-74, СНиП III-28-75.
2. Проект предусмотрен для условий строительства в климатических районах с расчетной зимней температурой минус 20°С, минус 30°С, минус 40°С.
3. Расчетная температура внутреннего воздуха в холодный период года принята по СНиП II-92-76.
4. По заданию на проектирование источником теплоснабжения и горячего водоснабжения являются городские инженерные коммуникации
5. В качестве теплоносителя принята вода с параметрами: - для систем отопления и теплоснабжения температура в подающем трубопроводе (Т1) 105°С, в обратном (Т2) 70°С; - для горячего водоснабжения температура воды (Т3) 60°С
6. Располагаемое давление в системе отопления составляет: минус 20°С - 6180 Па 618 (кгс/м²)
   минус 30°С - 7880 Па 788 (кгс/м²)
   минус 40°С - 9400 Па 940 (кгс/м²)
   - в системе теплоснабжения приточных установок
   минус 20°С - 10500 Па 1050 (кгс/м²)
   минус 30°С - 16960 Па 1696 (кгс/м²)
   минус 40°С - 22320 Па 2232 (кгс/м²)
7. Трубопроводы систем отопления и теплоснабжения калориферов и нагревательные приборы окрасить масляной краской по ГОСТ 5631-79 за 2 раза
8. В качестве вертикальных воздуховодов во вспомогательном здании используются каналы вентиляционных блоков. Горизонтальные воздуховоды выполняются в строительных конструкциях и из асбоцементных коробов.
9. В системе П1 переход перед калорифером изолируется плитами минераловатными мягкими на синтетическом связующем δ=60мм. с пароизоляционным слоем из рубероида и покровным слоем из лакостеклоткани.
10. Трубопроводы, прокладываемые в подпольном канале диаметром до 50 изолируются пух-шнуром δ=30мм с покровным слоем из лакостеклоткани, а трубопроводы диаметром свыше 50 изолируются матами минераловатными на синтетическом связующем δ=30мм с покровным слоем из лакостеклоткани

Перед изоляцией трубопроводы окрашиваются краской масляной за 2 раза по грунтовке ГФ-0119 по ГОСТ 23343-78*

11. Монтаж отопительно-вентиляционных установок производить согласно СНиП III-28-75

Типовой проект разработан в соответствии с действующими нормами и правилами и предусматривает мероприятия, обеспечивающие взрывную, взрывопожарную и пожарную безопасность при эксплуатации здания.

Главный инженер проекта [подпись] /А.С. Трушин/

ГИП	Трушин		
Н.контр	Ростунова		
Нач.отд.	Артюшенко		
Гл.спец.	Кошакова		
Рук.гр.	Низакова		
Ст.инж.	Ващенко		

ТП 503-9-9.85 ОВ2

Диагностическая станция ГАИ пропускной способностью 10 тыс автомобилей в год.

Вспомогательное здание	Стадия	Лист	Листов
	Р	1	7

Общие данные (начало)

ГИПРОАВТОТРАНС г.Москва

Копировал Максимова Формат 72

Взам.инв.№ | Подпись и дата | Инв.№ подл.

Альбом I

Типовой проект

Характеристика отопительно-вентиляционных систем

Обозначение системы	Кол. систем	Наименование обслуживаемого помещения (технологического оборудования)	Тип установки	Вентилятор: Тип, исполнение по взрывозащите	Вентилятор: №	Вентилятор: Схема исполнения	Вентилятор: Положение	Вентилятор: L, м³/ч	Вентилятор: P, Па (кгс/м²)	Вентилятор: П, об/мин	Электродвигатель: Тип, исполнение по взрывозащите	Электродвигатель: N, квт	Электродвигатель: П, об/мин	Воздухонагреватель: Тип	Воздухонагреватель: №	Воздухонагреватель: Кол.	Воздухонагреватель: Т-ра нагрева °С от	Воздухонагреватель: Т-ра нагрева °С до	Воздухонагреватель: Расход тепла, Вт (ккал/ч)	Воздухонагреватель: ΔP₁ Па (кгс/м²)	Примечание
П1	1	Административно-бытовые помещения на отм. 0.000 и 3.000	АУ100-2	В-Ц1-70	4	1	Пр180°	1525	450 (43)	1390	4А71В4	0.75	1390	КВС-П	6А	1	-9.5	18	14010 (12080)		
														КВС-П	7А	1	-19	18	18850 16250		
														КВБ-П	6А	1	-28	18	23435 20205		
П2	1	Участок диагностики (производственный корпус)	2Л×20 А10-6	В-Ц4-70	10	6	Пр90°	22000	860 (86)	845	4А160М6	15	970	КВС-П	10А	4	-20	18	279295 (240770)		
														КВБ-П	10А	4	-30	21	374835 (323135)		
														КВБ-П	10А	4	-40	22	455670 (392835)		
В1	1	Административно-бытовые помещения на отм. 0.000		ВК-6У4 „Самал"				435				0.025									
В2, В3	2	Административно-бытовые помещения на отм. 3.000		ВК-6У4 „Самал"				285				0.025									3К00.000-01
В4	1	Комната общественных организаций и красный уголок на отм. 3.000		ВК-6У4 „Самал"				195				0.025									3К00.000-01
ВЕ1	1	Санузлы на отм. 0.000						125													3К00.000
ВЕ2	1	Тепловой пункт на отм 0.000						110													
ВЕ3	1	Водомерный узел на отм. 0.000						45													
ВЕ4	1	Душевые на отм. 3.000						75													
ВЕ5	1	Гардероб автоинспекторов на отм. 3.000						25													СТД210.00.000
ВЕ6	1	Электрощитовая на отм. 0.000						80													
ВЕ7	1	Комната приема пищи на отм. 3.000						175													
Р1	1	Мастерская	Пылеулавливающий агрегат																		
		поз. 26			3НЛ-900М			600			4АХ80В2	2.2	2880								

План-схема

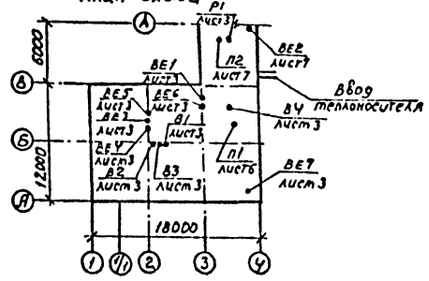

Основные показатели по чертежам отопления и вентиляции

Наименование здания (сооружения), помещения	Объем, м³	Периоды года при tн, °С	Расход тепла, Вт (ккал/ч): на отопление	на вентиляцию	на горячее водоснабжение	Общий	Расход холода, Вт (ккал/ч)	Установленная мощность электродвигателей, квт
Вспомогательное здание	1596	-20	45590	293305	41760	380655		13.05
			(39300)	(252850)	(36000)	(328150)		
		-30	56280	393685	41760	491725		
			(48515)	(339385)	(36000)	(423900)		
		-40	63055	479105	41760	583920		
			(54360)	(413040)	(36000)	(503400)		

Условные обозначения и изображения

- узел прохода вентиляционных шахт через покрытия промышленных зданий
- асбестоцементный короб на плане и в схеме.
- воздуховод, выполненный в строительных конструкциях
- изоляция диффузора от заслонки к калориферу

Согласовано

Инв. № подл. | Подпись и дата | Взам. инв. №

Привязан	ГИП	Трушин	
	Н. контр.	Ростунова	
	Нач. отд.	Артюшенко	
	Гл. спец.	Лошакова	
	Рук. гр.	Низамова	
Инв. №	ст. инж.	Ващенко	

ТП 503-9-9.85 ОВ2

Диагностическая станция ГАИ пропускной способностью 10 тыс. автомобилей в год

Вспомогательное здание	Стадия	Лист	Листов
	Р	2	

Общие данные (окончание)

ГИПРОАВТОТРАНС

Копировал Мадинова Форма

Альбом I

Типовой проект

План на отм. 0.000

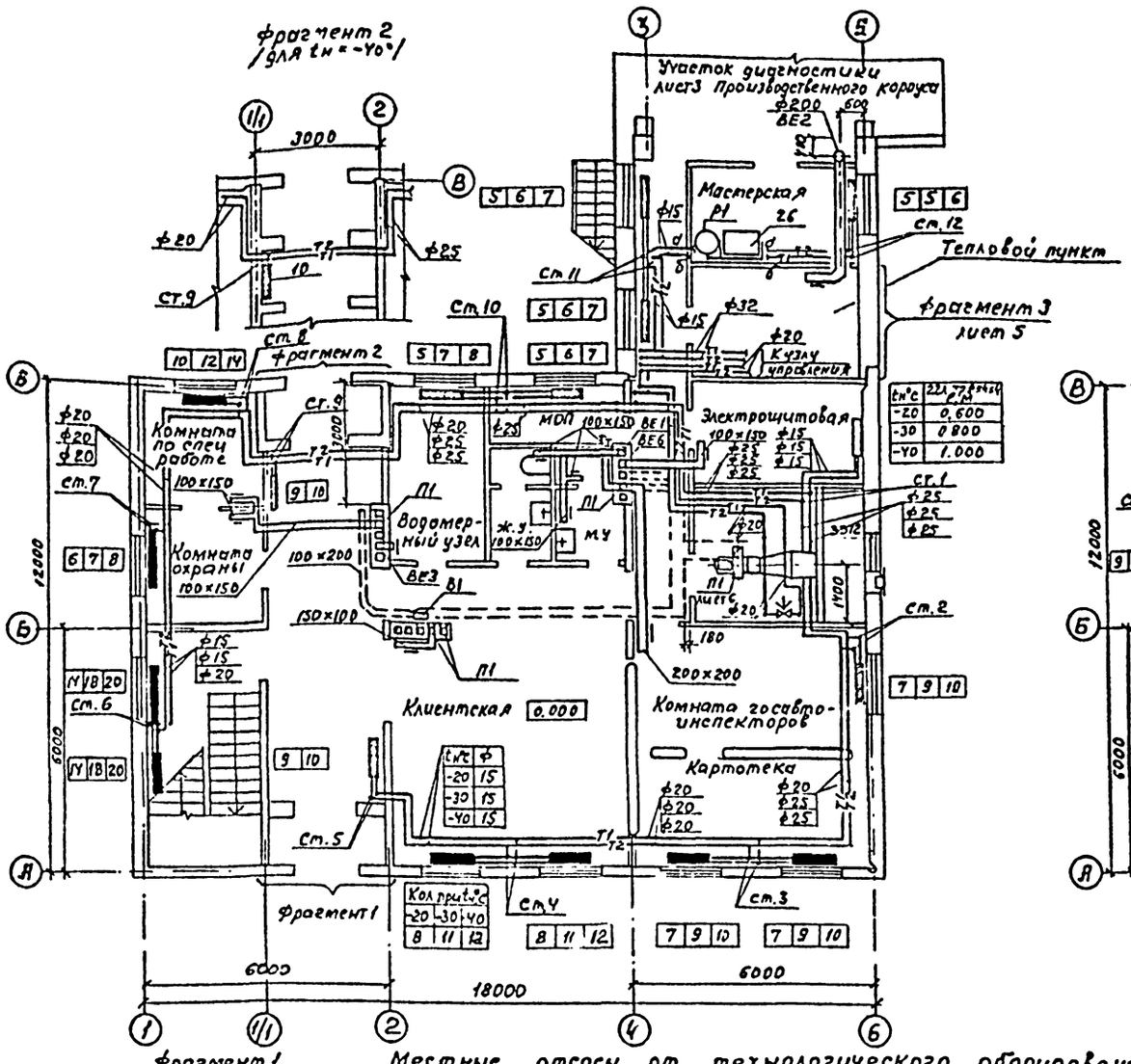

tн°с	22л 77 ф5+14 с.м
-20	0,600
-30	0,800
-40	1.000

tн°с	ф
-20	15
-30	15
-40	15

Кол при tн°с		
-20	-30	-40
8	11	12

План на отм. 3.000

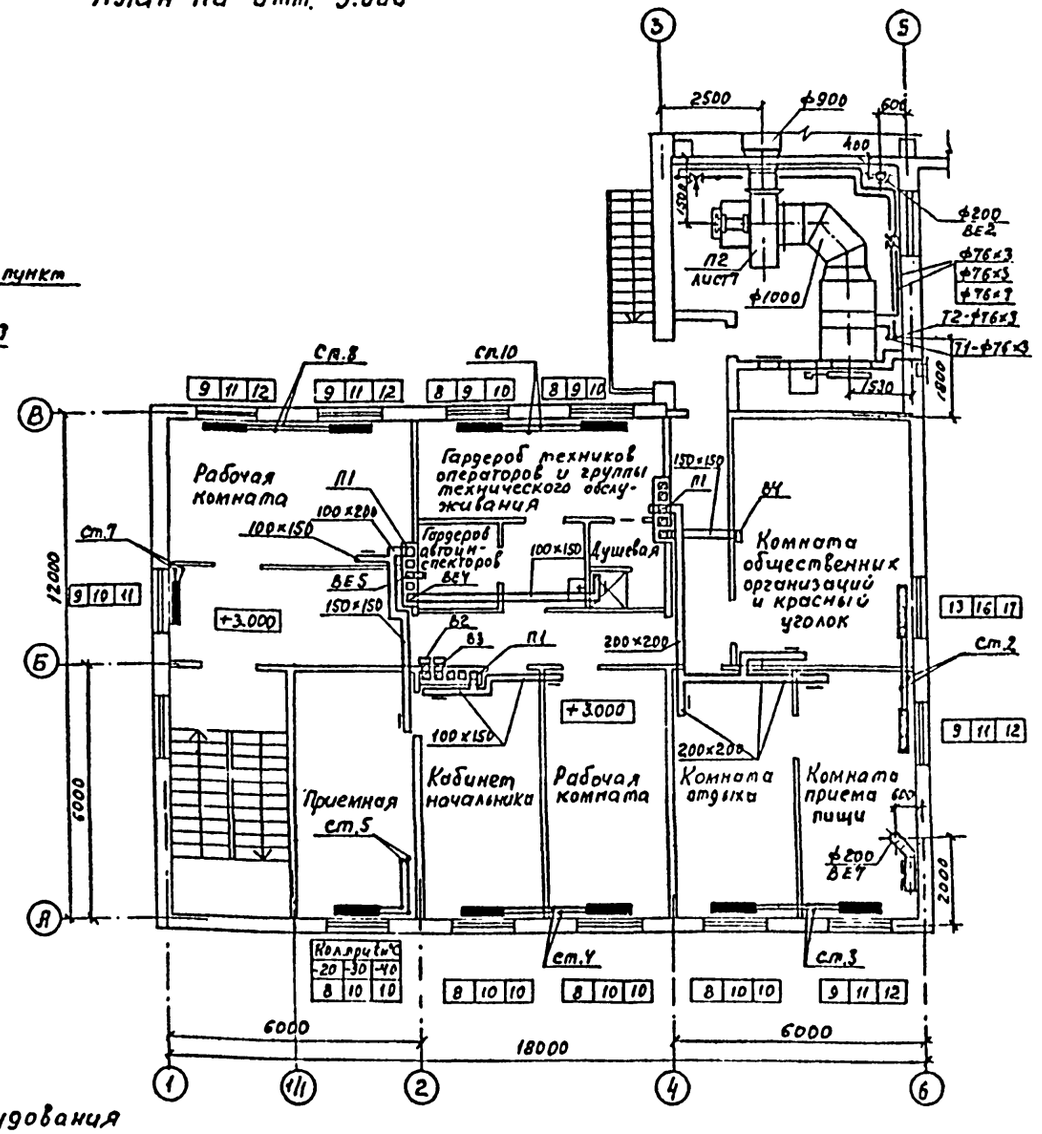

Кол при tн°с		
-20	-30	-40
8	10	10

фрагмент 1
/для tн=-40°/

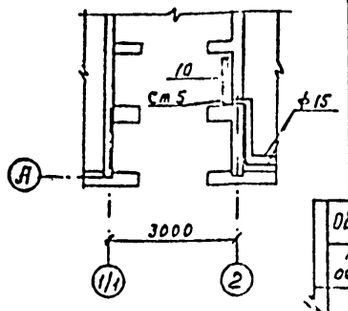

Местные отсосы от технологического оборудования

Технологическое оборудование			Характеристика выделяющихся вредностей
Поз.	Наименование	Кол.	
	Мастерская		
26	Станок точильно-шлифовальный 2 круга ф150мм		
	ЗК 531	1	Абразивно-металлическая пыль

окончание

Объем вытяжки м³/ч		Характеристика местного отсоса		Обозначение системы	Примечание
на ед. оборуд	Всего	Обозначение	Применяемые документы		
		отсос			
600	600	от кожуха	Встроенный отсос	Р1	

Привязан

Нач.отд	Артюшенко	
Н.контр	Лошакова	
Гл.спец	Лошакова	
Рук.гр.	Низамова	
Ст.инж	Хлебутина	
Ст.инж	Зощенко	

ТП 503-9-9.85 ОВ2

Диагностическая станция ГАИ пропускной способностью 10тыс. автомобилей в год

	стадия	Лист	Листов
Вспомогательное здание	Р	3	

Отопление, тепловые [illegible] и вентиляция [illegible] отм 0000 и 3000 фрагменты 1, 2

ГИПРОАВТОТРАНС г. Москва

Копировал Максимов

Формат 12

Альбом I

Типовой проект

Система отопления

Системы теплоснабжения установок П1,П2

Узел управления лист 5

Трубопровод проложить в конструкции пола

Узел управления лист 5

П1

П2

ВЕ2

ВЕ3...ВЕ5

ВЕ7

ВЕ1, ВЕ6

Р1

В1...В3

В4

В системе отопления все неуказанные диаметры стояков и подводок к нагревательным приборам приняты диаметром 15

Привязан				ТП 503-9-9.85		ОВ2
				Диагностическая станция ГАЗ пропускной способностью 10 тыс. автомобилей в год		
				Вспомогательное здание	стадия: Р	лист: 4	листов:
ГИП				Схемы систем отопления теплоснабжения установок П1,П2, вентиляции П1,П2, В1...В4, ВЕ...ВЕ7, Р1	ГИПРОАВТОТРАНС г. Москва	
Нач. отд.	Артюшенко					
Н. контр.	Лошакова					
Гл. спец.	Лошакова					
Рук. гр.	Низамова					
Ст. инж.	Ващенко					
Инв. N						

Подпись и дата | Инв. N подл.

Копировал Максимова Формат А2

Альбом I

Типовой проект

Фрагмент 3

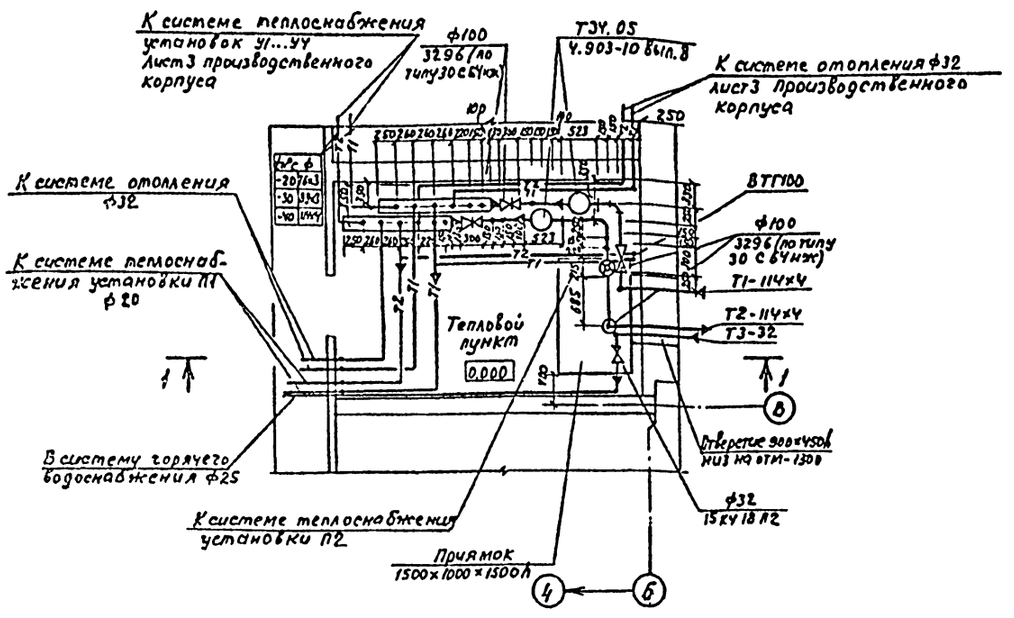

Разрез 1-1

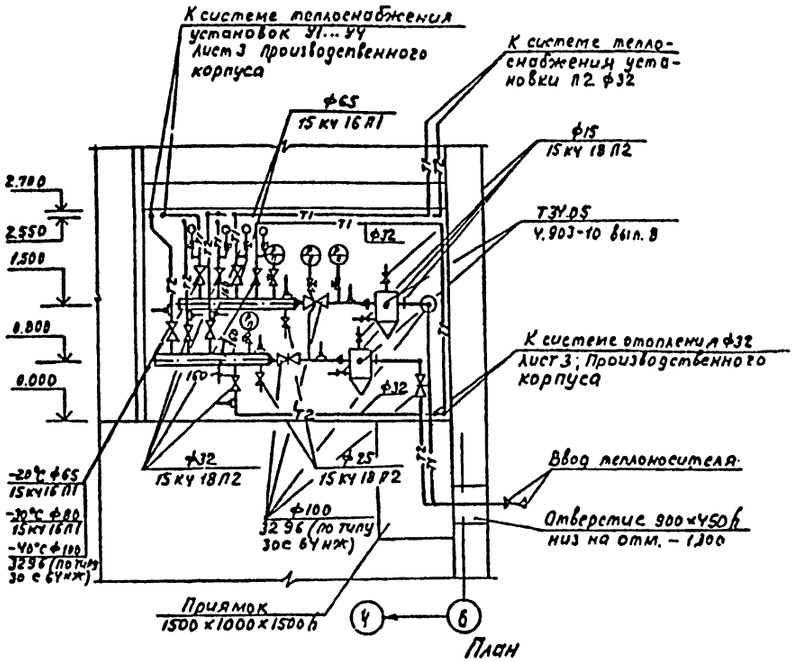

План кровли между осями 2-4, Б-В

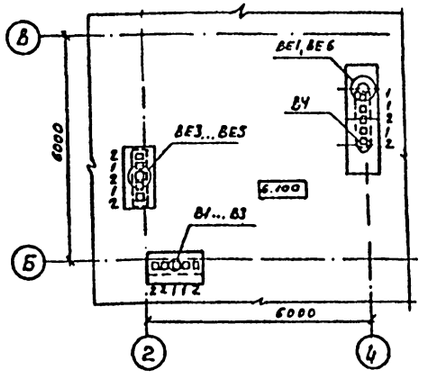

Узел управления

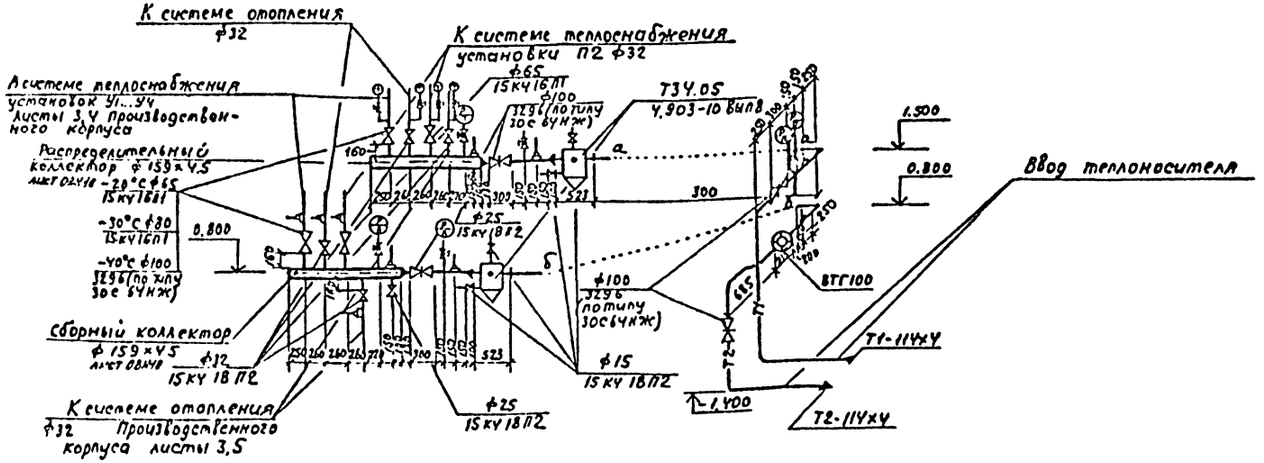

Привязан	Нач.отд.	Артюшенко		ТП 503-9-9.85	ОВ2
	Н.контр.	Лошакова		Диагностическая станция ГАИ пропускной способностью 10 тыс. автомобилей в год	
	Гл.спец.	Лошакова		Вспомогательное здание	Стадия: Р; Лист: 5; Листов:
	Рук.гр.	Низамова		Тепловой пункт. фрагмент 3 Разрез 1-1. Схема узла управления. План кровли между осями 2-4; Б-В	ГИПРОАВТОТРАНС г. Москва
Инв. N	ст.инж.	Ващенко			

Копировал Максимова Формат 12

Согласовано

Нач. отд. Ар. Хрупало

Взам. инв. N

Подпись и дата

Инв. N подл.

Заказ N 4819

Альбом 1

Типовой проект

Разрез 1-1

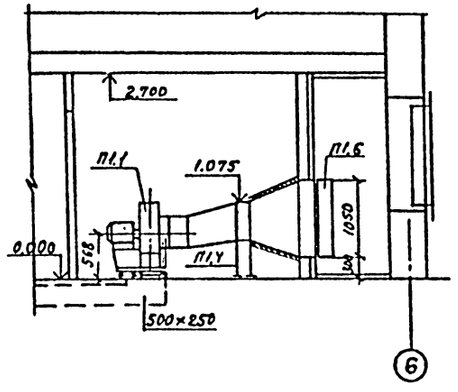

Разрез 2-2

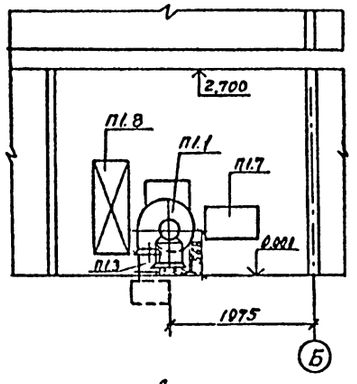

План

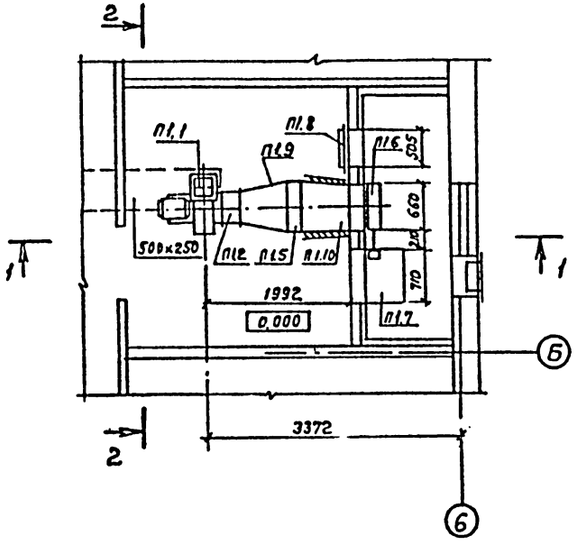

Спецификация отопительно-вентиляционных установок

Начало

Марка, поз.	Обозначение	Наименование	Кол.	Масса ед.кг	Примечание
		П1			
П1.1	ТУ22-4208-78	Агрегат вентиляторный АЧ100-2 компл:	1	89	
		а. Вентилятор радиальный В-Ц4-70 №4			
		исполнение 1, положение Пр 180°			
		б. Электродвигатель			
		4А71В4, 1390 об/мин.			
		0.75 кВт			
		в. Виброизолятор Д039			
П1.2	5.904-5	Вставка гибкая ВВ-19	1	5.13	
П1.3	5.904-5	Вставка гибкая ВН-12	1	4.12	
П1.4	4.904-25	Подставки под калориферы	4	2.0	
П1.5	ТУ22-4459-79	Калориферы КВБ6А-П(-20°С	1	56.2	
		КВБ7А-П(-30°С)	1	65.6	
		КВБ6А-П(-40°С)	1	72.7	
П1.6		Заслонка воздушная утепленная КВУ600×1000 с исполнительным механизмом М30-1.6/25-0,25У	1	53.7	

Окончание

Марка поз.	Обозначение	Наименование	Кол.	Масса ед.кг	Примечание
П1.7	5.904-12 вып. 1-35	Привод утепленной заслонки АЧУМ036.000- вынесенный в отапливаемое помещение (-40°С)	1	11.2	
П1.8	5.904-4	Дверь герметическая утепленная Ду 1.25×0,5	1	33.6	
П1.9	ТП 503-9-9.85 ОВН 5	Диффузор 1 с сечения 503×530 на сечение ф400 С=650 (-20°С, -40°С)	1		
		Диффузор с сечения 503×655 на сечение ф400 С=650 (-30°С)	1		
П1.10	ТП 503-9-9.85 ОВН 6	Диффузор 2 с сечения 503×530 на сечение 600×1000 С=650 (-20°С, -40°С)	1		
		Диффузор с сечения 503×655 на сечение 600×1000 С=650 (-30°С)	1		

Согласовано

Инв.№ подл. | Подпись и дата | Взам.инв.№ | Инв.№ отд. | Подпись и дата

Заказ №1819

Привязан

Инв. №

Нач.отд.	Артюшенко	
Н.контр.	Лошакова	
Гл.спец.	Лошакова	
Рук.гр.	Низамова	
Ст.инж.	Хлебутина	
Ст.инж.	Ващенко	

ТП 503-9-9.85 ОВ2

Диагностическая станция для пропускной способностью 10 тыс. автомобилей в год

Вспомогательное здание	Стадия	Лист	Листов
	Р	6	

Установка системы П1

ГИПРОАВТОТРАНС г. Москва

Копировал Максимова Формат А2

Альбом I

Типовой проект

Разрез 1-1

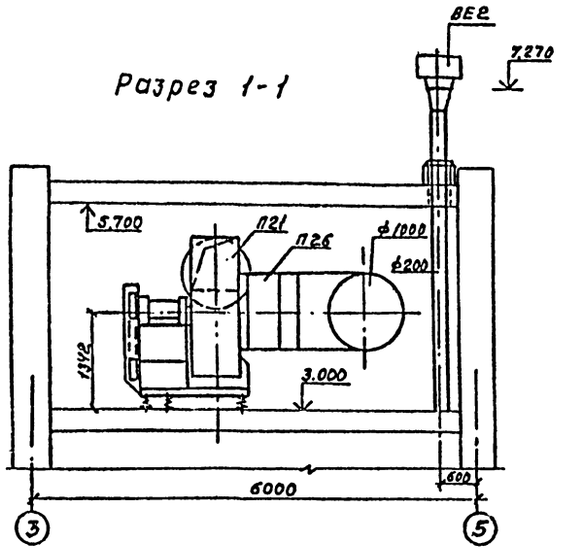

Разрез 2-2

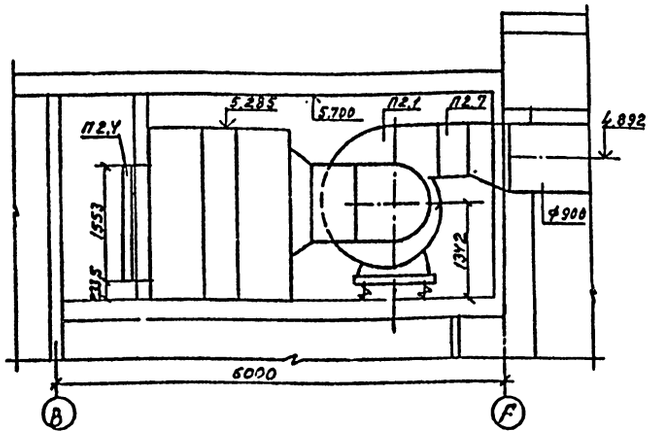

План

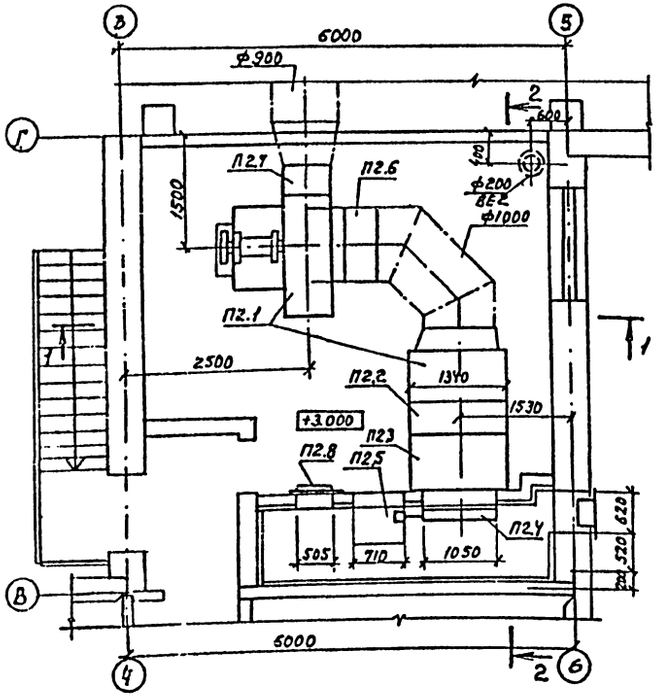

Спецификация отопительно-вентиляционных установок.

Начало

Марка, поз.	Обозначение	Наименование	Кол.	Масса ед.кг	Примечание
		П2/2ПК20 левое исполнение/			
П2.1	5.904-12 вып.1-2	Секция соединительная А1А181.000-02 компл;	1		
		Агрегат вентиляторный А10-6 с вентилятором В-Ц4-70 №10 исполнение 6, положение Пр.90° с электродвигателем 4А160М6 970 об/мин. 15кВт			
П22	5.904-12 вып.1-16	Секция калориферная А1А189.000-08 двухрядная с калориферами КВС10А-П (-20°С)	1	550	
		А1А189.000-09 двухрядная с калориферами КВБ10А-П (-30°С; +40°С)	1	680	

Окончание

Марка. поз.	Обозначение	Наименование	Кол.	Масса ед.кг	Примечание
П23	5.904-12, вып.1-29	Секция приемная А1А226.000	1	148.5	
П2.4		Заслонка утепленная КВУ1600×1000 с исполнительным механизмом МЭОК/63-0.63	1	118.8	
П25	5.904-12 вып.1-35	Привод утепленной заслонки А14М036.008-03 вынесенный в отапливаемое помещение (для $t_н$=-40°С)	1	112	
П2.6	5.904-5	Вставка гибкая ВВ-23	1	19.8	
П2.7	5.904-5	Вставка гибкая ВН-16	1	17.46	
П2.8	5.904-4	Дверь герметическая утепленная Ду 1.25×0,5	1	33.6	

Привязан

Инв. №

ГИП	Трушин		
Нач.отд.	Артюшенко		
Н.контр.	Лошакова		
Гл.спец.	Лошакова		
Рук.гр.	Низамова		
Ст.инж.	Хлебутина		
Ст.инж.	Ващенко		

ТП 503-9-9.85 ОВ2

Диагностическая станция ГАИ пропускной способностью 10 тыс. автомобилей в год

Вспомогательное здание | Стадия Р | Лист 7 | Листов

Установка системы П2

ГИПРОАВТОТРАНС г. Москва

Копировал Максимова Формат А2

Инв.№ подл. | Подпись и дата | Взам.инв.№ | Инв.№ дубл. | Подпись и дата

Нач.отд. Артюшенко | Нач.отд. 30 Дударь | Нач.отд. Хрупала

Зоз-9-9.85 ОВ2

Альбом I

Типовой проект

ТИПОВОЙ ПРОЕКТ
503-9-9.85

Диагностическая станция ГАИ пропускной способностью 10 тыс. автомобилей в год.

АЛЬБОМ

ЭСКИЗНЫЕ

ЧЕРТЕЖИ ОБЩИХ ВИДОВ НЕТИПОВЫХ КОНСТРУКЦИЙ СИСТЕМ ОТОПЛЕНИЯ И ВЕНТИЛЯЦИЙ

Привязан:	
Инв. №	

Формат А4

Обозначение	Наименование	Примечание
ТП 503-9-9.85 ОВН 1	Поддон к стакану ф 700 для крышного вентилятора	
ТП 503-9-9.85 ОВН 2	Конструкция изоляции диффузора	
ТП 503-9-9.85 ОВН 3	Конструкция изоляции трубопроводов диаметром от 15 мм до 50 мм	
ТП 503-9-9.85 ОВН 4	Конструкция изоляции трубопроводов диаметром от 50 мм до 150 мм	
ТП 503-9-9.85 ОВН 5	Диффузор 1	
ТП 503-9-9.85 ОВН 6	Диффузор 2	
ТП 503-9-9.85 ОВН 7	Воздуховод из асбестоцементных листов	
ТП 503-9-9.85 ОВН 8	Отвод воздуховода из асбестоцементных листов	
ТП 503-9-9.85 ОВН 9	Регистр из гладких труб	
ТП 503-9-9.85 ОВН 10	Сборный и распределительный коллекторы	

Инв. № подл. | Подпись и дата | Взам. инв. №

Инв. №

Нач. отд.	Артюшенко		
Н. контр.	Лошакова		
Гл. спец.	Лошакова		
Рук. гр.	Низамова		
Инженер.	Ващенко		

Привязан:

ТП 503-9-9.85 ОВН

Содержание

Стадия	Лист	Листов
Р		1

ГИПРОАВТОТРАНС г. Москва

Формат А4

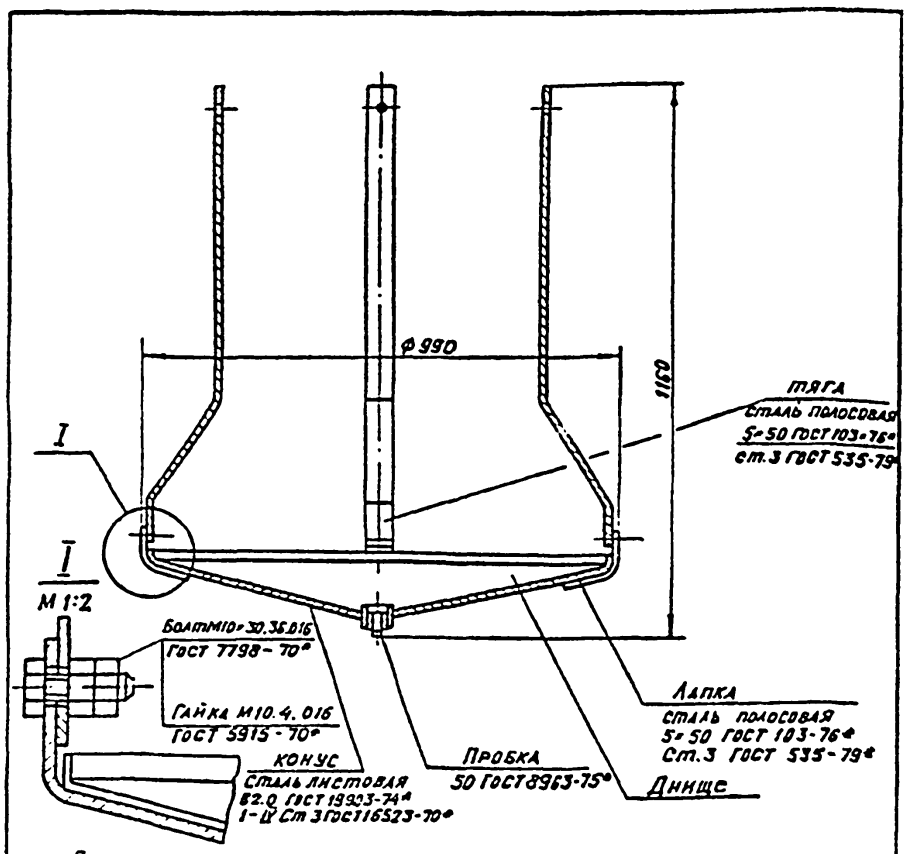

Поддоны после соответствующей подготовки поверхности подвергаются покрытию грунтом ГФ021, затем окраске в 2 слоя эмалью марки ПФ115 серого цвета по ГОСТ 6465-76*. Грунт и эмаль могут быть заменены атмосферостойкими покрытиями других марок.
масса изделия 22,2 кг

Привязан:	
Инв. №	

ТП 503-9-9.85 ОВН 1

Поддон к стакану ф 700 для крышного вентилятора

Стадия	Лист	Листов
Р		1

ГИПРОАВТОТРАНС г. Москва

Инв. № подл. | Подпись и дата | Взам. инв. №

Нач. отд.	Артюшенко		
Н. контр.	Лошакова		
Гл. спец.	Лошакова		
Рук. гр.	Низамова		
Ст. инж.	Ващенко		

Формат А4

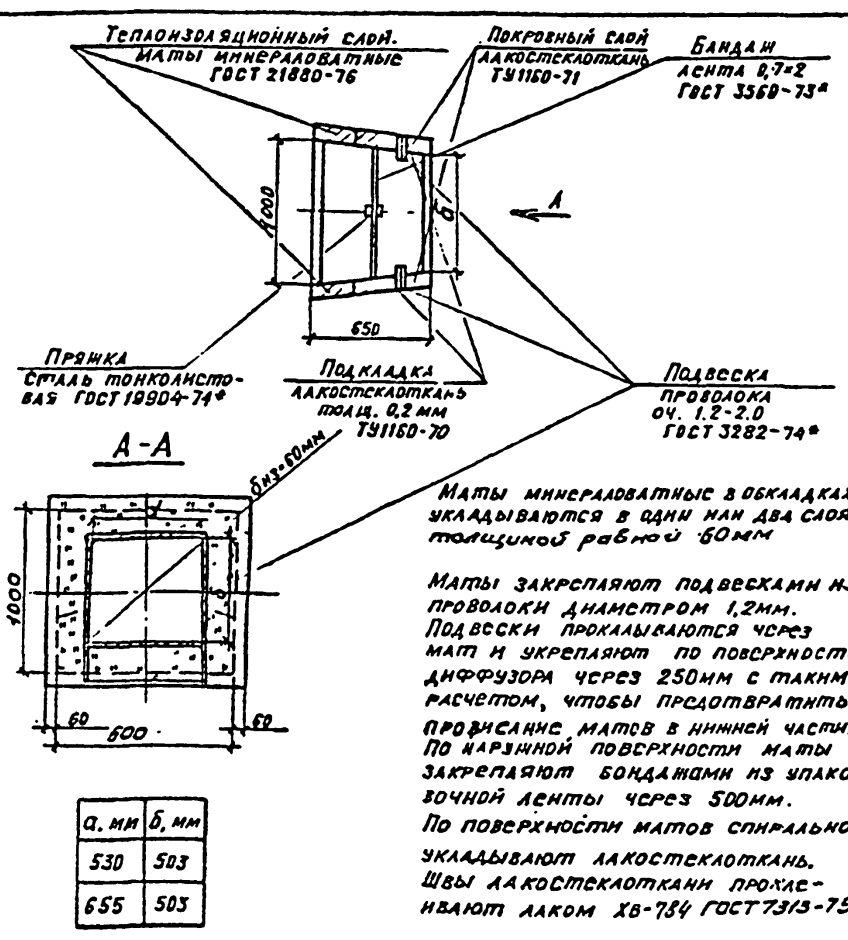

а, мм	б, мм
530	503
655	503

Маты минераловатные в обкладках укладываются в один или два слоя толщиной рабочей 60мм

Маты закрепляют подвесками из проволоки диаметром 1,2мм. Подвески прокалываются через мат и укрепляют по поверхности диффузора через 250мм с таким расчетом, чтобы предотвратить провисание матов в нижней части. По наружной поверхности маты закрепляют бандажами из упаковочной ленты через 500мм. По поверхности матов спирально укладывают лакостеклоткань. Швы лакостеклоткани проклеивают лаком ХВ-784 ГОСТ 7313-75

Привязан:	
Инв. №	

ТП 503-9-9.85 ОВН 2

Конструкция изоляции диффузора

Стадия	Лист	Листов
Р		1

ГИПРОАВТОТРАНС г. Москва

Инв. № подл. | Подпись и дата | Взам. инв. №

Нач. отд.	Артюшенко		
Н. контр.	Лошакова		
Гл. спец.	Лошакова		
Рук. гр.	Низамова		
Ст. инж.	Ващенко		

Копировал:

Формат А4

Альбом I

Типовой проект

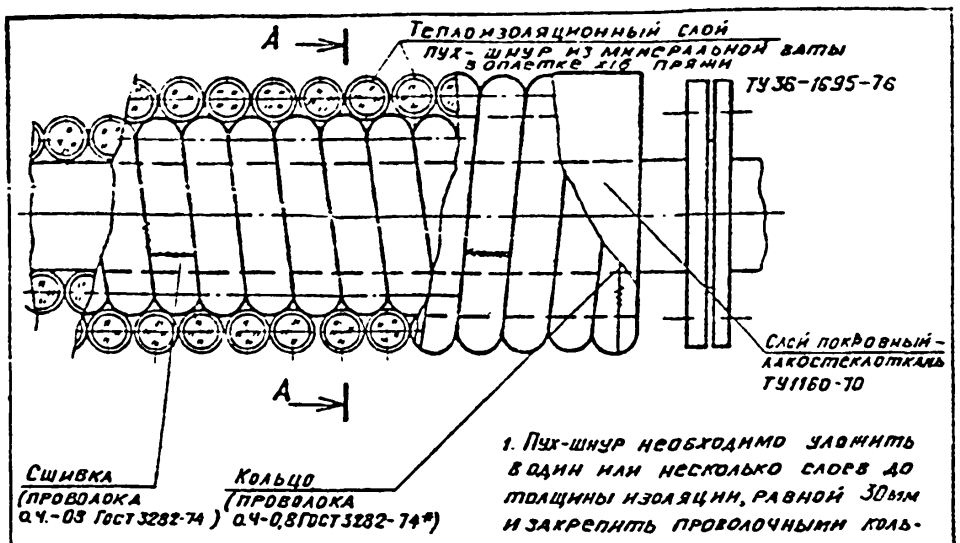

1. Пух-шнур необходимо уложить в один или несколько слоев до толщины изоляции, равной 30мм и закрепить проволочными кольцами в начале и в конце трубопровода. Концы отдельных изделий в оплетках сшить проволокой или стеклотканью, а при отсутствии оплетки, закрепить проволочными кольцами.
По поверхности пух-шнура укладывают лакостеклоткань.
Лакостеклоткань укладывают спирально.
Швы лакостеклоткани проклеивают лаком ХВ-784 ГОСТ 7313-75
2. Параметры теплоносителя $T_1 = 95°C$, $T_2 = 70°C$.
3. Прокладка трубопроводов в помещении в подпольных каналах и по строительным конструкциям.
4. Изолируется трубопровод диаметром 20,25.
5. Изолируются подающие и обратные трубопроводы при прокладке в подпольных каналах и над воротами, а подающие трубопроводы системы теплоснабжения на всем протяжении.
Температура в подпольных каналах и над воротами 5°С, а в помещениях 16°С.

Привязан

Инв. №

Нач отд.	Артюшенко		
Н контр.	Лошакова		
Гл. спец	Лошакова		
Рук. гр	Низамова		
Ст. инж	Ващенко		

ТП 503-9-9.85 ОВН 3

Конструкция изоляции трубопроводов диаметром от 15 до 50мм

Стадия	Лист	Листов
Р		1

ГИПРОАВТОТРАНС г. МОСКВА

Формат А4

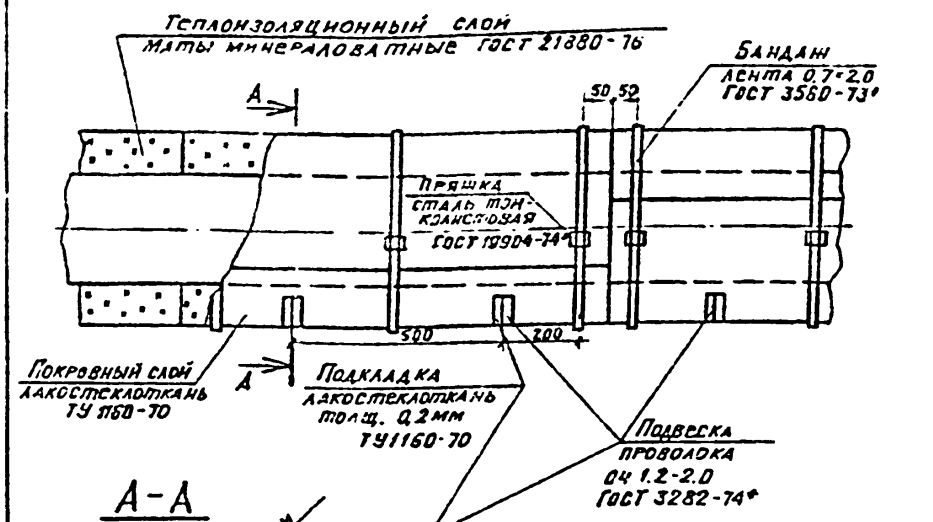

1. Маты минераловатные в обкладках укладываются в один или два слоя толщиной равной 30мм.
Маты на трубопроводе закрепляют подвесками из проволоки диаметром 1,2мм.
Подвески прокалываются через мат и укрепляют по поверхности трубопровода через 500мм с таким расчетом, чтобы предотвратить провисание матов в нижней части. По наружной поверхности маты закрепляют бандажами из упаковочной ленты через 500мм.
По поверхности матов спирально укладывают лакостеклоткань. Швы лакостеклоткани проклеивают лаком ХВ-784 ГОСТ 7313-75
2. Параметры теплоносителя $T_1 = 95°C$, $T_2 = 70°C$.
3. Изолируются трубопроводы диаметром 57×3, 76×3, 89×3, 114×4.
4. Изолируются подающие и обратные трубопроводы при прокладке над воротами, а подающие трубопроводы системы теплоснабжения на всем протяжении.
Температура над воротами 5°С, а в помещениях 16°С.

Привязан

Инв. №

Нач отд.	Артюшенко		
Н контр	Лошакова		
Гл. спец	Лошакова		
Рук гр.	Низамова		
Ст. инж.	Ващенко		

ТП 503-9-9.85 ОВН4

Конструкция изоляции трубопроводов диаметром от 50 до 150мм

Стадия	Лист	Листов
Р		1

ГИПРОАВТОТРАНС г. Москва

Формат А4

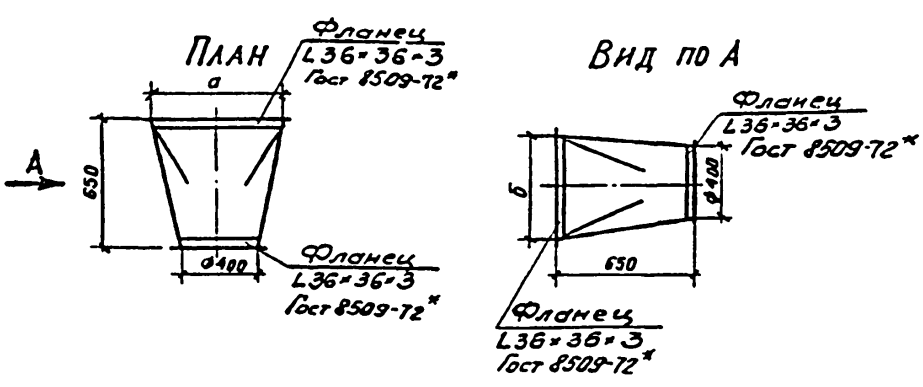

1. Диффузор выполняется из листовой стали δ=1мм по ГОСТ 1990-74*
2. Отверстия в фланцах для крепления калориферов и гибких вставок сверлить при монтаже.
3. Диффузор окрасить масляной краской за 2 раза.

а, мм	б, мм	Масса ед, кг
530	503	9,5
655	503	10

Привязан

Инв. №

Нач отд.	Артюшенко		
Н контр	Лошакова		
Гл спец	Лошакова		
Рук гр	Низамова		
Ст инж	Ващенко		

ТП 503-9-9.85 ОВН 5

Диффузор 1

Стадия	Лист	Листов
Р		1

ГИПРОАВТОТРАНС г Москва

Формат А4

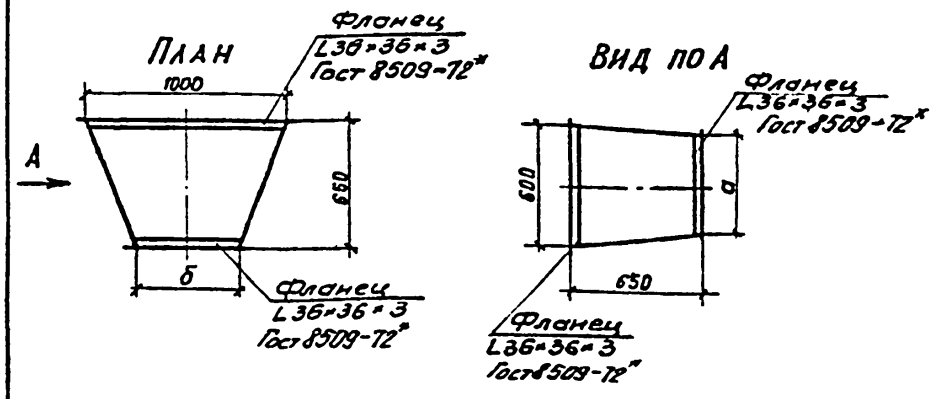

1. Диффузор выполняется из листовой стали δ=1мм по ГОСТ 19904-74*
2. Отверстия в фланцах для крепления калориферов и гибких вставок сверлить при монтаже.
3. Диффузор окрасить масляной краской за 2 раза.

а, мм	б, мм	Масса ед кг
530	503	13,4
655	503	14,2

Привязан

Инв. №

Нач отд	Артюшенко		
Н контр	Лошакова		
Гл спец	Лошакова		
Рук гр	Низамова		
Ст инж	Ващенко		

ТП 503-9-9.85 ОВН6

Диффузор 2

Стадия	Лист	Листов
Р		1

ГИПРОАВТОТРАНС г Москва

Формат А4

Альбом I

Типовой проект

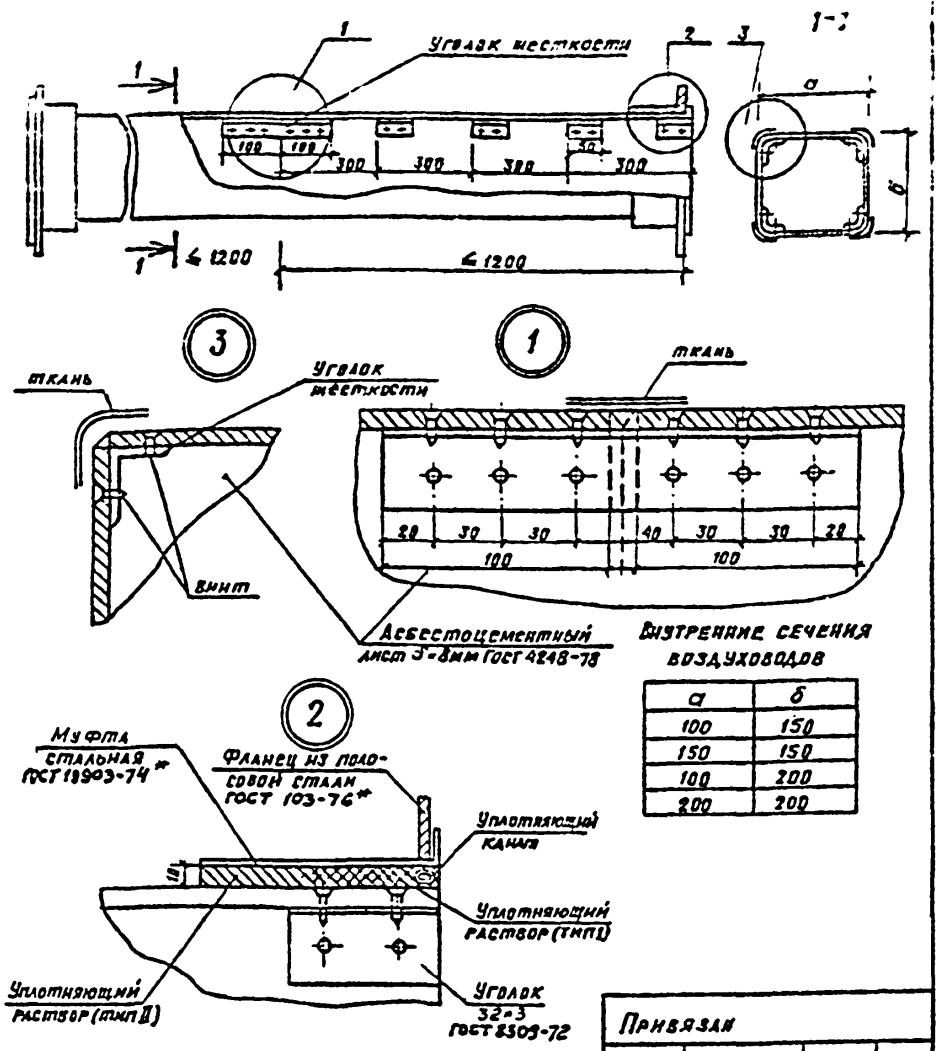

Внутренние сечения воздуховодов

a	б
100	150
150	150
100	200
200	200

Привязан

Инв. №

Нач.отд.	Артюшенко		
Н.контр.	Лошакова		
Гл.спец.	Лошакова		
Рук.гр.	Низамова		
Ст.инж.	Ващенко		

ТП 503-9-9.85 ОВН 7

Воздуховод из асбестоцементных листов.

Стадия	Лист	Листов
Р		1

ГИПРОАВТОТРАНС г. Москва

Формат А4

Инв.№ подл. | Подпись и дата | Взам. инв.№

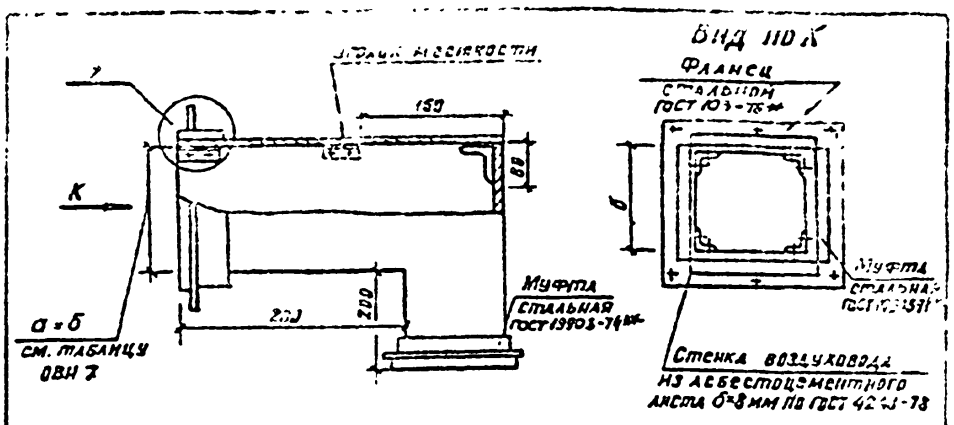

1. Продольные и поперечные швы промазываются мастикой из асбестоцементного раствора с добавлением казеинового клея густой консистенции с последующей проклейкой двумя слоями ткани.
2. Муфта перед ее установкой, оклеивается тканью на водонепроницаемом клее. Закрепление муфты на воздуховоде производится путем уплотнения зазора между муфтой и воздуховодом пеньковым канатом, смоченным в казеиновом клее, а затем асбестоцементным раствором с добавлением в него казеинового клея (тип I) с последующим заполнением зазора асбестоцементным раствором более густой консистенции, замешанном на расширяющемся цементе с добавлением казеинового клея (тип II).
3. Муфты и фланцы перед установкой на воздуховод окрашиваются масляной краской, а воздуховод грунтуется под масляную краску.
4. Фланцевые соединения на болтах с установкой резиновых прокладок, количество болтов принимается по технологическим условиям на изготовление металлических воздуховодов.
5. Уголки жесткости рекомендуется выполнять из алюминия.
6. Смонтированные воздуховоды подвергаются испытанию на плотность.

Привязан

Инв. №

Нач.отд.	Артюшенко		
Н.контр.	Лошакова		
Гл.спец.	Лошакова		
Рук.гр.	Низамова		
Ст.инж.	Ващенко		

ТП 503-9-9.85 ОВН 8

Отвод воздуховода из асбестоцементных листов

Стадия	Лист	Листов
Р		1

ГИПРОАВТОТРАНС г. Москва

Формат А4

Инв.№ подл. | Подпись и дата | Взам. инв.№

$t_н$°C	Длина регистра ℓ, мм
-20	600
-30	800
-40	1000

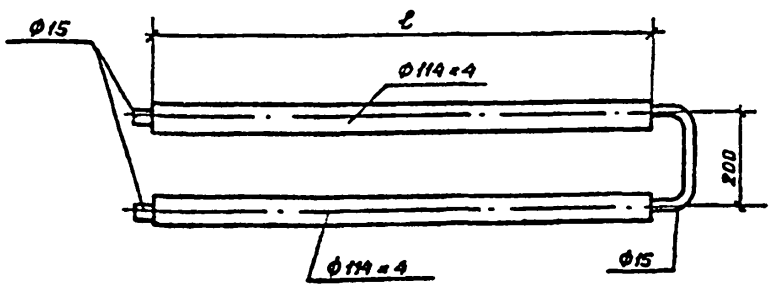

1. Регистр выполнить из трубы электросварной по ГОСТ 10704-76*.
2. Регистр окрасить масляной краской по ГОСТ 10503-71* за 2 раза.

Привязан

Инв. №

Нач.отд.	Артюшенко		
Н.контр.	Лошакова		
Гл.спец.	Лошакова		
Рук.гр.	Низамова		
Ст.инж.	Ващенко		

ТП 503-9-9.85 ОВН 9

Регистр из гладких труб

Стадия	Лист	Листов
Р		1

ГИПРОАВТОТРАНС г. Москва

Формат А4

Инв.№ подл. | Подпись и дата | Взам. инв.№

Распределительный коллектор

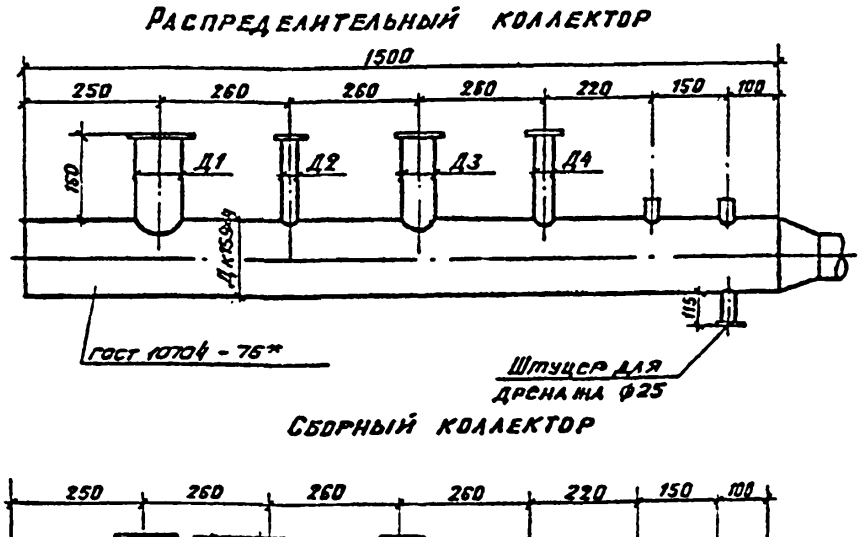

Сборный коллектор

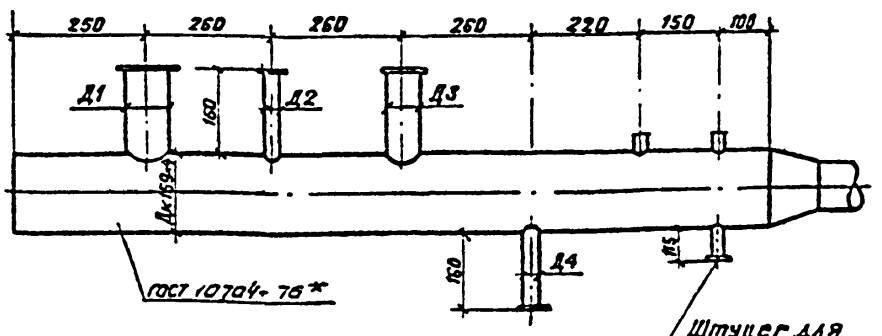

$t_н$,°C	Диаметр штуцера, мм Д1	Д2	Д3	Д4	Масса кг, кг
-20	76×3	32	76×3	32	28
-30	89×3	32	76×3	32	28
-40	114×4	32	76×3	32	29

Привязан

Инв. №

Нач.отд.	Артюшенко		
Н.контр.	Лошакова		
Гл.спец.	Лошакова		
Рук.гр.	Низамова		
Ст.инж.	Ващенко		

ТП 503-9-9.85 ОВН 10

Сборный и распределительный коллекторы

Стадия	Лист	Листов
Р		1

ГИПРОАВТОТРАНС г. Москва

Копировал:

Формат А4

Инв.№ подл. | Подпись и дата | Взам. инв.№

Ведомость рабочих чертежей основного комплекта

Лист	Наименование	Примечание
1	Общие данные	
2	План на отм. 0.000; план кровли; фрагменты 1,2,	
	схемы систем В1, К2	

Основные показатели по чертежам водопровода и канализации

Наименование системы	Потребный напор на вводе, м.	Расчетный расход				Установленная мощность электро-двигателей квт.	Примечание
		м³/сут.	м³/ч	л/с	При пожаре л/с		
Водопровод							
хозяйственно-							
противопожар-							
ный	20,5	—	—	—	5		
-наружное по-							
жаротушение	10	—	—	—	10		
канализация							
дождевая	—	—	—	2,3	—		

Общие указания

1. Расчет систем водопровода и канализации выполнен на основании СНиП II-30-76.
2. Расходы и напоры воды на противопожарные нужды приведены в таблице основных показателей по чертежам водопровода и канализации.
3. Монтаж трубопроводов производить по СНиП III-28-75
4. Стальные трубопроводы после монтажа окрашиваются масляной краской за 2 раза.
5. Крепление стальных водогазопроводных труб выполнить по серии Ч.904-69.
6. Во время пожара вода в сеть водопровода поступает по обводной линии через электрифицированную задвижку, минуя водомерный узел. Открытие электрифицированной задвижки осуществляется от кнопок, установленных у пожарных кранов водомерный узел установлен во вспомогательном здании.

Ведомость ссылочных и прилагаемых документов

Обозначение	Наименование	Примечание
	Ссылочные документы	
серия Ч.904-69	1. Детали крепления санитарно-	
	технических приборов и	
	трубопроводов	
	Прилагаемые документы	
ТП 503-9-9.85 ВК1СО	Спецификация оборудования	
ТП 503-9-9.85 ВК1БМ	Ведомость потребности в	
	материалах	
ТП 503-9-9.85 ВКН2	Гидрозатвор	

Условные обозначения

—В1— Хозяйственно-противопожарный водопровод

—К3— Трубопровод талых вод при варианте выпуска водостока на рельеф

Типовой проект разработан в соответствии с действующими нормами и правилами и предусматривает мероприятия, обеспечивающие взрывную, взрывопожарную и пожарную безопасность при эксплуатации здания.
Главный инженер проекта /А.В. Трушин/

Согласовано: Технич. отд. Филатова; Заказ №4319; Инв. № подл.; Подпись и дата; Взам. инв. №

Альбом 1

Типовой проект

Привязан				
ТП 503-9-9.85				ВК1
Диагностическая станция ГАИ пропускной способностью 10 тысяч автомобилей в год				
Производственный корпус			Стадия	Лист	Листов
			Р	1	2
Общие данные			ГИПРОАВТОТРАНС г. Москва		
ГИП	Трушин				
Н. контр.	Ростунова				
Нач. отд.	Ратников				
Гл. спец.	Марионков				
Рук. гр.	Кавтун				
Инжен.	Титова				

Копировал Максимова Формат А2

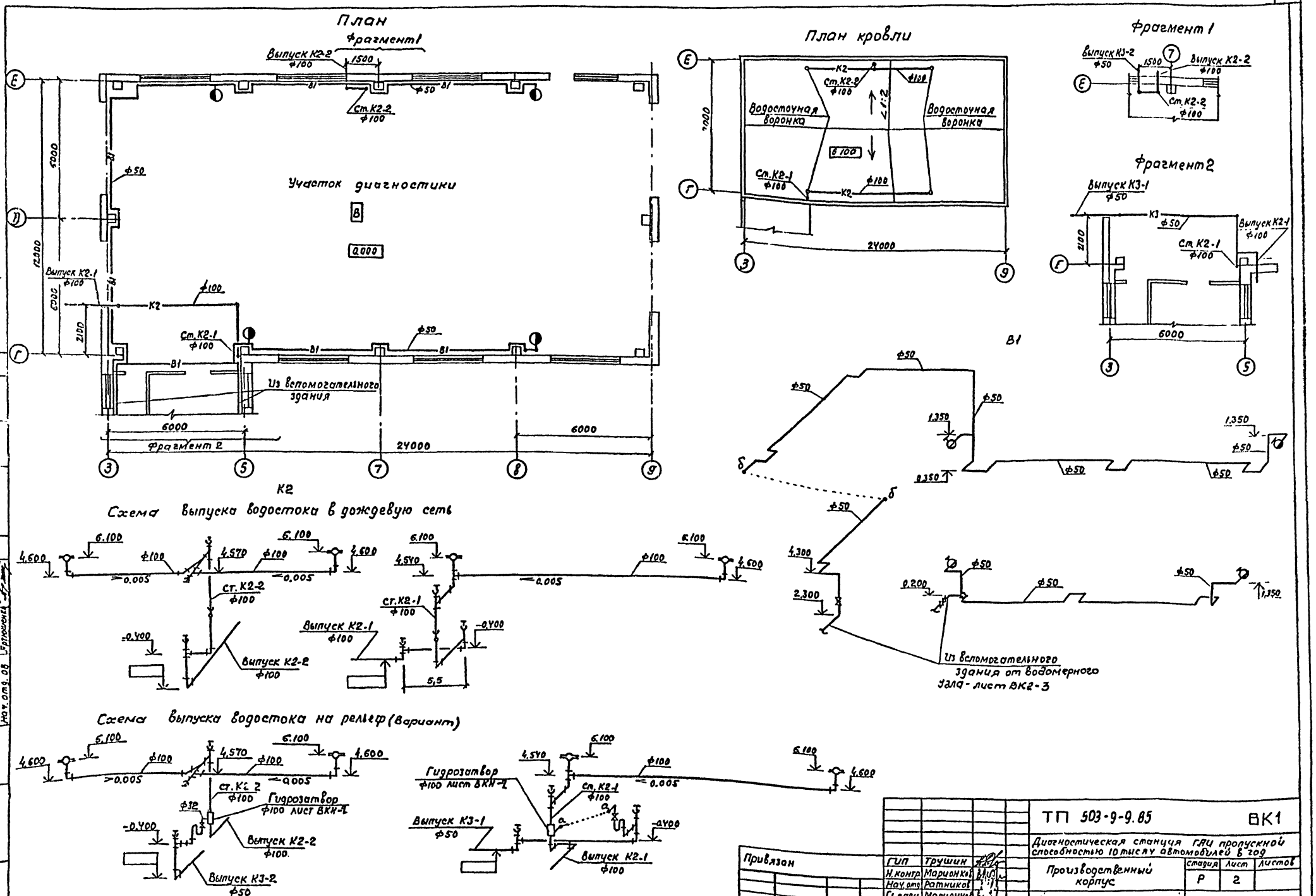

Альбом I

Типовой проект

Согласовано

Техн. отд. Филатова

Нач. отд. ТХ Пугин

Нач. отд. ЯСО Хрупало

Нач. отд. ЯСУ и связь Чаликов

Нач. отд. ОВ Артюшенко

Заказ № 4310

Инв. № подл. | Подпись и дата | Взам. инв. №

Привязан	ГИП	Трушин	
	Н. контр.	Марионков	
	Нач. отд.	Ратников	
	Гл. спец.	Марионков	
Инв. №	Рук. гр.	Кавтун	
	Инжен.	Гринькина	

ТП 503-9-9.85 ВК1

Диагностическая станция ГАИ пропускной способностью 10 тысяч автомобилей в год

Производственный корпус

Стадия	Лист	Листов
Р	2	

План на отм. 0,000
План кровли; фрагменты 1,2; схемы систем В1, К2

ГИПРОАВТОТРАНС г. Москва

Копировал Максимова

Формат А2

Альбом I

Типовой проект

Ведомость рабочих чертежей основного комплекта

Лист	Наименование	Примечание
1	Общие данные	
2	Планы на отм. 0.000; 3.000; план кровли;	
	фрагменты 1, 2	
3.	Схемы систем В1, Т3, К1, К2, К3	

Основные показатели по чертежам водопровода и канализации

Наименование системы	Потребный напор на вводе, м	Расчетный расход				Установленная мощность электродвигателей, кВт	Примечание
		м³/сут.	м³/ч	л/с	при пожаре, л/с		
Водопровод							
хозяйственно-							
противопожарный	18	0.44	0.07	0.55	—	—	
Горячее водо-							
снабжение	18	0.06	0.06	0.29	—	—	
наружное							
пожаротушение	10	—	—	—	10	—	
Канализация							
бытовая	—	0,5	0,13	2.15	—	—	
Канализация							
дождевая	—	—	—	2.0	—	—	

Общие указания

1. Расчет систем водопровода и канализации выполнен на основании СНиП II-30-76, СНиП II-34-76
2. Расходы и напоры воды на хозяйственно-питьевые нужды приведены в таблице основных показателей по чертежам водопровода и канализации
3. Монтаж трубопроводов производить по СНиП III-28-75
4. Стальные трубопроводы после монтажа окрашиваются масляной краской за 2 раза.
5. Крепление стальных водогазопроводных труб выполнить по серии 4.904-69
6. Ввод водопровода проектируется для производственного корпуса и вспомогательного здания. На вводе проектируется водомерный узел с обводной линией. Водомер подобран с учетом расходов воды вспомогательного здания. На обводной линии устанавливается задвижка с электроприводом для пропуска противопожарного расхода воды производственного корпуса. Открытие задвижки с электроприводом производится от кнопок, установленных у пожарных кранов производственного корпуса

Ведомость ссылочных и прилагаемых документов

Обозначение	Наименование	Примечание
	Ссылочные документы	
серия 4.904-69	Детали крепления санитарно-	
	технических приборов и	
	трубопроводов	
	Прилагаемые документы	
ТП503-9-9.85 ВК2СО	Спецификация оборудования	
ТП503-9-9.85 ВК2ВМ	Ведомость потребности	
	в материалах	
ТП503-9-9.85 ВКН 1	Опора под водомерный узел	
ТП503-9-9.85 ВКН 2	Гидрозатвор	

Условные обозначения

—В1— Хозяйственно-противопожарный водопровод

—⊠— Счетчик холодной воды

Согласовано

Технич. отд. | Филатова

Взам. инв. №

Подпись и дата

Инв. № подл.

Заказ № 4819

Типовой проект разработан в соответствии с действующими нормами и правилами и предусматривает мероприятия, обеспечивающие взрывную, взрывопожарную и пожарную безопасность при эксплуатации здания

Главный инженер проекта /А.В. Трушин/

ГИП	Трушин		
Н. контр	Ростунова		
Нач. отд.	Ратников		
Гл. спец.	Марионков		
Рук. гр.	Кавтун		
Инжен.	Гринькина		

Привязан

ТП 503-9-9.85 ВК2

Диагностическая станция ГАИ пропускной способностью 10 тысяч автомобилей в год

Вспомогательное здание	Стадия	Лист	Листов
	Р	1	3

Общие данные

ГИПРОАВТОТРАНС г. Москва

Копировал Максимова Формат А2

План на отм. 0.000

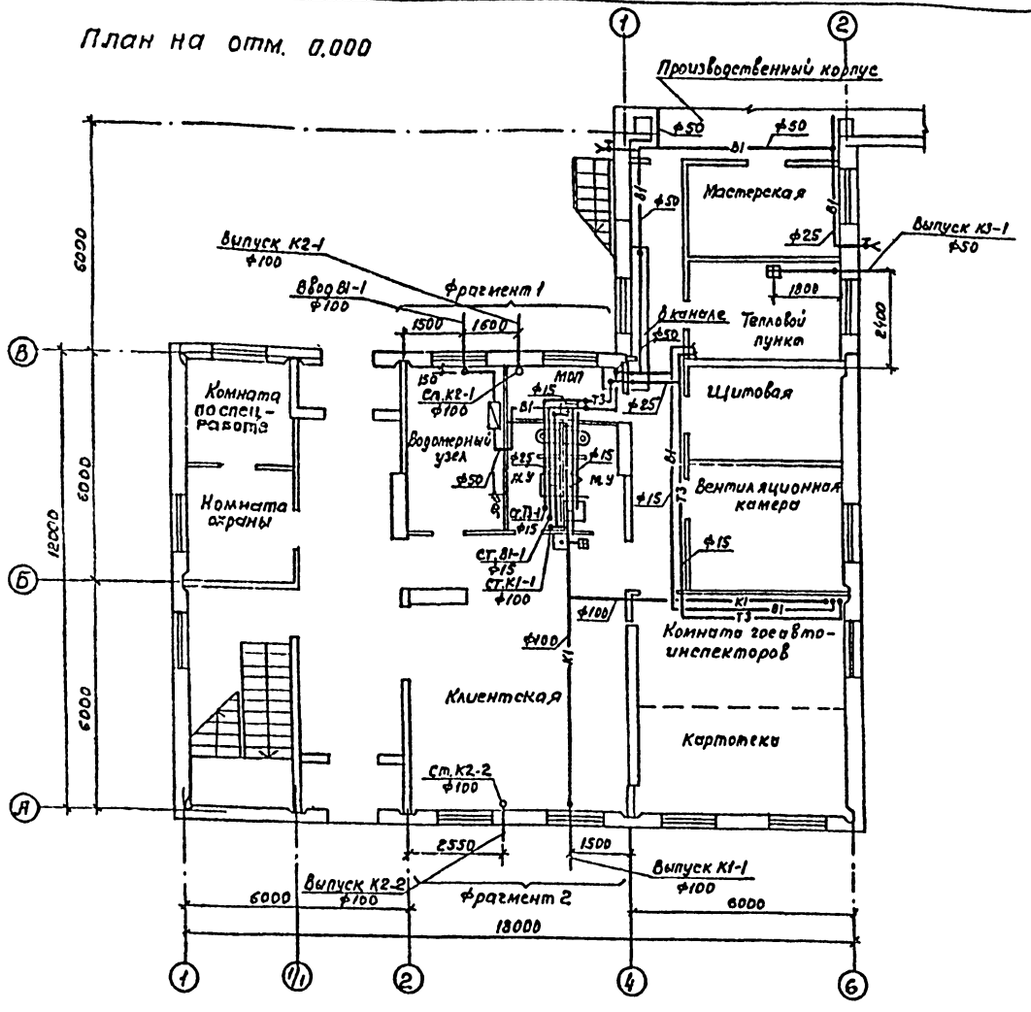

План на отм. 3.000

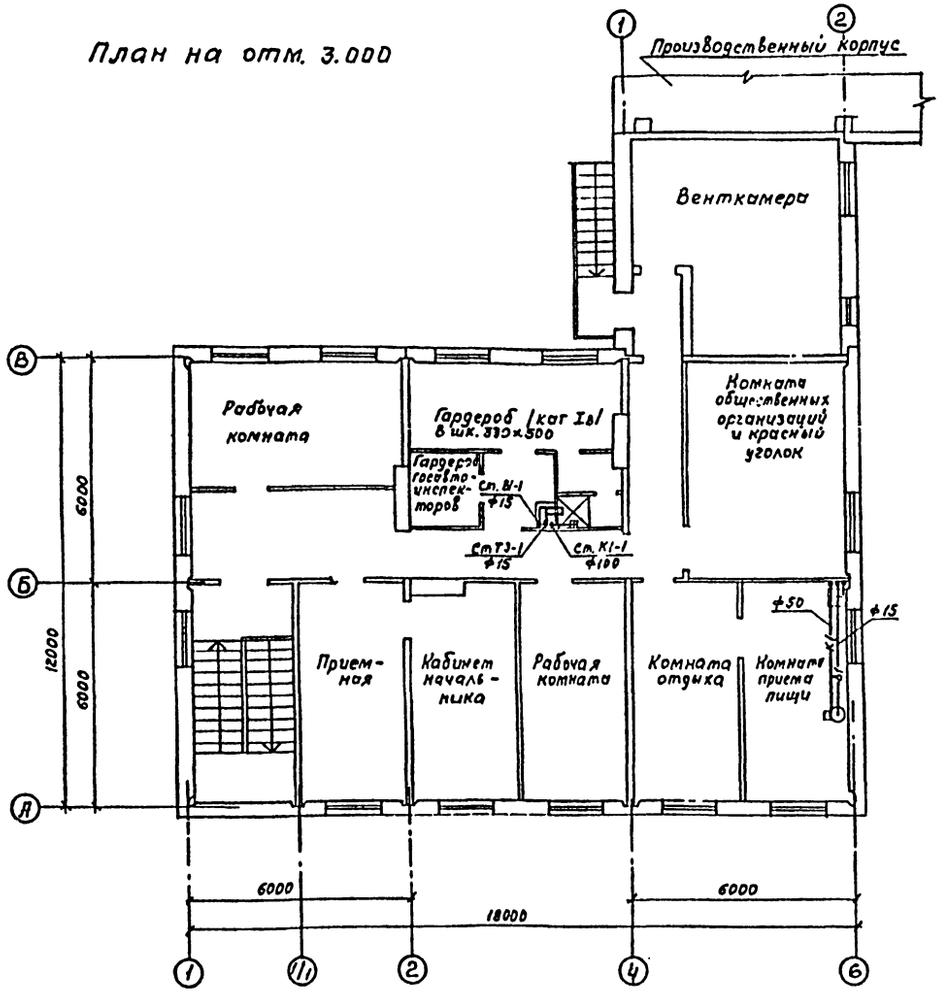

План кровли

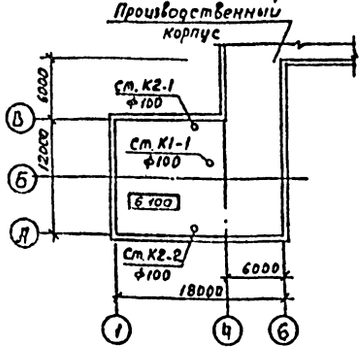

Фрагменты плана 1, 2 выпуска водостока (вариант)

Фрагмент 1

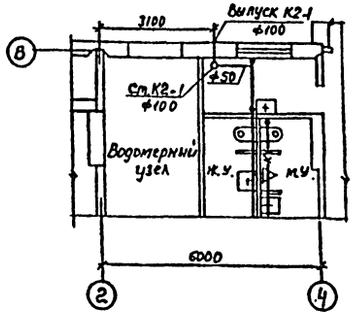

Фрагмент 2

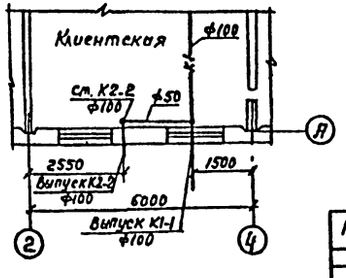

Привязан	ГИП	Трушин		ТП 503-9-9.85	ВК2
	Н.контр.	Марионков		Диагностическая станция ГАИ пропускной способностью 10 тысяч автомобилей в год	
	Нач.отд.	Ратников		Вспомогательное здание	Стадия: Р; Лист: 2; Листов:
	Гл.спец.	Марионков		Планы на отм. 0.000, 3.000 План кровли, фрагменты 1, 2	ГИПРОЛЬТОТРАНС г. Москва
Инв.№	Рук.гр.	Кавтум			
	Инжен.	Гринькина			

Копировал Максимова Формат А2

Альбом I

Типовой проект

Согласовано

Инв.№ подл. | Подпись и дата | Взам.инв.№ | Инв.№ дубл. | Подпись и дата | Заказ №4812

Альбом

Типовой проект

В1, Т3

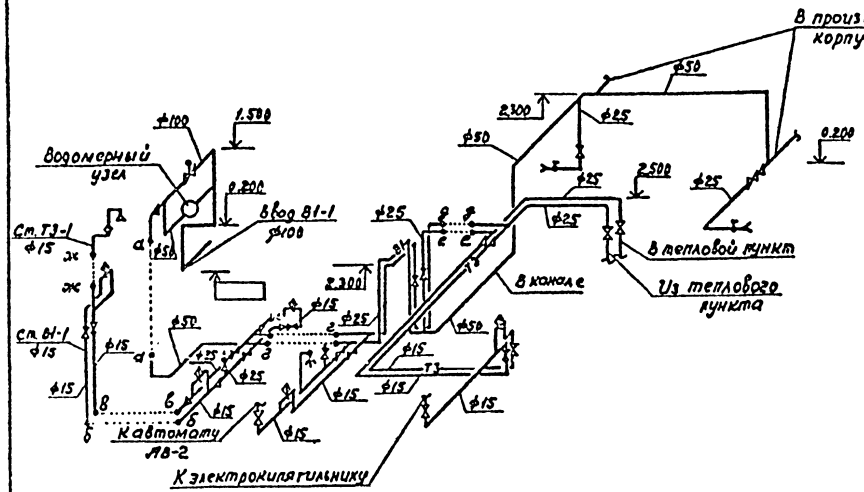

Схема водомерного узла

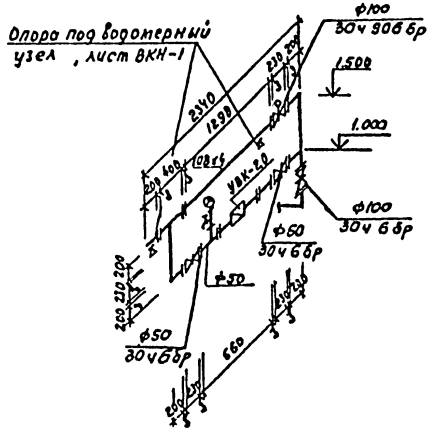

К2

Схема выпуска водостока на рельеф (вариант)

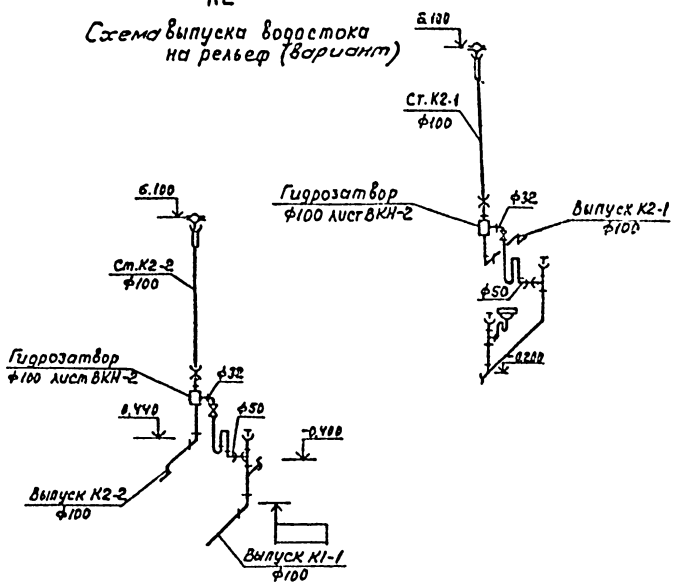

К1

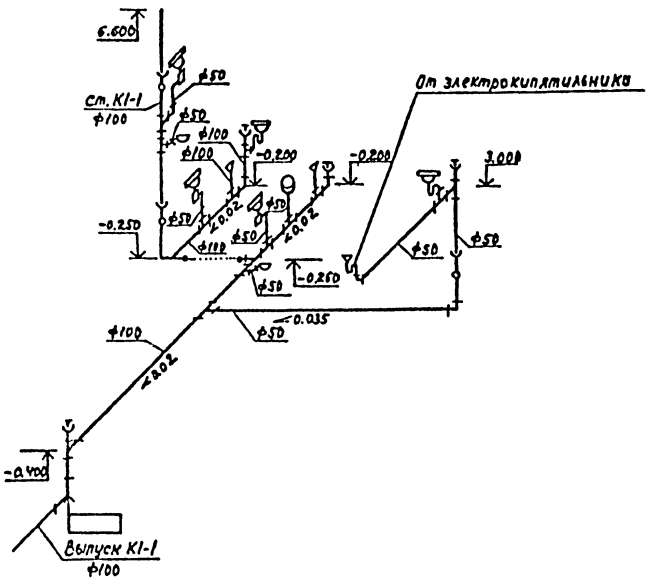

К2

Схема выпуска водостока в дождевую сеть

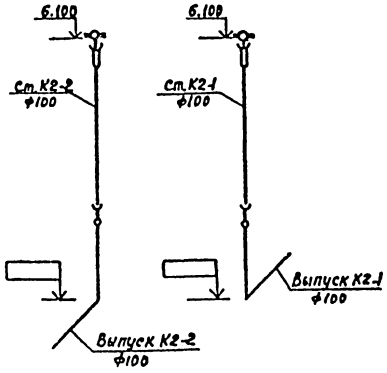

К3

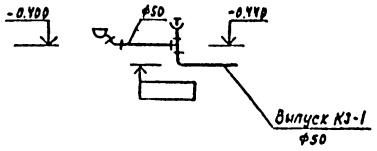

Привязан		ГИП	Грушин		ТП 503-9-9.85	ВК2	
		Н. контр.	Марионков		Диагностическая станция ГАИ пропускной способностью 10тыс. автомобилей в год		
		Нач. отд.	Ратников		Вспомогательное здание	Стадия: Р; Лист: 3; Листов:	
		Гл. спец.	Марионков				
		Рук. гр.	Хабтун		Схемы систем В1, Т3, К1, К2, К3	ГИПРОАВТОТРАНС г. Москва	
Инв. №		Инжен.	Гринькина				

Заказ 4815 | Инв. № подл. | Подпись и дата | Взам. инв. №

Копировал максимова Формат А2

Альбом I

Типовой проект

ТИПОВОЙ ПРОЕКТ

ДИАГНОСТИЧЕСКАЯ СТАНЦИЯ ГАИ ПРОПУСКНОЙ СПОСОБНОСТЬЮ 10 ТЫСЯЧ АВТОМОБИЛЕЙ В ГОД

Альбом I

ЭСКИЗНЫЕ ЧЕРТЕЖИ ОБЩИХ ВИДОВ НЕТИПОВЫХ КОНСТРУКЦИЙ СИСТЕМ ВОДОПРОВОДА И КАНАЛИЗАЦИИ

Привязан

Инв. N

Обозначение	Наименование	Примечание
ВКН1	Опора под водомерный узел	
ВКН2	Гидрозатвор	

Привязан

Инв. N

-ВКН

Нач. отд.	Ратников		Содержание	Стадия	Лист	Листов
Гл. спец.	Марионков			Р		1
Рук. гр.	Кавтун			ГИПРОАВТОТРАНС г. Москва		
Ст. инж.	Антоненков					
Инжен.	Титова					

Инв. N подл. | Подпись и дата | Взам. инв. N

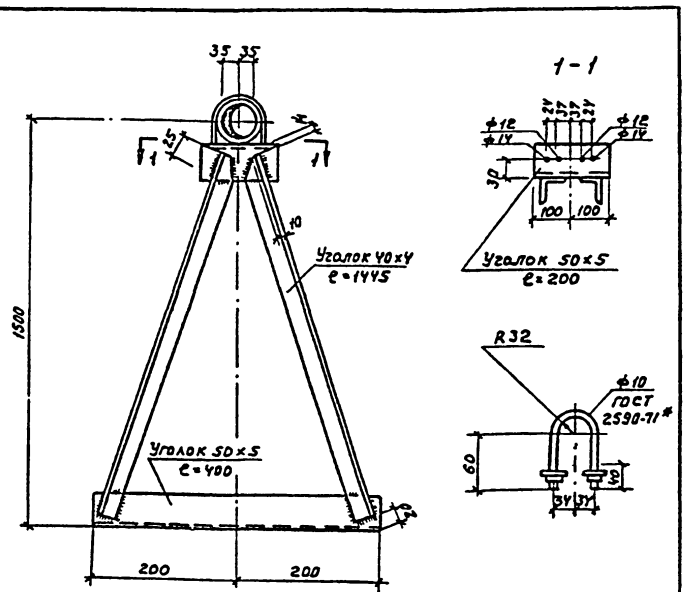

1. Опору изготовить из угловой стали ГОСТ 8509-72*
2. Опору окрасить масляной краской за 2 раза ГОСТ 10503-71
3. Масса изделия 5.2 кг

Привязан

Инв. N

-ВКН1

Нач. отд.	Ратников		Опора под водомерный узел	Стадия	Лист	Листов
Рук. гр.	Кавтун			Р		1
Ст. инж.	Антоненков			ГИПРОАВТОТРАНС г. Москва		
Инжен.	Титова					

Инв. N подл. | Подпись и дата | Взам. инв. N

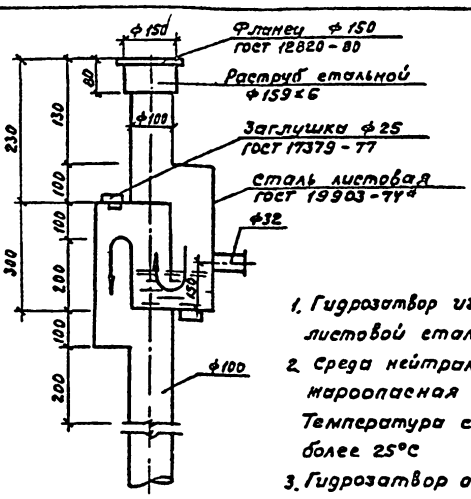

1. Гидрозатвор изготовить из листовой стали δ=3мм.
2. Среда нейтральная, не пожароопасная
Температура стоков не более 25°С
3. Гидрозатвор окрасить масляной краской за два раза
4. Масса изделия 13.5 кг

Привязан

Инв. N

-ВКН2

Нач. отд.	Ратников		Гидрозатвор	Стадия	Лист	Листов
Гл. спец.	Марионков			Р		1
Рук. гр.	Кавтун			ГИПРОАВТОТРАНС г. Москва		
Ст. инж.	Антоненков					
Инж.	Титова					

Инв. N подл. | Подпись и дата | Взам. инв. N

gost.e-ecolog.ru