ТИПОВЫЕ ПРОЕКТНЫЕ РЕШЕНИЯ

901-2-0154.87

ВОДОПРОВОДНАЯ НАСОСНАЯ СТАНЦИЯ ПРОИЗВОДИТЕЛЬНОСТЬЮ ОТ 50 ДО 200 м³/ч

АЛЬБОМ II

СТРОИТЕЛЬНЫЕ ИЗДЕЛИЯ

22089-02

				Привязан	
Инв. №					

gost.e-ecolog.ru

ТИПОВЫЕ ПРОЕКТНЫЕ РЕШЕНИЯ

901-2-0154.87

ВОДОПРОВОДНАЯ НАСОСНАЯ СТАНЦИЯ ПРОИЗВОДИТЕЛЬНОСТЬЮ от 50 до 200 м³/ч

АЛЬБОМ II

СОСТАВ ПРОЕКТА :

альбом	I	Технологические решения. Архитектурно-строительные решения. Конструкции железобетонные. Отопление и вентиляция. Внутренние водопровод и канализация. Электротехническая часть. Технологический контроль.
альбом	II	Строительные изделия.
альбом	III	Нестандартизированное оборудование и чертежи задания заводу-изготовителю.
альбом	IV	Спецификация оборудования.
альбом	V	Ведомость потребности в материалах.
альбом	VI	Сметы. Часть I стр. 1-245 Часть II стр. 246-381

Разработаны проектно-изыскательским институтом Мосгипротранс

Утверждены Министерством Транспортного Строительства

Главный инженер института Н.М. Шаршаков
Главный инженер проекта Г.И. Белянинов

Приказ № МО-145 от 13.02.1987г.
введен в действие с 30.03.1987г.

22089-02

Привязан

Инв. №

901-2-0154.87 Альбом II

Содержание альбома

Обозначение	Наименование	Стр.	Примечание
	Обложка		
	Заглавный лист	1	
	Содержание альбома	2	
КЖИ.ТУ	Технические условия	2	
.1.1	Плита П-2	3	
.2.1	Рама Р-1	4	
.2.2	Решетка вентиляционная		
	жалюзийная Р-2	5	
.2.3	Крышка приямка Щ-1, Щ-2	6	
.2.4	Изделия соединительные МС-6,		
	МС-8	6	
.2.5	Изделие соединительное МС-9	7	
.2.6	Изделие соединительное МС-10	7	
.2.7	Изделия соединительные МС-11,		
	МС-12, МС-13	8	
.3.1	Изделия закладные МН-2, МН-3	8	

Инв. № подл. | Подпись и дата | Взам. инв. №

Привязан

Инв. N

Технические требования к изготовлению сборных железобетонных изделий.

При изготовлении сборных железобетонных плит обязательно соблюдение требований серии 1.465.1-10/82 и ГОСТ 13015-75**

Закладные изделия должны иметь металлизационное цинковое или алюминиевое покрытие толщиной 200 мкм, защищенное после разопалубки слоем грунта-шпатлевки ЭП-00-10 (ТУМХП 1027-62)

Технические требования к изготовлению закладных изделий.

Закладные изделия должны соответствовать ГОСТ 10922-75. Для изготовления закладных изделий применяется контактная и автоматическая сварка по ГОСТ 14098-85 „Соединения сварные арматуры железобетонных изделий и конструкций. Контактная и ванная сварка" и СН 393-78.

Толщину сварных швов принять по наименьшей толщине свариваемых элементов.

Материал прокатной стали закладных изделий, рам и щитов принять марки В ст 3 пс 6 для сварных конструкций по ТУ 14-1-3023-80 и В ст 3 кп 2 по ГОСТ 380-71*

Для изготовления соединительных изделий применяется сварка ручная дуговая по ГОСТ 5264-80, ГОСТ 14098-85.

Инв. № подл. | Подпись и дата | Взам. инв. №

Привязан

Инв. №

Нач. отд.	Москалец	
Гл. спец.	Федотов	
Н. контр.	Коханова	
Гл. инж. р.	Ухлина	
Ст. инж.	Дубровина	
Ст. инж.	Балашова	

ТПР 901-2-0154.87 КЖИ. ТУ

Технические условия

Стадия	Лист	Листов
РП		1

Мосгипротранс

Копировал: Формат А4

22689-02

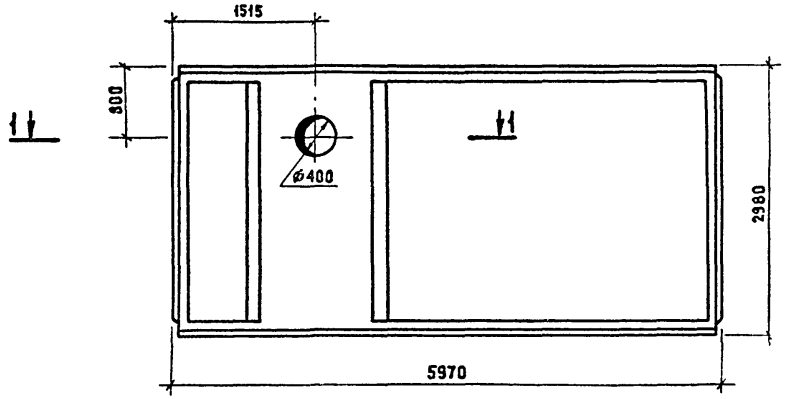

1-1
М 1:25

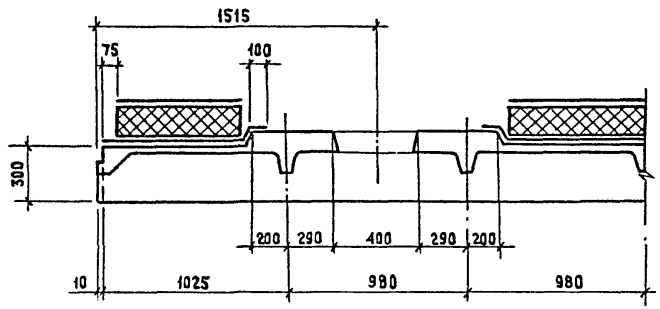

Плиту П-2 изготовить по типу плиты 1ПВ4-4Ат IVТ-60 МПЖН-200 П серии 1.465.1-10/80 с переносом отверстия.

Привязку отверстия выполнить по данному чертежу.

Привязан

Инв.№

Нач. отд.	Москалец	
Гл. спец.	Федотов	
Н. контр.	Коханова	
Гл. инж. разд.	Ухлина	
Ст. инж	Дубровина	
Ст. инж	Балашова	

ТПР 901-2-0154.87 КЖИ.1.1

Плита П-2

Стадия	Масса	Масштаб
РП	3,57т	1:50
Лист	Листов 1	

Мосгипротранс

Копировал

Формат А3

Инв. № подл. | Подпись и дата | Взам. инв. №

901-2-0154.87 Альбом II

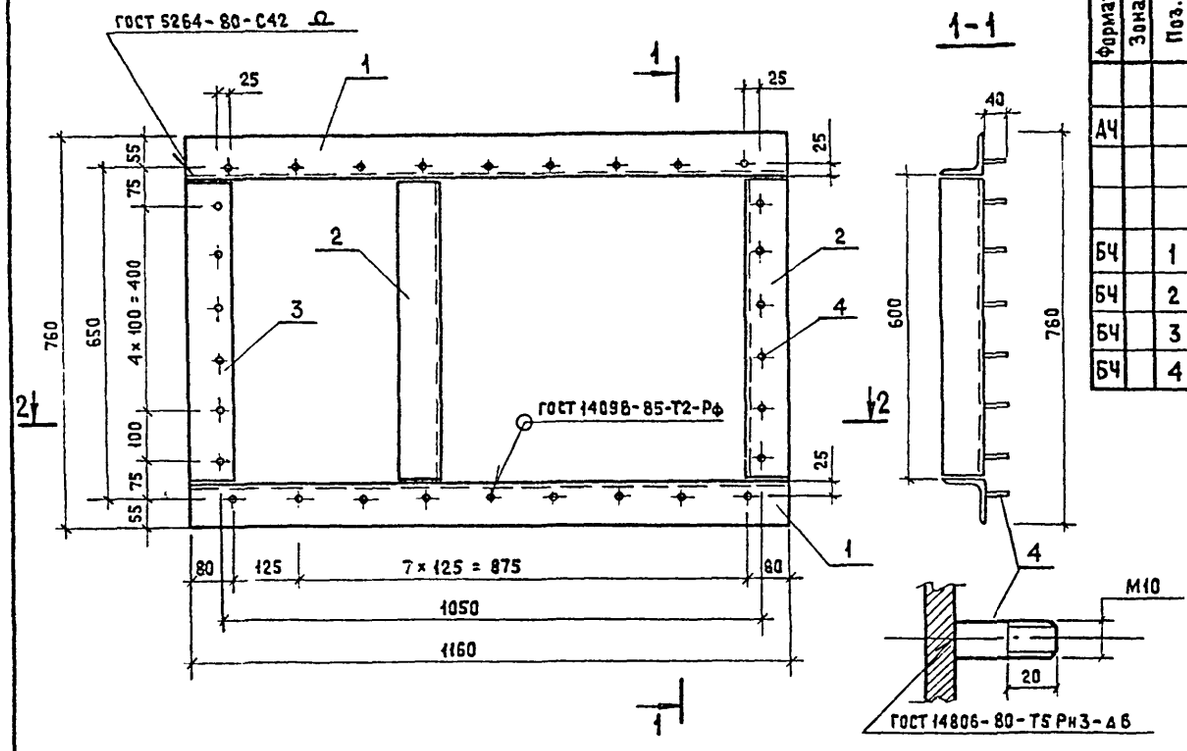

1-1

2-2

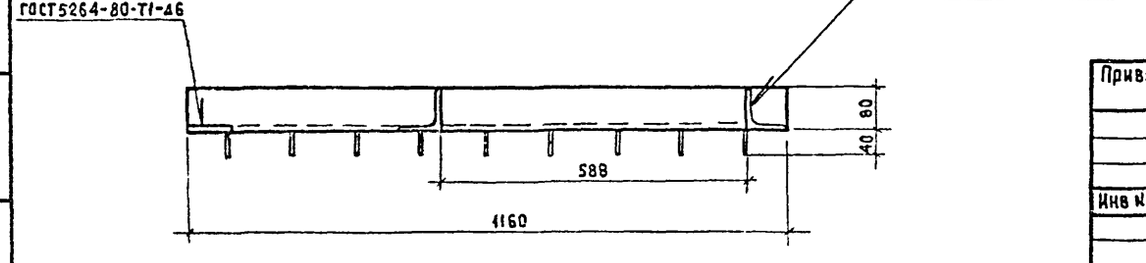

Формат	Зона	Поз.	Обозначение	Наименование	Кол.	Примечание
				Документация		
А4			КЖИ.ТУ	Технические условия		
				Детали		
Б4		1	КЖИ.21.01	Уголок 80×80×6 ГОСТ 8509-72* / Ст3 ГОСТ 535-79	2	8,54 кг
Б4		2	.02	Уголок 80×80×6 ГОСТ 8509-72* / Ст3 ГОСТ 535-79	2	4,42 кг
Б4		3	.03	Полоса 6×80 ГОСТ 103-76 / Ст3 ГОСТ 535-79	1	2,26 кг
Б4		4	.04	Анкер А-I-10 ГОСТ 5781-82	30	0,025 кг

Привязан

Инв. № подл. | Подпись и дата | Взам. инв. №

Инв. №

Нач. отд.	Москалец	
Гл. спец.	Федотов	
Н. контр.	Коханова	
Гл. инж. разд	Ухлина	
Ст. инж.	Дубровина	
Ст. инж.	Балашова	

ТПР 901-2-0154.87 КЖИ.2.1

Рама Р-1

Стадия	Масса	Масштаб
РП	28,9	1:10
Лист	Листов 1	

Мосгипротранс

Копировал

Формат А3

22089-02

901-2-0154.87 Альбом II

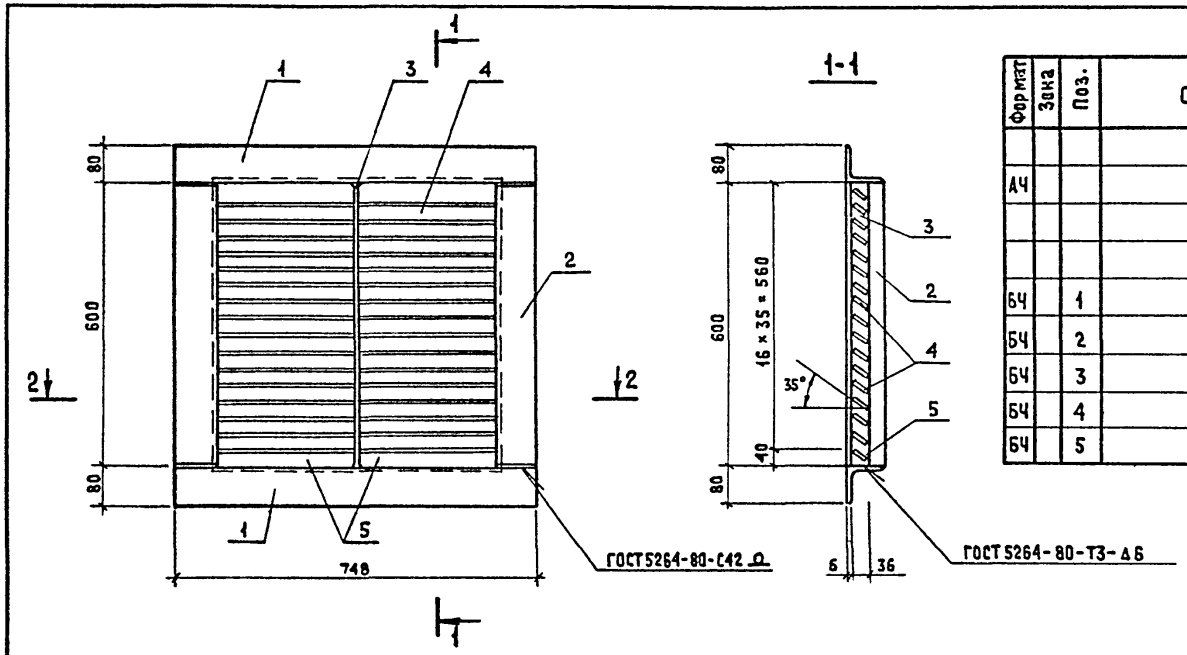

Формат	Зона	Поз.	Обозначение	Наименование	Кол.	Примечание
				Документация		
А4			КЖИ. ТУ	Технические условия		
				Детали		
БЧ		1	КЖИ.22.01	Уголок 80×80×6 ГОСТ 8509-72* / Ст3 ГОСТ 535-79	2	5,52 кг
БЧ		2	.02	Уголок 80×80×6 ГОСТ 8509-72* / Ст3 ГОСТ 535-79	2	4,42 кг
БЧ		3	.03	Полоса 6×36 ГОСТ 103-76 / Ст3 ГОСТ 535-79	1	1,0 кг
БЧ		4	.04	Полоса 1,5×45 ГОСТ 103-76 / Ст3 ГОСТ 535-79	34	0,16 кг
БЧ		5	.05	Полоса 1,5×45 ГОСТ 103-76 / Ст3 ГОСТ 535-79	2	0,16 кг

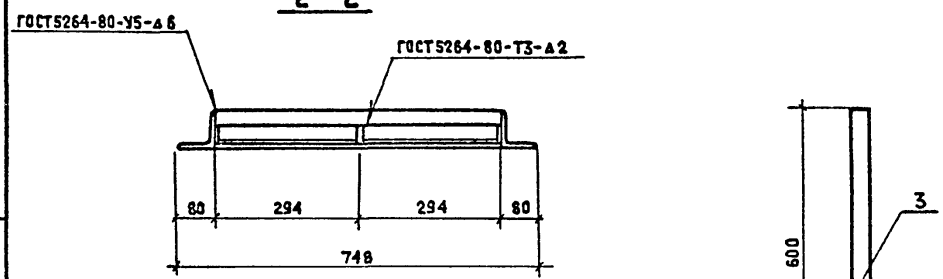

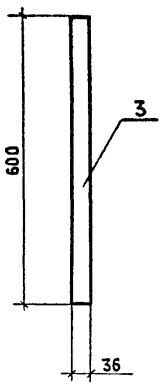

Развертка пера

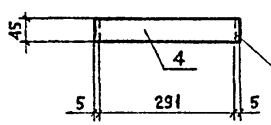

Развертка нижнего пера

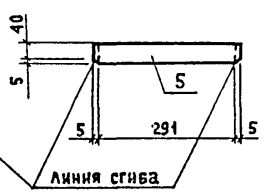

Привязан

Инв.№

Нач.отд.	Москалец		
Гл.спец.	Федотов		
Н.контр.	Коханова		
Гл.инж.разд	Ухлина		
Ст.инж.	Дубровина		
Ст.инж.	Балашова		

ТПР 901-2-0154.87 КЖИ. 2.2

Решетка вентиляционная жалюзийная Р-2

Стадия	Масса	Масштаб
РП	26,6	1:10
Лист	Листов 1	

Мосгипротранс

Взам. инв.№ | Подпись и дата | Инв.№ подл.

Копировал

Формат А3

22089-02

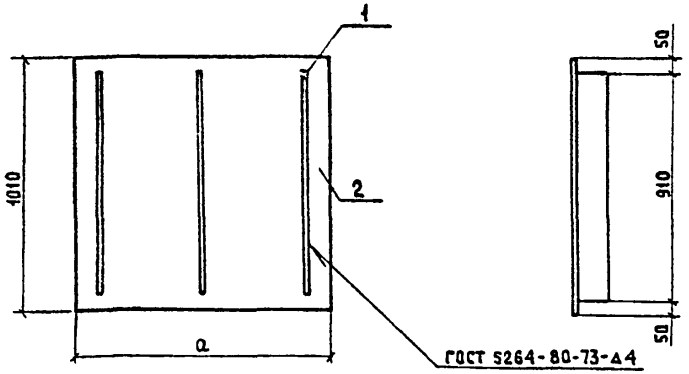

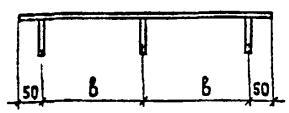

Марка	Обозначение	Разм., мм a	Разм., мм в	Масса
Щ-1	КЖИ.2.3.01	1010	455	57,94кг
Щ-2	.02	1090	495	61,94кг

Формат	Зона	Поз.	Обозначение	Наименование	Кол.на исп. 01	Кол.на исп. 02	Примечание
				Документация			
А4			КЖИ.ТУ	Технические условия			
				Детали			
БЧ		1	КЖИ.2.3.001	Полоса 4×60 ГОСТ 103-76 / Ст 3 ГОСТ 535-79	3	3	1,71 кг
БЧ		2	.002	Рифлен. сталь б=6 гост 8568-77	1	1	56,23кг-Щ1 60,23кг-Щ2

Привязан

Инв. №

Взам. инв. № | Подпись и дата | Инв. № подл.

Нач. отд.	Москалец	
Гл. спец.	Федотова	
Н. контр.	Коханова	
Гл. инж. р	Ухлина	
Ст. инж.	Балашова	
Инж.	Столба	

Лит | Шифр: Щ-1, Щ-2

ТПР 901-2-0154.87 КЖИ. 2.3

Крышка приямка Щ-1, Щ-2

Стадия	Масса	Масштаб
РП	см. табл. испол.	1:20
Лист	Листов 1	

Мосгипротранс

Копировал Формат А4

Рис. 1

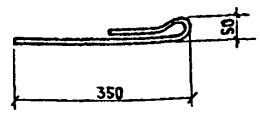

Рис. 2

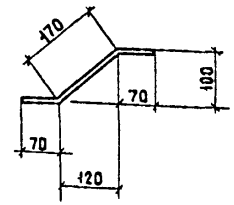

Длина развертки - L мм

Марка	Обозначение	Рис	L	Масса
МС-6	КЖИ. 2.4.01	1	550	0,34
МС-8	.02	2	310	0,24

Привязан

Инв. №

Взам. инв. № | Подпись и дата | Инв. № подл.

Нач. отд.	Москалец	
Гл. спец.	Федотов	
Н. контр.	Коханова	
Гл. инж. р.	Ухлина	
Ст. инж.	Балашова	
Инж.	Столба	

ТПР 901-2-0154.87 КЖИ. 2.4

Изделия соединительные МС-6, МС-8

Стадия	Масса	Масштаб
РП	см. табл. испол.	1:10
Лист	Листов 1	

А-1-10 ГОСТ 5781-82

Мосгипротранс

Копировал Формат А4

28029-02

901-2-0154.87 Альбом II

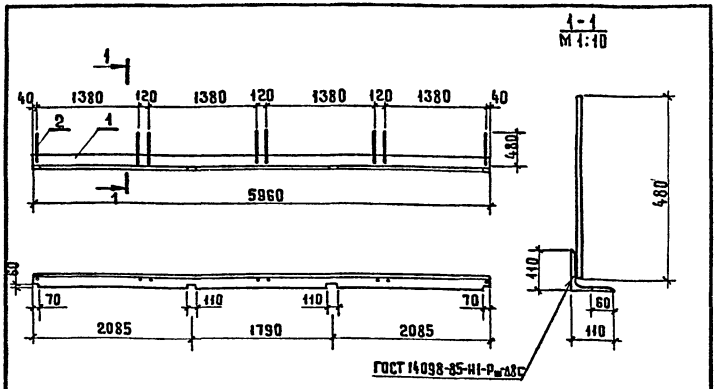

Формат	Зона	Поз.	Обозначение	Наименование	Кол.	Примеч.
				МС-9		
				Документация		
А4			КЖИ.ТУ	Технические условия		
				Детали		
Б4		1	КЖИ.2.5.01	Уголок 110×110×8 ГОСТ 8509-72* / Ст3пс ГОСТ 535-79	1	79.2 кг
Б4		2	.02	Анкер А-I-12 ГОСТ 5781-82	8	0.42 кг

Привязан

Инв. №

Инв. № подл. | Подпись и дата | Взам. инв. №

Нач.отд.	Москалец	
Гл.спец.	Федотов	
Н.контр.	Кохонова	
Гл.инж.р	Ухлина	
Ст.инж.	Балашова	
Инж.	Столба	

ТПР 901-2-0154.87 КЖИ.2.5

Изделие соединительное МС-9

Стадия	Масса	Масштаб
РП	82.56	1:100
Лист	Листов 1	

Мосгипротранс

Копировал: Формат А4

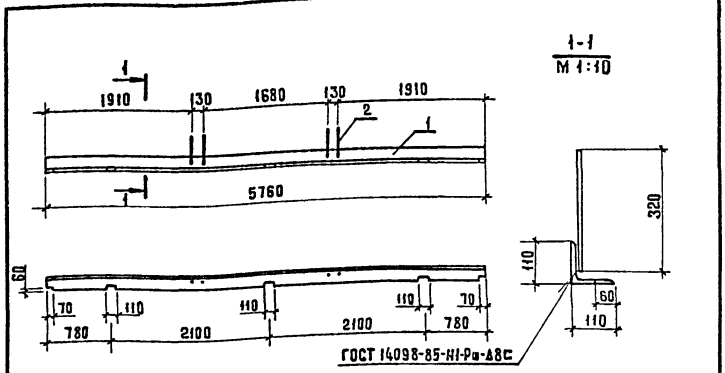

Формат	Зона	Поз.	Обозначение	Наименование	Кол.	Примеч.
				МС-10		
				Документация		
А4			КЖИ.ТУ	Технические условия		
				Детали		
Б4		1	КЖИ.2.6.01	Уголок 110×110×8 ГОСТ 8509-72* / Ст3пс ГОСТ 535-79	1	76.1 кг
Б4		2	.02	Анкер А-I-12 ГОСТ 5781-82	4	0.29 кг

Привязан

Инв. №

Инв. № подл. | Подпись и дата | Взам. инв. №

Нач.отд.	Москалец	
Гл.спец.	Федотов	
Н.контр.	Кохонова	
Гл.инж.р	Ухлина	
Ст.инж.	Балашова	
Инж.	Столба	

ТПР 901-2-0154.87 КЖИ.2.6

Изделие соединительное МС-10

Стадия	Масса	Масштаб
РП	76.39	1:100
Лист	Листов 1	

Мосгипротранс

Копировал: Формат А4

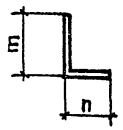

Длина развертки - L мм

Марка		Размеры, мм			Масса
		m	n	L	
МС-11	КЖИ.2.7.01	260	140	400	0.30
МС-12	.02	50	110	160	0.14
МС-13	.03	150	110	260	0.23

Привязан

Инв. №

Инв.№ подл. | Подпись и дата | Взам. инв.№

Нач.отд.	Москалец	
Гл.спец.	Федотов	
Н.контр.	Коханова	
Гл.инж.р	Ухлина	
Ст. инж.	Бачатова	
Инж.	Столяба	

ТПР 901-2-0154.87 КЖИ. 2.7

Изделия соединительные МС-11, МС-12, МС-13

Стадия	Масса	Масштаб
РП	См. табл. испол.	1:10
Лист	Листов 1	

А-1-12 ГОСТ 5781-82

Мосгипротранс

Копировал: К.Ващ-

Формат А4

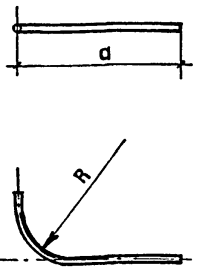

Длина развертки L_1 = 2800 мм
L_2 = 2900 мм

Марка	Обозначение	Размеры, мм		Материалы	Масса
		a	R		
МН-2	КЖИ.-3.1.01	2000	800	труба 4×80 ГОСТ 3262-75	20.85 кг
МН-3	.02	2100	400	труба 3.5×50 ГОСТ 3262-75	12.2 кг

Привязан

Инв.N

Инв.№ подл. | Подпись и дата | Взам. инв.№

Нач.отд.	Москалец	
Гл.спец.	Федотов	
Н.контр.	Коханова	
Гл.инж.р	Ухлина	
Ст. инж.	Сабровина	
Ст. инж.	Балашова	

ТПР 901-2-0154.87 КЖИ. 3.1

Изделия закладные МН-2, МН-3

Стадия	Масса	Масштаб
РП	См. табл. испол.	1:50
Лист	Листов 1	

Мосгипротранс

Копировал: К.Ващ-

Формат А4

22089-02

Госстрой СССР
ЦЕНТРАЛЬНЫЙ ИНСТИТУТ ТИПОВОГО ПРОЕКТИРОВАНИЯ
Свердловский филиал
620062, г.Свердловск-62, ул.Чебышева,4
Заказ № 2354 Инв.№ 22089-02 тираж 700
Сдано в печать 30.03. 1988г цена 0-38

gost.e-ecolog.ru