ТИПОВОЙ ПРОЕКТ

503 -3 - 12.86

ПРОФИЛАКТОРИЙ ДЛЯ ПОТОЧНО-ПОСТОВОГО ОБСЛУЖИВАНИЯ 250 АВТОБУСОВ

АЛЬБОМ V

ЧЕРТЕЖИ ЗАДАНИЯ ЗАВОДУ-ИЗГОТОВИТЕЛЮ НА АВТОМАТИЗАЦИЮ

Нф 1367/05

Цена 0-91

				Привязан	
Инв.№					

gost.e-ecolog.ru

ТИПОВОЙ ПРОЕКТ

503-3-12.86

ПРОФИЛАКТОРИЙ ДЛЯ ПОТОЧНО-ПОСТОВОГО ОБСЛУЖИВАНИЯ 250 АВТОБУСОВ

АЛЬБОМ V

Состав проекта:

Альбом I – Пояснительная записка. Технология производства. Архитектурно-строительные решения
Альбом II – Отопление и вентиляция. Внутренний водопровод и канализация
Альбом III – Электрооборудование, автоматизация производства, связь и сигнализация
Альбом IV – Чертежи строительных изделий
Альбом V – Чертежи задания заводу-изготовителю на автоматизацию
Альбом VI – Ведомости потребности в материалах
Альбом VII – Спецификации оборудования
Альбом VIII – Сметная документация

Разработан
Воронежским филиалом „Гипроавтотранс"

Главный инженер В.П. Шатов
Главный инженер проектов А.И. Ласаев

Утвержден и введен в действие
Минавтотрансом РСФСР
Протокол №24 от 31.05.1985 г.

Привязан

Инв. №

Содержание альбома

задание предприятию-изготовителю „Минэлектротехпрома"

Лист	Наименование	Стр.	Примеч.
	Содержание альбома	2	
1	Щит системы П1(П2-П4, П6, П7). Технические данные аппаратов	3	
2	Щит системы П1(П2-П4, П6, П7). Чертеж общего вида	4	
3	Щит системы П1(П2-П4, П6, П7). Таблица перечня надписей	5	
4	Щит системы П1 (П2-П4, П6, П7). Схема электрическая соединений	6-9	
5	Щит системы П5. Технические данные аппаратов	10	
6	Щит системы П5. Чертеж общего вида	11	
7	Щит системы П5. Таблица перечня надписей	12	
8	Щит системы П5. Схема электрическая соединений	13-16	
9	Щит системы В8. Технические данные аппаратов	17	
10	Щит системы В8. Чертеж общего вида	18	
11	Щит системы В8. Таблица перечня надписей	19	
12	Щит системы В8. Схема электрическая соединений	20	
СО	Спецификация щитов и пультов	21,22	

Типовой проект 503-3-12.86 Альбом V

Инв. № подл. | Подпись и дата | Взам. инв. №

		ТП 503-3-12.86	
		Профилакторий для поточно-постового обслуживания 250 автобусов	
Гип	Лосаев	Стадия: РП	Лист: —	Листов: 1
Нач. отд.	Малахов		
Н. контр.	Бочарова		
Рук. гр.	Бочарова	Содержание альбома	Гипродортранс г. Воронежский филиал
Ст. инж.	Тагарина		

Копировал

Формат А3

Типовой проект 503-3-12.86 Альбом V

Формат	Зона	Поз.	Обозначение	Наименование	Кол.	Примечание
		06	КТ	Реле ВС-10-33,		
				U~220В, 50Гц	01	
		07	РЗР	Прерыватель РИП-2 УХЛ4,		
				U~220В, 50Гц	01	
				Блок зажимов		
				БЗ 24-4П25-В/ВУЗ-10	04	
				H51 01		
				Переключатель		
		08	SA1, SA2	УП5311-С225, рук. овал.	02	
		09	SA3	УП5311-А225, рук. револ.	01	
				Кнопка КЕ-011УЗ, исп.2		
		10	SB2	толк. черн., надпись „пуск"	01	
		11	SB1	толк. красн., надпись „стоп"	01	
		12	SB4, SB7, SB8	толк. черн., без надписи	03	
		13	SB, SB5, SB6, SB9	толк. красн., без надписи	04	
				Арматура светосигналь-		
				ная с лампой КМ24-90		
				и добавочным резисто-		
				ром U~220В		
		14	HL1	АС120134У2, с зеленой линзой	01	
		15	HL2	АС120114У2, с красной линзой	01	
		16	VT (поз.8)	Регулятор температуры		Заводом не устанав-ливается, не комплек-туется
				РТ-3	01	

Инв. № подл. | Подпись и дата | Взам. инв. №

Изм.	Лист	№ докум.	Подп.	Дата	ТП 503-3-12.86 АПИ-1	Лист 2

Формат А4

Альбом V

Типовой проект

Формат	Зона	Поз.	Обозначение	Наименование	Кол.	Примечание
				Документация		
А3			АПИ-2	Чертеж общего вида		
А4			АПИ-3	Таблица перечня		
				надписей		
А3			АПИ-4	Схема электрическая		
				соединений		
				Сборочные единицы		
				H1 01		
				Выключатель А63-МУЗ		
		01	SF	U~380В, Jр 1,0А, отс 1,3	01	
		02	SF1	U~380В, Jр 1,6А, отс 2,0	01	
		03	SA	Выключатель		
				ПВ1-10У3005, исп. III	01	
				Реле РПУ-2, U~220В, 50Гц		
		04	K1-K5	РПУ-2-0644 0УЗА	05	
		05	K6, K7	РПУ-2-0622 0УЗА	02	

Инв. № подл. | Подпись и дата | Взам. инв. №

		ТП 503-3-12.86	АПИ-1
		Профилакторий для поточно-постового обслуживания 250 автобусов	
			Стадия: РП; Лист: 1; Листов: 2
ГИП	Пасаев		
Нач. отд.	Малахов		
Н. контр.	Бочарова		
Рук. гр.	Бочарова		
Ст. инж.	Тамарина	Щит системы П1 (П2-П4, П6, П7). Технические данные аппаратов	ГИПРОАВТОТРАНС Воронежский филиал

Копировал

Формат А4

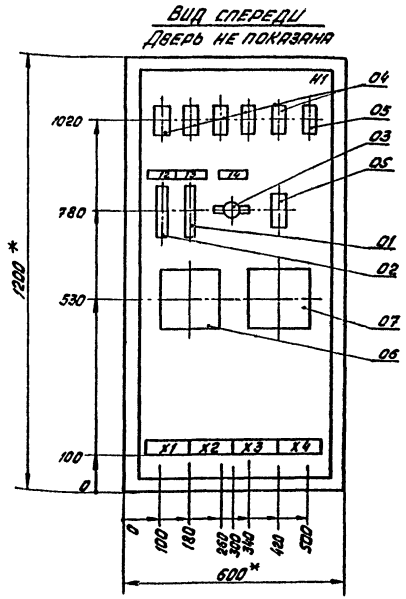

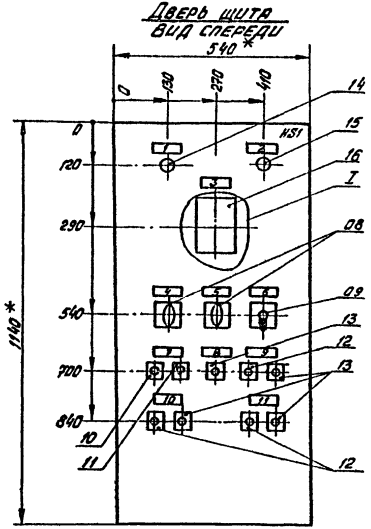

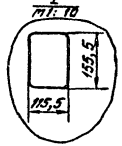

1.* Размеры для справок.
2. По данному чертежу изготовить шесть щитов.
3. В контуре табличек номера надписей по перечню надписей, см. АПИ-3.
4. В крыше щита необходимо предусмотреть отверстие.

			ТП 503-3-12.86	АПИ-2
			Профилакторий для поточно-постового обслуживания 250 автобусов	
ГИП	Лосаев			Стадия: РП; Лист: —; Листов: 1
Нач. отд.	Малахов			
Н. контр.	Бочарова			
Рук. гр.	Бочарова		Щит системы ПТ (П2-П4, П6, П7). Чертеж общего вида	ГИПРОАВТОТРАНС Воронежский филиал
Ст. инж.	Татаринка			

Копировал

Формат А3

Типовой проект 503-3-12.86 Альбом V

Панель	Строка	Надпись	Поз. обозначение	Место надписи	Текст	Кол.	Вид шрифта	Заготовка
		10	SA7, SA6	Табличка	Электронагреватели:			
					Включить-отключить	01		
		11	SB8, SB9	"	Клапан на обратном тепло-			
					носителе: открыть-закрыть	01		
		12	SF1	"	~220В. Схема управления	01		
		13	SF	"	~220В. Схема регулирования	01		
		14	SA	"	Режим лето зима	01		

Изм.	Лист	№ докум.	Подп.	Дата	ТП 503-3-12.86 АПИ-3	Лист 2

Формат А4

Типовой проект Альбом V

Панель	Строка	Надпись	Поз. обозначение	Место надписи	Текст	Кол	Вид шрифта	Заготовка
		1	HL1	Табличка	Приточная система работает	01		
		2	HL2	То же	Авария	01		
		3	VT	"	Температура воздуха в помеще-			
					нии (температура приточного			
					воздуха – для П4, П6, П7)	01		
		4	SA1	"	Приточная система			
				На ключе	1 местное-отключено-дистанционное 4	01		
		5	SA2	Табличка	Регулирование	01		
				На ключе	1,3 ручное-отключено-2 автомати-			
					ческое	01		
		6	SA3	Табличка	Температура	01		
				На ключе	1 понизить – отключено-2 повысить	01		
		7	SB1, SB2	Табличка	Опробование приточной			
					системы	01		
		8	SB	"	Съем сигнала аварии	01		
		9	SB4, SB5	"	Заслонка наружного воздуха:			
					открыть-закрыть	01		

Инв. № подл. | Подпись и дата | Взам. инв. №

ГИП	Лясаев		ТП 503-3-12.86 АПИ-3
Нач. отд.	Малахов		Профилакторий для поточно-постового обслуживания 250 автобусов
Н. контр.	Бочарова		Стадия РП; Лист 1; Листов 2
Рук. гр.	Бочарова		Щит системы П1(П2-П4, П6, П7). Таблица перечня надписей
Ст. инж.	Тамарина		Гипроавтотранс Воронежский филиал

Копировал

Формат А3

Вид спереди

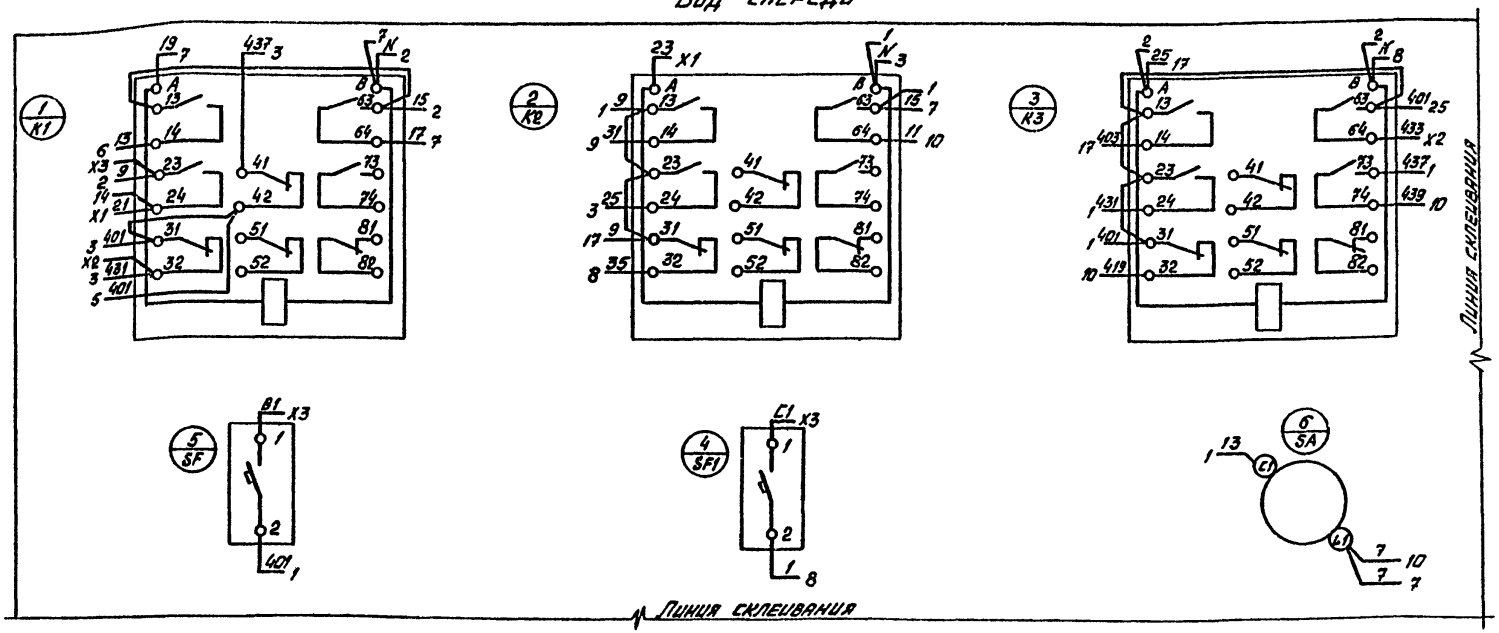

1. Схемы электрические принципиальные управления и регулирования см. альбом III АП-4, АП-5.

Типовой проект 503-3-12.86 Альбом V

Инв. № подл. | Подпись и дата | Взам. инв. №

ТП 503-3-12.86				АПИ-4	
Профилакторий для поточно-постового обслуживания 250 автобусов					
				Стадия	Лист	Листов
				РП	1	4
ГИП	Пасаев		Щит системы П (П2-П4, П6, П7) Схема электрическая соединений	Гипроавтотранс Воронежский филиал	
Нач. отд.	Малахов				
Н. контр.	Бочарова				
Рук. гр.	Бочарова				
Ст. инж.	Тамарина				

Копировал

Формат А3

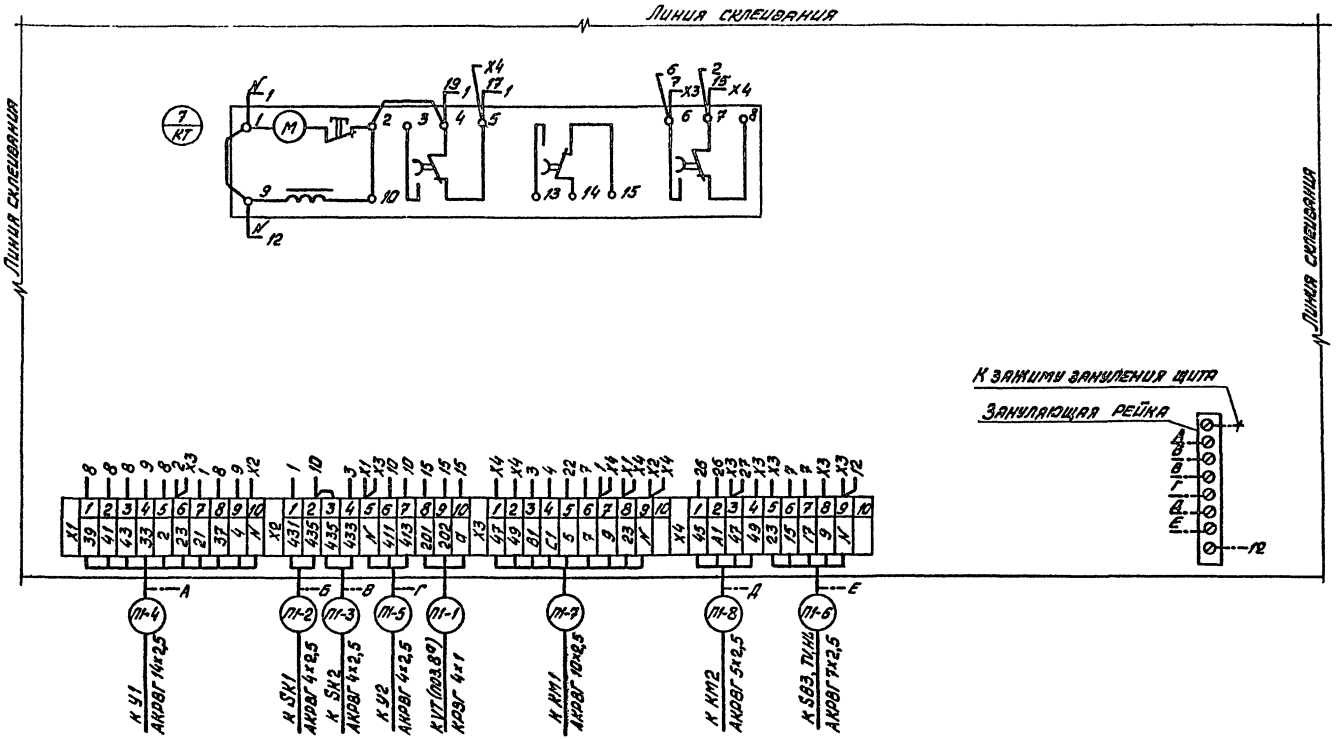

Типовой проект 503-3-12.86 Альбом V

Изм.	Лист	№ докум.	Подп.	Дата	ТП 503-3-12.86	АПИ-4	Лист 2

Инв. № подл. | Подпись и дата | Взам. инв. №

Копировал

Формат А3

Вид спереди

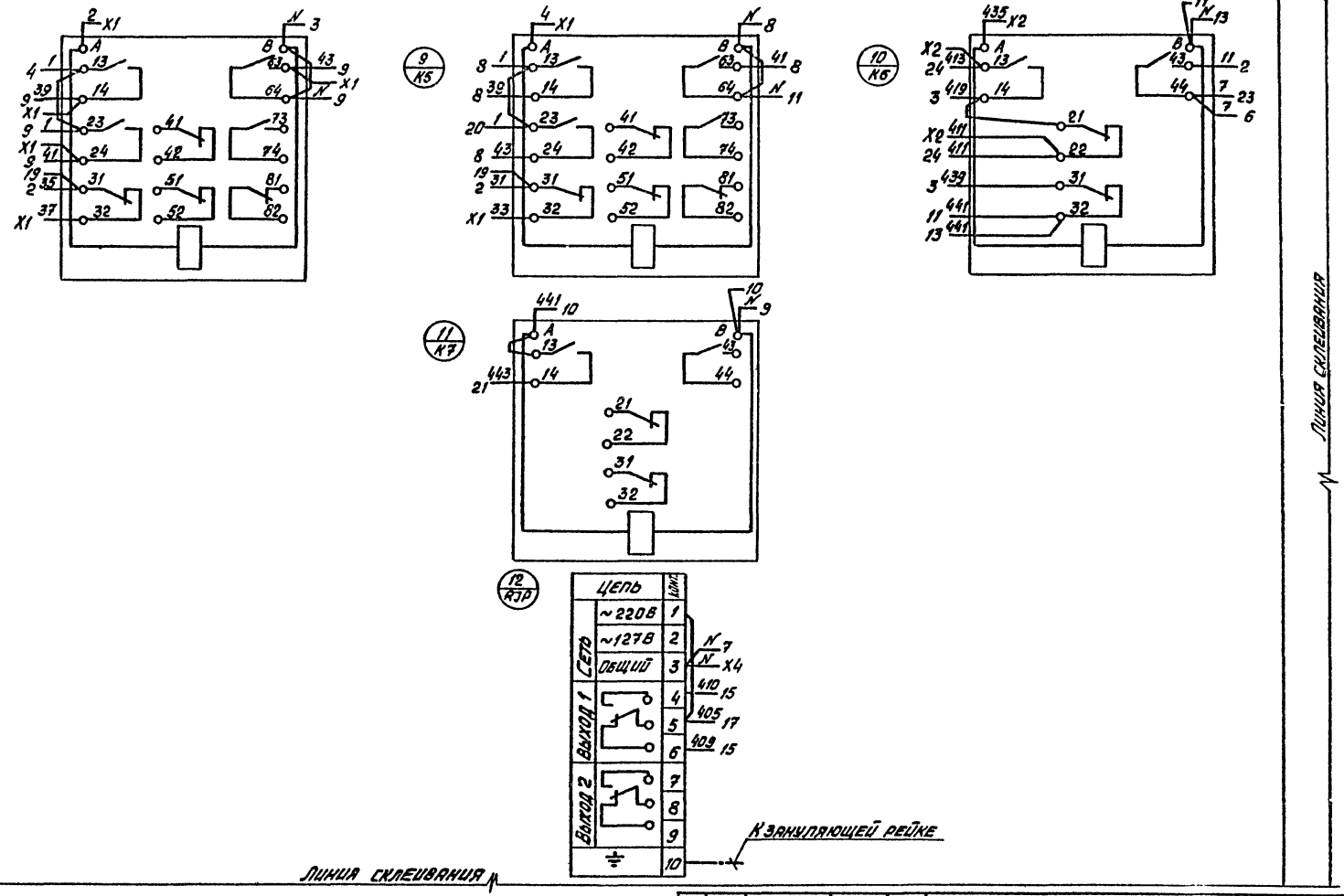

Типовой проект 503-3-12.86 Альбом V

Инв. № подл. | Подпись и дата | Взам. инв. №

Изм.	Лист	№ докум.	Подп.	Дата	ТП 503-3-12.86 АПИ-4	Лист 3

Копировал

Формат А3

Типовой проект 503-3-12.86 Альбом V

Инв.№ подл. | Подпись и дата | Взам.инв.№

Дверь щита
Вид со стороны монтажа

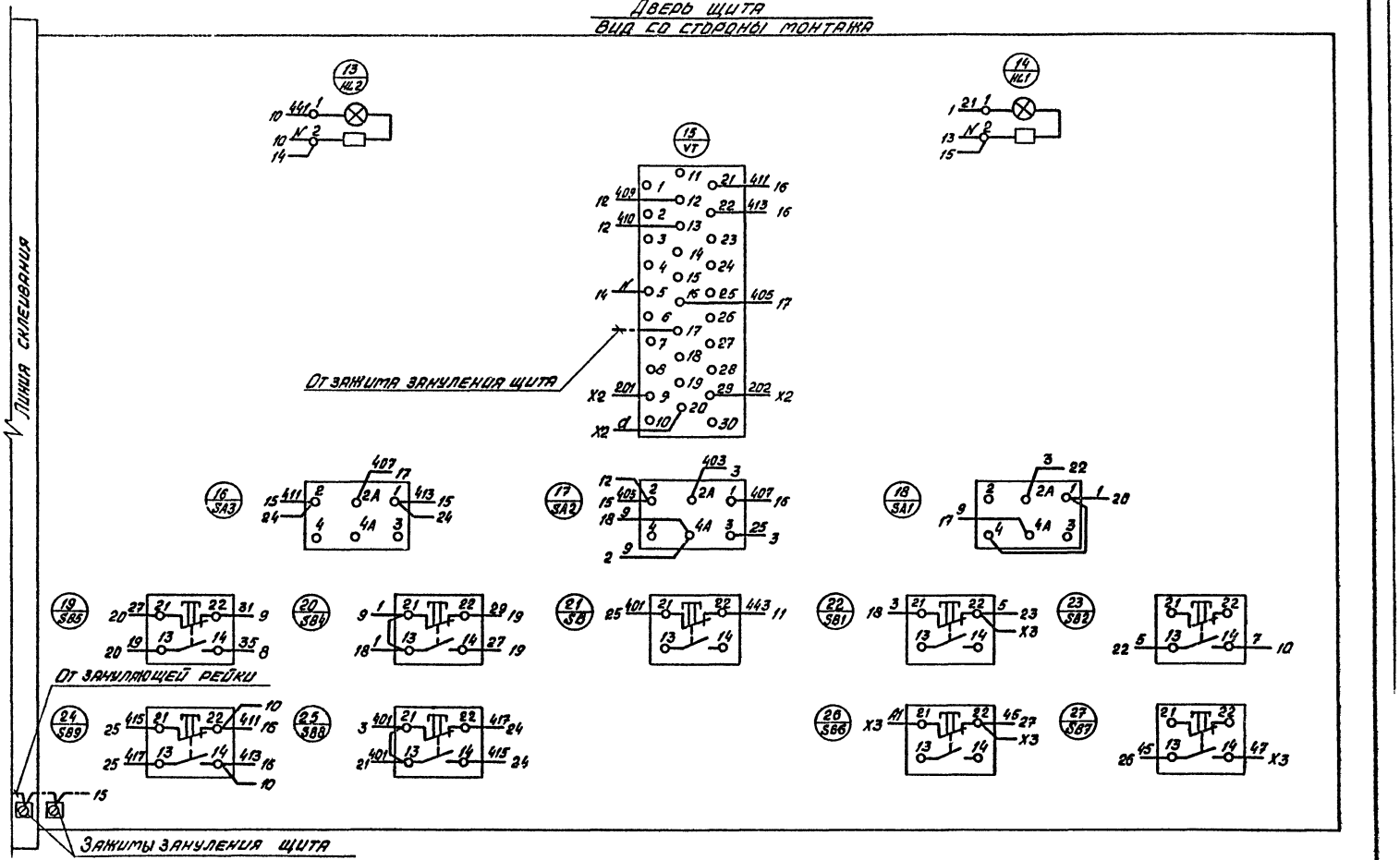

Изм.	Лист	№ докум.	Подпись	Дата	ТП 503-3-12.86	АПУ-4	Лист 4

Копировал

Формат А3

Формат	Зона	Поз.	Обозначение	Наименование	Кол.	Примечание
		06	RJP	Прерыватель РИП-2УХЛ4,		
				U~220В, 50Гц	01	
				Блок замков		
				Б324-4П25-В/2У3-5	02	
				Б324-4П25-В/2У3-10	04	
				HS1 01		
				Выключатель А63-2У3		
		07	SF1, SF2	U~380В, Iр=1,0А, отс. 2,0	02	
		08	SF3, SF	U~380В, Iр=1,0А, отс. 1,3	02	
				Переключатель		
		09	SA1, SA2	УП5312-С86 рук. овал.	02	
		10	SA3-SA5	УП5311-С225 рук. овал.	03	
		11	SA6	УП5311-А225 рук. револ.	01	
				Кнопка КЕ-011У3, исп. 2		
		12	SB4	Толк. черн., надпись „ПУСК"	01	
		13	SB3	Толк. красн., надпись „СТОП"	01	
		14	SB8	Толк. черн. без надписи	01	
		15	SB1, SB	Толк. красн., без надписи	02	
				Арматура светосигналь-		
				ная с лампой КМ24-90		
				и добавочным резисто-		
				ром U~220В		
		16	HL1, HL3, HL5	АС 12011У2, с красной		
				линзой	03	
		17	HL2, HL4	АС 12013У2, с зеленой		
				линзой	03	
		18	VT (поз.8)	Регулятор температуры		Заводом не устанавливается, не комплектуется
				РТ-3	01	

Инв. № подл. | Подпись и дата | Взам. инв. №

Изм. Лист № докум. Подп. Дата

ТП 503-3-12.86 АПИ-5 Лист 2

Типовой проект 503-3-12.86 Альбом V

Формат А4

Формат	Зона	Поз.	Обозначение	Наименование	Кол.	Примечание
				Документация		
А3			АПИ-6	Чертеж общего вида		
А4			АПИ7	Таблица перечня		
				надписей		
А3			АПИ-8	Схема электрическая		
				соединений		
				Сборочные единицы		
				H1 01		
				Выключатель А63-2У3		
	01		SF4, SF5	U~380В, Iр=1,0А, отс. 1,3	02	
				Реле РПУ-2 U~220В, 50Гц		
	02		K1-K6	РПУ-2-06440У3А	06	
	03		K7, K8, K	РПУ-2-06220У3А	03	
	04		KT, KT1	Реле РВЛ72-3221-0044,		
				U~220В, 50Гц	02	
	05		KT2	Реле ВС-10-33, U~220В, 50Гц	01	

Типовой проект Альбом V

Инв. № подл. | Подпись и дата | Взам. инв. №

ГИП	Пасаев		ТП 503-3-12.86 АПИ-5
Нач. отд.	Малахов		Профилакторий для поточно-постового обслуживания 250 автобусов
Н. контр.	Бочарова		Стадия: РП; Лист: 1; Листов: 2
Рук. гр.	Бочарова		Щит системы П5. Технические данные аппаратов
Ст. инж.	Тамарина		ГИПРОАВТОТРАНС Воронежский филиал

Копировал Васи

Формат А4

Вид спереди
Дверь не показана

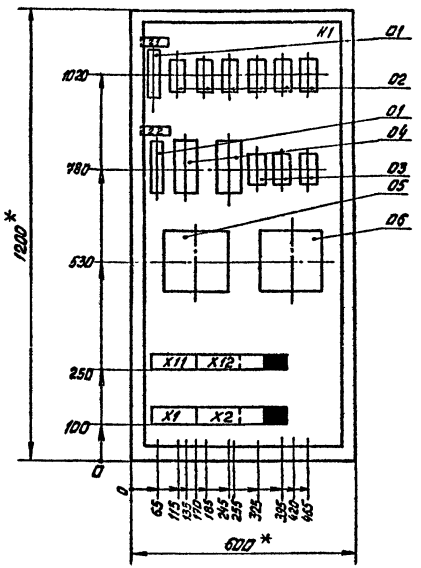

Дверь щита
Вид спереди

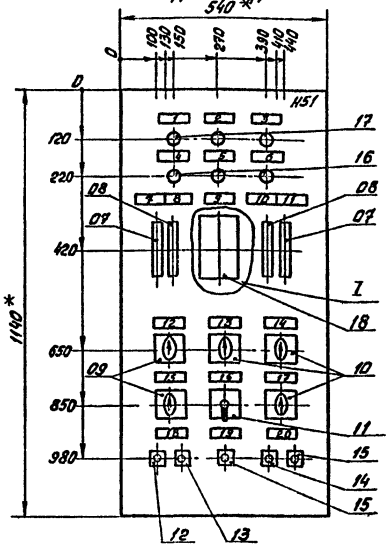

I
M1:10

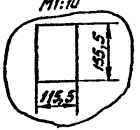

1. *Размеры для справок.
2. По данному чертежу изготовить один щит.
3. В контуре табличек номера надписей по перечню надписей, см. АПИ-7.
4. В крыше щита необходимо предусмотреть отверстие.

			ТП 503-3-12.86	АПИ-6	
			Профилакторий для поточно-постового обслуживания 250 автобусов		
				Стадия: РП	Лист: —	Листов: 1
ГИП	Лисаев				
Нач. отд.	Малахов				
Н. контр.	Бочарова				
Рук. гр.	Бочарова		Щит системы ПЗ. Чертеж общего вида	ГИПРОАВТОТРАНС Воронежский филиал	
Ст. инж.	Тамарина				

Копировал Вал

Формат А3

Инв. № подл. | Подпись и дата | Взам. инв. №

Панель	Строка	Надпись	Поз. обозначение	Место надписи	Текст	Кол.	Вид шрифта	Заготовка
		13	SA5	Табличка	Регулирование.			
				//	На ключе 1, 3 ручное – отключено – 2 автоматическое	01		
		14	SA3	Табличка	Выбор режима.			
				//	На ключе 1 летний – отключено – 2 зимний	01		
		15	SA1	Табличка	Приточная система.			
				//	На ключе 1,3,5 местное – отключено – 2,4,6 автоматическое	01		
		16	SA6	Табличка	Температура.			
				//	На ключе 1 понизить – отключено – 2 повысить	01		
		17	SA4	Табличка	Электронагреватели:			
				//	На ключе 1 местное – отключено – 2 дистанционное	01		
		18	SB3, SB4,	Табличка	Приточная система	01		
		19	SB	То же	Съем сигнала аварии			
		20	SB7, SB8,	//	Электронагреватели:			
					включить – отключить	01		
		21	SF4	//	~220В. Резервный ввод			
					питания	01		
		22	SF5	//	~220В. Рабочий ввод			
					питания	01		

Типовой проект 503-3-12.86 Альбом V

Инв. № подл. | Подпись и дата | Взам. инв. №

Изм.	Лист	№ докум.	Подп.	Дата	ТП 503-3-12.86 АПУ-7	Лист 2

Формат А4

Панель	Строка	Надпись	Поз обозначение	Место надписи	Текст	Кол.	Вид шрифта	Заготовка
		1	HL2	Табличка	Вентилятор №1 работает	01		
		2	HL	То же	Приточная система работает	01		
		3	HL4	//	Вентилятор №2 работает	01		
		4	HL3	//	АВР вентилятора №1	01		
		5	HL5	//	Авария	01		
		6	HL1	//	АВР вентилятора №2	01		
		7	SF1	//	~220В. Вентилятор №1	01		
		8	SF	//	~220В. Схема регулирования	01		
		9	VT	//	Температура приточного воздуха	01		
		10	SF3	//	~220В. Электронагреватели	01		
		11	SF2	//	~220В. Вентилятор №2	01		
		12	SA2	//	Выбор резерва.			
				На ключе	Вентилятор №1 – резерв – 3,5 отключено – вентилятор 2,6 №2 –			
					резерв	01		

Типовой проект Альбом V

Инв. № подл. | Подпись и дата | Взам. инв. №

ГИП	Ласаев		
Нач. отд.	Малахов		
Н. контр.	Бочарова		
Рук. гр.	Бочарова		
Ст. инж.	Тамарина		

ТП 503-3-12.86 АПУ-7

Профилакторий для поточно-постового обслуживания 250 автобусов

Стадия	Лист	Листов
РП	1	2

Щит системы П5. Таблица перечня надписей

ГИПРОАВТОТРАНС Воронежский филиал

Копировал

Формат А4

Вид спереди

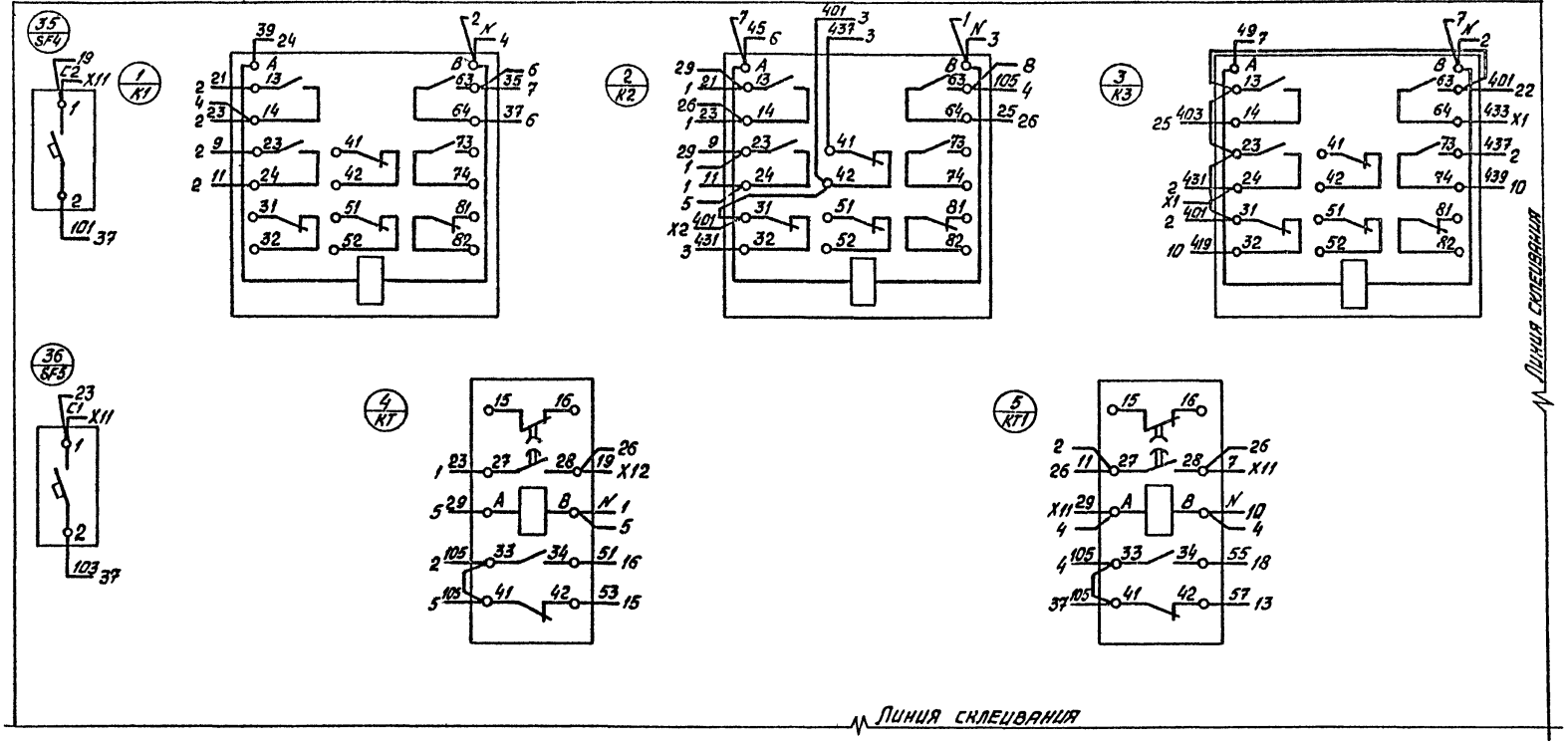

Линия склеивания

Линия склеивания

1. Схемы электрические принципиальные управления и регулирования см. альбом III АП-8 – АП-10.

				ТП 503-3-12.86 АПИ-8			
				Профилакторий для поточно-постового обслуживания 250 автобусов			
					Стадия	Лист	Листов
ГИП	Ласаев				РП	1	4
Нач. отд.	Маляхов						
Н. контр.	Бочарова			Щит системы П5. Схема электрическая соединений	ГИПРОАВТОТРАНС Воронежский филиал		
Рук. гр.	Бочарова						
Ст. инж.	Тамарина						

Копировал Ваш

Формат А3

Инв. № подл. | Подпись и дата | Взам. инв. №

Типовой проект 503-3-12.86 Альбом V

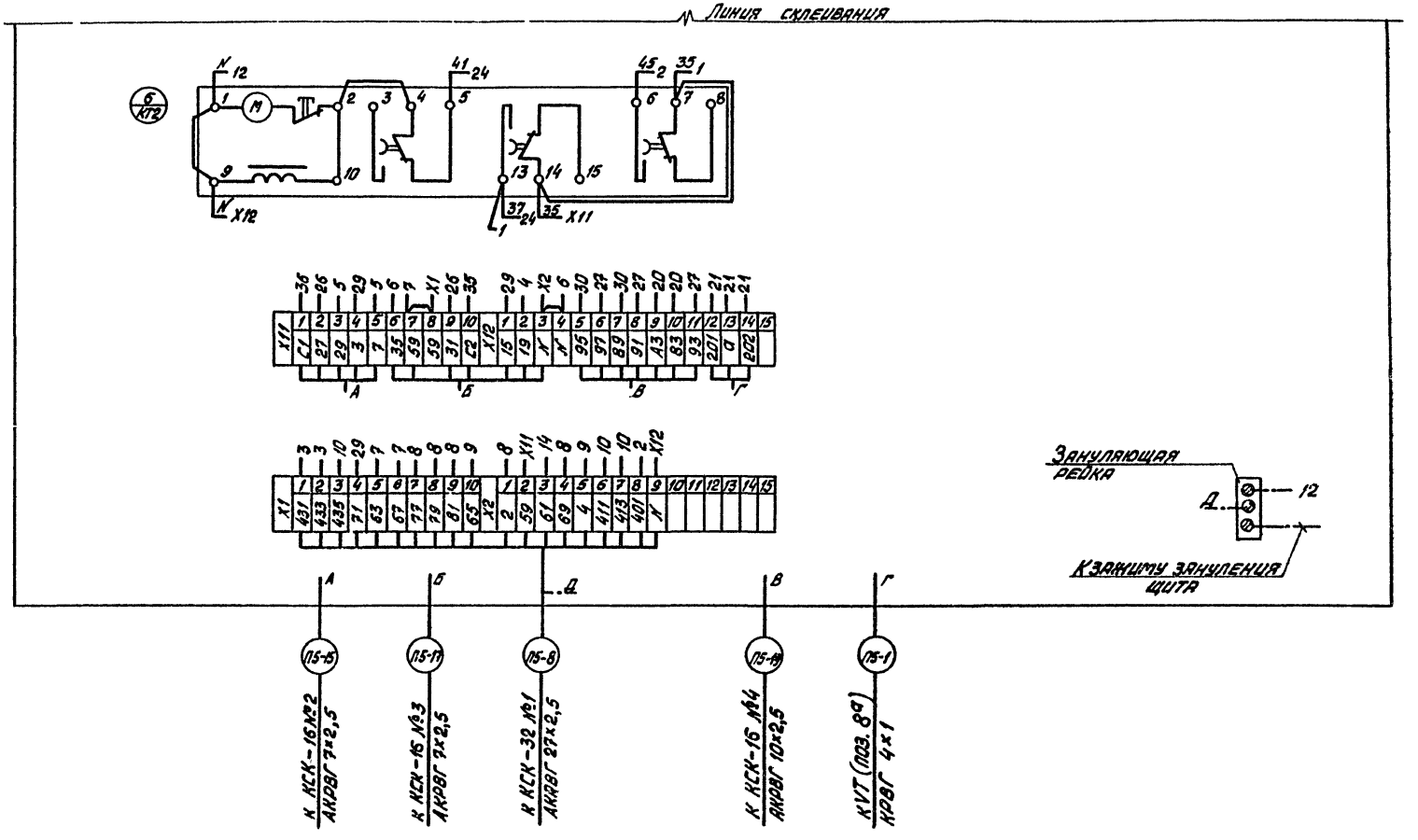

Изм.	Лист	№ докум.	Подп.	Дата	ТП 503-3-12.86	АПИ-8	Лист 2

Копировал [signature]

Формат А3

Инв. № подл. | Подпись и дата | Взам. инв. №

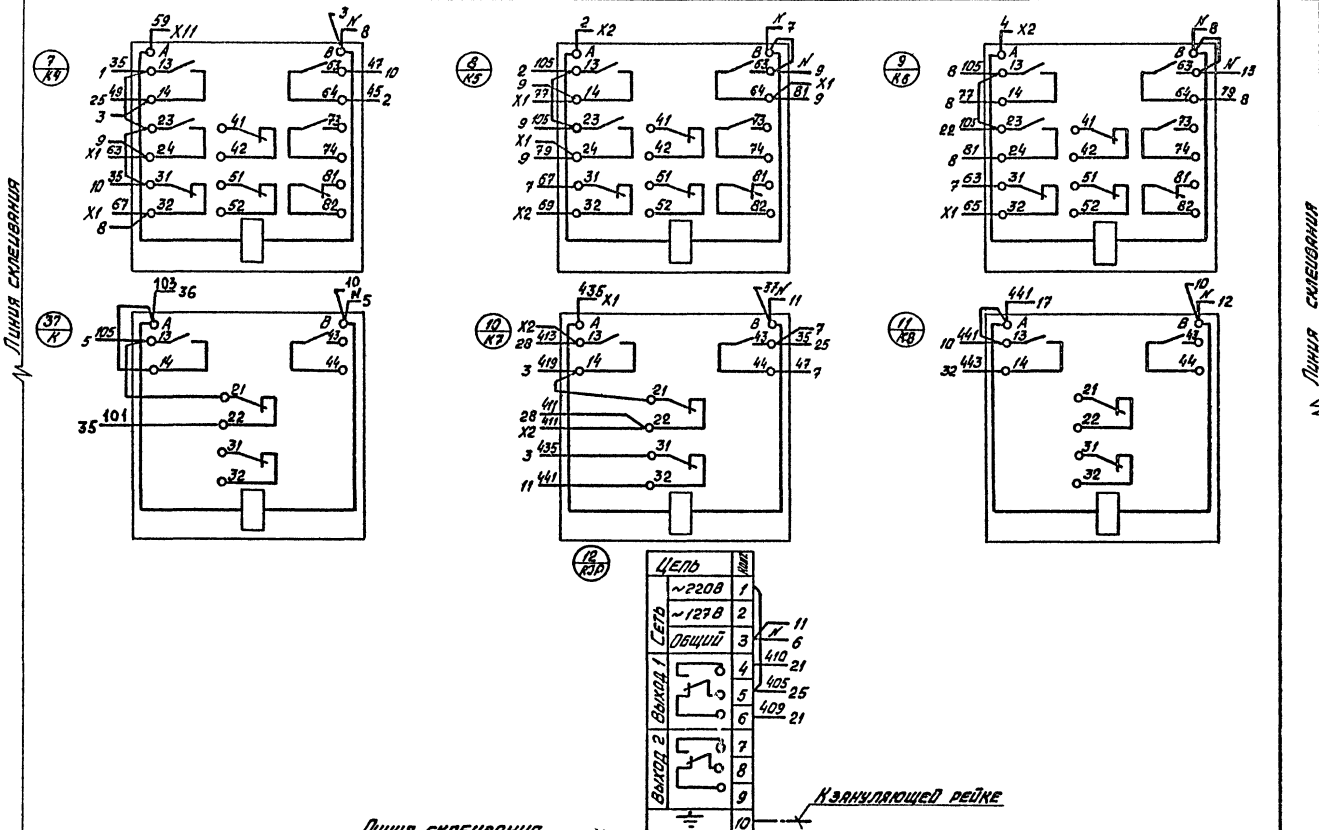

Типовой проект 503-3-12.86 Альбом V

Инв. № подл.	Подпись и дата	Взам. инв. №

Изм.	Лист	№ докум.	Подп.	Дата	ТП 603-3-12.86	АПИ-8	Лист 3

Копировал [illegible]

Формат А3

Типовой проект 503-3-12.86 Альбом V

Линия склеивания

Дверь щита
Вид со стороны монтажа

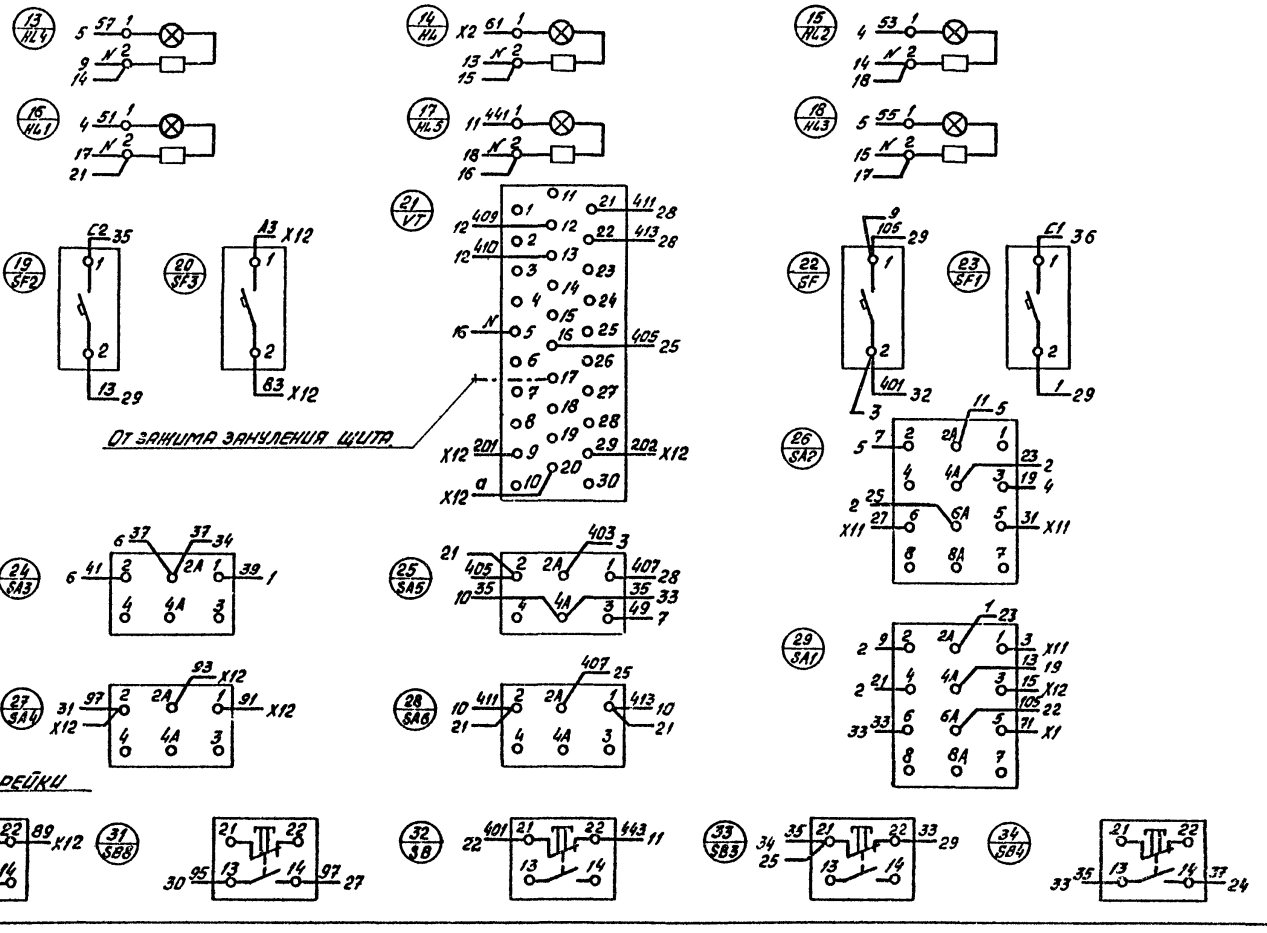

Изм.	Лист	№ докум.	Подпись	Дата	ТП 503-3-12.86	АПИ-8	Лист 4

Инв. № подл. | Подпись и дата | Взам. инв. №

Копировал Вак

Формат А3

Альбом V

Типовой проект 503-3-12.86

Формат	Зона	Поз.	Обозначение	Наименование	Кол.	Примечание
				Блок зажимов		
				БЗ24-4П25-8/ВУЗ-5	01	
				БЗ 24-4П25-8/ВУЗ-10	02	
				Н51 01		
		06	SA1	Переключатель		
				УП5313-ф 150, рук овал	01	
		07	HL1, HL2	Арматура светосигнальная АС12013 У2, с зеленой линзой, с лампой КМ24-90 и добавочным резистором	02	

Взам. инв. №

Подпись и дата

Инв. № подл.

Изм.	Лист	№ докум.	Подп.	Дата	ТП 503-3-12.86 АПИ-9	Лист 2

Формат А4

Альбом V

Типовой проект

Формат	Зона	Поз.	Обозначение	Наименование	Кол.	Примечание
				Документация		
А3			АПИ-10	Чертеж общего вида		
А4			АПИ-11	Таблица перечня надписей		
А3			АПИ-12	Схема электрическая соединений		
				Сборочные единицы		
				Н1 01		
				Выключатель А63-МУЗ		
		01	SF1, SF2	U~380В, Jр=1,0А, отс=2,0	02	
		02	SF3, SF4	U~380В, Jр=1,0А, отс=1,3	02	
				Реле РПУ-2, U~220В, 50Гц		
		03	К1	РПУ-2-06440 УЗА	01	
		04	К, К2	РПУ-2-06220 УЗА	02	
		05	КТ	Реле РВП 72-3221-00У4		
				U~220В, 50Гц	01	

Взам. инв. №

Подпись и дата

Инв. № подл.

ГИП	Ласаев	
Нач. отд.	Малахов	
Н контр	Бочарова	
Рук. гр.	Бочарова	
Ст инж.	Тамарина	

ТП 503-3-12.86 АПИ-9

Профилакторий для поточно-постового обслуживания 250 автобусов

Стадия	Лист	Листов
РП	1	2

Щит системы В8. Технические данные аппаратов

ГИПРОАВТОТРАНС Воронежский филиал

Копировал

Формат А4

Альбом V

Типовой проект 503-3-12.86

Инв.№ подл. | Подпись и дата | Взам. инв.№

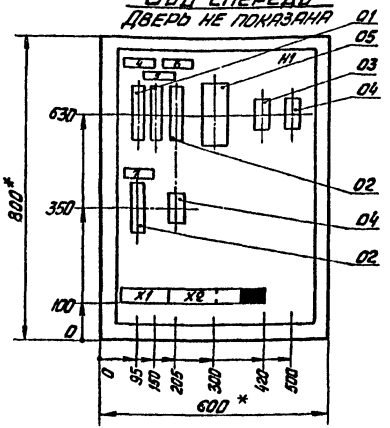

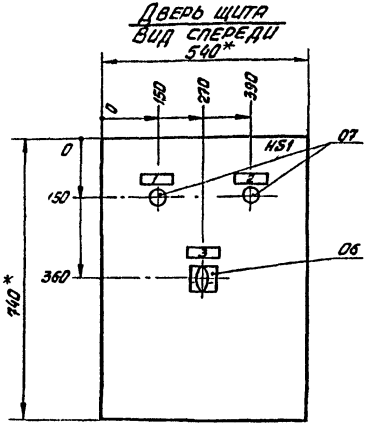

1* Размеры для справок.
2. По данному чертежу изготовить один щит.
3. В контуре табличек номера надписей по перечню надписей, см. АПИ-11.
4. В крыше щита необходимо предусмотреть отверстие.

			ТП 503-3-12.86	АПИ-10
			Профилакторий для поточно-постового обслуживания 250 автобусов	
ГИП	Лосаев			Стадия: РП; Лист: –; Листов: 1
Нач.отд.	Мальхов			
Н.контр.	Бочарова			
Рук.гр.	Бочарова		Щит системы 88. Чертеж общего вида	Гипроавтотранс Воронежский филиал
Ст.инж.	Тарасюк			

Копировал Вак

Формат А3

Альбом V

Типовой проект 503-3-12.86

Панель	Строка	Надпись	Поз. обозначение	Место надписи	Текст	Кол.	Вид шрифта	Заготовка
		1	HL1	Табличка	Вентилятор №1 работает	01		
		2	HL2	То же	Вентилятор №2 работает	01		
		3	SA1	"	Вытяжная система.			
				"	На ключе			
					местное – вентилятор №1 –			
					рабочий, вентилятор №2 –			
					резервный – отключено –			
					вентилятор №2 – рабочий,			
					вентилятор №1 – резервный	01		
		4	SF1	Табличка	~220В. Вентилятор №1	01		
		5	SF2	То же	~220В. Вентилятор №2	01		
		6	SF3	"	~220В. Резервный ввод			
					питания цепей блокировки	01		
		7	SF4	"	~220В. Рабочий ввод			
					питания цепей блокировки	01		

Альбом V

Типовой проект

Инв. № подл. | Подпись и дата | Взам. инв. №

ГИП	Ласаев	
Нач. отд.	Малахов	
Н. контр.	Бочарова	
Рук. гр.	Бочарова	
Ст. инж.	Татарина	

ТП 503-3-12.86 АПЦ-11

Профилакторий для поточно-постового обслуживания 250 автобусов

Стадия	Лист	Листов
РП	–	1

Щит системы ВВ. Таблица перечня надписей

ГИПРОАВТОТРАНС Воронежский филиал

Копировал

Формат А4

Изм.	Лист	№ докум.	Подп.	Дата

ТП 503-3-12 86

Лист

Альбом V

Типовой проект 503-3-12.86

Панель	Строка	Надпись	Поз. обозначение	Место надписи	Текст	Кол.	Вид шрифта	Заготовка

Формат А4

Типовой проект 503-3-12.86 Альбом V

Вид спереди

Дверь щита
Вид со стороны монтажа

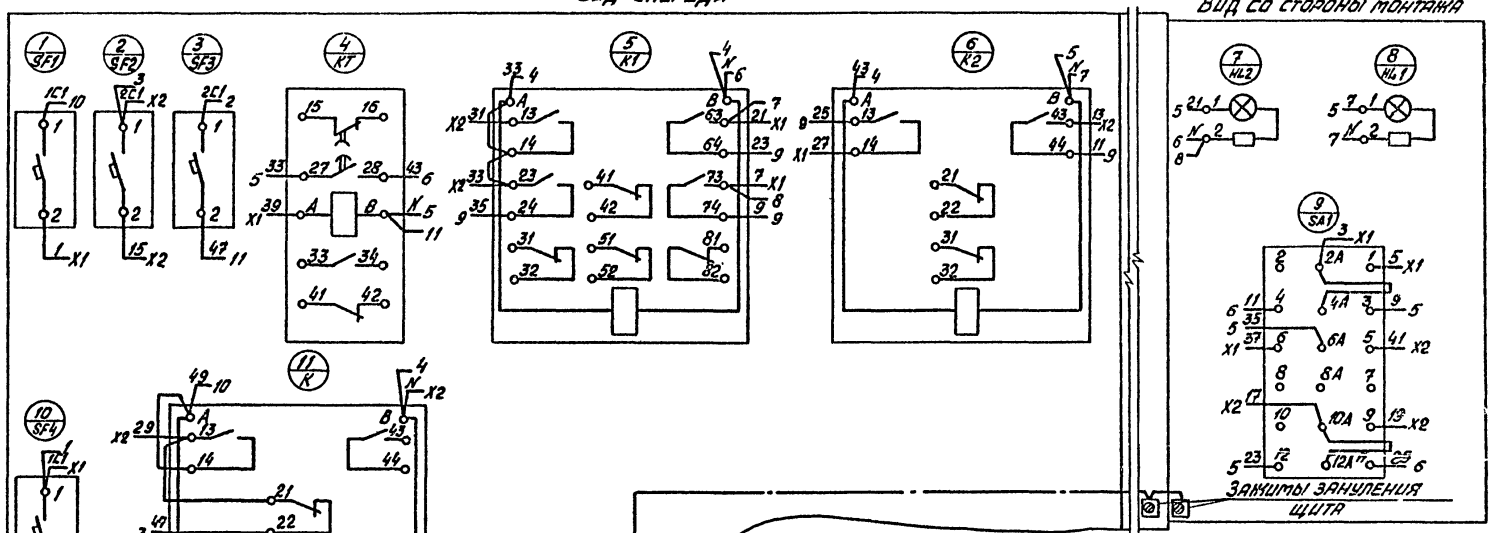

1. Схему электрическую принципиальную управления см. альбом III АП-13.

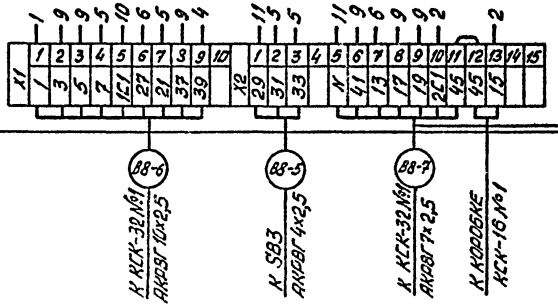

ТП 503-3-12.86			АПИ-12
Профилакторий для постоянного обслуживания 250 автобусов			
		Стадия	Лист	Листов
		РП	—	1
ГИП	Ласаев		
Нач.отд.	Малахов		
Н.контр.	Бочарова		
Рук.гр.	Бочарова		
Ст.инж.	Тамарина		
Щит системы 88. Схема электрическая соединений		Гипроавтотранс Воронежский филиал	

Инв.№ подл. | Подпись и дата | Взам.инв.№

Копировал Вахн

Формат А3

Типовой проект 503-3-12.86 Альбом V

Позиция	Наименование и техническая характеристика оборудования и материалов. Завод-изготовитель (для импортного оборудования – страна, фирма)	Тип, марка оборудования. Обозначение документа и номер опросного листа	Единица измерения: Наименование	Единица измерения: Код	Код завода-изготовителя	Код оборудования, материала	Цена единицы оборудования, тыс. руб.	Количество	Масса единицы оборудования, кг
1	2	3	4	5	6	7	8	9	10
	I. Задание предприятию-изготовителю „Минэлектротехпрома"								
1	Ящик (навесной щит) управления системы П1 (П2-П4, П6, П7) размерами 1200×600×500 (Схемы электрические принципиальные см. альбом III АП-4, АП-5)	ЯУЗ 1265 ОСТ 160.684.116-74 По чертежам АПИ-1-АПИ-4	шт.	796				6	75
2	Ящик (навесной щит) управления системы П5 размерами 1200×600×500 (Схемы электрические принципиальные см. альбом III АП-8-АП-10)	ЯУЗ 1265 ОСТ 160.684.116-74 По чертежам АПИ-5-АПИ-8	шт.	796				1	75

Инв. № подл. | Подпись и дата | Взам. инв. №

Привязан

Инв. №

ТП 503-3-12.86

АПИ. СО

ГИП	Ласаев	
Нач. отд.	Малахов	
Н. контр.	Бочарова	
Рук. гр.	Бочарова	
Ст. инж.	Тамарина	

Спецификация щитов и пультов

Стадия	Лист	Листов
РП	1	2

ГИПРОАВТОТРАНС Воронежский филиал

Копировал

Формат А3

Позиция	Наименование и техническая характеристика оборудования и материалов. Завод-изготовитель (для импортного оборудования-страна, фирма)	Тип, марка оборудования. Обозначение документа и номер опросного листа	Единица измерения: Наименование	Единица измерения: Код	Код завода-изготовителя	Код оборудования, материала	Цена единицы оборудования, тыс. руб.	Количество	Масса единицы оборудования, кг
1	2	3	4	5	6	7	8	9	10
3	Ящик (навесной щит) управления системы В8	ЯУЗ 0863	шт.	796				1	45
	размерами 800×670×350	ОСТ 160.684.116-							
	(Схема электрическая принципиальная см. альбом III АП-13)	74							
		По чертежам							
		АПИ-9-АПИ-12							

Привязан

Инв. №

ТП 503-3-12.86 АПИ.СО

Лист 2

Инв. № подл. | Подпись и дата | Взам. инв. №

Копировал Вак

Формат А3

Отпечатано
в Новосибирском филиале ЦИТП
630064 г. Новосибирск пр. Карла Маркса 1
Выдано в печать "24" XI 1986 г.
Заказ Т-3106 Тираж 420

gost.e-ecolog.ru