ТИПОВОЙ ПРОЕКТ

503-3-12.86

ПРОФИЛАКТОРИЙ ДЛЯ ПОТОЧНО-ПОСТОВОГО ОБСЛУЖИВАНИЯ 250 АВТОБУСОВ

АЛЬБОМ IV

Чертежи строительных изделий

Нф 1367/04

Цена 1-29

				Привязан	
Инв. №					

gost.e-ecolog.ru

ТИПОВОЙ ПРОЕКТ

503 – 3 – 12.86

ПРОФИЛАКТОРИЙ ДЛЯ ПОТОЧНО-ПОСТОВОГО ОБСЛУЖИВАНИЯ 250 АВТОБУСОВ

АЛЬБОМ IV

Состав проекта:

Альбом I – Пояснительная записка. Технология производства. Архитектурно-строительные решения
Альбом II – Отопление и вентиляция. Внутренний водопровод и канализация
Альбом III – Электрооборудование, автоматизация производства, связь и сигнализация
Альбом IV – Чертежи строительных изделий
Альбом V – Чертежи задания заводу-изготовителю на автоматизацию
Альбом VI – Ведомости потребности в материалах
Альбом VII – Спецификации оборудования
Альбом VIII – Сметная документация

Разработан
Воронежским филиалом "Гипроавтотранс"

Главный инженер В.П. Шатов
Главный инженер проектов А.Ч. Ласаев

Утвержден и введен в действие
Минавтотрансом РСФСР
Протокол № 24 от 31.05.1985 г.

				Привязан	
Инв. №					

Марка - лист	Наименование	Стр.	Примечание
	Содержание альбома	2	
IV. П.3	Пояснительная записка	3	
IV. 1.00	Балки Б1÷Б3	4	
IV. 2.00	Колонны К1÷К11	6	
IV. 3.00	Плиты П9÷П11	11	
IV. 4.00	Плиты перекрытий П4÷П11	13	
IV. 0.01	Изделие металлическое УМ1	16	
IV. 0.02	Изделие металлическое УМ2	17	
IV. 0.03	Изделие металлическое УМ3		
IV. 0.04	Изделие металлическое УМ4	18	
IV.4.01	Изделия металлические УМ5÷УМ10	18	
IV. 0.05	Изделие металлическое УМ11	21	
IV. 0.06	Изделие металлическое УМ12		
IV. 0.07	Каркас плоский УМ13	22	
IV. 0.08	Щит УМ14		
IV. 0.09	Щиты УМ15, УМ16	23	
IV. 0.10	Изделие металлическое УМ17	24	
IV. 0.11	Изделие металлическое УМ18		
IV. 0.12	Изделия металлические УМ19, УМ20, УМ21	25	
IV. 0.13	Изделие закладное УМ22	26	
IV. 0.14	Решетка УМ23		
IV. 0.15	Щит УМ24	27	
IV. 0.16	Щиты УМ25, УМ31	28	
IV. 0.17	Щит УМ26	29	
IV. 0.18	Щит УМ27		
IV. 0.19	Ограждение УМ28	30	
IV. 0.20	Скоба УМ29		
IV. 0.21	Изделие закладное УМ30	31	
IV. 0.22	Изделие закладное УМ32		
IV. 0.23	Изделия металлические УМ33, УМ34	(32)	

Типовой проект 503-3-12.86 альбом IV

Инв. № подл. | Подпись и дата | Взам. инв. №

ГИП	Ласаев		Т.П. 503-3-12.86 IV
Н. контр.	Кокорев		Содержание альбома
Нач. отд.	Шубаев		Стадия: РП; Лист: —; Листов: 1
Гл. констр.	Щеголев		ГИПРОАВТОТРАНС Воронежский филиал
Рук. гр.	Сокальцов		
Ст. техн.	Залорина		

Копировал Формат А3

Пояснительная записка

Изготовление сборных железобетонных конструкций производить в соответствии с требованиями и техническими условиями, приведенными в соответствующих сериях и ГОСТах на базовые конструкции.

При изготовлении арматурных изделий рекомендуется заменять арматуру класса А-III на арматуру класса Ат-III с, арматурную проволоку класса В-I — на класс Вр-I.

Дуговую сварку производить электродами типа Э 42 по ГОСТ 9467-75.

Неоговоренные швы принимать по наименьшей толщине свариваемых конструкций.

Арматурные изделия и закладные детали выполнять в соответствии с требованиями ГОСТ 10922-75 „Арматурные изделия и закладные детали сварные для железобетонных конструкций. Технические требования и методы испытания", ГОСТ 14098-68 „Соединения сварные арматуры железобетонных изделий и конструкций. Контактная и ванная сварка. Основные типы и конструктивные элементы."

Арматурные изделия должны быть сварены во всех точках пересечения продольных и поперечных стержней.

ГИП	Лисаев		Т.П. 503-3-12.86		IV-п.з.
Н.контр.	Кокорев		Пояснительная записка	Стадия	Лист	Листов
Нач.отд.	Щуваев			РП		1
Гл.констр.	Цветолев			ГИПРОАВТОТРАНС Воронежский филиал		
Рук.гр.	Сокольцов					
Ст.тех.	Запорина					

Копировал:

Формат А3

Типовой проект 503-3-12.86 Альбом IV

Формат	Зона	Поз.	Обозначение	Наименование	Кол. на испол. –	01	02	Примеч.
				Документация				
А4			IV. 1.00 сб	Сборочный чертеж				
А3			IV. ПЗ	Пояснительная записка				
А4			IV. 100. ВМ	Ведомость расхода стали				
				Сборочные единицы				
		1	1.462.1-1/81 вып. 1	1БСП12-2ВрII-Н	1			
		2	То же	1БСП12-2ВрII-Н		1		
		3	"	1БСП12-2ВрII-Н			1	
		4	1.400-6/76	Закладная деталь МЧ-3	3	3	3	
		5	То же	То же МЧ-1	2	2	2	
		6	"	" МЧ-10-3		1	4	

ГИП	Ласаев		IV. 1.00
Н.контр.	Кокорев		
Нач.отд.	Щубаев		
Гл.констр	Щеголев		
Рук. гр.	Сокольнов		
Ст. инж.	Некрасова		
Ст. техн.	Запорина		

Балки Б1÷Б3

Стадия	Лист	Листов
РП		1

ГИПРОАВТОТРАНС Воронежский филиал

Инв.№ подл. | Подпись и дата | Взам.инв.№

Формат А4

Ведомость расхода стали на дополнительные закладные детали, кг

Марка элемента	Изделия закладные										Всего
	Арматура класса				Прокат марки						
	A-III				Вст3 пс6			Вст3 Кп2			
	ГОСТ 5781-82				ГОСТ 8509-72*			ГОСТ 380-71**			
	8	10		Итого	80х7		Итого	δ=6		Итого	
1БСП12-2ВрII-Нa	0,8			0,8				9,2		9,2	10,0
1БСП12-3ВрII-Нa											
1БСП12-2ВрII-Нб	1,2	0,3		1,5	3,4		3,4	9,2		9,2	14,1
1БСП12-3ВрII-Нб											
1БСП12-2ВрII-Нв	2,2	1,2		3,4	13,6		13,6	6,6		6,6	23,6
1БСП12-3ВрII-Нв											

ГИП	Ласаев		Т.П. 503-3-12.86 IV. 1.00 ВМ
Н.контр.	Кокорев		
Нач.отд.	Щубаев		
Гл.констр	Щеголев		
Рук. гр.	Сокольнов		
Ст. инж.	Некрасова		
Ст. техн.	Запорина		

Балки Б1÷Б3

Стадия	Лист	Листов
РП		1

ГИПРОАВТОТРАНС Воронежский филиал

Инв.№ подл. | Подпись и дата | Взам.инв.№

Копировал:

Формат А4

Типовой проект 503-3-12.86 Альбом IV

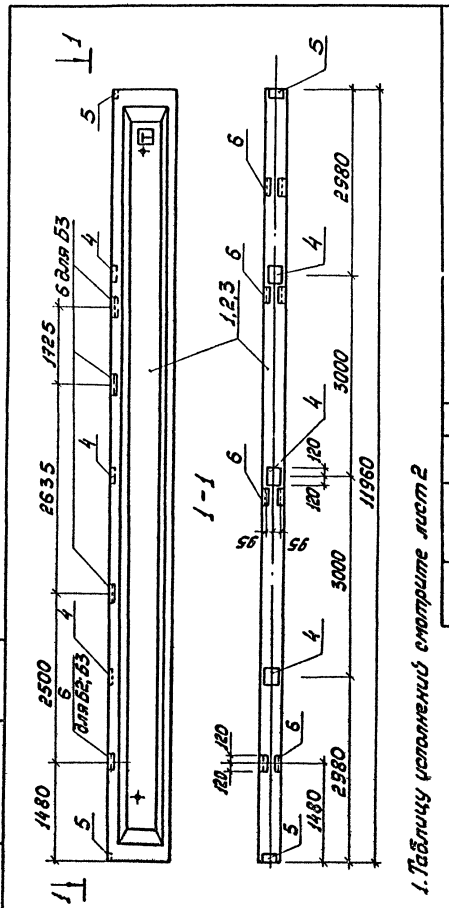

1. Таблицу исполнений смотрите лист 2

Т.П. 503-3-12.86	IV.1.00. СБ		
Балки Б1÷Б3	Стадия	Масса	Масштаб
	РП	4500	
	Лист 1	Листов 2	
	ГИПРОАВТОТРАНС Воронежский филиал		

РИП	Ласаев	
Н.контр.	Кокорев	
Нач.отд.	Шубаев	
Гл.констр.	Щеголев	
Рук.гр.	Сокольцов	
Ст.инж.	Некрасова	
Ст.тех.	Запорина	

Ин.Э.№ подл. | Подпись и дата | Взам.инв.

Формат А4

Обозначение	Наименование	Марка по схеме	Масса, кг
IV.1.00	1БСП12-2 ВрII-Нa	Б1	4500
	1БСП12-3 ВрII-Нa		4500
-01	1БСП12-2 ВрII-Нб	Б2	4500
	1БСП12-3 ВрII-Нб		4500
-02	1БСП12-2 ВрII-Нв	Б3	4500
	1БСП12-3 ВрII-Нв		4500

Т.П. 503-3-12.86 IV.1.00. СБ Лист 2

Копировал Формат А4

Типовой проект 503-3-12.86 Альбом IV

Формат	Зона	Поз.	Обозначение	Наименование	Количество на исполнение												Примечание
					—	01	02	03	04	05	06	07	08	09	10		
				Документация													
А4			IV.2.00 СБ	Сборочный чертеж													
А3			IV.П.3	Пояснительная записка													
А4			IV.2.00 ВМ	Ведомость расхода стали													
				Сборочные единицы													
		1	1.423-3 Вып.1	Колонна К54-4, К54-7	1	1	1	1	1	1							
		2	1.423-3 Вып.1	Колонна К54-14, К54-15							1	1	1	1			
		3	1.427.1-3 Вып.1	Колонна 1 КФ61-1											1		
		4	1.423-3 Вып.2	Закладная деталь М1-13	4	4	4	4	4	4	—	—	—	—	—		
		5	То же	То же НМ1-3	—	1	1	—	1	—	2	—	3	2	—		
		6	"	" М1-12				2	2	2	2	2	—	—	—		
		7	1.427.1-3 Вып.2	" МН2											1		
		8	То же	" МН1											1		
		9	"	" МН7											1		
		10	"	" МН28											4		
		11	"	" М32											2		

Инв.№ подл. | Подпись и дата | Взам.инв.№

ГИП	Ласаев	
Н.контр.	Кокорев	
Нач.отд.	Шувалев	
Гл.констр.	Щеголев	
Рук.гр.	Сокальцов	
Ст.инж.	Некрасова	
Ст.техн.	Залорина	

Т.П. 503-3-12.86 IV.2.00

Колонны К1 ÷ К11

Стадия	Лист	Листов
РП		1

ГИПРОАВТОТРАНС Воронежский филиал

Копировал Формат А3

Типовой проект 503-3-12.86 Альбом IV

Ведомость расхода стали на дополнительные закладные детали, кг

Марка элемента	Изделия закладные															Всего
	Арматура класса								Прокат марки							
	А-I			А-III					Вст3кп2							
	ГОСТ 5781-82			ГОСТ 5781-82					ГОСТ 8509-72*			ГОСТ 82-70*				
	6	10	Итого	10	12	14	22	Итого	L50×6	L63×5	Итого	Б-10	Б-8	Итого		
К54-4а К54-7а					1,0			1,0		5,8						6,8
К54-4б К54-7б	0,2		0,2		2,5		1,4	3,9		5,8		4,6		4,6		14,5
К54-4в К54-7в	0,2		0,2		2,5		1,4	3,9		5,8		4,6		4,6		14,5
К54-4г К54-7г					3,8			3,8		5,8		9,2		9,2		18,8
К54-4д К54-7д	0,2		0,2		5,3		1,4	6,7		5,8		13,8		13,8		26,5
К54-4е К54-7е					3,8			3,8		5,8		9,2		9,2		18,8
К54-14а К54-15а	0,4		0,4		4,4		2,8	7,2				18,4		18,4		26,0
К54-14д К54-15б					2,8			2,8				9,2		9,2		12,0
К54-14б К54-15б	0,6		0,6				4,2	4,2				13,8		13,8		18,6
К54-14г К54-15г	0,4		0,4				2,8	2,8				9,2		9,2		12,5
1КФ61а		1,2	1,2	3,3	1,0	2,1		6,4	4,2	5,6	9,8	4,7	5,7	10,4		37,6

ГИП	Ласаев		Т.П 503-3-12.86 IV.2.00. ВМ
Н.контр.	Кокорев		
Нач.отд	Шубаев		Колонны К-1 ÷ К11
Гл.констр.	Щеголев		Стадия: Р/П; Лист: 1; Листов: 1
Рук.гр.	Сокольцов		ГИПРОАВТОТРАНС Воронежский филиал
Ст.инж.	Некрасова		
Ст.тех.	Залорина		

Копировал

Формат А4

Типовой проект 503-3-12.86 Альбом IV

Рис.1

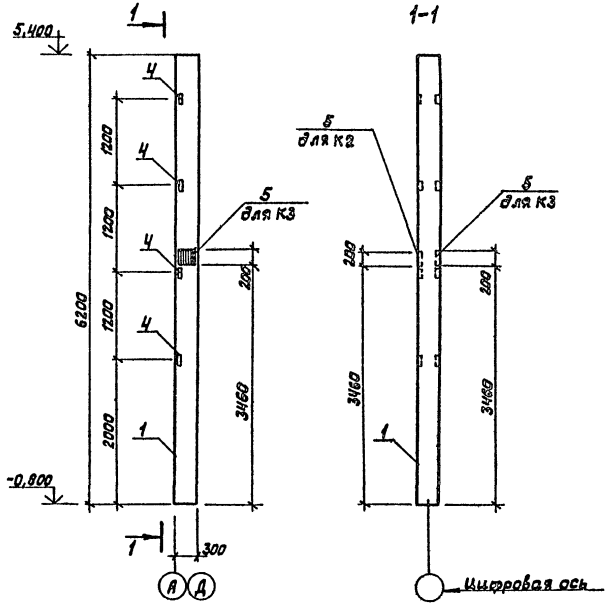

1. Таблицу исполнений смотреть страницу 6.

ГИП	Лисаев		
Н.контр.	Кокорев		
Нач.отд.	Щубаев		
Гл.констр.	Щеголев		
Рук.гр.	Сокольцов		
Ст.инж.	Некрасова		
Ст.тех.	Запорина		

ТП 503-3-12.86 IV. 2.00 сб.

Колонны К1 ÷ К11

Стадия	Масса	Масштаб
РП	1.400	
Лист 1	Листов 6	

ГИПРОАВТОТРАНС Воронежский филиал

Инв.№ подл. | Подпись и дата | Взам.инв.№

Формат А4

Рис 2

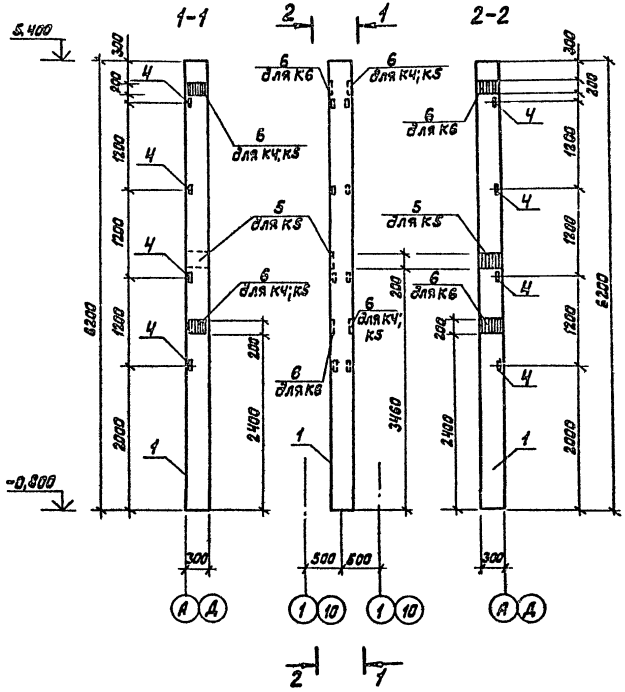

ТП 503-3-12.86 IV. 2.00 сб

Лист 2

Копировал

Формат А4

Типовой проект 503-3-12.86 Альбом IV

Рис. 3

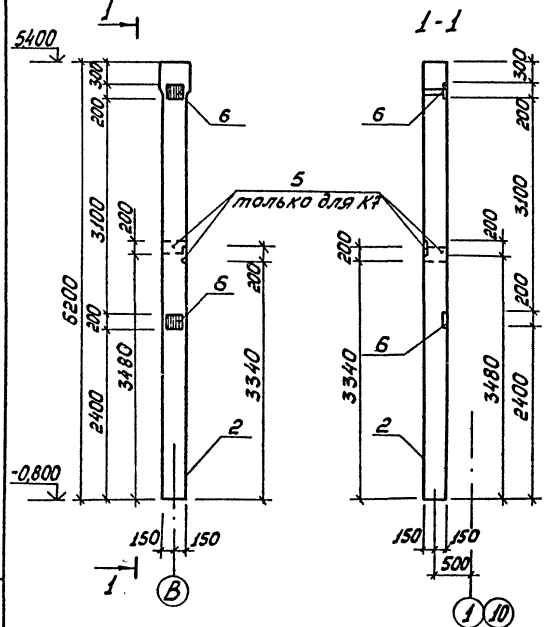

Рис. 4

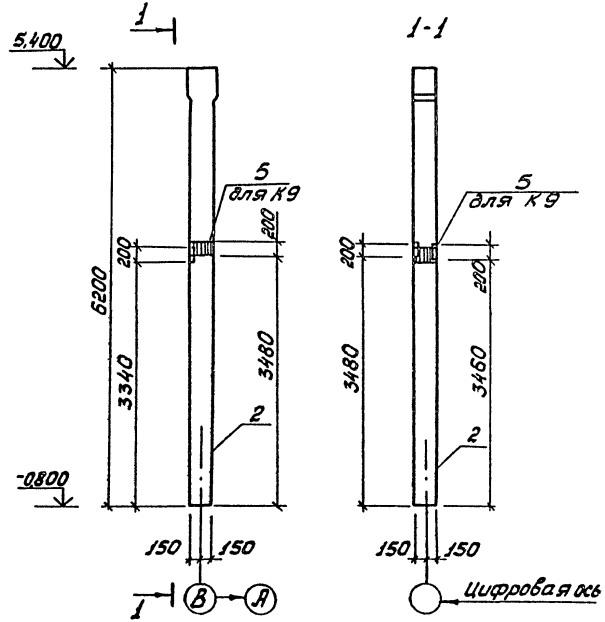

Инв.№подл.	Подпись и дата	Взам.инв.№

Рис. 5

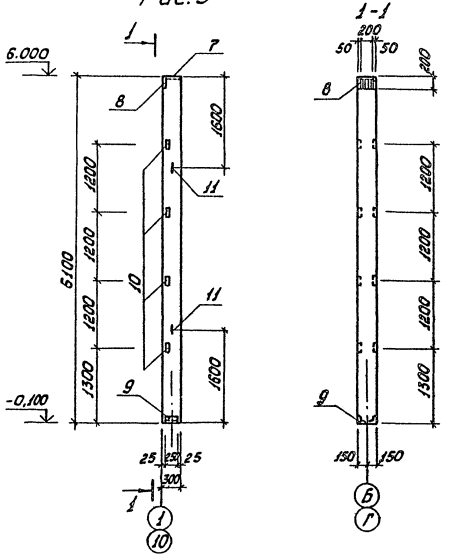

Обозначение	Марка по схеме	Наименование для q=210 кН/м2, q=350 кН/м2	Наименование для q=450 кН/м2	Рис.	Масса, кг
IV2.00	К1	К54-4а	К54-7а	1	1400
-01	К2	К54-4б	К54-7б	1	1400
-02	К3	К54-4в	К54-7в	1	1400
-03	К4	К54-4г	К54-7г	2	1400
-04	К5	К54-4д	К54-7д	2	1400
-05	К6	К54-4е	К54-7е	2	1400
-06	К7	К54-14а	К54-15а	3	1500
-07	К8	К54-14б	К54-15б	3	1500
-08	К9	К54-14в	К54-15в	4	1500
-09	К10	К54-14г	К54-14г	4	1500
-10	К11	1КФ61-1а	1КФ61-1а	5	1400

Инв. № подл. | Подпись и дата | Взам. инв. №

Типовой проект 503-3-12.86 Альбом IV

Формат	Зона	Поз.	Обозначение	Наименование	Кол. на испол. –	01	02	Примеч.
				Документация				
А4			IV. 3.00 сб.	Сборочный чертеж				
А3			IV. П.3	Пояснительная записка				
А4			IV. 3.00 ВМ	Ведомость расхода стали				
				Сборочные единицы				
		1	1.465.1-10/82 Вып.1	1ПГ-1ВрIIТ-60ПФН-200П	1	1		
		1	То же	1ПГ-2ВрIIТ-60ПФН-200П			1	
		1	"	1ПГ-1ВрIIТ-80ПФН-200П				
		1	"	1ПГ-2ВрIIТ-80ПФН-200П	1	1	1	
		1	"	1ПГ-1ВрIIТ-100ПФН-200П	1	1		
		1	"	1ПГ-2ВрIIТ-100ПФН-200П	1	1	1	
		2	ГОСТ 22701.5-77	М8	2	2	2	
		3	то же	М9	2	2	2	

ГИП	Лисаев		ТП 503-3-12.86	IV. 3.00		
Н.контр.	Кокорев					
Нач.отд.	Шибаев		Плиты П9÷П11	Стадия	Лист	Листов
Гл.констр.	Щеголев			РП		1
Рук.гр.	Сокольцов			ГИПРОАВТОТРАНС Воронежский филиал		
Ст.инж.	Некрасова					
Ст.тех.	Запорина					

Инв.№ подл. | Подпись и дата | Взам.инв.№

Формат А4

Ведомость расхода стали на дополнительные закладные детали, кг

Марка элемента	Изделия закладные								Всего
	Арматура класса А-III ГОСТ 5781-82				Прокат марки ВСт3кп2 ГОСТ 19903-74* ГОСТ 8509-72*				
	10	14		Итого	δ=8		Итого		
1ПГ-1ВрIIТ-60ПФН-200П-в	1,4	0,2		1,6	2,6		1,7	4,3	5,9
1ПГ-2ВрIIТ-80ПФН-200П-в	1,4	0,2		1,6	2,6		1,7	4,3	5,9
1ПГ-1ВрIIТ-100ПФН-200П-в	1,4	0,2		1,6	2,6		1,7	4,3	5,9
1ПГ-2ВрIIТ-100ПФН-200П-в	1,4	0,2		1,6	2,6		1,7	4,3	5,9
1ПГ-1ВрIIТ-60ПФН-200П-г	1,4	0,2		1,6	2,6		1,7	4,3	5,9
1ПГ-2ВрIIТ-80ПФН-200П-г	1,4	0,2		1,6	2,6		1,7	4,3	5,9
1ПГ-1ВрIIТ-100ПФН-200П-г	1,4	0,2		1,6	2,6		1,7	4,3	5,9
1ПГ-2ВрIIТ-100ПФН-200П-г	1,4	0,2		1,6	2,6		1,7	4,3	5,9
1ПГ-2ВрIIТ-60ПФН-200П-г	1,4	0,2		1,6	2,6		1,7	4,3	5,9

ГИП	Лисаев		ТП 503-3-12.86	IV. 3.00 ВМ		
Н.контр.	Кокорев					
Нач.отд.	Шибаев		Плиты П9÷П11	Стадия	Лист	Листов
Гл.констр.	Щеголев			РП		1
Рук.гр.	Сокольцов			ГИПРОАВТОТРАНС Воронежский филиал		
Ст.инж.	Некрасова					
Ст.тех.	Запорина					

Копировал

Формат А4

Рис. 1

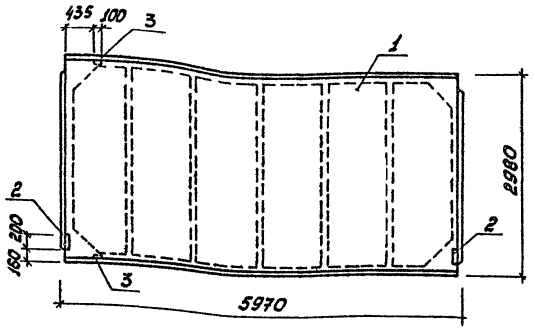

Таблицу исполнений смотреть лист 2.

Обозначение	Марка по схеме	t°	Ро кН/м²	Наименование	Рис.	Масса, кг
IV.300	П9	-20	700	1ПГ-1ВрIIТ-60ЛФН-200п-В	1	2980
		-30	1000;1500	1ПГ-2ВрIIТ-80ЛФН-200п-В	1	3050
		-40	700	1ПГ-1ВрIIТ-100ЛФН-200п-В	1	3110
			1000;1500	1ПГ-2ВрIIТ-100ЛФН-200п-В	1	3110
-01	П10	-20	700	1ПГ-1ВрIIТ-60ЛФН-200п-г	Аналог. Серия 1.465-1 вып. 68	2980
		-30	1000;1500	1ПГ-2ВрIIТ-80ЛФН-200п-г		3050
		-40	700	1ПГ-1ВрIIТ-100ЛФН-200п-г		3110
			1000;1500	1ПГ-2ВрIIТ-100ЛФН-200п-г		3110
-02	П11	-20	700	1ПГ-2ВрIIТ 60ЛФН-200п-г		2980
		-30	1000;1500	1ПГ-2ВрIIТ-80ЛФН-200п-г		3050
		-40	700;1000	1ПГ-2ВрIIТ-100ЛФН-200п-г		3110
			1500			

ГИП	Лысаев		
Н. контр.	Кокорев		
Начотд.	Шубаев		
Гл. констр.	Шеголев		
Рук. гр.	Соболицов		
Ст. инж.	Нехрасова		
Ст. тех.	Залорина		

ТП 503-3-12.86 IV.3.00.СБ

Плиты П9÷П11

Стадия	Масса	Масштаб
РП		
Лист 1	Листов 2	

ГИПРОАВТОТРАНС Воронежский филиал

Инв.№ подл. | Подпись и дата | Взам. инв.№

Формат А4

Альбом IV

Типовой проект 503-3-12.86

Формат	Зона	Поз.	Обозначение	Наименование	Количество на исполнение												Примечание
					–	01	02	03	04	05	06	07					
				Документация													
А4			IV. 4.00. СБ	Сборочный чертеж													
А3			IV. П.3	Пояснительная записка													
А4			IV. 4.00. ВМ	Ведомость расхода стали													
				Сборочные единицы													
		1	1.042-1 Вып.1	Плита П1-2АIVТ	1	1	1	1									
		2	То же	П3-2АIVТ					1	1	1						
		3	"	П5-1АIVТ								1					
		4	IV. 4.01	Изделие металлическое ИМ-6	1	1		3	1								
		5	То же	ИМ-7				1		1							
		6	"	ИМ-8							1	1					
		7	"	ИМ-9				1									
		8	"	ИМ-10			1										

Инв. № подл. | Подпись и дата | Взам. инв. №

ГИП	Лясаев		ТП 503-3-12.86 IV. 4.00
Н.контр.	Хохорев		
Нач.отд.	Шубаев		Плиты перекрытий П4÷П11
Гл.констр.	Щеголев		Стадия: РП; Лист: ; Листов: 1
Рук.гр.	Сокольцов		
Ст.инж.	Некраева		Гипроавтотранс Воронежский филиал
Ст.техн.	Залорина		

Копировал

Формат А3

Рис. 1

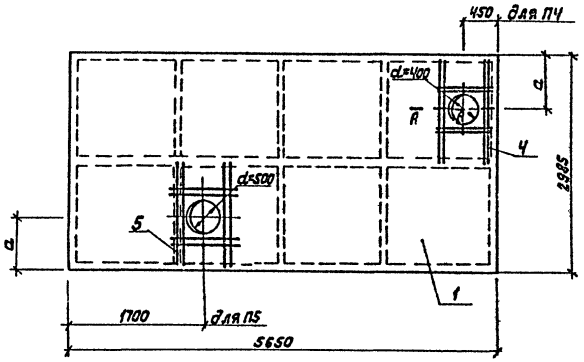

А – А

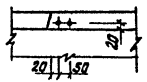

Таблицу исполнений смотреть лист 4.

ГИП	Лассев		
Н.контр.	Кокорев		
Нач.отд.	Щуваев		
Гл.констр.	Щёголев		
Рук.гр.	Сокольцов		
Ст.инж.	Некрасова		
Ст.тех.	Запорина		

ТП 503-3-12.86 IV. 4.00 сб.

Плиты перекрытий П4÷П11

Стадия	Масса	Масштаб
РП		
Лист 1	Листов 4	

ГИПРОАВТОТРАНС Воронежский филиал

Инв.№ подл. | Подпись и дата | Взам.инв.№

Формат А4

Рис. 2

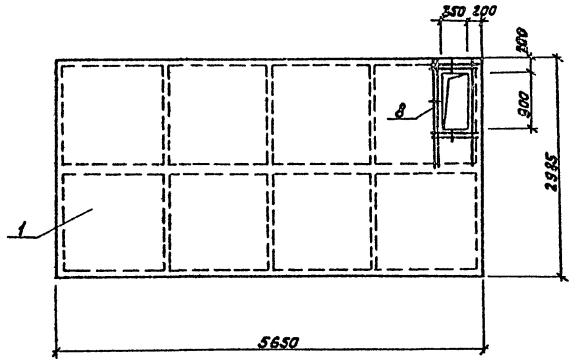

Рис. 3

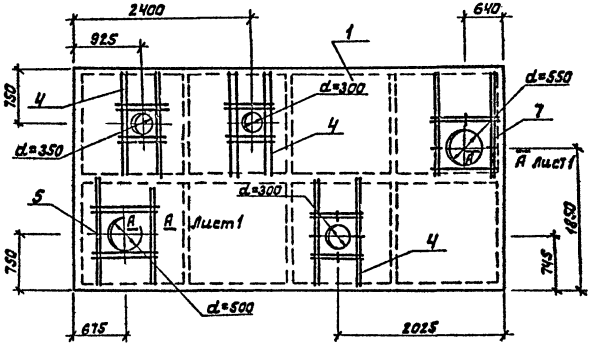

Копировал

Формат А4

Типовой проект 503-3-12.86 Альбом IV

Рис. 4

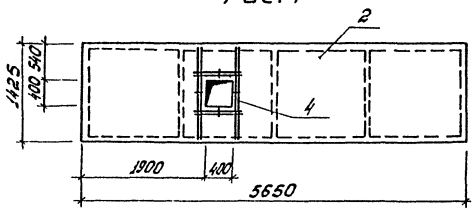

Рис. 5

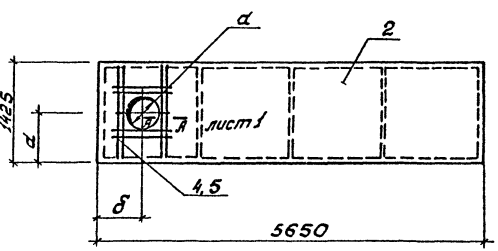

Рис. 6

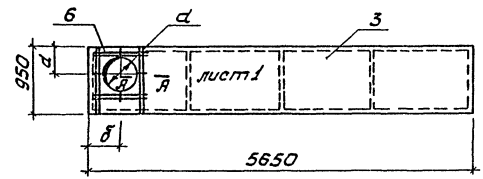

Обозначение	Наименование	Рис.	а	б	а'	Марка по схеме	Масса, кг
IV.400	П1-2AIVT-а	1	750			П4	3800
-01	П1-2AIVT-б	1	750			П5	3800
-02	П1-2AIVT-в	2				П6	3800
-03	П1-2AIVT-г	3				П7	3800
-04	П3-2AIVT-а	4				П8	1880
-05	П3-2AIVT-б	5	712	675	400	П9	1880
-06	П3-2AIVT-в	5	712	775	800	П10	1880
-07	П5-1AIVT-а	6	447	725	500	П11	1300

Типовой проект 503-3-12.86 Альбом IV

Ведомость расхода стали на дополнительные закладные детали, кг

Марка элемента	Изделия закладные. Арматура класса A-III ГОСТ 5781-82. 6	Итого	Всего
П1-2AIVT-а	1,84	1,84	1,84
П1-2AIVT-б	1,84	1,84	1,84
П1-2AIVT-в	1,49	1,49	1,49
П1-2AIVT-г	9,33	9,33	9,33
П3-2AIVT-а	1,84	1,84	1,84
П3-2AIVT-б	2,00	2,00	2,00
П3-2AIVT-в	1,6	1,6	1,6
П5-1AIVT-а	1,6	1,6	1,6

Инв.№ подл. | Подпись и дата | Взам.инв.№

ГИП	Лысаев	
Н.контр.	Кокорев	
Нач.отд.	Шубаев	
Гл.констр.	Щеголев	
Рук.гр.	Сокольцов	
Ст.инж.	Некрасова	
Ст.тех.	Залорина	

ТП 503-3-12.86 IV.4.00.ВМ

Плиты перекрытий П4÷П11

Стадия	Лист	Листов
РП		1

ГИПРОАВТОТРАНС Воронежский филиал

Формат А4

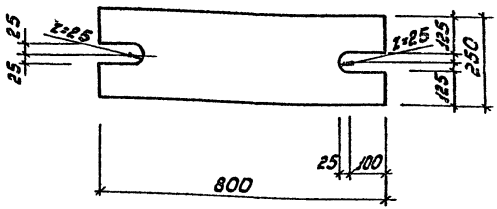

Инв.№ подл. | Подпись и дата | Взам.инв.№

ТП 503-3-12.86 IV.0.01

ГИП	Лысаев	
Н.контр.	Кокорев	
Нач.отд.	Шубаев	
Гл.констр.	Щеголев	
Рук.гр.	Сокольцов	
Ст.инж.	Некрасова	
Ст.тех.	Залорина	

Изделие металлическое ИМ1

Лист δ=20 ГОСТ 19903-74* Вст3пс6-1 ГУ4-1-3023-30

Стадия	Масса	Масштаб
РП	31,4	
Лист	Листов 1	

ГИПРОАВТОТРАНС Воронежский филиал

Копировал

Формат А4

Типовой проект 503-3-12.86 Альбом IV

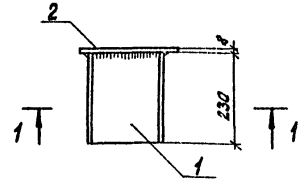

1-1

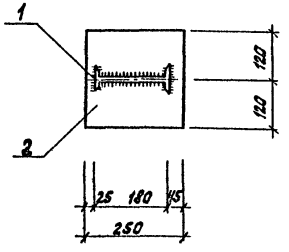

Формат	Зона	Поз.	Обозначение	Наименование	Кол.	Примеч.
				Детали		
Б.4		1		Швеллер 18 ГОСТ 8240-72* Вст3пс6-1 ТУ 14-1-3023-80		
				ℓ=230	1	4,45кг
Б.4		2		Лист δ=8 ГОСТ 19903-74* Вст3кп2 ГОСТ 380-71*		
				ℓ=240	1	3,74кг

Инв.№ подл. | Подпись и дата | Взам.инв.№

ГИП	Ласаев	
Н.контр.	Кокорев	
Нач.отд.	Щубаев	
Гл.констр.	Щеголев	
Рук.гр.	Сокольцов	
Ст.инж.	Некрасова	
Ст.тех.	Запорина	

Т П. 503-3-12 86 IV. 0.02

Изделие металлическое Им2

Стадия	Масса	Масштаб
РП	8,19	
Лист	Листов	

ГИПРОАВТОТРАНС Воронежский филиал

Формат А4

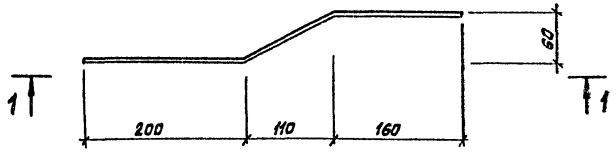

1-1

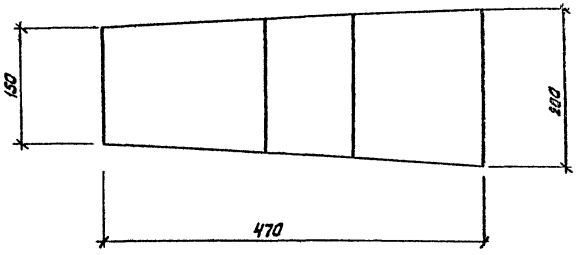

Инв.№ подл. | Подпись и дата | Взам.инв.№

ГИП	Ласаев	
Н.контр.	Кокорев	
Нач.отд.	Щубаев	
Гл.констр	Щеголев	
Рук.гр	Сокольцов	
Ст.инж.	Некрасова	
Ст.тех.	Зорина	

Т П 503-3-12.86 IV. 0.03

Изделие металлическое Им3

Стадия	Масса	Масштаб
РП	6,15	
Лист	Листов 1	

Лист δ=8 ГОСТ 19903-74* Вст3кп2 ГОСТ 380-71*

ГИПРОАВТОТРАНС Воронежский филиал

Копировал Формат А4

Альбом IV

Типовой проект 503-3-12.86

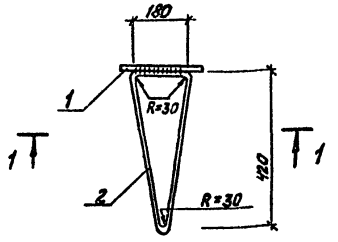

1-1

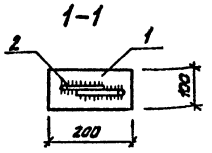

Формат	Зона	Поз.	Обозначение	Наименование	Кол.	Примеч.
				Детали		
				Лист δ=10 ГОСТ 19903-74* Вст3кп2 ГОСТ 380-71*		
Б.Ч		1		ℓ=200		0,88 кг
				16А-I ГОСТ 5781-82		
Б.Ч		2		ℓ=880		1,4 кг

ГИП	Ласаев		ТП 503-3-12.86 IV.4.04
Н.контр.	Кокорев		Изделие металлическое ИМ4
Нач.отд.	Шувалов		Стадия: РП; Масса: 2,3; Масштаб:
Гл.констр.	Щеголев		Лист; Листов 1
Рук.гр.	Сокольцов		ГИПРОАВТОТРАНС Воронежский филиал
Ст.инж.	Некрасов		
Ст.тех.	Запорина		

Инв.№подл. | Подпись и дата | Взам.инв.№

Формат А4

Формат	Зона	Поз.	Обозначение	Наименование	Кол.	Примеч.
				Документация		
А4			IV.401сб.	Сборочный чертеж		
А3			IV.ПЗ	Пояснительная записка		
				IV.4.01		ИМ5
				Детали		
Б.Ч		1		10Т-IIIс ГОСТ 10884-81 ℓ=5550	2	3,42 кг
Б.Ч		2		8А-III ГОСТ 5781-82 ℓ=170	30	0,06 кг
				IV.4.01-01		ИМ6
				Детали		
Б.Ч		3		6А-III ГОСТ 5781-82 ℓ=1400	4	0,31 кг
Б.Ч		4		6А-III ГОСТ 5781-82 ℓ=580	4	0,13 кг
Б.Ч		5		6А-III ГОСТ 5781-82 ℓ=70	4	0,02 кг
				IV.4.01-02		ИМ7
				Детали		
Б.Ч		3		6А-III ГОСТ 5781-82 ℓ=1400	4	0,31 кг
Б.Ч		6		6А-III ГОСТ 5781-82 ℓ=780	4	0,17 кг
Б.Ч		5		6А-III ГОСТ 5781-82 ℓ=70	4	0,02 кг

ГИП	Ласаев		ТП 503-3-12.86 IV.4.01
Н.контр.	Кокорев		Изделия металлические ИМ5÷ИМ10
Нач.отд	Шувалов		Стадия: РП; Лист: 1; Листов: 2
Гл.констр.	Щеголев		ГИПРОАВТОТРАНС Воронежский филиал
Рук.гр.	Сокольцов		
Ст.инж.	Некрасова		
Ст.техн.	Запорина		

Инв.№подл. | Подпись и дата | Взам.инв.№

Копировал

Формат А4

Типовой проект 503-3-12.86 Альбом IV

Формат	Зона	Поз.	Обозначение	Наименование	Кол.	Примеч.
				IV.4.01-03		УМ8
				Детали		
Б4		7		6А-III ГОСТ5781-82 ℓ=900	4	0,21кг
Б4		6		6А-III ГОСТ5781-82 ℓ=780	4	0,17кг
Б4		5		6А-III ГОСТ5781-82 ℓ=70	4	0,02кг
				IV.4.01-04		УМ9
				Детали		
Б4		3		6А-III ГОСТ5781-82 ℓ=1400	4	0,31кг
Б4		6		6А-III ГОСТ5781-82 ℓ=780	3	0,17кг
Б4		5		6А-III ГОСТ5781-82 ℓ=70	3	0,02кг
				IV.4.01-05		УМ10
				Детали		
Б4		3		6А-III ГОСТ5781-82 ℓ=1400	3	0,31кг
Б4		4		6А-II ГОСТ5781-82 ℓ=580	4	0,13кг
Б4		5		6А-III ГОСТ5781-82 ℓ=70	3	0,02кг

Формат А4

Рис. 1

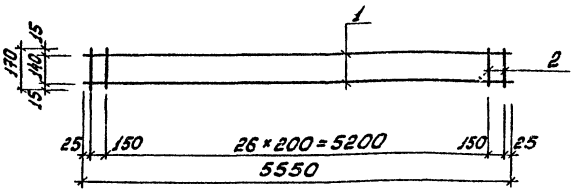

Таблицу исполнений смотреть на листе 3

ГИП	Ласаев		ТП 503-3-12.86 IV.4.01.СБ
Н.контр.	Кокорев		Изделия металлические УМ5÷УМ10
Нач.отд.	Шубаев		Стадия: РП; Масса: ; Масштаб:
Гл.констр.	Щеголев		Лист 1; Листов 3
Рук.гр.	Сокольцов		ГИПРОАВТОТРАНС Воронежский филиал
Ст.инж.	Некрасова		
Ст.техн.	Загорина		

Копировал

Формат А4

Рис. 2

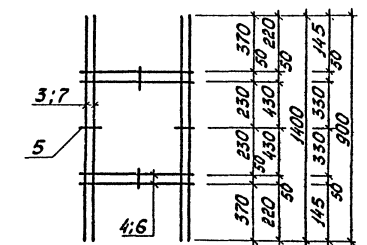

Рис. 3

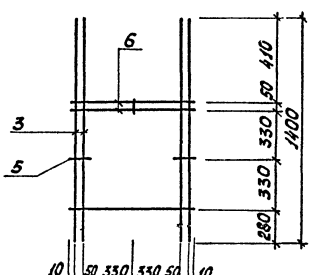

Рис. 4

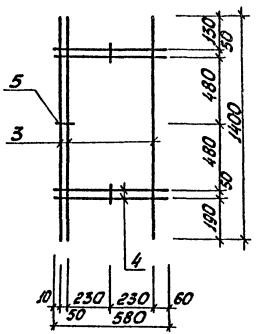

Обозначение	Марка	N рис.	Масса, кг
IV.4.01	ИМ5	1	8,6
-01	ИМ6	2	1,84
-02	ИМ7	2	2,0
-03	ИМ8	2	1,60
-04	ИМ9	3	1,81
-05	ИМ10	4	1,49

Инв. № подл. | Подпись и дата | Взам. инв. №

Альбом IV

Типовой проект 503-3-12.86

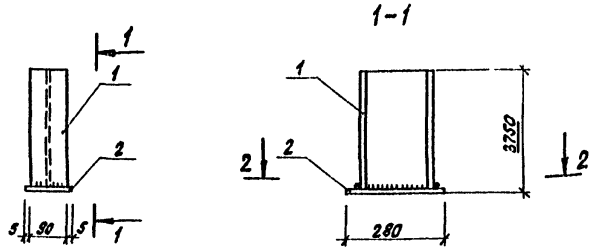

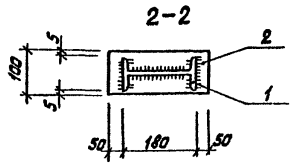

Формат	Зона	Поз.	Обозначение	Наименование	Кол.	Примеч
				Детали		
				Двутавр 18 ГОСТ 8239-72* Вст3 сп5-17ПУ4-1-3023-80		
Б.Ч		1		ℓ=3750	1	69,0 кг
				Лист δ=10 ГОСТ 19903-74 Вст3кп2 ГОСТ 535-79*		
Б.Ч		2		ℓ=280	1	2,2 кг

ТП 503-3-12 86			IV. 0.05
Изделие металлическое Им11	Стадия	Масса	Масштаб
	Р.П.	71,2	
	Лист	Листов 1	
	ГИПРОАВТОТРАНС Воронежский филиал		

ГИП	Лясаев	
Н.констр.	Кокорев	
Нач.отд.	Шубаев	
Гл.констр	Щеголев	
Рук.гр.	Сокольцов	
Ст.инж.	Польщикова	
Ст.тех.	Заборина	

Инв.№ подл. | Подпись и дата | Взам.инв.№

Формат А4

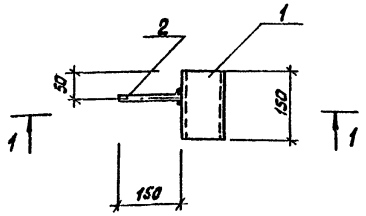

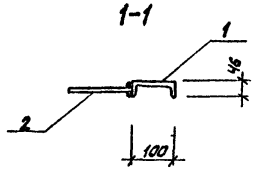

Формат	Зона	Поз.	Обозначение	Наименование	Кол.	Примеч.
				Детали		
				Швеллер 10 ГОСТ 8240-72* Вст3кп2 ГОСТ 535-79*		
Б.Ч		1		ℓ=150	1	0,1 кг
				12 А-I ГОСТ 5781-82		
Б.Ч		2		ℓ=150	1	0,13 кг

ТП 503-3-12.86			IV. 0.06
Изделие металлическое Им12	Стадия	Масса	Масштаб
	РП	0,23	
	Лист	Листов 1	
	ГИПРОАВТОТРАНС Воронежский филиал		

ГИП	Лясаев	
Н.контр.	Кокорев	
Нач.отд.	Шубаев	
Гл.констр	Щеголев	
Рук.гр.	Сокольцов	
Ст.инж.	Польщикова	
Ст.тех.	Заборина	

Копировал

Формат А4

Типовой проект 503-3-12.86 Альбом IV

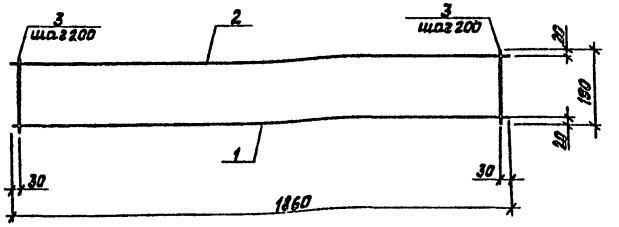

Формат	Зона	Поз.	Обозначение	Наименование	Кол.	Примечание
				Детали		
Б.Ч		1		14Ат-III с ГОСТ 10884-81 ℓ=1860	1	2,3кг
Б.Ч		2		8А-III ГОСТ 5781-82 ℓ=1860	1	0,7кг
Б.Ч		3		8А-I ГОСТ 5781-82 ℓ=190	10	0,08кг

ГИП	Ласаев		
Н.контр.	Кокорев		
Нач.отд.	Щубаев		
Гл.констр.	Щеголев		
Рук.гр.	Сокольцов		
Ст.инж.	Польщикова		

ТП 503-3-12.86 IV. 0.07

Каркас плоский КМ13

Стадия	Масса	Масштаб
РП	3,8	

Лист | Листов

ГИПРОАВТОТРАНС
Воронежский филиал

Инв.№ подл. | Подпись и дата | Взам.инв.№

Формат А4

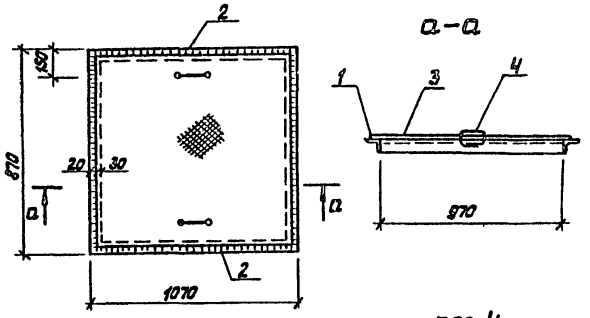

поз. 4

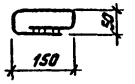

Формат	Зона	Поз.	Обозначение	Наименование	Кол.	Примечание
				Детали		
				Уголок 50х50х5 ГОСТ 8509-72* ВСТ3кп2 ГОСТ 535-79*		
		1		ℓ=870	2	3,0кг
Б.Ч		2		ℓ=1070	2	4,03кг
				Лист рамн. К-ПУ-40 х1030 БетЗсп ГОСТ 8568-77*		
Б.Ч		3		ℓ=630	1	28,8кг
Б.Ч		4		10А-I ГОСТ 5781-82 ℓ=550	2	0,34кг

ГИП	Ласаев		
Н.контр.	Кокорев		
Нач.отд.	Щубаев		
Гл.констр.	Щеголев		
Рук.гр.	Сокольцов		
Ст.инж.	Польщикова		

ТП 503-3-12.86 IV. 0.08

Щит ИМ14

Стадия	Масса	Масштаб
РП	49,6	

Лист | Листов 1

ГИПРОАВТОТРАНС
Воронежский филиал

Копировал

Формат А4

Альбом IV

Типовой проект 503-3-12.86

Формат	Зона	Поз.	Обозначение	Наименование	Кол.	Примечание
				Документация		
А4			IV.0.09сб.	Сборочный чертеж		
А3			IV.ПЗ	Пояснительная записка		
				IV.0.09		ИМ15
				Детали		
Б4		1		Лист ромб. К-ПУ-4,0х0,78		
				ВСт3сп ГОСТ380-71*		
				ℓ=780	1	20,32кг
Б4		2		Лист $\frac{б=4\ ГОСТ\ 19903-74^*}{ВСт3кп2\ ГОСТ380-71^*}$ ℓ=780	3	0,98кг
				IV.0.09-01		ИМ16
				Детали		
Б4		1		Лист ромб. К-ПУ-4,0х1,1		
				ВСт3сп ГОСТ380-71*		
				ℓ=1100	1	40,41кг
Б4		2		Лист $\frac{б=4\ ГОСТ\ 19903-74^*}{ВСт3кп2\ ГОСТ380-71^*}$		
				ℓ=1100	3	1,4кг

Инв.№подл. | Подпись и дата | Взам.инв.№

ГИП	Ласаев	
Н.контр.	Кокорев	
Нач.отд.	Щубаев	
Гл.констр	Щеголев	
Рук.гр.	Сокольцов	
Ст.инж.	Польшиков	

ТП 503-3-12.86 IV.0.09

Щиты ИМ15, ИМ16

Стадия	Лист	Листов
РП		1

ГИПРОАВТОТРАНС
Воронежский филиал

Формат А4

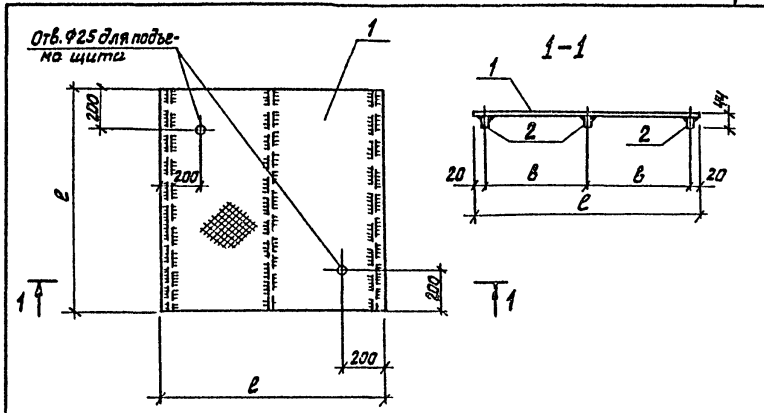

Обозначение	Марка	ℓ, мм	в, мм	Масса, кг
-IV.0.09	ИМ15	780	370	23.20
-01	ИМ16	1100	530	45,61

ГИП	Ласаев	
Н.контр.	Кокорев	
Нач.отд.	Щубаев	
Гл.констр	Щеголев	
Рук.гр.	Сокольцов	
Ст.инж.	Польшиков	

ТП 503-3-12.86 IV.0.09сб

Щиты ИМ15; ИМ16

Стадия	Масса	Масштаб
РП		
Лист	Листов 1	

ГИПРОАВТОТРАНС
Воронежский филиал

Копировал

Формат А4

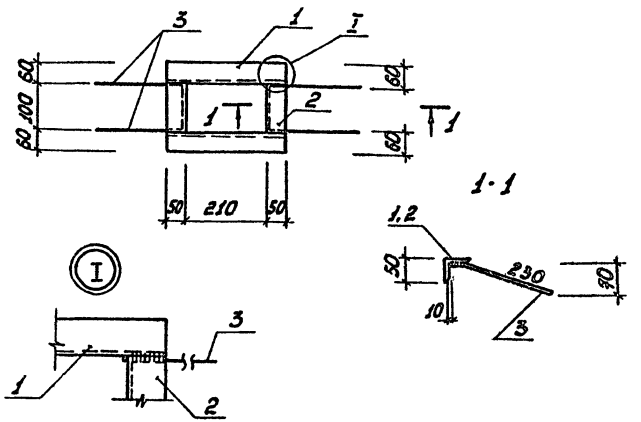

Формат	Зона	Поз.	Обозначение	Наименование	Кол.	Примечание
				Детали		
				Уголок 150×30×5 ГОСТ 8504-72* / Ст3кп2 ГОСТ 535-79*		
Б.Ч.		1		ℓ=310	2	1,17 кг
Б.Ч.		2		ℓ=120	2	0,45 кг
Б.Ч.		3		8А-II ГОСТ 5781-82; ℓ=250	4	0,1 кг

			ТП 503-3-12.86		IV. 0.10
			Изделие металлическое ИМ17	Стадия	Масса	Масштаб
				РП	3,64	
				Лист	Листов 1
ГИП	Лисаев			ГИПРОАВТОТРАНС Воронежский филиал	
Н.контр.	Кокорев				
Нач.отд.	Шубаев				
Гл.констр.	Цеголев				
Рук. гр.	Сокольцов				
Ст. инж.	Польшикова				
Ст. техн.	Залорина				

Инв. № подл. | Подпись и дата | Взам. инв. №

Формат А4

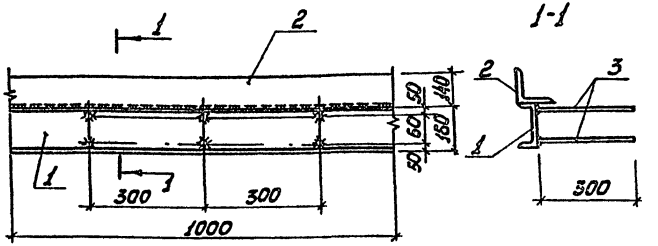

Формат	Зона	Поз.	Обозначение	Наименование	Кол.	Примечание
				Детали		
				Швеллер 16 ГОСТ 8240-72* / Ст3пс6-1 ТУ 14-1-3023-80		
Б.Ч.		1		ℓ=1000	1	14,2 кг
				Уголок 140×140×9 ГОСТ 8509-72* / Ст3пс6-1 ТУ 14-1-3023-80		
Б.Ч.		2		ℓ=1000	1	19,4 кг
Б.Ч.		3		10.Ат-IIIс ГОСТ 10884-81 ℓ=300	6	0,6 кг

			ТП 503-3-12.86		IV. 0.11
			Изделие закладное ИМ18	Стадия	Масса	Масштаб
				РП	37,2	
				Лист	Листов
ГИП	Лисаев			ГИПРОАВТОТРАНС Воронежский филиал	
Н.контр.	Кокорев				
Нач.отд.	Шубаев				
Гл.констр.	Цеголев				
Рук. гр.	Сокольцов				
Ст. инж.	Польшикова				

Копировал

Формат А4

Типовой проект 503-3-12.86 Альбом IV

Формат	Зона	Поз.	Обозначение	Наименование	Кол.	Примечание
				Документация		
А4				Сборочный чертеж		
А3				Пояснительная записка		
				Переменные данные для исполнений		
				IV.0.12		ИМ19
Б.Ч.				Уголок 50×50×5 ГОСТ 8509-72* / Ст3кп2 ГОСТ 535-79*		
		1		ℓ = 1350	2	5,09 кг
		2		ℓ = 220	2	0,83 кг
Б.Ч.		3		8 А III ГОСТ 5781-82; ℓ = 250	4	0,1 кг
				IV.0.12-01		ИМ20
Б.Ч.				Уголок 50×50×5 ГОСТ 8509-72* / Ст3кп2 ГОСТ 535-79*		
		1		ℓ = 1350	2	5,09 кг
		2		ℓ = 460	2	1,73 кг
Б.Ч.		3		8 А III ГОСТ 5781-82; ℓ = 250	6	0,1 кг
				IV.0.12-02		ИМ21
Б.Ч.				Уголок 100×100×7 ГОСТ 8509-72* / Ст3кп2 ГОСТ 535-79*		
		1		ℓ = 1100	2	11,88 кг
		2		ℓ = 470	2	5,08 кг
Б.Ч.		3		8 А III ГОСТ 5781-82, ℓ = 300	6	1,18 кг

Инв.№подл. | Подпись и дата | Взам.инв.№

ГИП	Ласаев		ТП 503-3-12.86 IV.0.12
Н.контр.	Кокорев		Изделия металлические ИМ19; ИМ20; ИМ21
Нач.отд.	Шубаев		Стадия: РП; Лист; Листов 1
Гл.конст.	Щеголев		ГИПРОАВТОТРАНС Воронежский филиал
Рук.гр.	Сокольцов		
Ст.инж.	Неведова		

Формат А4

Рис. 1; Рис. 2

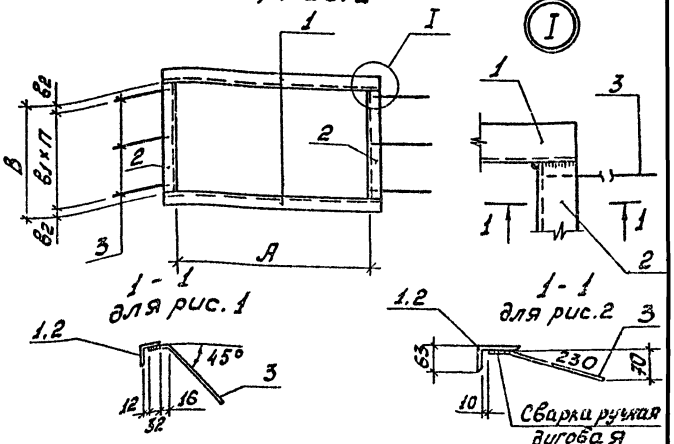

Обозначение	Марка изделия	Рис	Размеры, мм А	В	ℓ_1	ℓ_2	л	Масса, кг
IV.0.12	ИМ19	1	1350	220	120	50	1	12,24
-01	ИМ20	1	1350	460	180	50	2	14,24
-02	ИМ21	2	1100	470	200	35	2	41,00

ГИП	Ласаев		ТП 503-3-12.86 IV.00.12 СБ
Н.контр.	Кокорев		Изделия металлические ИМ19; ИМ20, ИМ21
Нач.отд.	Шубаев		Стадия: РП; Масса: см. табл.; Масштаб
Гл.конст.	Щеголев		Лист; Листов
Рук.гр.	Сокольцов		ГИПРОАВТОТРАНС Воронежский филиал
Ст.инж.	Неведова		

Копировал

Формат А4

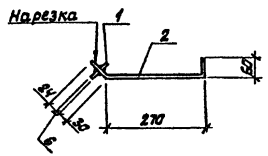

Формат	Зона	Поз.	Обозначение	Наименование	Кол.	Примечание
				Детали		
				Лист $\frac{\delta=6\ ГОСТ\ 19903-74^{*}}{Вст3кп2\ ГОСТ\ 535-79^{*}}$		
Б.Ч		1		$\ell=60$	1	0,2 кг
Б.Ч		2		10А-I ГОСТ 5781-82 $\ell=390$	1	0,2 кг

ГИП	Ласаев		
Н.контр.	Кокорев		
Нач.отд.	Шубаев		
Гл.констр.	Щеголев		
Рук.гр.	Сокольцов		
Ст.инж.	Польшикова		

ТП 503-3-12.86 IV.0.13

Изделие закладное Им 22

Стадия	Масса	Масшт.
Р.П	0,4	
Лист	Листов 1	

ГИПРОАВТОТРАНС Воронежский филиал

Формат А4

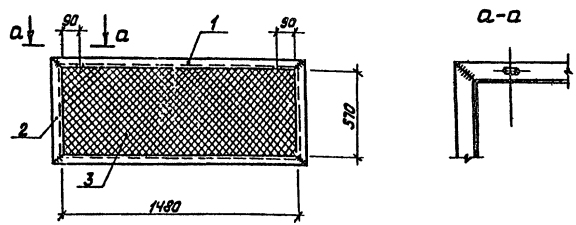

Формат	Зона	Поз.	Обозначение	Наименование	Кол.	Примечание
				Детали		
				Уголок $\frac{50\times50\times5\ ГОСТ\ 8509-72^{*}}{Вст3кп2\ ГОСТ\ 535-79^{*}}$		
Б.Ч		1		$\ell=1580$	2	6,0 кг
Б.Ч		2		$\ell=670$	2	2,5 кг
Б.Ч		3		Сетка N20×1,6 ГОСТ 5336-67*	1	1,4 кг
				F=0,83		м²

ГИП	Ласаев		
Н.контр.	Кокорев		
Нач.отд.	Шубаев		
Гл.констр.	Щеголев		
Рук.гр.	Сокольцов		
Ст.инж.	Польшикова		

ТП 503-3-12.86 IV.0.14

Решетка Им 23

Стадия	Масса	Масшт.
Р.П	18,4	
Лист	Листов 1	

ГИПРОАВТОТРАНС Воронежский филиал

Копировал

Формат А4

Альбом IV

Типовой проект 503-3-12.86

Формат	Зона	Поз.	Обозначение	Наименование	Кол.	Примечание
				Документация		
А4			т.п. IV.0.15 СБ	Сборочный чертеж		
А3			т.п. IV ПЗ	Пояснительная записка		
				Детали		
				Швеллер 10 ГОСТ 8240-72* Вст3кп2 ГОСТ 535-79*		
Б.Ч.		1		с=1530	3	13,1 кг
Б.Ч.		2		с=1070	4	9,2 кг
				Уголок 100×100×7 ГОСТ 8509-72* Вст3пс6-1 ТУ 14-1-3023-80		
Б.Ч.		3		с=610	1	6,6 кг
Б.Ч.		4		с=1170	1	12,6 кг
Б.Ч.		5		Лист ромб. К-ПУ-60×1180 Вст3сп ГОСТ 8568-77* с=1540	1,82 м²	1п.м 50,1 кг
Б.Ч.		6		Лист δ=8 ГОСТ 19903-74* Вст3кп2 ГОСТ 535-79* с=80	2	0,4 кг

Инв.№ подл. | Подпись и дата | Взам. инв.№

ГИП	Ласаев		ТП 503-3-12.86 IV 0.15
Н.контр.	Кокорев		Щит ИМ24
Нач.отд	Шубаев		Стадия: РП; Лист: 1; Листов: 1
Гл.констр.	Шестопалов		ГИПРОАВТОТРАНС Воронежский филиал
Рук.гр.	Скальцов		
Ст.инж.	Полякова		

Формат А4

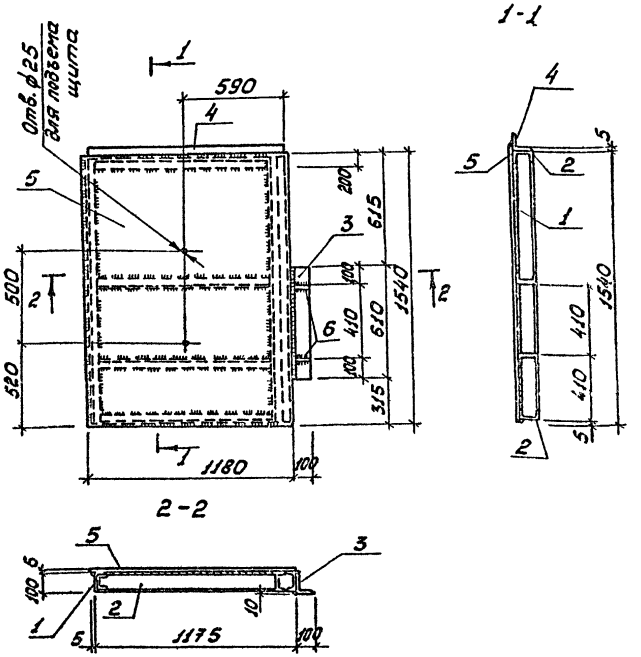

ГИП	Ласаев		ТП 503-3-12.86 IV.0.15.СБ
Н.контр.	Кокорев		Щит ИМ24
Нач.отд	Шубаев		Стадия: РП; Масса: 187,3; Масшт.: ; Лист: ; Листов: 1
Гл.констр.	Шестопалов		ГИПРОАВТОТРАНС Воронежский филиал
Рук.гр.	Скальцов		
Ст.инж.	Полякова		

Копировал

Формат А4

Типовой проект 503-3-12.86 Альбом IV

Формат	Зона	Поз	Обозначение	Наименование	Кол.	Примечание
				Документация		
А4			IV.016 сб	Сборочный чертеж		
А3			IV ПЗ	Пояснительная записка		
				Переменные данные		
				для исполнений		
						ИМ25
				Детали		
				Швеллер 10 ГОСТ 8240-72* / Вст3кп2 ГОСТ535-79*		
Б.Ч		1		ℓ=1150	2	9,9 кг
Б.Ч		2		ℓ=405	2	3,4 кг
Б.Ч		3		Лист ромб. К-ПУ-6,0×415 / Вст3сп ГОСТ 8568-77* / ℓ=1175	0,488 м²	50,1 кг
						ИМ31
				Детали		
				Швеллер 10 ГОСТ 8240-72 / Вст3кп2 ГОСТ535-79*		
Б.Ч		1		ℓ=1850	2	15,9 кг
Б.Ч		4		ℓ=710	2	6,1 кг
Б.Ч		5		Лист ромб. К-ПУ-6,0×720 / Вст3сп ГОСТ 8568-77* / ℓ=1875	1,35 м²	50,1 кг

Инв.№ подл. | Подпись и дата | Взам. инв.№

ГИП	Лазаев	
Н. контр.	Кокорев	
Нач. отд.	Щукаев	
Гл. констр.	Щеголев	
Рук. гр.	Сокольцов	
Ст. инж.	Нефедова	

503-3-12.86 IV.016

Щиты ИМ25, ИМ31

Стадия	Лист	Листов
РП		1

ГИПРОАВТОТРАНС
Воронежский филиал

Формат А4

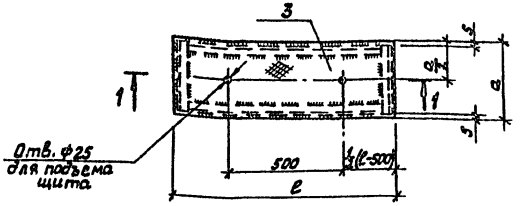

1-1

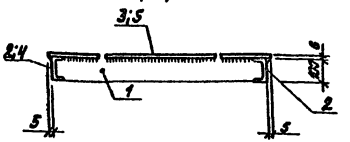

Обозначение	Марка изделия	a, мм	ℓ, мм	Масса, кг
	ИМ25	415	1175	50,7
	ИМ31	720	1875	111,6

ГИП	Лазаев	
Н. контр.	Кокорев	
Нач. отд.	Щукаев	
Гл. констр.	Щеголев	
Рук. гр.	Сокольцов	
Ст. инж.	Нефедова	

ТП 503-3-12.86 IV.016 сб

Щиты ИМ25, ИМ31

Стадия	Масса	Масштаб
РП	см. табл.	
Лист	Листов 1	

ГИПРОАВТОТРАНС
Воронежский филиал

Копировал

Формат А4

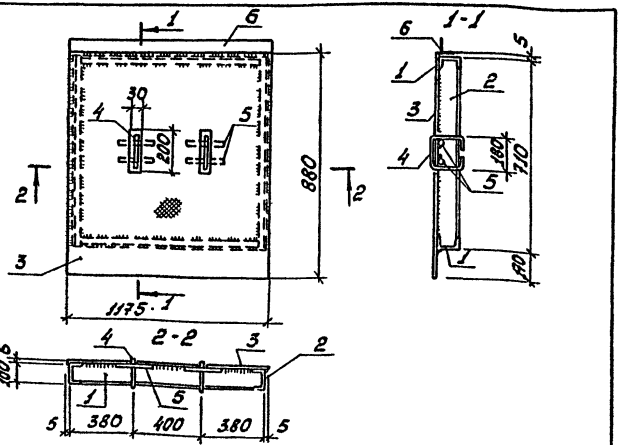

Формат	Зона	Поз.	Обозначение	Наименование	Кол.	Примечание
				Детали		
Б.Ч.		1		Швеллер 10 ГОСТ 8240-72* Ст3кп2 ГОСТ 535-79* ℓ=1150	2	9,9 кг
Б.Ч.		2		ℓ=710	2	6,1 кг
Б.Ч.		3		Лист ромб. К-ПУ-6,0×1175		
				БСт3сп ГОСТ 8568-77* ℓ=880	1,03 м²	50,1 кг
Б.Ч.		4		12Л-5 ГОСТ 5781-82 ℓ=650	2	0,6 кг
Б.Ч.		5		ℓ=200	4	0,2 кг
Б.Ч.		6		Уголок 6100×100×9 ГОСТ 8509-72* Ст3пс 6-1Т 914-1-3023-80	1	12,6 кг

ТП 503-3-12.86 IV.0.17

Стадия	Масса	Масшт.
РП	98,2	
Лист	Листов 1	

Щит ЩМ 26

ГИПРОАВТОТРАНС Воронежский филиал

ГИП	Ласаев	
Н.контр.	Кокорев	
Нач.отд.	Шубаев	
Гл.констр.	Щеголев	
Рук.гр.	Сокольцов	
Ст.инж.	Польшикова	

Формат А4

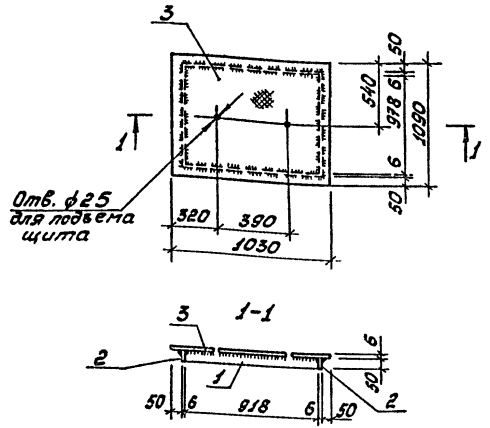

Формат	Зона	Поз.	Обозначение	Наименование	Кол.	Примечание
				Детали		
				Лист δ=6 ГОСТ 19903-74* Ст3 кп2 ГОСТ 535-79*		
Б.Ч.		1		ℓ=930	2	2,2 кг
Б.Ч.		2		ℓ=978	2	2,31 кг
Б.Ч.		3		Лист ромб. К-ПУ-6,0×1030 БСт3сп ГОСТ 8568-77* ℓ=1090	1,12 м²	50,1 кг

ТП. 503-3-12.86 IV.0.18

Стадия	Масса	Масшт.
РП	65,23	
Лист	Листов 1	

Щит ЩМ 27

ГИПРОАВТОТРАНС Воронежский филиал

ГИП	Ласаев	
Н.контр.	Кокорев	
Нач.отд.	Шубаев	
Гл.констр.	Щеголев	
Рук.гр.	Сокольцов	
Ст.инж.	Польшикова	

Копировал

Формат А4

Инв.№ подл. | Подпись и дата | Взам.инв.№

Типовой проект 503-3-12.86 Альбом IV

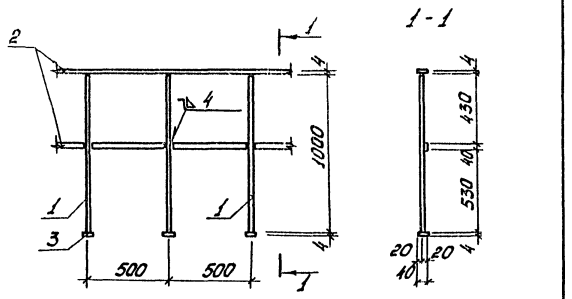

Формат	Зона	Поз.	Обозначение	Наименование	Кол.	Примечание
				Детали		
БЧ		1		Круг В22 ГОСТ 2590-71* / Ст3кп2 ГОСТ 535-79* с=1000	3	3,0 кг
БЧ		2		Лист δ=4 ГОСТ 19903-74* / Ст3кп2 ГОСТ 380-71* с=1000	2	1,3 кг
БЧ		3		с=40	3	0,1 кг

Инв. № подл. | Подпись и дата | Взам. инв. №

ГИП	Лясаев		
Н. контр.	Кохореев		
Нач. отд.	Шубаев		
Гл. констр.	Шеголев		
Рук. гр.	Сокольцов		
Ст. инж.	Польшикова		

Т П 503-3-12.86 IV.0.19

Ограждение Им 28

Стадия	Масса	Масштаб
РП	11,9	
Лист	Листов 1	

ГИПРОАВТОТРАНС Воронежский филиал

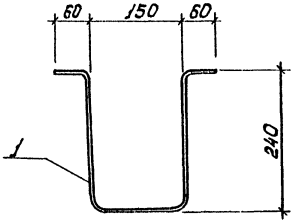

ГИП	Лясаев		
Н. контр.	Кохореев		
Нач. отд	Шубаев		
Гл. констр.	Шеголев		
Рук. гр.	Сокольцов		
Ст. инж.	Польшикова		

Т. П. 503-3-12.86 IV.0.20

Скоба Им 29

Круг В22 ГОСТ 2590-71* / Ст3кп2 ГОСТ 535-79* с=800

Стадия	Масса	Масштаб
РП	2,4	
Лист	Листов 1	

ГИПРОАВТОТРАНС Воронежский филиал

Копировал

Формат А4

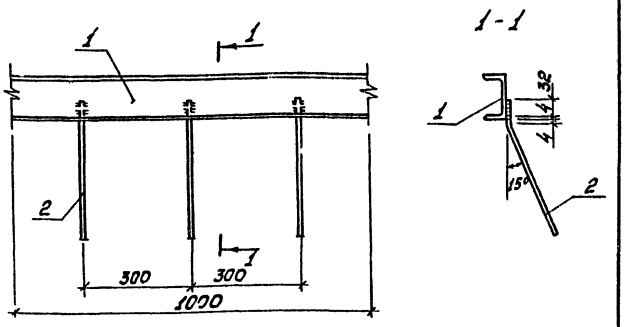

Формат	Зона	Поз.	Обозначение	Наименование	Кол.	Примечание
				Детали		
				Швеллер 10ГОСТ8240-72* Вст3кп2ГОСТ535-79*		
Б.ч.		1		ℓ=1000	1	8,6 кг
Б.ч.		2		В.А-Ⅲ ГОСТ5781-82, ℓ=170	3	0,1 кг

ГИП	Лисаев		
Н.контр.	Хохорев		
Нач.отд.	Шубаев		
Гл.констр.	Щеголев		
Рук.гр.	Сокольцов		
Ст.инж.	Полышилова		

ТП 503-3-12.86 IV. 0.21

Изделие закладное ИМ30

Стадия	Масса	Масштаб
РП	8,9	
Лист	Листов 1	

ГИПРОАВТОТРАНС Воронежский филиал

Инв.№ подл. | Подпись и дата | Взам.инв.№

Формат А4

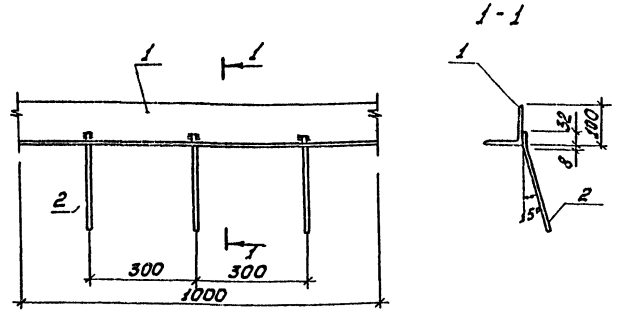

Формат	Зона	Поз.	Обозначение	Наименование	Кол.	Примечание
				Детали		
Б.ч.		1		Уголок L100×100×7 ГОСТ 8509-72* Вст3пс6-1 ТУ14-1-3023-80 ℓ=1000	1	10,8 кг
Б.ч.		2		В.А-Ⅲ ГОСТ5781-82 ℓ=200	3	0,1 кг

ГИП	Лисаев		
Н.контр.	Кокорев		
Нач.отд.	Шубаев		
Гл.констр.	Щеголев		
Рук.гр.	Сокольцов		
Ст.инж.	Полышилова		

ТП 503-3-12.86 IV. 0.22

Изделие закладное ИМ32

Стадия	Масса	Масштаб
РП	11,1	
Лист	Листов 1	

ГИПРОАВТОТРАНС Воронежский филиал

Копировал

Формат А4

Альбом IV

Типовой проект 503-3-12.86

Инв. № подл. | Подпись и дата | Взам. инв. №

Формат	Зона	Поз.	Обозначение	Наименование	Кол.	Примечание
				Документация		
А4			N.0.23 сб	Сборочный чертеж		
А3			N. ПЗ	Пояснительная записка		
				N. 0.23		ИМ33
				Детали		
Б.Ч		1		16Ат-IIIс ГОСТ 10884-81 ℓ=5600	2	8,84кг
Б.Ч		2		10Ат-IIIс ГОСТ 10884-81 ℓ=5600	2	3.46 кг
Б.Ч		3		8 А-I ГОСТ 5781-82 ℓ= 270	36	0,11кг
Б.Ч		4		8 А-I ГОСТ 5781-82 ℓ=230	72	0,1кг
				IV. 0.23-01		ИМ34
				Детали		
Б.Ч		5		16Ат-IIIс ГОСТ 10884-81 ℓ=5750	2	9.10кг
Б.Ч		6		10Ат-IIIс ГОСТ 10884-81 ℓ=5750	2	3,55кг
Б.Ч		3		8А-I ГОСТ 5781-82 ℓ=270	37	0,11кг
Б.Ч		4		8А-I ГОСТ 5781-82 ℓ=230	144	0,1кг

ГИП	Лысаев	
Н.контр.	Кокорев	
Нач.отд.	Шувалев	
Гл.констр	Щеголев	
Рук.гр.	Сокольцов	
Ст.инж.	Некрасова	
Ст.техн	Запорина	

ТП 503-3-12.86 N. 023

Изделия металлические ИМ33, ИМ34

Стадия	Лист	Листов
РП		1

ГИПРОАВТОТРАНС Воронежский филиал

Формат А4

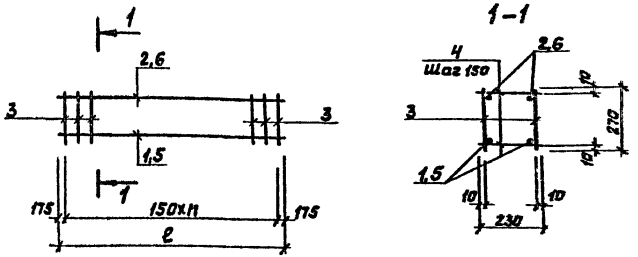

Обозначение	Марка	ℓ, мм	n, шт.	Масса, кг
-IV. 0.23	ИМ33	5600	35	37,76
-01	ИМ34	5750	36	43,77

ГИП	Лысаев	
Н.контр.	Кокорев	
Нач.отд.	Шувалев	
Гл.констр	Щеголев	
Рук.гр.	Сокольцов	
Ст.инж.	Некрасова	
Ст.тех.	Запорина	

ТП 503-3-12.86 N. 023сб

Изделия металлические ИМ33, ИМ34

Стадия	Масса	Масштаб
РП		
Лист	Листов 1	

ГИПРОАВТОТРАНС Воронежский филиал

Копировал

Формат А4

Отпечатано
в Новосибирском филиале ЦИТП
630064 г. Новосибирск пр. Карла Маркса 1
Выдано в печать 24.XI 1986 г.
Заказ Т-3105 Тираж 420

gost.e-ecolog.ru