ТИПОВОЙ ПРОЕКТ

503-3-12.86

ПРОФИЛАКТОРИЙ ДЛЯ ПОТОЧНО-ПОСТОВОГО ОБСЛУЖИВАНИЯ 250 АВТОБУСОВ

АЛЬБОМ I

ПОЯСНИТЕЛЬНАЯ ЗАПИСКА. ТЕХНОЛОГИЯ ПРОИЗВОДСТВА
АРХИТЕКТУРНО-СТРОИТЕЛЬНЫЕ РЕШЕНИЯ

Нф 1367/01 - 09

Привязан

Инв. №

gost.e-ecolog.ru

ТИПОВОЙ ПРОЕКТ

503-3-12.86

ПРОФИЛАКТОРИЙ ДЛЯ ПОТОЧНО-ПОСТОВОГО ОБСЛУЖИВАНИЯ 250 АВТОБУСОВ

АЛЬБОМ I

Состав проекта:

Альбом I – Пояснительная записка. Технология производства. Архитектурно-строительные решения
Альбом II – Отопление и вентиляция. Внутренний водопровод и канализация
Альбом III – Электрооборудование, автоматизация производства, связь и сигнализация
Альбом IV – Чертежи строительных изделий
Альбом V – Чертежи задания заводу-изготовителю на автоматизацию
Альбом VI – Ведомости потребности в материалах
Альбом VII – Спецификации оборудования
Альбом VIII – Сметная документация

Разработан
Воронежским филиалом „Гипроавтотранс"

Главный инженер В.П. Шатов
Главный инженер проектов А.И. Ласаев

Утвержден и введен в действие
Минавтотрансом РСФСР
Протокол № 24 от 31.05.1985 г

Прибязан

Инв. №

Альбом I

Типовой проект 503-3-12.86

Лист	Наименование	Стр.	Примеч.
	Содержание альбома	2	
	Пояснительная записка ПЗ		
1	Общие данные (начало)	3	
2	Общие данные (продолжение)	4	
3	Общие данные (продолжение)	5	
4	Общие данные (продолжение)	6	
5	Общие данные (окончание)	7	
	Технология производства ТХ		
1	Общие данные (начало)	8	
2	Общие данные (окончание)	9	
3	Фрагмент плана на отм. 0,000 в осях А÷Д; 1÷5.	10	
4	Фрагмент плана на отм. 0,000 в осях А-Д; 5÷10.	11	
5	План и схема разводки трубопроводов сжатого воздуха.	12	
6	План разводки трубопроводов маслохозяйства на отм. -0,200	13	
7	Схема разводки трубопроводов маслохозяйства.	14	
	Архитектурно-строительные решения АР		
1	Общие данные (начало)	15	
2	Общие данные (окончание)	16	
3	План на отм. 0,000	17	
4	Фрагмент 1	18	
5	План на отм. 3,000	19	
6	Фрагмент 2. Узлы I÷VI	20	
7	Разрезы 1-1÷3-3	21	
8	Фасады 1-10; 10-1; Д-А; А-Д.	22	
9	Планы полов. План отверстий на отм. 0,000	23	
10	План кровли	24	
	Конструкции железобетонные КЖ		
1	Общие данные (начало)	25	
2	Общие данные (окончание)	26	
3	Схема расположения элементов фундаментов	27	
4	Узлы фундаментов I÷IV	28	
5	Узлы фундаментов V÷VIII	29	
6	Узлы фундаментов IX÷XII	30	
7	Узлы фундаментов XIII÷XIV. Фрагмент 1.	31	
8	Фундаменты Фм 1, Фм 2	32	
9	Фундаменты Фм 3.	33	
10	Фундаменты Фм 4, Фм 5	34	
11	Схема расположения элементов каркаса и антресоли	35	
12	Спецификация к схеме расположения элементов каркаса и антресоли	36	
13	Схемы расположения панелей стен	37	
14	Спецификация к схеме расположения панелей стен	38	
15	Схема расположения элементов покрытия	39	
16	Спецификация к схеме расположения элементов покрытия	40	
17	Схема расположения элементов перекрытия антресоли	41	
18	Монолитные участки. Ум 1, Ум 2. Сечения 8-8÷10-10.	42	
19	Схемы расположения перегородок между осями Б-В и по осям 5 , 6.	43	
20	Схемы расположения перегородок по осям В, 5 и 7	44	
21	Узлы XVI÷XXI	45	
22	Узлы XXII÷XXIV	46	
23	Схема расположения элементов подземного хозяйства и фундаментов под оборудование.	47	
24	Фундаменты под оборудование Фом 1÷Фом 4	48	
25	Фундаменты под оборудование Фом 5	49	
26	Фундамент под оборудование Фом 6 в осях 1÷5. Сечение 1-1.	50	
27	Фундамент под оборудование Фом 6 в осях 5÷10.	51	
28	Фундамент под оборудование Фом 6. Сечения 2-2÷8-8	52	
29	Спецификация элементов на Фом 6 Ведомость расхода стали на элемент.	53	
30	Тоннель №1.	54	
31	Тоннель №2.	55	
32	Фундамент под оборудование Фом 7.	56	
33	Фундамент под оборудование Фом 7. Сечения 3-3÷11-11.	57	
34	Фундамент под оборудование Фом 8	58	
35	Подпольные каналы Кл 2; Кл 3. Сечения.	59	
36	Узлы XXV-XXXV	60	
	Конструкции металлические КМ		
1	Общие данные	61	
2	Монтажные схемы монорельсов, стоек и балок антресолей	62	
3	Схема расположения щитовых перегородок. Лестницы Л1, Л2	63	
4	Монтажные схемы оконных переплётов	64	
5	Узлы I ÷ VIII.	(65)	

Взам. инв. №

Подпись и дата

Инв. № подл.

Инв. №

Привязан

ТП 503-3-12.86

Профилакторий для поточно-постового обслуживания 250 автобусов

		Стадия	Лист	Листов
ГИП	Ласаев	РП	-	1
Н. контр.	Бабкина			
Нач. АСО	Шувалев	Содержание альбома	ГИПРОАВТОТРАНС Воронежский филиал	
Нач. ТХО	Дильдин			

Копировал

Формат А2

Типовой проект „Профилактория для поточно-постового обслуживания 250 автобусов" (взамен типового проекта 503-143) разработан на основании задания на проектирование №13, утвержденного Минавтотрансом РСФСР в соответствии с планом типового проектирования на 1984 год, раздел V, поз. V.3.3.2.

Типовой проект разработан для следующих условий строительства:
- расчетная зимняя температура - 20°С, -30°С и -40°С;
- скоростной напор ветра для I, II и III географических районов;
- вес снегового покрова для II, III и IV географических районов;
- грунты непучинистые, непросадочные;
- сейсмичность не выше 6 баллов.

Профилакторий входит в состав филиала ПАТО и предназначается для производства технического обслуживания №1 (ТО-1), постовых работ мелкого заявочного ремонта (в объеме 30% постовых работ текущего ремонта), а также работ диагностических (Д-1), участковых по обслуживанию топливной аппаратуры и электрооборудования (30%), зарядки аккумуляторов, шиномонтажных работ 250 автобусов типа ЛиАЗ-5256.

Подвижной состав и режим эксплуатации

Показатели	Единица измерения	Подвижной состав
		Автобус ЛиАЗ-5256
Списочное количество подвижного состава.	единиц	250
Продолжительность работы подвижного состава в году	дни	365
Категория эксплуатации	-	II

Хранение подвижного состава в закрытой стоянке филиала.

Типовой проект разработан в соответствии с действующими нормами и правилами и предусматривает мероприятия, обеспечивающие взрывную, взрывоопасную и пожарную безопасность при эксплуатации.
Главный инженер проекта А.И. Ласаев.

Режим технического обслуживания и текущего ремонта подвижного состава

Показатели	Един. измерения	Виды воздействий		
		ТО-1	ТО-2	ТР
Число рабочих дней в году	дни	305	-	305
Количество смен работы в сутки	смен	2	-	2
Продолжительность рабочей смены	час	7	-	7
Период выполнения	-	I-II	-	I-II

Организация технологического процесса.

Автобусы, которые должны пройти ТО-1, предварительно проходят ежедневное обслуживание на территории филиала предприятия, затем проходят диагностику на посту диагностики Д-1 профилактория и направляются на пост подпора линии ТО-1.

Техническое обслуживание №1 производится на одной 3-х постовой поточной линии, оборудованной конвейером модели 4120 для перемещения автобусов.

Первый и третий посты поточной линии оборудованы передвижными электромеханическими подъемниками.

Смазочно-заправочные работы производятся на третьем посту, оборудованном устройствами для слива отработанных масел. Подача свежих масел осуществляется по трубопроводам насосами из емкостей, размещенных на складе смазочных материалов.

Текущий ремонт производится на 3-х постах, оборудованных четырехстоечными электромеханическими подъемниками. На одном посту производится замена шин.

Рабочие места по ремонту электрооборудования и зарядке аккумуляторных батарей, ремонту топливной аппаратуры и шиномонтажные работы выделены в отдельные производственные помещения, оборудованные необходимым технологическим оборудованием. Зарядка аккумуляторных батарей производится на участке ремонта электрооборудования в шкафу емкостью до 10 аккумуляторных батарей.

Пост диагностики Д-1 оборудован стендом для проверки тормозов большегрузных автомобилей и автобусов модели КИ-8925, передвижным электромеханическим подъемником и другим необходимым диагностическим оборудованием.

Для хранения запасных частей, шин и смазочных материалов предусмотрены промежуточный склад, склады шин и смазочных материалов.

Для выполнения подъемно-транспортных работ в шиномонтажном участке и складе шин установлены электрические передвижные тали грузоподъемностью 0,5 т.с.

Расчетные нормативы технического обслуживания и текущего ремонта

Показатели	Един. измерения	Виды воздействий			
		ТО-1	ТО-2	ТР	КР
Периодичность воздействий	км	3500	14000	-	322 000
Трудоемкость воздействий	чел.час / ед.	9,6	-	7,37	-
Продолжительность нахождения подвижного состава в обслуживании и ремонте. в эксплуатационный период суток	дни	-	0,25		20

Трудоемкость ТР указана на 1000 км пробега, продолжительность простоя в кап. ремонте указана в днях с учетом времени на транспортировку автобуса в АРЗ.

Привязан			
Инв.№			
ТП 503-3-12.86 ПЗ			
Профилакторий для поточно-постового обслуживания 250 автобусов			
Гл.инж.	Шатов		
ГИП	Ласаев		
Н.контр.	Бабкина		
Нач.отд.	Дильдин		
Рук.гр.	Ткаченко		
Ст.инж.	Панков		
Стадия: РП	Лист: 1	Листов: 5	
Общие данные (начало)	ГИПРОАВТОТРАНС Воронежский филиал		

Копировал: Шаф Формат А2

Типовой ... 503-3-12.86 Альбом I

Производственная программа по ТО и ТР подвижного состава

Показатели	Един. измерения	Подвижной состав
		ЛиАЗ - 5256
Годовой пробег единицы подвижного состава	км	80 000
Общий годовой пробег	тыс. км.	20000,0
Количество ТО-1 за год	возд.	4286
за сутки	возд	14
Количество ТР за сутки	возд.	57
Годовой объем работ:		
по ТО-1	чел.час	41145,6
по ТР	Чел час.	28524

Штаты профилактория

Категория работающих	Количество работающих			
	Всего	в т.ч. по сменам		
		I	II	III
Административно-управленческий персонал	2	1	1	—
Производственные рабочие	38	20	18	—
Вспомогательные рабочие	9	4	5	—
Всего	49	25	24	—

Мероприятия по организации труда, техника безопасности и противопожарная безопасность.

Организация труда по техническому обслуживанию и ремонту автобусов имеет целью планомерное и наиболее рациональное использование рабочего времени работающих для обеспечения, высокой производительности труда с одновременным улучшением его условий. Форма организации труда определяется техническим уровнем производства.

Форма организации труда

Проектом предусматривается коллективная форма организации труда, при которой технологические процессы осуществляются производственными бригадами.

Бригады и численность рабочих, охваченных бригадной формой организации труда

Наименование объекта с бригадной формой организации.	Вид бригад	Кол-во бригад	Численность рабочих в бригаде
Бригада ТО-1	Специализированная	2	22
Бригада текущего ремонта и производственных участков	Комплексная	2	16
Итого:		4	38

Численность рабочих, совмещающих профессии

Наименование участка	Основная профессия	Совмещаемая профессия	Число рабочих совмещающих профессии
Шиномонтажный участок	Вулканизаторщик	Шиномонтажник	2
Участок ремонта электрооборудования	Электрик	Аккумуляторщик	2
Всего:			4

Обеспечение безопасных условий труда - основной принцип организации производства в запроектированном профилактории. Производственный процесс построен с учетом обязательного выполнения установленных правил техники безопасности и охраны труда

В настоящем разделе содержатся основные требования техники безопасности при техническом обслуживании и ремонте автобусов.

Автобусы, направляемые на посты технического обслуживания и ремонта, проходят туалетную или углубленную мойку.

Техническое обслуживание и ремонт автобусов выполняются на предназначенных для этих целей постах или поточной линии, обеспеченных необходимым типовым оборудованием, инструментом, приспособлениями и инвентарем.

Участок ТО и ТР освещен согласно норм. В холодное время года поддерживается температура +16°С. Въездные и выездные ворота оборудованы воздушно-тепловыми завесами, автоматически включающимися при открывании ворот.

В осмотровые канавы предусмотрен приток наружного воздуха, нагретого до температуры +15°С ÷ +20°С. Освещение в канавах предусмотрено люминисцентными лампами.

На постах проверки и регулировки двигателей предусмотрены шланговые отсосы. На поточной линии ТО-1, о перемещении автобусов с поста на пост, рабочих оповещают специальными звуковыми и световыми сигналами.

Зарядка аккумуляторных батарей производится в шкафу с местным отсосом.

В помещениях производственных участков предусмотрены густаленные огнетушители из расчета один на 50м² площади, но не менее двух на каждое отдельное помещение. Кроме того, в этих помещениях установлены ящики с песком из расчета один ящик емкостью 0,5м³ на 100м² площади, но не менее одного на каждое отдельное помещение. По согласованию с местной пожарной охраной устанавливаются щиты с противопожарным инвентарем (лопата, лом, пожарный топор, ключ от водопроводного крана, по два пожарных багра, ведра) и бочки с водой возле каждого щита.

Наружное пожаротушение предусмотрено из пожарных гидрантов. Расход воды на наружное пожаротушение составляет 15 л/сек. Внутреннее пожаротушение профилактория запроектировано из пожарных кранов. Расход воды на внутреннее пожаротушение - 10 л/сек.

Связь и сигнализация

В разделе предусматриваются следующие виды технологической связи и сигнализации:

производственная автоматическая телефонная связь (ПАТС);

оперативная связь диспетчера;

электрочасофикация;

поисково-распорядительная громкоговорящая связь (ПРГС)

пожарная сигнализация

вызывная сигнализация с помощью приставок дублирования сигнала вызова (ПДСВ).

Количество абонентских точек указанных видов связи приведено в таблице.

Инв.№ подл. | Подпись и дата | Взам. инв.№

Привязан

Инв.№

Гл. инж.	Шатов		
ГИП	Ласаев		
Н. контр.	Бабкина		
Нач. отд.	Малахов		
Нач. отд.	Дильдин		
Рук. гр.	Ткаченко		
Ст. инж.	Панков		

Катировал

ТП 503-3-12.86 ПЗ

Профилакторий для поточно-постового обслуживания 250 автобусов.

Стадия	Лист	Листов
РП	2	

Общие данные (продолжение)

ГИПРОАВТОТРАНС Воронежский филиал

Формат А2

Наименование	Аппарат телефонный		Часы		Радио ПРГС		Пожар. сигнал		ПДСВ	Примеч.
	ПАТС	Дисп.	Наруж.	Внутр.	2КЗ-7	0,15В-А	АТЛ	ПЛС-038		
Производственный корпус	1	6	1	3	4	6	64	4	1	

Абонентские точки подключаются к соответствующим установкам связи и сигнализации предприятия

Объемно-планировочное решение.

Производственный корпус профилактория для поточно-постового обслуживания 250 автобусов разработан в соответствии с ГОСТ 23838-79. „Здания промышленных предприятий одноэтажные. Параметры", а также в соответствии со СНиП II-93-74 „Предприятия по обслуживанию автомобилей" и СНиП II-90-81 „Производственные здания промышленных предприятий".

Производственный корпус имеет размеры в плане 24,0×54,0м, высотой до низа несущих конструкций 5,4м, шаг колонн - 6м.

В корпусе профилактория на отм. 0,000 размещены: линия ТО-1, - посты ТР, участки ТО и ТР, пост общей диагностики, шиномонтажный участок, склад шин, промежуточный склад запасных частей, смазочных материалов, участок ремонта топливной аппаратуры участок ремонта электрооборудования, тепловой узел, бытовые помещения производственных и вспомогательных рабочих.

В осях А-В, 7-11 на отм. 3,000 запроектирована антресоль, где размещается вентиляционное оборудование.

Естественное освещение помещений осуществляется через оконные проемы в стенах здания.

В бытовых помещениях в соответствии со СНиП II-92-76 для обслуживания работающих запроектированы мужские и женские гардеробные с закрытым способом хранения одежды, душевые, умывальные, уборные.

Конструктивные решения.

Конструкции производственного корпуса решены в сборном железобетоне и приняты по номенклатуре для одноэтажных промышленных зданий.

Фундаменты колонн каркаса и антресолей - монолитные железобетонные стаканного типа.

Колонны каркаса и антресолей - сборные железобетонные.

Ограждающие конструкции - сборные панели из легкого бетона устанавливаемые на сборные железобетонные фундаментные балки. В местах устройства проемов ворот и дверей запроектированы кирпичные вставки из силикатного кирпича марки 75 на растворе марки 25.

Перекрытие антресолей - сборные железобетонные плиты опирающиеся на полки сборных железобетонных ригелей.

Стропильные конструкции - сборные железобетонные балки пролетом 12м.

Покрытие - сборные железобетонные комплексные плиты.

Перегородки - сборные железобетонные из легкого бетона по серии 1.431-20 и фосфогипсовые.

На участках с требуемым пределом огнестойкости конструкций 1,5 часа, в помещениях с высокой влажностью и при наличии в перегородках большого числа проемов запроектированы перегородки кирпичные в соответствии с п. 1.19 т.п. 101-81.

Ремонтно-смотровые канавы подземного хозяйства - из сборных бетонных блоков.

Кровля - рулонная.

Утеплитель - плиты перлитофосфогелевые $\gamma = 200$ кг/м³ в составе комплексных плит покрытия.

По периметру всего здания устраивается асфальтовая отмостка шириной 0,75м по щебеночному основанию.

Типовой проект производственного корпуса профилактория для поточно-постового обслуживания 250 автобусов разработан взамен типового проекта 503-143.

В связи с тем, что проект решен в традиционных железобетонных конструкциях, утвержденных Госстроем СССР, определение результатов применения научно-технических достижений в соответствии с п. 1,2 СН 514-79 не производилось.

Отделочные работы.

Заделка швов между панелями производится упругими прокладками с последующим нанесением герметизирующей мастики УМС 50. С внутренней стороны швы затираются.

Панели производственного корпуса окрашиваются эмалью. Кирпичные участки наружных стен выполняются с расшивкой швов с последующей окраской под цвет стеновых панелей.

Откосы дверных и оконных проемов в кирпичных стенах штукатурятся сложным раствором.

Теплоснабжение

Теплоснабжение профилактория для поточно-постового обслуживания 250 автобусов предусматривается от внешних тепловых сетей или существующей котельной автотранспортного предприятия. Теплоноситель - перегретая вода с температурой 150-70°С

Отопление

Система отопления профилактория тупиковая с верхней разводкой. Теплоноситель - перегретая вода с температурой 150-70°С. Нагревательные приборы: конвекторы - в бытовых помещениях, регистры из гладких труб - на участке ремонта топливной аппаратуры, в складках шин, смазочных материалов и промежуточном складе запасных частей, ребристые трубы - в остальных помещениях. На участке ТО и ТР, на посту подпора и посту общей диагностики местные нагревательные приборы рассчитаны на поддержание температуры плюс 5°С. В рабочее время догрев до плюс 15°С осуществляется приточной вентиляцией. Все ворота оборудуются воздушно-тепловыми завесами. Расход тепла в таблице на ВТЗ рассчитан из условия неодновременности открывания ворот

Альбом I

Типовой проект 503-3-12.86

Инв. № подл. | Подп. и дата | Взам. инв. №

Гл. инж.	Шатов		
ГИП	Лосаев		
Н. контр.	Бабкина		
Нач. отд.	Алпатов		
Нач. отд.	Шуваев		
Нач. отд.	Малахов		
Нач. отд.	Дильдин		
Рук. гр.	Ткаченко		
Ст. инж.	Панков		

ТП 503-3-12.86 ПЗ

Профилактория для поточно-постового обслуживания 250 автобусов

Стадия	Лист	Листов
РП	3	

Общие данные (продолжение)

ГИПРОАВТОТРАНС Воронежский филиал

Привязан:

Инв. №

Копировал [signature] Формат А2

Вентиляция

Во всех производственных помещениях предусматривается устройство приточно-вытяжной вентиляции с механическим побуждением и естественной тягой. Для борьбы с вредными выделениями в фиксированных местах проектируется устройство местных отсосов. На участках ТО и ТР и поста диагностики объем общеобменной вентиляции рассчитывается на разбавление окислов азота и окиси углерода до допустимой нормами концентрации. Подача приточного воздуха производится сосредоточенно в рабочую зону воздухораспределителями и в ремонтные канавы. Для отвода выхлопных газов при регулировке двигателя автомобиля запроектированы шланговые отсосы с выбросом газов выше кровли.

Вентиляция бытовых и вспомогательных помещений запроектирована приточно-вытяжная с механическим и естественным побуждением согласно СНиП II-92-76.

Удаление воздуха из бытовых помещений и подача предусмотрена с помощью щелевых решеток типа „Р".

Тепловой пункт

Для регулирования отпуска и учета тепла в профилактории предусматривается тепловой пункт, оборудованный приборами регистрации и контроля.

Для учета расхода тепла предусмотрена установка водомера на обратном трубопроводе на вводе тепловой сети. Для измерения давления и температуры предусмотрены показывающие манометры и термометры.

Таблица расходов тепла

Наименование здания, (сооружения), помещения	Объем м³	Периоды года при $t_н$, °С	Расход тепла, [вт (ккал/ч)] На отопление	На вентиляцию	На горячее водоснабжение	Общий	Расход холода, вт (ккал/ч)	Установленная мощность эл.двигат. кВт
Профилакторий для поточно-постового обслуживания на 250 автобусов.	8978	-20	456384* [392420]*	503323 [432780]	83740 [72000]	1043443 [897200]	—	46,15
		-30	668120* [574480]*	645860 [555340]	83740 [72000]	1397716 [1201820]	—	46,15
		-40	926480* [796630]*	792282 [681240]	83740 [72000]	1802498 [1549870]	—	109,75

* В том числе:

На воздушное отопление

$t_н$=-20°С 30600 [26300]

$t_н$=-30°С 26800 [23020]

$t_н$=-40°С 25300 [21720]

На обогрев въезжающих автомобилей

$t_н$=-20°С 33750 [29000]

$t_н$=-30°С 47200 [40500]

$t_н$=-40°С 60500 [52000]

На воздушно-тепловые завесы

$t_н$=-20°С 279960 [240720]

$t_н$=-30°С 453000 [390960]

$t_н$=-40°С 673000 [579600]

Водоснабжение и канализация.

За источник водоснабжения профилактория для поточно-постового обслуживания 250 автобусов принимаются внутриплощадочные сети автотранспортного предприятия, обеспечивающие на вводе требуемые расходы и напоры.

В проекте предусмотрен объединенный производственно-хозяйственно-противопожарный водопровод.

Расчетный расход на наружное пожаротушение составит 15 л/с, на внутреннее - 10 л/с

Таблица расходов воды

Наименование сооружений	Хоз-питьевые нужды м³/сут	м³/ч	л/с	Производственные нужды м³/сут	м³/ч	л/с
Профилакторий для поточно-постового обслуживания 250 автобусов	2,51	1,06	0,94	1,1	0,50	0,56
Полив территории	7,5					
Итого	11,11	1,06	0,94	1,1	0,50	0,56

В расходы воды на хоз-питьевые нужды расходы на горячее водоснабжение не включены.

Горячее водоснабжение - централизованное, расходы воды составят: $Q_{сут}$ = 2,29 м³/сут, $q_{час}$ = 1,02 м³/ч $q_{сек}$ = 0,78 л/с

Сброс хоз-бытовых и производственных сточных вод предусмотрен во внутриплощадочные одноименные сети канализации автотранспортного предприятия.

Таблица расходов сточных вод.

Наименование сооружений	Хоз-бытовые стоки м³/сут	м³/ч	л/с	Производственные стоки м³/сут	м³/ч	л/с
Профилакторий для поточно-постового обслуживания 250 автобусов	4,80	2,08	3,33	1,1	0,5	0,41

Электрооборудование.

По степени надежности электроснабжения электроприемники профилактория относятся в основном к потребителям электроэнергии третьей категории.

Исключение составляют вентсистемы обслуживающие тамбур-шлюз участка ремонта топливной аппаратуры - потребители электроэнергии первой категории.

Электроснабжение предусмотрено выполнить от местных сетей 380/220 В предприятия.

Привязан

Инв. №

Гл.инж.	Шатов	
ГИП	Ласаев	
Н.контр.	Бабкина	
Нач.отд.	Малахов	
Нач.отд.	Гоздев	
Нач.отд.	Депатов	
Нач.отд.	Дильдин	
Рук.гр.	Ткаченко	
Ст.инж.	Панков	

ТП 503-3-12.86 ПЗ

Профилакторий для поточно-постового обслуживания 250 автобусов

Стадия	Лист	Листов
РП	4	

Общие данные (продолжение)

ГИПРОАВТОТРАНС Воронежский филиал

Копировал

Формат А2

Инв.№ подл. | Подпись и дата | Взам.инв.№

Электрические нагрузки

Наименование	Установленная мощность, кВт	Cos φ	Средняя нагрузка Pсм, кВт	Qсм, квар	Максимальная нагрузка Pм, кВт	Qм, квар	Sм, кВ·А	Годовой расход электроэнергии тыс. кВт·час
Вариант с размещением профилактория в районах с температурой воздуха -20°С, -30°С:								
1. Силовое эл. оборудован.	203	0,7	61	59	78	59		236,8
2. Электроосвещение	40	0,92	38	16	38	16		85,5
Итого	243	0,71	99	75	116	75		
3. Статические конденсаторы				-54		-54		
Всего	243	0,98	99	21	116	21	117	321,8
Вариант с размещением профилактория в районах с температурой воздуха -40°С								
1. Силовое электрооборудов.	269	0,74	100	89,5	121	89,5		368,0
2. Электроосвещение	40	0,92	38	16	38	16		85,5
Итого	309	0,79	138	105,5	159	105,5		
3. Статические конденсаторы				-54		-54		
Всего	309	0,94	138	51,5	159	51,5	167	453,5

Автоматизация производства

Проект на автоматизацию разработан на основании части „Отопление и вентиляция", „Временных указаний по проектированию систем автоматизации технологических процессов" ВСН 281-75 Минприбор СССР и „Указаний по проектированию электроустановок систем автоматизации производственных процессов" ВСН 205-84/Минсс СССР.

В объем данного раздела входит разработка автоматизации приточных систем П1-П7, вытяжной системы В8, воздушно-тепловых завес У1-У12 и предусматриваются приборы контроля температуры и давления в тепловом пункте.

Щиты приняты по номенклатуре „Минэлектротехпрома".

Основные положения по организации строительства

Требования к строительному генеральному плану.

1. Стройгенплан должен удовлетворять следующим основным требованиям.

Временные здания, сооружения, коммуникации должны располагаться на территориях не предназначенных под застройку постоянными зданиями и сооружениями, с соблюдением противопожарных норм и требований техники безопасности, а также с обеспечением надлежащих санитарногигиенических условий.

2. Стоимость временных зданий, сооружений устройств и коммуникаций должна быть наименьшей. Для сокращения расходов на временные здания и сооружения необходимо использовать постоянные здания и сооружения предусмотренные генпланом.

Снижения расходов на строительство временных дорог и сетей водо- и энергоснабжения можно достичь за счет первоочередного строительства на площадке постоянных дорог и сетей подземных коммуникаций, используя их для нужд строительства.

Основные объемы работ

Разработка грунта экскаватором –	2377 м³
Обратная засыпка бульдозером –	1751 м³
Возведение монолитных железобетонных и бетонных конструкций –	441,8 м³
Монтаж сборных бетонных и железобетонных конструкций	430 м³
Монтаж металлических конструкций –	17,73 т
Устройство кирпичных перегородок –	227 м³
Устройство четырехслойной кровли –	1332 м³
Заполнение оконных проемов –	188 м²
Заполнение дверных проемов –	67,4 м²
Устройство бетонных полов –	1226 м²
Устройство полов из керамической плитки –	179 м²
Облицовка керамической плиткой –	383 м²
Штукатурка –	423 м²
Кирпичная кладка –	60,6 м³
Окраска масляная –	806 м²
Известковая окраска –	4885 м²

Перемещение грунта бульдозером мощностью 75 л.с. вести на расстояние до 50 м. Разработку грунта вести экскаватором с емкостью ковша 0,5 м³.

Сравнительная таблица технико-экономических показателей

Наименование	Единица измерен.	Разработанный типовой проект	Типовой проект 503-143
Мощность предприятия	автобус	250	250
Численность работающих	человек	49	57*
в том числе рабочих	человек	47	54*
Стоимость строительства	тыс. руб.	250,47	268,1*
в том числе:			
строительно-монтажных работ	тыс. руб.	186,62	225,4*
Себестоимость производства	тыс. руб.	377,6	398,5*
Производительность труда	тыс. руб.	8,86	7,39*
Удельные капитальные вложения на единицу мощности	руб.	1001,9	1072,4*
Приведенные затраты	тыс. руб.	407,6	430,7*
Рентабельность производства	%	24,3	23,9*
Срок окупаемости	лет	4,4	4,6
Расход энергоресурсов:			
– тепла	ккал/час	1201820,0	1314820,0
– воды	м³/сут.	11,11	16,5
– годовой расход электроэнергии	тыс. кВт·час	321,8	393,0
Трудоемкость строительства	тыс. чел. дн.	3,3	4,4
– на 1 м³ строительного объема	чел. дн.	0,37	0,27
Расход основных строительных материалов:			
– стали, приведенной к кл. А-I и С-38/23	т	50,8	73,0
– цемента, приведенного к М-400	т	225,4	335,0
– лесоматериалов, приведенных к круглому лесу	м³	103,2	91,0
Степень охвата рабочих механизированным трудом	%	58,5	46,3
Уровень механизированного труда в общих трудозатратах	%	24,2	18,1

*Показатели, приведенные в сопоставимый вид.

Гл. инж.	Шатов		ТП 503-3-12.86 ПЗ
ГИП	Ласаев		Профилакторий для поточно-постового обслуживания 250 автобусов
Н. контр.	Бабкина		Стадия: РП; Лист: 5; Листов:
Нач. отд.	Королев		
Нач. отд.	Пилахов		
Нач. отд.	Дильдин		Общие данные (окончание)
Рук. гр.	Ткаченко		ГИПРОАВТОТРАНС Воронежский филиал
Ст. инж.	Яранков		

Привязан

Инв. №

Инв. № подл. | Подпись и дата | Взам. инв. №

Копировал

Формат А2

Типовой проект 503-3-12.86 Альбом I

Ведомость основных комплектов рабочих чертежей

Обозначение	Наименование	Примечание
ТХ	Технология производства	
АР	Архитектурно-строительные решения	
КЖ	Конструкции железобетонные	
КМ	Конструкции металлические	
ОВ	Отопление и вентиляция	
ВК	Внутренние водопровод и канализация	
ЭМ	Силовое электрооборудование	
ЭО	Электрическое освещение	
АП	Автоматизация производства	
СС	Связь и сигнализация	

Ведомость рабочих чертежей основного комплекта - ТХ

Лист	Наименование	Примечание
1	Общие данные (начало)	
2	Общие данные (окончание)	
3	Фрагмент плана на отм. 0,000 в осях А÷Д; 1÷5	
4.	Фрагмент плана на отм. 0,000 в осях А÷Д; 5÷10	
5.	План и схема разводки трубопроводов сжатого воздуха.	
6.	План разводки трубопроводов маслохозяйства на отм. -0,200	
7.	Схема разводки трубопроводов маслохозяйства.	

Ведомость ссылочных и прилагаемых документов

Обозначение	Наименование	Примечание
	Ссылочные документы	
Серия 1.435.2-23 выпуск 4	Привод ворот внутренний ПРВ-ВА	
МосгортрансНИИпроект		
Серия 4.904-69	Детали крепления санитарно-технических приборов и трубопроводов	Тбилисский филиал ЦИТП
Серия А178001 Выпуск I-III	Опорные конструкции и средства	
Сантехпроект	крепления трубопроводов.	
Т.П. 503-6-3 Альбом IV, V	Автозаправочная станция общего пользования на 500 заправок автомобилей в сутки	Распространяет Новосибирский филиал ЦИТП
Т.П. 704-1-158.83	Резервуар стальной горизонтальный цилиндрический для хранения нефтепродуктов емкостью 3м³	Распространяет Казахский филиал ЦИТП
Т.П. 704-1-159.83	Резервуар стальной горизонтальный цилиндрический для хранения нефтепродуктов емкостью 5м³	Распространяет Казахский филиал ЦИТП
	Прилагаемые документы	
ТХ.СО	Спецификация технологического оборудования	

Условные обозначения:

- В/норм — категория производства по взрывной и пожарной опасности (в числителе) и категория устройства электроустановок по взрывной и пожарной опасности (по ПУЭ) (в знаменателе)
- местный вентиляционный отсос.
- отсос выхлопных газов.
- подвод сжатого воздуха.
- подвод холодной воды и отвод в канализацию.
- 0,5т — монорельс с тельфером.
- ворота распашные.

- машино-место на постах обслуживания и ремонта (с указанием передней части автомобиля).
- ⑤ — номер участка
- соединительная траншея входа в осмотровые канавы
- м — маслопровод свежих моторных масел
- т — маслопровод свежих трансмиссионных масел
- р — маслопровод свежих масел марки „Р"
- к — трубопровод консистентных смазок
- ом — маслопровод отработанных моторных масел.
- от — маслопровод отработанных трансмиссионных масел.
- ор — маслопровод отработанных масел марки „Р".
- д — дыхательный трубопровод
- трубопровод сжатого воздуха.
- водосборник
- дыхательный клапан
- вентиль запорный муфтовый
- задвижка фланцевая

Типовой проект разработан в соответствии с действующими нормами и правилами и предусматривает мероприятия, обеспечивающие взрывную, взрывоопасную и пожарную безопасность при эксплуатации здания.
Главный инженер проекта А.Н. Ласаев

Инв. № подл.	Подп. и дата	Взам. инв. №	

Привязан

Инв. №

ТП 503-3-12.86 -ТХ

Профилакторий для поточно-постового обслуживания 250 автобусов

				Стадия	Лист	Листов
ГИП	Ласаев			РП	1	7
Н.контр.	Бабкина					
Нач.отд.	Дильдин			Общие данные (начало)	ГИПРОАВТОТРАНС Воронежский филиал	
Рук.гр.	Ткаченко					
Ст.инж.	Панков					

Копировал Мос- Формат А2

Профилакторий входит в состав филиала ПАТО и предназначается для производства технического обслуживания №1 (ТО-1), постовых работ мелкого заявочного ремонта (в объеме 30% постовых работ текущего ремонта), а также работ диагностических (Д-1), участковых по обслуживанию топливной аппаратуры и электрооборудования (30%), зарядки аккумуляторов, шиномонтажных работ 250 автобусов типа ЛиАЗ-5256

Подвижной состав и режим эксплуатации

Показатели	Един. измерения	Подвижной состав
		Автобус ЛиАЗ-5256
Списочное количество подвижного состава	един.	250
Продолжительность работы подвижного состава в году	дни	365
Категория эксплуатации	-	II

Режим технического обслуживания и текущего ремонта подвижного состава

Показатели	Един. измерения	Виды воздействий		
		ТО-1	ТО-2	ТР
Число рабочих дней в году	дни	305	-	305
Количество смен работы в сутки	смен	2	-	2
Продолжительность рабочей смены	час	7	-	7
Период выполнения	-	I-II	-	I-II

Организация технологического процесса.

Автобусы, которые должны пройти ТО-1, предварительно проходят ежедневное обслуживание на территории филиала предприятия, затем проходят диагностику на посту диагностики Д-1 профилактория и направляются на пост подпора линии ТО-1.

Техническое обслуживание №1 производится на одной 3-х постовой поточной линии, оборудованной конвейером модели 4120 для перемещения автобусов.

Первый и третий посты поточной линии оборудованы передвижными электромеханическими подъемниками

Смазочно-заправочные работы производятся на третьем посту, оборудованном устройствами для слива отработанных масел. Подача свежих масел осуществляется по трубопроводам насосами из емкостей, размещенных на складе смазочных материалов.

Текущий ремонт производится на 3-х постах, оборудованных четырехстоечными электромеханическими подъемниками. На одном посту производится замена шин.

Рабочие места по ремонту электрооборудования и зарядке аккумуляторных батарей, ремонту топливной аппаратуры и шиномонтажные работы выделены в отдельные производственные помещения, оборудованные необходимым технологическим оборудованием. Зарядка аккумуляторных батарей производится на участке ремонта электрооборудования в шкафу емкостью до 10 аккумуляторных батарей.

Пост диагностики Д-1 оборудован стендом для проверки тормозов большегрузных автомобилей и автобусов модели КИ-8925, передвижным электромеханическим подъемником и другим необходимым диагностическим оборудованием.

Для хранения запасных частей, шин и смазочных материалов предусмотрены промежуточный склад, склады шин и смазочных материалов.

Для выполнения подъемно-транспортных работ в шиномонтажном участке и складе шин установлены электрические передвижные тали грузоподъемностью 0,5 т.с.

Уровень механизации и автоматизации производственных процессов ТО и ТР составляет:

- степень охвата рабочих механизированным трудом - 58,5%.
- уровень механизированного труда в общих трудозатратах - 24,2%

Расчетные нормативы технического обслуживания и текущего ремонта

Показатели	Един. измерения	Виды воздействий			
		ТО-1	ТО-2	ТР	КР
Периодичность воздействий	км	3500	14000	-	322000
Трудоемкость воздействий	чел.час / ед	9,6	-	7,37	-

Показатели	Един. измерения	Виды воздействий			
		ТО-1	ТО-2	ТР	КР
Продолжительность нахождения подвижного состава в обслуживании и ремонте в эксплуатационный период суток	дни	-	0,25		20

Трудоемкость ТР указана на 1000 км пробега, продолжительность простоя в капитальном ремонте указана в днях с учетом времени на транспортировку автобуса в АРЗ

Производственная программа по ТО и ТР подвижного состава

Показатели	Един. измерения	Подвижной состав
		ЛиАЗ-5256
Годовой пробег единицы подвижного состава	км	80 000
Общий годовой пробег	тыс.км	20 000,0
Количество ТО-1: за год	возд.	4 286
за сутки	"	14
Количество ТР за сутки	"	37
Годовой объем работ:		
по ТО-1	чел.час.	41 145,6
по ТР	"	28 524

Штаты профилактория

Категория работающих	Количество работающих			
	Всего	в т.ч. по сменам		
		I	II	III
Административно-управленческий персонал	2	1	1	-
Производственные рабочие	38	20	18	-
Вспомогательные рабочие	9	4	5	
Всего:	49	25	24	-

Привязан

Инв.№

ГИП	Ласаев	
Н.контр.	Бабкина	
Нач.отд.	Ачильчин	
Рук.гр.	Ткаченко	
Ст.инж.	Панков	

ТП 503-3-12.86 - ТХ

Профилакторий для поточно-постового обслуживания 250 автобусов

Стадия	Лист	Листов
РП	2	

Общие данные (окончание)

ГИПРОАВТОТРАНС Воронежский филиал

Копировал:

Формат А2

Типовой проект 503-3-12.86 Альбом I

Инв.№ подл. | Подпись и дата | Взам.инв.№

Типовой проект 503-3-12.86 Альбом I

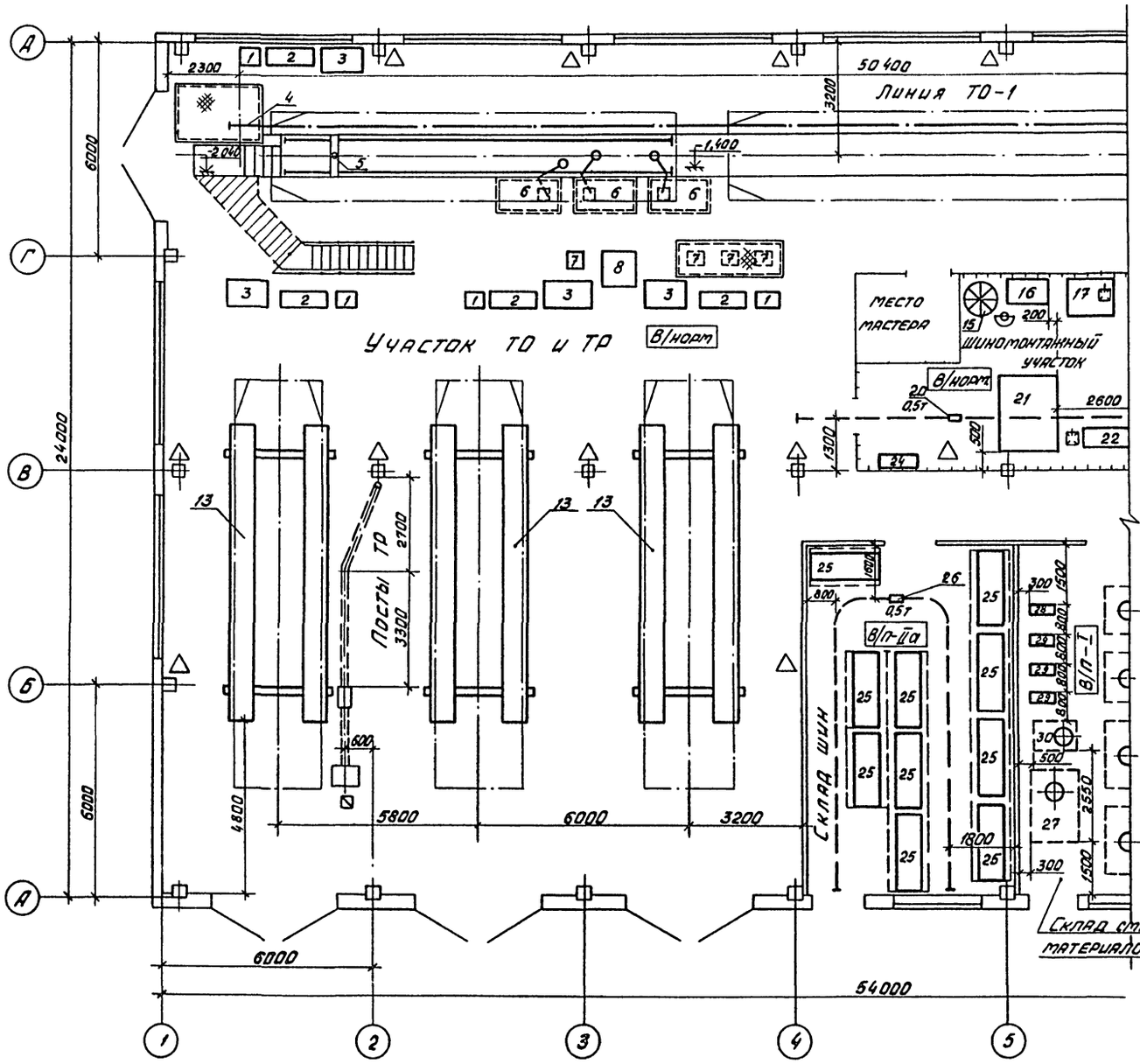

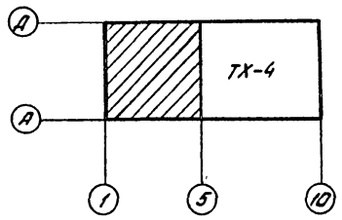

				ТП 503-3-12.86	ТХ
				Профилакторий для поточно-постового обслуживания 250 автобусов	
Привязан					Стадия: РП; Лист: 3; Листов:
		ГИП	Ласаев		
		Нач. отд.	Дильдин		
		К. конт.	Пасько	Фрагмент плана на отм. 0.000 в осях А-Д; 1÷5	ГИПРОАВТОТРАНС Воронежский филиал
		Рук. гр.	Ткаченко		
Инв. №		Ст. инж.	Панков		

Копировал Вах

Формат А2

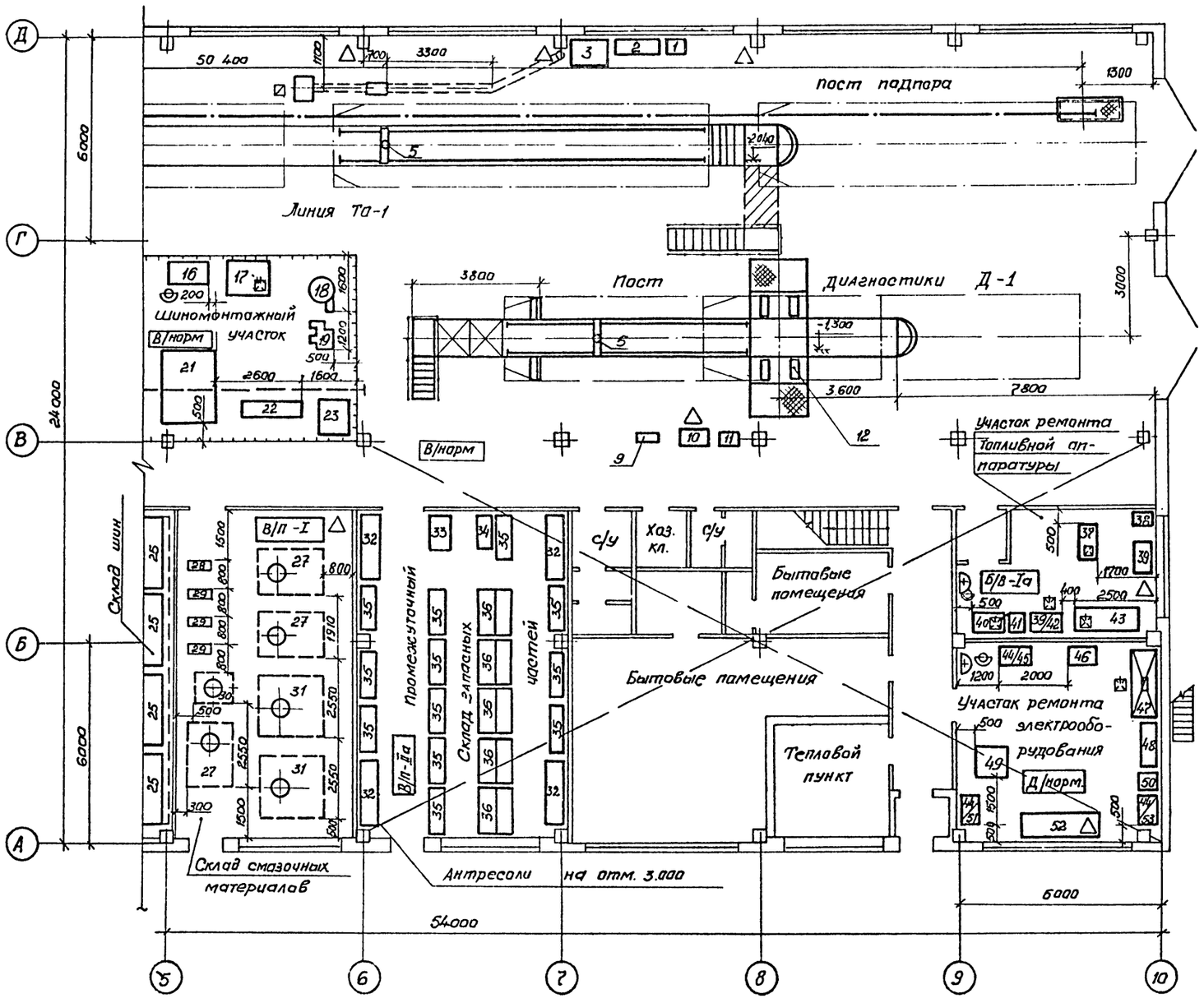

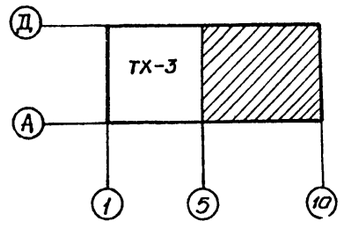

ТП 503-3-12.86			ТХ
Профилакторий для поточно-постового обслуживания 250 автобусов			
Стадия	Лист	Листов	
РП	4		
Фрагмент плана на отм. 0,000 в осях А÷Д ; 5÷10	ГИПРОАВТОТРАНС Воронежский филиал		

Привязан

Инв. №

ГИП	Ласаев	
Нач. отд.	Дильдин	
Н. контр.	Пасько	
Рук. гр.	Ткаченко	
Ст. инж.	Панков	

Копировал

Формат А2

Гипровой проект 503-3-12.86 Альбом I

Согласовано

Нач. отд. ВК | Нач. отд. ОВ | Нач. электр. отд. | Нач. сант. отд. | Шуваев | Взам. инв. №

Подпись и дата

Инв. № подл.

План разводки трубопроводов сжатого воздуха

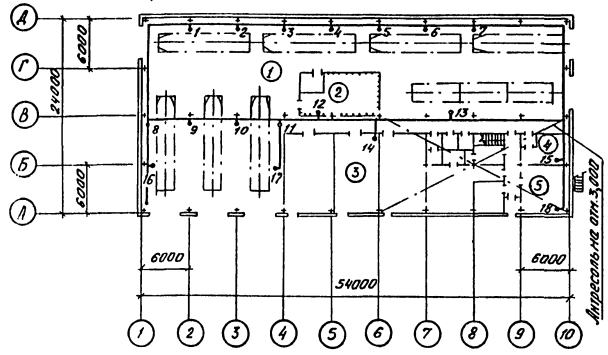

Схема разводки трубопроводов сжатого воздуха

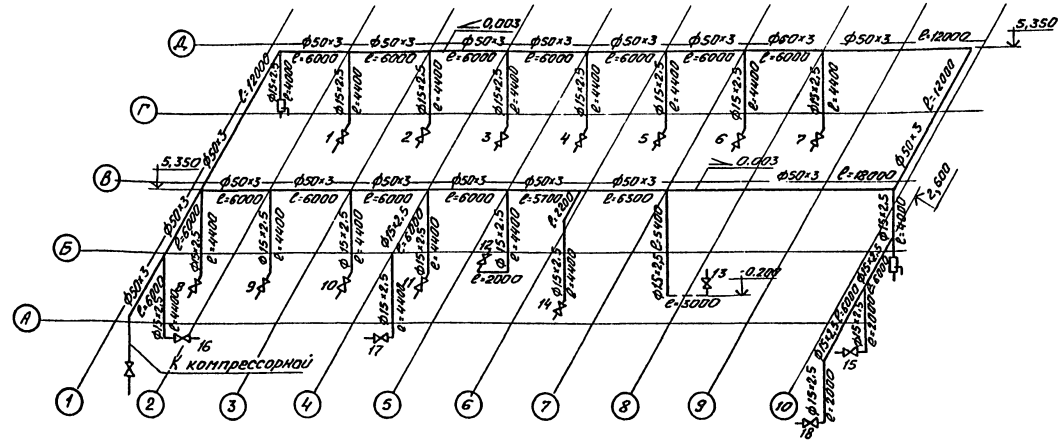

1. Монтаж трубопроводов производить на сварке или фитингах. Сварку производить электродом Э42А.
2. Минимальный уклон трубопроводов 0,003 в сторону линейных водоотделителей.
3. Участки трубопроводов, проходящие через стены, заключить в предохранительные закладные трубы.
4. Приварку ответвлений трубопроводов производить сверху магистрального трубопровода.
5. После монтажа провести гидравлическое испытание трубопроводов на прочность и плотность, величина испытательного давления должна составлять 10 кг/см². После гидроиспытания трубопроводы необходимо просушить и продуть воздухом. Продувку следует производить до полного удаления взвешенных частиц и следов влаги.
6. Для защиты от статического электричества трубопроводы должны быть заземлены.
7. Крепление трубопроводов ф 15÷25 производить по серии 4.904-69 „Детали крепления санитарно-технических приборов и трубопроводов" и ф 50 по серии А178801, выпуск I-III „Опорные конструкции и средства крепления трубопроводов".
8. Наземные трубопроводы очистить, грунтовать и окрасить масляной краской голубого цвета. Подземные трубопроводы очистить и покрыть битумным лаком.

Узел присоединения ответвлений к магистральному трубопроводу.

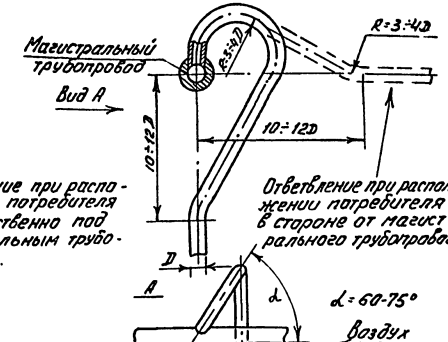

Ответвление при расположении потребителя непосредственно под магистральным трубопроводом.

Ответвление при расположении потребителя в стороне от магистрального трубопровода

Экспликация помещений

Поз. по плану	Наименование	Примечание
1	Участок ТО и ТР	
2	Шиномонтажный участок	
3	Склад смазочных материалов	
4	Участок ремонта топливной аппаратуры	
5	Участок ремонта электрооборудования	

Потребители сжатого воздуха.

Точки подвода	Позиция	Наименование потребителей	Количество	Давление кг/см²	Расход л/мин		Диаметр условный	Примечание
					одного	общий		
1-11	-	Кран общего разбора	11	8	0,02	0,22	15	
12	-	Колонка воздухоразда-точная, С-413	1	8	0,3	0,3	15	
12	16	Ванна для проверки камер шин	1	8	0,03	0,03	15	
13	9	Стенд тормозной, КИ-8925	1	8	0,12	0,12	15	
14	8	Установка смазочно-запра-вочная, С 101-1	1	8	-	-	15	
15-18	-	Кран общего разбора	4	8	0,02	0,08	15	

ТП 503-3-12.86 ТХ

Профилакторий для поточно-постового обслуживания 250 автобусов

ГИП	Лисаев		
Нач. отд.	Ильдин		
Н. контр.	Пасько		
Рук. гр.	Ткаченко		
Ст. инж.	Панков		

План и схема разводки трубопроводов сжатого воздуха.

Стадия: РП | Лист: 5 | Листов:

ГИПРОАВТОТРАНС Воронежский филиал

Привязан

Инв. №

Инв. № подл. | Подп. и дата | Взам. инв. №

Типовой проект 503-3-12.86 Альбом I

Гл. инж. отд. Уланов | Нач. сект. Уланов | Гл. спец. Уланов

Согласовано

Типовой проект 503-3-12.86 Альбом 7

План разводки трубопроводов маслохозяйства на отм. -0,200

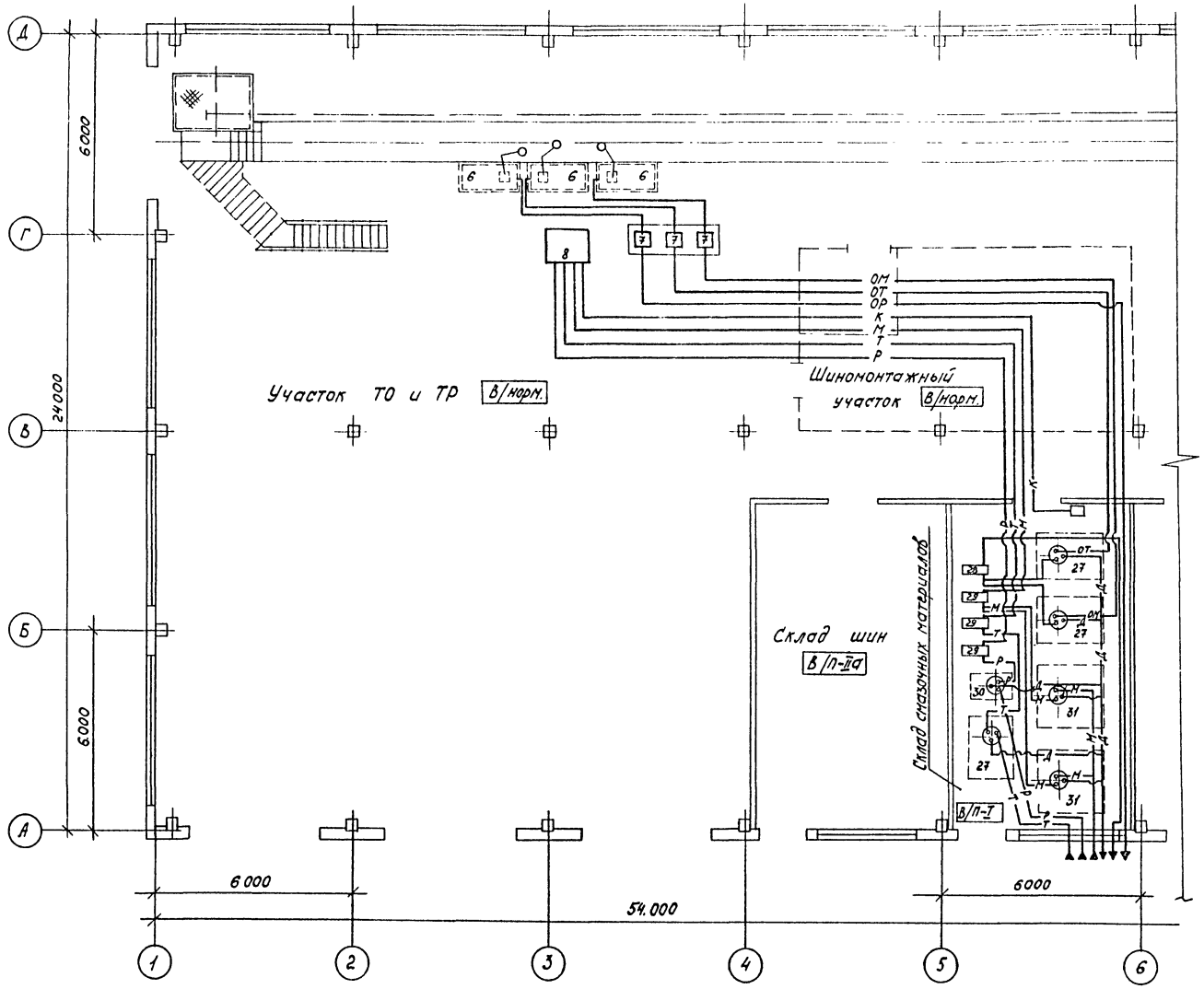

				ТП 503-3-12.86 -ТХ	
				Профилакторий для поточно-постового обслуживания 250 автобусов	
Привязан				Стадия	Лист	Листов
				РП	6	
	ГИП	Лясаев		План разводки трубопроводов маслохозяйства на отм. -0,200	ГИПРОАВТОТРАНС Воронежский филиал
	Нач.отд.	Лильдин			
	Н.контр.	Пасько			
Инв.№	Рук.гр.	Ткаченко			
	Ст.инж.	Панков			

Копировал

Формат А2

Инв.№ подл. | Подпись и дата | Взам.инв.№ | Инв.№ дубл. | Подпись и дата

Типовой проект ·.·.86 Альбом I

Схема разводки трубопроводов маслохозяйства

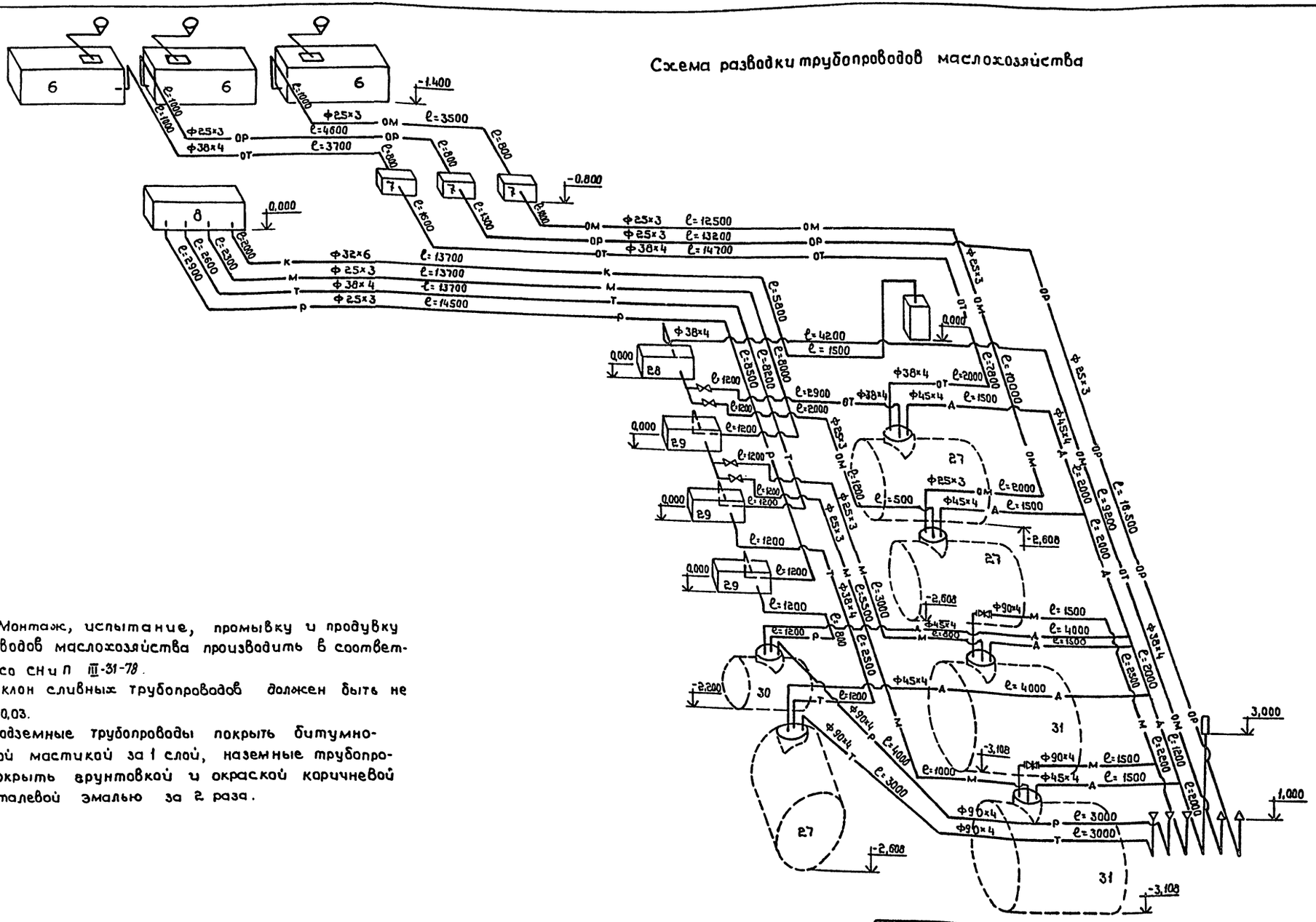

1. Монтаж, испытание, промывку и продувку трубопроводов маслохозяйства производить в соответствии со СНиП III-31-78.

2. Уклон сливных трубопроводов должен быть не менее 0,03.

3. Подземные трубопроводы покрыть битумно-резиновой мастикой за 1 слой, наземные трубопроводы покрыть грунтовкой и окраской коричневой пентафталевой эмалью за 2 раза.

Согласовано
Нач. АСО Шубаев
Нач. электр. отд Малахов
Нач. сант. отд Алексеев

Инв. № подл. | Подпись и дата | Взам. инв. №

Привязан

Инв. №

ГИП	Лисаев	
Нач. отд.	Дильдин	
Н. контр.	Пасько	
Рук. гр.	Ткаченко	
Ст. инж.	Панков	

ТП 503-3-12.86 -ТХ

Профилакторий для поточно-постового обслуживания 250 автобусов

Стадия	Лист	Листов
РП	7	

Схема разводки трубопроводов маслохозяйства

ГИПРОАВТОТРАНС Воронежский филиал

Копировал

Формат А2

Альбом I

Типовой проект 503-3-12.86

Ведомость рабочих чертежей основного комплекта АР

Лист	Наименование	Примечание
1	Общие данные (начало)	
2	Общие данные (окончание)	
3	План на отм. 0,000	
4	Фрагмент 1	
5	План на отм. 3,000	
6	Фрагмент 2. Узлы I-VI	
7	Разрезы 1-1 ÷ 3-3.	
8	Фасады 1-10; 10-1; Д-А; А-Д	
9	Планы полов. План отверстий на отм. 0,000	
10	План кровли	

Ведомость ссылочных и прилагаемых документов (начало)

Обозначение	Наименование	Примечание
	Ссылочные документы	
ГОСТ 14624-84	Двери деревянные для зданий промышленных предприятий.	
1.136-10	Двери деревянные внутренние для жилых и общественных зданий.	
1.136.5-19	Двери деревянные наружные для жилых и общественных зданий	
1.138-10 вып. 1,4	Перемычки железобетонные для зданий с кирпичными стенами	
1.400-15 вып. 1	Унифицированные закладные изделия железобетонных конструкций для крепления технологических коммуникаций и устройств.	
1.444-1 вып. 1	Конструкции полов производственных зданий автомобильной промышленности. Конструкции полов.	
1.465.1-10/82 вып. 0	Комплексные железобетонные плиты покрытий одноэтажных промышленных зданий	

Ведомость ссылочных и прилагаемых документов (продолжение)

Обозначение	Наименование	Примечание
	Ссылочные документы	
1.494-26 вып 1	Унифицированные конструкции приточных вентиляционных установок	
2.244-1 вып. 4	Детали полов общественных зданий.	
2.435-6 вып. 2	Противопожарные двери и ворота промышленных зданий. Противопожарные двери искронедающие	
2.436-13 вып. 3	Узлы окон со стальными переплетами по серии 1,436.2-17 Узлы сопряжения окон со стенами	
2.460-14 вып. 1	Типовые узлы покрытий промышленных зданий в местах пропуска вентиляционных шахт.	
2.460-18 вып. 3	Узлы покрытий одноэтажных производственных зданий с рулонными кровлями и железобетонными плитами	
1.435.9-17	Ворота распашные	
ИИ-03-03 Альбом 71-64	Рабочие чертежи металлических изделий	
	Прилагаемые документы	
Альбом IV	Чертежи строительных изделий	
АР.ВМ	Ведомость потребности в материалах по рабочим чертежам марки АР.	Альбом VI

Ведомость спецификаций

Лист	Наименование	Примечание
3	Спецификация гардеробного оборудования	
	Спецификация заполнения проемов	
4	Спецификация элементов душевых кабин	
5	Спецификация элементов к плану на отм. 3,000	
6	Спецификация элементов к узлам I ÷ V	
7	Спецификация перемычек	
10	Спецификация элементов кровли	

Рабочие чертежи комплекта АР разработаны на основании плана на проектирование, утвержденного Госстроем СССР, и задания на разработку типового проекта, утвержденного Минавтотрансом РСФСР, и заданий смежных отделов.

Основные исходные данные, принятые для разработки проекта:

- класс здания — II;
- степень огнестойкости — II;
- рельеф территории — спокойный;
- грунты — непучинистые, непросадочные, со следующими нормативными характеристиками: $\varphi^{н}$ = 0,49 рад/28°; $C^{н}$ = 2 кПа/0,02 кгс/см²; $E^{н}$ = 14,7 МПа/150 кгс/см²; γ = 1,8 т/м³; $K_г$ = 1;
- грунтовые воды — отсутствуют;
- территория — без подработки горными выработками;
- сейсмичность района строительства — не выше 6 баллов

Варианты	Основной	I	II	III	IV	V	VI	VII
— Расчетная температура наружного воздуха	-30°С	-30°С	-30°С	-40°С	-40°С	-40°С	-20°С	-20°С
— Скоростной напор ветра для районов	I	II	II	III	II	II	II	III
— Вес снегового покрова для районов	III	III	IV	II	III	IV	II	II

Типовой проект разработан в соответствии с действующими нормами и правилами и предусматривает мероприятия, обеспечивающие взрывную, взрывопожарную и пожарную безопасность при эксплуатации здания.

Гл. инженер проекта Ласаев

Инв. № подл. | Подп. и дата | Взам. инв. №

Привязан

Инв. №

ГИП	Ласаев	
Н. контр.	Исупова	
Нач. отд.	Шуваев	
Гл. конст.	Щеголев	
Гл. арх.	Харламов	
Рук. гр.	Сокольцов	
Ст. инж.	Польшикова	

ТП 503-3-12.86 -АР

Профилакторий для поточно-постового обслуживания 250 автобусов

Стадия	Лист	Листов
РП	1	17

Общие данные (начало)

ГИПРОАВТОТРАНС Воронежский филиал

Формат А2

Ведомость отделки помещений
Площадь м²

Наименование или номер помещения	Потолок: Площадь	Потолок: Вид отделки	Стены или перегородки: Площадь	Стены или перегородки: Вид отделки	Низ стен или перегородок (панель): Площадь	Низ стен или перегородок (панель): Вид отделки	Низ стен или перегородок (панель): Высота мм
Тамбура входов	18,6	Затирка, окраска белая клеевая	46,7	Штукатурка, Окраска масляная матовая		—	
Коридоры лестничная клетка	28,2	То же	91,4 50,7	Штукатурка окраска белая клеевая	42	Окраска масляная	1800
Постов ТО и ТР; линия ТО-1; пост общей диагностики; шиномонтажный участок; склад запасных частей; Склад шин, вентканера; тепловой пункт, Склад смазочных материалов	2296	Затирка, окраска известковая	2442	Затирка, окраска известковая колерная		—	
Участок ремонта топливной аппаратуры; участок ремонта электрооборудования	94	То же	53,4	То же	74,6	Керамическая плитка	1800
Хоз. кладовая гардероб	98,1	Затирка. Окраска водоэмульсионная белая	214,8 109,9	Штукатурка Окраска водоэмульсионная белая	72,4	Окраска масляная	1500
Уборные					32,5	Плитка керамическая глазурованная (ГОСТ 6141-82)	1500
Душевые	11,4	Затирка. Грунтовка-1слой лака ХВ-784 (ГОСТ 7313-75*) Окраска-эмаль ХВ-785 (5 слоев)	42,2 17,7	Штукатурка Грунтовка-1слой лака ХВ-784 (ГОСТ 7313-75*) Окраска-эмаль ХВ-785 (5 слоев)	26,0	То же	1800

Характеристика стеновых и изоляционных материалов

№ п.п.	Материал ограждения	Расчетная температура наружного воздуха: (-20°)÷(-29°)	(-30°)÷(-39°) основной	(-40°)÷(-48°)
1	Наружные стеновые панели из легкого бетона / γ = 900 кг/м³/ -а	200	250	300
2	Утепление перегородок вентканер минераловатными плитами γ = 175 кг/м³	40	40	40
	Утеплитель в покрытии - плиты перлитофосфогелевые γ = 200 кг/м³ ГОСТ 21500-76	60	80	100

Наружная отделка.

1. Стеновые панели окрасить за 2 раза эмалью ПФ-115 (ГОСТ 6465-76*) песочного цвета по одному слою лака ПФ-170 (ГОСТ 15907-70*).
2. Кирпичную кладку выполнять с расшивкой швов и окрасить под цвет стеновых панелей.
3. Оконные переплеты, наружные двери, ворота и металлические лестницы окрасить светлой серо-голубой эмалью ПФ-133 ГОСТ 926-82 - 2 слоя по двум слоям ФЛ-03к ГОСТ 9109-81.

Условные обозначения.

$\frac{530 \times 150\ (ОВ)}{2,200}$ – размеры и назначение отверстия
– отметка низа отверстия

– кирпичные перегородки

– перегородки из фосфогипсовых блоков

Монтаж перегородок из фосфогипсовых плит производить с перевязкой швов на шпаклевочном гипсе марки „80" в соответствии с указаниями. Рекомендаций по применению перегородок из фосфогипсовых плит производства ПО „Минудобрения" в зданиях промышленных предприятий" г. Москва - 1984г, разработанных ЦНИИПромзданий.

За условную отметку 0,000, соответствующую абсолютной отметке ▭ по генплану, принят уровень чистого пола первого этажа здания профилактория.

Наружные стеновые панели запроектированы из легкого бетона γ = 900 кг/м³. Кладку наружных и внутренних участков стен и перегородок выполнять из кирпича СОР 75/1800/15 по ГОСТ 379-79 на растворе М25

Перегородки душевых выполнять из кирпича КР 75/1800/15 по ГОСТ 530-80 на растворе марки 50.

При кладке наружных, внутренних стен и перегородок заложить:

- Деревянные пробки по размеру кирпича для крепления дверных блоков 2 шт. по высоте с каждой стороны проема и оконных проемов по серии 2..436-13 В. 3 (схема 4 лист 2.436-13.3-01).
- Анкера А для крепления рам противопожарных дверей тип 8 согласно схемы, приведенной в серии 2.435-6 вып. 2.
- Рамы герметических дверей РД1 по узлам серии 1.494-26 вып. 1.
- Закладные рамы обрамления в вентканерах.
- Деревянные пробки для устройства утепления вентканеры.
- Закладные детали для крепления лестницы Л2.

Горизонтальную гидроизоляцию стен выполнять из слоя цементно-песчаного раствора состава 1:2 толщиной 30 мм.

По периметру здания устраивается асфальтовая отмостка по щебеночному основанию шириной 750 мм.

Проект разработан для условий производства работ в летнее время.

При производстве работ в зимнее время руководствоваться СНиП III-16-80 и СНиП III-1,7-78 раздел 7.

ГИП	Ласаев		
Н.контр.	Исупова		
Нач.отд.	Шуваев		
Н.контр.	Кокорев		
Гл.контр.	Щеголев		
Гл.арх.	Харланов		
Рук.гр.	Сокольцов		
Ст.инж.	Нефедова		

Привязан

Инв. №

ТП 503-3-12.86 -АР

Профилакторий для поточно-постового обслуживания 250 автобусов

Стадия	Лист	Листов
РП	2	

Общие данные (окончание)

ГИПРОАВТОТРАНС Воронежский филиал

Инв. № подл. | Подпись и дата | Взам. инв. №

Т. пов. - проект 503-3-12.86 Альбом

копировал: [signature] формат А2

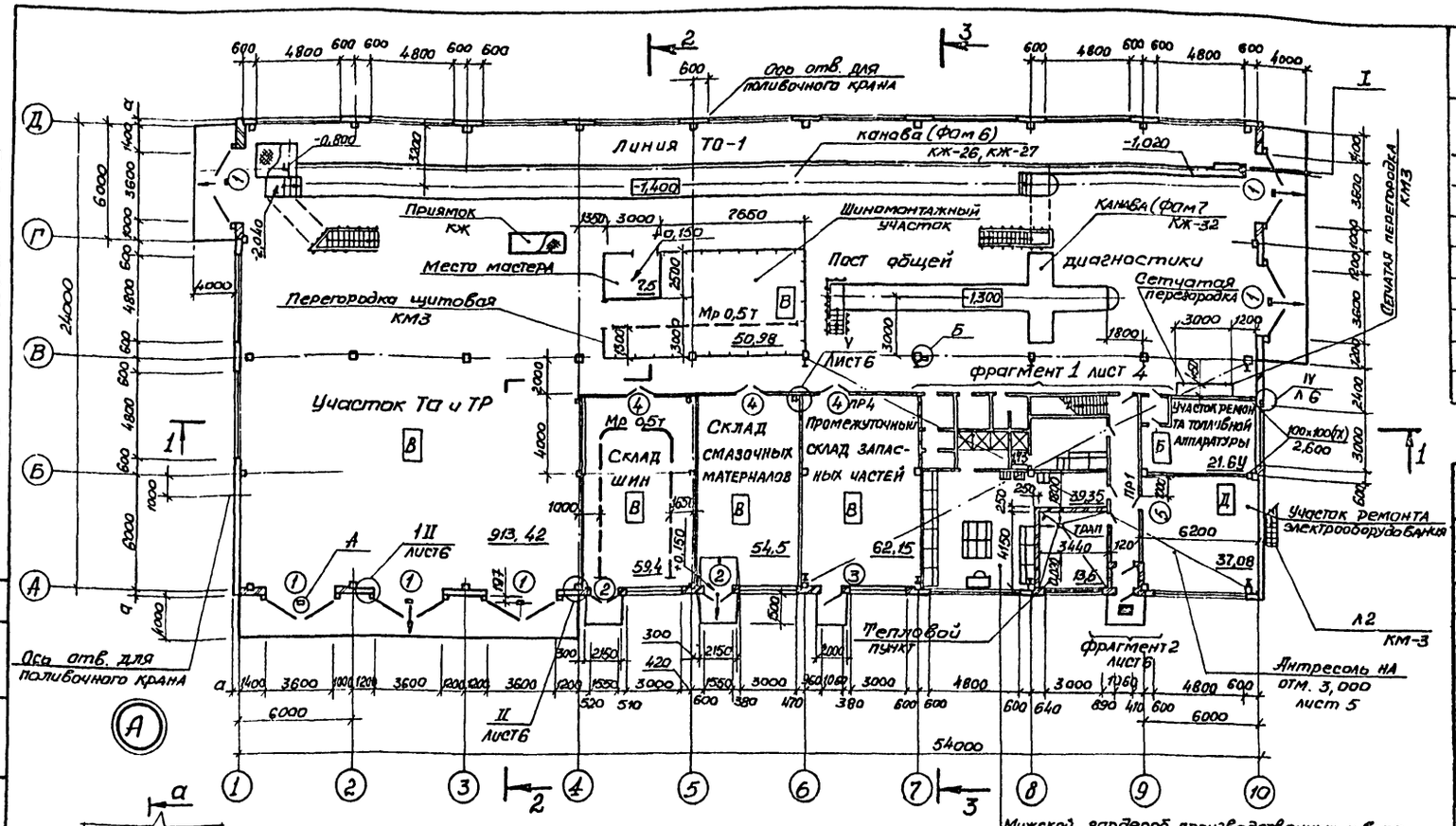

Мужской гардероб производственных и вспомогательных рабочих: уличной, домашней и специальной одежды на 5 отделений 25×50 (I Б); 32 отделения 33×50 (I В); уличной и домашней одежды на 2 отделения 25×50 (II Б; III Б), специальной одежды на 2 отделения 25×50 (II Б; III Б)

Спецификация гардеробного оборудования

Марка, поз.	Обозначение	Наименование	Кол.	Масса ед. кг	Примечание
		Шкафы деревянные			
	ГОСТ 22415-77	ДД-25,4	1		
	То же	ДД-25.5	2		
	"	ДД-33.2	2		
	"	ДД-33,3	8		
	"	2ДД-33,3	2		

Спецификация заполнения проемов

Марка поз.	Обозначение	Наименование	Кол.	Масса, ед. кг.	Примечание
		Распашные ворота			
1	1.435.9-17	ВР36×36-7	6	635	
		Дверной блок			
2	1.136.5-19	ДН 24-15 В	2		
3	ГОСТ 14624-84	ДНО24-10	4		
4	"	ДВГ 21-15	3		
5	"	ДВГ 19-9	8		
6	1.136-10	ДГ 21-10	2		
7	То же	ДГ 21-8	8		
8	2.436-6 вып. 2	ПДИ-6	1		

1. Разрезы 1-1 ÷ 3-3 см. на листе 7.

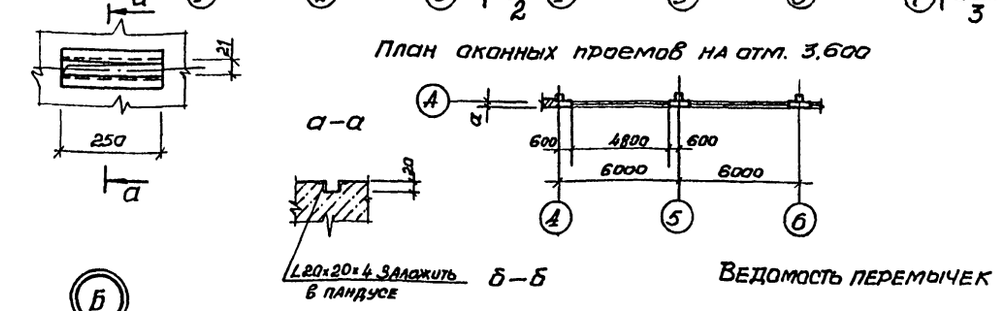

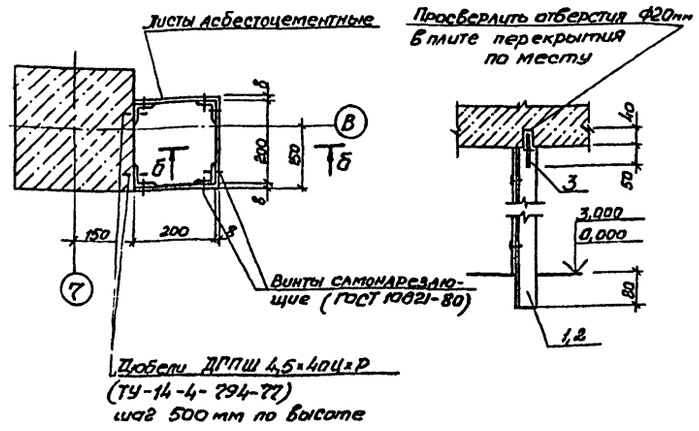

Ведомость перемычек

Марка, поз.	Схема сечения
ПР1 (1шт.)	2,080
ПР4 (1шт.)	для ПР1 1ПР1-12.12.6 для ПРЧ 1.ПР3-19.12.14

Ведомость проемов ворот и дверей

Марка, поз.	Размер проема в кладке, мм
1	3600×3600
2	1510×2370
3	1010×2370
4	1510×2070
5	910×1870

Согласовано: Нач. отд. ВК Звоздев; Нач. технол. отд. Дильдин; Нач. электр. отд. Малахов; Нач. ОВ Алпатов

Согласовано: Нач. отд. ВК Звоздев; Нач. технол. отд. Дильдин; Нач. электр. отд. Малахов; Нач. ОВ Алпатов

Инв. № подл. | Подпись и дата | Взамен инв. №

Привязан

Инв. №

ГИП	Ласаев	
Нач. отд.	Шибаев	
Н. контр.	Кокорев	
Гл. констр.	Щеголев	
Гл. арх.	Харламов	
Рук. гр.	Сокольцов	
Ст. инж.	Нефедова	

ТП 503-3-12.86 - АР

Профилакторий для поточно-постового обслуживания 250 автобусов

Стадия	Лист	Листов
РП	3	

План на отм. 0,000

ГИПРОАВТОТРАНС Воронежский филиал

Копировал

Формат А2

Фрагмент 1

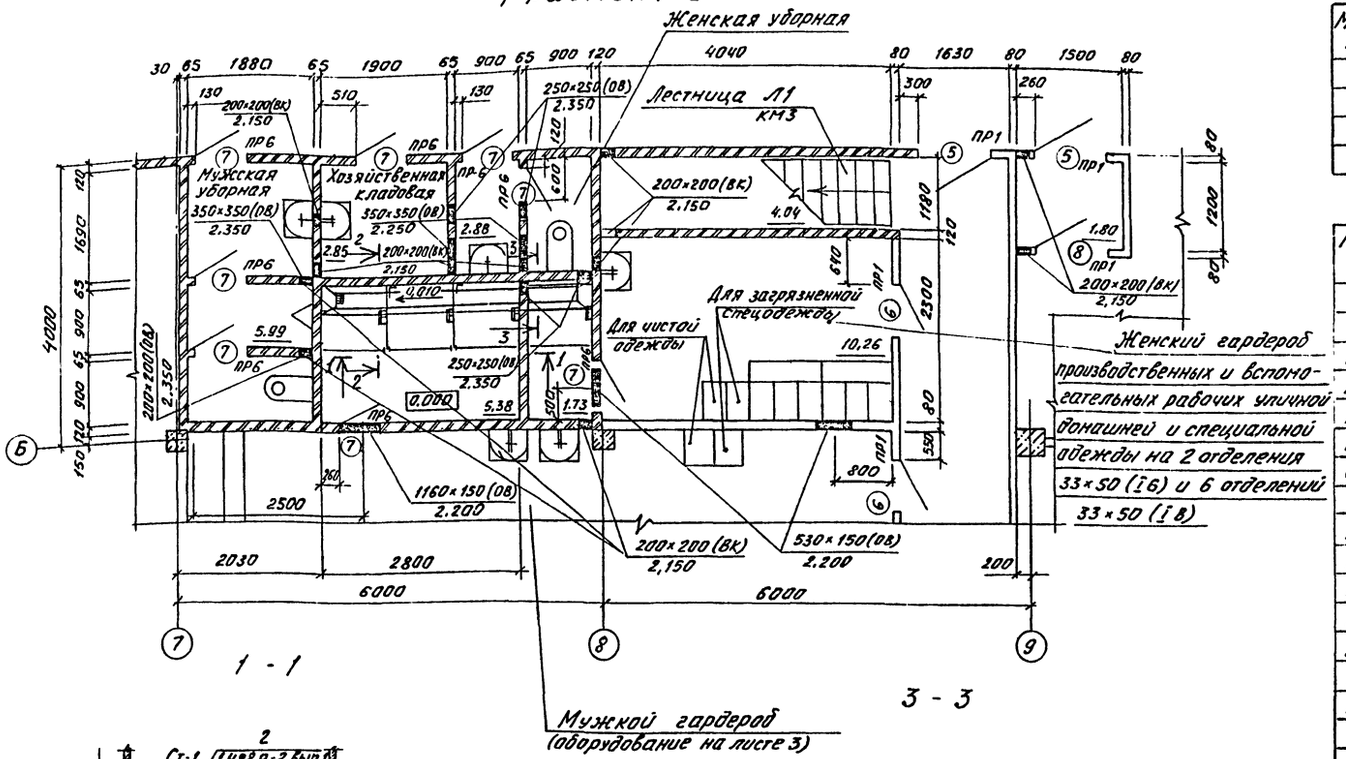

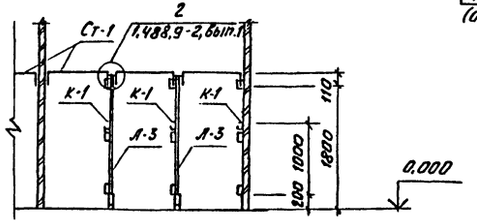

2 - 2

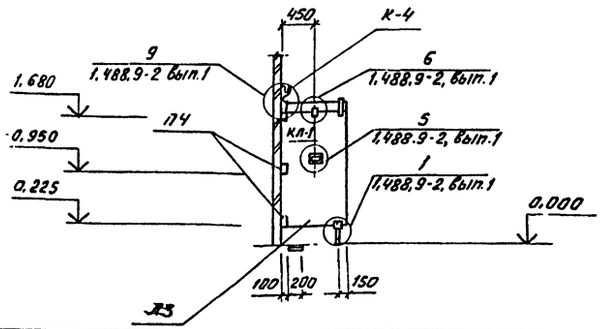

Керамическая плитка - 13 мм
Цементно-песчаный раствор М150 - 15 мм
Подстилающий слой
- бетон М 100 80 мм
Уплотненный грунт (уклон к трапу выполнять планировкой грунта)

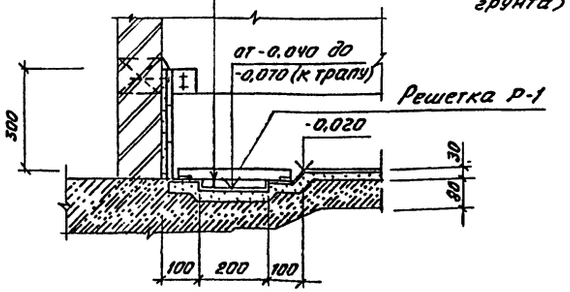

Ведомость проемов дверей

Марка, поз.	Размер проема в кладке, мм.
5	910 × 1870
6	1010 × 2070
7	710 × 2070
8	960 × 2050

Ведомость перемычек

Тип	Схема сечения
пр 1 5 шт. пр 6 8 шт.	1ПР1-12 12.6 для пр1; 1ПР1-10,12.6 для пр6; 1.870; 2.070; 2.050

Спецификация элементов душевых кабин

Марка, поз.	Обозначение	Наименование	Кол	Масса ед. кг	Примечание
		тип 3			
Н-1	1,488,9-2, вып. 2	Ножка	2	0,47	
К-1	то же	Кронштейн	4	2,1	
К-2	"	то же	4	0,17	
К-4	"	"	4	0,91	
Кл-1	"	Клипса	8	0,31	
Ст-1	"	Стяжка	4	1,46	
В-1	"	Винт	56	0,01	
Вт-1	"	Втулка	56	0,013	
Вт-2	"	то же	8	0,01	
Вт-3	"	"	4	0,02	
Р-1	"	Решетка	4	3,18	
П-1	"	Прокладка	4	0,008	
П-2	"	то же	32	0,001	
П-3	"	"	8	0,006	
П-4	"	"	24	0,008	
П-5	"	"	4	0,03	
П-6	"	"	4	0,003	
П-7	"	"	56	0,001	
Л-3	"	Лист	2	25,2	

Типовой проект 1-3-3-12.86 Альбом I

Согласовано:
Нач. ВК Гвоздев
Нач. ОВ
Нач. эл. техн. отд.

Инв. № подл. | Подп. и дата | Взам. инв. №

ГИП	Ласаев	
Нач. отд.	Шуваев	
Н. контр.	Кокорев	
Гл. конст.	Щеголев	
Гл. арх.	Харламов	
Рук. гр.	Соколов	
Ст. инж.	Нефедова	

Привязан

Инв. №

ТП 503-3-12.86 -АР

Профилакторий для поточно-постового обслуживания 250 автобусов

Стадия	Лист	Листов
РП	4	

Фрагмент 1

ГИПРОАВТОТРАНС Воронежский филиал

Копировал Мюа.

Формат А2

Типовой проект 503-3-12.86 Альбом I

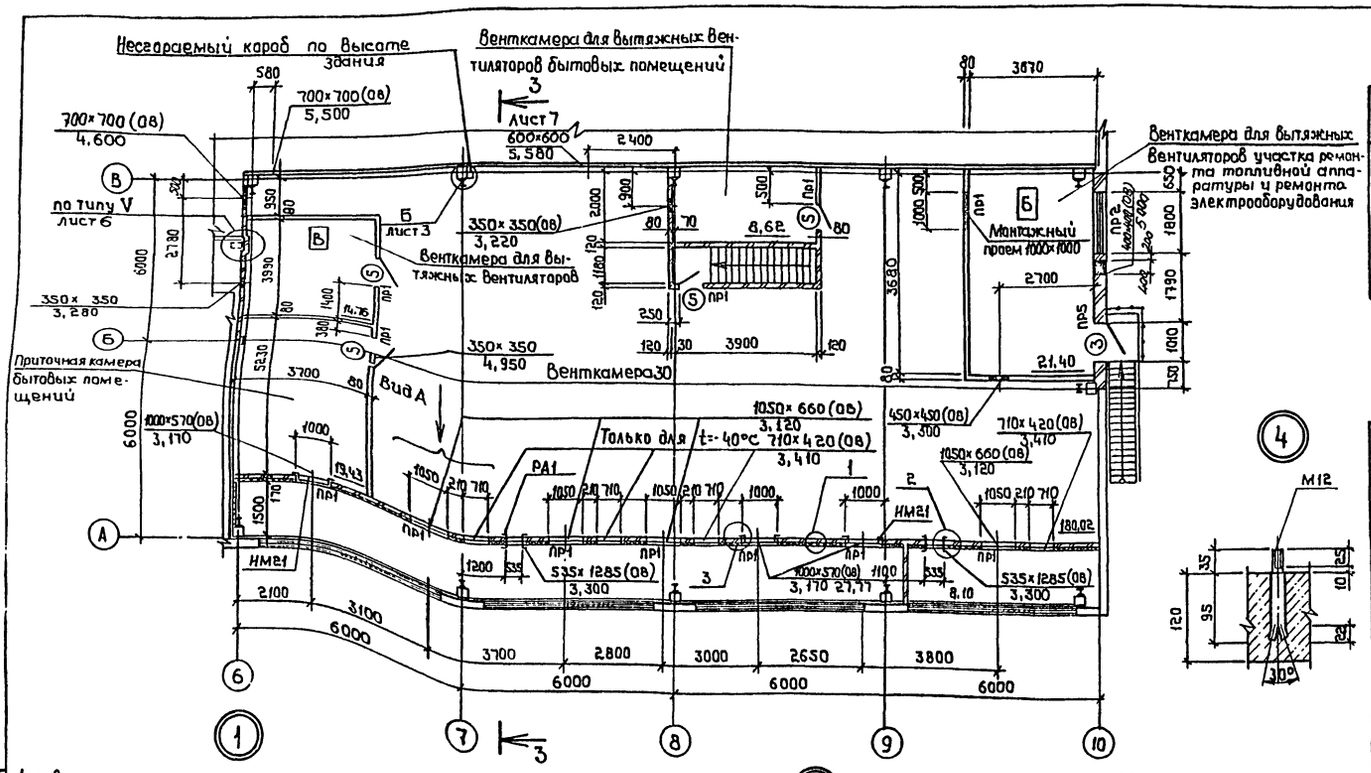

Ведомость перемычек

Марка, поз.	Схема сечения
ПР1 (1шт.12)	4,870 / 4,000 / 3,780 / 3,740 — 1ПР1-12.12.6 — 120

Продолжение

Марка поз.	Схема сечения
ПР2 (1шт) ПР5 (1шт)	1ПР3-22.12.14 Для ПР2 — 5,400 / 5,370 — 100 — 280 — 1ПР1-12.12.6 Для ПР5 — ⑩
ПР5 (1шт) ПР2 (1шт) Для t=-40°С	1ПР1-12.12.6 Для ПР5 — 5,400 / 5,370 — 180 — 330 — ⑩ 1ПР3-22.12.14 Для ПР2

Ведомость проема дверей

Марка, поз.	Размер проема в кладке, мм
3	1010 × 2370
5	910 × 1870

Спецификация элементов к плану на отм. 3,000

Марка, поз.	Обозначение	Наименование	Кол	Масса ед, кг	Примечание
РД1	1.494-26 вып.1	Рама герметическая двери РД1	2	23,80	
		Листы асбестоцементные ЛП-П-2,8×1,2-В(ГОСТ 18124-75)	33	58,00	
		Брус 40×40 ГОСТ 8486-66**	100пм	0,20	
НМ21	Альбом IV	Изделие металлическое НМ 21	3	41,00	
		Уголок Б 50×50×5 ГОСТ 8509-72** Ст3кп2 ГОСТ 380-71*			
1		ℓ = 2760	4	10,40	
2		ℓ = 3380	4	12,70	
3		6АI ГОСТ 5781-82 ℓ = 90	8	0,02	

Монтажный проем выполнять из силикатного кирпича марки СОР75/1800/15 на клеящем растворе без перевязки с основной кладкой

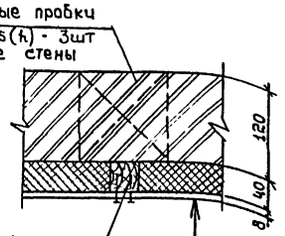

Стена из силикатного кирпича марки СОР75/1800/15 на цементно-известковом растворе М25
Обмазка горячим битумом за 2 раза
Минераловатные плиты γ=175кг/м³ ПП75-1000.1000.40 (ГОСТ 9573-82)
Листы асбестоцементные плоские ЛП-П-2,8×1,2÷В (ГОСТ 18124-75*)
Окраска железным суриком за 2 раза

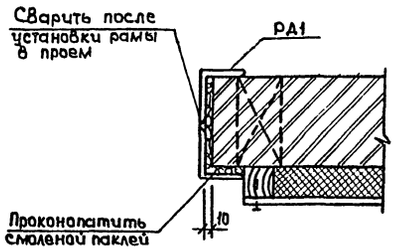

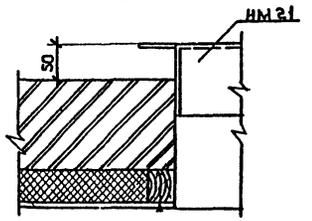

Вид „А"

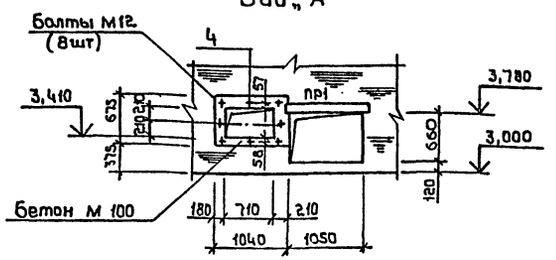

ГИП	Ласаев		
Нач.отд.	Шубаев		
Н.контр.	Кокорев		
Гл.констр.	Щеголев		
Гл.арх.	Харламов		
Рук.гр.	Сокольцов		
Ст.инж.	Нефедова		

Привязан

Инв.№

ТП 503-3-12.86 - ДР

Профилакторий для кратковременного обслуживания 250 автобусов

План на отм.

Стадия	Лист	Листов
РП	5	

ГИПРОАВТОТРАНС Воронежский филиал

Копировал:

Формат А2

Типовой проект 503-3-12.86 Альбом I

Фрагмент 2 (для t=-20°С-30°С)

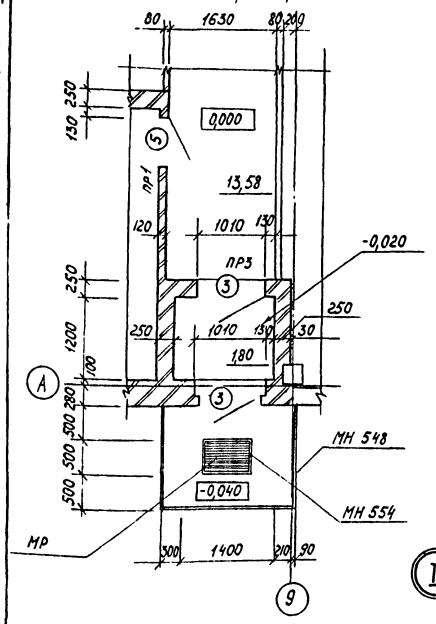

I

Фрагмент 2 (для t=-40°С)

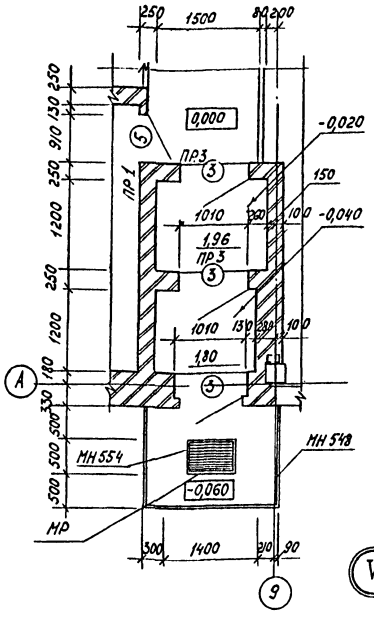

V

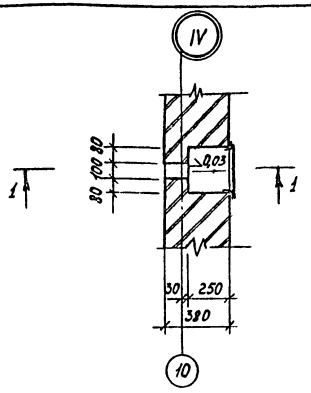

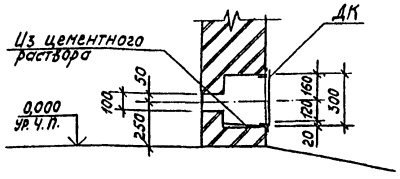

VI

Спецификация элементов к узлам I-V

Марка, поз.	Обозначение	Наименование	Кол.	Масса ед кг	Примечание
		Ниша для поливочного крана			
ДК	ИИ-03-03 альбом 71-64	Дверца ДК	3	6,29	
МК6	2.430-3 Вып.3	Соединительный элемент МК6	58	0,46	
МР	ИИ-03-03 ал. 71-64	Решетка для выпирания ног МР	1	12,71	
К5	2.230-1 Вып. 5	Каркас К5	312	0,18	кг/м.
		Закладные изделия			
ММ1	2.230-1 Вып. 5	ММ1	65	0,55	
ММ3	То же	ММ3	50	0,44	
МН548	1.400-15 Вып.1	МН 548	5,0	4,2кг/м	
МН554	То же	МН554	2,4	4,2кг/м	

Ведомость проемов дверей

Марка поз	Размер проема в кладке, мм
3	1010 х 2370
5	910 х 1870

Ведомость перемычек

Тип	Схема сечения
ПР1 (1шт)	1ПР1-12.12.6; 1,870
ПР3 (1шт)	1ПР1-12.12.6; 2,370; 250; (для t=-40°С -2шт.)

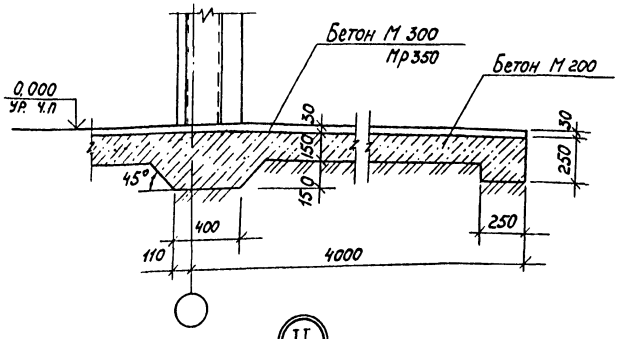

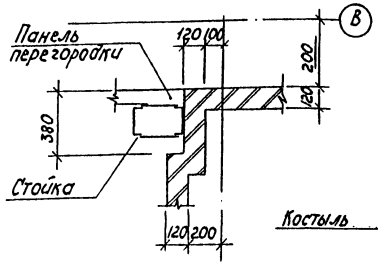

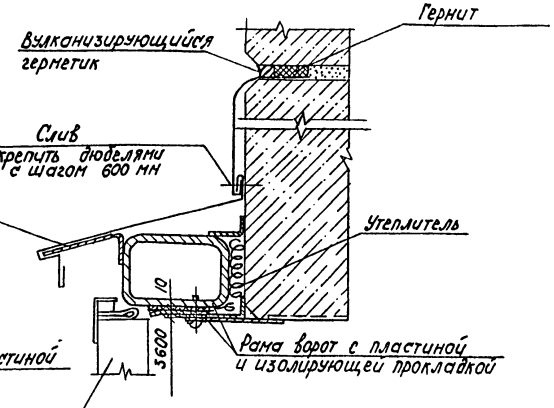

II

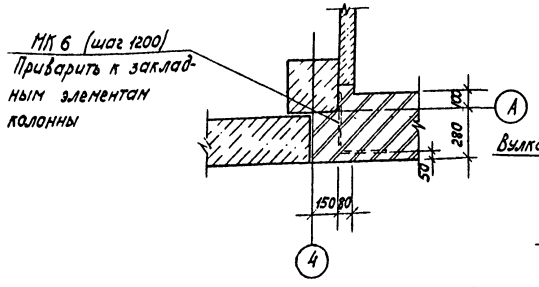

III

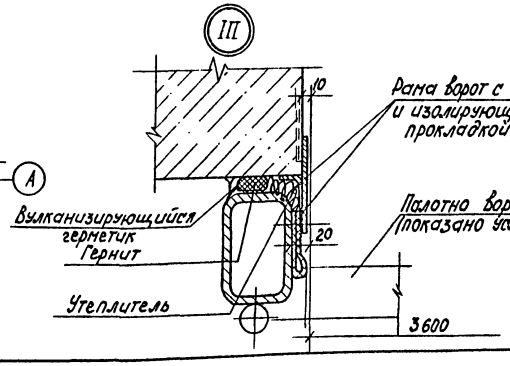

			ТП 503-3-12.86 -АР
			Профилакторий для поточно-постового обслуживания 250 автобусов
ГИП	Ласаев		Стадия: РП; Лист: 6; Листов:
Нач.отд.	Шувалев		
Н.контр.	Зокорев		
Ц.контр.	Щеголев		
Гл.арх.	Харланов		Фрагмент 2 Узлы I÷VI
Рук.гр.	Сокольцов		ГИПРОАВТОТРАНС Воронежский филиал
Ст.инж.	Нефедова		

Привязан

Инв. № подл. | Подпись и дата | Взам. инв. №

Инв. №

Копировал

Формат А2

Типовой проект 503-1-12.86. Альбом I

Разрез 1-1

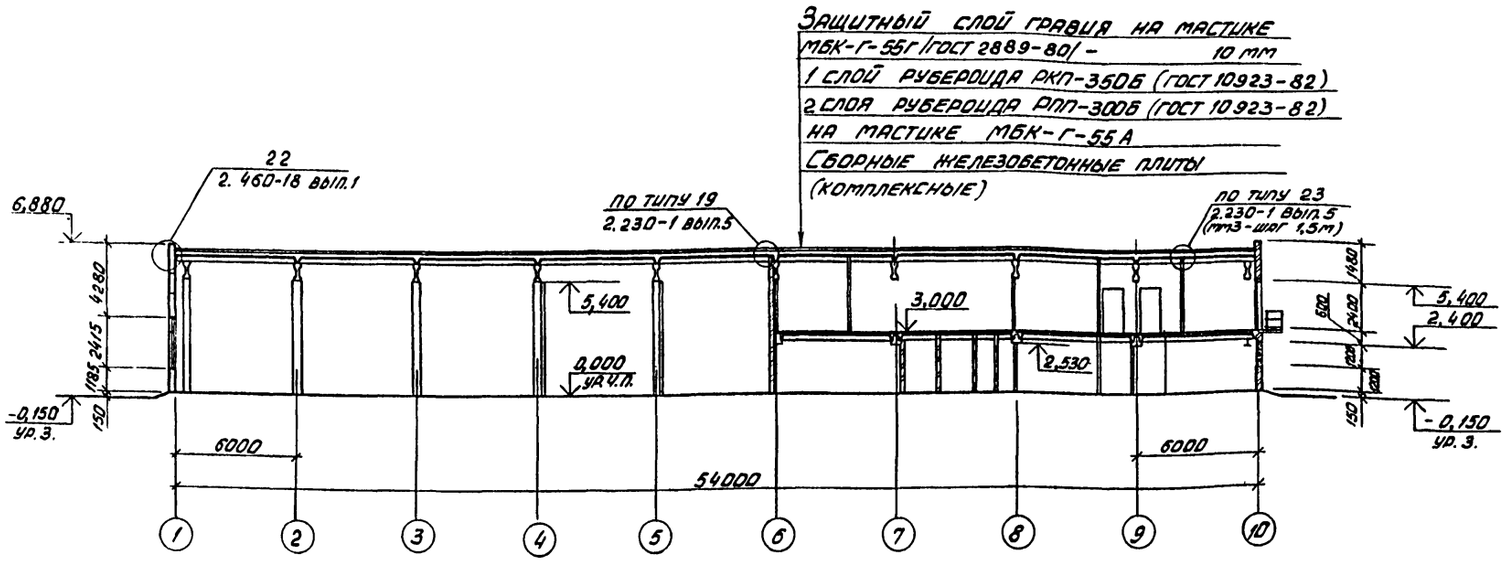

Спецификация перемычек

Марка, поз.	Обозначение	Наименование	Кол.	Масса ед., кг	Примечание
		Для t°=-20°; -30°С			
1ПР1-10.12.6	1.138.10 вып.1	1ПР1-10.12.6	8	25	
1ПР1-12.12.6	То же	1ПР1-12.12.6	24	25	
1ПР3-19.12.14	"	1ПР3-19.12.14	1	75	
1ПР3-22.12.14	"	1ПР3-22.12.14	3	100	
		Для t=-40°С			
1ПР1-10.12.6	1.138-10 вып.1	1ПР1-10.12.6	8	25	
1ПР1-12.12.6	То же	1ПР1-12.12.6	27	25	
1ПР3-19.12.14	"	1ПР3-19.12.14	1	75	
1ПР3-22.12.14	"	1ПР3-22.12.14	4	100	

1. Закладные изделия мм1, мм3, К5 (см. узлы 19 и 23 серии 2.230-1 вып.5) учтены в спецификации на листе 6.

Разрез 2-2

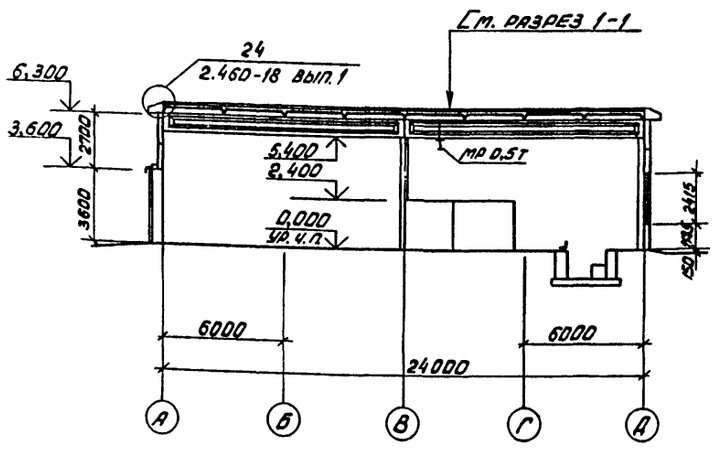

Разрез 3-3

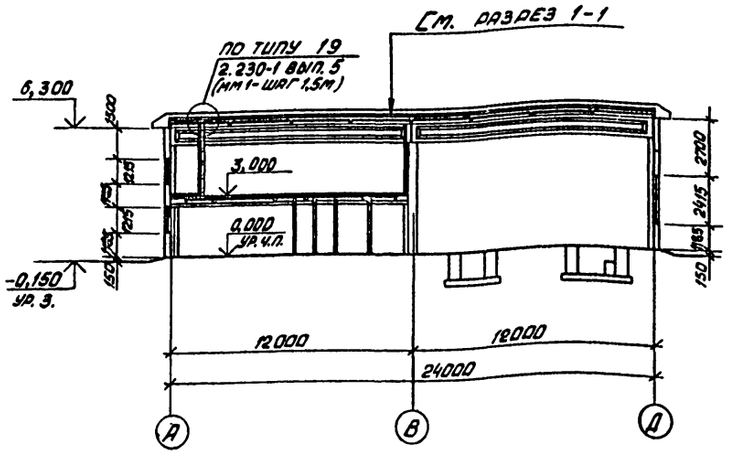

Взам. инв. №

Подпись и дата

Инв. № подл.

Привязан

Инв. №

ГИП	Лясаев		ТП 503-3-12.86 -АР
Нач. отд.	Шувалев		Профилакторий для поточно-постового обслуживания 250 автобусов
Н. контр.	Коковев		
Гл. констр.	Щеголев		Стадия: РП; Лист: 7; Листов:
Гл. арх.	Харламов		Разрезы 1-1 ÷ 3-3
Рук. гр.	Соколюш		ГИПРОАВТОТРАНС Воронежский филиал
Ст. инж.	Нефедова		

Копировал

Формат А2

Типовой проект 503-3-12.86 Альбом I

Фасад 1-10

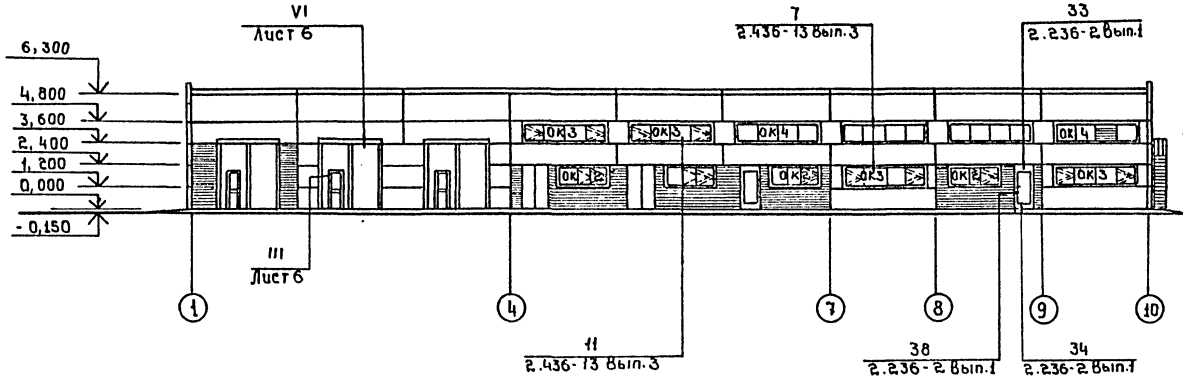

Фасад А-А

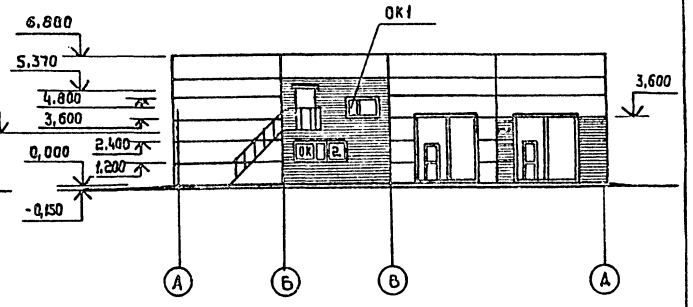

Фасад 10-1

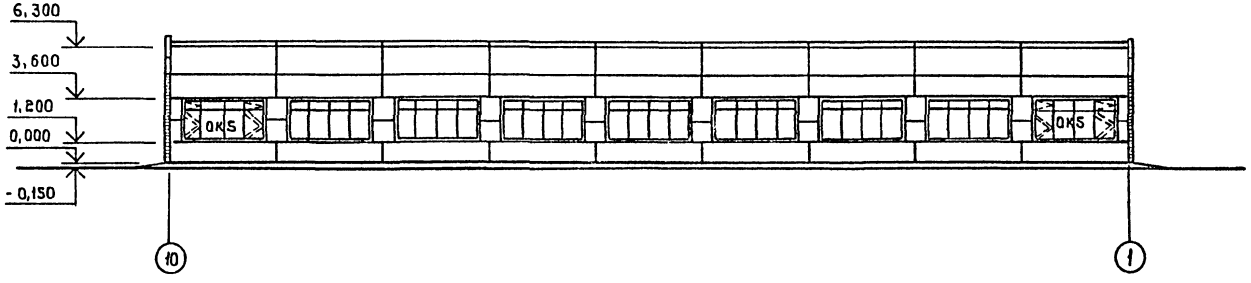

Фасад Д-А

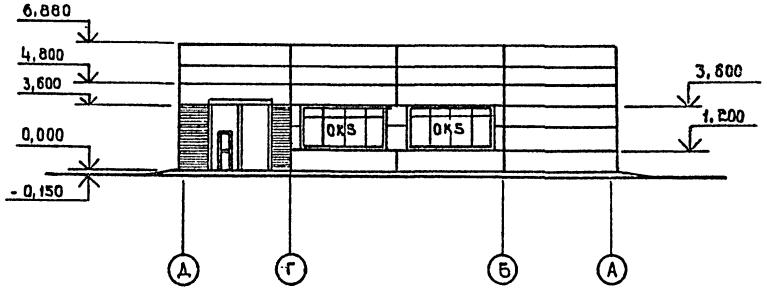

1. Монтажную схему окон и спецификацию см. на листе КМ-4

ГИП	Лисаев		
Нач.отд.	Шувалов		
Н.контр.	Кокорев		
Гл.констр.	Щегалев		
Гл.арх.	Харламов		
Рук.гр.	Сокольцов		
Ст.инж.	Нефедова		

Привязан

Инв.№

Копировал

ТП 503-3-12.86 - АР

Профилакторий для поточно-постового обслуживания 250 автобусов

Стадия	Лист	Листов
РП	8	

Фасады 1-10, 10-1, А-А, Д-А

ГИПРОАВТОТРАНС Воронежский филиал

Формат А2

Инв.№подл. | Подпись и дата | Взам.инв.№

План полов на отм. 0,000

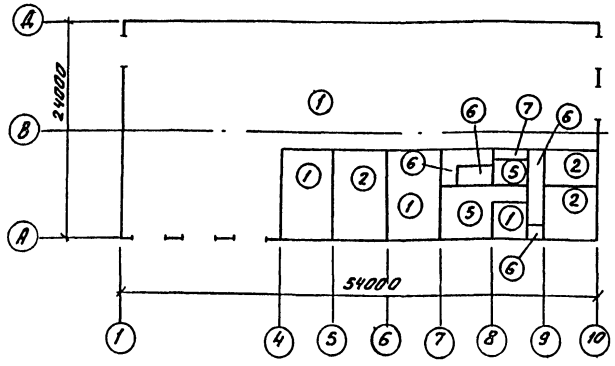

План полов на отм. 3,000

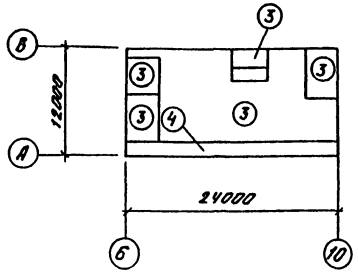

План отверстий на отм. 0,000

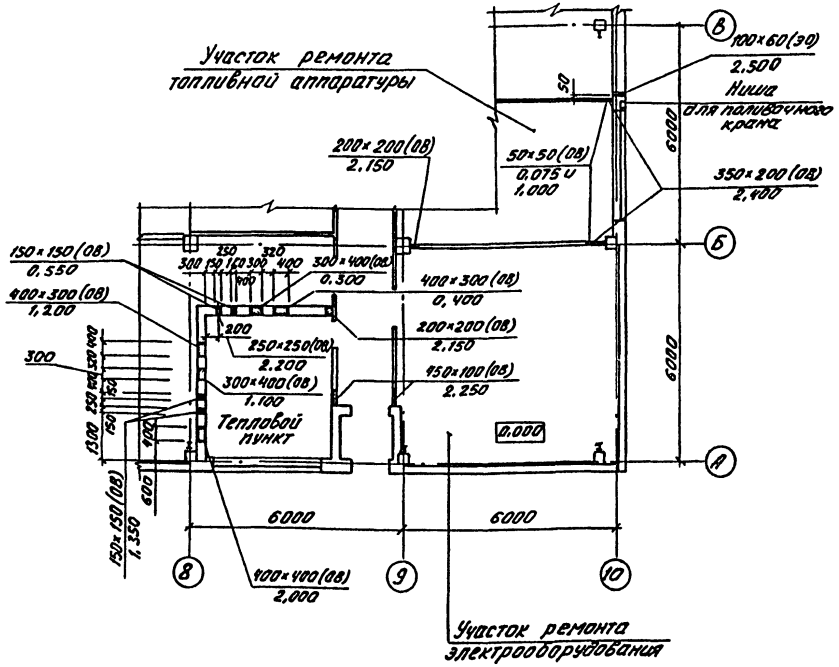

1. Полы выполнять после прокладки сантехнических и электротехнических коммуникаций, устройства фундаментов под оборудование.
2. Флюатирование полов выполнять раствором кремнефтористого магния (изготовитель Винницкий завод).
3. Грунты насыпные и с нарушенной структурой в основании под полы необходимо уплотнить в соответствии со СНиП III-8-76 до получения объемной массы скелета грунта 1,6 т/м³.
4. Производство работ вести в соответствии со СНИП III-8.14-72.

Экспликация полов

Наименование или номер помещения по проекту	Тип пола по проекту	Схема пола или номер узла по серии	Элементы пола и их толщина	Площадь пола, м²
Линия ТО-1, Пост подпора, Пост общей диагностики, участок ТО и ТР; Шиномонтажный уч-к, Склад шин, промежуточный склад зап. частей тепловой участок	1	10 1.444-1 вып. 1	Подстилающий слой - бетон М100 - 150мм	945.71
Участки смазочных материалов, ремонта топливной аппаратуры, ремонта электрооборудования	2	14 1.444-1 вып. 1	Подстилающий слой - бетон М100 - 100мм	106,31
Вентка мера	3		Покрытие - бетон М200 - 20мм; Основание - сборные ж.б. плиты	244,23
	4	184 2.244-1 вып. 4	Покрытие - бетон М200 - 20мм; Минераловатные плиты γ=175 кг/м³ 40мм	35,87
Гардеробы	5	222 2.244-1 вып. 4	Покрытие - линолеум поливинил хлоридный на теплозвукоизолирующей подоснове по ГОСТ 18108-80 - 6мм	49.61
Коридоры тамбура входов, душевые, уборные хоз. кладовая	6		Покрытие - плитка керамическая по ГОСТ 6787-80 - 15мм; Заполнение швов - цементно-песчаный раствор М150; Прослойка - цементно-песчаный раствор М150 - 15мм; Подстилающий слой - бетон М100 - 80мм; Основание - уплотненный грунт	42,25
—	7	—	Бетон М100 100мм	4.04

Альбом I

Типовой проект 503-3-12.86

Инв. № подл.	Подп. и дата	Взам. инв. №	Нач. ОВ	Нач. ЭО	Ипатов	Малахов

Согласовано

ГИП	Ласаев		
Нач. отд.	Шубаев		
Н. контр.	Кокорев		
Гл. конст.	Щеголев		
Гл. арх.	Харламов		
Рук. гр.	Сокольцов		
Ст. инж.	Нефедова		

Привязан

Инв. №

ТП 503-3-12.86 - АР

Профилакторий для поточно-постового обслуживания 250 автобусов

Стадия	Лист	Листов
РП	9	

Планы полов
План отверстий на отм. 0,000

ТИПРОАВТОТРАНС
Воронежский филиал

Копировал [illegible]

Формат А2

План кровли

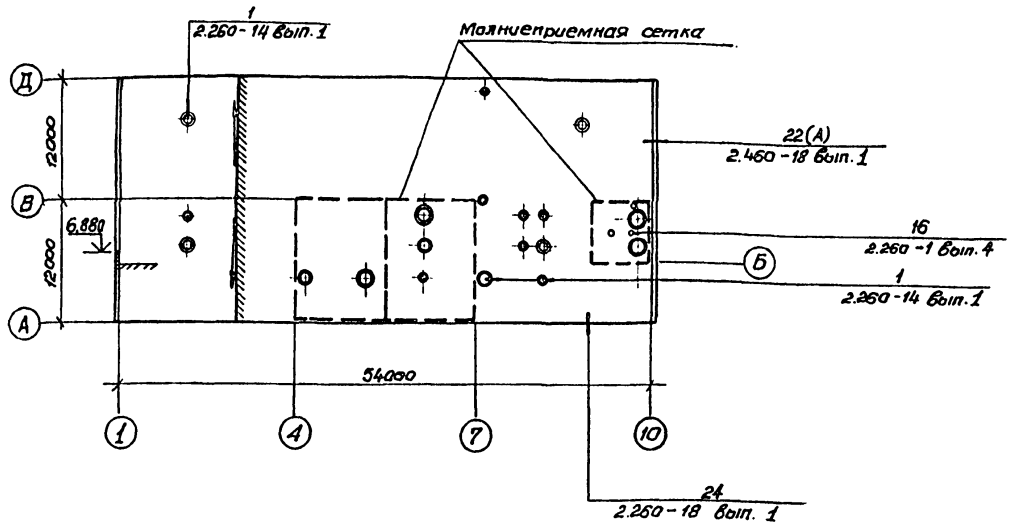

1. Кровля запроектирована в соответствии со СНИП II-26-76 „Кровли. Нормы проектирования".
2. Конструкция кровли приведена на листе 7.
3. Кровля должна быть усилена:
а) в местах примыкания кровель к парапетам, стенам – тремя слоями рубероида;
б) в местах пропуска труб – двумя слоями рубероида;
в) на карнизных участках – двумя слоями рубероида на ширину 400 мм;
4. На кровле под слой гидроизоляции уложить молниеприемную сетку с ячейками 12×12 м из стали ф6 мм. Соединить токоотводам ф 12 мм с арматурой колонн и фундаментов, образовав непрерывную электрическую цепь. Расположение сетки на плане кровли показано пунктиром.
5. Примыкание комплексных плит к парапету продольной стены и решение продольных и поперечных стыков между комплексными плитами см. серию 1.465.1-10/82 вып. 0 лист 1.465.1-10/82.0-014
6. При производстве работ по устройству кровли выполнять требования СНИП III-20-74 „Кровли. Правила производства и приемки работ" Производства и приемки работ."

Спецификация элементов кровли

Марка, поз.	Обозначение	Наименование	Кол.	Масса, ед, кг	Примечание
КС6	2.460-14 вып. 1	Кольцо стяжное КС6	3	0,50	
КС7	То же	То же КС7	3	0,61	
КС8	"	" КС8	1	0,76	
КС10	"	" КС10	1	1,05	
КС11	"	" КС11	2	1,17	
КС12	"	" КС12	2	1,52	
КЛ1	"	Колпак стальной КЛ1	3	5,67	
КЛ2	"	То же КЛ2	3	5,54	1
КЛ3	"	" КЛ3	1	5,29	2460-14
КЛ5	"	" КЛ5	1	10,71	вып. 1
КЛ6	"	" КЛ6	2	10,08	
КЛ7	"	" КЛ7	2	11,34	
		Полоса прижимная			
ПП1	"	ПП1	7	1,08	
ПП2	"	ПП2	6	1,69	
ПП3	"	ПП3	2	1,88	
		Кольцо - фланец			
КФ1	"	КФ1	3	1,36	
КФ2	"	КФ2	3	1,10	
КФ4	"	КФ4	1	3,72	
КФ5	"	КФ5	2	2,70	
КФ6	"	КФ6	2	8,16	
ФЭ1	"	Фасонный элемент ФЭ1	7	6,00	
ФЭ2	"	То же ФЭ2	6	9,10	
ФЭ7	"	" ФЭ7	2	9,20	

Продолжение

Марка, поз.	Обозначение	Наименование	Кол.	Масса, ед, кг	Примечание
–	без чертежа	6АI ГОСТ 5782-82 п.м	96	0,222	Молние-
–	То же	12АI то же, ℓ=1000	10	0,888	защита
		Кольцо стяжное			
КС6	2.460-14 вып. 1	КС6	2	0,5	
КС7	"	КС7	3	0,61	16
		Колпак стальной			2460-1 вып.4
КЛ1	"	КЛ1	2	5,67	
КЛ2	"	КЛ2	3	5,54	
–	Без чертежа	Полоса 4×40 ГОСТ 103-76, ℓ=40	15	0,05	
–		Труба ГОСТ 8732-78			
–	"	ф 194×5 ℓ=800	2	18,6	
–	"	ф 245×7 ℓ=800	3	33,5	
МС31(МС32)	2.460-18 вып.3	Костыль МС31(МС32)	10	0,69(0,83)	22
МС27(28)*	То же	Фартук МС27(МС28)	39	4,92(5,34)	2.460-1 вып. 1
МС55	"	Костыль МС55	182	0,21	24 2.460-1
МС56	"	Фартук МС56	83	3,00	вып.1

* Марки и цифры в скобках – для ℓ=-40°С

Согласовано

Инв. № подл. | Подпись и дата | Взам. инв. №

Привязан

Инв. №

ТП 503-3-12.86			АР
Профилакторий для поточно-постового обслуживания 250 автобусов			
ГИП	Лисаев		
Нач. отд.	Шубаев		Стадия: РП; Лист: 10; Листов:
Н. контр.	Кокорев		
Гл. конст.	Щеголев		
Гл. архит.	Харламов		
Рук. гр.	Сокольцов		План кровли
Ст. инж.	Нефедова		ГИПРОАВТОТРАНС Воронежский филиал

Копировал

Формат А2

Типовой проект 503-3-12.86

Ведомость рабочих чертежей основного комплекта КЖ (начало)

Лист	Наименование	Примечание
1	Общие данные (начало)	
2	Общие данные (продолжение)	
3	Схема расположения элементов фундаментов	
4	Узлы фундаментов I÷IV	
5	Узлы фундаментов V÷VIII	
6	Узлы фундаментов IX÷XI	
7	Узлы фундаментов XII÷XV Фрагмент 1	
8	Фундаменты Фм 1, Фм 2	
9	Фундамент Фм 3	
10	Фундаменты Фм 4; Фм 5	
11	Схема расположения элементов каркаса и антресоли	
12.	Спецификация к схеме расположения элементов каркаса и антресоли	
13.	Схемы расположения панелей стен	
14.	Спецификация к схеме расположения панелей стен.	
15.	Схема расположения элементов покрытия	
16.	Спецификация к схеме расположения элементов покрытия	
17.	Схема расположения элементов перекрытия антресоли	
18.	Монолитные участки Ум 1, Ум 2. Сечения 8-8 ÷ 10-10	
19.	Схемы расположения перегородок между осями Б-В и по осям 5, 6	
20	Схемы расположения перегородок по осям 8, 5 и 7	
21	Узлы XVI ÷ XXI	
22	Узлы XXII ÷ XXIV	
23	Схема расположения элементов подземного хозяйства и фундаментов под оборудование	
24	Фундаменты под оборудование Фм 1 ÷ Фм 4	
25	Фундамент под оборудование Фм 5	
26	Фундамент под оборудование Фм 6 в осях 1÷5 Сечение 1-1	

Ведомость рабочих чертежей основного комплекта КЖ (продолжение)

Лист	Наименование	Примечание
27	Фундамент под оборудование Фм 6 в осях 5 ÷ 10	
28	Фундамент под оборудование Фм 6. Сечения 2-2 ÷ 8-8	
29	Спецификация элементов на Фм 6 Ведомость расхода стали на элемент	
30	Тоннель N 1	
31	Тоннель N 2	
32	Фундамент под оборудование Фм 7	
33	Фундамент под оборудование Фм 7. Сечения 3-3 ÷ 11-11	
34	Фундамент под оборудование Фм 8.	
35	Подпольные каналы КЛ 2; КЛ 3. Сечения.	
36	Узлы XXV ÷ XXXV	

Ведомость ссылочных и прилагаемых документов (начало)

Обозначение	Наименование	Примечание
	Ссылочные документы	
ГОСТ 13579-78	Блоки бетонные для стен подвалов	
1.020-1/83 Вып. 1-1, 2-9, 3-4, 6-1 7-1	Конструкции каркаса межвидового применения для многоэтажных общественных и производственных зданий (на основе серии НН-04)	
1.030.1-1 Вып. 0-3, 1-1, 4-1, 4-2, 3-3	Стены наружные из однослойных панелей для каркасных общественных зданий, производственных и вспомогательных зданий вспомогательных предприятий	
1.042-1 Вып. 1	Плиты железобетонные ребристые высотой 300мм для перекрытий производственных и общественных зданий	
1.138-10 Вып. 1, 2	Перемычки железобетонные для зданий с кирпичными стенами	
1.400-6/76 Вып. 1	Унифицированные закладные детали сборных железобетонных конструкций зданий промышленных предприятий	

Ведомость ссылочных и прилагаемых документов (продолжение)

Обозначение	Наименование	Примечание
1.400-7	Стальные изделия для сопряжения сборных железобетонных конструкций одноэтажных промышленных зданий	
1.400-15, Вып. 1	Унифицированные закладные изделия железобетонных конструкций для крепления технологических коммуникаций и устройств.	
1.410-2 Вып. 1	Унифицированные арматурные изделия для монолитных железобетонных конструкций.	
1.412-1/77 Вып. 3	Монолитные железобетонные фундаменты под типовые колонны прямоугольного сечения одноэтажных промышленных зданий	
1.415-1 Вып. 1	Железобетоные фундаментные балки для стен производственных зданий	
1.423-3 Вып. 1, 2	Железобетонные колонны прямоугольного сечения для одноэтажных производственных зданий без мостовых кранов высотой до 9.6м	
1.427.1-3 Вып. 2	Колонны железобетонные прямоугольного сечения для продольного и торцового фахверка одноэтажных производственных зданий высотой 3,0-14,4м	
1.431-20 Вып. 0, 1, 4, 6, 7	Перегородки одноэтажных производственных зданий	
1.462.1-1/81 Вып. 1	Железобетонные предварительно напряженные балки пролетом 12м для покрытий зданий с плоской и скатной кровлей	
1.465.1-10/82 Вып. 1	Комплексные железобетонные плиты покрытий одноэтажных промышленных зданий.	

Проект разработан в соответствии с действующими нормами и правилами и предусматривает мероприятия, обеспечивающие взрывопожарную и пожарную безопасность при эксплуатации здания.

Гл. инженер проекта Лисаев

Привязан

Инв. № подл. | Подп. и дата | Взам. инв. №

Инв. №

ГИП	Лисаев		ТП 503-3-12.86 КЖ
Н. контр.	Усупова		Профилакторий для поточно-постового обслуживания 250 автобусов
Нач. отд.	Шубаев		
Гл. конс.	Щеголев		Стадия: РП; Лист: 1; Листов: 36
Рук. гр.	Соколыцов		Общие данные (начало)
Ст. техн.	Запорина		ГИПРОАГРОТРАНС Воронежский филиал

Копировал

Формат А2

Альбом I

Типовой проект 503-3-12 86

Ведомость ссылочных и прилагаемых документов (продолжение)

Обозначение	Наименование	Примечание
	Ссылочные документы	
1.494-24 вып. 1	Стаканы для крепления крышных вентиляторов, дефлекторов и зонтов	
2.460-2 вып. 0,2	Монтажные детали сборных железобетонных конструкций покрытий одноэтажных промышленных зданий.	
3.006.1-2/82 вып. 1-1, 1-2	Сборные железобетонные каналы и тоннели из лотковых элементов	
	Прилагаемые документы	
КЖИ	Чертежи строительных изделий	Лл. IV
КЖ; ВМ1	Ведомость потребности в материалах на изготовление сборных конструкций	Лл. VI
КЖ, ВМ2	Ведомость потребности в материалах на изготовление монолитных конструкций.	Лл. VI
	Сметная документация	Лл. VIII

Ведомость спецификаций

Лист	Наименование	Примечание
3	Спецификация к схеме расположения элементов фундаментов	
12	Спецификация к схеме расположения элементов каркаса и антресоли.	
14	Спецификация к схеме расположения панелей стен.	
16	Спецификация к схеме расположения элементов покрытия	
17	Спецификация к схеме расположения элементов перекрытия антресоли	
20	Спецификация элементов к схемам перегородок, расположенных на листах 19,20	
23	Спецификация к схеме расположения элементов подземного хозяйства и фундаментов под оборудование.	

Ведомость объемов сборных бетонных и железобетонных конструкций.

	Наименование группы элементов конструкций	Код	Кол., м³	Примечание
1	Блоки фундаментов	581100	40,06	
2	Фундаменты стаканного типа и башмаки	581200	3,32	
3	Колонны	582100	21,44	
4	Балки	582200	36,00	
5	Балки фундаментные	582400	11,16	
6	Ригели и прогоны	582500	3,92	
7	Перемычки	582800	4,56	
8	Панели стеновые наружные	583100	152,03	
9	Перегородки	583300	19,16	
10	Плиты покрытий	584100	81,87	
11	Плиты перекрытий	584200	21,87	
12	Детали смотровых колодцев	585500	0,92	
13	Конструкции и детали каналов и открытых водоводов.	585800	3,98	
14	Детали лифтовых и вентиляционных шахт	589600	1,58	
15	Блоки и тюбинги для тоннелей	586500	10,15	
	Всего сборных ж/б конструкций	589999	411,00	

Материалы на изготовление сборных бетонных и железобетонных конструкций учтены в ведомости потребности материалов и отдельно не учитываются.

Условные обозначения

$\frac{1250 \times 460 \ /ОВ/}{-1,300}$ назначение отверстия / отметка низа отверстия

Общие указания.

Рабочие чертежи комплекта КЖ разработаны на основании документации, указанной на листе общих данных комплекта АР и заданий смежных отделов.

При подборе и расчете конструкций учтены следующие нагрузки:

- собственный вес конструкций,
- ветровая и снеговая нагрузки в таблице на листе основного комплекта АР;
- временная нагрузка согласно СНиП II-6-74 „Нагрузки и воздействия."

Коэффициенты перегрузок приняты по СНиП II-6-74 „Нагрузки и воздействия"

Инженерно-геологические условия: рельеф территории спокойный, грунтовые воды отсутствуют, грунты в основании непучинистые непросадочные со следующими характеристиками:

$\varphi^{н} = 0,49$ рад (28°); $C = 2$ кпа; $E = 17$ мпа; $\gamma = 1,8$ т/м³

За условную отметку 0,000 принята отметка чистого пола первого этажа, соответствующая абсолютной отметке по генплану ▭

Способы антикоррозийной защиты закладных деталей и соединительных элементов приведены на соответствующих листах. Места цинкового покрытия, поврежденные при сварке, и сварные швы должны быть подвергнуты защите протекторным грунтом в соответствии с указаниями СНиП II-28-73*. „Защита строительных конструкций от коррозии."

Проект разработан для производства работ в летнее время. При производстве работ в зимнее время руководствоваться требованиями глав СНиП III-16-80 „Бетонные и железобетонные конструкции сборные.", и СНиП III-15-76 „Бетонные и железобетонные конструкции монолитные".

Инв. № подл.	Подпись и дата	Взам. инв. №

Привязан

Инв. №

ГИП	Ласаев	[подпись]
Н.контр.	Исупова	[подпись]
Нач.отд.	Шуваев	[подпись]
Гл.констр.	Щеголев	[подпись]
Рук.гр.	Сокольцов	[подпись]
Ст.техн.	Запорина	[подпись]

Копировал- [подпись]

ТП 503-3-12.86 КЖ

Профилакторий для поточно-постового обслуживания 250 автобусов

Стадия	Лист	Листов
РП	2	

Общие данные (окончание)

ГИПРОАВТОТРАНС Воронежский филиал

Формат А2

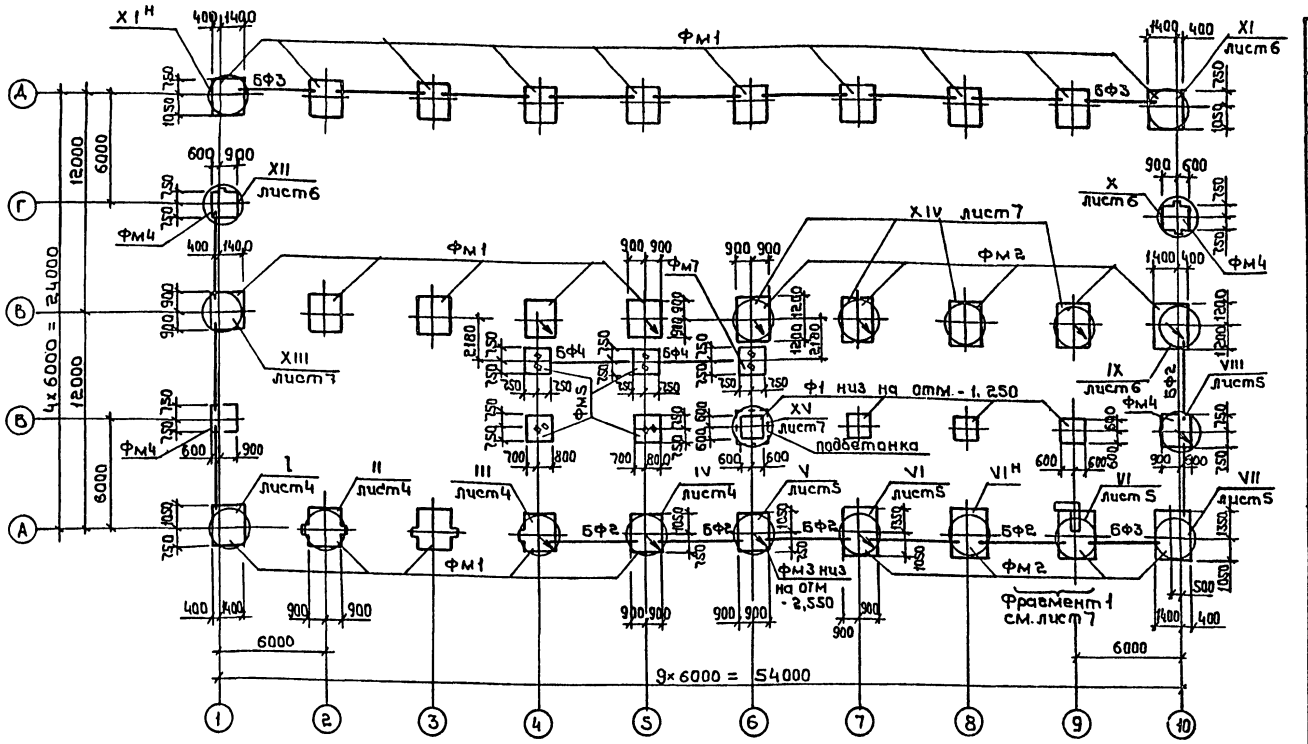

Спецификация к схеме расположения элементов фундаментов

Марка, поз.	Обозначение	Наименование	Кол.	Масса ед, кг	Примечание
		t=-20°C; -30°C			
		Балка фундаментная			
БФ1	1.415-1 вып. 1	ФБ6-2	12	1300	
БФ2	то же	ФБ6-12	5	1500	
БФ3	"	ФБ6-4	3	1200	
БФ4	"	ФБ6-41	2	700	
		t=-40°C			
		Балка фундаментная			
БФ1	1,415-1 вып. 1	ФБ6-12	12	1500	
БФ2	то же	ФБ6-29	5	1900	
БФ3	"	ФБ6-14	3	1300	
БФ4	"	ФБ6-41	8	700	
		Фундамент сборный			
Ф1	1.020-1/83 вып. 1-1	2Ф12.9-1	4	2100	
		Фундамент монолитный			
Фм1	тп лист 8	Фм1	20		
Фм2	лист 8	Фм2	9		
Фм3	лист 9	Фм3	1		
Фм4	лист 10	Фм4	4		
Фм5	лист 10	Фм5	5		
МН1		Болт 1.1М24×1120 В ст3кп2	54	4,5	
		ГОСТ 24379.1-80			

1. Фундаменты монолитные выполнить по подготовке из бетона марки 50 толщиной 100мм, превышающей габарит подошвы фундамента на 100мм в каждую сторону.
2. Набетонки под фундаментные балки, рамы ворот выполнить из бетона марки 150 в одной опалубке с фундаментами.
3. Фундаментные балки укладывать на цементный раствор марки 200. Зазоры между их торцами и фундаментом заделать бетоном марки 150. Набетонку на обрезах фундаментов до отм - 0,030 выполнить из бетона марки 100.
4. Все незамаркированные фундаментные балки имеют марку БФ1.
5. Фрагмент 1 выполнять только для t=-40°C
6. Низ фундаментов, кроме оговоренных на отм. - 1,650м
7. Горизонтальную гидроизоляцию стен выполнить на отм. - 0,030 из слоя цементного раствора состава 1:2 толщиной 30мм.
8. Обратную засыпку пазух фундаментов производить материковым грунтом без включений строительного мусора и чернозема с уплотнением слоями толщиной не более 200мм до объемного веса скелета 1,6 т/м³.
9. Стены толщиной 120 и 250мм выполнить по утолщенной подготовке пола (деталь на листе 7)
10. Фундаменты сборные монтировать по выровненному грунту основания.

Условные обозначения.

Место устройства токоотвода для молниезащиты по детали на листе 5.

Типовой проект 503-3-12.86 Альбом I

Согласовано: Нач. отд. эл. Малахов

Инв. № подл. | Подпись и дата | Взам. инв. №

Привязан	ГНП	Ласаев	
	Нач. отд.	Шуваев	
	Н. контр.	Кокорев	
	Гл. констр.	Щеголев	
	Рук. гр.	Сокольцов	
Инв. №	Ст. инж.	Некрасова	

Копировал:

ТП 503-3-12.86 - КЖ

Профилакторий для поточно-постового обслуживания 250 автобусов

Стадия	Лист	Листов
РП	3	

Схема расположения элементов фундаментов.

ГИПРОАВТОТРАНС. Воронежский филиал

Формат А2

Типовой проект 503-3-12.86 Альбом I

I

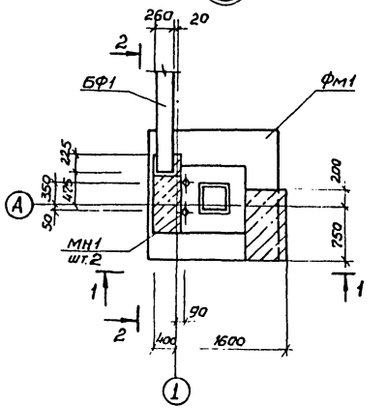

II

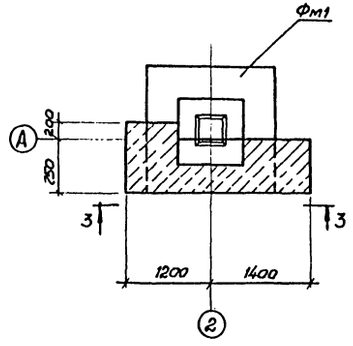

III

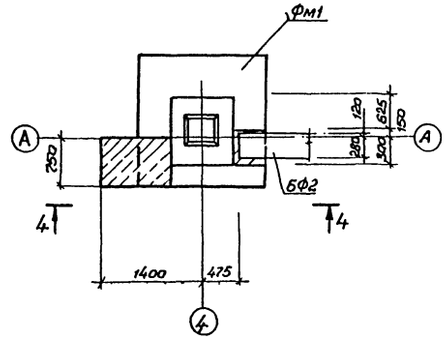

IV

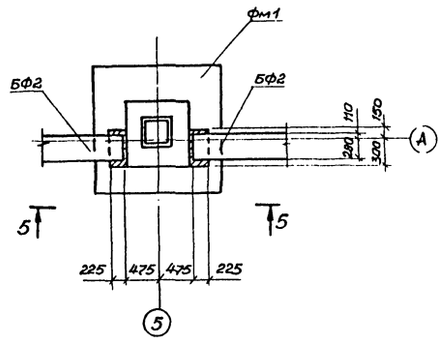

1-1

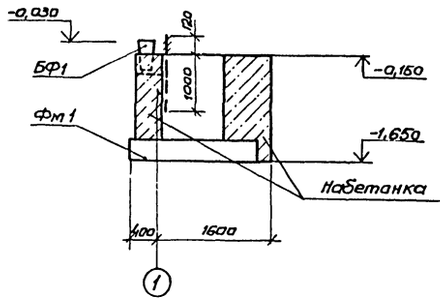

3-3

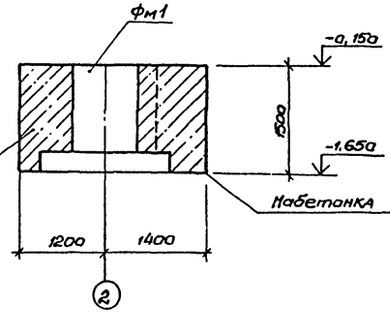

4-4

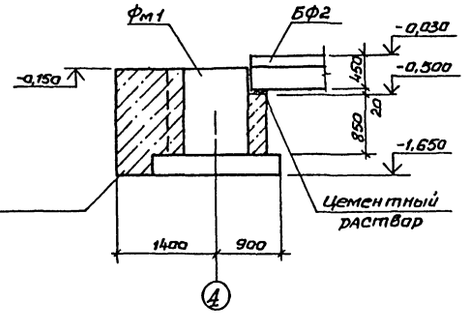

2-2

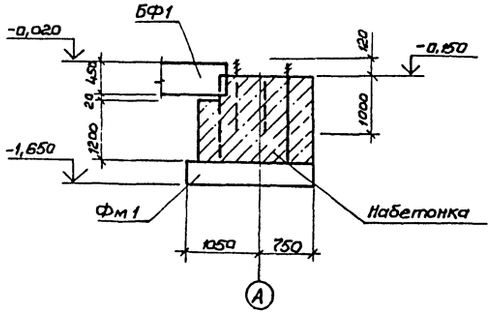

5-5

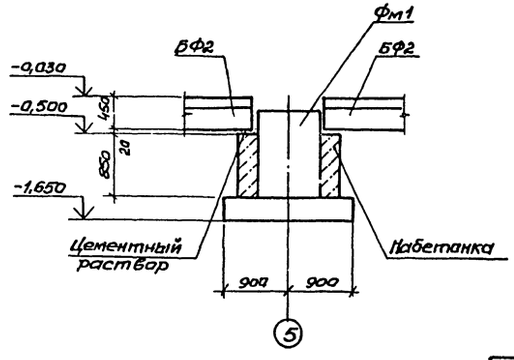

Привязан				ТП 503-3-12.86 КЖ	
				Профилакторий для поточно-постового обслуживания 250 автобусов	
	ГИП	Ласаев			Стадия / Лист / Листов
	Нач.отд.	Шувалов			РП / 4 /
	Н.контр.	Кокорев			
	Гл.конст.	Щеголев		Узлы фундаментов I ÷ IV	ГИПРОАВТОТРАНС Воронежский филиал
	Рук.гр.	Сокольцов			
Инв.№	Ст.инж.	Некрасова			
Копировал					Формат А2

Инв.№ подл. | Подпись и дата | Взам. инв.№

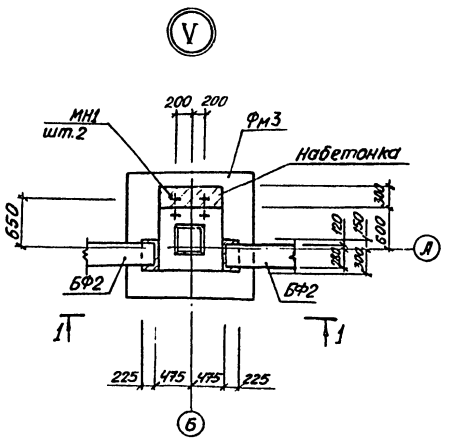

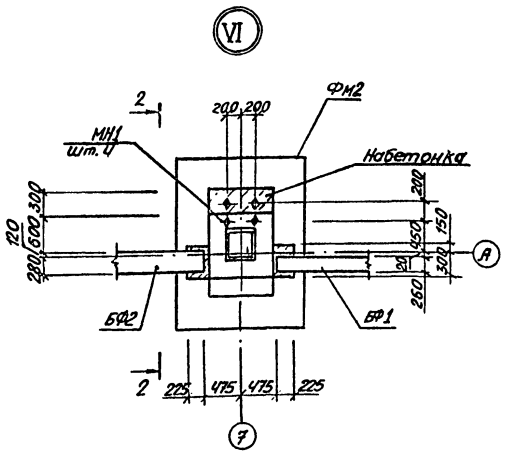

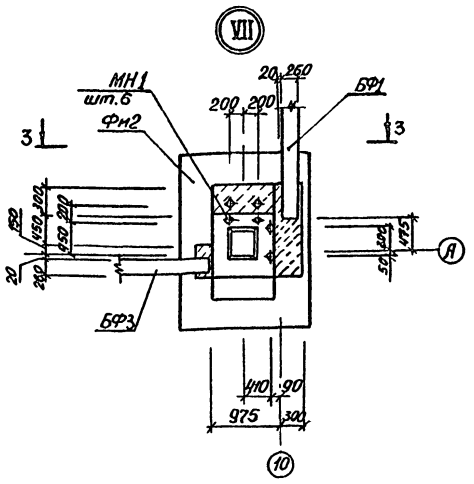

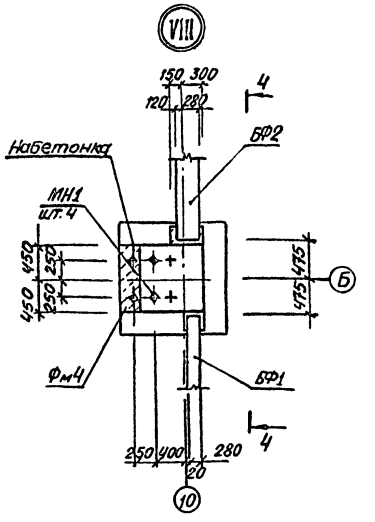

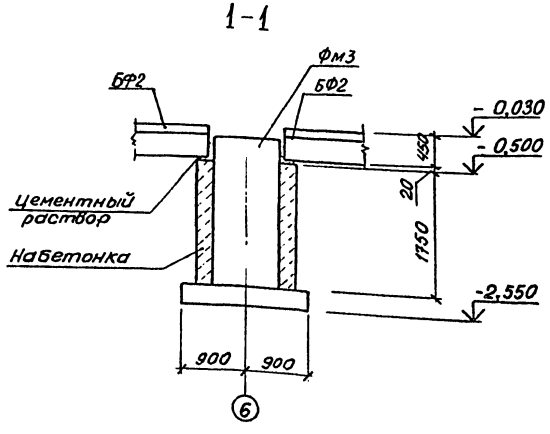

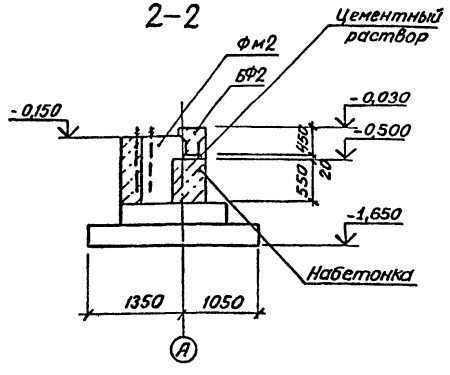

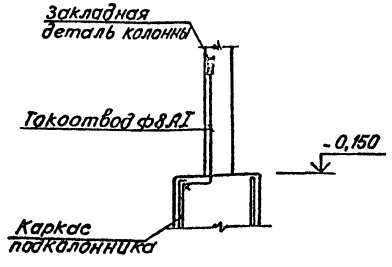

Деталь устройства токоотвода для молниезащиты

Условные обозначения

+ Анкерные болты заложенные и учтенные в конструкции фундамента

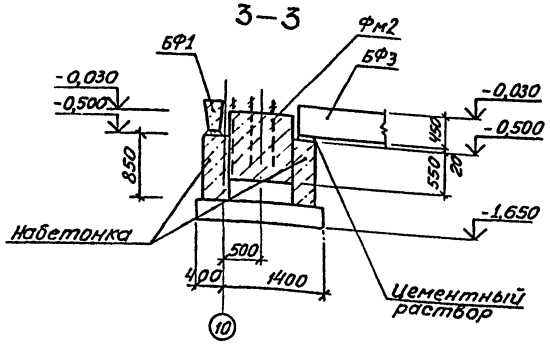

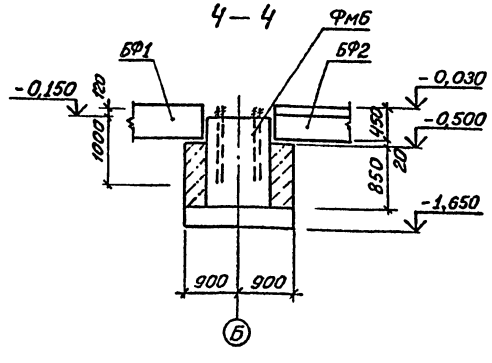

				ТП 503-3-12.86	КЖ
				Профилакторий для поточно-постового обслуживания 250 автобусов	
					Стадия: РП; Лист: 5; Листов:
Привязан				Узлы фундаментов V ÷ VIII	ГИПРОАВТОТРАНС Воронежский филиал
	ГИП	Лясаев			
	Нач. отд	Шувалов			
	Н. контр.	Кокорев			
	Гл. конст.	Щеголев			
Инв. №	Рук. гр.	Сокольцов			
	Ст. инж.	Некрасова			

Копировал:

Формат А2

Инв. № подл. | Подпись и дата | Взам. инв. №

Альбом I

Типовой проект 503-3-12.86

Инв. № подл. | Подпись и дата | Взам. инв. №

IX

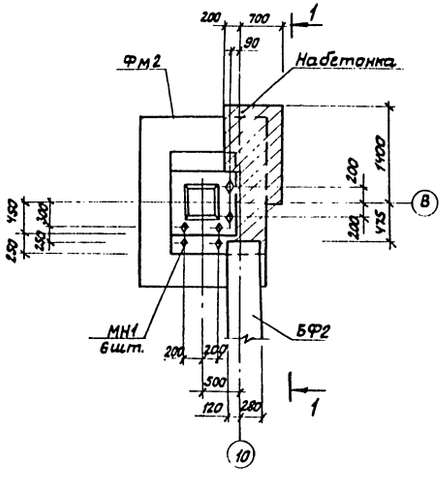

X

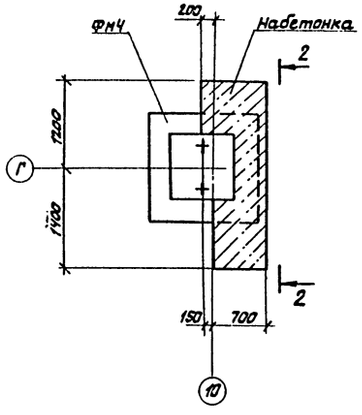

XI

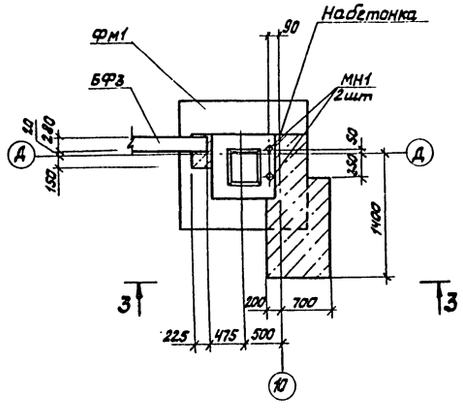

XII

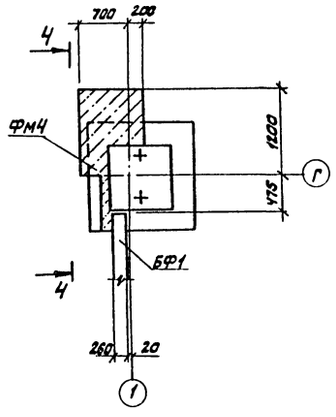

1-1

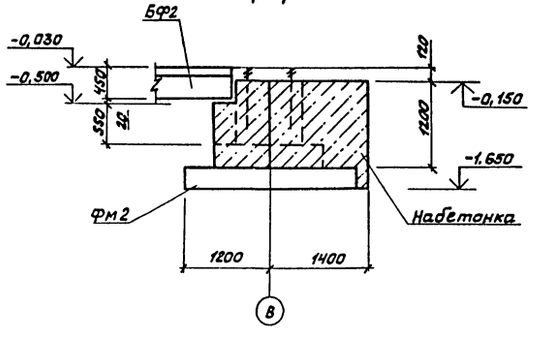

3-3

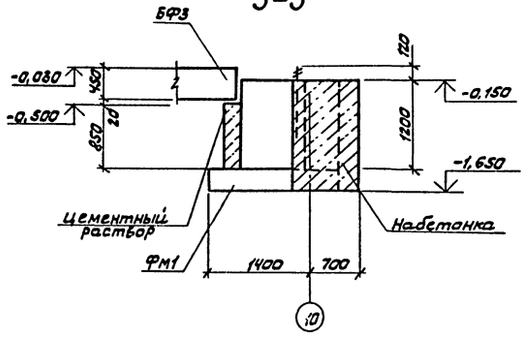

2-2

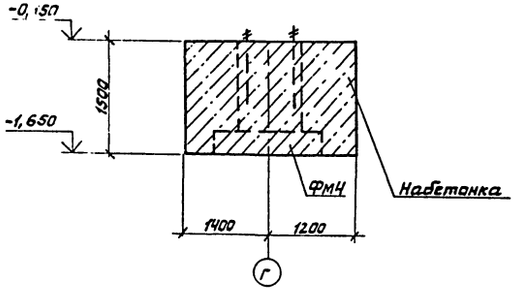

4-4

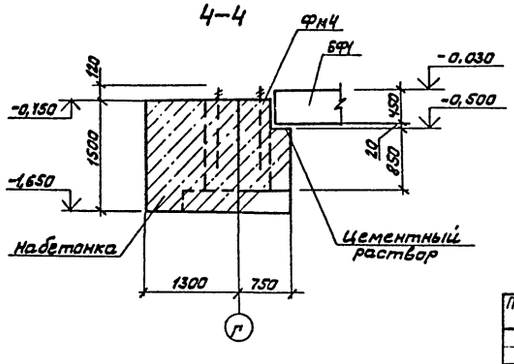

Привязан				ТП 503-3-12.86	КЖС
				Профилакторий для поточно-постового обслуживания 250 автобусов	
	ГИП	Лесаев		Производственный корпус	Стадия: РП; Лист: 6; Листов:
	Нач. отд.	Шубаев			
	Н. контр.	Кокорев			
	Гл. констр.	Щеголев		Узлы фундаментов IX ÷ XII	ГИПРОАВТОТРАНС Воронежский филиал
	Рук. гр.	Сокольцов			
Инв. №	Ст. инж.	Некрасова			

Копировал

Формат А2

Альбом I

Типовой проект 503-3-12.86

XIII

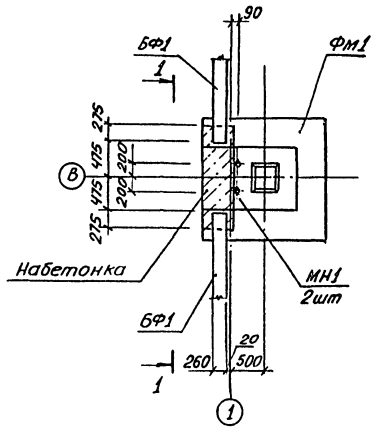

XIV

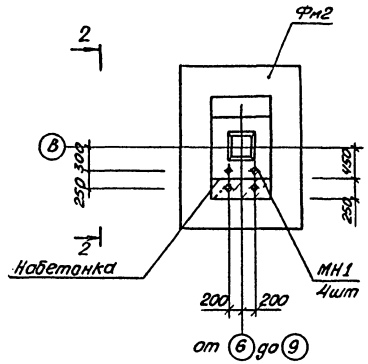

XV

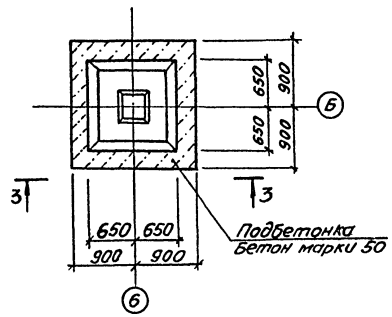

4—4

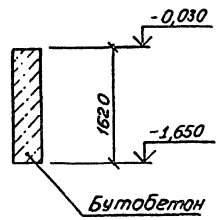

1—1

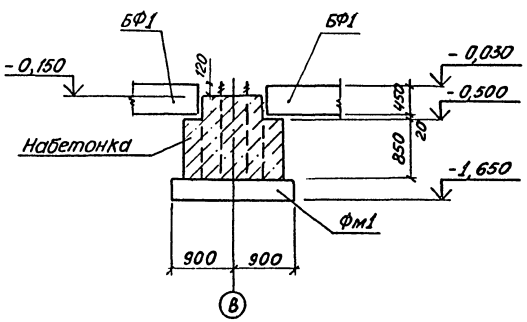

2—2

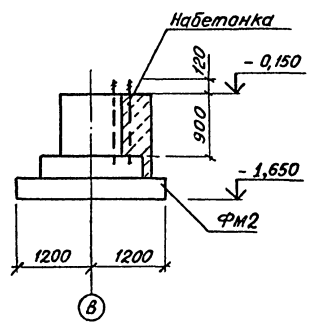

Фрагмент 1

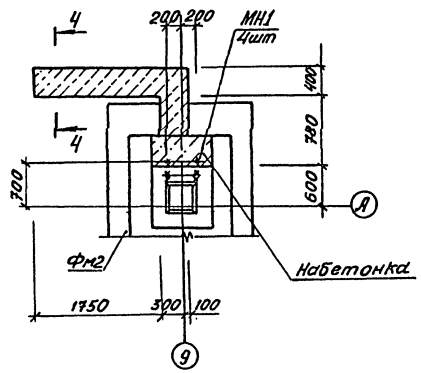

Деталь уталщенной подготовки пола под перегородки в 120 и 250 мм

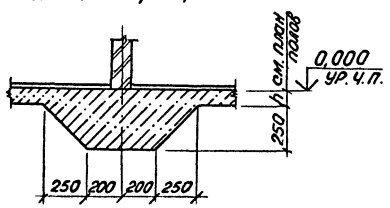

3—3

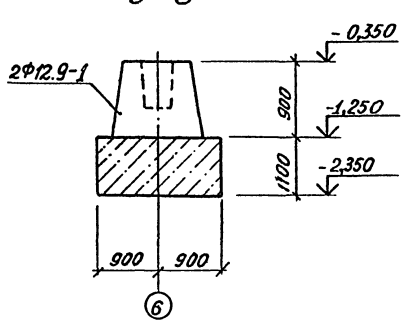

Привязан				ТП 503-3-12.86	КЖ
				Профилактории для поточно-постового обслуживания 250 автобусов	
	ГИП	Пасадев			Стадия: РП; Лист: 7; Листов:
	Нач. отд.	Цыбаев			
	Н. контр.	Кокорев			
	Гл. конст.	Щеголев		Узлы фундаментов XIII ÷ XV, Фрагмент 1	ГИПРОАВТОТРАНС Воронежский филиал
	Рук. гр.	Сокальцов			
Инв. №	Ст. инж.	Некрасова			

Копировал:

Формат А2

Инв. № подл. | Подпись и дата | Взам. инв. №

Альбом I

Типовой проект 503-3-12.86

Инв.№ подл. | Подпись и дата | Взам. инв.№

Фм 1

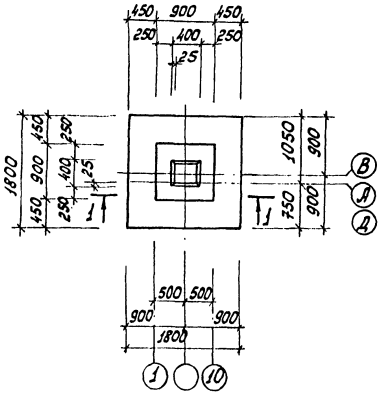

Фм 2

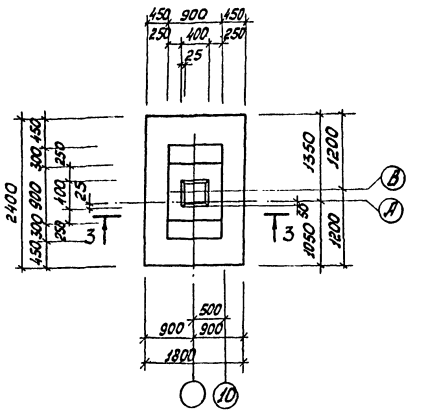

Деталь А

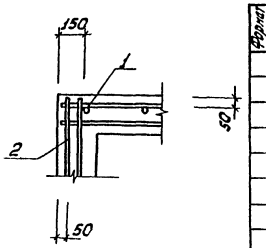

Деталь Б

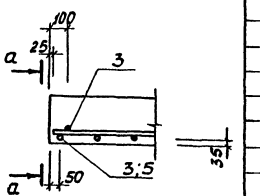

1 - 1

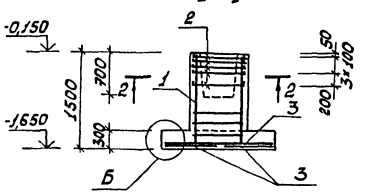

3 - 3

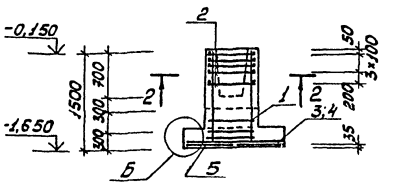

2 - 2

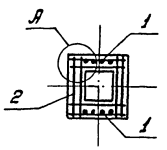

Схема раскладки сеток подошвы Фм 1

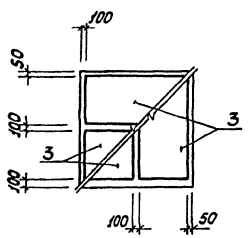

Схема раскладки сеток подошвы Фм 2

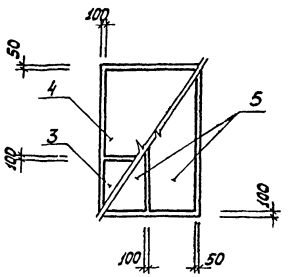

а - а

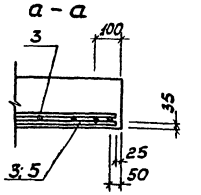

Спецификация элементов монолитных фундаментов Фм 1, Фм 2

Формат	Зона	Поз.	Обозначение	Наименование	Кол.	Примечание
				Фм 1		
				Сборочные единицы		
				Сетки арматурные		
		1	1.412-1/77 Вып.3	СН12 АII-6×15	2	6,0 кг
		2	То же	С А-8 АI	5	2,7 кг
		3	1.410-1/77 Вып.1	С(I)10 АII-8×18	4	6,3 кг
				Материалы		
				Бетон марки 150		1,84 м³
				Фм 2		
				Сборочные единицы		
				Сетки арматурные		
		1	1.412-1/77 Вып.3	СН12 АII-6×15	2	6,0 кг
		2	То же	С А-8 АI	5	2,7 кг
		3	1.410-2 Вып.1	С(I)10 АII-8×18	1	6,3 кг
		4	То же	С(I)10 АII-14×18	1	10,1 кг
		5	"	С(I)12 АII-8×24	2	12,5 кг
				Материалы		
				Бетон марки 150	–	2,57 м³

Ведомость расхода стали на элемент, кг

Марка элемента	Изделия арматурные											Всего
	Арматура класса											
	А-II ГОСТ 5781-82						А-I ГОСТ 5781-82					
	ф10	ф12				Итого	ф6	ф8			Итого	
Фм 1	21,6	10,4				32,0	3,6	15,1			18,7	50,7
Фм 2	14,1	31,3				45,4	2,3	19,2			21,5	66,9

1. К сеткам марки С(1) привязать дополнительные анкерующие стержни по одному с каждой стороны сетки на расстоянии 75 мм от концов продольных стержней 5.

Привязан

Инв.№

ГИП	Ласаев		
Нач.отд.	Шубаев		
Н.контр.	Кокорев		
Гл.конс.	Щеголев		
Рук.гр.	Соколцов		
Ст.инж.	Некрасов		
Ст.техн.	Залфирова		

ТП 503-3-12.86 КЖ

Профилакторий для поточно-постового обслуживания 250 автобусов в

Стадия	Лист	Листов
РП	8	

Фундаменты Фм 1, Фм 2

ГИПРОАВТОТРАНС Воронежский филиал

Формат А2

Типовой проект 503-3-12.86 Альбом I

Фм3

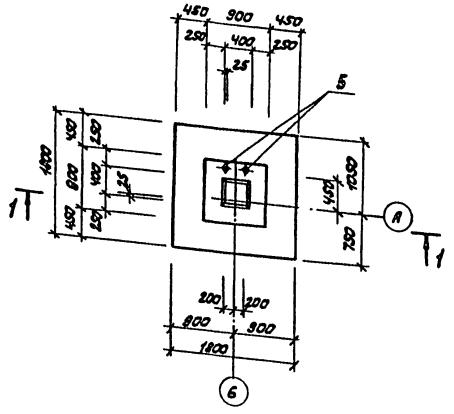

Схема раскладки сеток подошвы

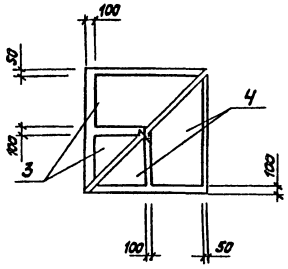

Деталь Б

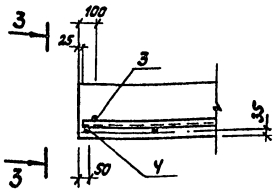

3-3

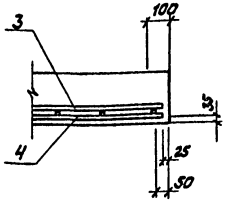

1-1

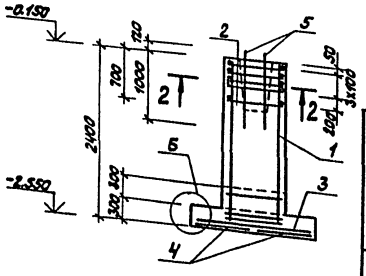

2-2

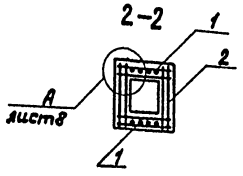

Спецификация элементов монолитных фундаментов Фм3

Формат	Зона	Поз.	Обозначение	Наименование	Кол.	Примечание
				Фм3		
				Сборочные единицы		
				сетки арматурные		
		1	1.412-1/77 вып.3	1С12 АП-6×24	2	9,0 кг
		2	то же	СА-8 АI	5	2,7 кг
		3	1.410-2 вып.1	С(1) 10 АII-8×18	2	6,4 кг
		4	то же	С(1) 12 АII-8×18	2	9,45 кг
				Детали		
		5		Болт 1,1 М24×1120 Вст3 кп2	2	4,5 кг
				ГОСТ 24379.1-80		
				Материалы		
				Бетон марки 150	-	2 м³

Таблица усилий

Схема	Марка	Вес снегового покрова н/м²	Скоростной напор ветра, н/м² 270					350					t°C
			нагрузки расчетные										
			Nтс	Mx тсм	Qx тс	My тсм	Qy тс	N тс	Mx тсм	Qx тс	My тсм	Qy тс	
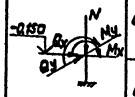	Фм1	1000	43,9	6,43	0,97	0,95	0,17	43,9	7,34	1,26	1,23	0,22	-30
			58,4	2,43	0,43	1,85	0,33	58,4	3,16	0,56	2,4	0,43	
		1500						46,1	7,34	1,26	1,23	0,22	
								62,7	3,16	0,56	2,4	0,43	
	Фм2	1000	65,7	12,6	0,97	0,95	1,17	65,9	13,54	1,26	1,23	0,22	
			84,8	13,5	0,43	1,85	0,33	84,8	14,3	0,56	2,4	0,43	
		1500						68,1	13,84	1,26	1,23	0,22	
								89,1	14,26	0,56	2,4	0,43	
	Фм3	1000	46,5	6,43	0,97	0,95	0,17	46,5	7,34	0,97	1,23	0,22	
		1500						48,7	7,38	0,97	1,23	0,22	
	Фм4	1000	14,64	3,3	0,78			14,64	3,3	0,78			
		1500	28,54	1,2	0,78			28,54	1,2	0,78			
	Фм5				N=7,0 тс			M=0,6 тсм					

Ведомость расхода стали на элемент, кг

Марка элемента	Изделия арматурные											Всего
	Арматура класса											
	А-II							А-I				
	ГОСТ 5781-82							ГОСТ 5781-82				
	Ф10	Ф12					Итого	Ф6	Ф8		Итого	
Фм3	10,8	33,3					44,1	1,8	17,3		19,1	63,2

1. К сеткам марки С(1) приварить дополнительные анкерующие стержни по одному с каждой стороны сетки на расстоянии 75 мм от концов продольных стержней.
2. Фундаменты разработаны на основной вариант: температура наружного воздуха -30°С, скоростной напор ветра для I и вес снегового покрова для III географических районов.

ГИП	Ласаев		
Нач.отд.	Шуваев		
Н.контр.	Кокорев		
Гл.конс.	Щеголев		
Рук.гр.	Сокольцов		
Ст.инж.	Некрасова		
Ст.тех.	Запорина		

Привязан

Инв.№

ТП 503-3-12.86 КЖ

Профилакторий для поточно-постового обслуживания 250 автобусов

Стадия	Лист	Листов
РП	9	

Фундамент Фм3

ГИПРОАВТОТРАНС Воронежский филиал

Инв.№ подл. | Подпись и дата | Взам.инв.№

Копировал

Формат А2

Типовой проект 503-3-12.86 Альбом I

Фм 4; Фм 5

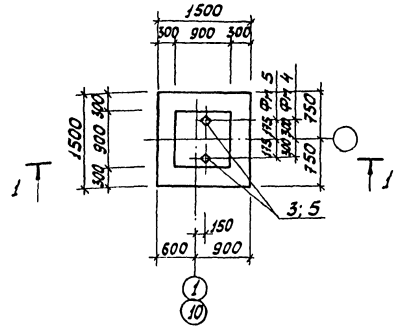

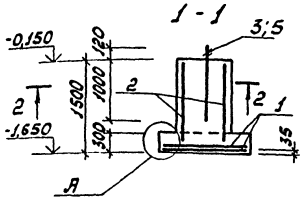

Схема раскладки сеток подошвы Фм 4; Фм 5

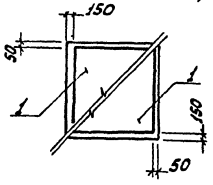

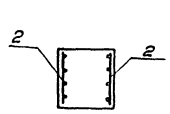

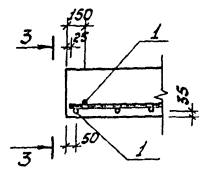

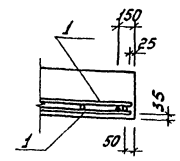

Таблица усилий

Схема	Марка	Вес снегового покрова, Н/м²	Скоростной напор ветра, Н/м²	N Тб	Mx, Тс·м	Qx, Тс	My, Тс·м	Qy, Тс	N Тс	Mx, Тс·м	Qx, Тс	My, Тс·м	Qy, Тс	t°C
			350 Нагрузки расчетные						450 Нагрузки расчетные					
	Фм1	700							41,1	8,6	1,64	1,58	0,3	-40
									54,1	4,1	0,73	3,1	0,4	
		1000	350	43,3	7,45	1,26	1,23	0,22						
			450	58,4	3,16	0,56	2,4	0,43						
		1500	350	45,5	7,45	1,26	1,23	0,22						
			450	62,7	3,16	0,56	2,4	0,43						
	Фм2	700							63,1	14,8	1,64	1,58	0,3	
									80,5	15,2	0,73	3,1	0,4	
		1000	350	65,3	13,7	1,26	1,23	0,22						
			450	84,8	14,3	0,56	2,4	0,43						
		1500	350	67,5	13,65	1,26	1,23	0,22						
			450	89,1	14,3	0,56	2,4	0,43						
-0,150 N My Mx Qx Qy	Фм3	700							56,0	0,9	1,64	1,58	0,3	
		1000	350	58,2	11,65	1,26	1,23	0,22						
			450											
		1500	350	60,4	10,85	1,26	1,23	0,22						
			450											
	Фм4	700							14,85	4,46	1			
									23,86	0,09	1			
		1000	350	14,85	4,46	0,78								
			450	29,5	1,16	0,78								
		1500	350	14,85	4,46	0,78								
			450	29,5	1,16	0,78								
	Фм1	700							38,0	7,5	1,64	1,58	0,3	-20
									54,1	4,1	0,73	3,1	0,4	
	Фм2								60,0	13,7	1,64	1,58	0,3	
									80,5	15,2	0,73	3,1	0,4	
	Фм3								52,9	10,9	1,64	1,58	0,3	
	Фм4								11,8	3,23	1,00			
									24,8	1,32	1,0			

Спецификация элементов монолитных фундаментов Фм 4; Фм 5

Формат	Зона	Поз.	Обозначение	Наименование	Кол	Примечание
				Фм 4		
				Сборочные единицы		
				Сетки арматурные		
		1	1.410-2 Вып.1	С10 АII-14×15	2	8,13кг
		2	1.412-1/77 Вып.3	СН12АII-6×15	2	6,0кг
		3		Болт 1.1М24×950Вст3кп2 ГОСТ 24379.1-80	2	4,5кг
				Материалы		
				Бетон марки 150	—	0,92м³
				Фм 5		
				Сборочные единицы		
				Сетки арматурные		
		1	1.410-2 Вып.1	С10 АII-14×15	2	8,13кг
		2	1.412-1/77 Вып.3	СН12АII-6×15	2	6,0кг
		5		Болт 1.1М20×950Вст3кп2 ГОСТ 24379.1-80	2	4,5кг
				Материалы		
				Бетон марки 150	—	0,92м³

Ведомость расхода стали на элемент, кг

Марка элемента	Изделия арматурные: Арматура класса A-II ГОСТ 5781-82 ϕ10	ϕ12			Итого	A-I ГОСТ 5781-82 ϕ6	ϕ8			Итого	Всего
Фм 4, 5	14,3	10,4			24,7	1,9	1,6			3,5	28,2

Привязан			
Инв.№			

ГИП	Ласаев		
Нач.отд.	Шубаев		
Н.контр.	Кокорев		
Гл.констр.	Щеголев		
Рук.гр.	Сокольцов		
Ст.инж.	Некрасова		
Ст.техн.	Залорина		

ТП 503-3-12.86 КЖ

Профилакторий для потоково-постового обслуживания 250 автобусов

Стадия	Лист	Листов
РП	10	

Фундаменты Фм 4, Фм 5

ГИПРОАВТОТРАНС Воронежский филиал

Инв.№ подл. | Подпись и дата | Взам.инв.№

Калировал

Формат А2

Типовой проект 503-3-12.86 Альбом I

Схема расположения элементов каркаса

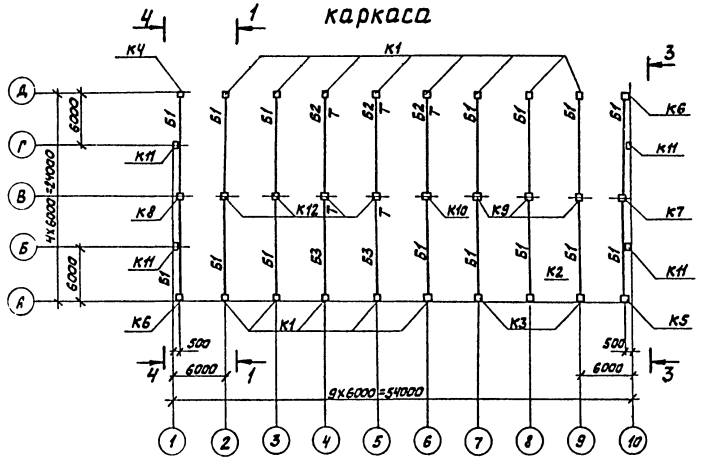

1-1

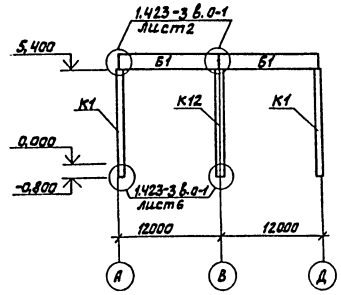

3-3; 4-4

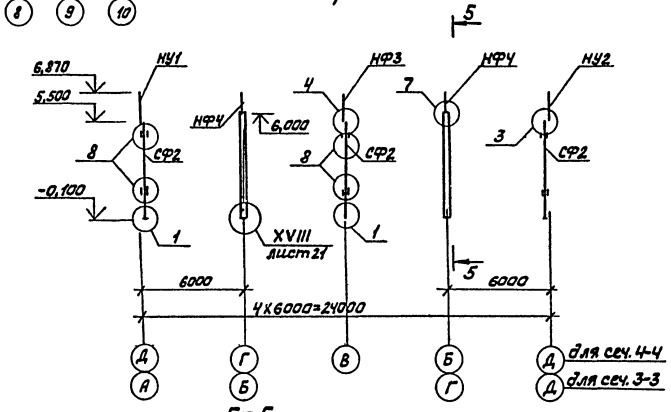

Схема расположения элементов антресоли

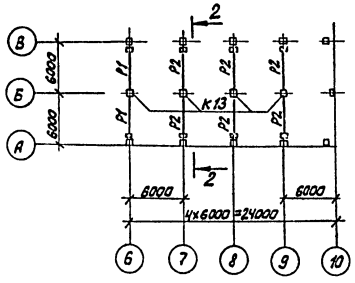

2-2

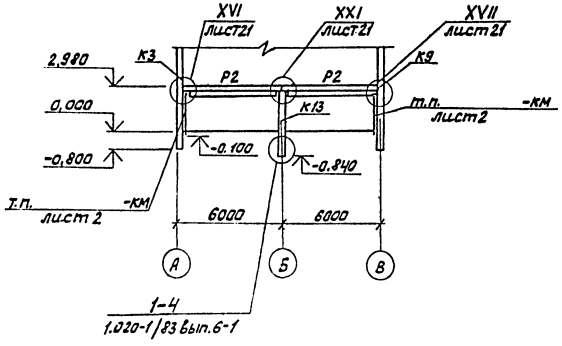

5-5

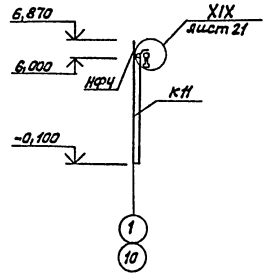

1. Сварку производить электродами типа Э42 по ГОСТ 9467-75 в соответствии с узлами, замаркированными на листе.
2. Балки Б2 и Б3 ориентировать по знаку Т.
3. Закладные детали колонн для крепления стеновых панелей должны быть оцинкованы методом металлизации.
4. Стальные изделия и закладные детали, кроме выше оговоренных, окрасить 2 слоями эмали ПФ-133 (ГОСТ 926-82) по грунтовке 2 слоями ФЛ-03К (ГОСТ 9109-81).
5. Узлы, кроме оговоренных, замаркированы по серии 1.030.1-1, вып. 3-3

				ТП 503-3-12.86	КЖ
				Профилакторий для поточно-постового обслуживания 250 автобусов	
Привязан	ГИП	Ласаев			Стадия: РП; Лист: 11; Листов:
	Нач.отд.	Щуваев			
	Н.контр.	Кокорев			
	Гл.констр.	Щеголев		Схема расположения элементов каркаса и антресоли	ГИПРОАВТОТРАНС Воронежский филиал
	Рук.гр.	Сокольцов			
Инв.№	Ст.инж.	Некрасова			

Копировал Формат А2

Типовой проект 503-3-12.86 Альбом I

Спецификация к схеме расположения элементов каркаса и антресоли

Марка, поз.	Обозначение	Наименование	Кол.	Масса ед., кг	Примечание
		Балки			
		P_0=700 Н/м² (70 кгс/м²)			
		P_0=1000 Н/м² (100 кгс/м²)			
Б1	ТП ал. IV	1БСП12-2Вр II -На	15	4500	
Б2	то же	1БСП12-2Вр II -Нб	3	4500	
Б3	"	1БСП12-2Вр II -Нв	2	4500	
		P_0=1500 Н/м² (150 кгс/м²)			
Б1	ТП. ал. IV	1БСП12-3Вр II -На	15	4500	
Б2	то же	1БСП12-3Вр II -Нб	3	4500	
Б3	"	1БСП12-3Вр II -Нв	2	4500	
		Ригели			
Р1	1.020-1/83 Вып. 3-4	РОР 4.56-30 Ат V	2	2350	
Р2	то же	РДР 4.56-70 Ат V	6	2550	
		Колонны			
		g_0=450 Н/м² (45 кгс/м²)			
К1	ТП ал. IV	К54-7а	13	1400	
К2	то же	К54-7б	1	1400	
К3	"	К54-7в	2	1400	
К4	"	К54-7г	1	1400	
К5	"	К54-7д	1	1400	
К6	"	К54-7е	2	1400	
К7	"	К54-15а	1	1500	
К8	"	К54-15б	1	1500	
К9	"	К54-15в	3	1500	
К10	"	К54-15г	1	1500	
К11	"	1КФ61-1а	4	1400	
К12	1.423-3 Вып. 1	К54-15	4	1500	
К13	1.020-1/83 Вып. 2-9	1КВ 4.42-2	4	1400	

(продолжение)

Марка, поз.	Обозначение	Наименование	Кол.	Масса ед., кг	Примечание
		Колонны			
		g_0=350 Н/м² (35 кгс/м²)			
		g_0=270 Н/м² (27 кгс/м²)			
К1	ТП. ал. IV	К54-4а	13	1400	
К2	то же	К54-4б	1	1400	
К3	"	К54-4в	2	1400	
К4	"	К54-4г	1	1400	
К5	"	К54-4з	1	1400	
К6	"	К54-4е	2	1400	
К7	"	К54-14а	1	1500	
К8	"	К54-14б	1	1500	
К9	"	К54-14в	3	1500	
К10	"	К54-14г	1	1500	
К11	"	1КФ61-1а	4	1400	
К12	1.423-3 Вып. 1	К54-14	4	1500	
К13	1.020-1/83 Вып. 2-9	1КВ 4.42-2	4	1400	
		Изделия стальные			
СФ2	1.030.1-1 Вып. 4-1	СФ2	6	300,4	
НУ1	То же	НУ1а	2	32	С=1570
НУ2	"	НУ2а	2	32	С=1570
НФ3	"	НФ3	2	42.0	
НФ4	"	НФ4	4	35,2	
ИМ1	ТП. ал. IV	ИМ1	4	31,4	
ИМ2	То же	ИМ2	4	8,2	
ИМ3	"	ИМ3	4	6,2	

Инв. № подл. | Подпись и дата | Взам. инв. №

Привязан

Инв. №

ГИП	Лысаев	
Нач. отд.	Шубаев	
Н. контр.	Кокарев	
Гл. констр.	Щеголев	
Рук. гр.	Сокольцов	
Ст. инж.	Некрасова	

ТП 503-3-12.86 КЖ

Профилакторий для поточно-постового обслуживания 250 автобусов

Стадия	Лист	Листов
РП	12	

Спецификация к схеме расположения элементов каркаса и антресоли.

ГИПРОАВТОТРАНС Воронежский филиал

Копировал

Формат А2

Альбом I

Типовой проект 503-3-12.86

Схема расположения панелей стен по оси А

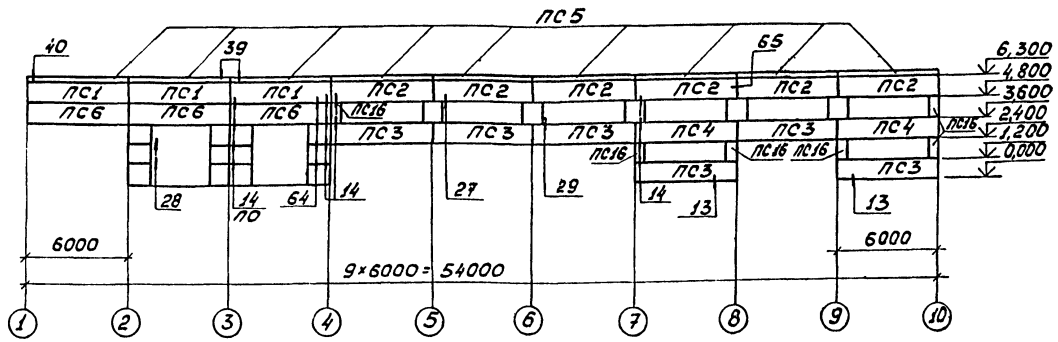

Схема расположения панелей стен по оси Д

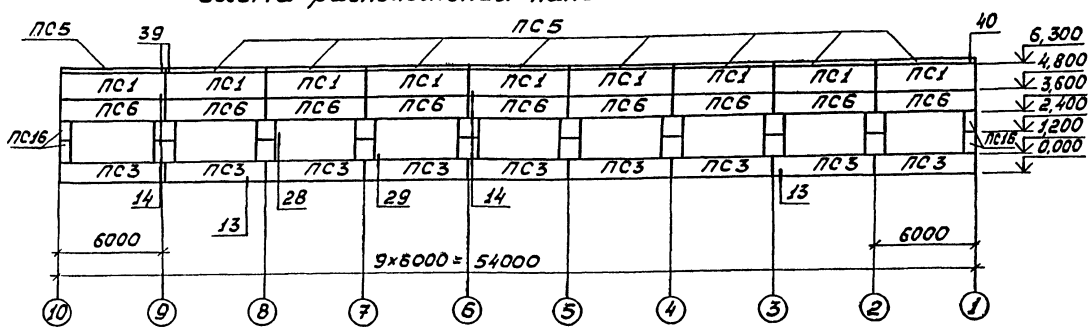

Схема расположения панелей стен по оси 1

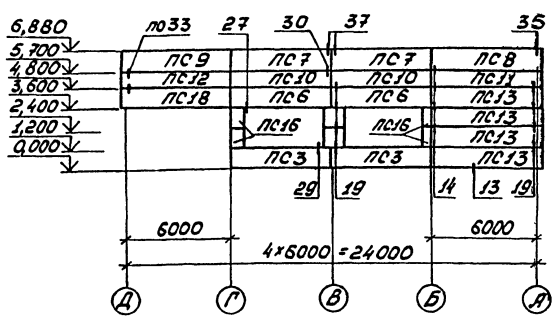

Схема расположения панелей стен по оси 10

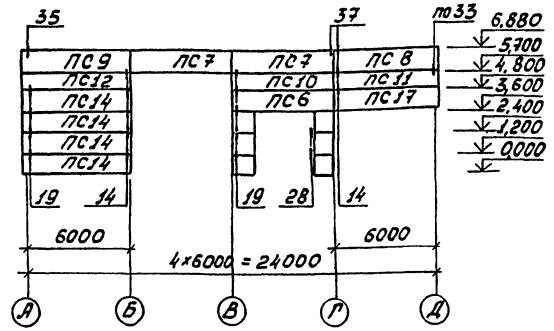

1. Узлы замаркированы по серии 1.030.1-1 вып. 3-3.
2. Все незамаркированные панели имеют марку ПС15.
3. Панели запроектированы из легкого бетона с объемным весом в сухом состоянии 900кгс/м³.
4. Крепление карнизной панели к подкарнизной выполнить по листу 1.030.1-10-3-2400.
5. Монтаж стеновых панелей вести после выполнения кирпичной кладки.
6. Сварку производить электродами типа Э42 по ГОСТ 9467-75 в соответствии с узлами, замаркированными на листе.

Инв.№ подл. | Подпись и дата | Взам.инв.№

Привязан

Инв.№

ГИП	Ласаев		
Нач.отд.	Шубаев		
Н.контр.	Кокорев		
Гл.конст.	Щеголев		
Рук.гр.	Кокорев		
Ст.инж.	Некрасова		

ТП 503-3-12.86 КЖ

Профилакторий для поточно-тестового обслуживания 250 автобусов

Стадия	Лист	Листов
РП	13	

Схемы расположения панелей стен

ГИПРОАВТОТРАНС Воронежский филиал

Копировал

Формат А2

Альбом I

Типовой проект 503-3-12.86

Спецификация к схеме расположения панелей стен

Марка, поз.	Обозначение	Наименование	Кол.	Масса ед., кг	Примечание
		Панели стен			
		t = -20°			
ПС1	1.030.1-1 вып. 1-1	ПС60.15.2,0-2.Л-35	12	2170	
ПС2	то же	ПС60.15.2,0-2.Л-40	6	2170	
ПС3	"	ПС60.12.2,0-2.Л-36	17	1740	
ПС4	"	ПС60.12.2,0-2.Л-38	2	1740	
ПС5	"	ПК60.6,5-Л	18	1200	
ПС6	"	ПС60.12.2,0-2.Л-37	15	1740	
ПС7	"	ПС60.12.2,0-2Л-34	4	1740	
ПС8	"	ПС62,5.12.2,0-2.Л-1.34	2	1810	
ПС9	"	ПС62,5.12.2,0-2Л-2.34	2	1810	
ПС10	"	ПС60.9.2,0-2.Л-31	3	1310	
ПС11	"	ПС62,5.9.2,0-2Л-1.31	2	1370	
ПС12	"	ПС62,5.9.2,0-2.Л-2.31	2	1370	
ПС13	"	ПС62,5.12.2,0-2.Л-1.31	4	1810	
ПС14	"	ПС62.5.12.2,0-2Л-2,31	4	1810	
ПС15	"	2ПС12.12.2,0-Л-59	41	340	
ПС16	"	2ПС6.12.2,0-Л-60	14	170	
ПС17	"	ПС62,5.12.2,0-2Л-1.37	1	1810	
ПС18	"	ПС62,5.12.2,0-2Л-2.37	1	1810	
		t = -30° С			
ПС1	1.030.1-1 Вып. 1-1	ПС60.15.2,5-2.Л-35	12	2660	
ПС2	то же	ПС60.15.2,5-2.Л-40	6	2660	
ПС3	"	ПС60.12.2,5-3.Л-36	17	2120	
ПС4	"	ПС60.12.2,5-3.Л-38	2	2120	
ПС5	"	ПК60.7-Л	18	1300	
ПС6	"	ПС60.12.2,5-3.Л-37	15	2120	
ПС7	"	ПС60.12.2,5-3.Л-34	4	2120	
ПС8	"	ПС63.12.2,5-3.Л-1.34	2	2230	
ПС9	"	ПС63.12.2,5-3.Л-2.34	2	2230	
ПС10	"	ПС60.9.2,5-2.Л-31	3	1600	
ПС11	"	ПС63.9.2,5-2.Л-1.31	2	1680	
ПС12	"	ПС63.9.2,5-2.Л-2.31	2	1680	
ПС13	"	ПС63.12.2,5-3.Л-1.31	4	2230	
ПС14	"	ПС63.12.2,5-3.Л-2.31	4	2230	
ПС15	"	2ПС12.12.2,5-Л-59	41	420	
ПС16	"	2ПС6.12.2,5-Л-60	14	210	

Инв. № подл. | Подпись и дата | Взам. инв. №

продолжение

Марка, поз.	Обозначение	Наименование	Кол.	Масса ед., кг	Примечание
ПС17	1.030.1-1 вып. 1-1	ПС63.12,2,5-3.Л-1.37	1	2230	
ПС18	то же	ПС63.12.2,5-3.Л-2.37	1	2230	
		t = -40°С			
ПС1	1.030.1-1 вып.1-1	ПС60.15.3,0-3.Л-35	12	3140	
ПС2	то же	ПС60.15.3,0-3.Л-40	6	3140	
ПС3	"	ПС60.12.3,0-3.Л-36	17	2510	
ПС4	"	ПС60.12.3,0-3.Л-38	2	2510	
ПС5	"	ПК60.7,5-Л	18	1400	
ПС6	"	ПС60.12.3,0-3.Л-37	15	2510	
ПС7	"	ПС60.12.3,0-3.Л-34	4	2510	
ПС8	"	ПС63,5.12.3,0-3.Л-34	2	2660	
ПС9	"	ПС63,5.12.3,0-3.Л-234	2	2660	
ПС10	"	ПС60.9.3,0-6.Л-31	3	1910	
ПС11	"	ПС63,5.9.3,0-6.Л-1.31	2	2000	
ПС12	"	ПС63,5.9.3,0-6.Л-2.31	2	2000	
ПС13	"	ПС63,5.12.3,0-3.Л-1.31	4	2660	
ПС14	"	ПС63,5.12.3,0-3.Л-2.31	4	2660	
ПС15	"	2ПС12.12.3,0-Л-59	41	500	
ПС16	"	2ПС6.12.3,0-Л-60	14	250	
ПС17	"	ПС63,5.12.3,0-3.Л-1,37	1	2660	
ПС18	"	ПС63,5.12.3,0-3.Л-2.37	1	2660	

окончание

Марка, поз.	Обозначение	Наименование	Кол.	Масса ед., кг	Примечание
		Элементы соединительные			
Т3	1.030.1-1 Вып. 4-1	Т3	174	0,2	
Т8	то же	Т8	55	0,5	
Т9	"	Т9	4	0,4	
Т10	"	Т10	32	0,5	
Т24	"	Т24	24	1,1	
19	1.030.1-1.3-2-514		82	0,7	
22	515		34	1,2	
29	516		4	0,7	
		для t = -20°С; -30°С			
А1	1.030.1-1 Вып.0-3	А3	54	0,4	
А2	то же	А2	36	1,2	
А3	"	А3	54	0,4	
		для t = -40°С			
А1	1.030.1-1 Вып.0-3	А2	36	0,7	
А2	то же	А2	36	1,2	
А4	"	А4	54	1,5	

Привязан

Инв. №

ГИП	Лисаев	
Н. конт.	Кокорев	
Нач. отд.	Шувалев	
Гл. конст.	Щеголев	
Рук. гр.	Сокольцов	
Ст. инж.	Некрасова	

ТП 503-3-12.86 КЖ

Профилакторий для поточно-постового обслуживания 250 автобусов

Стадия	Лист	Листов
РП	14	

Спецификация к схеме расположения панелей стен

ГИПРОАВТОТРАНС Воронежский филиал

Копировал

Формат А2

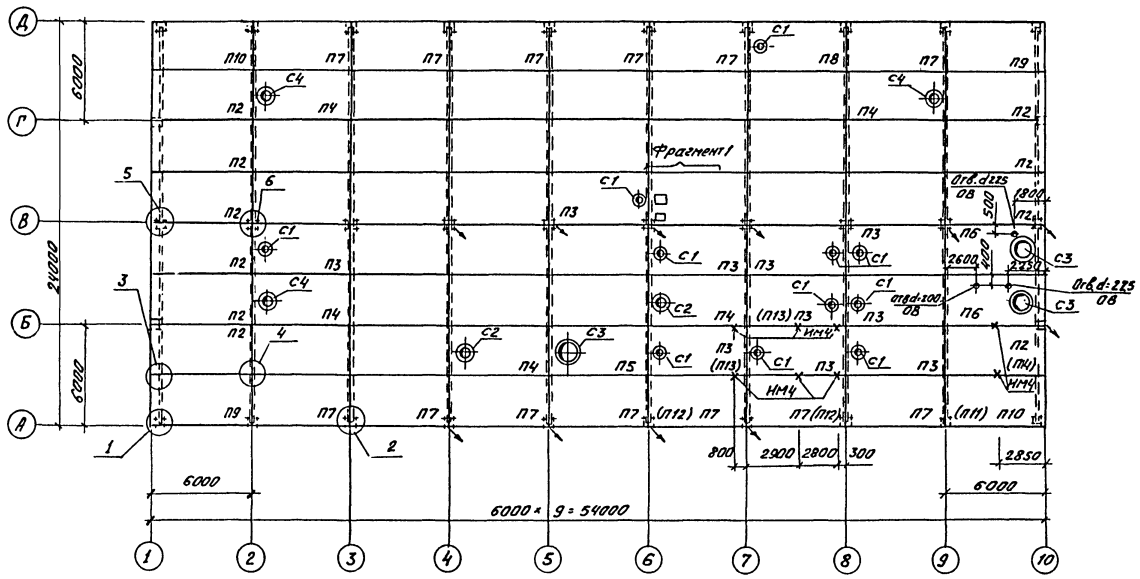

Фрагмент 1

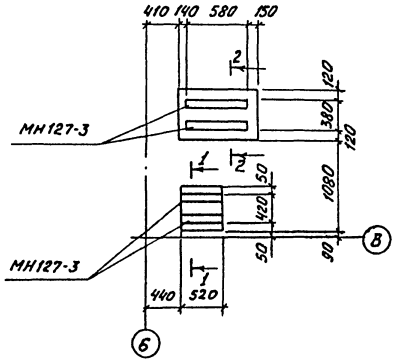

1-1; 2-2

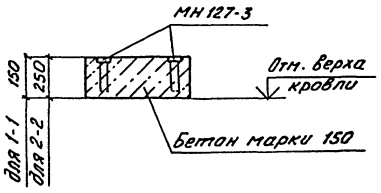

1. Марки плит в скобках даны для снеговой нагрузки $p_0 = 700$ Н/м².
2. Узлы замаркированы по серии 2.460-2 вып. 2.
3. Все незамаркированные плиты имеют марку П1.
4. Раскладку и приварку плит покрытия выполнить в соответствии с указаниями серии 2.460-2 вып. 0 и 2 и общих указаний в типовых сериях конструкций. Каждая плита должна быть приварена не менее чем в 3-х точках
5. Сварку производить электродами типа Э42 по ГОСТ 9467-75.
6. Швы между плитами тщательно заполнить бетоном марки 200.
7. Соединительные элементы и закладные детали плит покрытия окрасить 2 слоями эмали ПФ-133 (ГОСТ 926-82) по грунтовке 2 слоями ФЛ-03К (ГОСТ 9109-81).

Условные обозначения

↘ Место устройства токоотвода для молниезащиты по узлу XX на листе 21

					ТП 503-3-12.86		КЖ
					Профилакторий для поточно-постового обслуживания 250 автобусов		
Привязан			ГИП	Ласаев		Стадия	Лист	Листов
			Нач.отд.	Шуваев		РП	15	
			Н.контр.	Кокорев				
			Гл.конс.	Щеголев	Схема расположения элементов покрытия	ГИПРОАВТОТРАНС Воронежский филиал	
			Рук.гр.	Сокольков			
Инв. №			Ст.инж.	Некрасова			

Копировал Мос... Формат А2

Типовой проект 503-3-12.86 Альбом I

Согласовано: Инв. № подл. | Подп. и дата | Взам. инв. №

Альбом I

Типовой проект 503-3-12.86

Спецификация к схеме расположения элементов покрытия

Марка, поз.	Обозначение	Наименование	Кол.	Масса ед, кг	Примечание
		плиты покрытия			
		t=-20°C			
		P_0=700 Н/м² (70 кгс/м²)			
П1	1.465.1-10/82 Вып.1	1ПГ-1ВрIIТ-60ПФН-200п	26	2980	
П2	то же	1ПГ-1ВрIIТ-60ПФН-200п-а	9	2980	
П3	"	1ПВ4-1ВрIIТ-60ПФН-200п	8	3630	
П4	"	1ПВ7-2ВрIIТ-60ПФН-200п	5	3470	
П5	"	1ПВ10-2ВрIIТ-60ПФН-200п	1	3920	
П6	"	1ПВ10-2ВрIIТ-60ПФН-200п-а	2	3920	
П7	"	1ПГ-1ВрIIТ-60ПФН-200п-б	11	2980	
П8	1.465.1-10/82 Вып.1	1ПВ4-1ВрIIТ-60ПФН-200п-б	1	3630	
П9	т.п ал.IV	1ПГ-1ВрIIТ-60ПФН-200п-в	2	2980	
П10	тп ал.IV	1ПГ-1ВрIIТ-60ПФН-200п-г	1	2980	
П11	тп ал.IV	1ПГ-2ВрIIТ-60ПФН-200п-г	1	2980	
П12	1.465.1-10/82 Вып.1	1ПГ-2ВрIIТ-60ПФН-200п-б	2	2980	
П13	то же	1ПВ4-2ВрIIТ-60ПФН-200п	2	3630	
П14	"	1ПГ-2ВрIIТ-60ПФН-200п-а	1	2980	
		t=-30°C			
		P_0=1000 Н/м² (100 кгс/м²)			
		P_0=1500 Н/м² (150 кгс/м²)			
П1	1.465.1-10/82 Вып.1	1ПГ-2ВрIIТ-80ПФН-200п	26	3050	
П2; П14	то же	1ПГ-2ВрIIТ-80ПФН-200п-а	10	3050	
П3; П13	"	1ПВ4-2ВрIIТ-80ПФН-200п	10	3620	
П4	"	1ПВ7-2ВрIIТ-80ПФН-200п	5	3520	
П5	"	1ПВ10-2ВрIIТ-80ПФН-200п	1	3820	
П6	"	1ПВ10-2ВрIIТ-80ПФН-200п-а	2	3520	
П7; П12	"	1ПГ-2ВрIIТ-80ПФН-200п-б	13	3050	
П8	"	1ПВ4-2ВрIIТ-80ПФН-200п-б	1	3620	
П9	т.п ал.IV	1ПГ-2ВрIIТ-80ПФН-200п-в	2	3050	
П10; П11	тп ал.IV	1ПГ-2ВрIIТ-80ПФН-200п-г	2	3050	

продолжение

Марка, поз.	Обозначение	Наименование	Кол.	Масса ед, кг	Примечание
		t=-40°C			
		P_0=700 Н/м² (70 кгс/м²)			
П1	1.465.1-10/82 Вып.1	1ПГ-1ВрIIТ-100ПФП-200п	26	3110	
П2	"	1ПГ-1ВрIIТ-100ПФН-200п-а	9	3110	
П3		1ПВ4-1ВрIIТ-100ПФН-200п	8	3670	
П4		1ПВ7-2ВрIIТ-100ПФН-200п	5	3570	
П5	"	1ПВ10-2ВрIIТ-100ПФН-200п	1	3970	
П6	"	1ПВ10-2ВрIIТ-100ПФН-200п-а	2	3970	
П7	"	1ПГ-1ВрIIТ-100ПФН-200п-б	11	3110	
П8	"	1ПВ4-1ВрIIТ-100ПФН-200п-б	1	3670	
П9	тп ал.IV	1ПГ-1ВрIIТ-100ПФН-200п-в	2	3110	
П10	тп ал.IV	1ПГ-1ВрIIТ-100ПФН-200п-г	1	3110	
П11	тп ал.IV	1ПГ-2ВрIIТ-100ПФН-200п-г	1	3110	
П12	1.465.1-10/82 Вып.1	1ПГ-2ВрIIТ-100ПФН-200п-б	2	3110	
П13	то же	1ПВ4-2ВрIIТ-100ПФН-200п	2	3670	
П14	"	1ПГ-2ВрIIТ-100ПФН-200п-а	1	3110	
		P_0=1000 Н/м² (100 кгс/м²)			
		P_0=1500 Н/м² (150 кгс/м²)			
П1	1.465.1-10/82 Вып.1	1ПГ-2ВрIIТ-100ПФН-200п	26	3110	
П2; П14	то же	1ПГ-2ВрIIТ-100ПФН-200п-а	10	3110	
П3; П13	"	1ПВ4-2ВрIIТ-100ПФН-200п	10	3670	
П4	"	1ПВ7-2ВрIIТ-100ПФН-200п	5	3570	
П5	"	1ПВ10-2ВрIIТ-100ПФН-200п	1	3970	
П6	"	1ПВ10-2ВрIIТ-100ПФН-200п-а	2	3970	
П7; П12	"	1ПГ-2ВрIIТ-100ПФН-200п-б	13	3110	
П8	1.465.1-10/82 Вып.1	1ПВ4-2ВрIIТ-100ПФН-200п-б	1	3670	
П9	т.п ал.IV	1ПГ-2ВрIIТ-100ПФН-200п-в	2	3110	
П10; П11	тп ал.IV	1ПГ-2ВрIIТ-100ПФН-200п-г	2	3110	

продолжение

Марка, поз.	Обозначение	Наименование	Кол.	Масса ед, кг	Примечание
		Стаканы			
С1	1.494-24 Вып.1	СБ4А-1	11	150	
С2	то же	СБ7А-1	2	290	
С3	"	СБ10А-1	3	250	
С4	"	СБ7А-2	3	290	
		Элементы соединительные			
ММ41	1.400-7	ММ41	2	2,1	
ММ48	то же	ММ48	12	1,1	
ИМ4	тп ал.IV	ИМ4	8	2,2	
МН127-3	1.400-15 Вып.1	МН127-3	2,2		П.М.

1. Плиты покрытия с индексом „а" имеют дополнительные закладные детали М9 для крепления в торцах здания.
2. Плиты с индексом „б" имеют по 2 дополнительных закладных детали М8, расположенных по длинной стороне плиты
3. Установку закладных деталей и расход металла на них см. ГОСТ 22701.0-77

Привязан

Инв.N

ГИП	Ласаев		
Нач.отд	Шувалев		
Н.контр	Кокорев		
Гл.констр	Щеголев		
Рук.гр.	Сокольцов		
Ст.инж.	Некрасова		

ТП 503-3-12.86 -КЖ

Профилакторий для поточно-постового обслуживания 250 автобусов

Стадия	Лист	Листов
РП	16	

Спецификация к схеме расположения элементов покрытия.

ГИПРОАВТОТРАНС Воронежский филиал

Инв.№ подл. | Подпись и дата | Взам.инв.№

Копировал

Формат А2

Типовой проект 503-3-12.86 Альбом I

Спецификация к схеме расположения элементов перекрытия антресоли

Марка, поз.	Обозначение	Наименование	Кол.	Масса ед. кг	Примечание
		Плиты перекрытий			
П1	1.042-1 Вып.1	ПГ5-1АIVТ	2	1430	
П2	то же	ПГ3-4АIVТ	4	1880	
П3	"	ПГ1-2АIVТ	3	3800	
П4	альб. IV	ПГ1-2АIVТ-а	1	3800	
П5	то же	ПГ1-2АIVТ-б	1	3800	
П6	"	ПГ1-2АIVТ-г-в	1	3800	
П7	"	ПГ1-2АIVТ-г	1	3800	
П8	"	ПГ3-2АIVТ-а	1	1880	
П9	"	ПГ3-2АIVТ-б	1	1880	
П10	"	ПГ3-2АIVТ-в	1	1880	
П11	"	ПГ5-1АIVТ-а	1	1430	
П12	1.042-1 Вып.1	ПГ6-1АIVТ	1	1300	
П13	3.006-2.1-2/82 Вып.1-2	ПГ79-3	28	150	
П14	1.042-1 Вып.1	ПГ3-2АIVТ	5	1880	
		Монолитные элементы			
УМ1	лист 18	Участок монолитный УМ1	1		
УМ2	лист 18	УМ2	1		
МС-45	1.020-1/83 Вып.7-1	Элемент соединительный МС-45	14	2,76	
УМ5	т.п. ал. IV	УМ5	2	8,6	
		Швеллер 16 ГОСТ 8240-72* Ст3пс6-1 ГОСТ 27772-88	2	50	
		ℓ=350			
		Уголок 75×75×6 ГОСТ 8509-72* Ст3пс6 ГОСТ 535-79*	2	10	
		ℓ=140			

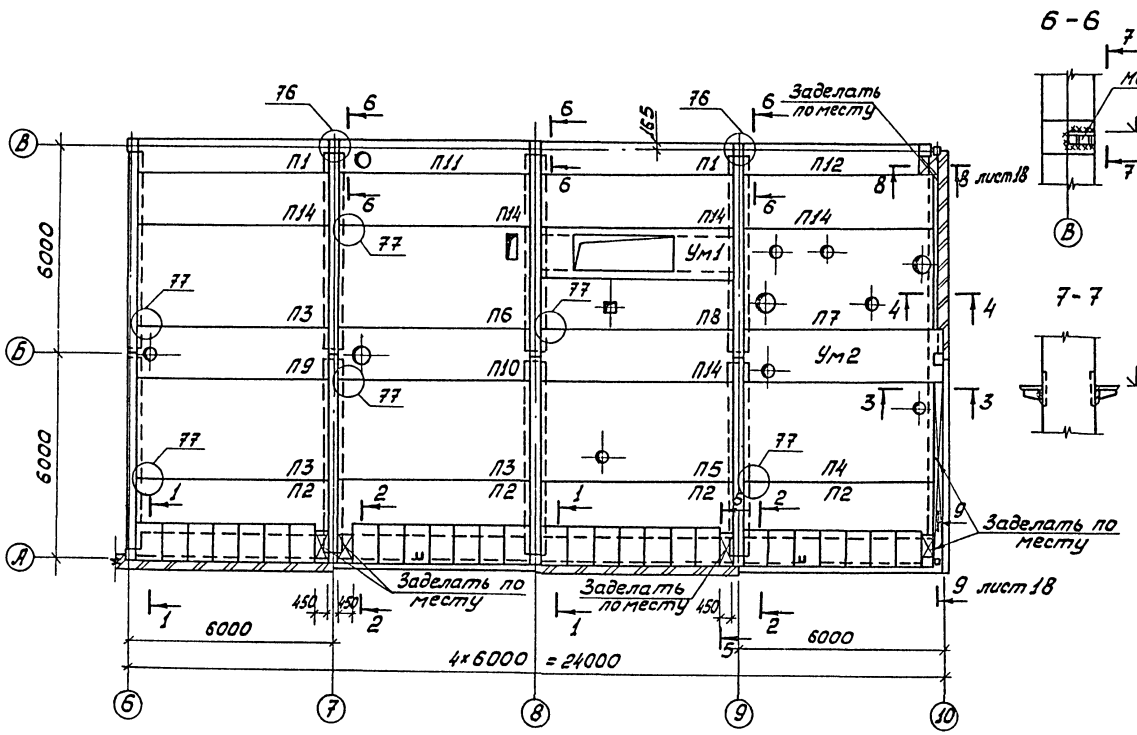

1. Швы между продольными ребрами, торцами плит, местные заделки выполнить бетоном марки 200.
2. Расход бетона на заделку по месту 0,3 м³, 8 А III -10 кг.
3. Все незамаркированные плиты имеют марку П13.
4. Сварку выполнять электродами типа Э42 ГОСТ 9467-75 высоту шва принять 10мм кроме оговоренных узлов.
5. Узлы замаркированы по серии 1.020-1/83 Вып. 6-1.

			ТП 503-3-12.86		КЖ
			Профилакторий для поточно-постового обслуживания 250 автобусов		
				Стадия	Лист	Листов
				РП	17	
ГИП	Лисаев		Схема расположения элементов перекрытия антресоли	ГИПРОАВТОТРАНС Воронежский филиал	
Нач.отд.	Шубаев				
Н.контр.	Кокорев				
Гл.конст.	Цыганов				
Рук.гр.	Соколенко				
Ст.инж.	Некрасова				

Привязан

Инв.№

Инв.№подл. | Подпись и дата | Взам.инв.№ | Инв.№дубл. | Подпись и дата

Копировал

Формат А2

Альбом I

Типовой проект 503-3-12.86

Ум1

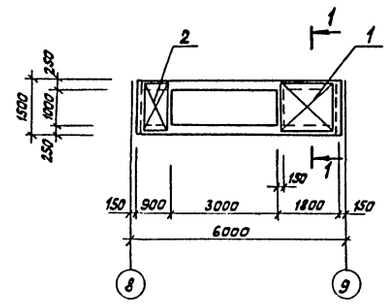

1-1; 2-2

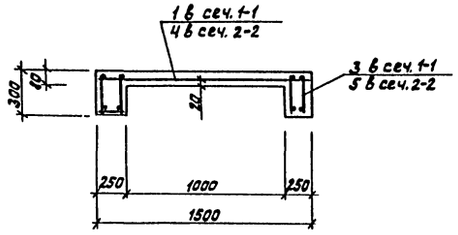

3-3

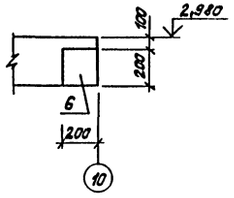

Ум2

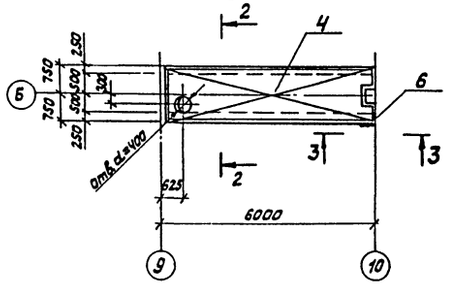

9-9

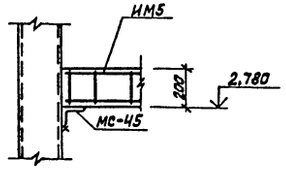

10-10

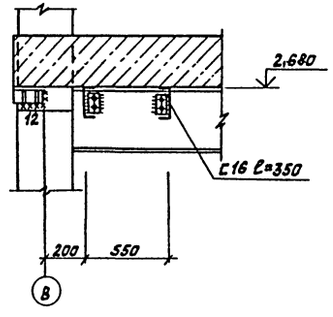

8-8

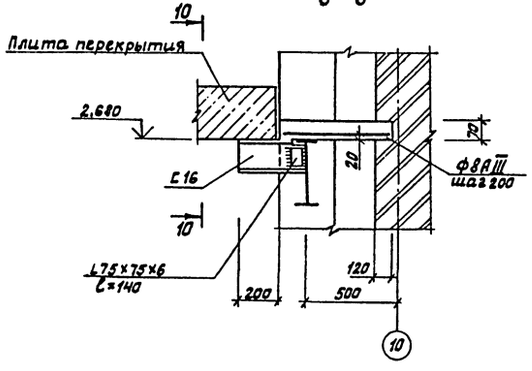

Расчетная схема
Ум1; Ум2

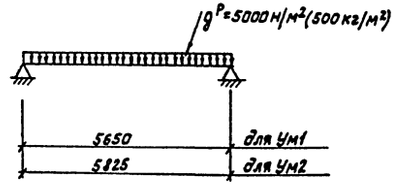

Все неоговоренные швы выполнять h=8 мм

Спецификация элементов монолитных участков

Обозначение		Наименование	Кол.	Примечание
		Ум1		
		Сборочные единицы		
		Сетки арматурные		
1		С 4Вр1-200 / 4Вр1-100 1500×1700	1	4,2 кг
		ГОСТ 8478-81		
2		С 4Вр1-200 / 4Вр1-100 1500×750		2,3 кг
		ГОСТ 8478-81	1	
		Каркас		
3	ТП	а.л.IV ИМ33	2	35,76 кг
		Материалы		
		Бетон М200		1,1 м³
		Ум2		
		Сборочные единицы		
		Сетки арматурные		
4		С 4Вр1-200 / 4Вр1-100 1500×5850		
		ГОСТ 8478-81	1	12,9 кг
		Каркас		
5		а.л.IV Им 34	2	43,71 кг
		Изделия закладные		
6	1.400-15	вып.1 МН117-5	1	2,7 кг
		Материалы		
		Бетон М200		1,3 м³

Ведомость расхода стали на элемент кг

Марка элемента	Изделия арматурные						Изделия закладные				Всего
	Арматура класса						Прокат марки				
	AI		AIII с		BpI		AIII		Вст3кп2		
	ГОСТ 5781-82		ГОСТ 10884-81		ТУ-14-4-6595		ГОСТ 5781-82		ГОСТ 103-76		
	8		10	16	4		8		-6×200		
Ум1	22,3		13,8	35,4	6,5						78,0
Ум2	36,2		14,2	36,0	12,9		0,8		1,9		102

Привязан	ГИП	Лассев	
	Нач.отд.	Шубаев	
	Н.контр.	Кокорев	
	Гл.констр.	Шеголев	
	Рук.гр.	Сокольцов	
Инв.№	Ст.инж.	Некрасова	

ТП 503-3-12.86 КЖ

Профилакторий для поточно-постового обслуживания 250 автобусов

Стадия	Лист	Листов
РП	18	

Монолитные участки Ум1; Ум2; сеч.8-8÷10-10

ГИПРОАВТОТРАНС Воронежский филиал

Копировал

Формат А2

Инв.№ подл. | Подпись и дата | Взам.инв.№

Типовой проект 503-3-12.86 Альбом 1

Схема расположения перегородки между осями Б-В'

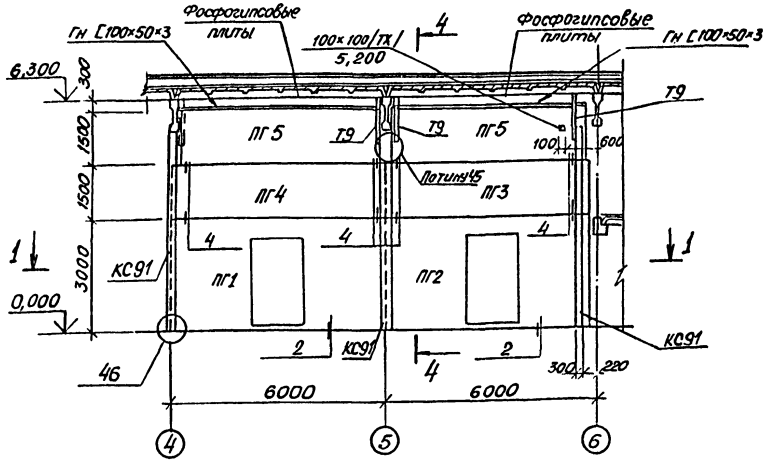

Схема расположения перегородки по оси 6

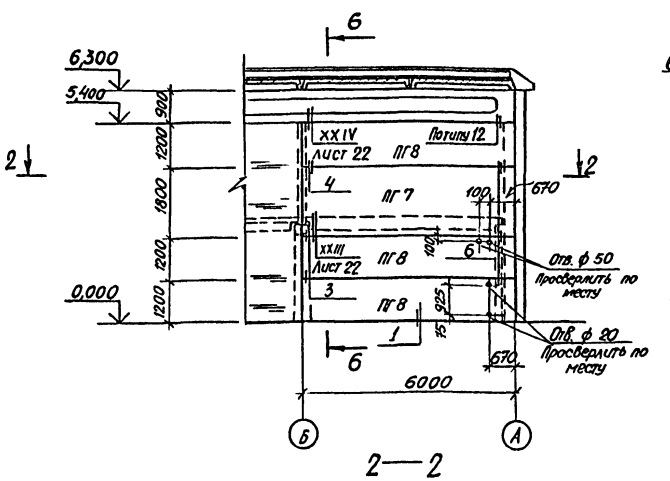

6—6

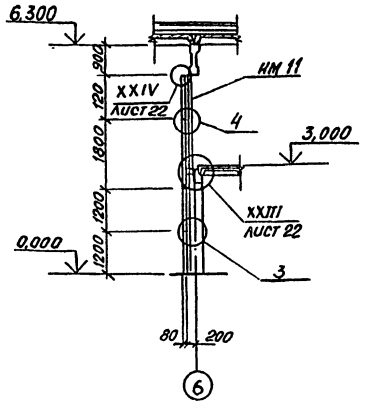

1—1

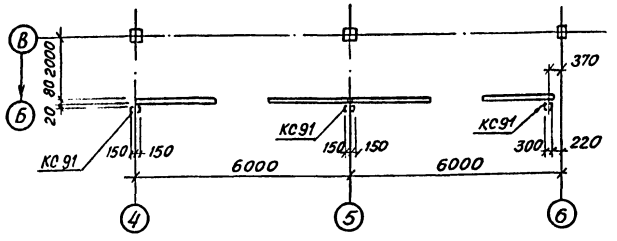

2—2

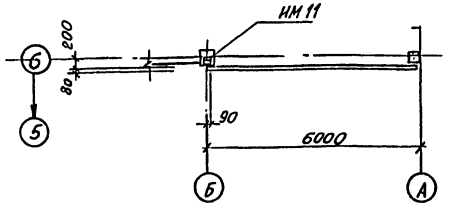

1. Спецификацию перегородок см. на листе 20
2. Монтаж панелей перегородок между осями „8-7" и „9-10" производить после монтажа оборудования венткамеры.
3. Монтаж перегородок производить согласно указаниям серии 1.431-20 вып. 0
4. Стальные элементы окрасить масляной краской за 2 раза по слою грунта марки ФЛ-03 к
5. Узлы замаркированы по серии 1.431-20 вып. 6, кроме оговоренных.
6. Условные обозначения см. на листе 2.

Схема расположения перегородки по оси „5"

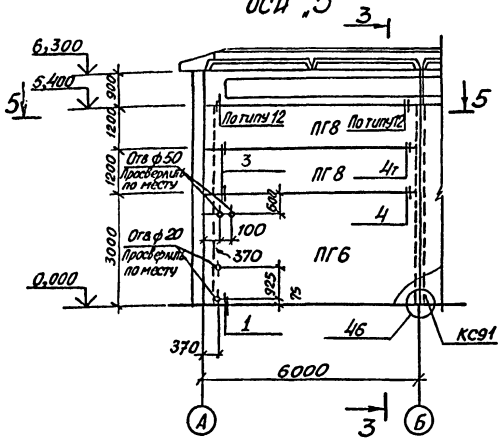

3—3

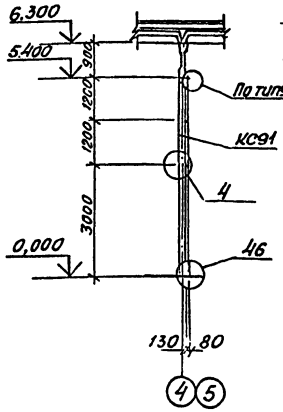

4—4

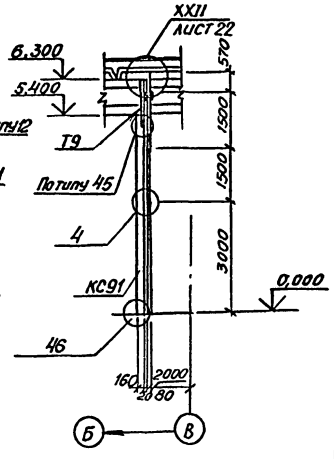

5—5

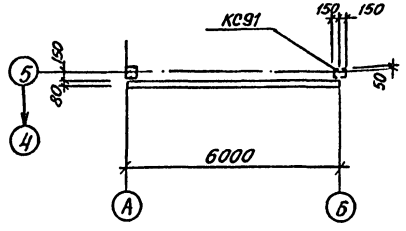

Т.П 503-3-12.86 - КЖ					
Профилакторий для поточно-постового обслуживания 250 автобусов					
Привязан	ГИП	Ласаев		Стадия	Лист	Листов
	Нач. отд.	Шуваев		РП	19	
	Н.контр.	Кокорев				
	Гл.констр.	Щеголев		Схемы расположения перегородок между осями Б-В и по осям 5; 6	ГИПРОАВТОТРАНС Воронежский филиал	
	Рук. гр.	Сокольцов				
Инв. №	Ст. инж.	Польшикова				

Копировал: ...

Формат А2

Согласовано: Нач. отд. ОВ Алпатов

Инв. № подл. | Подпись и дата | Взам. инв. №

Схема расположения перегородки по оси „В".

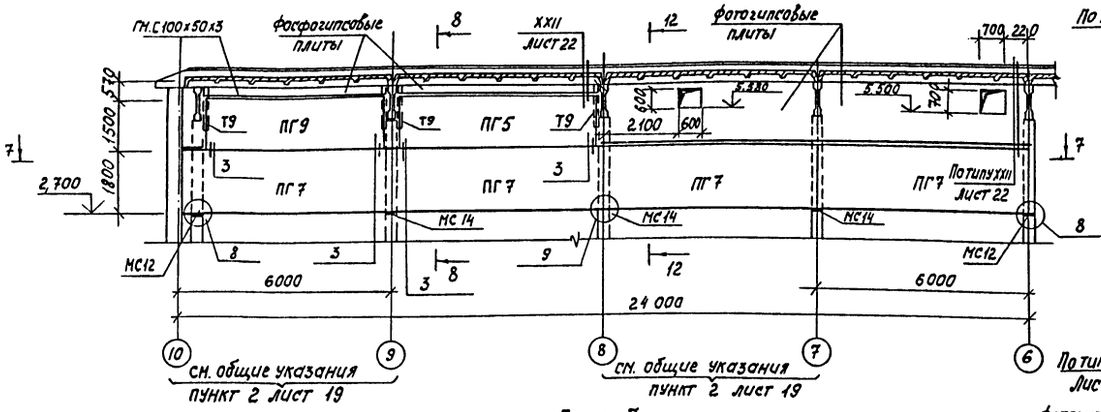

8 – 8

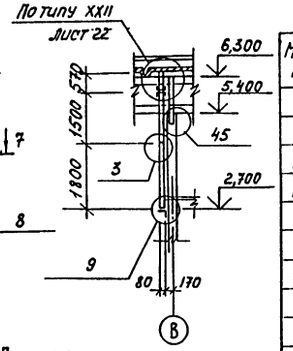

7 – 7

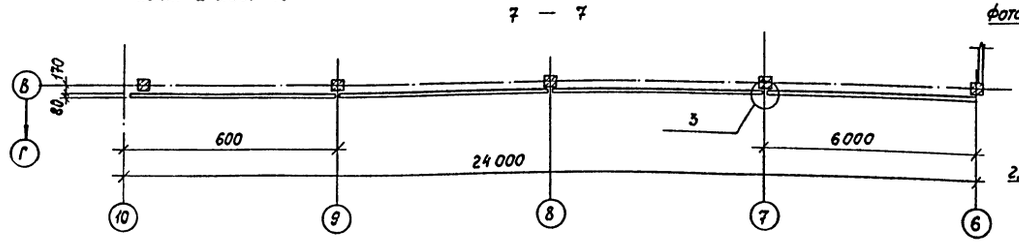

12 – 12

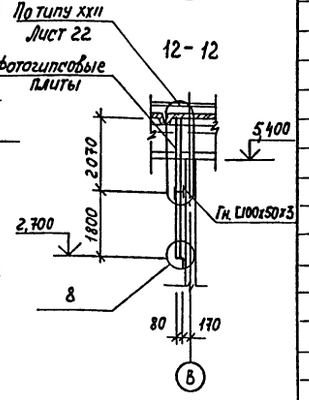

Схема расположения перегородки по оси „4".

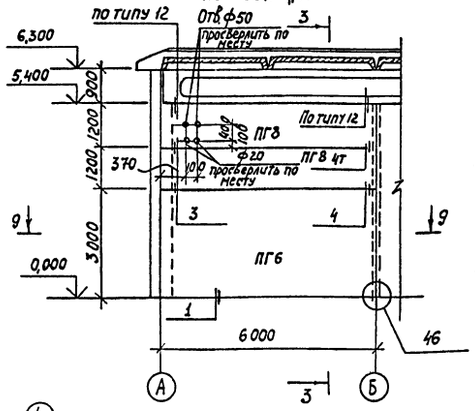

Схема расположения перегородки по оси „7"

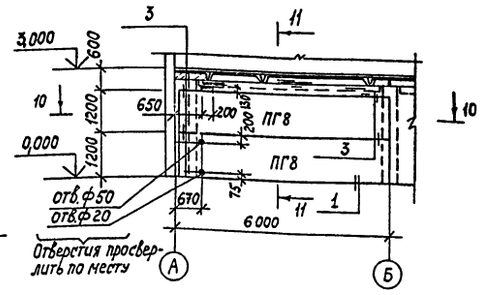

11 – 11

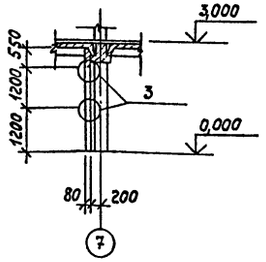

9 – 9

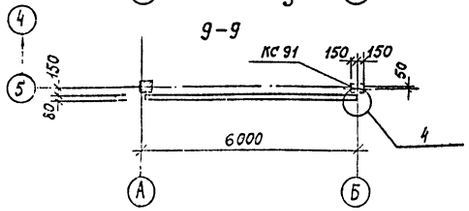

10 – 10

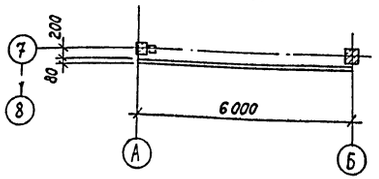

1. Общие указания см. на листе 19

Спецификация элементов к схемам перегородок, расположенных на листах 19, 20.

Марка поз.	Обозначение	Наименование	Кол.	Масса ед. кг	Примечание
		Панели перегородок			
ПГ1	1.431-20 Вып.1	ППБ-1-4 2,98х2,385	1	2910	
ПГ2	то же	ППБ-5-4 5,77х2,985	1	2780	
ПГ3	"	ППБ-7 5,77х1,485	1	1740	
ПГ4	"	ППБ-3 5,38х1,485	1	1800	
ПГ5	"	ППБ-10 5,63х1,485	4	1700	
ПГ6	"	ППБ-1 5,98х2,385	2	3610	
ПГ7	"	ППБ-7 5,98х1,785	5	2150	
ПГ8	"	ППБ-4 5,98х1,185	9	1440	
ПГ9	"	ППБ-15 5,47х1,485	1	1540	
		Изделия металлические			
КС 91	1.431-20 Вып.4	Колонна КС 91	5	330	
ИМ11	альбом IV	Стойка ИМ11	1	71,2	
Т 9	1.431-20 Вып.4	Стальной элемент Т9	8	40	
		Изделия соединительные			
МС1	1.431-20 Вып.7	МС1	6	1,0	
МС2	то же	МС2	18	0,5	
МС3	"	МС3	27	0,3	
МС4	"	МС4	12	0,8	
МС6	"	МС6	10	0,1	
МС7	"	МС7	13	0,5	
МС8	"	МС8	13	0,5	
МС12	"	МС12	2	2,7	
МС14	"	МС14	3	4,8	
МС15	"	МС15	5	0,7	
МС16	"	МС16	6	1,8	
ИМ12	альбом IV	ИМ12	12	2,3	
ИМ35	без чертежа	-10х150 ℓ=150	1	3,1	
Гн С100х50х3	ГОСТ 8278-75*	Гн.швеллер Гн С100х50х3	12,0	4,48	п.м
Оцинк.сталь -δ=1,5	без чертежа	оцинкованная сталь -1,5х150	18,0	1,9	м²

Привязан

Инв.№

ГИП	Лисаев	
Нач.отд.	Шувалов	
Н.контр.	Кокорев	
Гл.констр.	Щеголев	
Рук.гр.	Гольцов	
Ст.инж.	Полынцова	

Копировал

ТП 503-3-12.86 КЖ

Профилакторий для поточно-постового обслуживания 250 автобусов

Стадия	Лист	Листов
РП	20	

Схемы расположения перегородок по осям В, 5 и 7

ГИПРОАВТОТРАНС Воронежский филиал

Формат А2

Альбом I

Типовой проект 503-3-12.86

Инв.№ подл. | Подпись и дата | Взам. инв.№

XVI

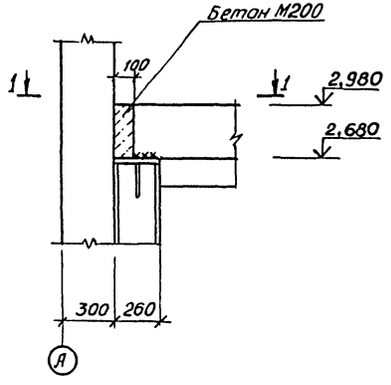

1–1

XVII

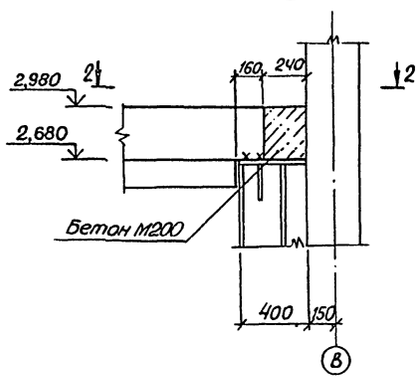

2–2

XIX

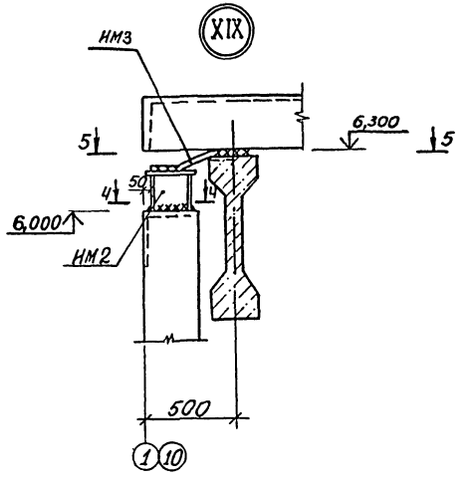

4–4

XX

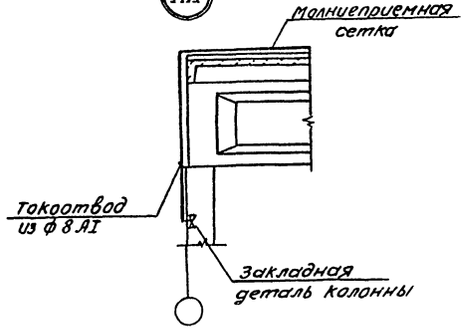

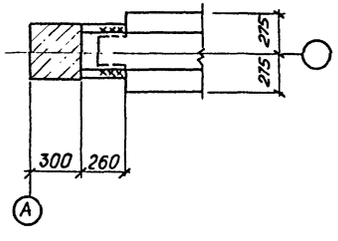

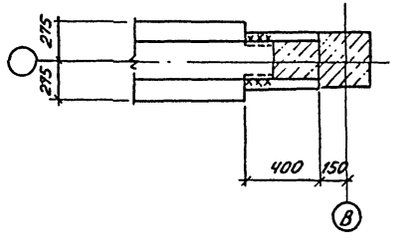

3–3

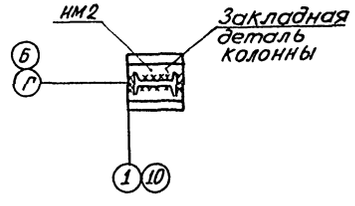

5–5

XXI

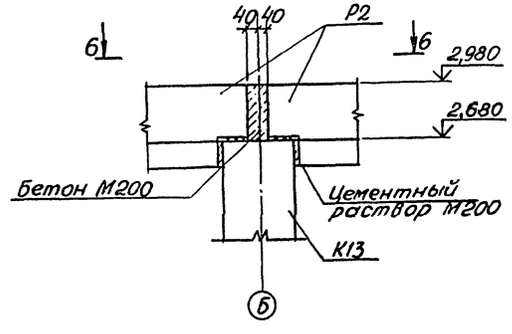

6–6

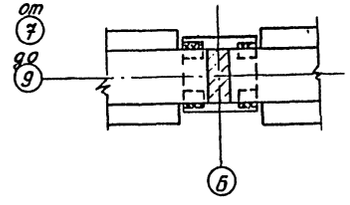

XVIII

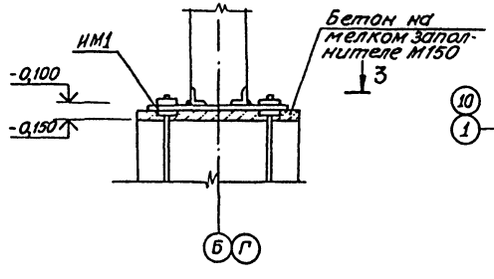

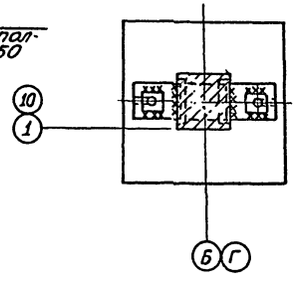

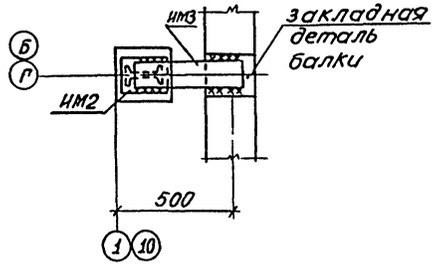

1. Высота шва в узлах XVI÷XVIII - 10мм; высота остальных швов - 8мм.

Привязан			ТП 503-3-12.86 КЖ		
			Профилакторий для поточно-постового обслуживания 250 автобусов		
	ГИП	Пасаев		Стадия	Лист	Листов
	Нач. отд.	Шубаев		РП	21	
	Н. контр.	Кокорев				
	Гл. конст.	Щеголев				
	Рук. гр.	Сокальцов	Узлы XVI÷XXI	ГИПРОАВТОТРАНС Воронежский филиал		
Инв. №	Ст. инж.	Некрасова				

Копировал: Лиз-

Формат А2

Альбом I

Типовой проект 503-3-12.86

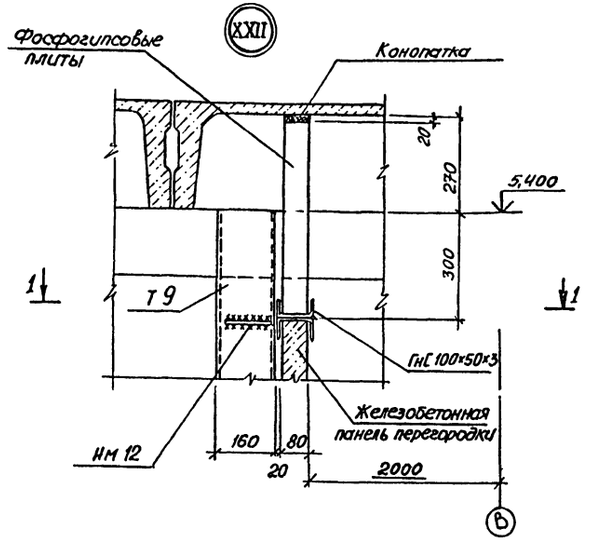

1 — 1

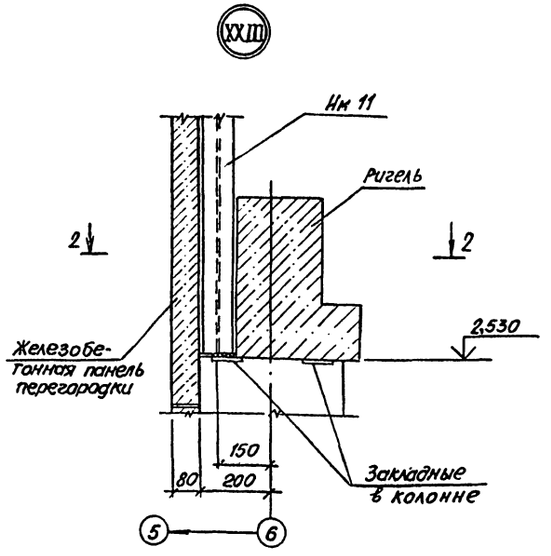

2 — 2

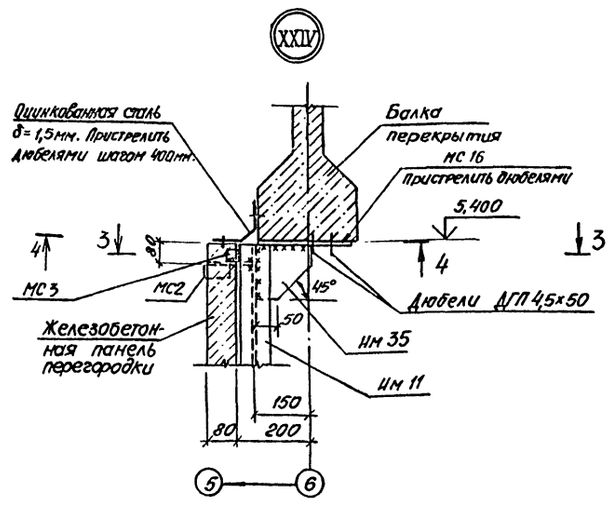

3 — 3

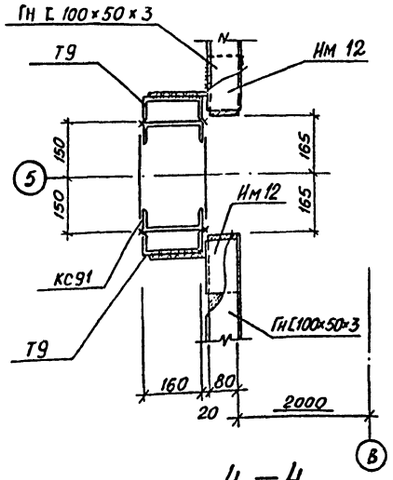

4 — 4

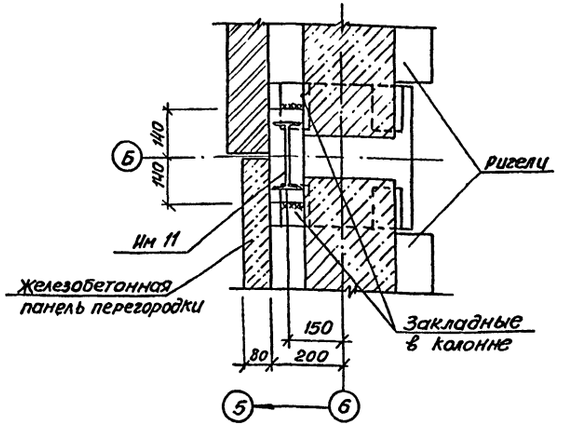

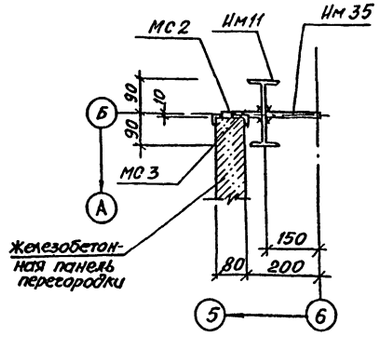

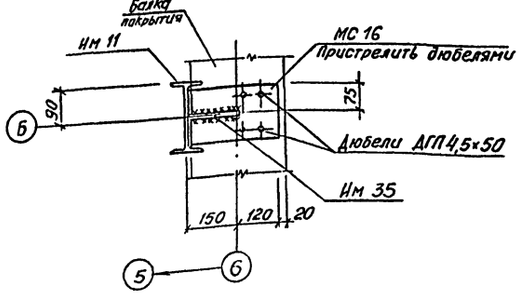

1. Узлы XXII ÷ XXIV замаркированы на листах 19, 20.
2. Высота сварных швов $h_{шв}$ = 10мм.

Привязан	ГИП	Ласаев	ТП 503-3-12.86		- КЖ
	Нач. отд.	Шуваев	Профилакторий для поточно-постового обслуживания 250 автобусов		
	Н. контр.	Кокорев		Лист	Листов
	Гл. конст.	Щеголев		РП	22
	Рук. гр.	Сокольцов	Узлы XXII ÷ XXIV	ГИПРОАВТОТРАНС Воронежский филиал	
Инв. №	Ст. инж.	Польшиков			

Копировал:

Формат А2

Инв. № подл. | Подпись и дата | Взам. инв. №

Типовой проект 503-3-12.86 Альбом I

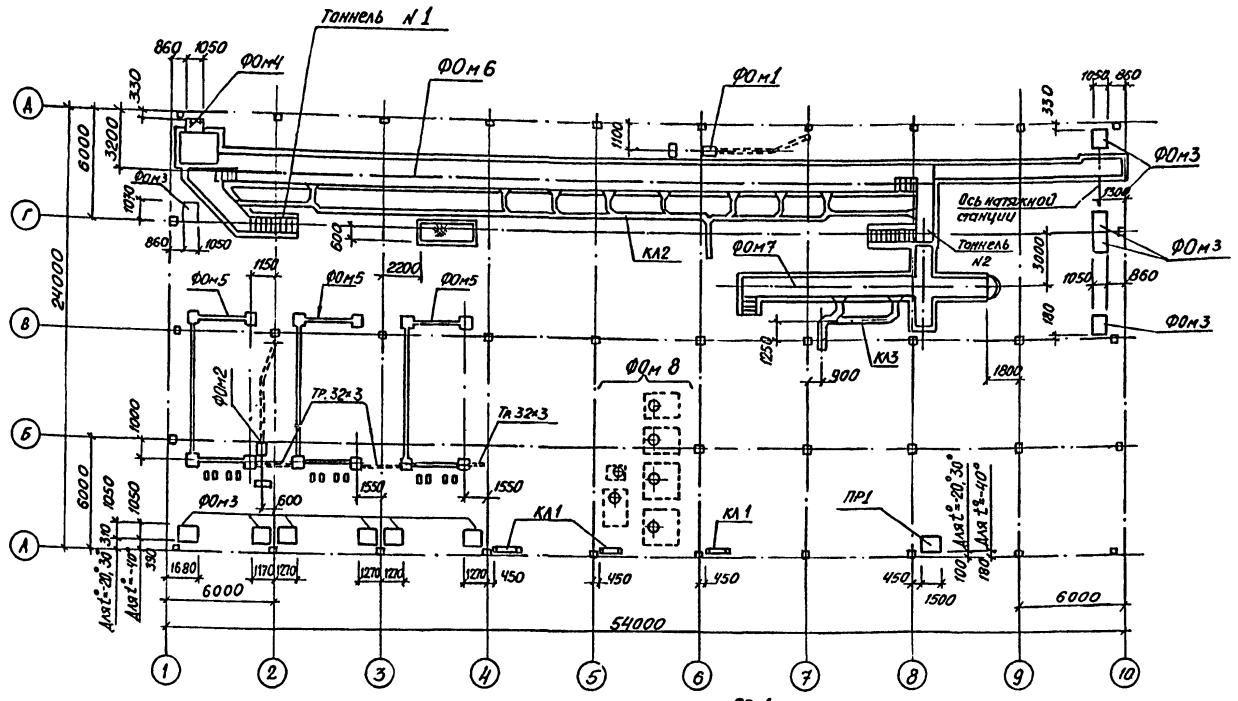

КЛ 1

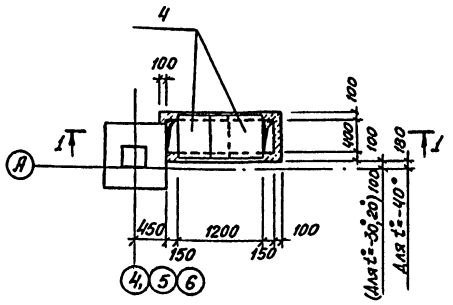

1—1

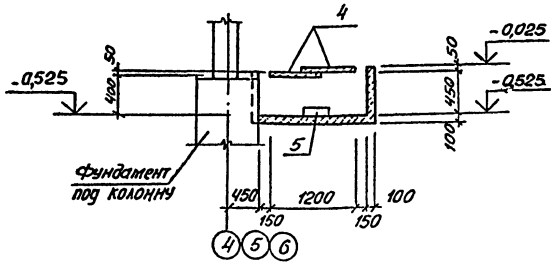

ПР 1

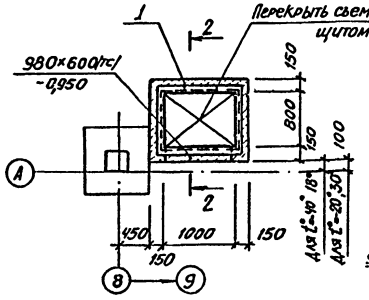

2—2

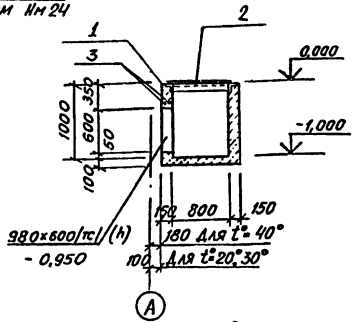

1. Ведомость расхода стали на фундаменты под оборудование, приямки и каналы смотреть на листе 29.
2. Общие указания огрунтах см. на листе 2
3. Общие указания см. на листе 28.
4. Условные обозначения см. на листе 2.

Спецификация к схеме расположения элементов подземного хозяйства и фундаментов под оборудование

Марка поз.	Обозначение	Наименование	Кол.	Масса ед. кг	Примечание
		Фундаменты под оборудование	–		
ФОм1	Лист 24	ФОм 1	1		
ФОм2	То же	ФОм 2	1		
ФОм3	"	ФОм 3	11		
ФОм4	"	ФОм 4	1		
ФОм5	Лист 25	ФОм 5	3		
ФОм6	Лист 26÷29	ФОм 6	1		
ФОм7	Лист 32÷33	ФОм 7	1		
ФОм8	Лист 34	ФОм 8	1		
тоннель N1	Лист 30	Тоннель N1	1		
тоннель N2	Лист 31	Тоннель N2	1		
ПР1	Лист 23	Приямок ПР 1	1		
КЛ1	Лист 23	Канал КЛ1	3		
КЛ2	Лист 35	Канал КЛ2	1		
КЛ3	Лист 35	Канал КЛ3	1		
Тр.32×3	ТУ МПХ 4251-51	Труба 32×3 п.м.	7.0	0.36	кг/п.м.

Спецификация элементов на КЛ1 и ПР1.

Формат	Зона	Поз.	Обозначение	Наименование	Кол.	Примечание
				ПР1		
				Сборочные единицы		
		1	1.400-15 Вып. 1	Изделие закладное МН1553 п.м.	4.0	4,1 кг.
			Альбом IV	Щит Им 14	1	70,7кг.
				Детали		
Б.Ч		3		ф18 AI ℓ=1300 ГОСТ5781-80	2	2,6кг
				Материалы		
				Бетон М150	0,7	м³
				КЛ 1		
				Сборочные единицы		
		4	3.006-2 Вып. II-2	Плита ПЗ-15б	2	500кг
		5	То же	Опорная подушка ОП1	1	10,0кг
				Материалы		
				Бетон М150	0,3	м³

Привязан:

Инв. №

ГИП	Ласаев	
Нач. отд.	Шуваев	
Н. контр.	Кокорев	
Гл. конст.	Щеголев	
Рук. гр.	Сокольцов	
Ст. инж.	Польшикова	

ТП 503-3-12.86 -КЖ

Профилакторий для поточно-постового обслуживания 250 автобусов

Стадия	Лист	Листов
РП	23	

Схема расположения элементов подземного хозяйства и фундаментов под оборудование.

ГИПРОАВТОТРАНС Воронежский филиал

Копировал: Лл –

Формат А2

Инв. № подл. | Подпись и дата | Взам. инв. №

Изм. Кол. уч. Лист № док. Подпись Дата

Нач. эл. отд. Малков

Н. контр. Кокорев

Гл. конст. Щеголев

Рук. гр. Сокольцов

Ст. инж. Польшикова

Копировано.

Типовой проект 503-3-12.86 Альбом I

ФОм 1

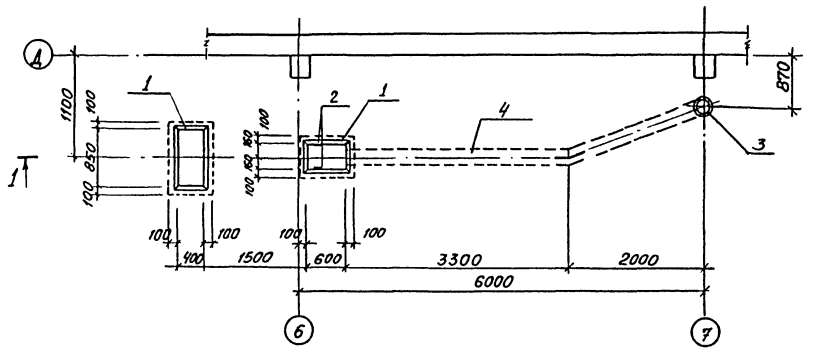
1100
100
850
100
100
100

Типовой проект 503-3-12.86 Альбом I

Фом 5

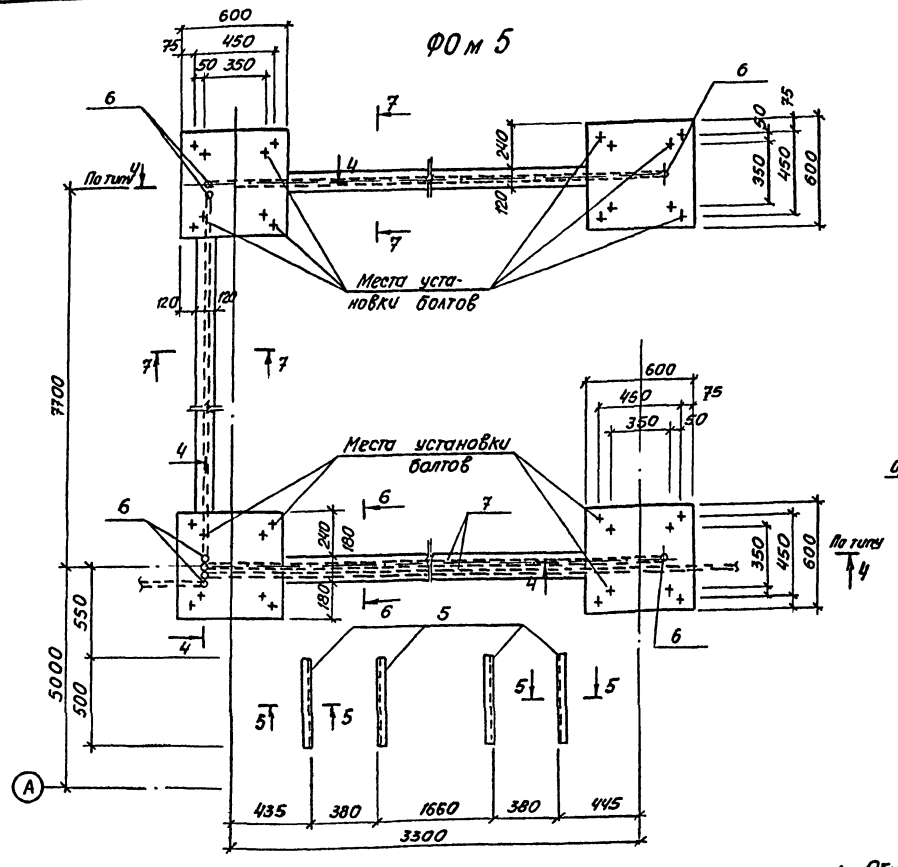

5 — 5

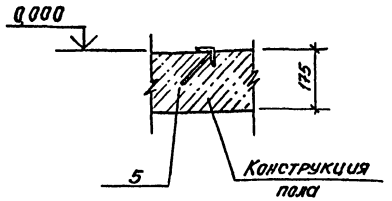

6—6; 7—7

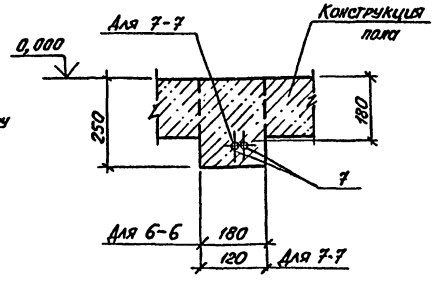

4 — 4

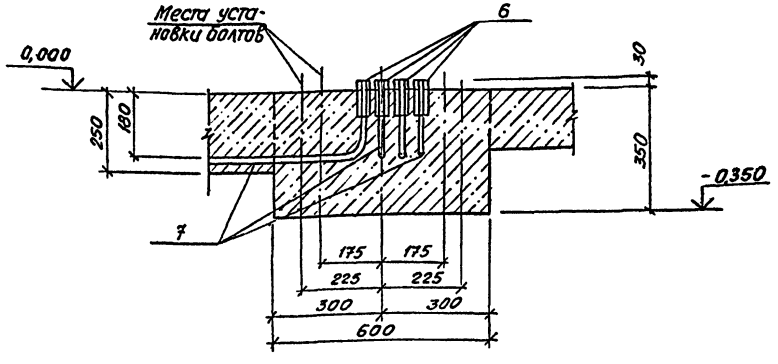

1. Общие указания см. на листе 28.
2. Фундаменты под оборудование Фом 5 замаркированы на листе 23.

Спецификация элементов монолитных конструкций

Формат	Зона	Поз.	Обозначение	Наименование	Кол.	Примеч.
				Фом 1		
				Сборочные единицы		
				Изделия закладные-		
		1	1.400-15 вып. 1	МН 554 п.м.	5,20	4,2 кг/п.м.
		2	То же	МН 402-2	2	1,5 кг
		3	ГОСТ 12820-80	Фланец ф 200	1	4,73 кг.
				Детали		
		4	ГОСТ 10704-76*	Труба ф 219×6 п.м.	6,50	32,51 кг/п.м.
				Фом 2		
				Сборочные единицы		
				Изделия закладные		
		1	1.400-15 вып. 1	Мн 554 п.м.	5,20	4,2 кг/п.м.
		2	То же	Мн 402-2	2	1,5 кг.
		3	ГОСТ 12820-80	Фланец ф 200	1	4,73 кг.
				Детали		
		4	ГОСТ 10704-76*	Труба ф 219×6 п.м.	6,50	32,51 кг/п.м.
				Фом 3		
				Материалы		
				Бетон М 150	0,24	м³
				Фом 4		
				Материалы		
				Бетон М 150	0,17	м³
				Фом 5		
				Сборочные единицы		
				Изделия закладные		
		5	1.400-15 вып. 1	МН 553 п.м.	2,00	
				Детали		
		6	ГОСТ 8732-70	Труба 45×4 ℓ=150	8	0,61 кг
				Материалы		
		7	ТУ МхП 4251-51	Труба 32×3 п.м.	21,00	0,38 кг/п.м.
				Бетон М 150	0,03	м³

Согласовано
Нач. гсх-к отд. Ашурбеков
Нач. эл. отд. Талалов

Инв. № подл. | Подпись и дата | Взам. инв. №

Привязан

Инв. №

ГИП	Ласаев	
Нач. отд.	Шувалов	
Н. контр.	Кокорев	
Гл. конс.	Щеголев	
Рук. гр.	Сокальцов	
Ст. инж.	Польщиков	

ТП 503-3-12.86 - КЖ

Профилакторий для поточно-постового обслуживания 250 автобусов

Стадия	Лист	Листов
РП	25	

Фундамент под оборудование Фом 5.

ГИПРОАВТОТРАНС Воронежский филиал

Копировал:

Формат А2

Типовой проект 503-3-12.86 Альбом I

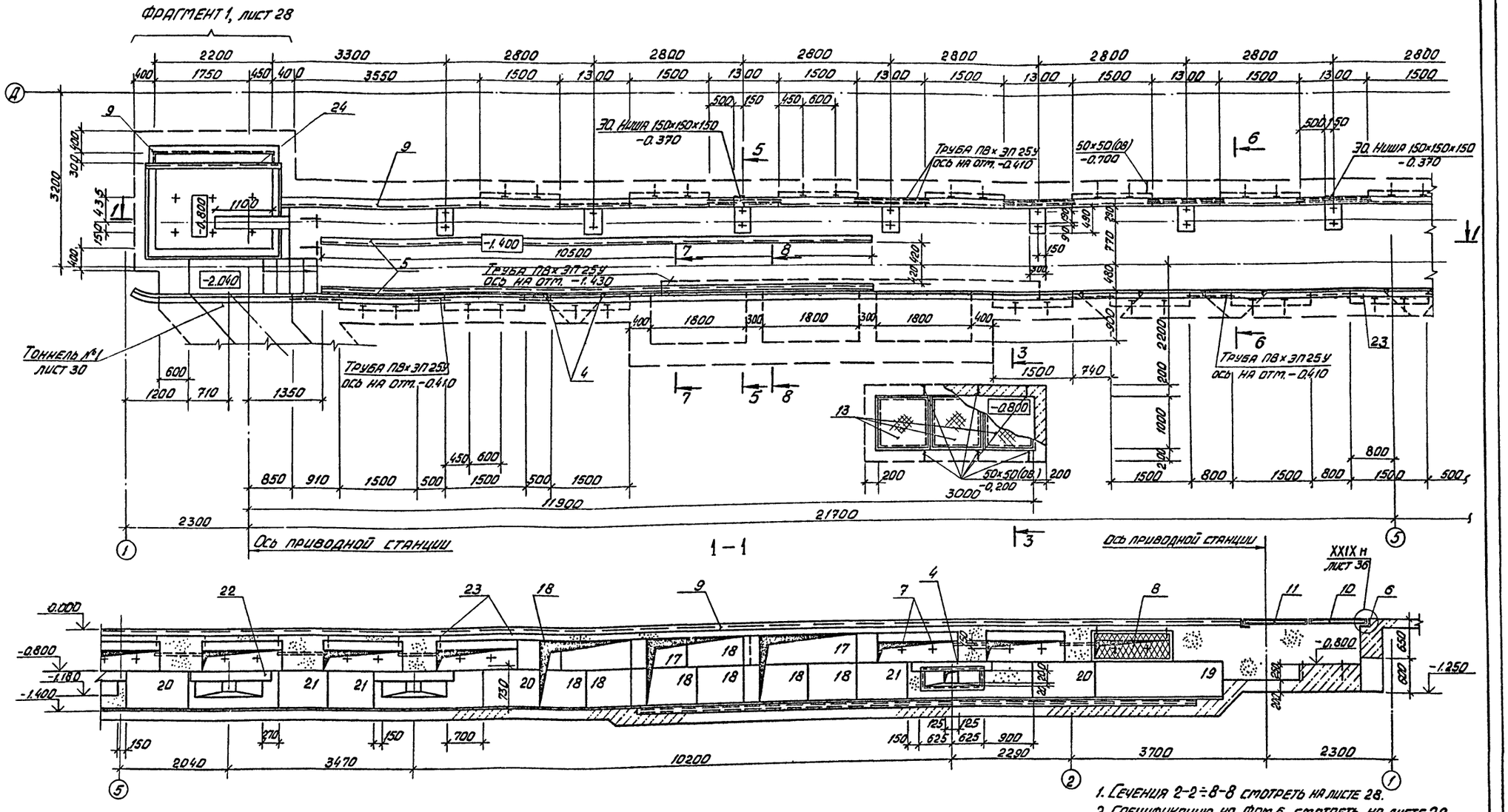

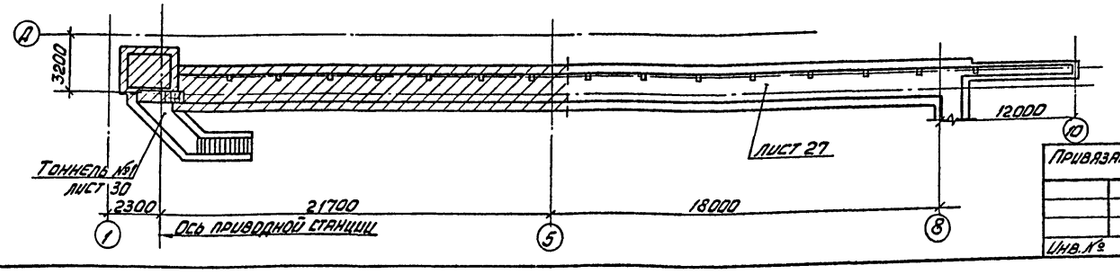

ТП 503-3-12.86			-КЖ
Профилакторий для поточно-постового обслуживания 250 автобусов			
	Стадия	Лист	Листов
	РП	26	
Фундамент под оборудование фом 6 в осях 1÷5 Сечение 1-1	ГИПРОАВТОТРАНС Воронежский филиал		

ГИП	Лясаев	
Нач. отд.	Шувалов	
Н. контр.	Конорев	
Гл. констр.	Щеголев	
Рук. гр.	Соколцов	
Инженер	Игнатова	

Привязан

Инв. №

Копировал

Формат А3

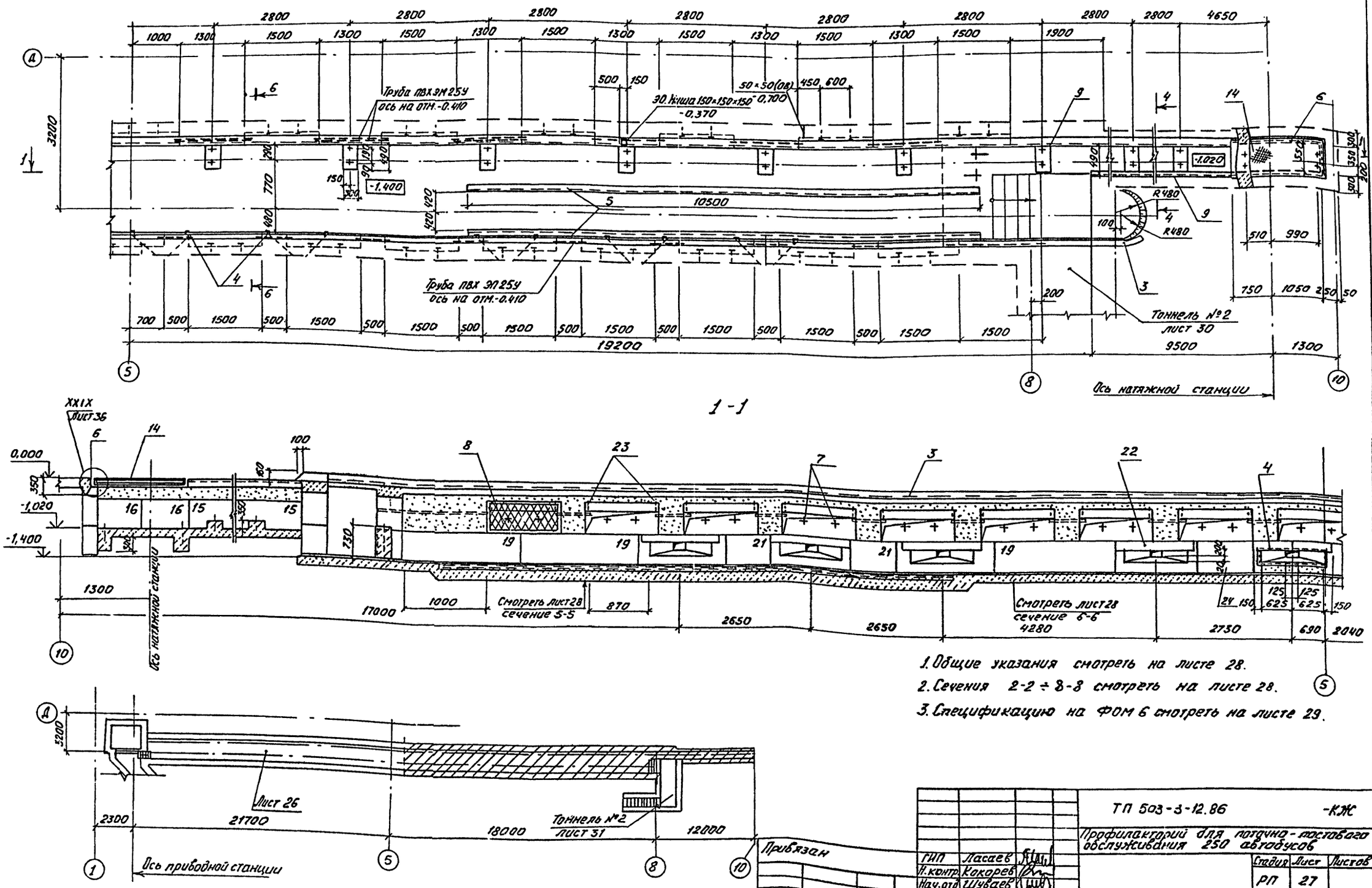

1. Общие указания смотреть на листе 28.
2. Сечения 2-2 ÷ 8-8 смотреть на листе 28.
3. Спецификацию на ФОМ 6 смотреть на листе 29.

ГИП	Ласаев		
Н.контр.	Кокорев		
Нач.отд.	Шуваев		
Гл.конст.	Щеголев		
Рук.гр.	Сокольцов		
Инж.	Игнатова		

ТП 503-3-12.86 -КЖ

Профилакторий для поточно-постового обслуживания 250 автобусов

Стадия	Лист	Листов
РП	27	

Фундамент под оборудование ФОМ6 в осях 5÷10

ТИПРОАВТОТРАНС Воронежский филиал

Привязан

Инв. №

Согласовано

Нач. техн. отд.

Нач. отд.

Нач. эл. техн. отд.

Взам. инв. №

Подп. и дата

Инв. № подл.

Копировал

Формат А3

Фрагмент 1

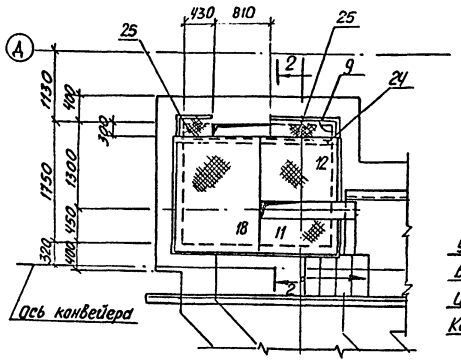

5-5

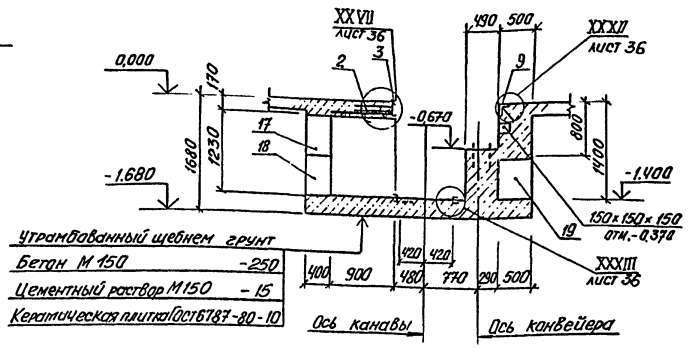

2-2

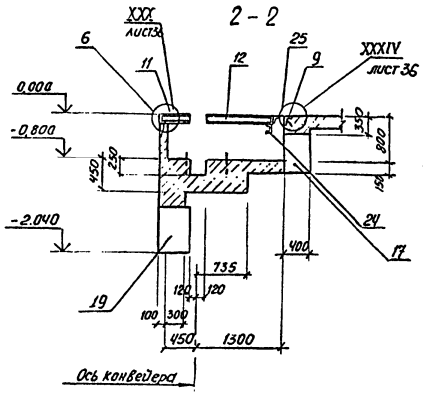

4-4

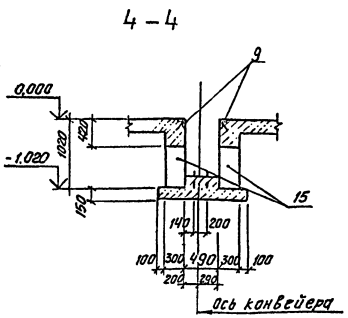

7-7 (8-8)

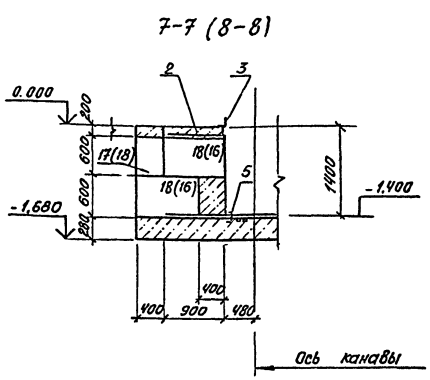

6-6

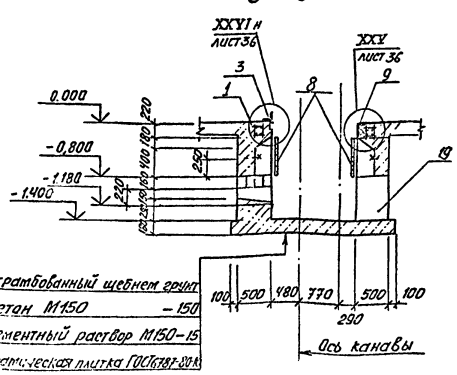

3-3

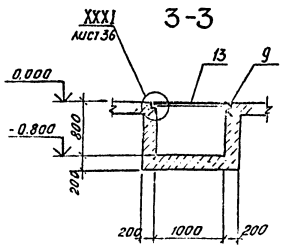

1. Монолитные днища каналов и фундаментов под оборудование выполнять по грунту, уплотненному трамбованием со щебнем или гравием. Сборные элементы укладывать по выровненному грунту основания.
2. Монтаж блоков производить на растворе М150.
3. Поверхности стен канав, каналов, приямков и плит покрытия, соприкасающиеся с грунтом, обмазать горячим битумом за 2 раза.
4. Все металлические изделия окрасить железным суриком за 3 раза.
5. Стены канав запроектированы с учетом сцепления с полом. Перед устройством пола обрезы стен очистить от строительного мусора.
6. Анкерные болты для крепления оборудования устанавливать в просверленные после получения оборудования отверстия на эпоксидном клее в соответствии с требованиями СНИП-75 „Инструкция по креплению технологического оборудования фундаментными болтами".
7. Внутренние поверхности стен и ниши ФОм 6 и ФОм 7 облицевать керамической плиткой белого цвета по ГОСТ6141-82. Стены тоннелей затереть цементным раствором и окрасить силикатными красками.

1. В скобках показаны позиции для 8-8
2. Спецификацию на ФОм6 смотреть на листе 29

Привязан

Инв. №

ГИП	Ласаев		
Нач. отд	Шувалов		
Н.контр.	Кокорев		
Гл.конст.	Щеголев		
Рук. гр.	Сокольцов		
Инженер	Цепатова		

ТП 503-3-12.86 – КЖ

Профилактории для поточно-постового обслуживания 250 автобусов.

Стадия	Лист	Листов
РП	28	

Фундамент под оборудование ФОм 6. Сечения 2-2 ÷ 8-8.

ГИПРОАВТОТРАНС Воронежский филиал

Формат А2

Инв. № подл. | Подпись и дата | Взам. инв. № | Инв. № дубл. | Подпись и дата

Типовой проект 503-3-12.86 Альбом I

Ведомость расхода стали на элемент, кг

Марка элемента	Изделия арматурные									Изделия закладные, щиты, детали																					
	Арматура класса								Всего	Арматура класса								Прокат марки													
	A-I			A-III		$A_т$-IIIc				A-I				A-III		$A_т$-IIIc		Вст.3 кп 2													
	ГОСТ 5781-82			ГОСТ 10884-81						ГОСТ 5781-82						ГОСТ 10884-81		ГОСТ 19903-74*				ГОСТ 8568-77*				ГОСТ 8509-72*			
	ф6	ф8	Итого	ф6	Итого	ф12	ф14	ф18	Итого	ф6	ф10	ф12	Итого	ф8	Итого	ф10	Итого	δ4	δ6	δ8	δ10	Итого	Рядн. 2.4	Рядн. 0.6	Итого	L50×5		Итого		
Фом 1														2,5	2,5						1,88	1,88				19,6		19,6		
Фом 2														2,5	2,5						1,88	1,88				19,6		19,6		
Фом 5														6,4	6,4											7,54		7,54		
Фом 6	4,6	48,0	52,6	42,0	42,0	52,2	138,0		190,2	284,8	13,8	12,0	2,0	57,8	21,6	21,6	155,5	155,5		324,8	0,8		325,0		434,7	434,7	770,8		770,8		
Фом 7	0,54	14,4	14,94	12,6	12,6		41,4		41,4	68,94	0,5	3,6		4,1	5,4	5,4	64,8	64,8	14,2	122,4			136,6				213,1		213,1		
Фом 8															10,24	10,24			23,8				23,8	222,4		222,4	96,51		96,51		
Тоннель №1	1,4		1,4			9,5			9,5	10,9		0,4		0,4	0,4	0,4			21,5	0,4			21,9				20,2		20,2		
Тоннель №2	1,24		1,24							1,24		0,4		0,4					18,55	0,4			18,95				17,0		17,0		
ПР1								5,2	5,2	5,2		0,68		0,68	1,3	1,3								52,4		52,4	32,72		32,72		
КЛ2	2,87		2,87							2,87																	6,3		6,3		
КЛ3	2,87		2,87							2,87																	5,1		5,1		

Продолжение ведомости

Изделия закладные, щиты, детали.																								Общий расход
Прокат марки																								
Вст 3 пс 6-1	Вст 3 пс 6			Вст 3 кп 2		Вст 3 по 6-1	Вст 3 кп 2															Всего		
ГОСТ 8509-72*				ГОСТ 8240-72*			ГОСТ 5336-80					ГОСТ 2590-71*												
L 140×140×9	L 100×100×7	L 75×75×6	Итого	с 10	с 12	с 16	Итого	сетка №20×1,6	Итого	Круг В 22	Итого													
																						23,98		23,98
																						23,98		23,98
																						13,94		13,94
838,1	240,2		1078,3	547,9		613,4	1161,3	42,0	42,0													4047,0		4331,8
349,2			349,2	120,4		255,6	376,0	12,6	12,6	63,0	63,0											1224,8		1293,74
																						342,7		352,95
	18,4		18,4					1,4	1,4	66,6	66,6											129,3		140,9
								1,4	1,4	58,5	58,5											96,6		97,8
																						87,1		92,3
		13,1	13,1																			22,3		25,2
		16,9	16,9																			23,9		26,8

Спецификация элементов на Фом 6

Формат	Зона	Поз.	Обозначение	Наименование	Кол.	Примечание
				Сборочные единицы		
				Каркасы плоские		
		1	Альбом IV	НМ 13	60	3,8 кг
				Сетки		
		2		С $\frac{12\,A_т IIIc-100}{6\,A-I-300}$ 850×2150 $\frac{50}{25}$ ГОСТ 23279-78	3	18,94 кг
				Изделия закладные		
		3	Альбом IV	НМ 18 п.м.	43,2	43,8 кг/п.м.
		4	Альбом IV	НМ 19	8	12,3 кг
		5	Альбом IV	НМ 30 п.м.	42,0	8,9 кг/п.м.
		6	Альбом IV	НМ 32 п.м.	9,3	11,1 кг/п.м.
		7	Альбом IV	НМ 22	60	0,4 кг
		8	Альбом IV	НМ 23	30	18,4 кг
		9	1.400-15, вып. 1	МН 553	50,1	4,1 кг
				Щиты		
		10	Альбом IV	НМ 24	1	187,3 кг
		11	Альбом IV	НМ 25	1	50,6 кг
		12	Альбом IV	НМ 26	1	98,2 кг
		13	Альбом IV	НМ 27	3	65,2 кг
		14	Альбом IV	НМ 31	1	111,6 кг
				Блоки бетонные стен подвала		
		15	ГОСТ 13579-78	ФБС 24.3.6-Т	6	970 кг
		16	То же	ФБС 9.3.6-Т	12	350 кг
		17	"	ФБС 24.4.6-Т	2	1300 кг
		18	"	ФБС 9.4.6-Т	12	470 кг
		19	"	ФБС 24.5.6-Т	19	1630
		20	"	ФБС 12.5.6-Т	3	790 кг
		21	"	ФБС 9.5.6-Т	8	590 кг
		22	1.138-10, вып. 1	Перемычка 1ПР2-15.12.14	32	75 кг
				Детали		
		23		ФБА-I ГОСТ 5781-82 ℓ=150	60	0,03 кг
				ℓ=300	600	0,07 кг
		24		Швеллер $\frac{\text{С10 ГОСТ 8240-72*}}{\text{Вст 3кп2 ГОСТ 380-71*}}$ ℓ=2600	1	8,59 кг
		25		Лист ромб. К-ПУ-6,0×400 мс / Ст 3сп ГОСТ 8568-77* ℓ=1590	0,64	50,1 кг
			ТУ 6-19-051-249-79	Труба ПВХ ЭП 25У а.м.	46,0	0,174 кг/п.м.
				Материалы		
				Бетон М 150	50,4	м³

Привязан.

Инв. №

Подпись и дата | Взам. инв. №

Инв. № подл.

ГИП	Ласаев	
Нач. отд.	Шубаев	
Н. контр.	Кокорев	
Гл. конст.	Шегалев	
Рук. гр.	Сакольков	
Инженер	Игнатова	

ТП 503-3-12.86 -КЖ

Профилакторий для поточно-постового обслуживания 250 автобусов

Стадия	Лист	Листов
РП	29	

Спецификация элементов на Фом 6. Ведомость расхода стали на элемент.

ГИПРОАВТОТРАНС Воронежский филиал

Копировал:

Формат А2

Типовой проект 503-3-12.86 Альбом I

План на отм. 0,000

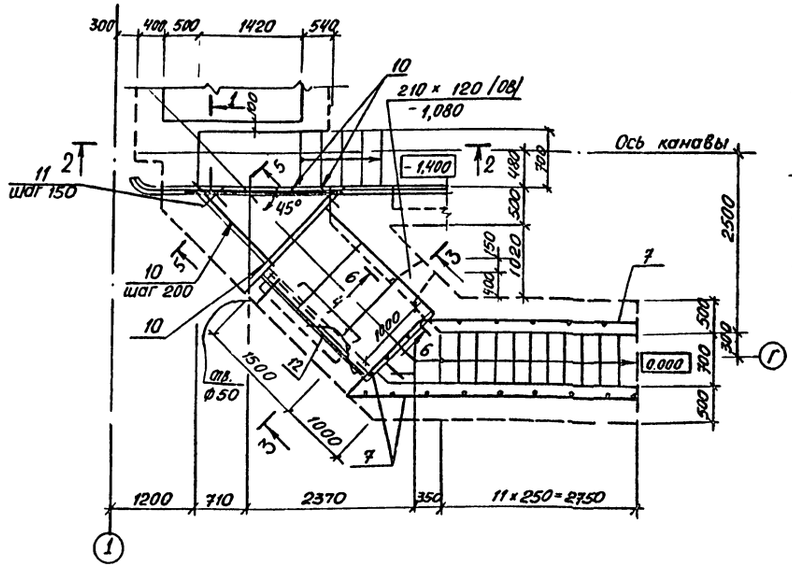

2–2

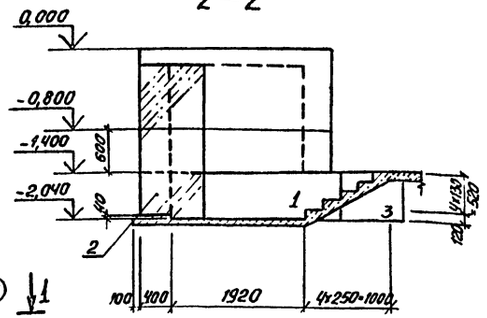

3–3

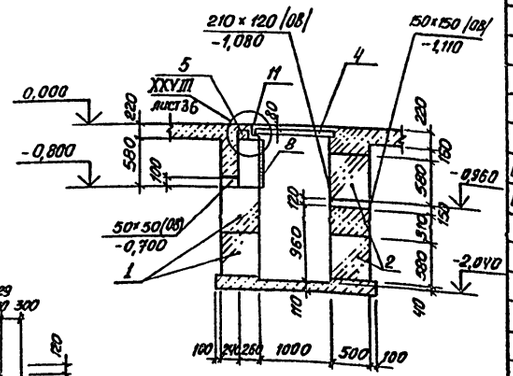

1–1

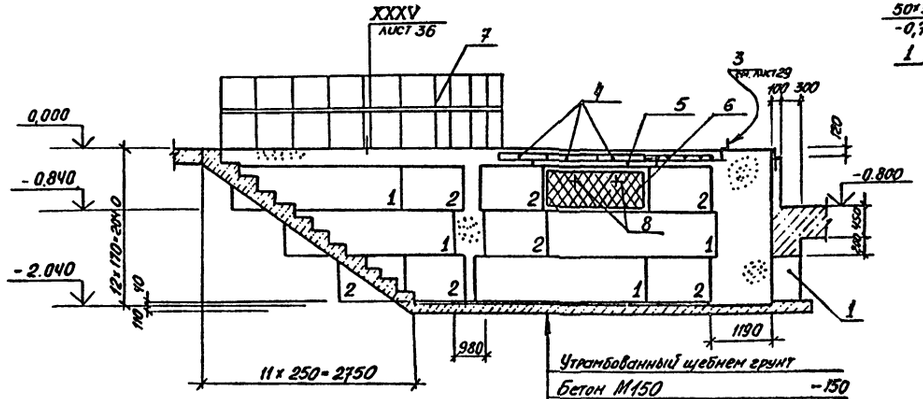

Утрамбованный щебнем грунт	
Бетон М150	-150
Цементный раствор М150	-15
Керамическая плитка ГОСТ 6787-80	-10

5–5

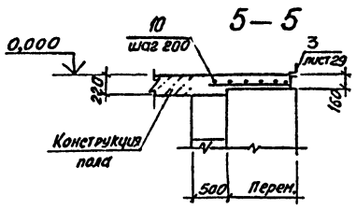

6–6

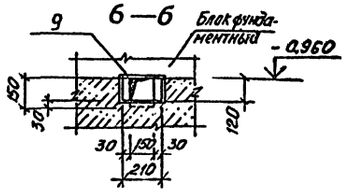

Спецификация элементов на тоннель №1

Формат	Зона	Поз.	Обозначение	Наименование	Кол.	Примеч.
				Сборочные единицы		
				Блоки фундаментные		
		1	ГОСТ 13579-78	ФБС 24.5.6-т	8	1960 кг
		2	То же	ФБС 9.5.6-т	12	700 кг
		3	»	ФБС 9.4.6-т	1	470 кг
		4	3.006.1-2/82, Вып. 1-2	Плита ПТ9-5б	3	150 кг
				Перемычки		
		5	1.138-10, Вып. 1	1ПР2-16.12.14	1	75 кг
				Изделия металлические		
		6	Альбом IV	Решетка ИМ 23	1	18,4 кг
		7	То же	Ограждение ИМ 28 п.м	7,4	11,9 кг
		8	»	Изделие закладное ИМ 22	2	0,4 кг
		9	»	Изделие закладное ИМ 17	1	3,64 кг
				Детали		
Б.4		10		12А-III ГОСТ 10884-81 п.м	10,7	0,888 кг/п.м
Б.4		11		Уголок Б100×100×7 ГОСТ 8509-72 / ВСт3ПС6-1 ТУ14-1-3023-80 ℓ=1700	1	18,4 кг
				Материалы		
				Бетон М150	5,7	м³
				Бетон М200	0,6	м³

1. Общие указания смотреть на листе 28.

Согласовано:
Нач. техн. отд. Дильдин
Нач. отд. ОВ Аллатов
Нач. эл. техн. отд.

Взам. инв. №
Подпись и дата
Инв. № подл.

Привязан
Инв. №

ГИП	Ласаев	
Нач. отд.	Шуваев	
Н. контр.	Кокорев	
Гл. констр.	Щеголев	
Рук. гр.	Сокольцов	
Ст. инж.	Польшиков	
Инж.	Игнатова	

ТП 503-3-12.86 -КЖ

Профилакторий для поточно-постового обслуживания 250 автобусов.

Стадия	Лист	Листов
РП	30	

Тоннель №1

ГИПРОАВТОТРАНС
Воронежский филиал

Копировал:

Формат А2

Типовой проект 503-3-12.86 Альбом I

План на отм. 0.000

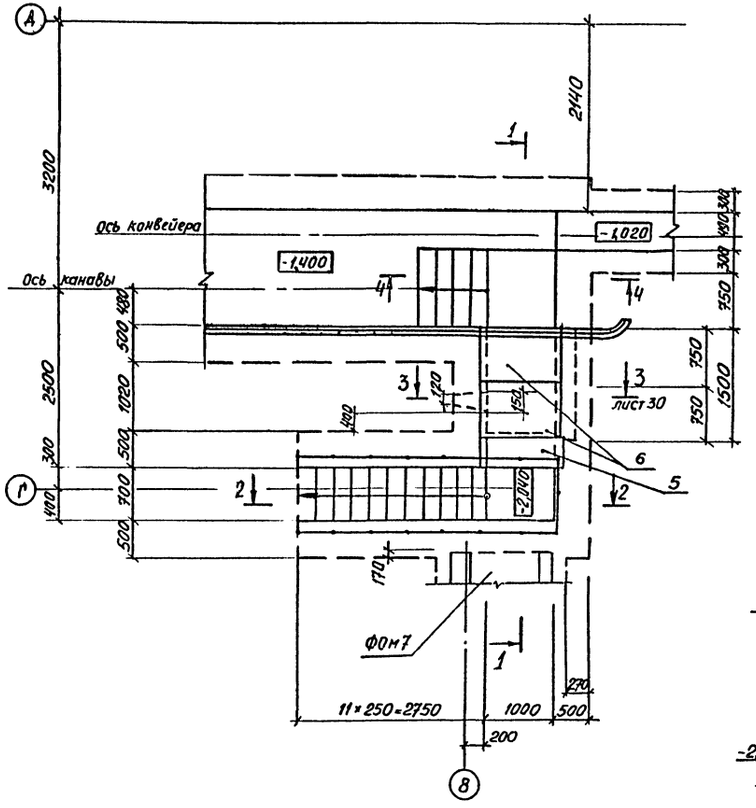

2-2

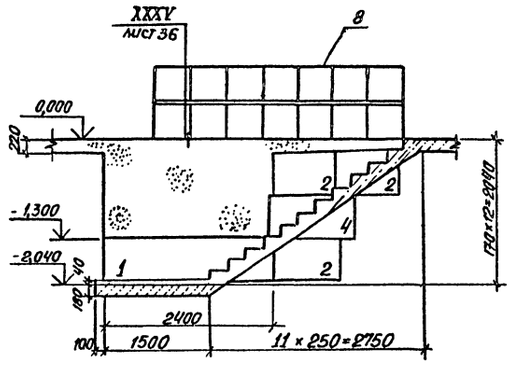

4-4

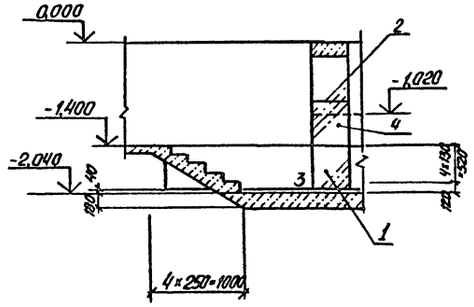

1-1

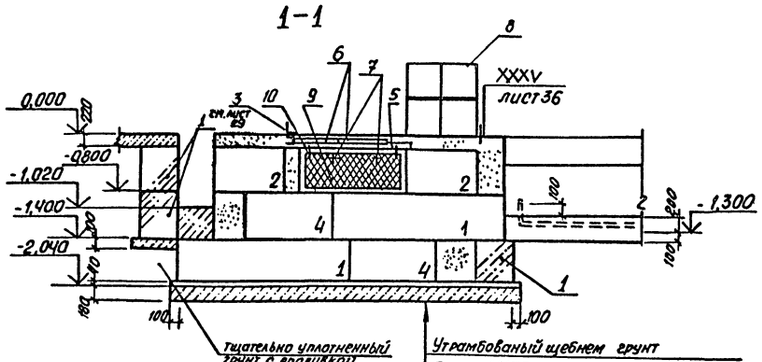

Утрамбованый щебнем грунт	
Бетон М150	-150
Цементный раствор М150	-15
Керамическая плитка ГОСТ 6787-80	-10

Спецификация элементов к тоннелю № 2

Формат	Зона	Поз.	Обозначение	Наименование	Кол.	Примечание
				Сборочные единицы		
				Фундаментные блоки		
		1	ГОСТ 13579-78	ФБС 24.5.6-Т	6	1960кг
		2	То же	ФБС 9.5.6-Т	5	700кг
		3	"	ФБС 24.3.6-Т	4	970кг
		4	"	ФБС 12.5.6-Т	3	790кг
		5	1.138-10, Вып. 1	Перемычка 1ПР2-16.12.14	2	75кг
		6	3.006.1-2/82, Вып. 1-2	Плита П7д-5б	2	150кг
				Изделия металлические		
		7	Альбом IV	ИМ 22	2	0,4кг
		8	Альбом IV	ИМ 28 п.м	6,5	11,9 кг/м
		9	Альбом IV	ИМ 23	1	18,4кг
				Детали		
		10		6А-I ГОСТ 5781-82 ℓ=150	2	0,03кг
				Материалы		
				Бетон М150	4,5	м³

1. Общие указания смотреть на листе 28.

Привязан	ГИП	Ласаев	
	Нач. отд.	Шуваев	
	Н. контр.	Кокорев	
	Гл. констр.	Щеголев	
	Рук. гр.	Сокольцов	
Инв. №	Инженер	Игнатова	

ТП 503-3-12.86 -КЖ

Профилакторий для поточно-постового обслуживания 250 автобусов

Стадия	Лист	Листов
РП	31	

Тоннель № 2

ГИПРОАВТОТРАНС

Согласовано:
Нач. техн. отд. ...
Нач. отд. ОВ Ярмаков
Нач. эл. техн. отд. Малахов

Взам. инв. №
Подпись и дата
Инв. № подл.

План на отметке 0,000

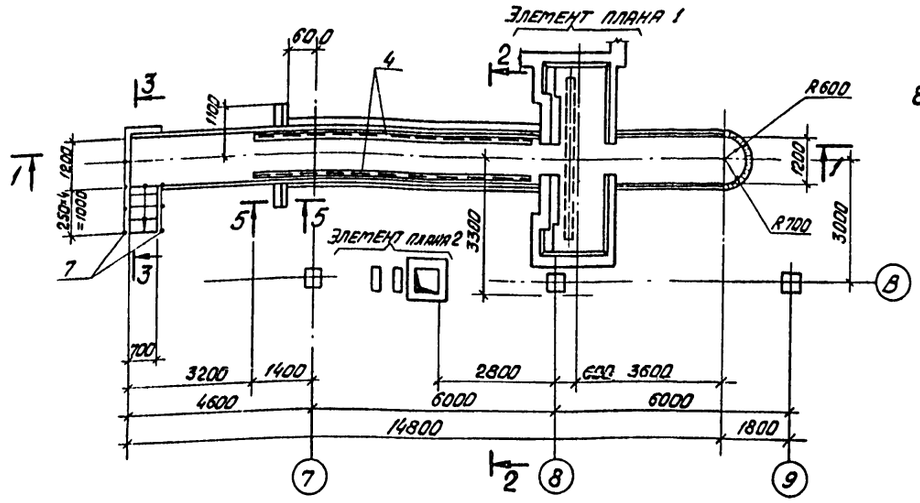

План на отметке -0,500

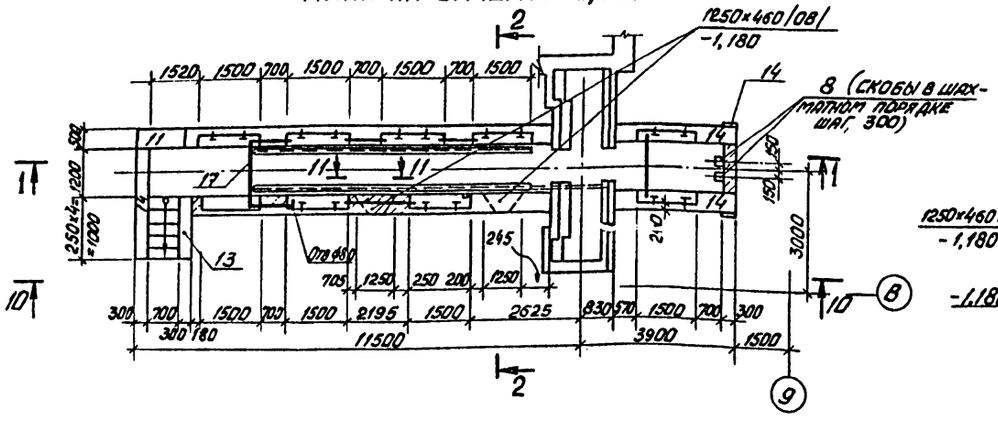

1-1

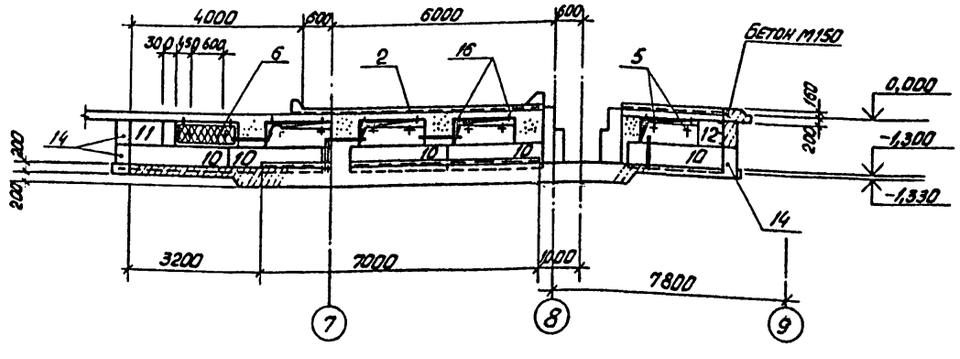

Элемент плана 1

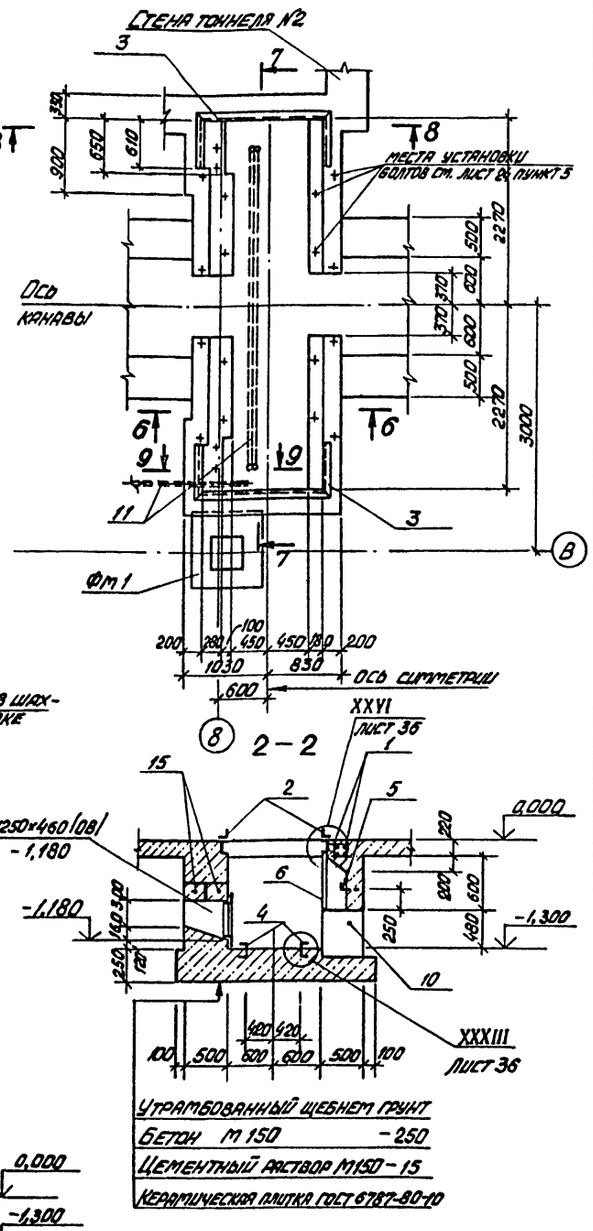

2-2

Утрамбованный щебнем грунт
Бетон М150 -250
Цементный раствор М150-15
Керамическая плитка ГОСТ 6787-80-10

Спецификация элементов на ФОм 7

Формат	Зона	Поз.	Обозначение	Наименование	Кол.	Примечание
				Сборочные единицы		
		1	Альбом IV	Каркас плоский ИМ13	18	3,8 кг
				Изделия закладные		
		2	Альбом IV	ИМ18 п.м	18,0	43,2 кг/п.м
		3	1.400-15, вып. 1	МН 553 п.м	8,0	4,1 кг/п.м
		4	Альбом IV	ИМ 30 п.м	14,0	8,9 кг/п.м
		5	То же	ИМ22	18	0,4 кг
		6	"	ИМ23	9	18,4 кг
		7	"	ИМ28 п.м	4,9	11,9 кг/п.м
		8	"	ИМ29	8	2,4 кг
		9	"	ИМ20	2	14,2 кг
				Блоки бетонные стен подвала		
		10	ГОСТ 13579-78	ФБС 24.5.6-Т	7	1630 кг
		11	То же	ФБС 12.5.6-Т	1	790 кг
		12	"	ФБС 9.5.6-Т	6	590 кг
		13	"	ФБС 9.3.6-Т	2	350 кг
		14	"	ФБС 24.3.6-Т	3	970 кг
		15	1.138-10, вып. 1	1ПР28-18.25.22у	4	250 кг
				Детали		
		16		Ø6А-I ℓ=150 ГОСТ 5781-82	18	0,03 кг
		17	ТУ6-19-051-249-79	тр. 25×2,5 п.м	15,0	0,174 кг/п.м
				Материалы		
				Бетон М150	17,7	м³

1. Общие указания смотреть на листе 28.
2. Сечения 3-3 ÷ 11-11 смотреть на листе 33.
3. Элемент плана 2. смотреть на листе 33.

Привязан

Инв. №

ГИП	Лагрев	
Нач. отд.	Шувалев	
Н. контр.	Кокорев	
Гл. констр.	Щеголев	
Рук. гр.	Сокольцов	
Ст. инж.	Польшикова	
Инж.	Игнатова	

ТП 503-3-12.86 КЖ

Профилакторий для поточно-постового обслуживания 250 автобусов

Фундамент под оборудование ФОм 7.

Стадия	Лист	Листов
РП	32	

ГИПРОАВТОТРАНС Воронежский филиал

Копировал

Формат А2

Альбом I

Инв. № подл. | Подпись и дата | Взам. инв. № | Инв. № дубл. | Подпись и дата

Альбом V

Типовой проект 503-3-12.86

Согласовано
Нач. отд. Ильин
Нач. ап. отд. Чеглов
Нач. отд. 08 Уланов

Инв. № подл. | Подпись и дата | Взам. инв. №

Элемент плана 2

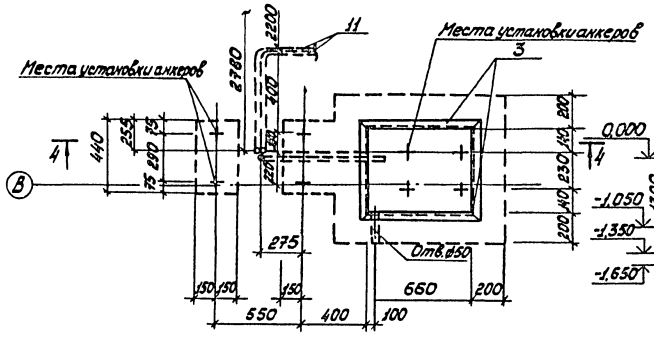
Места установки анкеров
Места установки анкеров
11
3
2760
2200
700
220
440
255
15
190
15
220
220
220

Типовой проект 503-3-12.86 Альбом I

Фом 8

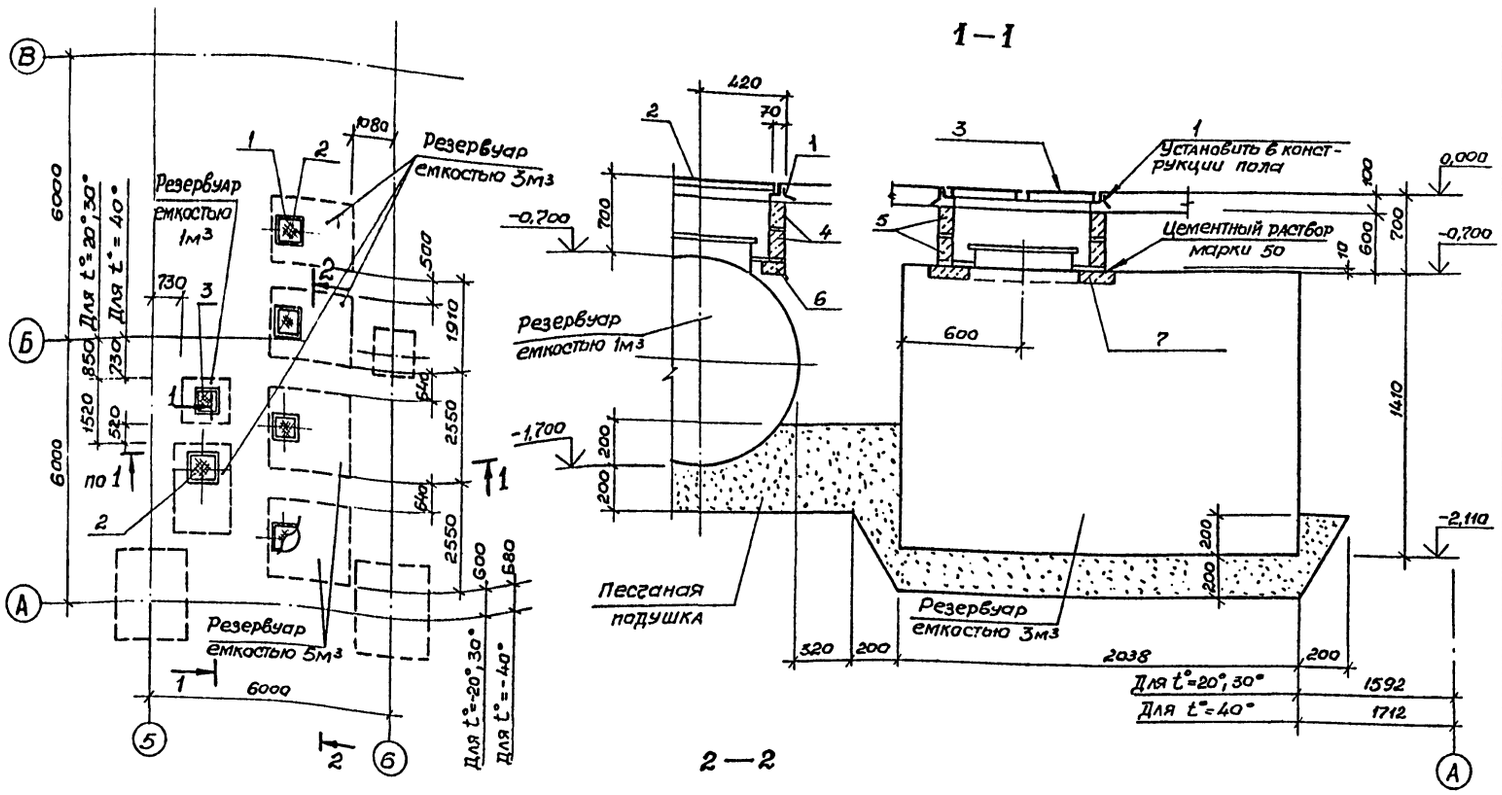

Спецификация элементов на Фом 8

Формат	Зона	Поз.	Обозначение	Наименование	Кол.	Примечание
				Фом 8		
				Сборочные единицы		
				Изделия закладные		
		1	1.400-15 вып. 1	МН 554 п.м.	25,6	4,2кг/п.м
		2	Альбом IV	Щит ИМ 15	1	23,2кг
		3	Альбом IV	Щит ИМ 16	5	45,6кг
				Кольцо стеновое		
		4	ГОСТ 8020-80	КЦ-7-3	2	130,0кг
		5	ГОСТ 8020-80	КЦ-10-3	10	200,0кг
				Кольца опорные		
		6	ГОСТ 8020-80	КЦО-1	1	50,0кг
		7	ГОСТ 8020-80	КЦО-2	5	80,0кг

Над резервуаром, установленным под землей, не допускаются какие либо дополнительные нагрузки, кроме собственного веса земли

1. Для защиты резервуаров от подземной коррозии в соответствии со СНиП II-28-73* „Защита строительных конструкций от коррозии" применять битумно-минеральное покрытие, состоящее из битумной грунтовки 50-100мм и битумно-минеральной мастики толщиной 3-4мм. Битумные грунтовки готовят из битума, растворенного в бензине в соотношении 1:3 по объему или 1:2 по массе.
2. Антикоррозийную защиту внутренней поверхности резервуаров производить согласно ГОСТ 1510-76* эмалью ХС-5132 (ТУ6-10-11-19-12-79) в 3слоя с общей толщиной покрытия 100±5мкм.

Согласовано

Инв. № подл. | Подпись и дата | Взам. инв. №

Привязан

Инв. №

ГИП	Лагаев	
Нач.отд.	Шувалев	
Н.контр.	Кокорев	
Гл.констр.	Щеголев	
Рук.гр.	Сокольцов	
Ст.инж.	Польшикова	

Копировал

ТП 503-3-12.86 КЖ

Профилакторий для поточно-постового обслуживания 250 автобусов

Стадия	Лист	Листов
РП	34	

Фундамент под оборудование Фом 8

ГИПРОАВТОТРАНС Воронежский филиал

Формат А3

Типовой проект 503-3-12.86 Альбом I

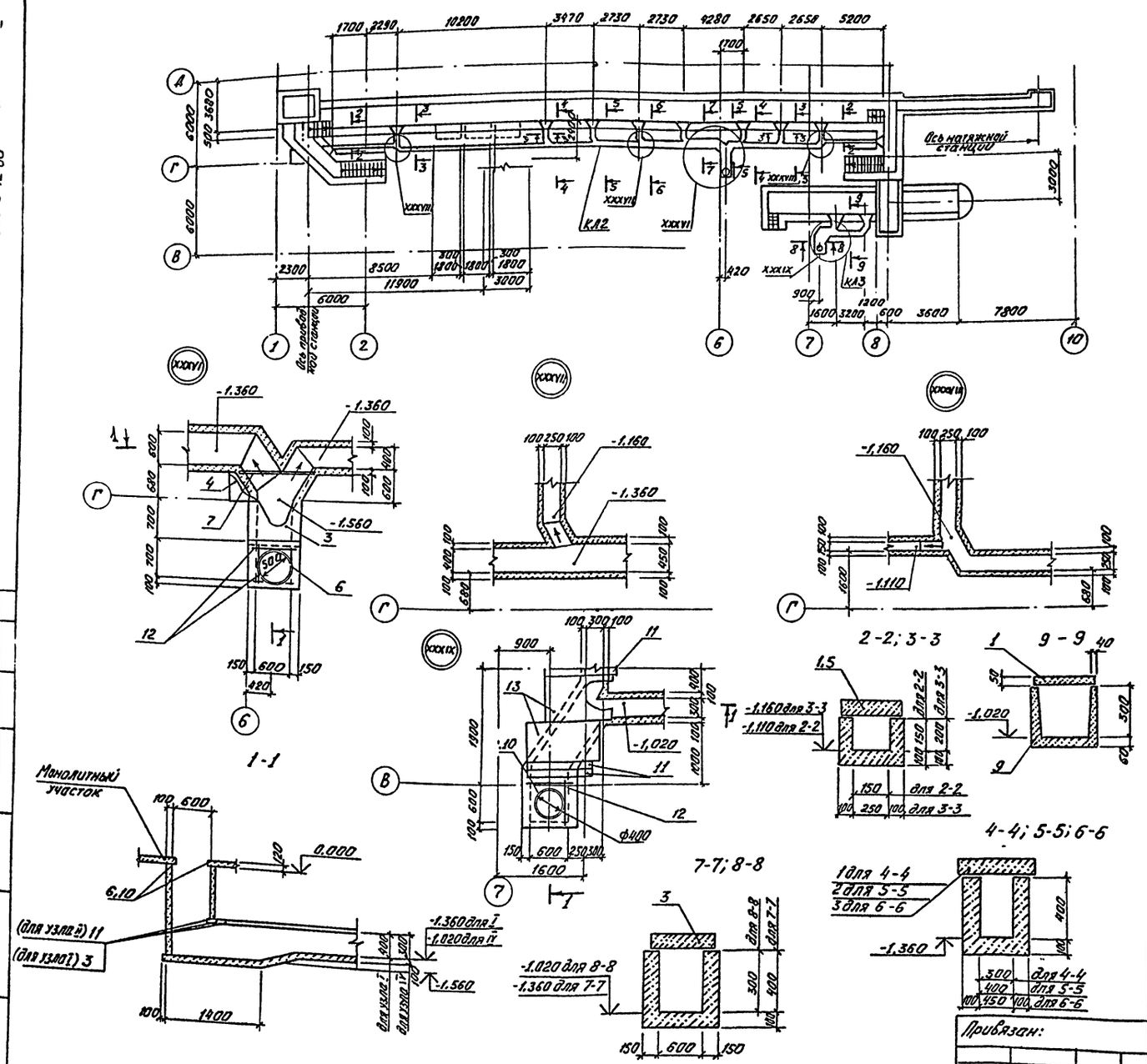

Спецификация к схеме расположения элементов подпольных каналов

Формат	Зона	Поз.	Обозначение	Наименование	Кол.	Примечание
				КЛ2		
				Сборочные единицы		
		1	3,006.1-2/82, вып. 1-2	Плита П1-8	33	400кг
		2	то же	Плита П3-8	4	500кг
		3	"	Плита П5д-8	5	100кг
		4	"	Плита П10д-5	1	190кг
		13	"	Плита П7д-3	2	150кг
		5	1,138-10, вып. 2	Перемычка 2ПР73-14.51.22у	8	433кг
		11	1,138-10, вып. 1	Перемычка 1ПР1-10. 12.6	3	25кг
				Детали		
		6	1,400-15, вып. 1	У60	1	6,3кг
Б.Ч.		7		Уголок $\frac{\text{Б75×75×6 ГОСТ 8509-72}}{\text{ВСт 3 ПС 6 ГОСТ 535-79}}$ п.м.	2,0	6,54 кг/п.м.
Б.Ч.		12		ф6А-I ГОСТ 5781-82 п.м.	13,3	0,22 кг/п.м.
				Материалы		
				Бетон М200	1,8	м³
				Бетон М150	3,6	м³
				КЛ3		
				Сборочные единицы		
		1	3,006,1-2/82, вып. 1-2	Плита П1-8	6	400кг
		3	то же	Плита П5д-8	1	100кг
		8	"	Плита П9-15	1	260кг
		9	3,006,1-2/82, вып. 1-1	Лотковый элемент П1д-8	4	110кг
				Детали		
		10	1,400-15, вып. 1	У58	1	5,1кг
Б.Ч.		7		Уголок $\frac{\text{Б75×75×6 ГОСТ 8509-72}}{\text{ВСт 3 ПС 6 ГОСТ 535-79}}$ п.м.	2,6	6,54 кг/п.м.
Б.Ч.		12		ф6А-I ГОСТ 5781-82 п.м.	13,3	0,22 кг/п.м.
				Материалы		
				Бетон М200	1,8	м³
				Бетон М150	0,8	м³

Общие указания смотреть на листе 28.

ТП 503-3-12.86			-КЖ
Профилакторий для поточно-постового обслуживания 250 автобусов			
Стадия	Лист	Листов	
РП	35		
Подпольные каналы КЛ2, КЛ3, Сечения	ГИПРОАВТОТРАНС Воронежский филиал		

Привязан:

Инв. №

ГИП	Ласаев	
Н.контр.	Кокорев	
Нач.отд.	Шуваев	
Гл.конст.	Щеголев	
Рук.гр.	Сокольцов	
Инж.	Игнатова	

Согласовано:

Инв. № подл.	Подп. и дата	Взам. инв. №
Нач. отд.	Дильдин	
Нач. отд. ОВ	Алпатов	

Формат А2

Типовой проект 503-3-12.86 Альбом I

XXV

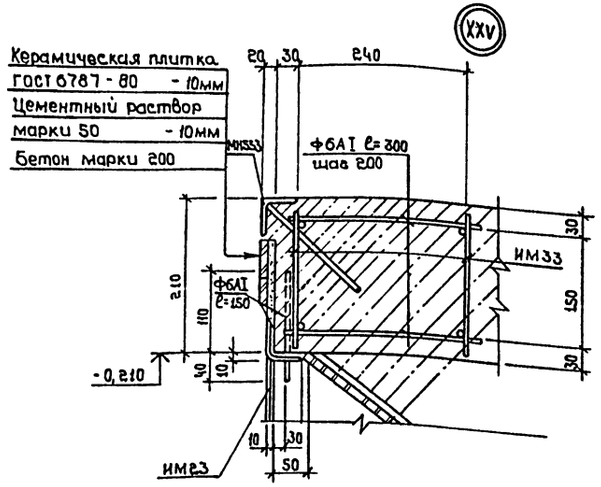

XXVI

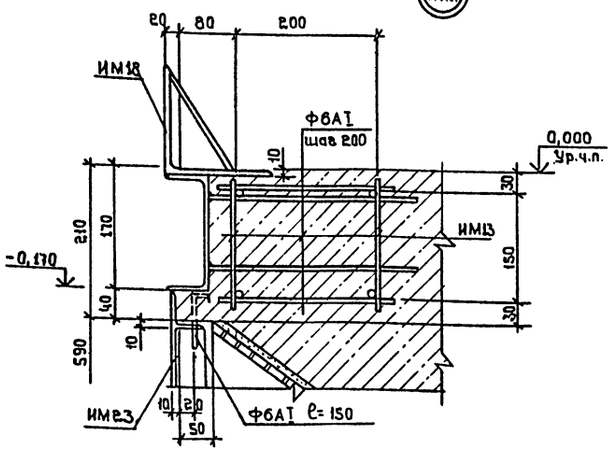

XXVII

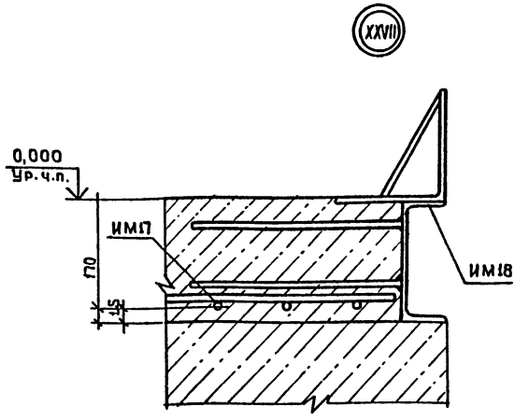

XXVIII

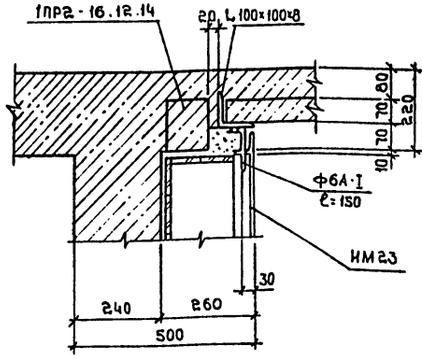

XXIX

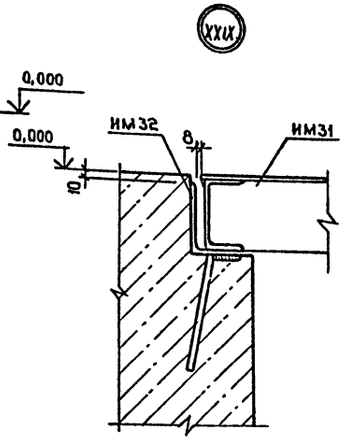

XXX

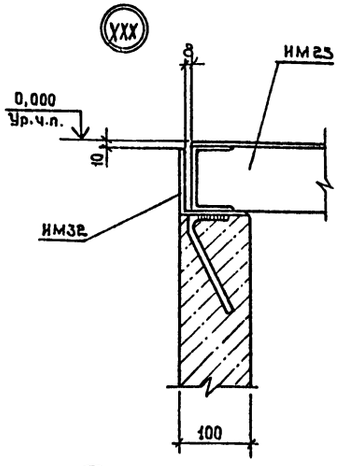

XXXI

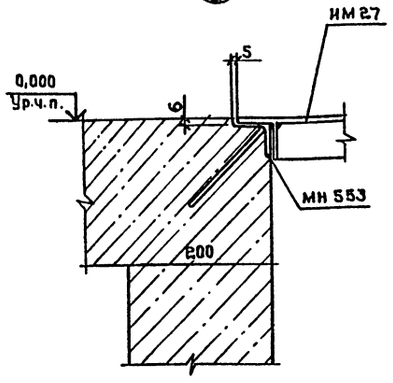

XXXII

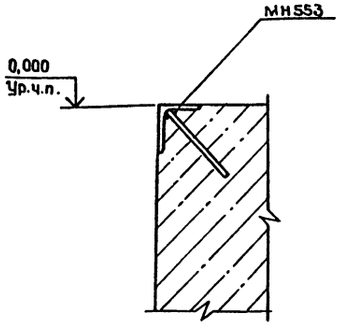

XXXIII

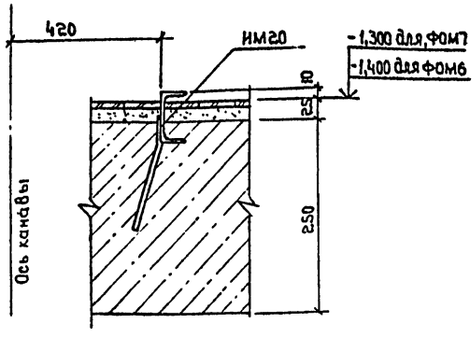

XXXIV

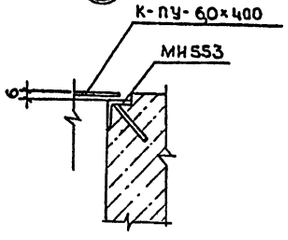

XXXV

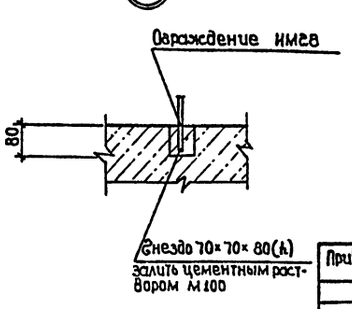

Узлы XXV ÷ XXXV замаркированы на листах 26÷32

Привязан			ТП 503-3-12.86 - КЖС		
			Профилакторий для поточно-постового обслуживания 250 автобусов		
				Стадия	Лист	Листов
				РП	36	
Инв.№			Узлы XXV÷XXXV	ГИПРОАВТОТРАНС Воронежский филиал	
	ГИП	Ласаев			
	Нач.отд	Шувалев			
	Н.контр.	Кокорев			
	Гл.констр	Щеголев			
	Рук.гр.	Сокольцов			
	Инженер	Ценатова			

Копировал:

Формат А2

Инв.№ подл. | Подпись и дата | Взам.инв.№

Альбом I

Типовой проект 503-3-12.86

Ведомость рабочих чертежей основного комплекта КМ

Лист	Наименование	Примечание
1	Общие данные	
2	Монтажные схемы монорельсов, стоек, балок антресоли	
3	Схемы расположения щитовых перегородок Лестницы Л1, Л2	
4	Монтажные схемы оконных переплетов	
5	Узлы 1÷VIII	

Ведомость ссылочных и прилагаемых документов

Обозначение	Наименование	Примечание
	Ссылочные документы	
1.426.2-3 вып.2	Стальные подкрановые балки	
1.431-10 вып.2.3	Перегородки консальные сетчатые	
1.436.2-17 вып.2	Окна с переплетами из одинарных прямоугольных стальных труб и механизмы открывания	
1.450.3-3 вып.1	Стальные лестницы, площадки стремянки и ограждения	
2.436-13 вып.1	Узлы окон со стальными переплетами по серии 1.436.2-17	

1. За условную отметку 0,000 принята отметка чистого пола корпуса, соответствующая абсолютной отметке по генплану
2. Стальные конструкции запроектированы в соответствии с указаниями СНиП II-23-81 „Стальные конструкции".
3. Изготовление, монтаж и соединение элементов конструкций производить в соответствии с указаниями СНиП III-18-75 „Металлические конструкции".
4. При разработке чертежей КМД размеры сварных швов, не указанные в узлах, определяются по расчетным усилиям, приведенным в таблицах элементов на соответствующих листах. Элементы, принятые конструктивно, крепить на усилие 2т.

Проект разработан в соответствии с действующими нормами и правилами и предусматривает мероприятия, обеспечивающие взрывную, взрывопожарную и пожарную безопасность при эксплуатации здания

Гл. инженер проекта Ласаев А.Ц.

Техническая спецификация металла

Вид профиля и гост, ту	Марка металла и гост	Обозначение и размер профиля мм	№ п/п	Код: Марка металла	Код: Вид профиля	Код: Размер профиля	Количество (шт)	Длина, мм	Масса металла по элементам конструкций: Перегородки	Окна	Стойки балки	Лестницы	Монорельс		Общая масса т	Масса потребности в металле по кварталам (заполняется изготовителем): I	II	III	IV	Заполняется ЭЦ
1	2	3	4	5	6	7	8	9	10	11	12	13	14	15	16	17	18	19	20	21
Балки двутавровые гост 8239-72*	Вст3 сп 5-1 ту 14-1-3023-80	I 18	1										0,8							
	Итого		2										0,8							
Всего профиля			3										0,8		0,8					
Балки двутавровые ту 14-2-24-72	Вст3 сп 5-1 ту 14-1-3023-80	I 20Б2	4										0,3							
	Итого		5										0,5							
	Вст3 пс 6-1 ту 14-1-3023-80	I 26Б1	6								0,9									
	Итого		7								0,9									
	Вст3 сп 5-2 ту 14-1-3023-80	I 30 Б1	8								0,4									
	Итого		9																	
Всего профиля			10								1,3		0,3		1,8					
Швеллер гост 8240-72*	Вст3 сп 5-1 ту 14-1-3023-80	[18	11								0,2									
	Итого		12								0,2									
Всего профиля			13								0,2				0,2					
Швеллер гост 8278-83	Вст3 пс 6 гост 16523-70*	[60х23х3	14										0,1							
	Итого		15										0,1							
Всего профиля			16										0,1		0,1					
Сталь прокатная уголовая равнополочная гост 8509-72*	Вст 3 пс 6 гост 380-71*	L 63х63х5	17										0,1							
	Итого		18										0,1							
Всего профиля			19										0,1							
Сталь листовая гост 19903-74*	Вст3 сп 5-1 ту 14-1-3023-80	δ=6	20										0,1		0,1					
		δ=8	21								0,1		0,1							
		δ=10	22								0,1		0,1							
		δ=20	23								0,4		0,2							
		Итого	24								0,6		0,4							
Всего профиля			25								0,6		0,4		1,0					
Лестницы	Вст3кп2 гост 380-71*		26									0,6								
		Итого	27									0,6								
Всего профиля			28									0,6			0,6					
Перегородки консольные	Вст3 кп 2 ту 14-1-3023-80		29						1,1											
			30																	
		Итого	31						1,1											
Всего профиля			32						1,1						1,1					
Оконные переплеты	10 пс ту 14-3-462-76		33							3,7										
		Итого	34							3,7										
Всего профиля			35							3,7					3,7					
Итого масса металла									1,1	3,7	2,1	0,6	1,9		9,4					
В том числе по маркам	Вст3 сп 5-1										0,8		1,7		2,5					
	Вст3 сп 5-2										0,4				0,4					
	Вст3 пс 6-1										0,9				0,9					
	Вст3 пс 6												0,2		0,2					
	Вст3 кп 2								1,1			0,6			1,7					
	10 пс									3,7					3,7					

5. Оконные переплеты и металлические лестницы окрасить светлой серо-голубой эмалью ПФ-115 по одному слою лака ПФ-170.

Привязан

Инв. №

ГИП	Ласаев	
Н.контр.	Исупова	
Нач.отд.	Шувалев	
Зав.констр.	Щеголев	
Рук.гр.	Сокольцов	
Ст.инж.	Некрасова	
Ст.техн.	Запорина	

ТП 503-3-12.86 КМ

Профилакторий для поточно-постового обслуживания 250 автобусов

Стадия	Лист	Листов
РП	1	5

Общие данные

ГИПРОАВТОТРАНС Воронежский филиал

Копировал

Формат А2

Инв. № подл. | Подпись и дата | Взам. инв. №

Типовой проект 503-3-12.86 Альбом I

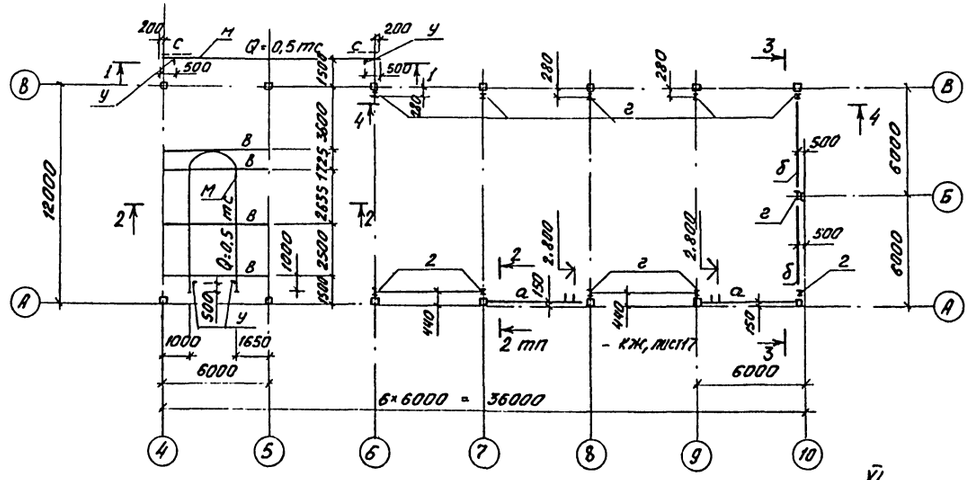

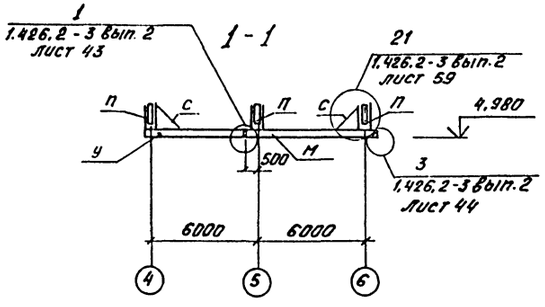

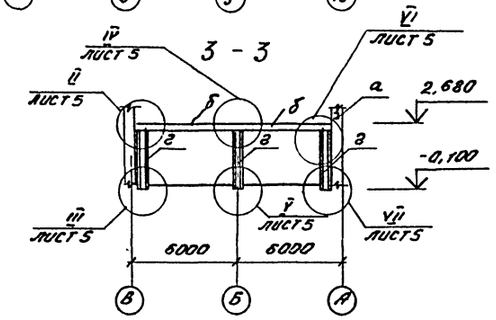

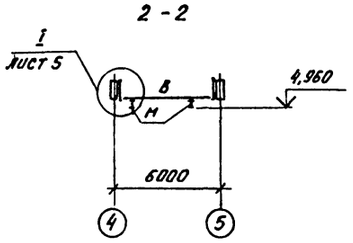

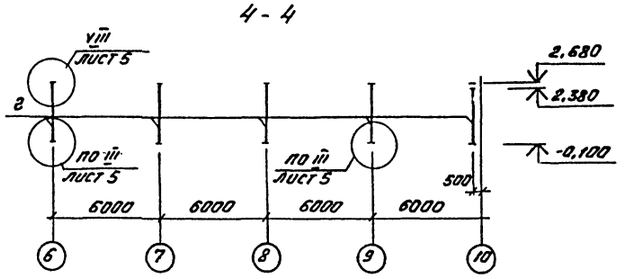

Ведомость элементов									
	Сечение			Опорные усилия				Марка металла	Примечание
	Эскиз	Поз.	Состав	M тсм	N тс	Q тс			
м	I		I 18	—	—	1.0	1	Вст3сп5-1	
п	] [296		гнутый профиль 2С60×32×3	—	—	1.0	1	Вст3пс6	
с	L		L63×63×5	по гибкости				"	
в	I		I 20Б2				1	Вст3сп5-1	
а	[		[18	1,4	1,1		3	"	
б	I		I 30Б1	13,3		12.03	2	Вст3сп5-2	
г	I		I 26Б1		22.0		3	Вст3пс6-1	
у			Сечение и конструкция на листе 44 серии 1.426.2-3 вып. 2						

1. Сварку элементов монорельса вести электродами типа Э42А, прочие элементы - электродами типа - Э42 ГОСТ 9467-75.
2. Металлические конструкции окрасить масляной краской за 2 раза, кроме ездовых поверхностей монорельса.
3. Крепление монорельса производить на болтах нормальной точности по ГОСТ 7798-70* из расчета 4 болта М12 на одно крепление.

Привязан	ГИП	Ласаев		ТП 503-3-12.86		КМ
	Нач.отд.	Шуваев		Профилакторий для поточно-постового обслуживания 250 автобусов		
	Н.контр.	Кокорев			Стадия	Лист	Листов
	Гл.конст.	Щеголев			РП	2	
	Рук.гр.	Сокольцов		Монтажные схемы монорельсов, стоек, балок антресоли	ТИПРОАВТОТРАНС Воронежский филиал	
Инв. №	Ст.инж.	Нефедова				

Согласовано: Нач. технолог. Дильдин

Инв. № подл. | Подп. и дата | Взам. инв. №

Копировал Мюс- Формат А2

Типовой проект 503-3-12.86 Альбом I

Схемы расположения щитовых перегородок

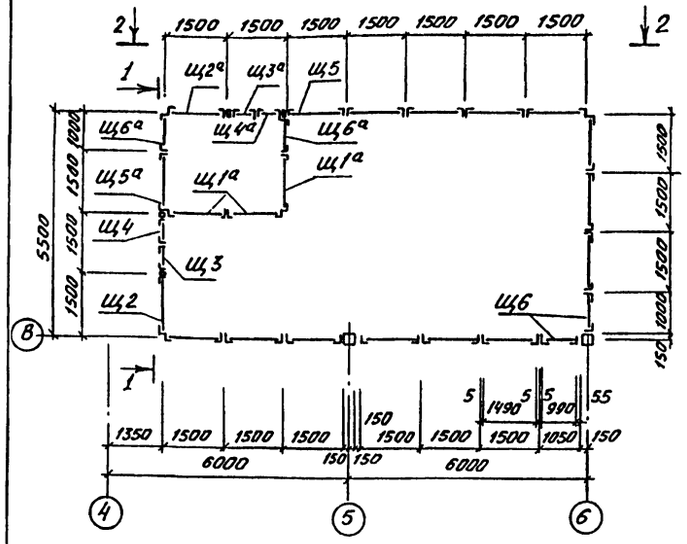

Лестница Л1

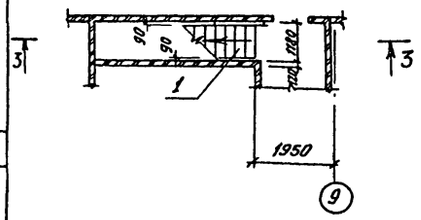

3-3

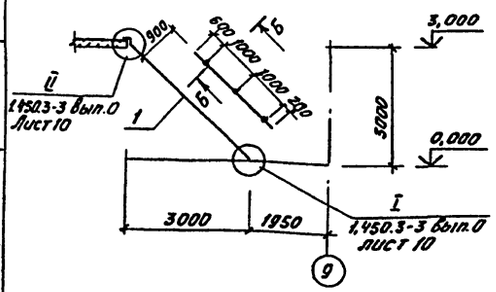

6-6

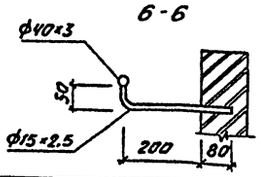

Лестница Л2

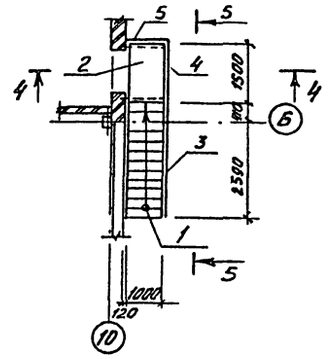

4-4

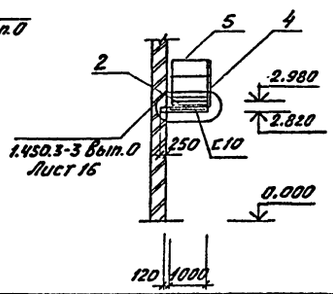

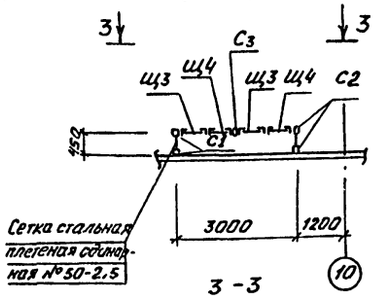

3-3

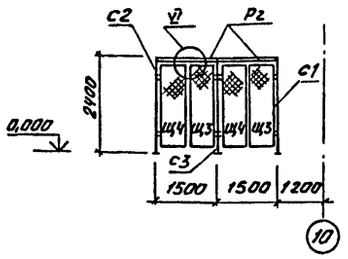

1-1

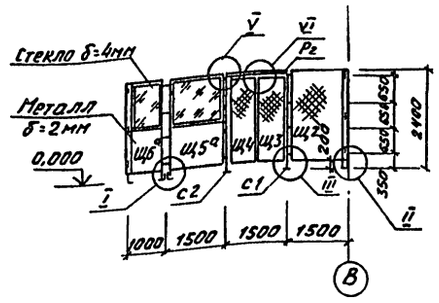

2-2

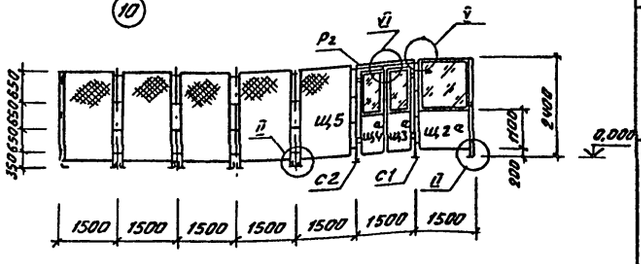

5-5

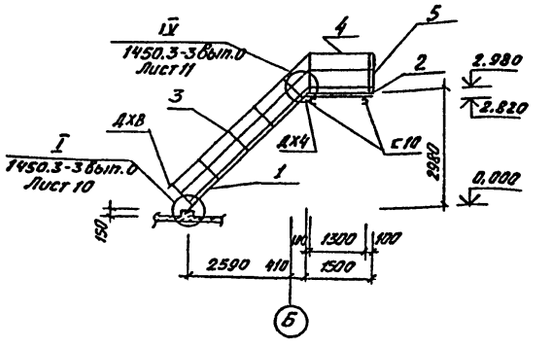

Деталь крепления перегородки к колонне

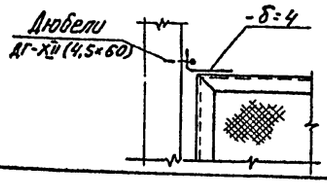

Ведомость элементов

Марка	Сечение: Эскиз	Поз.	Сечение: Состав	Опорные усилия: M т.с.м.	N т.с	Q т.с	Группа констр.	Марка металла	Примечания
Щ1			1.431-10 вып.3	1,5×2,4 ЩПГ			4		13 шт
Щ1а			то же	1,5×2,4 ЩПГ-а					3 шт
Щ2			"	1,5×2,4 ЩПГ-Б					1 шт
Щ2а			"	1,5×2,4 ЩПГ-Б-а					1 шт
Щ3			"	0,7×2,4 ДПГ-Л					3 шт
Щ3а			"	0,7×2,4 ДПГ-Л-а					1 шт
Щ4			"	0,7×2,4 ДПГ-П					3 шт
Щ4а			"	0,7×2,4 ДПГ-П-а					1 шт
Щ5			"	1,5×2,4 ЩПГ-А					1 шт
Щ5а			"	1,5×2,4 ЩПГ-А-а					1 шт
Щ6			"	1,0×2,4 ЩПГ					2 шт
Щ6а			"	1,0×2,4 ЩПГ-а					2 шт
С1			1.431-10 вып.3	2,4 АСГ-А					4 шт
С2			то же	2,4 АСГ-П					4 шт
С3			"	2,4 АСП-ПА					1 шт
Р2			1.431-10 вып.3	Р2					4 шт
Л1				пластина -δ=4					8 шт
		1	1.450.3-3 вып.1	МАХШ 45-30.10			4	Вст3 КП2	1 шт
				Труба ф40×3 ℓ=2800 ГОСТ 3262-75*					1 шт
				Труба ф15×2,5 ℓ=990 ГОСТ 3265-75*					3 шт
Л2		1	1.450.3-3 вып.3	МАХШ 45-30.10			4		1 шт
		2	то же	ПМХШ-15.10					1 шт
		3	"	ОГПМ1АХ 45-10.30					1 шт
		4	"	ОГПМ1АЗ δ-10.15					1 шт
		5	"	ОГПМ1АЗБ-10.9					1 шт
			"	Дх4					2 шт
			"	Дх8					1 шт
				С10 ГОСТ 8240-72				Вст3сп5-1	2 шт
				∠63×63×5 ГОСТ 8509-72 ℓ=250				Вст3 КП2	4 шт
			ГОСТ 5336-80	Сетка 45-2,5-0					2,2 м²

1. Все незамаркированные щиты марки Щ1.
2. Монтажные узлы перегородок, приняты по серии 1.431-10 Вып.2
3. Монтаж перегородок вести в соответствии с указаниями серии 1.431-10 Вып.2.
4. Щиты Щ...а отличаются от серийных заполнением вместо сетки металлом и стеклом.

Привязан:

Инв. №

ГИП	Ласаев		
Н.контр.	Кокорев		
Нач.отд.	Шувалев		
Гл.конст.	Щеголев		
Рук.гр.	Сокольцов		
Ст.инж.	Некрасова		
Ст.тех.	Запорина		

ТП 503-3-12.86 -КМ

Профилакторий для поточно-постового обслуживания 250 автобусов

Стадия	Лист	Листов
РП	3	

Схемы расположения щитовых перегородок. Лестницы Л1, Л2

ТИПРОАВТОТРАНС Воронежский филиал

Копировал Мос-

Формат А2

Инв.№ подл. | Подп. и дата | Взам.инв.№ | Нач.техн.отд. Мальцев | Гл.инж.проекта Сидоров

Альбом I

Типовой проект 503-3-12.86

По оси А

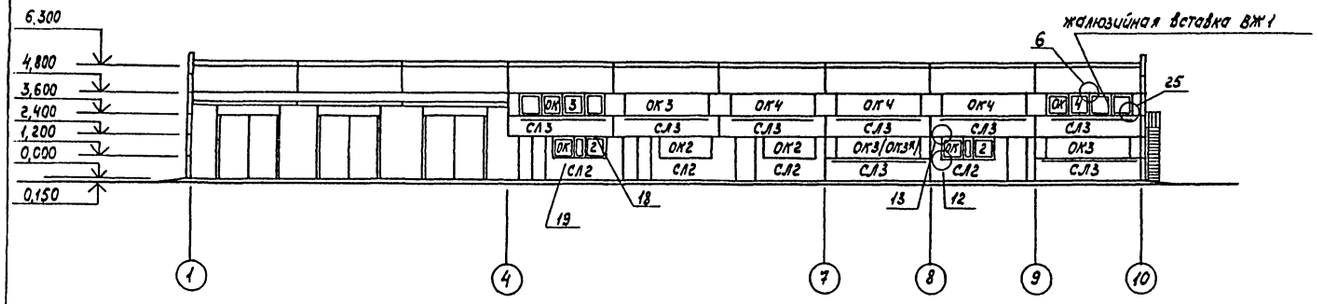

По оси Д

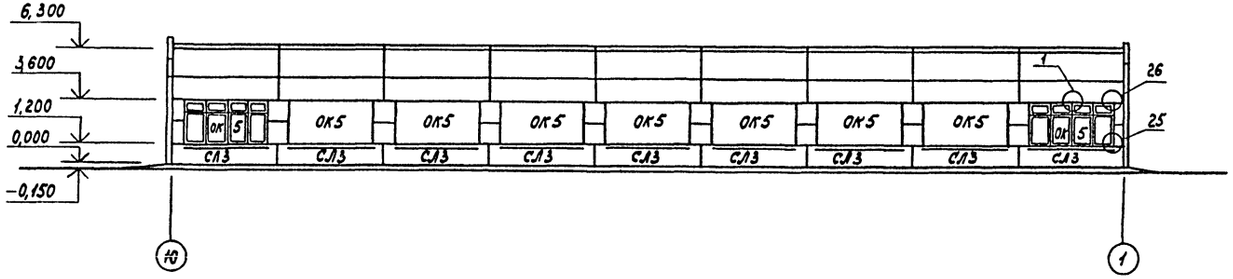

По оси 1

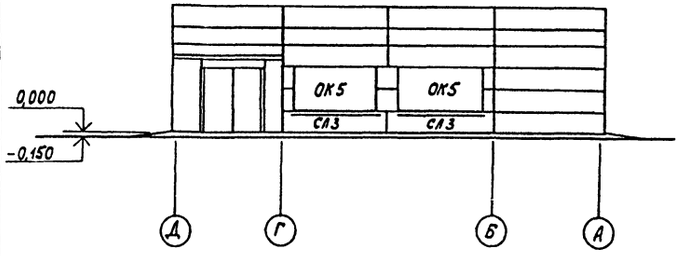

По оси 10

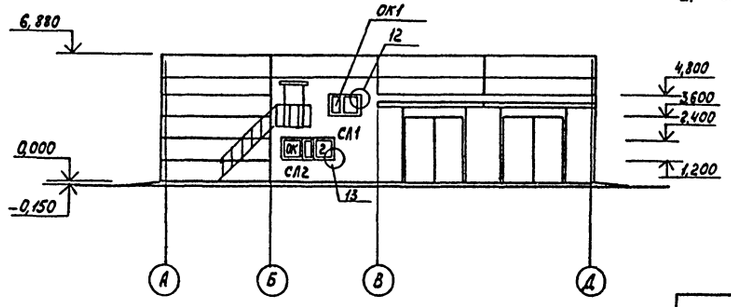

Ведомость элементов

Марка	Сечение: Эскиз	Поз.	Состав	Опорные усилия: M тс.м	N тс	Q тс	Группа монтаж.	Норам металло	Примечание
				Постоянные данные					
				Для t=-20°С;-30°					
				-40°С					
ОК1				02Н18.12-Р3.2					1шт
ОК2	1.436.2-17			02Н30.12-Р1					5шт
ОК4	Вып.2			02Н48.12-Р1					4шт
ОК5				02Н48.24-Р3.2					11шт
ВЖ1				ВЖ1					4шт
СЛ1	1.436.2-17			СЛСН-18					1шт
СЛ2	Вып.3			СЛСН-30					5шт
СЛ3				СЛСН-48					11шт
—				ЭК8					12шт
—				ЭК9					12шт
—				ЭК12					12шт
				Переменные данные					
				для t=-20°С;-30°С					
ОК3	1.436.2-17			02Н48.12-Р1					4шт.
	Вып.2								
				для t=-40°С					
ОК3				02Н48.12-Р1					3шт
ОК3*				02Н48.12-Р1 02Н48.12-Р1					1шт

1. Узлы замаркированы по серии 2.436-13 Вып.1

Инв.№ подл. | Подпись и дата | Взам.инв.№

Привязан	ГИП	Лисаев	
	Н.контр.	Кокорев	
	Нач.отд.	Шуваев	
	Гл.констр.	Щеголев	
	рук.гр.	Сокольцов	
	ст.инж.	Нефедова	
Инв.№	ст.тех.	Запорина	

ТП 503-3-12.86-КМ

Профилакторий для поточно-постового обслуживания 250 автобусов

Стадия	Лист	Листов
РП	4	

Монтажные схемы оконных переплетов

ГИПРОАВТОТРАНС Воронежский филиал

Альбом I

Типовой проект 503-3-12.86

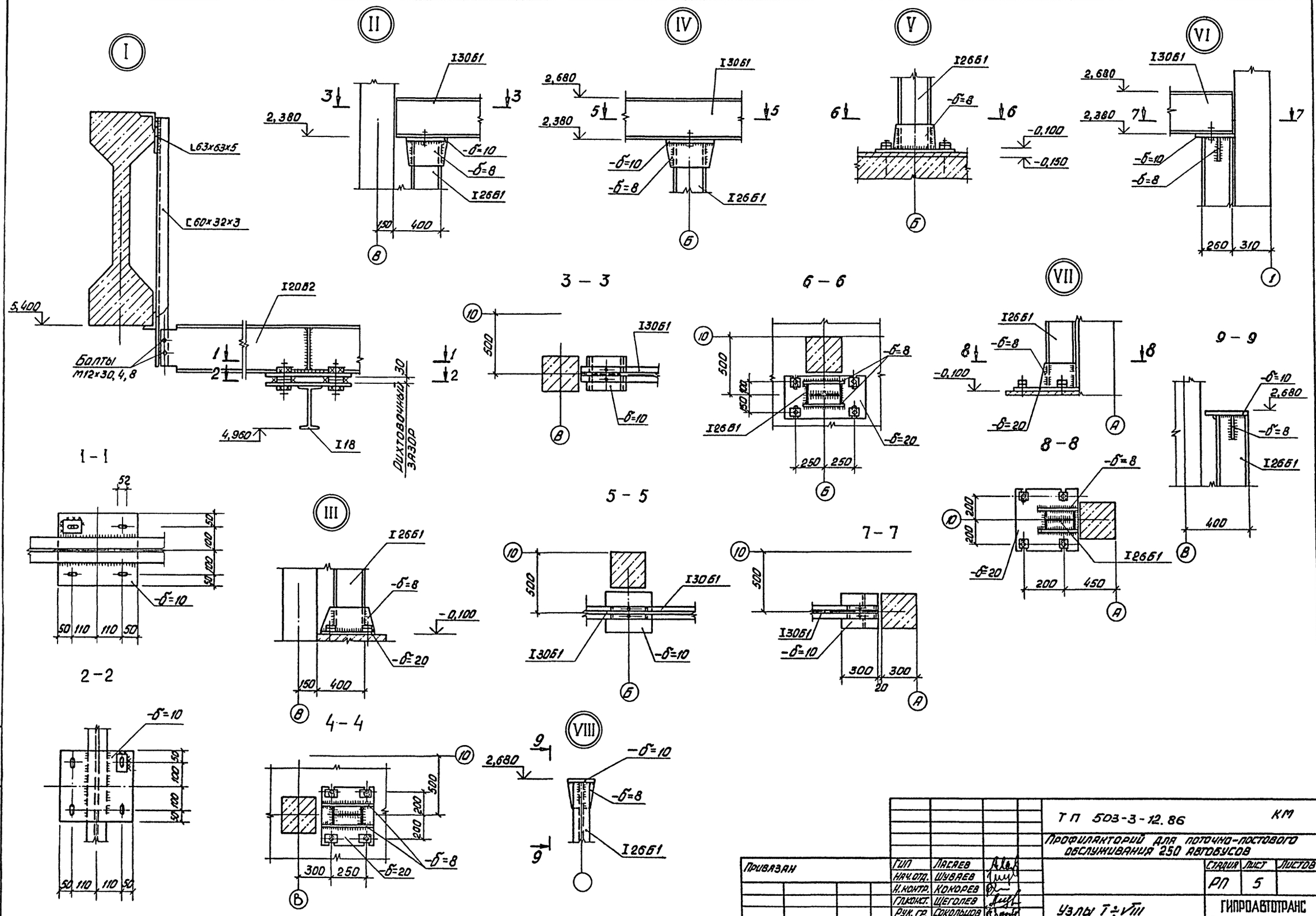

				ТП 503-3-12.86	КМ
				Профилакторий для поточно-постового обслуживания 250 автобусов	
Привязан	ГИП	Ласаев		Стадия	Лист	Листов
	Нач.отд.	Шуваев		РП	5	
	Н.контр.	Кокорев				
	Гл.конст.	Щеголев		Узлы I÷VIII	ГИПРОАВТОТРАНС	
	Рук.гр.	Сокольцов			Воронежский филиал	
Инв.№	Ст.инж.	Некрасова				

Инв.№ подл. | Подпись и дата | Взам.инв.№

Копировал

Формат А2

Отпечатано
в Новосибирском филиале ЦИТП
630064 г. Новосибирск пр. Маркса Маркса 1
Выдано в печать 22" XI 1986 г.
Заказ Г-3102 Тираж 420

gost.e-ecolog.ru