ТИПОВОЙ ПРОЕКТ
503-1-39.85

АВТОТРАНСПОРТНОЕ ПРЕДПРИЯТИЕ НА 200 АВТОБУСОВ С ЗАКРЫТОЙ СТОЯНКОЙ ПРОИЗВОДСТВЕННЫЙ КОРПУС

АЛЬБОМ X

Чертежи задания заводу-изготовителю на автоматизацию

gost.e-ecolog.ru

Привязан

Инв. №

Отпечатано
в Новосибирском филиале ЦИТП
630064 г. Новосибирск пр. Карла Маркса 1
Выдано в печать "15" VII 1986 г.
Заказ 1130 Тираж 500

ТИПОВОЙ ПРОЕКТ
503-1-39.85

АВТОТРАНСПОРТНОЕ ПРЕДПРИЯТИЕ НА 200 АВТОБУСОВ С ЗАКРЫТОЙ СТОЯНКОЙ ПРОИЗВОДСТВЕННЫЙ КОРПУС

АЛЬБОМ X

Состав проекта:

Альбом I – Технология производства
Альбом II – Архитектурные решения
Альбом III – Отопление и вентиляция
Альбом IV – Внутренний водопровод и канализация
Альбом V – Электроснабжение, электрооборудование, связь и сигнализация
Альбом VI – Автоматизация производства
Альбом VII – Установки пожаротушения и пожарной сигнализации
Альбом VIII – Конструкции железобетонные и металлические
Альбом IX – Чертежи строительных изделий
Альбом X – Чертежи задания заводу-изготовителю на автоматизацию
Альбом XI – Спецификации оборудования
Альбом XII – Ведомости потребности в материалах
Альбом XIII – Сметная документация /книги 1, 2/

Разработан
Воронежским филиалом „Гипроавтотранс"

Главный инженер В.П.Шатов
Главный инженер проекта А.И.Коростелев

Утвержден и введен в действие
Минавтотрансом РСФСР
Протокол № 9 от 18.01. 1985г.

				Привязан
Инв. №				

Содержание альбома

Задание заводу-изготовителю „Минэлектротехпрома"

Лист	Наименование	Стр.	Примеч.
	Содержание альбома	2,3	
	Электроснабжение (ЭСИ)		
1	Опросный лист на изготовление КТП	4	
2	Опросный лист на изготовление КТП-2	5	
	Автоматизация производства (АПИ)		
1	Щит окрасочных агрегатов. Технические данные аппаратов	6	
2	Щит окрасочных агрегатов. Чертеж общего вида	7	
3	Щит окрасочных агрегатов. Таблица перечня надписей	8	
4	Щит окрасочных агрегатов. Схема электрическая соединений	9	
5	Щит системы П1 (П11). Технические данные аппаратов	10	
6	Щит системы П1 (П11). Чертеж общего вида	11	
7	Щит системы П1 (П11). Таблица перечня надписей	12	
8	Щит системы П1 (П11). Схема электрическая соединений	13-15	
9	Щит системы П2 (П3-П10, П12, П13). Технические данные аппаратов	16	
10	Щит системы П2 (П3-П10, П12, П13). Чертеж общего вида	17	
11	Щит системы П2 (П3-П10, П12, П13). Таблица перечня надписей	18	

			503-1-39.85
			Автотранспортное предприятие на 200 автобусов с закрытой стоянкой
ГИП	Коростелев		Производственный корпус — Стадия: РП; Лист: 1; Листов: 2
Н.контр.	Малахов		
Нач.отд.	Малахов		
Рук.гр.	Бочарова		
Рук.гр.	Якушев		Содержание альбома — ГИПРОАВТОТРАНС, Воронежский филиал
Ст.инж.	Блудова		

Копировал

Формат А3

Лист	Наименование	Стр.	Примеч.
12	Щит системы П2 (П3 - П10, П12, П13). Схема электрическая соединений	19-21	
13	Щит системы П14 (П15). Технические данные аппаратов	22	
14	Щит системы П14 (П15). Чертеж общего вида	23	
15	Щит системы П14 (П15). Таблица перечня надписей	24	
16	Щит системы П14 (П15). Схема электрическая соединений	25-27	
17	Щит системы П16 (П17). Технические данные аппаратов	28	
18	Щит системы П16 (П17). Чертеж общего вида	29	
19	Щит системы П16 (П17). Таблица перечня надписей	30	
20	Щит системы П16 (П17). Схема электрическая соединений	31-33	
21	Щит системы В1 (В3). Технические данные аппаратов	34	
22	Щит системы В1 (В3). Чертеж общего вида	35	
23	Щит системы В1 (В3). Таблица перечня надписей	36	
24	Щит системы В1 (В3). Схема электрическая соединений	37	
СО	Спецификация щитов и пультов	39,39	

Инв. № подл. | Подпись и дата | Взам. инв. №

Альбом 4

Опросный лист для заказа комплектной трансформаторной подстанции

Запрашиваемые данные

Наименование и адрес	Заказчика			
	Проектной организации	"Сипроавтотранс" г. Воронеж, ул. 25 октября, д. 45		
	Объекта			
Реквизиты заказчика	Платежные			
	Отгрузочные			
Трансформатор силовой	Тип, мощность кВ·А			ТМЗ-630
	Напряжение - 6/0,4 или 10/0,4 кВ			
	Схема и группа соединений	Масляный	Y/Y-0 Δ/Y-11	Δ/Y-11
		Сухой	Δ/Y-11	—
Категория размещения по ГОСТ 15150-69	3	Однорядная однотрансформаторная, левого или правого исполнения		Левого исполнения
		Двухтрансформаторная-однорядная или двухрядная		—
	1	Однорядная однотрансформаторная или двухтрансформаторная		—
Тип вводного устройства высокого напряжения				ШВВ-1У3
Тип шкафа ввода низкого напряжения				ШВНИ-2УУ3
Количество подстанций				Одна

Порядковый № ячейки аппарата	Аппарат: Тип	Аппарат: Каталожный номер или номинальный ток плавкой вставки	Возможная замена: Тип	Возможная замена: Каталожный номер или номинальный ток плавкой вставки	Номинальный ток трансформатора, А	Шкала амперметра А
1	ЭО6В-У3	821150502			1500/5	0-1500
2	А37346	320	А37946		400/5	
3	А37346	400	А37946		400/5	
4	ВПВ-2	250				
5	ВПВ-1	100				
6	ВПВ-2	250				
7	ВПВ-1	100				
8	ВПВ-2	250				
9	ВПВ-1	100				
10	ВПВ-2	250				
11	ВПВ-1	100				
12	ВПВ-1	100				
13	ВПВ-4	400				
14	ВПВ-1	100				
15	ВПВ-4	400				
16	ВПВ-1	100				
17	ВПВ-4	400				
18	ВПВ-1	100				
19	ВПВ-4	400				

Порядок номеров ячеек аппаратов

3	4	5	12	13
2	6	7	14	15
	8	9	16	17
1	10	11	18	19
	ШВНИ-2УУ3	ШВНИ-5УУ3	ШВНИ-5УУ3	

План подстанции

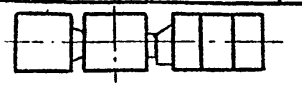

Схема однолинейная

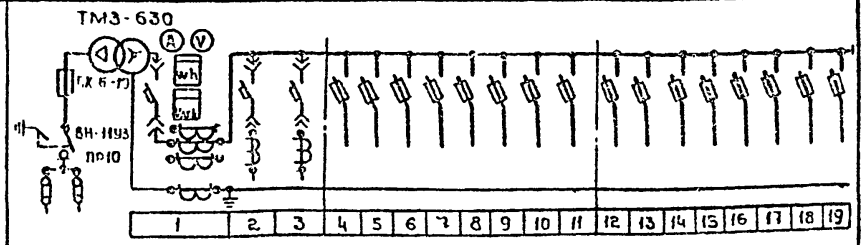

Завод изготовитель - Хмельницкий завод трансформаторных подстанций им. 50-летия СССР ПО "Укрэлектроаппарат"

Подпись и печать заказчика

▱ - Заполняется при привязке проекта

Гл.инж.пр.	Коростелев	
Нач.отд.	Малахов	
Н.контр.	Малахов	
Рук.гр.	Якушев	

503-1-39.85 ЭСИ-1

Автотранспортное предприятие на 200 автобусов с закрытой стоянкой

Производственный корпус

Стадия	Лист	Листов
РП	-	1

Опросный лист на изготовление КТП-1

ГИПРОАВТОТРАНС Воронежский филиал

Копировал:

Формат А3

Опросный лист для заказа комплектной трансформаторной подстанции

Запрашиваемые данные

Наименование и адрес	Заказчика			
	Проектной организации	"Гипроавтотранс" г. Воронеж, ул. 25 Октября, д. 45		
	Объекта			
Реквизиты заказчика	Платежные			
	Отгрузочные			
Трансформатор силовой	Тип, мощность, кВ·А			ТМЗ-630
	Напряжение — 6/0,4 или 10/0,4 кВ			☐
	Схема и группа соединений	Масляный	Y/Y-0 или Δ/Y-11	Δ/Y-11
		Сухой	Δ/Y-11	—
Категория размещения по ГОСТ 15130-69	3	Однорядная однотрансформаторная, левого или правого исполнения		левого исполнения
		Двухтрансформаторная — однорядная или двухрядная		—
	1	Однорядная однотрансформаторная или двухтрансформаторная		—
Тип вводного устройства высокого напряжения				ШВВ-1УЗ
Тип шкафа ввода низкого напряжения				ШВНШ-2ПУЗ
Количество подстанций				Одна

Порядковый № ячейки аппарата	Аппарат: Тип	Аппарат: Каталожный контур или номинальный ток плавкой вставки	Возможная замена: Тип	Возможная замена: Каталожный контур или номинальный ток плавкой вставки	Номинальный ток трансформатора, А	Шкала амперметра А
1	ЭО68-УЗ	821150602			1500/5	0-1500
2	А3734Б	400	А3794Б		400/5	
3	А3734Б	320	А3794Б		400/5	
4	БПВ-2	250				
5	БПВ-1	100				
6	БПВ-2	250				
7	БПВ-1	100				
8	БПВ-2	250				
9	БПВ-1	100				
10	БПВ-2	250				
11	БПВ-1	100				
12	БПВ-1	100				
13	БПВ-4	400				
14	БПВ-1	100				
15	БПВ-4	400				
16	БПВ-1	100				
17	БПВ-4	400				
18	БПВ-1	100				
19	БПВ-4	400				

Порядок нумерации ячеек аппаратов

3	4	5	12	13
2	6	7	14	15
1	8	9	16	17
	10	11	18	19
ШСНШ-2ПУЗ	ШВНШ-5УЗ		ШВНШ-5УЗ	

План подстанции

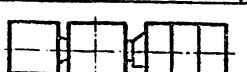

Схема однолинейная

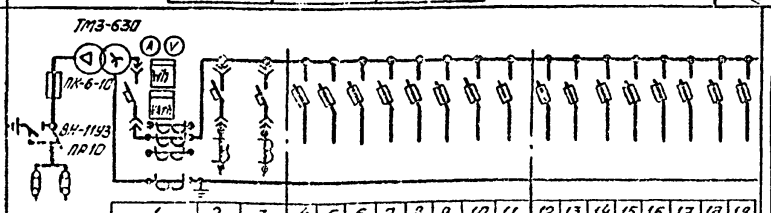

Подпись и печать заказчика

☐ — Заполняется при привязке проекта

Завод изготовитель — Хмельницкий завод трансформаторных подстанций им. 50-летия СССР ПО "Укрэлектроаппарат"

Гл. инж. пр.	Коростелев		
Нач. отд.	Медяков		
Гл. констр.	Подлусов		
Рук. гр.	Якушев		

503-1-39.85 ЭСИ-2

Автотранспортное предприятие на 200 автобусов с закрытой стоянкой

Производственный корпус

Стадия	Лист	Листов
РП	—	1

Опросный лист на изготовление КТП-2

Гипроавтотранс Воронежский филиал

Копировал

Формат А3

Формат	Зона	Поз.	Обозначение	Наименование		Примечание
				H51 01		
		03	SA	Переключатель		
				УП5313-С322, рук. овал	01	
		04	HL1 - HL4	Арматура светосигнальная АС 120 13У2, с зеленой		
				линзой, с лампой КМ24-90		
				и добавочным резистором	04	

Изм	Лист	№ докум.	Подп.	Дата	АПИ-1	Лист 2

Формат А4

Альбом X

Типовой проект

Формат	Зона	Поз	Обозначение	Наименование	Кол.	Примечание
				Документация		
А3			АПИ-2	Чертеж общего вида		
А4			АПИ-3	Таблица перечня		
				надписей		
А3			АПИ-4	Схема электрическая		
				соединений		
				Сборочные единицы		
				H1 01		
		01	SF1-SF4, SF	Выключатель А63-МУ3		
				U~380В, Jр 0,63А, отс. 1.3	05	
		02	K	Реле РПУ-2-06220 У3А		
				U~220В, 50 Гц	01	
				Колодка на J 10А		
				из 10 зажимов	04	

Взам. инв. №

Подпись и дата

Инв. № подл.

ГИП	Коростелев	
Нач. отд	Малахов	
Н. контр	Бочарова	
Рук. гр	Бочарова	
Ст. инж	Блудова	

503-1-39.85 АПИ-1

Автотранспортное предприятие на 200 автобусов с закрытой стоянкой

Производственный корпус

Стадия	Лист	Листов
РП	1	2

Щит окрасочных агрегатов. Технические данные аппаратов

ГИПРОАВТОТРАНС Воронежский филиал

Копировал:

Формат А4

Типовой проект 503-1-39.85 Альбом X

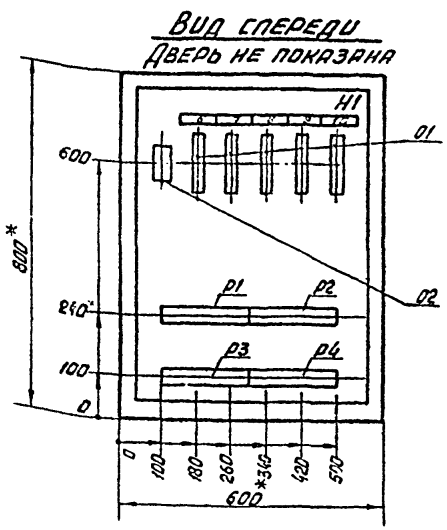

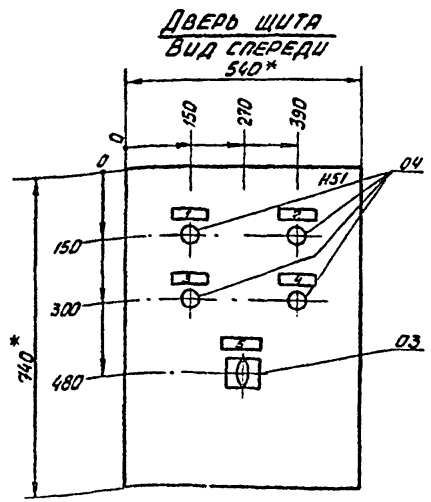

1.* Размеры для справок.
2. По данному чертежу изготовить один щит.
3. В контуре табличек номера надписей по перечню надписей, см. АПИ-3.
4. В крыше щита необходимо предусмотреть отверстие.

ГИП	Коростелев		
Нач. отд.	Маллисов		
Н. контр.	Бочарова		
Рук. гр.	Бочарова		
Ст. инж.	Блудова		

503-1-39.85 АПИ-2

Автотранспортное предприятие на 200 автобусов с закрытой стоянкой

Производственный корпус	Стадия	Лист	Листов
	РП	—	1

Щит окрасочных агрегатов. Чертеж общего вида

ГИПРОАВТОТРАНС
Воронежский филиал

Копировал

Формат А3

Панель	Строка	Надпись	Поз. обозначение	Место надписи	Текст	Кол.	Вид шрифта	Заготовка

Изм.	Лист	№ докум.	Подп.	Дата	Лист

Формат А4

Альбом X

Типовой проект

Панель	Строка	Надпись	Поз. обозначение	Место надписи	Текст	Кол.	Вид шрифта	Заготовка
		1	HL1	Табличка	Насос гидрофильтра №1 работает	01		
		2	HL3	"	Насос гидрофильтра №2 работает	01		
		3	HL2	"	Вентилятор гидрофильтра №1 работает	01		
		4	HL4	"	Вентилятор гидрофильтра №2 работает	01		
		5	SA	"	Окрасочные агрегаты	01		
			"	На ключе	1,3,5,7 местное – отключено – 2,4,6,8,10 автоматическое	01		
		6	SF1	Табличка	~220 В. Насос гидрофильтра №1	01		
		7	SF2	"	~220 В. Вентилятор гидрофильтра №1	01		
		8	SF3	"	~220 В. Насос гидрофильтра №2	01		
		9	SF4	"	~220 В. Вентилятор гидрофильтра №2	01		
		10	SF	"	~220 В. Схема блокировки	01		

Взам. инв. №

Подпись и дата

Инв. № подл.

Гип	Коростелев	[signature]
Нач. отд.	Малахов	[signature]
Н. контр.	Бочарова	[signature]
Рук. гр.	Бочарова	[signature]
Ст. инж.	Блудова	[signature]

503-1-39.85 АПИ-3

Автотранспортное предприятие на 200 автобусов с закрытой стоянкой

Производственный корпус

Стадия	Лист	Листов
РП	–	1

Щит окрасочных агрегатов. Таблица перечня надписей

ГИПРОАВТОТРАНС
Воронежский филиал

Копировал [signature]

Формат А4

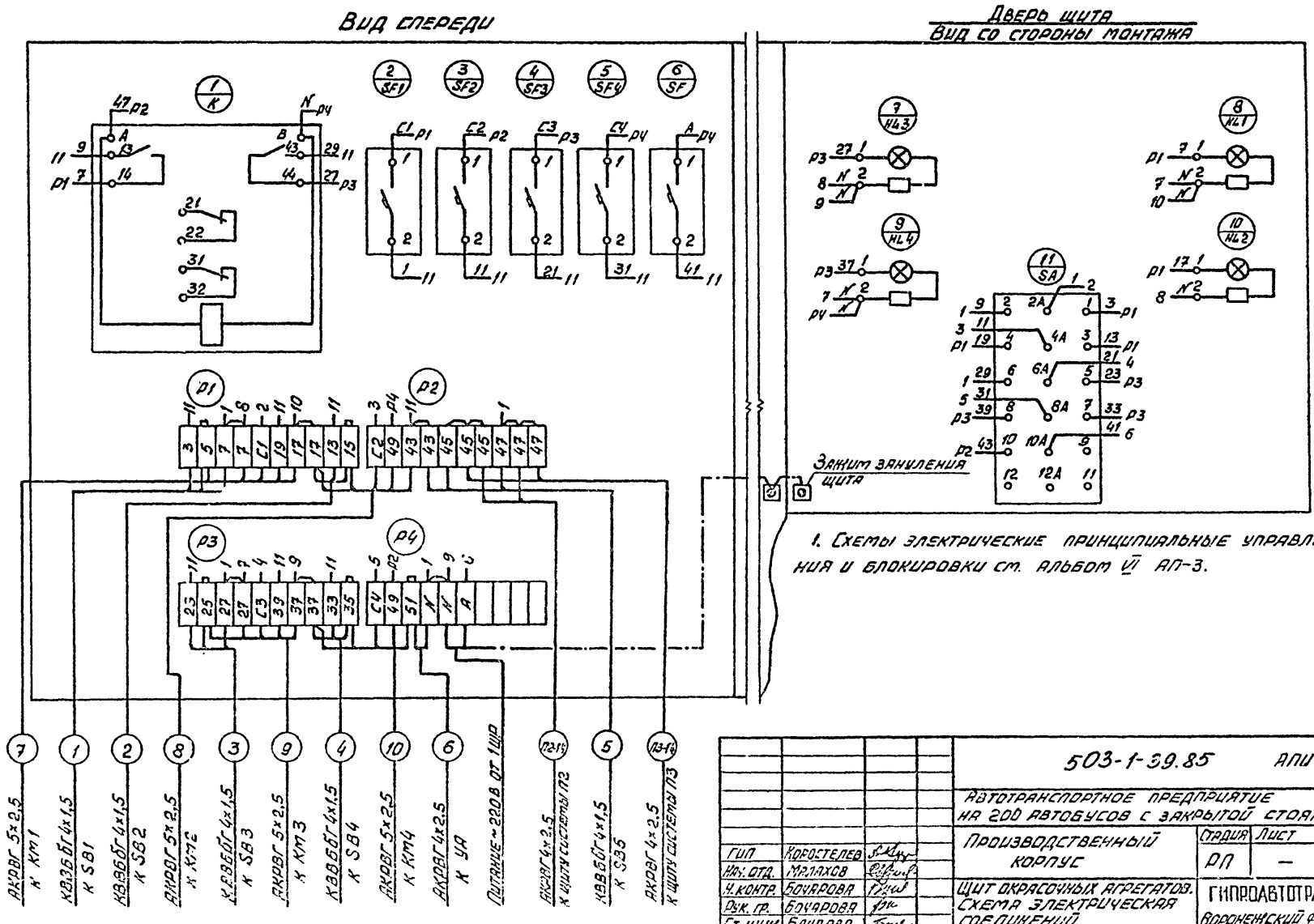

1. Схемы электрические принципиальные управления и блокировки см. альбом VI АП-3.

				503-1-39.85 АПИ-4		
				Автотранспортное предприятие на 200 автобусов с закрытой стоянкой		
ГИП	Коростелев			Производственный корпус	Стадия	Лист	Листов
Нач. отд.	Малахов				РП	—	1
Н. контр.	Бочарова			Щит окрасочных агрегатов. Схема электрическая соединений	ГИПРОАВТОТРАНС Воронежский филиал		
Рук. гр.	Бочарова						
Ст. инж.	Блудова						

Типовой проект 503-1-39.85 Альбом X

Инв. № подл. | Подпись и дата | Взам. инв. №

Копировал Вах

Формат А3

Формат	Зона	Поз.	Обозначение	Наименование	Кол.	Примечание
		05	RJP	Прерыватель РИП-2УХЛ4		
				U~220В, 50Гц	01	
				Колодка на Т 10А		
				из 15 зажимов	02	
				из 10 зажимов	02	
				HS1 01		
				Выключатель А63-МУ3		
		06	SF1, SF2	U~380В, Jр 1,0А, отс. 2,0	02	
		07	SF3, SF	U~380В, Jр 1,0А, отс. 1,3	02	
				Переключатель		
		08	SA1, SA2	УП5312-С86, рук. овал.	02	
		09	SA3-SA5	УП5311-С225, рук. овал.	03	
		10	SA6	УП5311-А225, рук. револ.	01	
				Кнопка КЕ-011У3, исп. 2		
		11	SA4	толк. черн., надпись „пуск"	01	
		12	SB3	толк. красн., надпись „стоп"	01	
		13	SB8	толк. черн., без надписи	01	
		14	SB7, SB	толк. красн., без надписи	02	
				Арматура светосигналь-		
				ная с лампой КМ24-90		
				и добавочным резисто-		
				ром U~220В.		
		15	HL1, HL3, HL5	АС12011У2, с красной линзой	03	
		16	HL, HL2, HL4	АС12013У2, с зеленой линзой	03	
		17	VT (поз.8)	Регулятор температуры		заводом не устанавливается, не комплектуется
				РТ-3	01	

Изм. Лист № докум. Подп. Дата

АПИ-5 Лист 2

Формат А4

Альбом I

Типовой проект

Формат	Зона	Поз.	Обозначение	Наименование	Кол.	Примечание
				Документация		
А3			АПИ-6	Чертеж общего вида		
А4			АПИ-7	Таблица перечня		
				надписей		
А3			АПИ-8	Схема электрическая		
				соединений		
				Сборочные единицы		
				H1 01		
				Реле РПУ-2, U~220В, 50Гц		
		01	K1-K6	РПУ-2-06440У3А	06	
		02	K7, K8	РПУ-2-06220У3А	02	
		03	KT, KT1	Реле РВЛ72-3221-0014		
				U~220В, 50Гц	02	
		04	KT2	Реле ВС-10-33, U~220В,		
				50Гц	01	

Инв. № подл. | Подпись и дата | Взам. инв. №

ГИП	Коростелев		503-1-39.85 АПИ-5
Нач. отд.	Малахов		Автотранспортное предприятие на 200 автобусов с закрытой стоянкой
Н. контр.	Бочарова		Производственный корпус — Стадия: РП; Лист: 1; Листов: 2
Рук. гр.	Бочарова		Щит системы ПI (ПII). Технические данные аппаратов
Ст. инж.	Блудова		Гипроавтотранс, Воронежский филиал

Копировал Волк

Формат А4

Типовой проект 503-1-39.85 Альбом X

Вид спереди
Дверь не показана

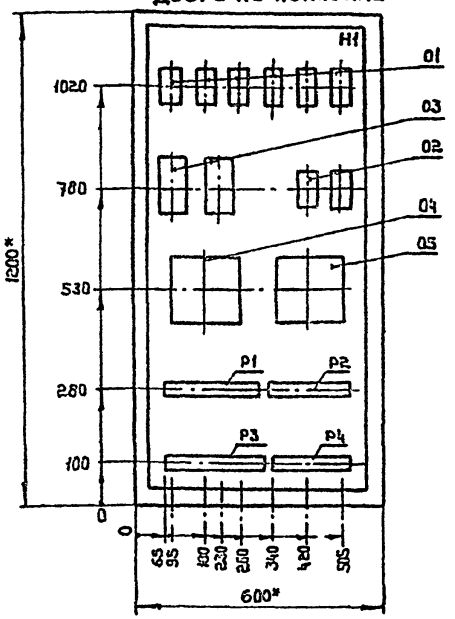

Дверь щита
Вид спереди

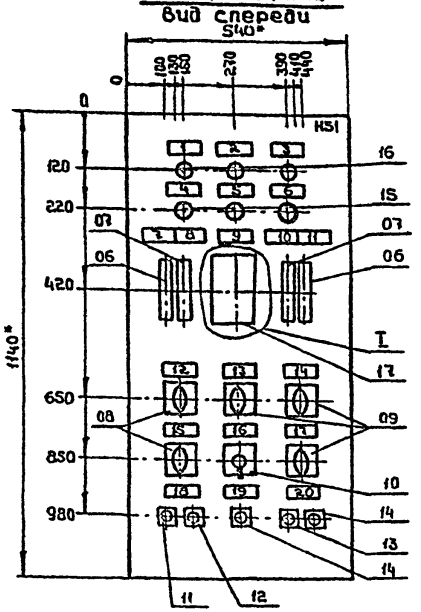

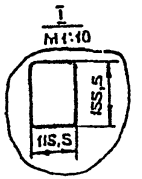

1.* Размеры для справок.
2. По данному чертежу изготовить два щита.
3. В контуре табличек номера надписей по перечню надписей, см. АПН-7.
4. В крыше щита необходима предусмотреть отверстие

ГИП	Коростелев		503-1-39.85 АПН-6
Нач. отд.	Малахов		Автотранспортное предприятие на 200 автобусов с закрытой стоянкой
Н. контр.	Бочарова		Производственный корпус — Стадия: РП; Лист: -; Листов: 1
Рук. гр.	Бочарова		Щит системы П1 (П11). Чертеж общего вида — ГИПРОАВТОТРАНС, Воронежский филиал
Ст. инж.	Блудова		

Копировал:

Формат А3

Панель	Строка	Надпись	Поз. обозначение	Место надписи	Текст	Кол.	Вид шрифта	Заготовка
		14	SA3	Табличка	Выбор режима	01		
			"	На ключе	Летний - отключено - зимний	01		
		15	SA1	Табличка	Приточная система П1(П11)	01		
					1,3,5			
			"	На ключе	Местное - отключено - автома- 2,4,6			
					тическое	01		
		16	SA6	Табличка	Температура	01		
			"	На ключе	1 Понизить - отключено - повысить 2	01		
		17	SA4	Табличка	Электронагреватели	01		
			"	На ключе	1 Местное - отключено - дистан- 2			
					ционное	01		
		18	SB3, SB4	Табличка	Приточная система П1(П11)	01		
		19	SB	То же	Съем сигнала аварии	01		
		20	SB7, SB8	"	Электронагреватели:			
					включить - отключить	01		
		1	HL2	Табличка	П1(П11). Вентилятор №1 работает	01		
		2	HL	То же	Приточная система П1(П11) рабо-			
					тает	01		
		3	HL4	"	П1(П11) вентилятор №2 работает	01		
		4	HL3	"	АВР вентилятора №1	01		
		5	HL5	"	Авария	01		
		6	HL1	"	АВР вентилятора №2	01		
		7	SF1	"	~220В. Вентилятор №1	01		
		8	SF	"	~220В. Схема регулирования	01		
		9	VT	"	Температура приточного воздуха	01		
		10	SF3	"	~220В. Электронагреватели	01		
		11	SF2	"	~220В. Вентилятор №2	01		
		12	SA2	"	Выбор резерва.	01		
			"	На ключе	1,3 Вентилятор №1 - резерв - отключе-			
					2,4 но - вентилятор №2 - резерв	01		
		13	SA5	Табличка	Регулирование	01		
			"	На ключе	1,3 Ручное - отключено - автома- 2			
					тическое	01		

Альбом 8

Типовой проект

Инв. № подл. | Подпись и дата | Взам. инв. №

ГИП	Коростелев	
Нач. отд.	Малахов	
Н. контр.	Бочарова	
Рук. гр.	Бочарова	
Ст. инж.	Блудова	

503-1-39.85 АПИ-7

Автотранспортное предприятие на 200 автобусов с закрытой стоянкой

Производственный корпус

Стадия	Лист	Листов
РП	1	2

Щит системы П1 (П11). Таблица перечня надписей

ГИПРОАВТОТРАНС Воронежский филиал

Копировал:

Формат А4

Изм.	Лист	№ докум.	Подп.	Дата	АПИ-7	Лист 2

Формат А4

Вид спереди

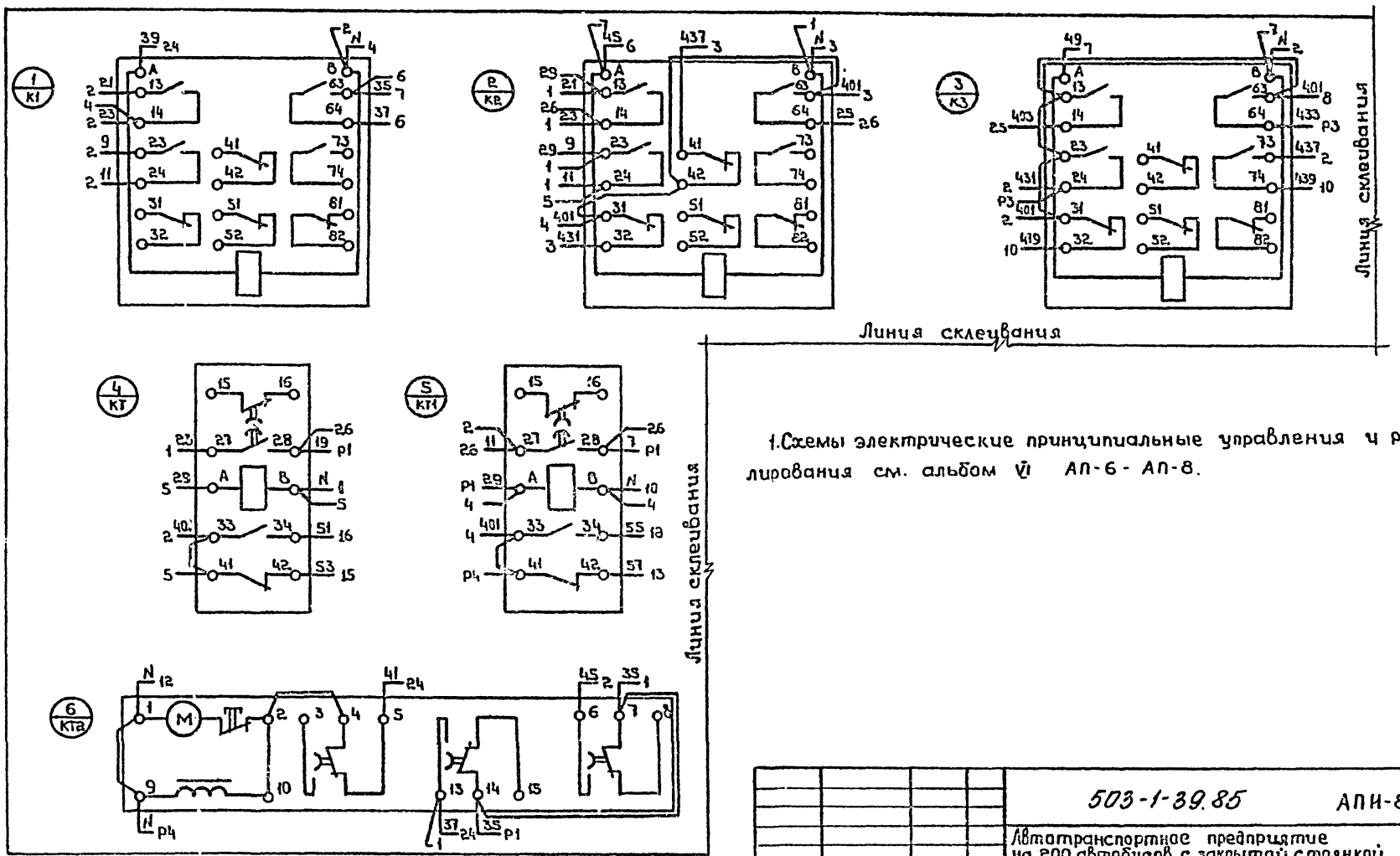

1. Схемы электрические принципиальные управления и регулирования см. альбом VI АП-6 - АП-8.

				503-1-39.85 АПИ-8	
				Автотранспортное предприятие на 200 автобусов с закрытой стоянкой	
				Производственный корпус	Стадия: РП; Лист: 1; Листов: 3
ГИП	Коростелев			Щит системы П1 (П11). Схема электрическая соединений	ГИПРОАВТОТРАНС Воронежский филиал
Нач. отд.	Малахов				
Н. контр.	Бочарова				
Рук. гр.	Бочарова				
Стпрк.	Блудова				

Копировал:

Формат А3

Типовой проект 503-1-39.85 Альбом V

Вид спереди

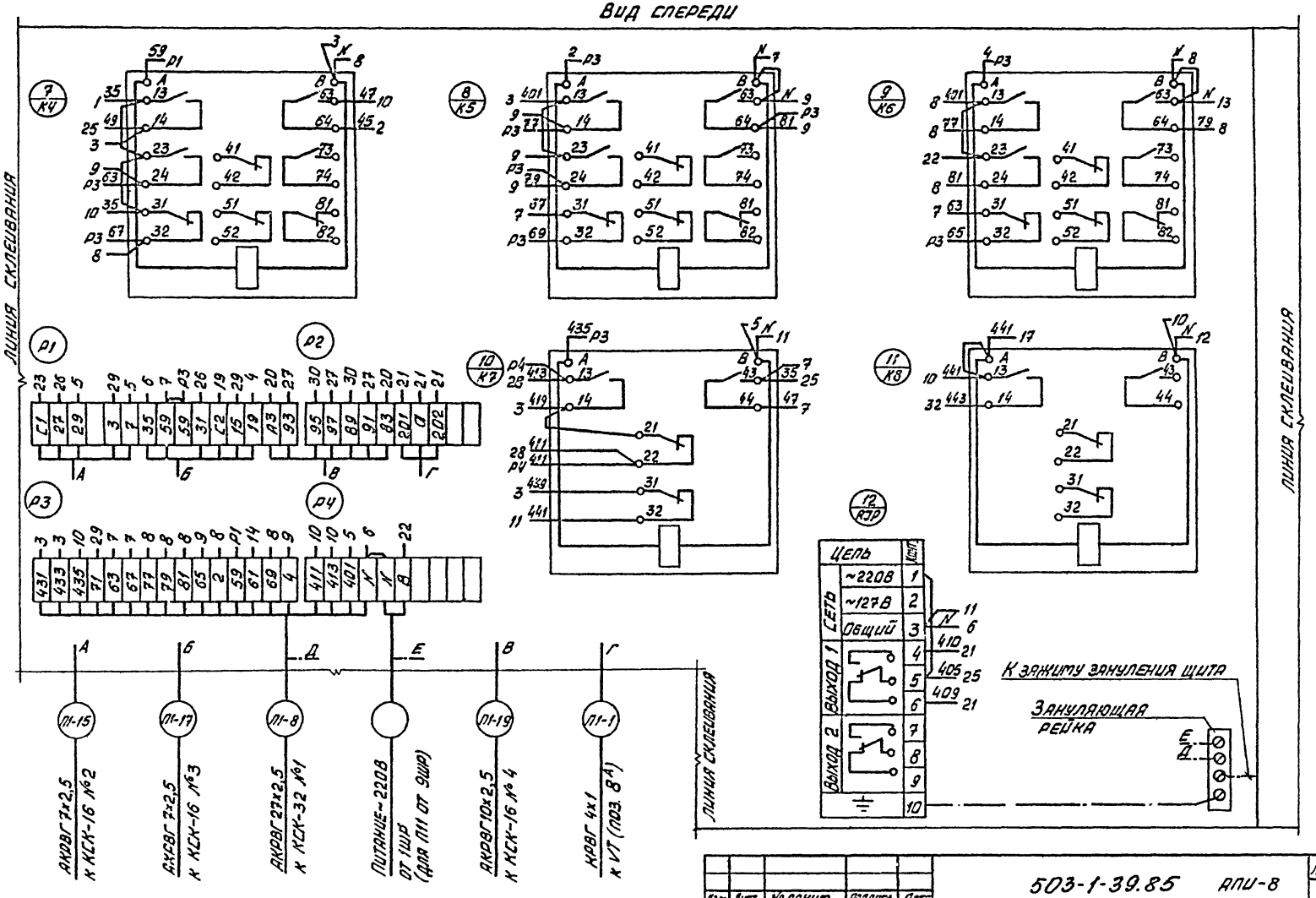

Изм.	Лист	№ докум.	Подпись	Дата

503-1-39.85 АПИ-8 Лист 2

Инв. № подл. | Подпись и дата | Взам. инв. №

Копировал

Формат А3

Дверь щита

Вид со стороны монтажа

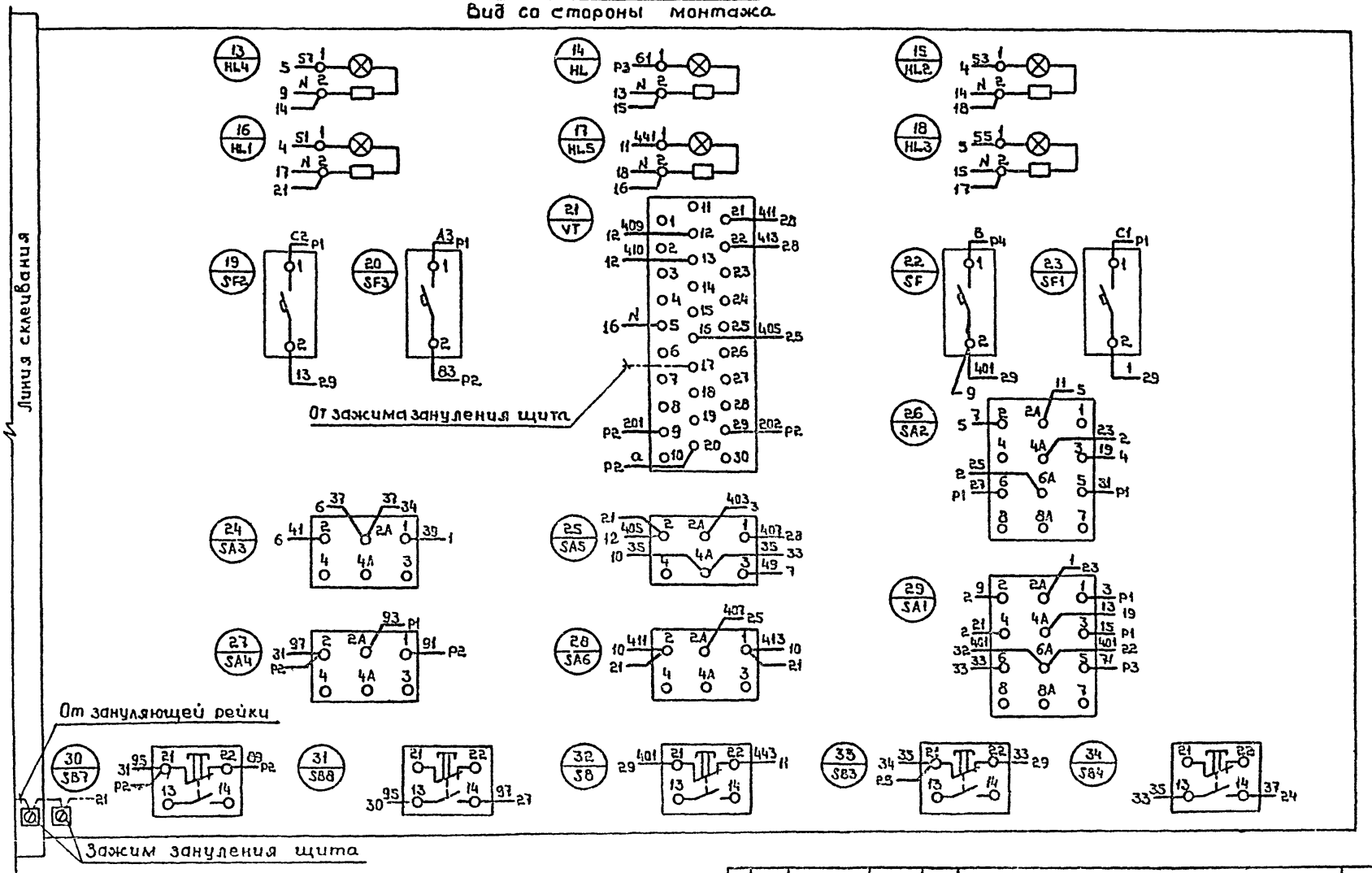

Формат	Зона	Поз.	Обозначение	Наименование	Кол.	Примечание
				Документация		
А3			АПИ-10	Чертеж общего вида		
А4			АПИ-11	Таблица перечня надписей		
А3			АПИ-12	Схема электрическая соединений		
				Сборочные единицы		
				Н1 01		
				Выключатель А63-МУ3		
		01	SF, SF2, SF4	У~380В, Jр1,0А, отс. 1,3	03	SF4 только для П10
		02	SF1	У~380В, Jр1,6А, отс. 2,0	01	
				Реле РПУ-2, У~220В, 50Гц		
		03	К1-К5	РПУ-2-0640 У3А	05	
		04	К6, К7	РПУ-2-0622 О У3А	02	
		05	КТ	Реле ВС-10-33, У~220В, 50Гц	01	

Альбом X

Типовой проект

Взам. инв. №

Подпись и дата

Инв. № подл.

ГИП	Коростелев		
Нач. отд.	Малахов		
Н. контр.	Бочарова		
Рук. гр.	Бочарова		
Ст. инж.	Блудова		

503-1-39.85 АПИ-9

Автотранспортное предприятие на 200 автобусов с закрытой стоянкой

Производственный корпус

Стадия	Лист	Листов
РП	1	2

Щит системы П2 (П3-П10, П12, П13). Технические данные аппаратов

ГИПРОАВТОТРАНС Воронежский филиал

Копировал Вахи

Формат А4

Формат	Зона	Поз.	Обозначение	Наименование	Кол.	Примечание
		06	RJP	Прерыватель РИП-2УХЛ4, У~220В, 50Гц	01	
				Колодка на Э10А из 15 зажимов	02	
				из 10 зажимов	02	
				Н51 01		
				Переключатель		
		07	SA1, SA2, SA4	УП5311-С225, рук. овал	03	
		08	SA3	УП5311-А225, рук. револ	01	
		09	SA	Выключатель		
				ПВ1-10У3.ОО6, исп. III	01	
				Кнопка КЕ-011У3, исп. 2		
		10	SB3	толк. черн., надпись „ПУСК"	01	
		11	SB2	толк. красн., надпись „СТОП"	01	
		12	SB7	толк. черн., без надписи	01	
		13	SB, SB6	толк. красн., без надписи	02	
				Арматура светосигнальная с лампой КМ 24-90 и добавочным резистором У~220В		
		14	HL1, HL	АС12013 У2, с зеленой линзой	02	HL только для П10
		15	HL2	АС12011 У2, с красной линзой	01	
		16	VT	Регулятор температуры РТ-3	01	Заводом не устанавливается, поставляется, не комплектуется

Типовой проект 503-1-39.85 Альбом X

Взам. инв. №

Подпись и дата

Инв. № подл.

Изм.	Лист	№ докум.	Подп.	Дата	АПИ-9	Лист 2

Формат А4

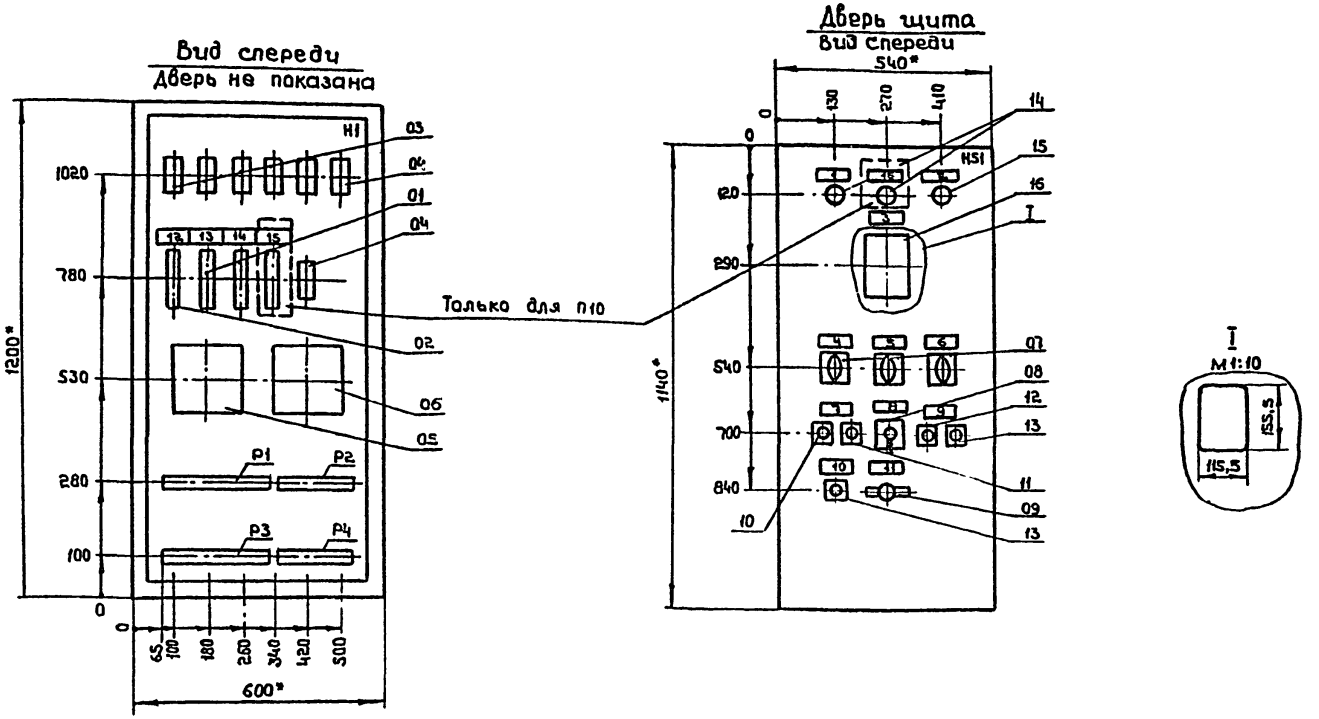

1.* Размеры для справок.

2. По данному чертежу изготовить одиннадцать щитов.

3. В контуре табличек номера надписей по перечню надписей, см. АПИ-11.

4. В крыше щита необходимо предусмотреть отверстие.

ГИП	Коростелев		
Нач.отд	Малахов		
Н.контр.	Бачарова		
Рук.гр.	Бачарова		
Ст.инж.	Блудова		

503-1-39.85 АПИ-10

Автотранспортное предприятие на 200 автобусов с закрытой стоянкой

Производственный корпус

Стадия	Лист	Листов
РП	-	1

Щит системы ПЗ(ПЗ-П10, ПЗД,ПЗ) Чертеж общего вида

ГИПРОАВТОТРАНС воронежский филиал

Копировал: [illegible]

Формат А3

Панель	Строка	Надпись	Поз. обозначение	Место надписи	Текст	Кол.	Вид шрифта	Заготовка
		9	SB3, SB6	Табличка	Электронагреватели:		Только для П10	
					Включить - отключить	01		
		10	SB	"	Съем сигнала аварии	01		
		11	SA	"	Режим (Лето / Зима)	01		
		12	SF1	"	~ 220В. Схема управления			
					приточной системы	01		
		13	SF	"	~ 220В. Схема регулирования	01		
		14	SF2	"	~ 220В. Электронагреватели	01		
		15	SF4	"	~ 220В. Схема управления			
					вытяжной системы В22 -	01		
		16	HL	"	Вытяжная система В22			
					работает	01		

Изм.	Лист	№ докум.	Подп.	Дата	АПИ-11	Лист 2

Формат А4

Альбом X

Типовой проект

Панель	Строка	Надпись	Поз. обозначение	Место надписи	Текст	Кол.	Вид шрифта	Заготовка
		1	HL1	Табличка	Приточная система работает	01		
		2	HL2	То же	Авария	01		
		3	VT	"	Температура приточного воздуха (для П7, П8 - Температура			
					воздуха в помещении)	01		
		4	SA1	"	Приточная система	01		
				На ключе	Местное (1) - отключено - дистанционное (4)	01		
		5	SA2	Табличка	Регулирование	01		
				На ключе	Ручное (1,3) - отключено - автоматическое (2)	01		
		6	SA4	Табличка	Электронагреватели	01		
				На ключе	Местное (1) - отключено - дистанционное (2)	01		
		7	SB2, SB3	Табличка	Приточная система	01		
		8	SA3	"	Температура	01		
				На ключе	Понизить (1) - отключено - повысить (2)	01		

Инв.№ подл. | Подпись и дата | Взам. инв.№

ГИП	Коростелев		
Нач. отд.	Малахов		
Н. контр.	Бочарова		
Рук. гр.	Бочарова		
Ст. инж.	Блудова		

503-1-39.85 АПИ-11

Автотранспортное предприятие на 200 автобусов с закрытой стоянкой

Производственный корпус

Стадия	Лист	Листов
РП	1	2

Щит системы П2 (П3-П10, П12, П13). Таблица перечня надписей

ГИПРОАВТОТРАНС Воронежский филиал

Копировал:

Формат А4

Вид спереди

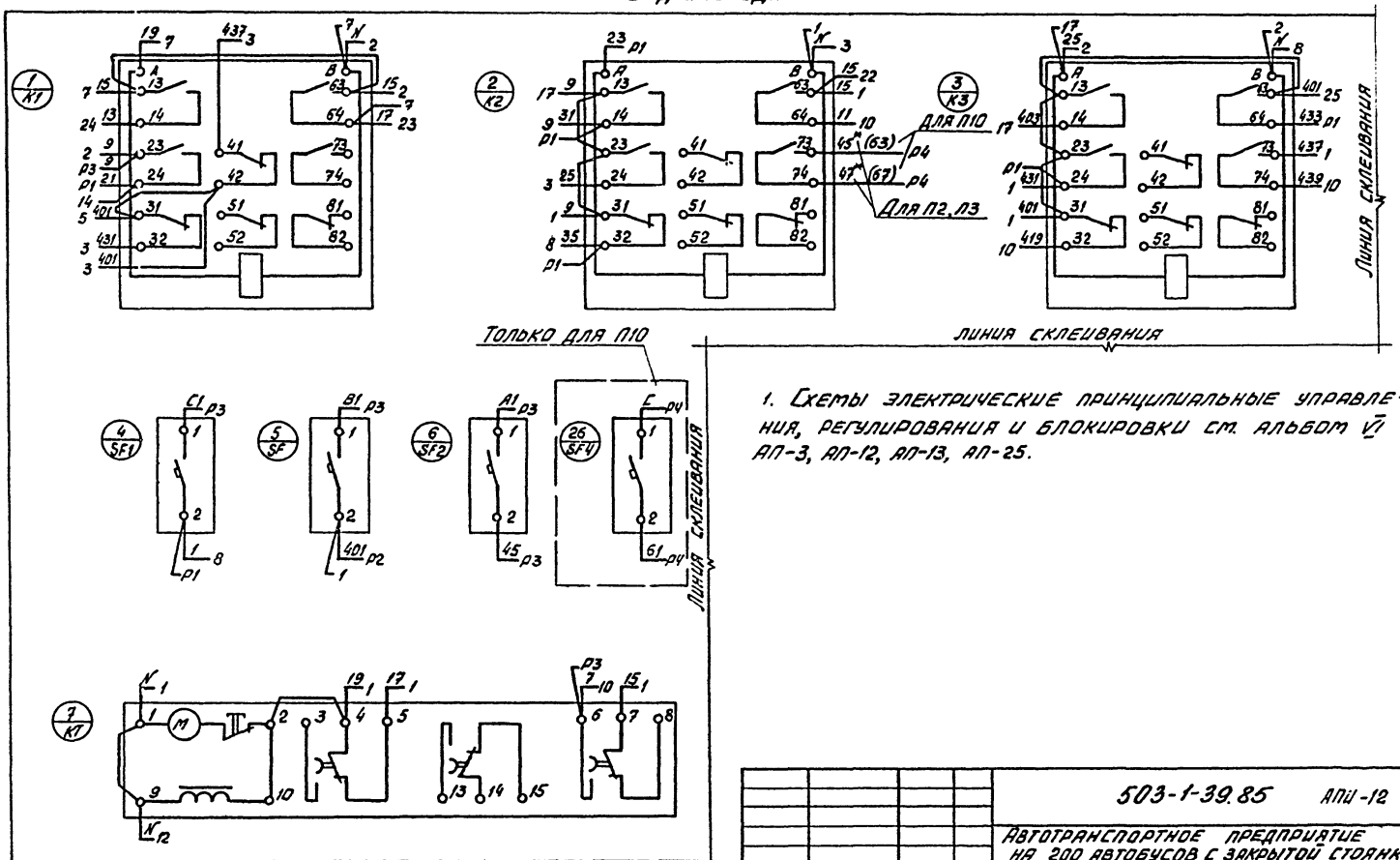

1. Схемы электрические принципиальные управления, регулирования и блокировки см. альбом V1 АП-3, АП-12, АП-13, АП-25.

				503-1-39.85 АПИ-12		
				Автотранспортное предприятие на 200 автобусов с закрытой стоянкой		
				Производственный корпус	Стадия	Лист	Листов
					РП	1	3
ГИП	Коросцелев			Щит системы П2 (П3 - П10, П12, П13). Схема электрическая соединений	ГИПРОАВТОТРАНС Воронежский филиал	
Нач.отд.	Малахов					
Н.контр.	Бочарова					
Рук.гр.	Бочарова					
Ст.инж.	Блудова					

Копировал

Формат А3

Типовой проект 503-1-39.85 Альбом V

Инв.№ подл. | Подпись и дата | Взам.инв.№

Вид спереди

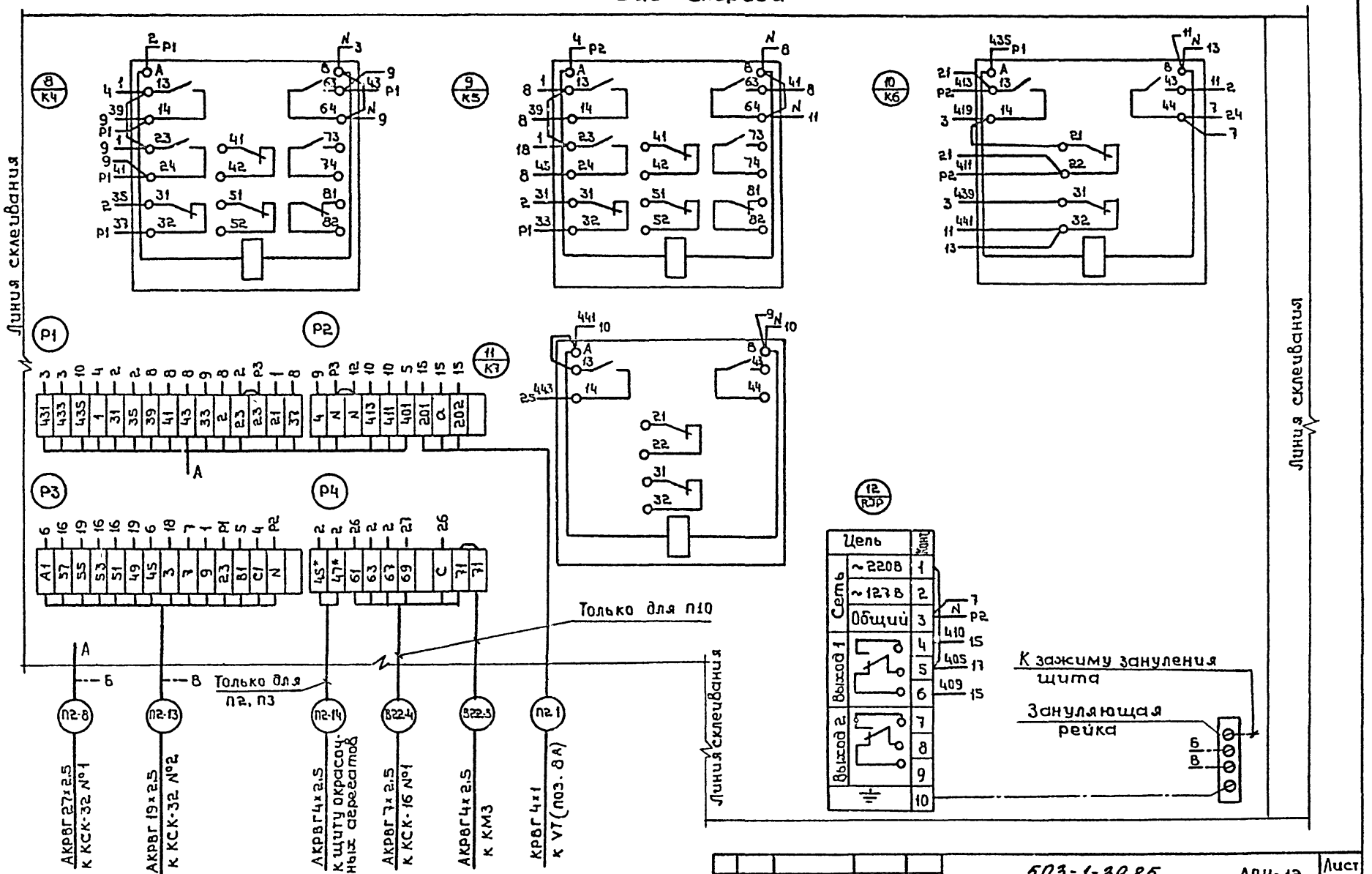

					503-1-39.85 АПН-12	Лист 2
Изм	Лист	№ докум.	Подпись	Дата		

Копировал:

Формат А3

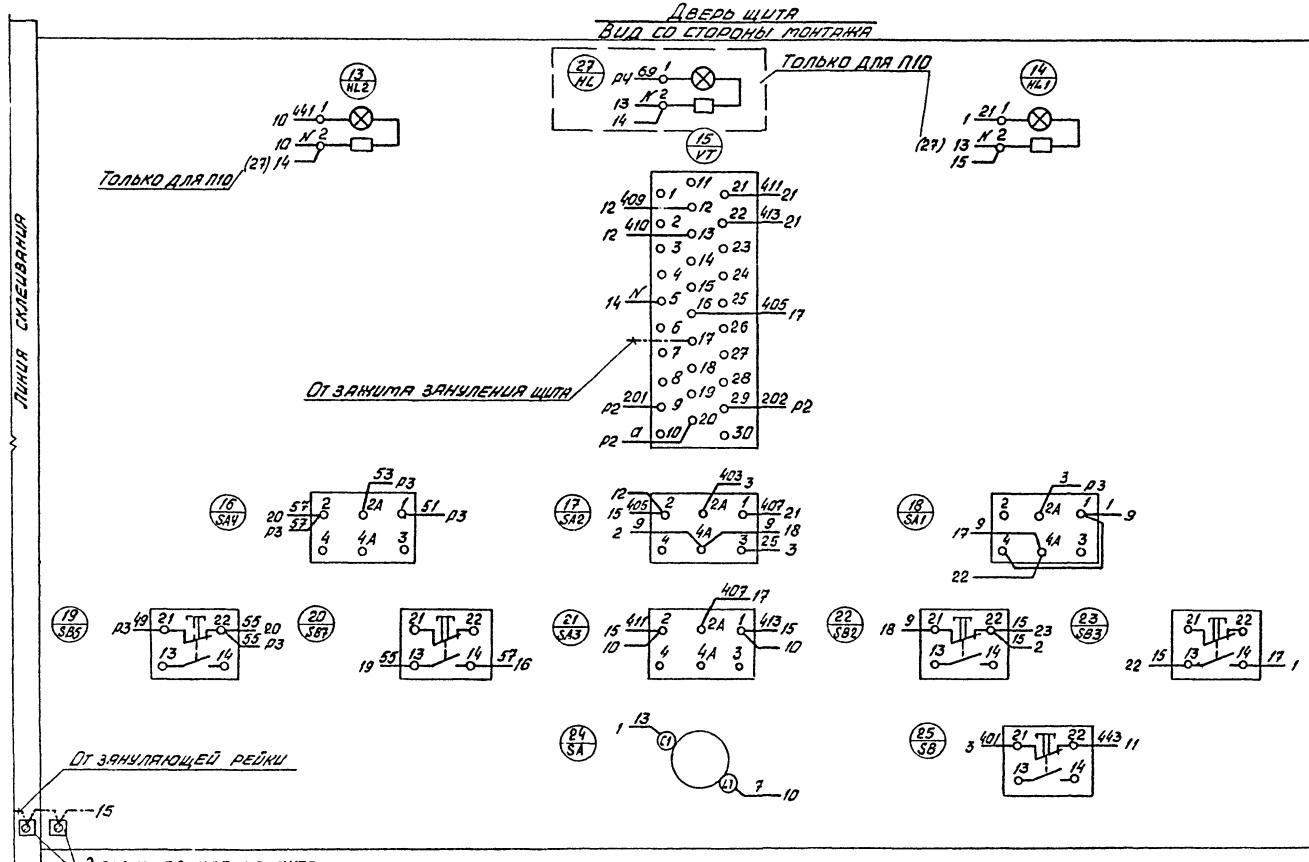

Типовой проект 503-1-39.85 Альбом 1

Изм.	Лист	№ докум.	Подпись	Дата	503-1-39.85 АПИ-12	Лист 3

Копировал Вак-

Формат А3

Типовой проект 503-1-39.85 Альбом X

Формат	Зона	Поз.	Обозначение	Наименование	Кол.	Примечание
		06	KT	Реле ВС-10-33, U~220В, 50Гц	01	
		07	RJP	Прерыватель РИП-2УХЛ4,		
				U~220В, 50Гц	01	
				Колодка на I 10А		
				из 15 зажимов	02	
				из 10 зажимов	02	
				HS1 01		
				Переключатель		
		08	SA1, SA2	УП5311-С225, рук. овал.	02	
		09	SA3	УП5311-А225, рук. револ.	01	
				Кнопка КЕ-011УЗ, исп.2		
		10	SB2	толк. черн., надпись „пуск"	01	
		11	SB1	толк. красн., надпись „стоп"	01	
		12	SB4, SB7, SB8	толк. черн., без надписи	03	
		13	SB, SB5, SB6, SB9	толк. красн., без надписи	04	
				Арматура светосигналь-		
				ная с лампой КМ24-90		
				и добавочным резисто-		
				ром U~220В		
		14	HL1	АС12013У2, с зеленой линзой	01	
		15	HL2	АС12011У2, с красной линзой	01	
		16	VT (поз. 8)	Регулятор температуры		Заводом не устанав- ливается, не комплек- туется
				РТ-3	01	

Инв. № подл. | Подпись и дата | Взам. инв. №

Инв. № подл. | Подпись и дата | Взам. инв. № | Альбом X | Типовой проект

Изм.	Лист	№ докум.	Подп.	Дата	АПИ-13	Лист 2

Формат А4

Формат	Зона	Поз.	Обозначение	Наименование	Кол.	Примечание
				Документация		
А3			АПИ-14	Чертеж общего вида		
А4			АПИ-15	Таблица перечня		
				надписей		
А3			АПИ-16	Схема электрическая		
				соединений		
				Сборочные единицы		
				H1 01		
				Выключатель А63-1У3		
		01	SF	U~380В, Iр 1,0А, отс 1,3	01	
		02	SF1	U~380В, Iр 1,6А, отс 2,0	01	
		03	SA	Выключатель		
				ПВ1-10У3006, исп. III	01	
				Реле РПУ-2, U~220В, 50Гц		
		04	K1-K5	РПУ-2-0644003А	05	
		05	K6, K7	РПУ-2-0622003А	02	

503-1-39.85 АПИ-13

Автотранспортное предприятие на 200 автобусов с закрытой стоянкой

Производственный корпус

Стадия	Лист	Листов
РП	1	2

Щит системы ПТН (ПТ15). Технические данные аппаратов

ГИПРОАВТОТРАНС Воронежский филиал

ГИП	Коростелёв	
Нач. отд	Малахов	
Н. контр.	Бочарова	
Рук. гр.	Бочарова	
Ст. инж.	Блудова	

Копировал:

Формат А4

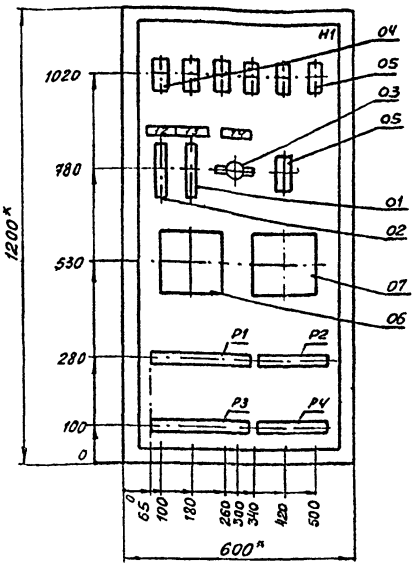

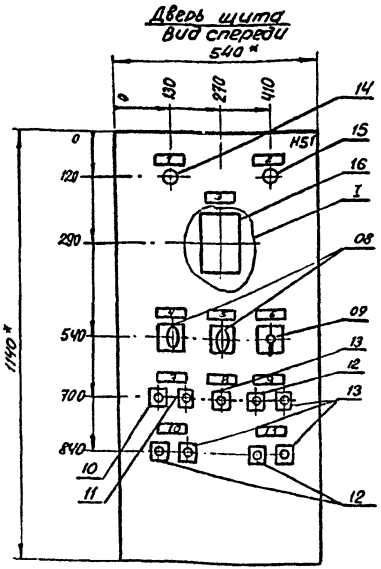

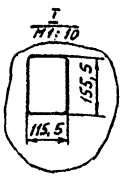

1.* Размеры для справок
2. По данному чертежу изготовить два щита.
3. В контуре табличек номера надписей по перечню надписей, см. АПН-15
4. В крыше щита необходимо предусмотреть отверстие

			503-1-39.85 АПН-14		
			Автотранспортное предприятие на 200 автобусов с закрытой стоянкой		
ГИП	Коростелев		Производственный корпус	Стадия	Лист	Листов
Нач. отд	Малахов			РП	1	1
Н. контр.	Бочарова		Щит системы П14(П15). Чертеж общего вида	ГИПРОАВТОТРАНС Воронежский филиал		
Рук. гр.	Бочарова					
Ст. инж.	Блудова					

Копировал:

Формат А3

Панель	Строка	Надпись	Поз. обозначение	Место надписи	Текст	Кол.	Вид шрифта	Заготовка
		1	HL1	Табличка	Приточная система работает	01		
		2	HL2	То же	Авария	01		
		3	V1	"	Температура приточного воздуха	01		
		4	SA1	"	Приточная система	01		
				На ключе	1 Местное – 4 отключено – дистанционное	01		
		5	SA2	Табличка	Регулирование	01		
				На ключе	1,3 Ручное – 2 отключено – автоматическое	01		
		6	SA3	Табличка	Температура	01		
				На ключе	1 Понизить – отключено – 2 повысить	01		
		7	SB1, SB2	Табличка	Опробование приточной системы	01		
		8	SB	"	Съем сигнала аварии	01		
		9	SB4, SB5	"	Заслонка наружного воздуха: открыть – закрыть	01		

Альбом V

Типовой проект

Инв. № подл. | Подпись и дата | Взам. инв. №

		503-1-39.85	АПН-15
		Автотранспортное предприятие на 200 автобусов с закрытой стоянкой	
ГИП	Коростелев	Производственный корпус	Стадия: РП; Лист: 1; Листов: 2
Нач. отд.	Малахов		
Н. контр.	Бочарова	Щит системы П14(П15). Таблица перечня надписей	ГИПРОАВТОТРАНС Воронежский филиал
Рук. гр.	Бочарова		
Ст. инж.	Блудова		

Копировал:

Формат А4

Типовой проект 503-1-39.85 Альбом V

Панель	Строка	Надпись	Поз. обозначение	Место надписи	Текст	Кол.	Вид шрифта	Заготовка
		10	SB7, SB6	Табличка	Электронагреватели:			
					включить – отключить	01		
		11	SB8, SB9	"	Клапан на обратном теплоносителе: открыть-закрыть	01		
		12	SF1	"	~220В. Схема управления	01		
		13	SF	"	~220В. Схема регулирования	01		
		14	SA	"	Режим лето – зима	01		

Изм. | Лист | № докум. | Подп. | Дата

АПИ-15 Лист 2

Формат А4

Вид спереди

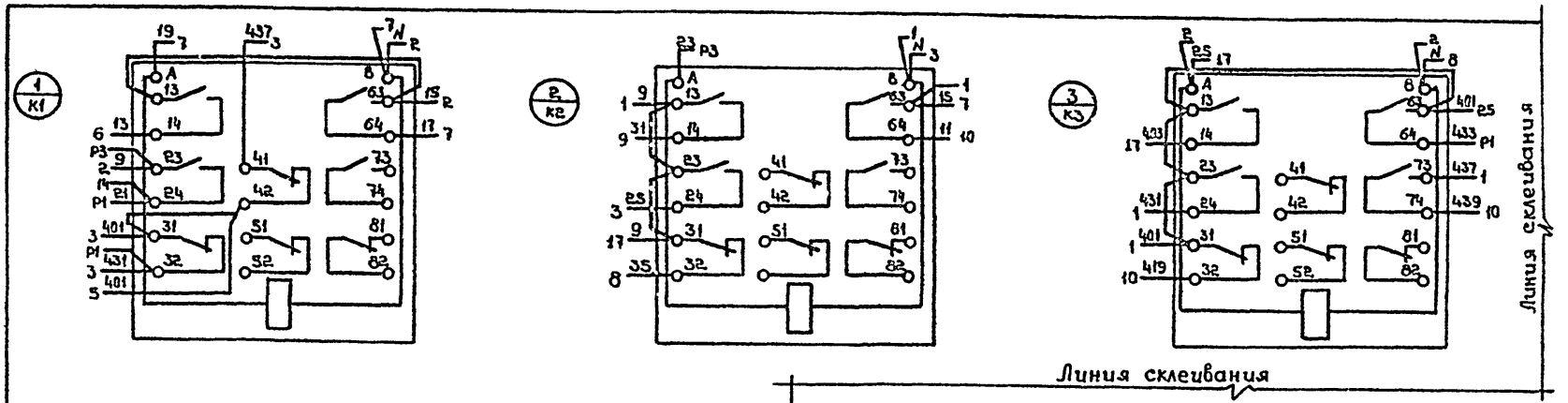

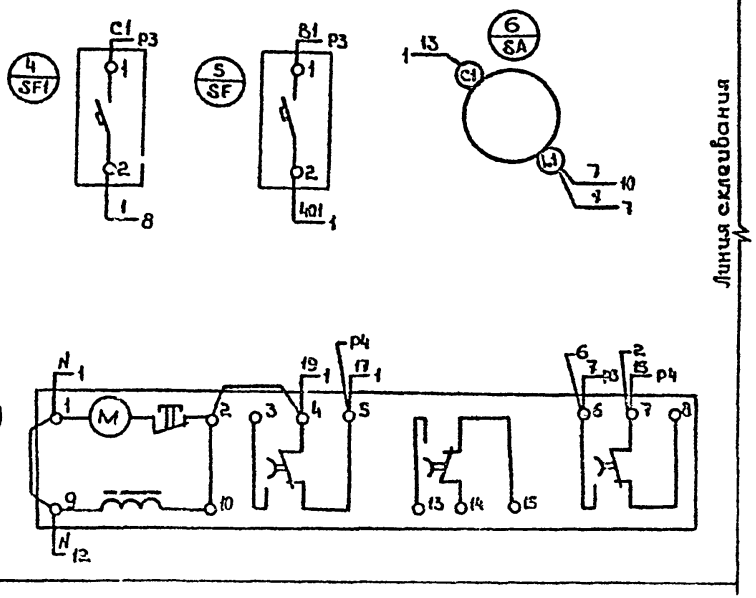

1. Схемы электрические принципиальные управления и регулирования см. альбом VI АП-17, АП-18

				503-1-39.85 АПИ-16		
				Автотранспортное предприятие на 200 автобусов с закрытой стоянкой		
				Производственный корпус	Стадия: РП	Лист: 1 / Листов: 3
ГИП	Коростелев			Щит системы П14 (П15). Схема электрическая соединений	ГИПРОАВТОТРАНС Воронежский филиал	
Нач. отд.	Малахов					
Н.контр.	Бочарова					
Рук.груп.	Бочарова					
Ст.инж.	Блудова					

Копировал:

Формат А3

Вид спереди

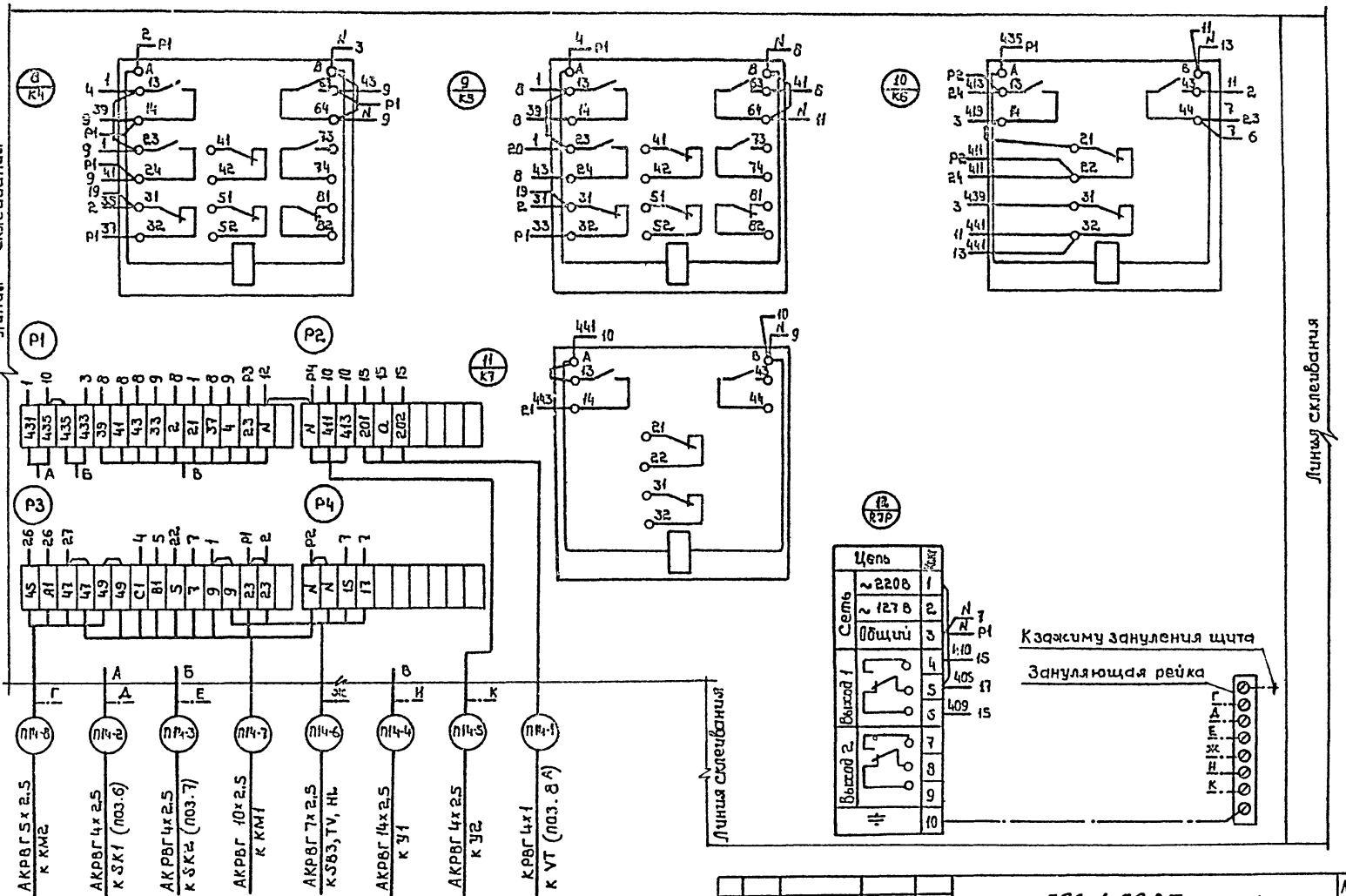

Изм.	Лист	№ докум.	Подпись	Дата	503-1-39.85 АПИ-16	Лист 2

Копировал:

Формат А3

Дверь щита
Вид со стороны монтажа

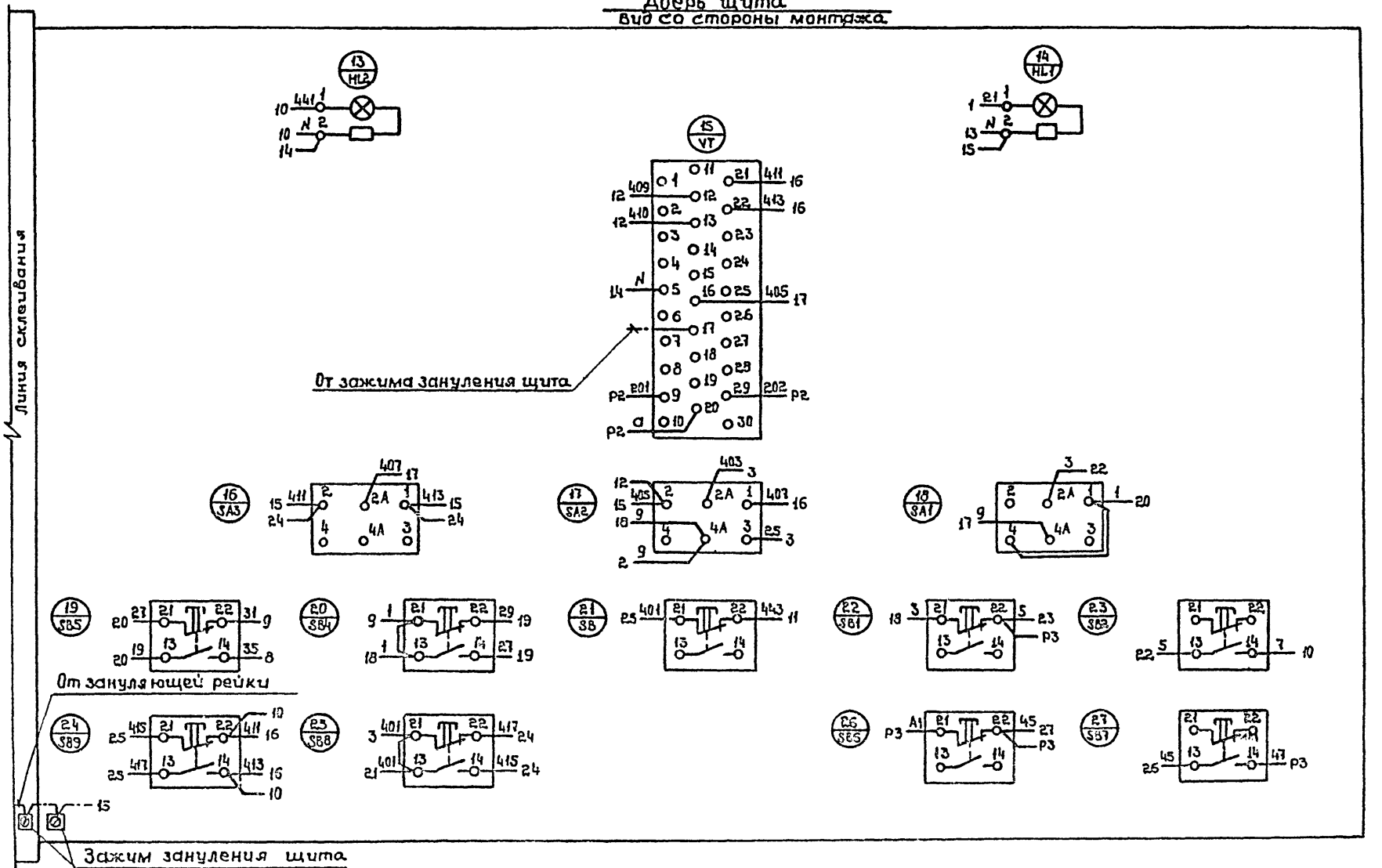

Изм.	Лист	№ докум.	Подпись	Дата	503-1-39.85 АПИ-16	Лист 3

Копировал Шаф

Формат А3

Типовой проект 503-1-39.85 Альбом V

Формат	Зона	Поз.	Обозначение	Наименование	Кол.	Примечание
		07	RJP	Прерыватель РИП-2УЛХУ4,		
				U~220В, 50Гц	01	
				Колодка на Ј10А		
				из 15 зажимов	02	
				из 10 зажимов	02	
				H51 01		
				Выключатель А63-муз		
		08	SF	U~380В, Jр 1,6А, отс. 1,3	01	
		09	SF1	U~380В, Jр 1,6А, отс 2,0	01	
				Выключатель		
		10	SA2	ПВ1-10У3ОО6	01	
		11	SA	ПВ2-10У3ОО6	01	
				Переключатель		
		12	SA1, SA3	УП5311-С225, рук. овал.	02	
		13	SA4	УП5311-А225, рук. ребол.	01	
				Кнопка КЕ-011У3, исп. 2		
		14	SB2, SB4	толк. черн. надпись „пуск"	02	
		15	SB1, SB3	толк. красн. надпись „стоп"	02	
		16	SB5, SB7, SB9, SB13	толк. черн., без надписи	04	
		17	SB6, SB8, SB10–SB12	толк. красн., без надписи	05	
				Арматура светосигнальная		
				с лампой КМ24-90 и добав-		
				вочным резистором U~220В		
		18	HL1	АС120 13У2, с зеленой линзой	01	
		19	HL2	АС120 11У2, с красной линзой	01	
		20	V7 (поз. 8)	Регулятор температуры		Заводом не устанавливается, не комплектуется
				РТ-3	01	

Инв. № подл. | Подпись и дата | Взам. инв. №

Изм.	Лист	№ докум.	Подп.	Дата	АПИ-17	Лист 2

Формат А4

Альбом V

Типовой проект

Формат	Зона	Поз.	Обозначение	Наименование	Кол.	Примечание
				Документация		
А3			АПИ-18	Чертеж общего вида		
А4			АПИ-19	Таблица перечня		
				надписей		
А3			АПИ-20	Схема электрическая		
				соединений		
				Сборочные единицы		
				H1 01		
				Реле РПУ-2, U~220В, 50Гц		
		01	K1, K2, K4, K5	РПУ-2-0644ОУ3А	04	
		02	K, K-1	РПУ-2-0642ОУ3А	02	
		03	K3	РПУ-2-0662ОУ3А	01	
		04	K6, K7	РПУ-2-0622ОУ3А	02	
		05	KT	Реле ВС-10-33, U~220В, 50Гц	01	
		06	BR	Реле балансное БР-3	01	

Инв. № подл. | Подпись и дата | Взам. инв. №

ГИП	Коростелев		503-1-39.85 АПИ-17
Нач. отд.	Малахов		Автотранспортное предприятие на 200 автобусов с закрытой стоянкой
Н. контр.	Бочарова		Производственный корпус — Стадия: РП; Лист: 1; Листов: 2
Рук. гр.	Бочарова		Щит системы П16 (П17). Технические данные аппаратов
Ст. инж.	Блудова		Гипроавтотранс, Воронежский филиал

Копировал

Формат А4

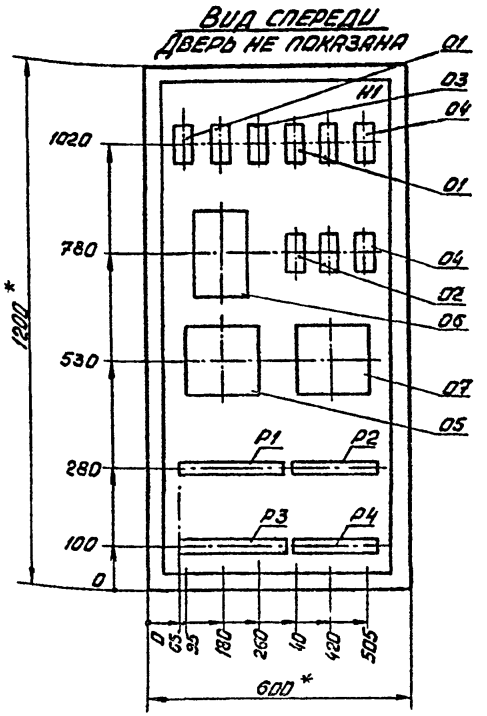

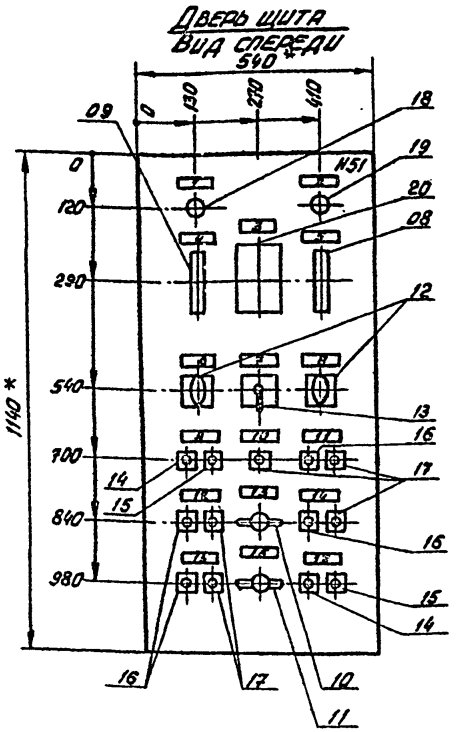

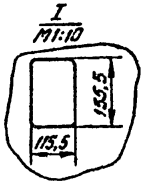

1.* Размеры для справок.
2. По данному чертежу изготовить два щита.
3. В контуре табличек номера надписей по перечню надписей, см. АПУ-19.
4. В крыше щита необходимо предусмотреть отверстие

ГИП	Коростелев	
Нач.отд.	Маляхов	
Н.контр.	Бочарова	
Рук.гр.	Бочарова	
Ст.инж.	Блудова	

503-1-39.85 АПУ-18

Автотранспортное предприятие на 200 автобусов с закрытой стоянкой

Производственный корпус

Стадия	Лист	Листов
РП	—	1

Щит системы П16 (П17). Чертеж общего вида

Гипроавтотранс. Воронежский филиал

Копировал Ваш

Формат А3

Панель	Строка	Надпись	Поз. обозначение	Место надписи	Текст	Кол.	Вид шрифта	Заготовка
		11	SB7, SB8	Табличка	Клапан на обратном теплоносителе			
					открыть - закрыть	01		
		12	SB5, SB6	"	Заслонка наружного воздуха:			
					открыть - закрыть	01		
		13	SA2	"	Режим 1 лето — зима	01		
		14	SB9, SB10	"	Рециркуляционные заслонки:			
					открыть - закрыть	01		
		15	SB13, SB12	"	Электронагреватели:			
					включить - отключить	01		
		16	SA	"	Включение рециркуляции	01		
		17	SB2, SB1	"	Рециркуляция	01		

Панель	Строка	Надпись	Поз. обозначение	Место надписи	Текст	Кол.	Вид шрифта	Заготовка
		1	HL1	Табличка	Приточная система работает	01		
		2	HL2	То же	Авария	01		
		3	VT	"	Температура приточного			
					воздуха	01		
		4	SF1	"	~220В. Схема управления	01		
		5	SF	"	~220В. Схема регулирования			
		6	SA1	"	Приточная система	01		
				На ключе	Местное 1 - отключено - дистанционное 4			
						01		
		7	SA4	Табличка	Температура	01		
				На ключе	понизить 1 - отключено - повысить 2			
						01		
		8	SA3	Табличка	Регулирование	01		
				На ключе	ручное 1,3 - отключено - автоматическое 2			
						01		
		9	SB4, SB3	Табличка	Опробование приточной системы	01		
		10	SB11	"	Съем сигнала аварии	01		

Типовой проект 503-1-39.85 Альбом 8

Инв.№ подл. | Подпись и дата | Взам.инв.№

ГИП	Коростелев				
Нач.отд.	Малахов				
Н.контр.	Бачарова				
Рук.гр.	Бачарова				
Ст.инж.	Блудова				

503-1-39.85 АПИ-19

Автотранспортное предприятие на 200 автобусов с закрытой стоянкой

Производственный корпус

Стадия	Лист	Листов
РП	1	2

Щит системы П16 (П17). Таблица перечня надписей

ГИПРОАВТОТРАНС Воронежский филиал

Изм. | Лист | № докум. | Подп. | Дата

АПИ-19 Лист 2

Копировал:

Формат А4

Формат А4

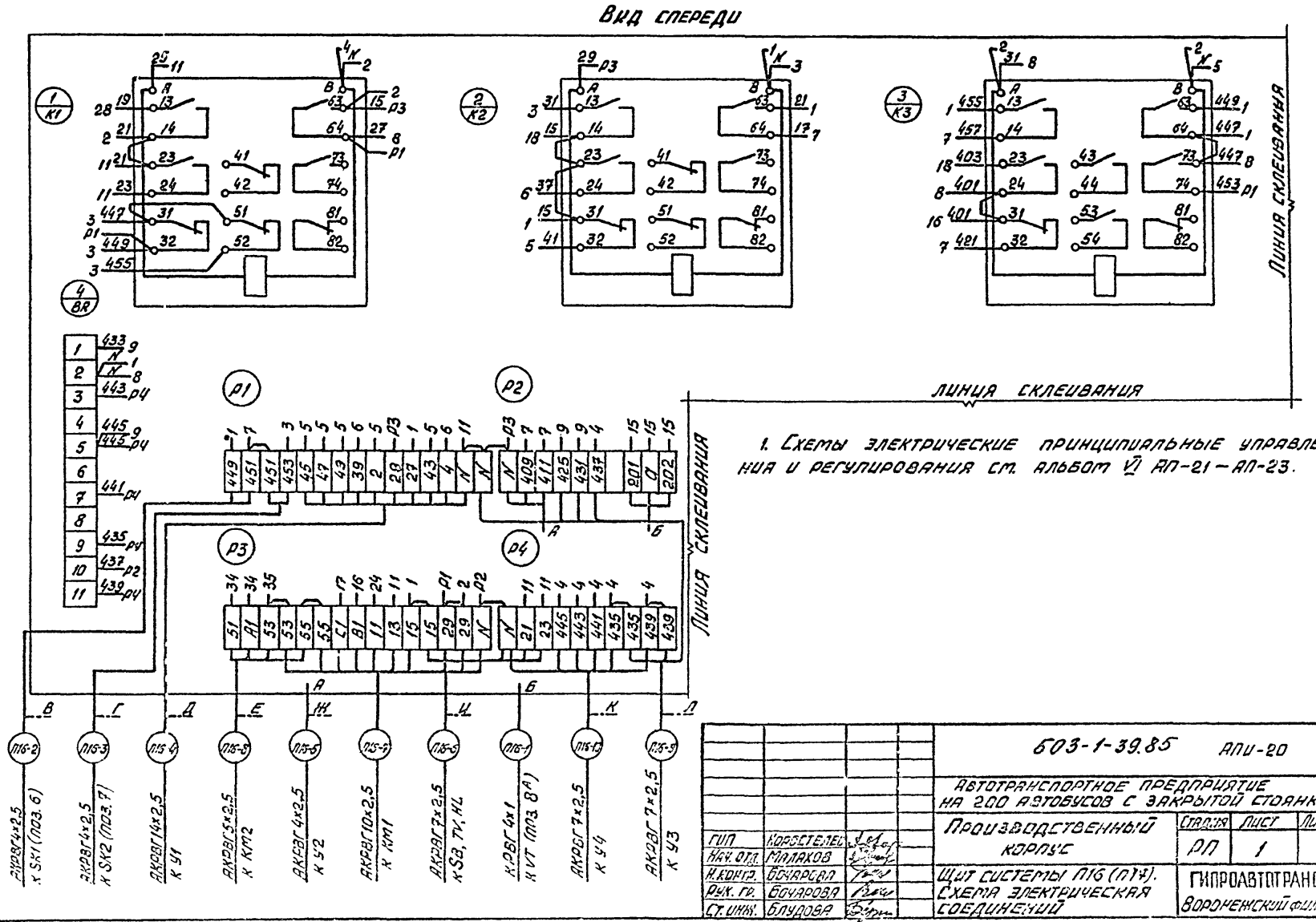

1. Схемы электрические принципиальные управления и регулирования см. альбом VI АП-21 – АП-23.

				603-1-39.85 АПИ-20		
				Автотранспортное предприятие на 200 автобусов с закрытой стоянкой		
ГИП	Корбетелев			Производственный корпус	Стадия: РП	Лист: 1	Листов: 3
Нач. отд.	Миллаков					
Н. контр.	Бочарова			Щит системы П16 (ПТ). Схема электрическая соединений	Гипроавтотранс Воронежский филиал	
Рук. гр.	Бочарова					
Ст. инж.	Блудова					

Копировал

Формат А3

Вид спереди

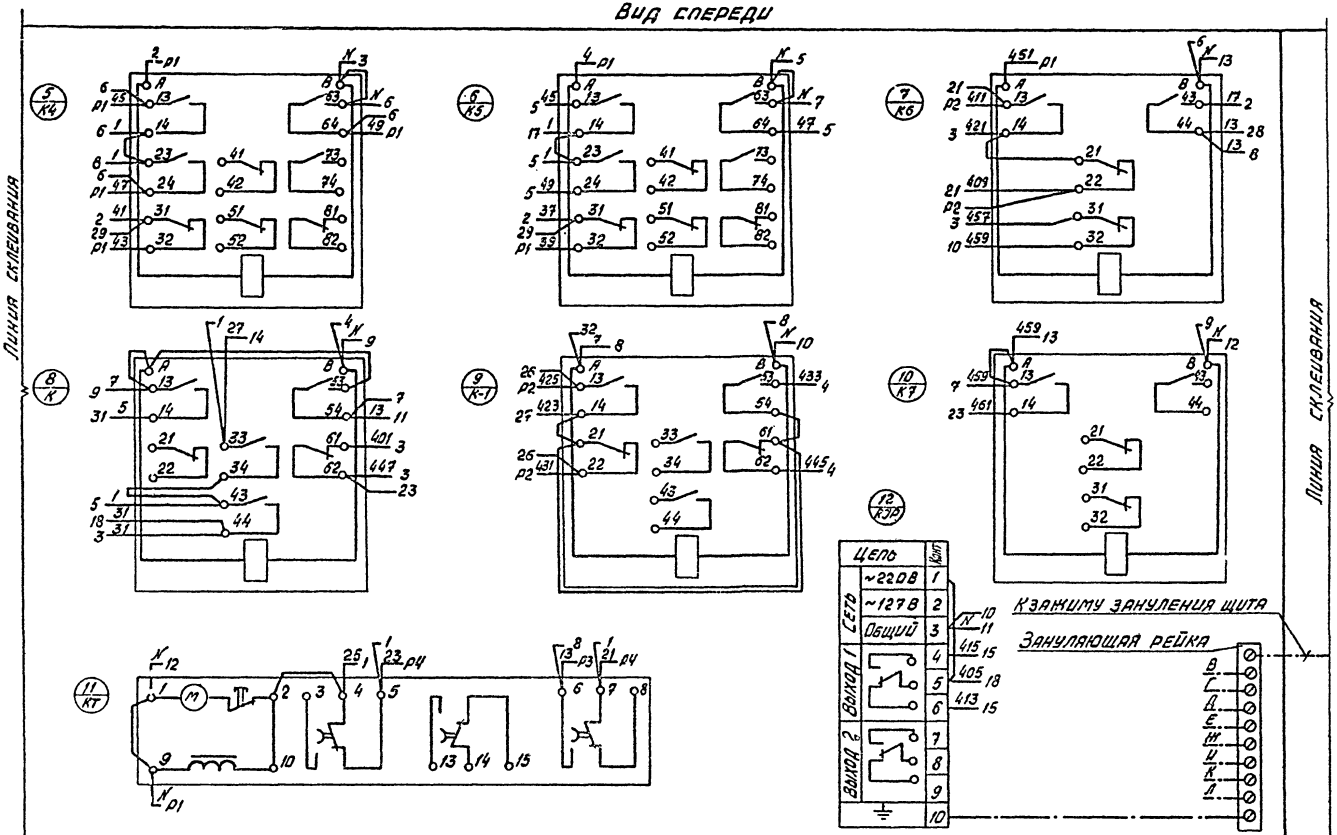

Типовой проект 503-1-39.85 Альбом I

Инв. № подл. | Подпись и дата | Взам. инв. №

Изм.	Лист	№ докум.	Подп.	Дата	503-1-39.85 АПИ-20	Лист 2

Копировал Вахн

Формат А3

Дверь щита

Вид со стороны монтажа

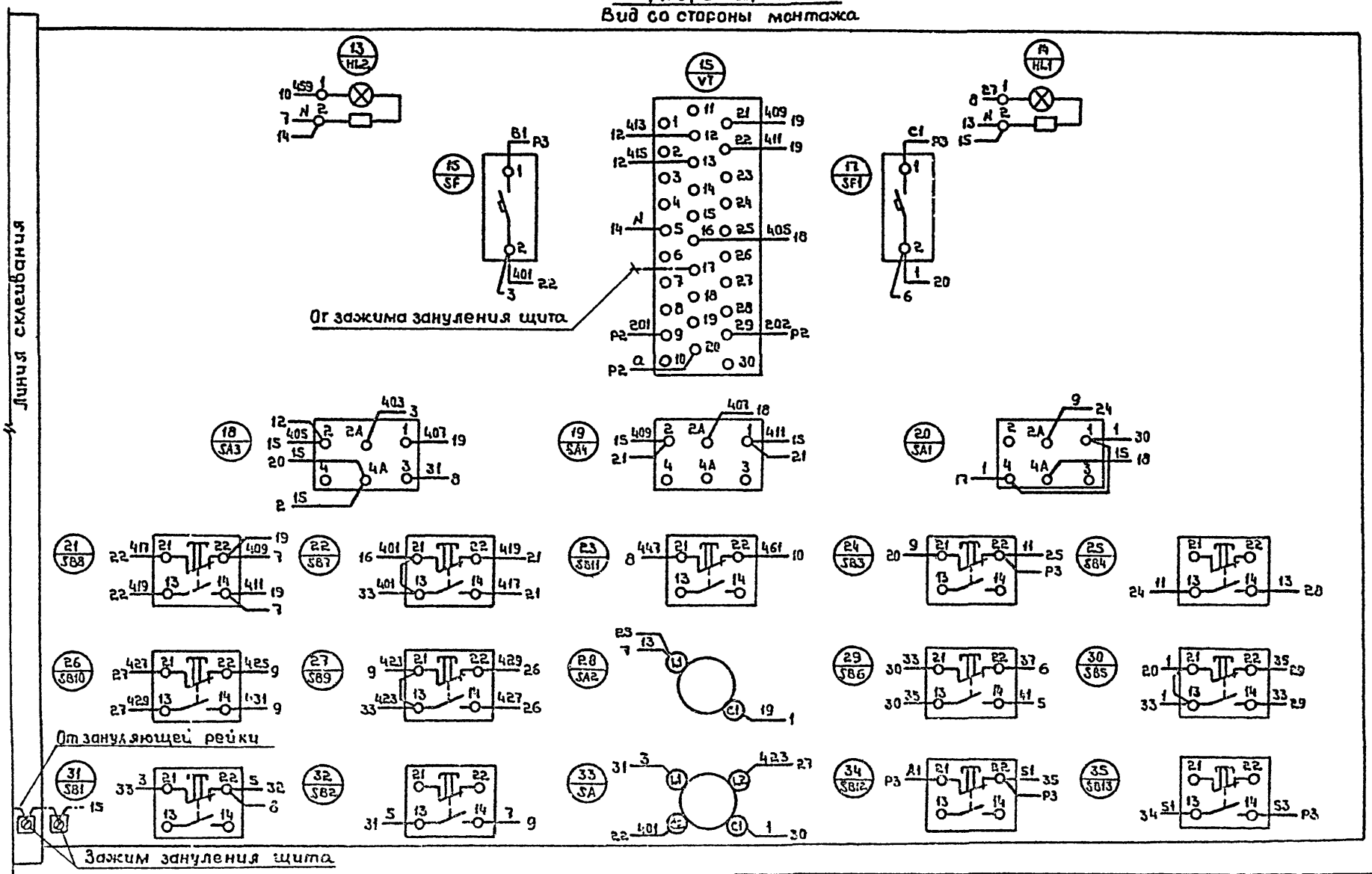

Изм.	Лист	N докум.	Подпись	Дата	503-1-39.85 АПИ-20	Лист 3

Копировал.

Формат А3

Типовой проект 503-1-39.85 Альбом X

Формат	Зона	Поз.	Обозначение	Наименование	Кол.	Примечание
				Колодка на У 10А		
				из 15 зажимов	01	
				из 10 зажимов	01	
				HSI 01		
		06	SA1	Переключатель		
				УП5313-Ф150, рук. овал.	01	
		07	HL1, HL2	Арматура светосигнальная АС120 13У2, с зеленой		
				линзой, с лампой КМ24-90		
				и добавочным резистором	02	

Изм.	Лист	№ докум.	Подп.	Дата	АПИ-21	Лист 2

Инв. № подл. | Подпись и дата | Взам. инв. №

Формат А4

Типовой проект 503-1-39.85 Альбом X

Формат	Зона	Поз.	Обозначение	Наименование	Кол.	Примечание
				Документация		
А3			АПИ-22	Чертеж общего вида		
А4			АПИ-23	Таблица перечня		
				надписей		
А3			АПИ-24	Схема электрическая		
				соединений		
				Сборочные единицы		
				H1 01		
				Выключатель А63-МУ3		
		01	SF1, SF2	U~380В, Jр=1,0А, отс. 2,0	02	
		02	SF3	U~380В, Jр=1,0А, отс. 1,3	01	
				Реле РПУ-2, U~220В, 50Гц		
		03	K	РПУ-2-06440 УЗА	01	
		04	K1	РПУ-2-06220 УЗА	01	
		05	KT	Реле РВП72-3221-00УЧ		
				U~220В, 50Гц	01	

Инв. № подл. | Подпись и дата | Взам. инв. №

ГИП	Коростелев	
Нач. отд	Малахов	
Н. контр	Бочарова	
Рук. гр.	Бочарова	
Ст. инж.	Блудова	

503-1-39.85 АПИ-21

Автотранспортное предприятие на 200 автобусов с закрытой стоянкой

Производственный корпус

Стадия	Лист	Листов
РП	1	2

Щит системы 81(83). Технические данные аппаратов

ГИПРОАВТОТРАНС Воронежский филиал

Копировал:

Формат А4

Вид спереди
Дверь не показана

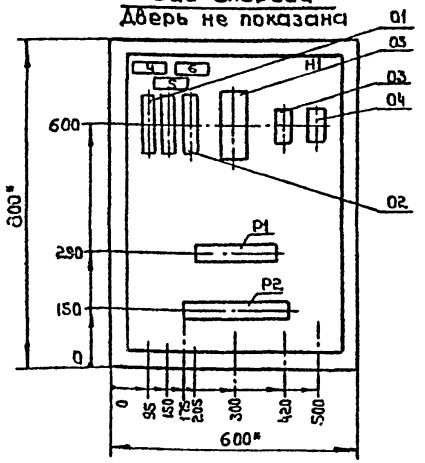

Дверь щита
Вид спереди

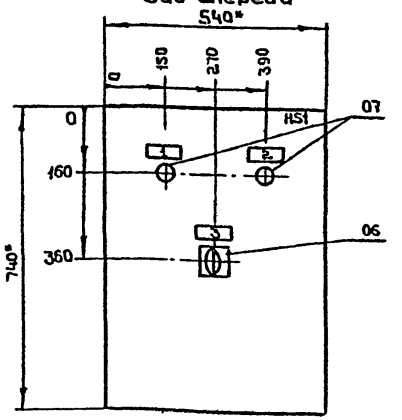

1.* Размеры для справок.
2. По данному чертежу изготавить два щита.
3. В контуре табличек номера надписей поперечную надписей, см. АПИ-23.
4. В крыше щита необходимо предусматреть отверстие.

				503-1-39.85 АПИ-22		
				Автотранспортное предприятие на 200 автобусов с закрытой стоянкой		
ГИП	Коростелев			Производственный корпус	Стадия	Лист	Листов
Нач.отд	Малахов				РП	-	1
Н.контр.	Бочарова						
Рук.гр.	Бочарова			Щит системы 81(83). Чертеж общего вида	ГИПРОАВТОТРАНС Воронежский филиал		
Ст.инж.	Блудова						

Копировал:

Формат А3

Панель	Строка	Корпус	Поз. обозначение	Место надписи	Текст	Кол.	Вид шрифта	Заготовка
		1	HL1	Табличка	Вентилятор №1 работает	01		
		2	HL2	То же	Вентилятор №2 работает	01		
		3	SA1	"	Вытяжная система	01		
				На ключе	1.3 3.Н Местное-вентилятор №1-рабочий			
					вентилятор №2-резервный —			
					-отключено — 4.12 вентилятор №2			
					-рабочий, вентилятор №6-резерв-			
					ный	01		
		4	SF1	Табличка	~220В. Вентилятор №1	01		
		5	SF2	То же	~220В Вентилятор №2	01		
		6	SF3	"	~220В Схема блокировки	01		

Альбом V

Типовой проект

Инв.№ подл. | Подпись и дата | Взам. инв.№

		503-1-39.85	АПИ-23
		Автотранспортное предприятие на 200 автобусов с закрытой стоянкой	
ГИП	Коростелев	Производственный корпус	Стадия: ДП; Лист: —; Листов: 1
Нач. отд.	Малахов		
Н. контр.	Бочарова	Щит системы В1 (В3). Таблица перечня надписей	ГИПРОАВТОТРАНС Воронежский филиал
Рук. гр.	Бочарова		
Ст. инж.	Блудова		

Копировал Вайс

Формат А4

Панель	Строка	Надпись	Поз. обозначение	Место надписи	Текст	Кол.	Вид шрифта	Заготовка

Изм. | Лист | № докум. | Подп. | Дата

Лист

Формат А4

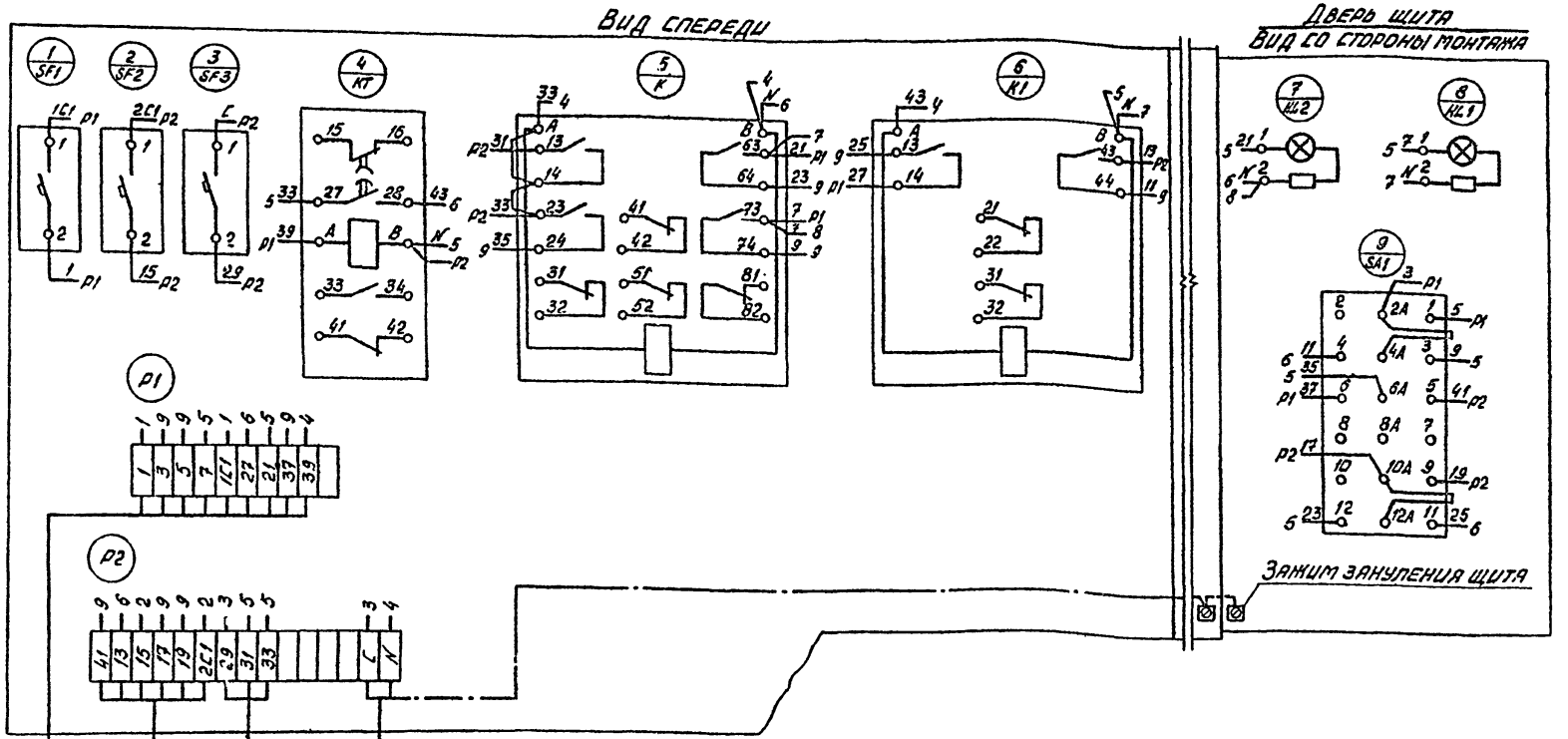

1. Схему электрическую принципиальную управления см. альбом VI АП-25.

ГИП	Коростелев		
Нач.отд.	Малахов		
Н.контр.	Бочарова		
Рук.гр.	Бочарова		
Ст.инж.	Блудова		

503-1-39.85 АПИ-24

Автотранспортное предприятие на 200 автобусов с закрытой стоянкой

Производственный корпус

Стадия	Лист	Листов
РП	—	1

Щит системы В1 (В3). Схема электрическая соединений

Гипроавтотранс
Воронежский филиал

Копировал Вахн

Формат А3

Позиция	Наименование и техническая характеристика оборудования и материалов. Завод-изготовитель (для импортного оборудования-страна, фирма)	Тип, марка оборудования. Обозначение документа и номер опросного листа	Единица измерения: Наименование	Единица измерения: Код	Код завода-изготовителя	Код оборудования, материала	Цена единицы оборудования, тыс. руб.	Количество	Масса единицы оборудования, кг
1	2	3	4	5	6	7	8	9	10
	I. Задание предприятию-изготовителю „ минэлектротехпрома"								
	1. Щиты								
1	Ящик (навесной щит) управления приточной системы П1 (П11)	ЯУЭ-1265	шт.	796				2	75
	размерами 1200×600×500	ОСТ16 0.684.116-74							
	(Схемы электрические принципиальные см. альбом VI	по чертежам							
	л.л. АП-6 - АП-8)	АПИ-5-АПИ-8							
2	Ящик (навесной щит) управления приточной системы П2 (П3 - П10,	ЯУЭ-1265	шт.	796				11	75
	П12, П13) размерами 1200×600×500	ОСТ16 0.684.115-74							
	(Схемы электрические принципиальные см. альбом VI	по чертежам							
	л.л. АП-12, АП-13)	АПИ-9-АПИ-12							
3	Ящик (навесной щит) управления приточной системы П14 (П15).	ЯУЭ-1265	шт	796				2	75
	размерами 1200×600×500	ОСТ16 0.684.116-74							
	(Схемы электрические принципиальные см. альбом VI	по чертежам							
	л.л. АП-17, АП-18)	АПИ-13-АПИ-16							

Типовой проект 503-1-39.85 Альбом 2

Инв.№ подл. | Подпись и дата | Взам. инв.№

ГИП	Коростелев	
Нач.отд.	Малахов	
Н.контр.	Бочарова	
Рук.гр.	Бочарова	
Ст.инж.	Блудова	

503-1-39.85 АПИ.СО

Спецификация щитов и пультов

Стадия	Лист	Листов
РП	1	2

ГИПРОАВТОТРАНС Воронежский филиал

Копировал:

Формат А3

Позиция	Наименование и техническая характеристика оборудования и материалов. Завод-изготовитель (для импортного оборудования – страна, фирма)	Тип, марка оборудования, обозначение документа и номер опросного листа	Единица измерения: наименование	Единица измерения: код	Код завода-изготовителя	Код оборудования, материала	Цена единицы оборудования, тыс. руб.	Количество	Масса единицы оборудования, кг
1	2	3	4	5	6	7	8	9	10
4	Ящик (навесной щит) управления приточной системы П16(П17) размерами 1200 х 600 х 500	АУЗ-1265	шт.	796				2	75
		ОСТ16 0.684.116-74							
	(Схемы электрические принципиальные см. альбом VI	По чертежам							
	л.л. АП-21 – АП-23)	АПИ-17-АПИ-20							
5	Ящик (навесной щит) управления окрасочными агрегатами	АУЗ-0863	шт.	796				1	40
	размерами 800 х 600 х 350	ОСТ160.684.116-74							
	(Схемы электрические принципиальные см. альбом VI	По чертежам							
	л. АП-3)	АПИ-1 – АПИ-4							
6	Ящик (навесной щит) управления вытяжной системы В1(В3)	АУЗ-0863	шт.	796				2	45
	размерами 800 х 600 х 350	ОСТ16.0.684.116-74							
	(Схему электрическую принципиальную см. альбом VI	По чертежам							
	л. АП-25).	АПИ-21-АПИ-24							

Копировал Ваш Формат А3

gost.e-ecolog.ru