ТИПОВОЙ ПРОЕКТ
503-1-39.85

АВТОТРАНСПОРТНОЕ ПРЕДПРИЯТИЕ НА 200 АВТОБУСОВ С ЗАКРЫТОЙ СТОЯНКОЙ ПРОИЗВОДСТВЕННЫЙ КОРПУС

АЛЬБОМ IX

Чертежи строительных изделий

gost.e-ecolog.ru

				Привязан	
Инв. №					

Отпечатано
в Новосибирском филиале ЦИТП
630064 г. Новосибирск пр. Карла Маркса 1
Выдано в печать "18" VII 1986 г.
Заказ 1130 Тираж 500

ТИПОВОЙ ПРОЕКТ
503-1-39.85

АВТОТРАНСПОРТНОЕ ПРЕДПРИЯТИЕ НА 200 АВТОБУСОВ С ЗАКРЫТОЙ СТОЯНКОЙ ПРОИЗВОДСТВЕННЫЙ КОРПУС

АЛЬБОМ IX

Состав проекта:

Альбом I – Технология производства
Альбом II – Архитектурные решения
Альбом III – Отопление и вентиляция
Альбом IV – Внутренний водопровод и канализация
Альбом V – Электроснабжение, электрооборудование, связь и сигнализация
Альбом VI – Автоматизация производства
Альбом VII – Установки пожаротушения и пожарной сигнализации
Альбом VIII – Конструкции железобетонные и металлические
Альбом IX – Чертежи строительных изделий
Альбом X – Чертежи задания заводу-изготовителю на автоматизацию
Альбом XI – Спецификации оборудования
Альбом XII – Ведомости потребности в материалах
Альбом XIII – Сметная документация /книги 1, 2/

Разработан
Воронежским филиалом „Гипроавтотранс"

Главный инженер В.Л.Шатов
Главный инженер проекта А.И.Коростелев

Утвержден и введен в действие
Минавтотрансом РСФСР
Протокол № 9 от 18.01. 1985г.

Привязан

Инв. №

Альбом IX

503-1-39.85

Типовой проект

Инв.№ подл. | Подпись и дата | Взам. инв.№

Марка - лист	Наименование	Стр.	Примечание
IX.00	Содержание альбома	2,3	
IX.ПЗ	Пояснительная записка	4	
IX.100	Колонны К60- , К60- К48- , К48- , 6КФ85, 6КФ91, 6КФ73, 6КФ79	5÷12	
IX.100СБ	Колонны К60- , К60- , К48- , К48- , 6КФ85, 6КФ91, 6КФ73, 6КФ79	13÷19	
IX.100ВМ	Колонны К60- , К60- , К48- , К48- , 6КФ85, 6КФ91, 6КФ73, 6КФ79	20÷27	
IX.200	Фермы стропильные 1ФС24-2АIV- 1ФС24-2/3АIV- 2ФС24-3АIV- 2ФС24-3/4АIV- , 2ФС24-4/5АIV- , 2ФС24-5/6АIV- , 2ФС24-6/7АIV- ,	28	
IX.200СБ	Фермы стропильные 1ФС24-2АIV- 1ФС24-2/3АIV- , 2ФС24-3АIV- 2ФС24-3/4АIV- 2ФС24-4/5АIV- 2ФС24-5/6АIV- , 2ФС24-6/7АIV-	29÷32	
IX.200-ВМ	Фермы стропильные 1ФС24-2АIV- , 1ФС24-2/3АIV- , 2ФС24-3АIV- , 2ФС24-3/4АIV- , 2ФС24-4/5АIV- , 2ФС24-5/6АIV- , 2ФС24-6/7АIV- ;	33	
IX.300	Плиты 1П1-2АIVТ-1 ÷ 1П1-2RIVТ-21	34	
IX.300-СБ	Плиты 1П1-2АIVТ-1 ÷ 1П1-2АIVТ-21	35-42	
IX.300-ВМ	Плиты 1П1-2АIVТ-1 ÷ 1П1-2АIVТ-21	43	
IX.400	Плиты 1П3-2АIVТ-1, 1П3-2АIVТ-2, 1П5-2АIVТ-1	43	
IX.400-СБ	Плиты 1П3-2АIVТ-1, 1П3-2АIVТ-2 1П5-2АIVТ-1	44	
IX.001СБ	Сетка арматурная С1	45	
IX.002СБ	Сетка арматурная С2	45	

Марка - лист	Наименование	Стр.	Примечание
IX.003	Сетки арматурные С3÷С11	46	
IX.005 ЕБ	Сетки арматурные С3÷С11	47	
IX.004	Сетки арматурные С12÷С32	48	
IX.004 СБ	Сетки арматурные С12 ÷С32	49	
IX.005СБ	Сетка арматурная С38	50	
IX.006	Сетки арматурные С33÷С37	51	
IX.005СБ	Сетки арматурные С33 ÷С37	52	
IX.007 СБ	Сетка арматурная С39	53	
IX.008 СБ	Сетка арматурная С40	53	
IX.009	Сетки арматурные С41 ÷С43	54	
IX.009 СБ	Сетки арматурные С41÷С43	54	
IX.010 СБ	Изделие закладное МН1	55	
IX.011 СБ	Изделие закладное МН2	55	
IX.012 СБ	Изделие закладное МН3	56	
IX.013 СБ	Изделие закладное МН4	56	
IX.014 СБ	Изделие закладное МН5	57	
IX.015 СБ	Изделие закладное МН6	57	
IX.016 СБ	Изделие закладное МН7	58	
IX.017 СБ	Изделие закладное МН8	58	
IX.018 СБ	Изделие закладное МН9	59	
IX.019 СБ	Изделие закладное МН10	59	
IX.020 СБ	Изделие закладное МН11	60	
IX.021 СБ	Изделие закладное МН12	60	

ГИП	Корктелев	
Н.контр.	Конорев	
Нач. отд.	Шувалев	
Гл. констр.	Бескоровайный	
Рук. гр.	Рубцова	
Ст. инж.	Зелкина	

503-1-39.85 IX.00

Содержание альбома

Стадия	Лист	Листов
РП	1	2

ГИПРОАВТОТРАНС
Воронежский филиал

Копировал Вах

Формат А3

Типовой проект 503-1-39.85 Альбом IX

Марка - лист	Наименование	Стр.	Примечание
IX.022 СБ	Изделие закладное МН13	61	
IX.023 СБ	Изделие закладное МН22	61	
IX.024 СБ	Изделие закладное МН14	62	
IX.025 СБ	Изделие закладное МН15	62	
IX.026	Изделия закладные МН18 ÷ МН21	63	
IX.026 СБ	Изделия закладные МН18 ÷ МН21	63	
IX027 СБ	Изделие закладное МН23	64	
IX.028 СБ	Изделие закладное МН24	64	
IX.029 СБ	Изделие металлическое ИМ1	65	
IX.030 СБ	Изделие металлическое ИМ2	65	
IX.031 СБ	Решетка РШ1	66	
IX.032 СБ	Решетка РШ2	66	
IX.033	Решетки РШ3; РШ4	67	
IX.033 СБ	Решетки РШ3, РШ4	67	
IX.034 СБ	Решетка РШ5	68	
IX.035 СБ	Ограждение ОГ1	68	
IX.036	Щиты Щ1 ÷ Щ3	69	
IX.036 СБ	Щиты Щ1 ÷ Щ3	69	
IX.037	Щит Щ4	70	
IX.037 СБ	Щит Щ4	70	
IX.038	Щиты Щ5, Щ6	71	
IX.038 СБ	Щиты Щ5, Щ6	71	
IX.039 СБ	Щит Щ7	72	
IX.040 СБ	Щит Щ8	72	
IX.041	Щиты Щ12, Щ13	73	
IX.041 СБ	Щиты Щ12, Щ13	73	
IX.042	Щиты Щ14, Щ15, Щ18	74	
IX.042 СБ	Щиты Щ14, Щ15, Щ18	74	
IX.043	Щиты Щ9÷Щ11, Щ16, Щ17	75	
IX.043 СБ	Щиты Щ9÷Щ11, Щ16, Щ17	75	
IX.044	Щит ИД1	76	
IX.044 СБ	Щит ИД1	76	

Марка - лист	Наименование	Стр.	Примечание
IX.045 СБ	Изделие соединительное МС1	77	
IX.046 СБ	Стальной элемент Т14а	77	
IX.500	Ворота В1	78	
IX.500 СБ	Ворота В1	78÷80	
IX.501	Рама ворот РВ1	81	
IX.501 СБ	Рама ворот РВ1	81	
IX.502 СБ	Полотно ворот ПВ1	82	
IX.503 СБ	Изделие соединительное МС2	82	
IX.504	Стальные жалюзи ВЖ1	83	
IX.505 СБ	Стальные жалюзи ВЖ1	83	
IX.505	Петля подгибная ПП1	84	
IX.505 СБ	Петля подгибная ПП1	84	
IX.506	Шпингалет нижний ШН1	85	
IX.506 СБ	Шпингалет нижний ШН1	85	
IX.507	Защелка пружинная ЗП1	86	
IX.507 СБ	Защелка пружинная ЗП1	86	
IX.508	Защелка фалевая ЩФ1	87	
IX.508 СБ	Защелка фалевая ЩФ1	87	
IX.509 СБ	Утепленный клапан УК1	88	
IX.510 СБ	Пробой Т90	88	
IX.600	Балка БМ1	89	
IX.600 СБ	Балка БМ	89	
IX.601	Балка Бм2	90	
IX.601 СБ	Балка Бм2	90	
IX.602	Плита монолитная ПМ1	91	
IX.602 СБ	Плита монолитная ПМ1	91	
IX.047 СБ	Изделие соединительное МС2	92	
IX.048 СБ	Изделие соединительное МС3	92	

Инв. № подл. | Подпись и дата | Взам. инв. №

Копировал Вакина Формат А3

Типовой проект 503-1-39.85 Альбом

1. При изготовлении арматурных и закладных изделий необходимо руководствоваться требованиями ГОСТ 10922-75 „Арматура и закладные детали сварные для железобетонных и бетонных конструкций," ГОСТ 19292-73 „Соединения сварных элементов закладных деталей сборных железобетонных конструкций; контактная и автоматическая сварка плавлением. Основные типы и конструктивные элементы.
СН 393-78 „Инструкция по сварке соединений арматурных и закладных деталей железобетонных конструкций".

2. Приварку анкерных стержней втавр рекомендуется производить дуговой сваркой под слоем флюса.

3. Нахлесточные сварные соединения анкеров производить ручной дуговой сваркой фланговыми швами по ГОСТ 5264-80.

4. Плоские сварные каркасы и сетки изготовлять с помощью контактной точечной сварки. Сварке подлежат все узлы пересечений по ГОСТ 14098-68.

5. Ручную дуговую сварку производить электродами типа Э42 ГОСТ 9467-75.

6. Высоту всех неоговоренных на чертеже закладных и соединительных изделий сварных швов принять равной толщине меньшего из стыкуемых элементов.

7. Все металлические изделия окрашиваются эмалью или масляной краской за 2 раза.

8. Сборные ж.-б. колонны, фермы и плиты отличаются от типовых изделий наличием дополнительных закладных изделий, или дополнительными отверстиями.

ГИП	Коростелев			IX-ПЗ			
Н.контр.	Кокорев			Пояснительная записка	Стадия	Лист	Листов
Нач.отд.	Щуваев				РП	1	2
Гл.контр.	Бескоровайный				ГИПРОАВТОТРАНС Воронежский филиал		
Рук.гр.	Рубцова						
Ст.инж.	Зелкинд						

Инв.№ подл. | Подпись и дата | Взам.инв.№

Формат А4

Формат А4

Альбом IX

Типовой проект 503-1-39.85

Формат	Зона	Поз.	Обозначение	Наименование	Количество на исполнение														Примечание
					—	01	02	03	04	05	06	07	08	09	10	11	12	13	14	
				Документация															
			IX.100 СБ	Сборочный чертеж	X	X	X	X	X	X	X	X	X	X	X	X	X	X	X	
			IX.ПЗ	Пояснительная записка	X	X	X	X	X	X	X	X	X	X	X	X	X	X	X	
			IX.100 ВМ	Ведомость расхода стали	X	X	X	X	X	X	X	X	X	X	X	X	X	X	X	
				Сборочные единицы															
		1	1.423-3 вып.1	Колонна К60-10	1	1	1												
		2	1.423-3 вып.1	Колонна К60-39				1											
		3	1.423-3 вып.1	Колонна К48-14					1	1	1	1							
		4	1.423-3 вып.1	Колонна К48-43									1						
		5	1.427.1-3 вып.1	Колонна 6КФ85-1										1	1				
		6	1.427.1-3 вып.1	Колонна 6КФ91-1												1			
		7	1.427.1-3 вып.1	Колонна 6КФ73-1													1	1	
		8	1.427.1-3 вып.1	Колонна 6КФ79-1															1
		9	1.423-3 вып.2	Закладная деталь М1-12	2	2		2	2	2			2						
		10	1.423-3 вып.2	Закладная деталь НМ-1-4								1							
		11	1.427.1-3 вып.2	Закладная деталь МН28										6	6	7	5	5	6
		12	1.427.1-3 вып.2	Закладная деталь МН1										1	1	1	1	1	1
		13	1.427.1-3 вып.2	Закладная деталь МН24										1			1		
		14	1.427.1-3 вып.2	Закладная деталь МН2										1	1	1	1	1	1
		15	1.427-1-3 вып.2	Закладная деталь МН7										1	1	1	1	1	1
		16	1.423-3 вып.2	Закладная деталь М1-14			4				3	3							
		17	1.400-6/76 вып.1	Закладная деталь МС-3				1											

Спецификация разработана для ветрового района I, II;
снегового района III, IV

Инв.№ подл. | Подпись и дата | Взам.инв.№

ГИП	Коростелев		
Нач.отд.	Шубаев		
Н.контр.	Какорев		
Гл.констр.	Бескоровайный		
Рук.гр.	Колчев		

503-1-39.85 IX.100

Колонны
К60-...; К48-...; 6КФ85-...;
6КФ91-...; 6К73-...;
6КФ79...

Стадия	Лист	Листов
РП	1	8

ГИПРОАВТОТРАНС
Воронежский филиал

Формат А3

Формат	Зона	Поз.	Обозначение	Наименование	Количество на исполнение 15	16	17	18	19	20	21	22	23
				Документация									
			1Х.100 СБ	Сборочный чертеж									
			1Х.ПЗ	Пояснительная записка									
			1Х.100 ВМ	Ведомость расхода стали									
				Сборочные единицы									
		1	1.423-3 вып.1	Колонна К60-10		1	1	1	1	1	1	1	
		2	1.423-3 вып.1	Колонна К60-39									1
		19	1.423-3 вып.1	Колонна К60-25	1								
		10	1.423-3 вып.2	Закладная деталь НМ-1-4		1					1	1	
		16	1.423-3 вып.2	Закладная деталь М1-14		4		4	4	4	4	4	
		17	1.400-6/76 вып.1	Закладная деталь М2-5									2
		18	1.400-6/76 вып.1	Закладная деталь М1-33	2		1	2	1	1	1	1	
		9	1.423-3 вып.2	Закладная деталь М1-12			2						

Спецификация разработана для ветрового района I, II, снегового района III, IV

Типовой проект 503-1-39.85 Альбом IX

Инв. № подл. | Подпись и дата | Взам. инв. №

Альбом IX

Типовой проект 503-1-39.85

Формат	Зона	Поз.	Обозначение	Наименование	Количество на исполнение —	01	02	03	04	05	06	07	08	09	10	11	12	13	14	Примечание
				Документация																
			IX.100 СБ	Сборочный чертеж	X	/	/	X	X	X	X	X	X	X	X	X	X	X	X	
			IX. ПЗ	Пояснительная записка	/	X	X	X	X	X	X	X	X	X	X	X	/	X	X	
			IX.100 ВМ	Ведомость расхода стали	X	X	X	X	X	X	X	X	X	X	X	X	X	X	X	
				Сборочные единицы																
		1	1.423-3 вып.1	Колонна К60-7	1	1	1													
		2	1.423-3 вып.1	Колонна К60-38				1												
		3	1.423-3 вып.1	Колонна К48-12					1	1	1	1								
		4	1.423-3 вып.1	Колонна К48-39									1							
		5	1.427.1-3 вып.1	Колонна 6КФ85-1										1	1					
		6	1.427.1-3 вып.1	Колонна 6КФ91-1												1				
		7	1.427.1-3 вып.1	Колонна 6КФ73-1													1	1		
		8	1.427.1-3 вып.1	Колонна 6КФ79-1															1	
		9	1.423-3 вып.2	Закладная деталь м1-12-	2	2		2	2	2			2							
		10	1.423-3 вып.2	Закладная деталь нм-1-4								1								
		11	1.427.1-3 вып.2	Закладная деталь мн 28										6	6	7	5	5	6	
		12	1.427.1-3 вып.2	Закладная деталь мн1										1	1	1	1	1	1	
		13	1.427.1-3 вып.2	Закладная деталь мн24										1			1			
		14	1.427.1-3 вып.2	Закладная деталь мн2										1	1	1	1	1	1	
		15	1.427.1-3 вып.2	Закладная деталь мн7										1	1	1	1	1	1	
		16	1.423-3 вып.2	Закладная деталь м1-14			4				3	3								
		17	1.400-6/76 вып.1	Закладная деталь м2-6				1												

Спецификация разработана для ветрового района I, II;
снегового района II

Инв. № подл. | Подпись и дата | Взам. инв. №

503-1-39.85 IX.100 Лист 3

Копировал

Формат А3

Формат	Зона	Поз.	Обозначение	Наименование	Количество на исполнение								
					15	16	17	18	19	20	21	22	23
				Документация									
			IX.100 СБ	Сборочный чертеж									
			IX. ПЗ	Пояснительная записка									
			IX.100 ВМ	Ведомость расхода стали									
				Сборочные единицы									
		1	1.423-3 вып.1	Колонна К60-7		1	1	1	1	1	1	1	
		2	1.423-3 вып.1	Колонна К60-38									1
		19	1.423-3 вып.1	Колонна К60-25	1								
		10	1.423-3 вып.2	Закладная деталь НМ-1-4		1					1	1	
		16	1.423-3 вып.2	Закладная деталь М1-14		4		4	4	4	4	4	
		17	1.400-6/76 вып.1	Закладная деталь М2-5									2
		18	1.400-6/76 вып.1	Закладная деталь М1-3-3	2		1	2	1	1	1	1	
		9	1.423-3 вып.2	Закладная деталь М1-12			2						

Спецификация разработана для ветрового района I, II, снегового района II

Типовой проект 503-1-39.85 Альбом IX

Инв.№ подл. | Подпись и дата | Взам.инв.№

Типовой проект 503-1-39.85 "Альбом IX

Формат	Зона	Поз.	Обозначение	Наименование	Количество на исполнение														Примечание
					—	01	02	03	04	05	06	07	08	09	10	11	12	13	14	
				Документация															
			IX.100 СБ	Сборочный чертеж															
			IX. ПЗ	Пояснительная записка															
			IX.100 ВМ	Ведомость расхода стали															
				Сборочные единицы															
		1	1.423-3 Вып.1	Колонна К60-9	1	1	1												
		2	1.423-3 Вып.1	Колонна К60-39				1											
		3	1.423-3 Вып.1	Колонна К48-14					1	1	1	1							
		4	1.423-3 Вып.1	Колонна К48-40									1						
		5	1.427.1-3 Вып.1	Колонна 6КФ85-1										1	1				
		6	1.427.1-3 Вып.1	Колонна 6КФ91-1												1			
		7	1.427.1-3 Вып.1	Колонна 6КФ73-1													1	1	
		8	1.427.1-3 Вып.1	Колонна 6КФ79-1															1
		9	1.423-3 Вып 2	Закладная деталь М1-12	2	2		2	2	2			2						
		10	1.423-3 Вып.2	Закладная деталь НМ-1-4								1							
		11	1.427.1-3 Вып.2	Закладная деталь МН28										6	6	7	5	5	6
		12	1.427.1-3 Вып.2	Закладная деталь МН1										1	1	1	1	1	1
		13	1.427.1-3 Вып.2	Закладная деталь МН24										1			1		
		14	1.427.1-3 Вып.2	Закладная деталь МН2										1	1	1	1	1	1
		15	1.427.1-3 Вып.2	Закладная деталь МН7										1	1	1	1	1	1
		16	1.423-3 Вып.2	Закладная деталь М1-14			4				3	3							
		17	1.400-6/76 Вып.1	Закладная деталь М2-5				1											

Спецификация разрабстана для ветрового района II,
снегового района II.

Формат А3

Типовой проект 503-1-39.85 Альбом IX

Формат	Зона	Поз.	Обозначение	Наименование	Количество на исполнение								
					15	16	17	18	19	20	21	22	23
				Документация									
			IX.100 СБ	Сборочный чертеж									
			IX.ПЗ	Пояснительная записка									
			IX.100 ВМ	Ведомость расхода стали									
				Сборочные единицы									
		1	1.423-3 вып.1	Колонна К60-9		1	1	1	1	1	1	1	
		2	1.423-3 вып.1	Колонна К60-39									1
		19	1.423-3 вып.1	Колонна К60-27	1								
		10	1.423-3 вып.2	Закладная деталь М4-14		1					1	1	
		16	1.423-3 вып.2	Закладная деталь М1-14		4		4	4	4	4	4	
		17	1.400-6/76 вып.1	Закладная деталь М2-5									2
		18	1.400-6/76 вып.1	Закладная деталь М1-3-3	2		1	2	1	1	1	1	
		9	1.423-3 вып.2	Закладная деталь М1-12			2						

Спецификация разработана для ветрового района III, снегового района II.

Инв.№ подл. | Подпись и дата | Взам. инв.№

Копировал Вах Формат А3

Альбом IX

Типовой проект 503-1-39.85

Формат	Зона	Поз.	Обозначение	Наименование	Количество на исполнение																						Примечание
					—	01	02	03	04	05	06	07	08	09	10	11	12	13	14								
				Документация																							
			IX. 100 СБ	Сборочный чертеж																							
			IX. ПЗ	Пояснительная записка																							
			IX. 100 ВМ	Ведомость расхода стали																							
				Сборочные единицы																							
		1	1.423-3 вып. 1	Колонна К60-10	1	1	1																				
		2	1.423-3 вып. 1	Колонна К60-40				1																			
		3	1.423-3 вып. 1	Колонна К48-16					1	1	1	1															
		4	1.423-3 вып. 1	Колонна К48-43									1														
		5	1.427.1-3 вып. 1	Колонна 6КФ85-1										1	1												
		6	1.427.1-3 вып. 1	Колонна 6КФ91-1												1											
		7	1.427.1-3 вып. 1	Колонна 6КФ73-1													1	1									
		8	1.427.1-3 вып. 1	Колонна 6КФ79-1															1								
		9	1.423-3 вып 2	Закладная деталь М1-12	2	2		2	2	2			2														
		10	1.423-3 вып. 2	Закладная деталь КМ-1-4								1															
		11	1.427.1-3 вып. 2	Закладная деталь МН28										6	6	7	5	5	6								
		12	1.427.1-3 вып. 2	Закладная деталь МН1										1	1	1	1	1	1								
		13	1.427.1-3 вып. 2	Закладная деталь МН24										1			1										
		14	1.427.1-3 вып. 2	Закладная деталь МН2										1	1	1	1	1	1								
		15	1.427.1-3 вып. 2	Закладная деталь МН7										1	1	1	1	1	1								
		16	1.423-3 вып. 2	Закладная деталь М1-14			4				3	3															
		17	1.400-6/76 вып. 1	Закладная деталь М2-5				1																			

Спецификация разработана для ветрового района III,
снегового района III, IV

Копировал [illegible]

Формат А3

Формат	Зона	Поз.	Обозначение	Наименование	Количество на исполнение								
					15	16	17	18	19	20	21	22	23
				Документация									
			IX.100 СБ	Сборочный чертеж									
			IX. ПЗ	Пояснительная записка									
			IX.100 ВМ	Ведомость расхода стали									
				Сборочные единицы									
		1	1.423-3 вып.1	Колонна К60-10		1	1	1	1	1	1	1	
		2	1.423-3 вып.1	Колонна К60-40									1
		19	1.423-3 вып.1	Колонна К60-27	1								
		10	1.423-3 вып.2	Закладная деталь НМ-1-4		1					1	1	
		16	1.423-3 вып.2	Закладная деталь М1-14		4		4	4	4	4	4	
		17	1.400-6/76 вып.1	Закладная деталь МЕ-5									2
		18	1.400-6/76 вып.1	Закладная деталь МН-3-3	2		1	2	1	1	1	1	
		9	1.423-3 вып. 2	Закладная деталь М1-12			2						

Спецификация разработана для ветрового района II, снегового района III, IV

Альбом IX

503-1-39.85

Типовой проект

Инв.№ подл. | Подпись и дата | Взам. инв.№

Рис.1

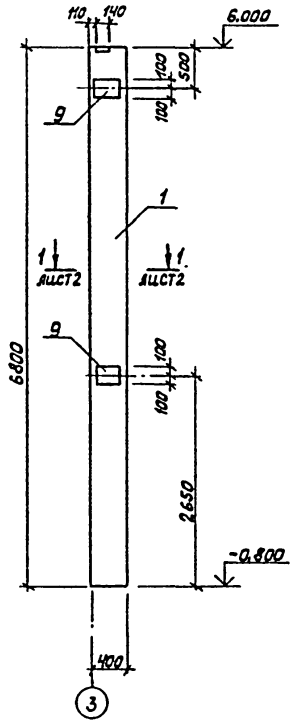

Рис.2

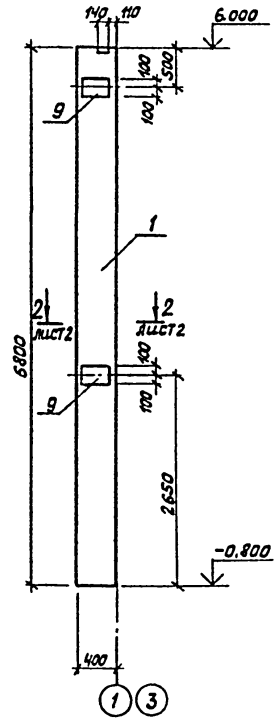

Рис.3

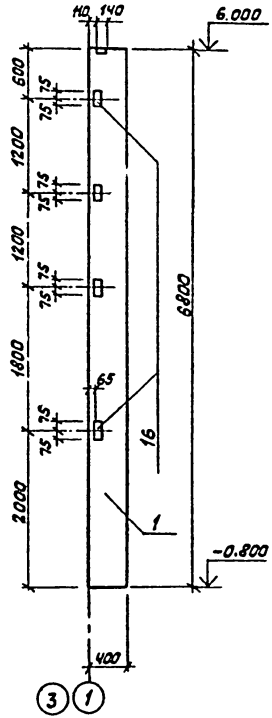

Обозначение исполнения	Марка колонн	Масса ед. кг	Рисунок
	К60-10(9,7)-1	2000	1
-01	К60-10(9,7)-2	2000	2
-02	К60-10(9,7)-3	2000	3
-03	К60-39(40,38)-1	3900	4
-04	К48-14(16,12)-1	1700	5
-05	К48-14(16,12)-2	1700	6
-06	К48-14(16,12)-3	1700	7
-07	К48-14(16,12)-4	1700	8
-08	К48-43(40,39)-1	2600	9
-09	6КФ85-1-1	2400	10
-10	6КФ85-1-2	2400	11
-11	6КФ91-1-1	2500	12
-12	6КФ73-1-1	2000	13
-13	6КФ73-1-2	2000	14
-14	6КФ79-1-1	2200	15
-15	К60-25(27)-1	2800	16
-16	К60-10(9,7)-4	2000	17
-17	К60-10(9,7)-5	2000	18
-18	К60-10(9,7)-6	2000	19
-19	К60-10(9,7)-7	2000	20
-20	К60-10(9,7)-8	2000	21
-21	К60-10(9,7)-9	2000	22
-22	К60-10(9,7)-10	2000	23
-23	К60-39(40,38)-2	3900	24

1. Марки колонн даны для основного варианта, марки в скобках даны для различных сочетаний нагрузок.

ГИП	Корастелев	
Нач.отд.	Шувалев	
Н.контр.	Кокорев	
Гл.констр.	Брекоробайний	
Рук.гр.	Колчев	

503-1-39.85 IX.100-Сб.

Колонны: К60-...; К48...; 6КФ85-...; 6КФ91-...; 6КФ73-...; 6КФ79-...

Стадия	Масса	Масштаб
РП	см. табл.	

Лист 1 Листов 7

ГИПРОАВТОТРАНС
Воронежский филиал

Копировал

Формат А3

Рис.4

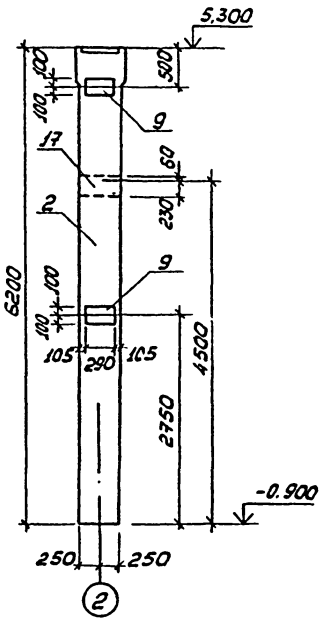

Рис.5

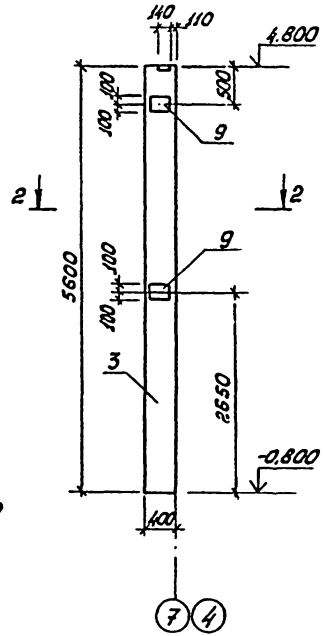

Рис.6
остальное по рис.5

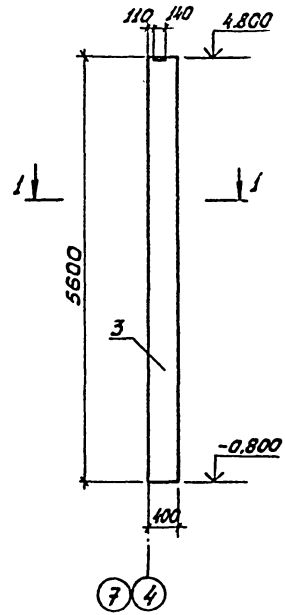

Рис.7

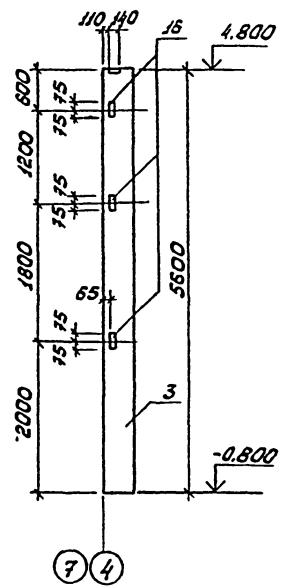

1-1

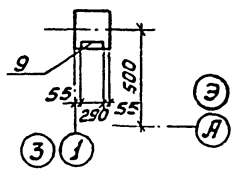

2-2

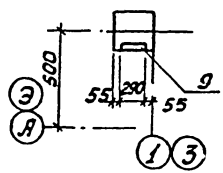

Рис. 8
остальное по рис. 7

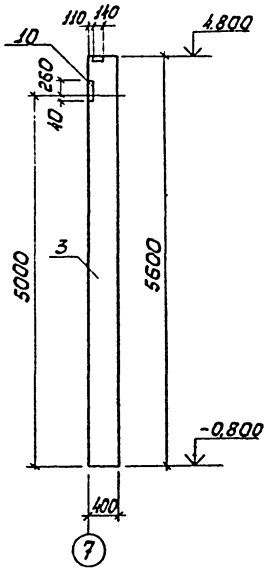

Рис. 9

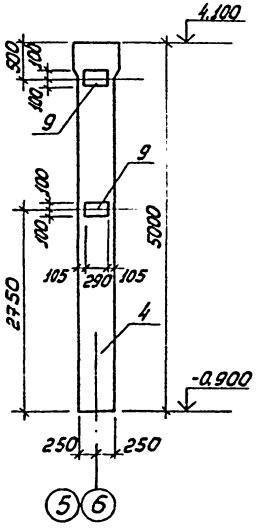

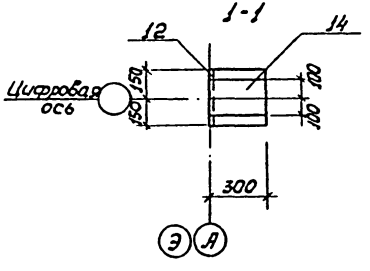

Рис. 10
остальное по рис. 11

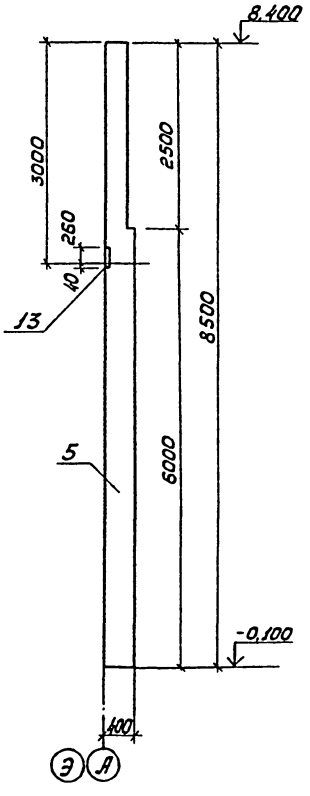

Рис. 11

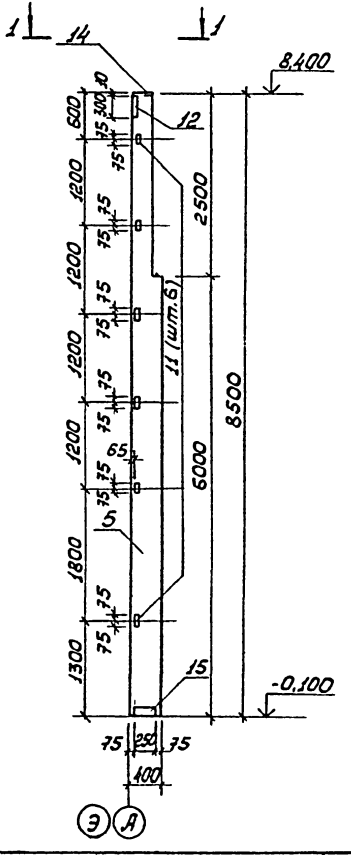

Типовой проект 503-1-39.85 Альбом IX

Рис. 12

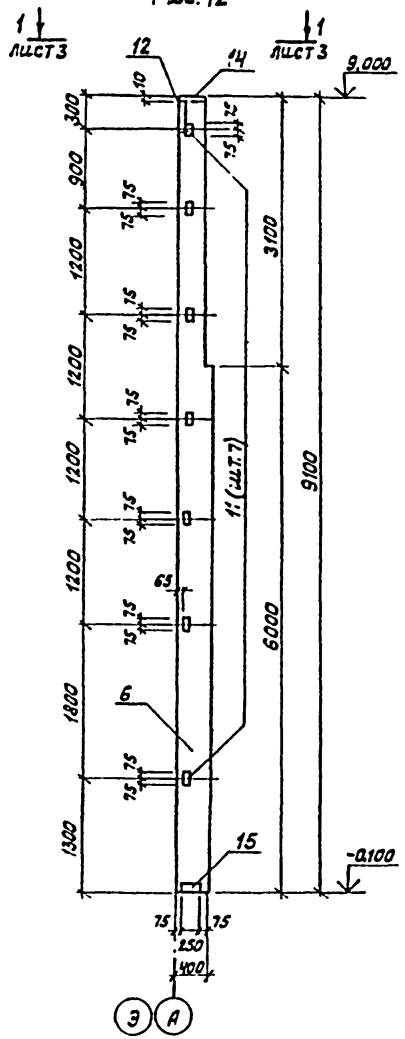

Рис. 13

остальное по рис. 14

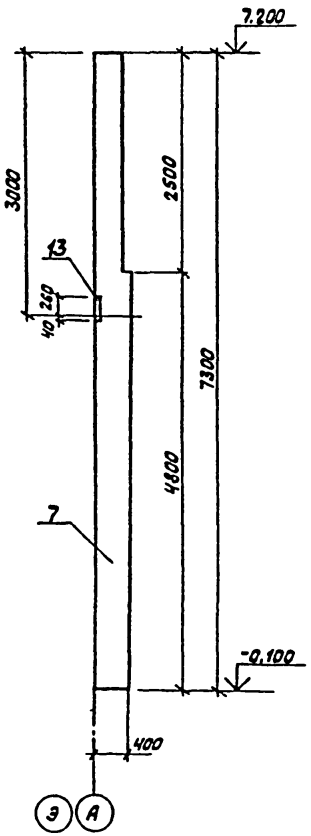

Рис. 14

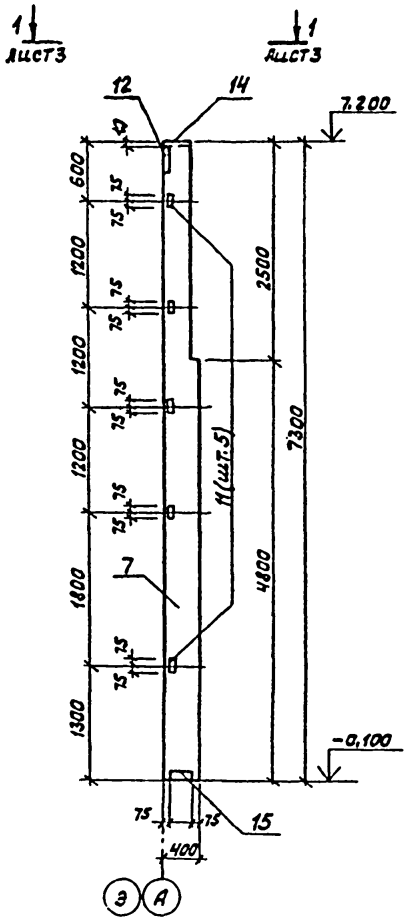

Рис. 15

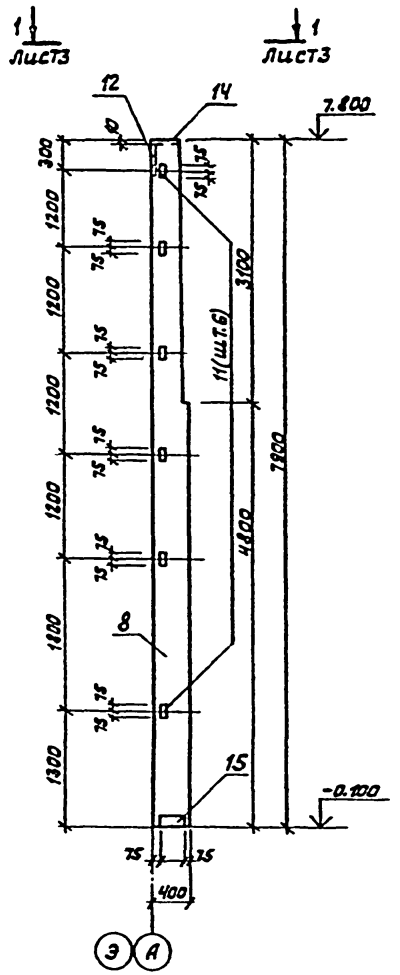

Инв. № подл. | Подпись и дата | Взам. инв. №

Альбом IX

Типовой проект 503-1-30.85

Рис.16

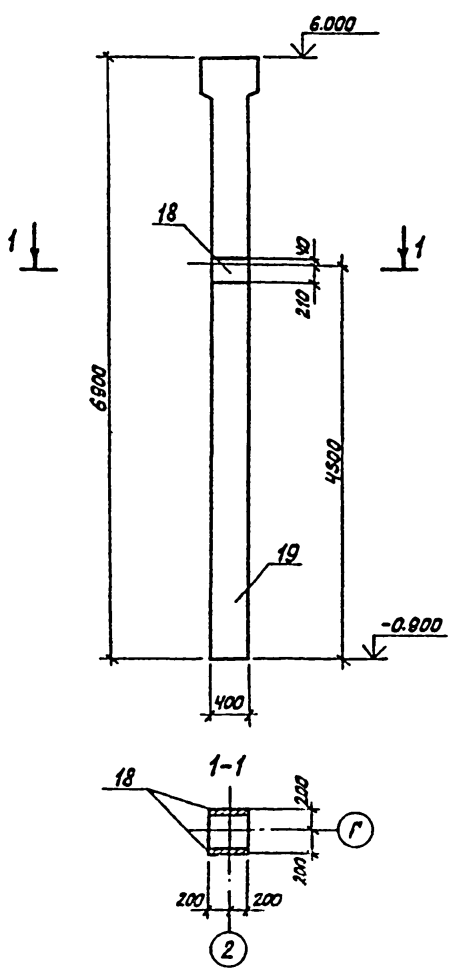

Рис.17
остальное по рис.3

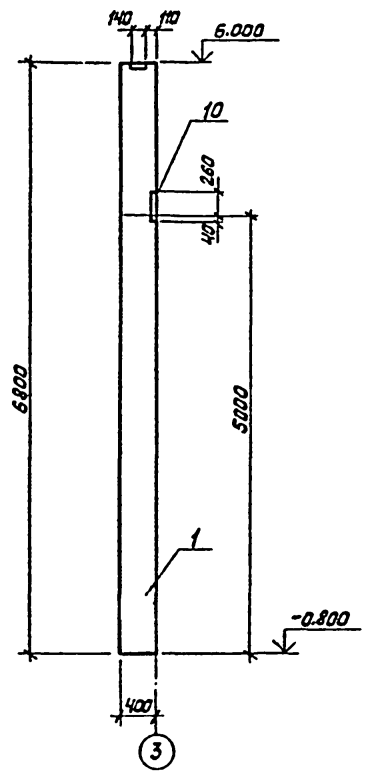

Рис.18
остальное по рис.1

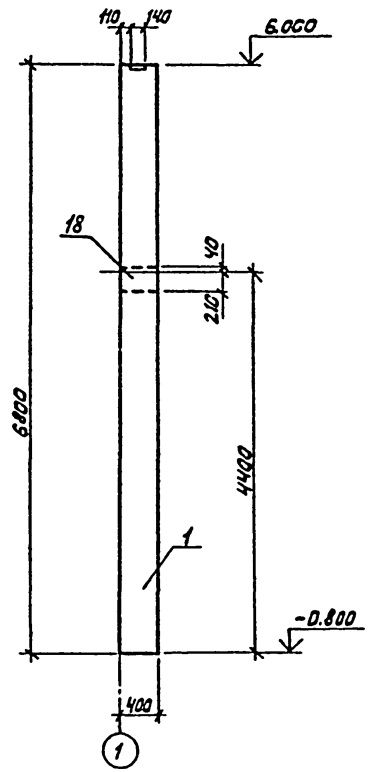

Формат А3

Рис.19
остальное по рис.3

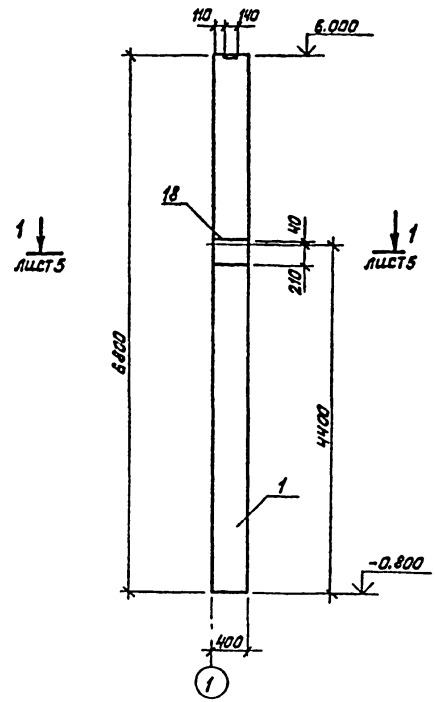

Рис.20
остальное по рис.3

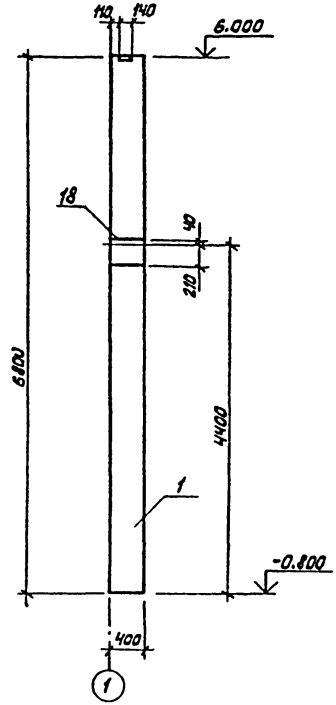

Рис.21
остальное по рис.3

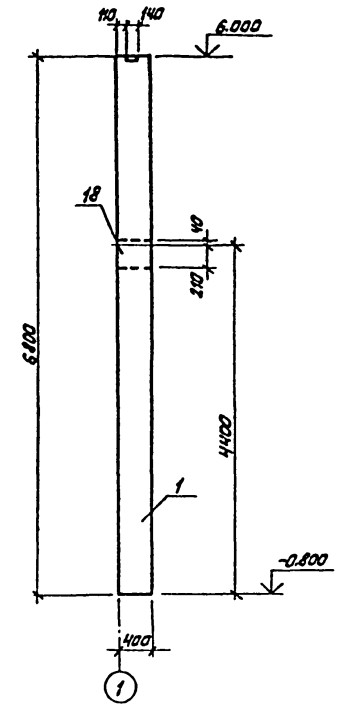

Альбом IX

Типовой проект 503-1-39.85

Инв.№ подл. | Подпись и дата | Взам.инв.№

Формат А3

Типовой проект 503-1-39.85 Альбом IX

Инв.№подл. | Подпись и дата | Взам.инв.№

Рис.22
остальное по рис.3

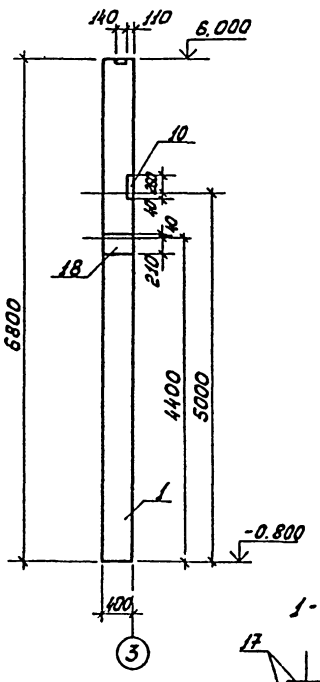

Рис.23
остальное по рис.3

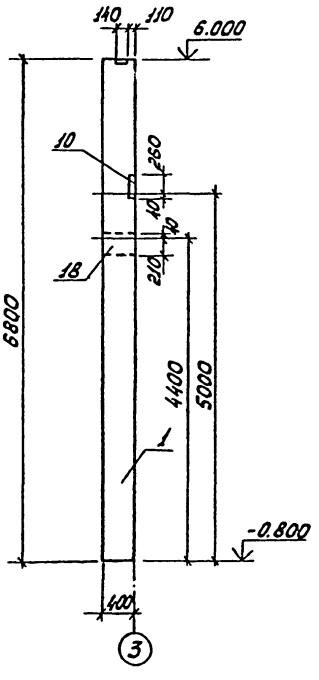

Рис.24

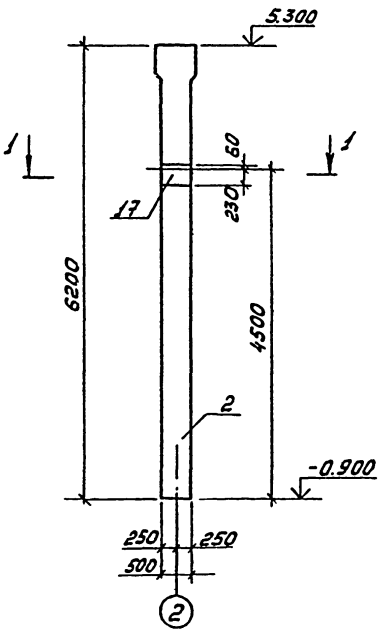

1-1

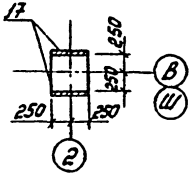

Типовой проект 503-1-39.85 Альбом IX

Ведомость расхода стали на дополнительные закладные детали колонн

Марка элемента	Изделия закладные																				Всего
	Арматура класса											Прокат марки									
	А-I					А-III						Вст3 кп2-1									
	ГОСТ 5781-82					ГОСТ 5781-82						ГОСТ 380-71*									
	ф6				Итого	ф10	ф12	ф14	ф22		Итого	L90×6	L63×5	Итого	-290×14	-300×10	-290×10	-200×10	-300×8	Итого	
К60-10-1							2,8				2,8							9,2		9,2	12,0
К60-10-2							2,8				2,8							9,2		9,2	12,0
К60-10-3							1,32				1,32		5,76		5,76						7,08
К60-39-1							2,8	3			2,8				15,9			9,2		9,2	12,0
К48-14-1							2,8				2,8							9,2		9,2	12,0
К48-14-2							2,8				2,8							9,2		9,2	12,0
К48-14-3							1,0				1,0		4,32		4,32						5,32
К48-14-4	0,2				0,2		1,0	2,8	1,4		5,2		4,32		4,32	6,8				6,8	16,52
К48-43-1							2,8				2,8							9,2		9,2	12,0
6КФ85-1-1						2,94	1,44	5,64			10,02	4,2	8,4		12,6	4,7	4,8		5,7	15,2	37,84
6КФ85-1-1						2,94	1,44	2,04			6,42	4,2	8,4		12,6	4,7			5,7	10,4	29,42
6КФ91-1-1						2,94	1,68	2,04			6,66	4,2	9,8		14,0	4,7			5,7	10,4	31,06
6КФ73-1-1						2,94	1,2	5,64			9,78	4,2	7,0		11,2	4,7	4,8		5,7	15,2	36,18
6КФ73-1-2						2,94	1,2	2,04			6,18	4,2	7,0		11,2	4,7			5,7	10,4	27,78
6КФ79-1-1						2,94	1,44	2,04			6,42	4,2	8,4		12,6	4,7			5,7	10,4	29,42

Ведомость разработана для ветрового района I, II;
снегового района III, IV

Инв. № подл.	Подпись и дата	Взам. инв. №

ГИП	Коростелев	
Нач. отд.	Шуваев	
Н. контр.	Кокорев	
Гл. констр.	Бескоровайный	
Рук. гр.	Колчев	

503-1-39.85 IX.100-ВМ

Колонны К60-...; К48-...; 6КФ85-...; 6КФ91-...; 6КФ73-...; 6КФ79-...

Стадия	Лист	Листов
	1	8

ГИПРОАВТОТРАНС
Воронежский филиал

Копировал

Формат А3

Типовой проект 503-1-39.85 Альбом IX

Марка элемента	Ведомость расхода стали на дополнительные закладные детали колонн																				
	Изделия закладные																				
	Арматура класса											Прокат марки									Всего
	AI					A-III						ВСТ3 КП2-1									
	ГОСТ 5781-82					ГОСТ 5781-82						ГОСТ 380-71*									
	ф6	ф8			Итого	ф10	ф12	ф14	ф22		Итого	L63x5	Итого	-290 x14	-300 x10	-290 x10	-250 x10	-200 x10	-50 x10	Итого	
К60-25-1								2,6			2.6						15,4		1,6	17.0	19.6
К60-10-4	0,2				0,2		1,4	2,8	1,4		5.6	5,76	5.76		6,8					6.8	18.36
К60-10-5							2,8	1,3			4.1						7,7	9,2	0,8	17.7	21.8
К60-10-6							1,4	2,6			4.0	5,76	5.76				15,4		1,6	17.0	26.76
К60-10-7							1,4	1,3			2.7	5,76	5.76				7,7		0,8	8.5	16.76
К60-10-8							1,4	1,3			2.7	5,76	5.76				7,7		0,8	8.5	16.76
К60-10-9	0,2				0,2		1,4	4,1	1,4		6,9	5,76	5.76		6,8		7,7		0,8	15.3	27.96
К60-10-10	0,2				0,2		1,4	4,1	1,4		6,9	5,76	5.76		6,8		7,7		0,8	15.3	27.98
К60-39-2								6,0			6,0			31,8						31.8	37.8

Ведомость дана для ветрового района I, II, снегового района III, IV.

Инв.№ подл. | Подпись и дата | Взам.инв.№

Копировал Формат А3

Типовой проект 503-1-39.85 Альбом IX

Ведомость расхода стали на дополнительные закладные детали колонн

Марка элемента	Изделия закладные																			Всего
	Арматура класса										Прокат марки									
	А-I					А-III					Вст3 кп 2-1									
	ГОСТ 5781-82					ГОСТ														
	ф6				Итого	ф10	ф12	ф14	ф22	Итого	90×6	63×5		Итого	-300 x 10	-250 x 10	-200 x 10	-300 x 8	Итого	
К60-7-1							2,8			2,8							9,2		9,2	12,0
К60-7-2							2,8			2,8							9,2		9,2	12,0
К60-7-3							1,32			1,32		5,76		5,76						3,08
К60-38-1							2,8			2,8							9,2		9,2	12,0
К48-12-1							2,8			2,8							9,2		9,2	12,0
К48-12-2							2,8			2,8							9,2		9,2	12,0
К48-12-3							1,0			1,0		4,32		4,32						3,32
К48-12-4	0,2				0,2		1,0	2,8	1,4	5,2		4,32		4,32	6,8				6,8	16,52
К48-39-1							2,8			2,8							9,2		9,2	12,0
6КФ85-1-1						2,94	1,44	5,64		10,02	4,2	8,4		12,6	4,7	4,8		5,7	15,2	37,84
6КФ85-1-2						2,94	1,44	2,04		6,42	4,2	8,4		12,6	4,7			5,7	10,4	29,42
6КФ91-1-1						2,94	1,68	2,04		6,66	4,2	9,8		14,0	4,7			5,7	10,4	31,06
6КФ73-1-1						2,94	1,2	5,64		9,78	4,2	7,0		11,2	4,7	4,8		5,7	15,2	36,18
6КФ73-1-2						2,94	1,2	2,04		6,18	4,2	7,0		11,2	4,7			5,7	10,4	27,78
6КФ79-1-1						2,94	1,44	2,04		6,42	4,2	8,4		12,6	4,7			5,7	10,4	29,42

Ведомость разработана для ветрового района I, II;
снегового района II

Инв. № подл. | Подпись и дата | Взам. инв. №

Типовой проект 503-1-39.85 Альбом IX

Ведомость расхода стали на дополнительные закладные детали колонн

Марка элемента	Изделия закладные																				Всего
	Арматура класса											Прокат марки									
	A-I						A-III					Ст3 кп 2-1									
	ГОСТ 5781-82						ГОСТ 5781-82					ГОСТ 380-71*									
	⌀6	⌀8				Итого	⌀10	⌀12	⌀14	⌀22		Итого	Ш63×5	Итого	-290×14	-300×10	-290×10	-250×10	-200×10	-50×10	Итого	
К60-25-1									2,6			2,6						15,4		1,6	17,0	19,6
К60-7-4	0,2					0,2		1,4	2,8	1,4		5,6	5,76	5,76		6,8					6,8	18,36
К60-7-5								2,8	1,3			4,1						7,7	9,2	0,8	17,7	21,8
К60-7-6								1,4	2,6			4,0	5,76	5,76				15,4		1,6	17,0	26,76
К60-7-7								1,4	1,3			2,7	5,76	5,76				7,7		0,8	8,5	16,76
К60-7-8								1,4	1,3			2,7	5,76	5,76				7,7		0,8	8,5	16,76
К60-7-9	0,2					0,2		1,4	4,1	1,4		6,9	5,76	5,76		6,8		7,7		0,8	15,3	27,98
К60-7-10	0,2					0,2		1,4	4,1	1,4		6,9	5,76	5,76		6,8		7,7		0,8	15,3	27,98
К60-38-2									6,0			6,0			31,8						31,8	37,8

Ведомость дана для ветрового района I, II, снегового района II

Копировал Ваш

Ведомость расхода стали на дополнительные закладные детали колонн

Марка элемента	Изделия закладные																				Всего
	Арматура класса										Прокат марки										
	A-I					A-III					Вст3 кп 2-1										
	ГОСТ 5781-82					ГОСТ															
	ф6				Итого	ф10	ф12	ф14	ф22	Итого	L 90×6	L 63×5		Итого	-300 x 10	-250 x 10	-200 x 10	-300 x 8	Итого	
К 60-9-1							2.8			2.8							9.2		9.2	12.0
К 60-9-2							2.8			2.8							9.2		9.2	12.0
К 60-9-3							1.32			1.32		5.76		5.76						7.08
К 60-39-1							2.8			2.8							9.2		9.2	12.0
К 48-14-1							2.8			2.8							9.2		4.2	12.0
К 48-14-2							2.8			2.8							9.2		9.2	12.0
К 48-14-3							1.0			1.0		4.32		4.32						5.32
К 48-14-4	0.2				0.2		1.0	2.8	1.4	5.2		4.32		4.32	6.8				6.8	16.32
К 48-40-1							2.8			2.8							9.2		9.2	12.0
6КФ 85-1-1						2.94	1.44	5.64		10.02	4.2	8.4		12.6	4.7	4.8		5.7	15.2	37.8
6КФ 85-1-2						2.94	1.44	2.04		6.42	4.2	8.4		12.6	4.7			5.7	10.4	29.42
6КФ 91-1-1						2.94	1.68	2.04		6.66	4.2	9.8		14.0	4.7			5.7	10.4	31.06
6КФ 73-1-1						2.94	1.2	5.64		9.78	4.2	7.0		11.2	4.7	4.8		5.7	15.2	36.18
6КФ 73-1-2						2.94	1.2	2.04		6.18	4.2	7.0		11.2	4.7			5.7	10.4	27.78
6КФ 79-1-1						2.94	1.44	2.04		6.42	4.2	8.4		12.6	4.7			5.7	10.4	29.42

Ведомость разработана для ветрового района II, снегового района II

Инв.№ подл. | Подпись и дата | Взам.инв.№

Типовой проект 503-1-39.85 Альбом IX

Ведомость расхода стали на дополнительные закладные детали колонн

Марка элемента	Изделия закладные																				Всего
	Арматура класса										Прокат марки										
	A I					A-III					Ст3 кп 2-1										
	ГОСТ 5781-82					ГОСТ 5781-82					ГОСТ 380-71*										
	ф6	ф8			Итого	ф10	ф12	ф14	ф22		Итого	∠63×5	Итого	-290 x14	-300 x10	-290 x10	-250 x10	-200 x10	-50 x10	Итого	
К60-27-1								2,6			2,6						15,4		1,6	17,0	19,6
К60-9-4	0,2				0,2		1,4	2,8	1,4		5,6	5,76	5,76		6,8					6,8	18,36
К60-9-5							2,8	1,3			4,1						7,7	9,2	0,8	17,7	21,8
К60-9-6							1,4	2,6			4,0	5,76	5,76				15,4		1,6	17,0	26,76
К60-9-7							1,4	1,3			2,7	5,76	5,76				7,7		0,8	8,5	16,76
К60-9-8							1,4	1,3			2,7	5,76	5,76				7,7		0,8	8,5	16,76
К60-9-9	0,2				0,2		1,4	4,1	1,4		6,9	5,76	5,76		6,8		7,7		0,8	15,3	27,98
К60-9-10	0,2				0,2		1,4	4,1	1,4		6,9	5,76	5,76		6,8		7,7		0,8	15,3	27,98
К60-39-2								6,0			6,0			31,8						31,8	37,8

Ведомость дана для ветрового района III, снегового района II

Инв. № подл. | Подпись и дата | Взам. инв. №

Альбом IX

Типовой проект 503-1-39.85

Ведомость расхода стали на дополнительные закладные детали колонн

Марка элемента	Изделия закладные																				Всего
	Арматура класса											Прокат марки									
	А-I					А-III						ВСТ3 кп 2-1									
	ГОСТ 5781-82					ГОСТ 5781-82															
	⌀6				Итого	⌀10	⌀12	⌀14	⌀22		Итого	∟90×6	∟63×5		Итого	-300 ×10	-290 ×10	-200 ×10	-300 ×8	Итого	
К60-10-1							2,8				2,8							9,2		9,2	12,0
К60-10-2							2,8				2,8							9,2		9,2	12,0
К60-10-3							1,32				1,32		5,76		5,76						7,08
К60-40-1							2,8				2,8							9,2		9,2	12,0
К48-16-1							2,8				2,8							9,2		9,2	12,0
К48-16-2							2,8				2,8							9,2		9,2	12,0
К48-16-3							1,0				1,0		4,32		4,32						5,32
К48-16-4	0,2				0,2		1,0	2,8	1,4		5,2		4,32		4,32	6,8				6,8	16,52
К48-43-1							2,8				2,8							9,2		9,2	12,0
6КФ85-1-1						2,94	1,44	5,64			10,02	4,2	8,4		12,6	4,7	4,8		5,7	15,2	37,84
6КФ85-1-2						2,94	1,44	2,04			6,42	4,2	8,4		12,6	4,7			5,7	10,4	29,42
6КФ91-1-1						2,94	1,68	2,04			6,66	4,2	9,8		14,0	4,7			5,7	10,4	31,06
6КФ73-1-1						2,94	1,2	5,64			9,78	4,2	7,0		11,2	4,7	4,8		5,7	15,2	36,18
6КФ73-1-2						2,94	1,2	2,04			6,18	4,2	7,0		11,2	4,7			5,7	10,4	27,78
6КФ79-1-1						2,94	1,44	2,04			6,42	4,2	8,4		12,6	4,7			5,7	10,4	29,42

Ведомость разработана для ветрового района III, снегового района III, IV.

Взам. инв. №

Подпись и дата

Инв. № подл.

Копировал [signature]

Формат А3

Типовой проект 503-1-39.85 Альбом IX

Марка элемента	Ведомость расхода стали на дополнительные закладные детали колонн																				
	Изделия закладные																				
	Арматура класса											Прокат марки									Всего
	А I					А-III						В ст 3 кп 2-1									
	ГОСТ 5781-82					ГОСТ 5781-82						ГОСТ 380-71*									
	Ф6	Ф8			Итого	Ф10	Ф12	Ф14	Ф22		Итого	L63×5	Итого	-290 ×14	-300 ×10	-290 ×10	-250 ×10	-200 ×10	-50 ×10	Итого	
К60-25-1								2,6			2,6						15,4		1,6	17.0	19.6
К60-10-4	0,2				0,2		1,4	2,8	1,4		5,6	5,76	5,76		6,8					6,8	18,36
К60-10-5							2,8	1,3			4,1						7,7	9,2	0,8	17,7	21,8
К60-10-6							1,4	2,6			4,0	5,76	5,76				15,4		1,6	17,0	26,76
К60-10-7							1,4	1,3			2,7	5,76	5,76				7,7		0,8	8,5	16,76
К60-10-8							1,4	1,3			2,7	5,76	5,76				7,7		0,8	8,5	16,76
К60-10-9	0,2				0,2		1,4	4,1	1,4		6,9	5,76	5,76		6,8		7,7		0,8	15,3	27,98
К60-10-10	0,2				0,2		1,4	4,1	1,4		6,9	5,76	5,76		6,8		7,7		0,8	15,3	27,98
К60-40-2								6,0			6,0			31,8						31,8	37,8

Ведомость дана для ветрового района III, снегового района III, IV

Инв. № подл.	Подпись и дата	Взам. инв. №

503-1-39.85 IX.100 ВМ

Лист 8

Копировал: [illegible]

Формат А3

Типовой проект 503-1-39.85 Альбом IX

Формат	Зона	Поз.	Обозначение	Наименование	Кол-во на исполнение 00	01	02	03	04	05	06	07	08	09	10	11	12	13	14	15	16	17	18	19	20	21	22	23	Масса ед.кг	Примечание
				Документация																										
А3			IX.200 СБ	Сборочный чертеж	*	*	*	*	*	*	*	*	*	*	*	*	*	*	*	*	*	*	*	*	*	*	*				
А3			IX.ПЗ	Пояснительная записка	*	*	*	*	*	*	*	*	*	*	*	*	*	*	*	*	*	*	*	*	*	*	*				
А4			IX.200 ВМ	Ведомость расхода стали на элемент, кг	*	*	*	*	*	*	*	*	*	*	*	*	*	*	*	*	*	*	*	*	*	*	*				
				Сборочные единицы																										
				Фермы																										
		1	ПК-01-129/78, Вып.4	1ФС24-2АIV	1				1													1						9200	
		2	ПК-01-129/78, Вып.4	1ФС24-2/3АIV			1				1				1									1					9200	
		3	ПК-01-129/78, Вып.4	2ФС24-3АIV		1				1						1							1			1			9200	
		4	ПК-01-129/78, Вып.4	2ФС24-3/4АIV				1				1				1				1				1					11200	
		5	ПК-01-129/78, Вып.4	2ФС24-4/5АIV													1				1				1		1		11200	
		6	ПК-01-129/78, Вып.4	2ФС24-5/6АIV									1						1			1						1	11200	
		7	ПК-01-129/78, Вып.4	2ФС24-6/7АIV										1				1											11200	
				Изделия закладные																									11200	
		8	ПК-01-129/78, Вып.5, часть 2	М4-4	6	6	6	6	7	7	7	7	7	7	7	7	7	7	7	7	7	7	7	7	7	8	8	8	30	
		9	ПК-01-129/78, Вып.5, часть 2	М4-2	6	6	6	6	6	6	6	6	6	6	6	6	6	6	6	6	6	6	6	6	6	6	6	6	1,7	
		10	ПК-01-129/78, Вып.5, часть 2	М10	—	—	—	—	1	1	1	1	1	1	1	1	1	1	1	1	1	1	1	1	1	1	1	1	5,0	
		11	ПК-01-129/78, Вып.5, часть 2	М12	—	—	—	—	—	—	—	—	—	—	10	10	10	2	2	2	2					10	10	10	4,4	
		12	ПК-01-129/78, Вып.5, часть 2	М13	—	—	—	—	—	—	—	—	—	—	2	2	2									2	2	2	4,2	
		13	ПК-01-129/78, Вып.5, часть 2	М14	—	—	—	—	—	—	—	—	—	—	1	1	1									1	1	1	5,3	

Инв.№ подл. | Подпись и дата | Взам. инв.№

ГИП	Хоростелев	
Н.контр.	Хохорев	
Нач.отд.	Шубаев	
Гл.конструктор	Бекхороджиев	
Рук.гр.	Рубцова	
Ст.инж.	Зелкинд	
Инж.	Бова	

503-1-39.85 IX.200

Фермы стропильные 1ФС24-2АIV-; 1ФС24-2/3АIV-; 2ФС24-3АIV-; 2ФС24-3/4АIV-; 2ФС24-4/5АIV-; 2ФС24-5/6АIV-; 2ФС24-6/7АIV-

Стадия	Лист	Листов
РП	1	

ГИПРОАВТОТРАНС Воронежский филиал

Копировал

Формат А3

Рис.1

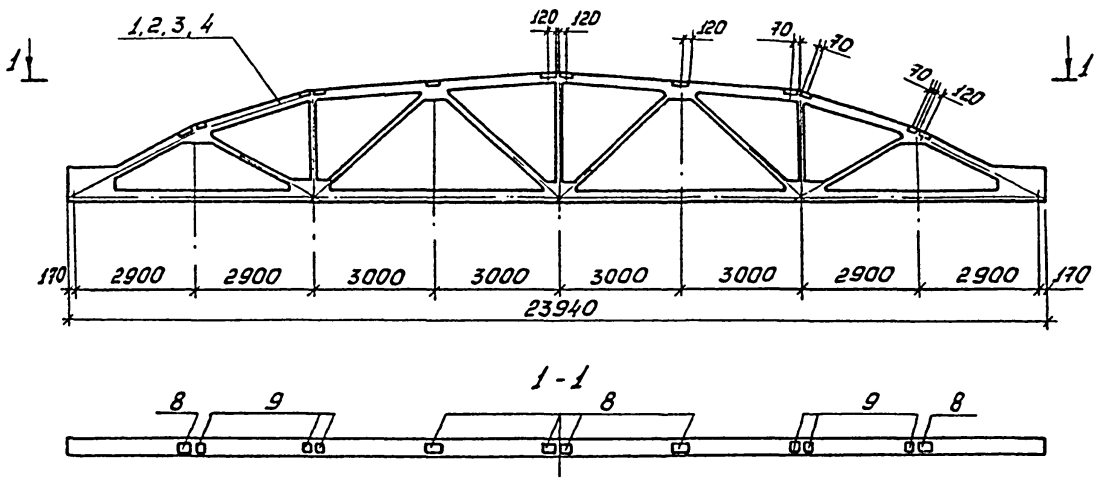

Таблицу исполнений см.лист 2,4.

				503-1-39.85	IX.200-СБ	
				Фермы стропильные 1ФС24-2.АIV-, 1ФС24-2/3.АIV-, 2ФС24-3.АIV-, 2ФС24-3/4.АIV-, 2ФС24-4/5.А.IV-, 2ФС24-5/6.АIV-, 2ФС24-6/7.АIV-	Стадия: РП	Масса	Масштаб
ГИП	Коростелев					
Нач.отд.	Шубаев				Лист 1	Листов 4
Н.контр.	Кокорев					
Гл.констр.	Бескоробаты				ГИПРОАВТОТРАНС Воронежский филиал	
Рук.гр.	Рудцова					
Ст.инж.	Зелкинд					
Инженер	Бова					

Копировал

Формат А3

Рис. 2

(остальное по рис. 1)

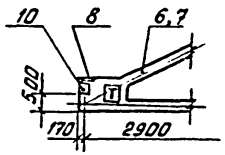

Рис. 3

(остальное по рис. 1)

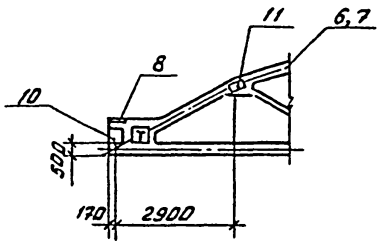

Рис. 4

(остальное по рис 1)

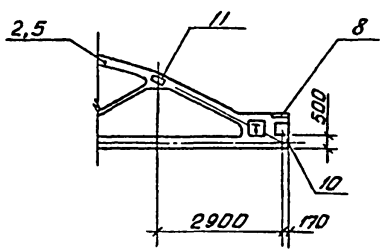

Таблица исполнений

Обозначение	Наименование	Рис.	Масса ед., кг	Примечание
IX.200-00	1ФС24 - 2AIV - 1	1	9200	
-01	2ФС24 - 3AIV - 1	1	11200	
-02	1ФС24 - 2/3AIV - 1	1	9200	
-03	2ФС24 - 3/4AIV - 2	1	11200	
-04	1ФС24 - 2AIV - 2	2	9200	
-05	2ФС24 - 3AIV - 2	2	11200	
-06	1ФС24 - 2/3AIV - 3	2	9200	
-07	2ФС24 - 3/4AIV - 4	2	11200	
-08	2ФС24 - 5/6AIV - 1	2	11200	
-09	2ФС24 - 6/7AIV - 1	2	11200	
-13	2ФС24 - 6/7AIV - 2	3	11200	
-14	2ФС24 - 5/6AIV - 2	3	11200	
-15	2ФС24 - 3/4AIV - 1	4	11200	
-16	2ФС24 - 4/5AIV - 2	4	11200	
-17	1ФС24 - 2AIV - 3	5	9200	
-18	1ФС24 - 2/3AIV - 4	5	9200	
-19	2ФС24 - 3AIV - 3	5	11200	
-20	2ФС24 - 3/4AIV - 5	5	11200	

Инв. № подл. | Подпись и дата | Взам. инв. №

Копировал Ваш Формат А3

Рис. 5

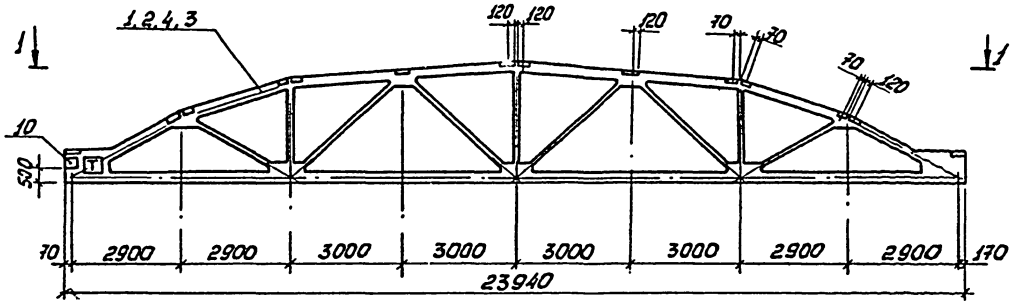
1,2,4,3
1
1
120
120
120
70
70
70
120
10
530
70
2900
2900
3000
3000
3000
3000
2900
2900
170
23940

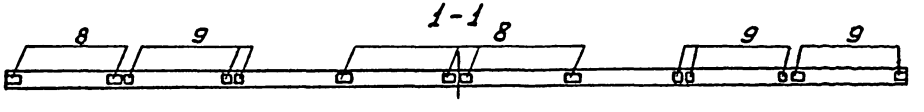
1-1
8
9
8
9
9

Рис.6

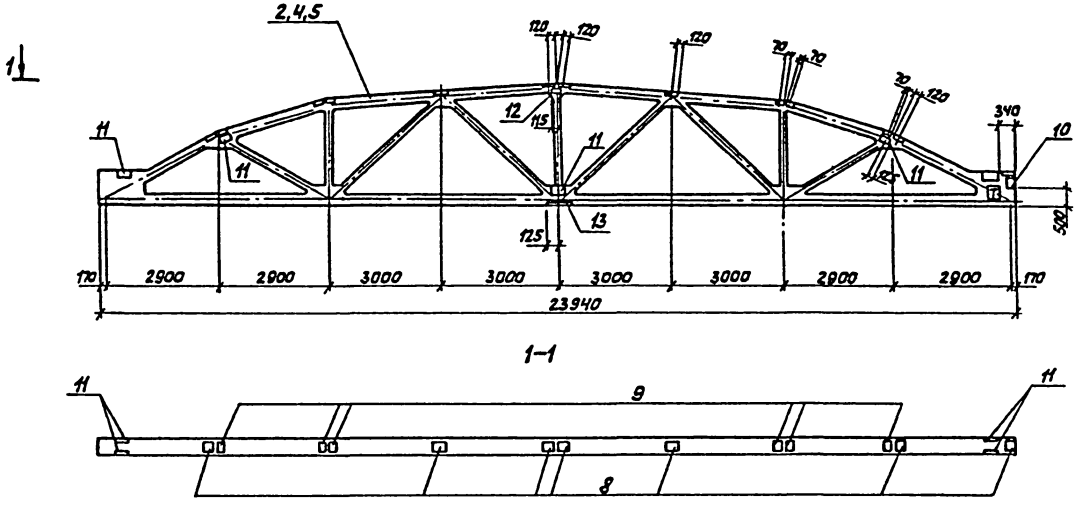

Рис.7
(остальное по рис.6)

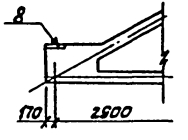

Таблица исполнений

Обозначение	Наименование	Рис.	Масса ед., кг	Примечание
IX.200-10	1ФС24-2/3АIV-2	6	9200	
-11	2ФС24-2/4АIV-3	6	11200	
-12	2ФС24-4/5АIV-1	6	11200	
21	1ФС24-2/3АIV-5	7	9200	
22	2ФС24-3/4АIV-6	7	11200	
23	2ФС24-4/5АIV-3	7	11200	

Копировал Формат А3

Типовой проект 503-1-39.85 Альбом IX

Марка элемента	Изделия закладные											Общий расход
	Арматура класса AIII ГОСТ 5781-82					Прокат марки ВСт3кп2 ГОСТ 380-71*						
	8	10	12		Итого	-6:6	-8:10	∠110×70×8			Итого	
1ФС24-2АIV-1	3,6				3,6	24,6					24,6	28,2
1ФС24-2АIV-2	4,4	0,2			4,6	27,2		4,4			31,6	36,2
1ФС24-2/3АIV-1	3,6				3,6	24,6					24,6	28,2
1ФС24-2/3АIV-2	4,4	0,2	16,8		21,4	27,2	40,9	4,4			72,5	93,9
1ФС24-2/3АIV-3	4,4	0,2			4,6	27,2		4,4			31,6	36,2
2ФС24-3АIV-1	3,6				3,6	24,6					24,6	28,2
2ФС24-3АIV-2	4,4	0,2			4,6	27,2		4,4			31,6	36,2
2ФС24-3/4АIV-1	4,4	0,2	2,8		7,4	27,2	6,0	4,4			37,6	45,2
2ФС24-3/4АIV-2	3,6				3,6	24,6					24,6	28,2
2ФС24-3/4АIV-3	4,4	0,2	16,8		21,4	27,2	40,9	4,4			72,5	72,5
2ФС24-4/5АIV-1	4,4	0,2	16,8		21,4	27,2	40,9	4,4			72,5	72,5
2ФС24-4/5АIV-2	4,4	0,2	2,8		7,4	27,2	6,0	4,4			37,6	45,2
2ФС24-6/7АIV-1	4,4	0,2			4,6	27,2		4,4			31,6	36,2
2ФС24-6/7АIV-2	4,4	0,2	2,8		7,4	27,2	6,0	4,4			37,6	45,2
2ФС24-5/6АIV-1	4,4	0,2			4,6	27,2		4,4			31,6	36,2
2ФС24-5/6АIV-2	4,4	0,2	2,8		7,4	27,2	6,0	4,4			37,6	45,2

Инв.№подл. | Подпись и дата | Взам.инв.№

ГИП	Коростелев		
Н.контр.	Хохорев		
Нач.отд.	Шувдев		
Гл.констр.	Бескоровайный		
Рук.гр.	Рубцова		
Ст.инж.	Зелкинд		
Инж.	Бова		

IX.200-ВМ

Фермы стропильные 1ФС24-2АIV-, 1ФС24-2/3АIV-, 2ФС24-3АIV-, 2ФС24-3/4АIV-, 2ФС24-4/5АIV-, 2ФС24-5/6АIV-, 2ФС24-6/7АIV-

Стадия	Лист	Листов
РП	1	2

ГИПРОАВТОТРАНС Воронежский филиал

Копировал Формат А4

Марка элемента	Изделия закладные											Общий расход
	Арматура класса AIII ГОСТ 5781-82					Прокат марки ВСт3кп2 ГОСТ 380-71*						
	8	10	12		Итого	-8:6	-8:10	∠110×70×8			Итого	
1ФС24-2АIV-3	4,4	0,2			4,6	27,2		4,4			31,6	36,2
1ФС24-2/3АIV-4	4,4	0,2			4,6	27,2		4,4			31,6	36,2
1ФС24-2/3АIV-5	4,8	0,2	16,8		21,8	29,8	40,9	4,4			75,1	96,9
2ФС24-3АIV-3	4,4	0,2			4,6	27,2		4,4			31,6	36,2
2ФС24-3/4АIV-4	4,4	0,2			4,6	27,2		4,4			31,6	36,2
2ФС24-3/4АIV-5	4,4	0,2			4,6	27,2		4,4			31,6	36,2
2ФС24-4/5АIV-3	4,8	0,2	16,8		21,8	29,8	40,9	4,4			75,1	96,9
2ФС24-3/4АIV-6	4,8	0,2	16,8		21,8	29,8	40,9	4,4			75,1	96,9

503-1-39.85 IX.200-ВМ Лист 2

Копировал Формат А4

Альбом IX

Типовой проект 503-1-30.85

Формат	Зона	Поз.	Обозначение	Наименование	Количество на исполнение 00	01	02	03	04	05	06	07	08	09	10	11	12	13	14	15	16	17	18	19	20	21	Масса ед., кг	Примечание
				Документация:																								
А3			IX.300СБ.	Сборочный чертеж	*	*	*	*	*	*	*	*	*	*	*	*	*	*	*	*	*	*	*	*	*	*		
А4			IX.300ВМ	Ведомость дополнительного расхода стали, кг	*	*	*	*	*	*	*	*	*	*	*	*	*	*	*	*	*	*	*	*	*	*		
А3			IX.ПЗ	Пояснительная записка	*	*	*	*	*	*	*	*	*	*	*	*	*	*	*	*	*	*	*	*	*	*		
				Сборочные единицы																								
		1	1.442.1-1, вып.1	Плита 1П1-2 AIVT	1	1	1	1	1	1	1	1	1	1	1	1	1	1	1	1	1	1	1	1	1	1	4730	
				Сетки арматурные																								
А3		2	IX.004-00	С12	1						1																2,2	
А3		3	-01	С13		1																					2,0	
А3		4	-02	С14			1										1										2,4	
А3		5	-03	С15				1					1														2,2	
А3		6	-04	С16					1																		2,2	
А3		7	-05	С17						1																	2,2	
А3		8	-06	С18								1													1		2,2	
А3		9	-07	С19										1					1								2,5	
А3		10	-08	С20											1												2,0	
А3		11	-09	С21												2											2,0	
А4		12	-19	С22												1											1,9	
А3		13	-10	С23													1										2,6	
А3		14	-11	С24														1									2,6	
А3		15	-12	С25																	1						2,0	
А3		16	-13	С26																		1		1			2,0	
А3		17	-14	С27																1			1				2,0	
А3		18	-15	С28																						1	2,5	

Инв.№ подл. | Подпись и дата | Взам.инв.№

ГИП	Коростелёв	
Н.контр.	Кокорев	
Нач.отд.	Щукарев	
Гл.констр.	Бескоровайцев	
Рук.гр.	Рубцова	
Ст.инж.	Зелкинд	
Инженер.	Мещерякова	

503-1-30.85 IX.300

Плиты 1П1-2AIVT-1÷1П1-2AIVT-21

Стадия	Лист	Листов
РП		1

ГИПРОАВТОТРАНС Воронежский филиал

Копировал

Формат А3

Типовой проект 503-1-39.85 Альбом IX

Рис. 1

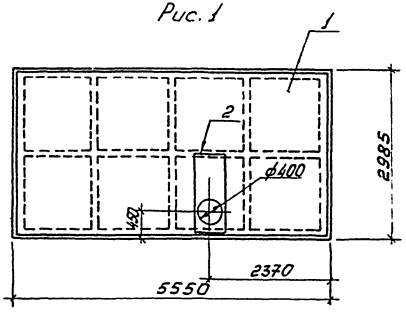

Рис. 2

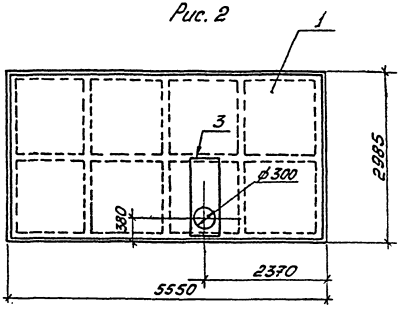

Рис. 3

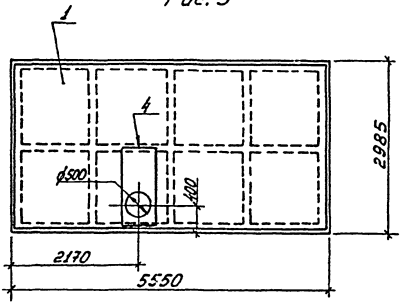

Обозначение исполнения	Марка плиты	Рисунок
IX.300-00	1П1-2АIVТ-1	1
-01	1П1-2АIVТ-2	2
-02	1П1-2АIVТ-3	3

ГИП	Коростелев		
Н.контр.	Кокорев		
Нач.отд.	Шиваев		
Гл.контр.	Бескоровайный		
Рук.гр.	Рудцова		
Ст.инж.	Зелкинд		
Инженер	Бова		

503-1-39.85 IX.300-СБ

Плиты 1П1-2АIVТ-1 ÷ 1П1-2АIVТ-21

Стадия	Масса	Масштаб
РП		

Лист 1 Листов 8

ГИПРОАВТОТРАНС Воронежский филиал

Инв.№ подл. | Подпись и дата | Взам. инв.№

Копировал

Формат А3

Типовой проект 503-1-39.85 Альбом IX

Рис.1

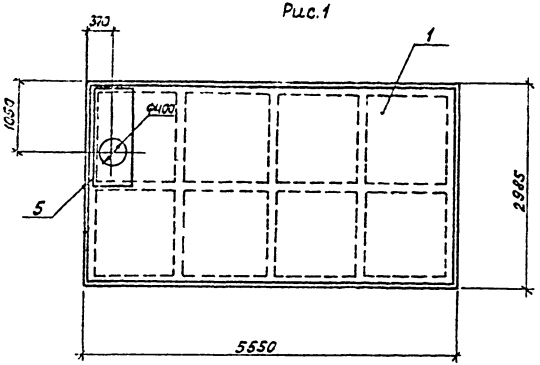

Рис.2

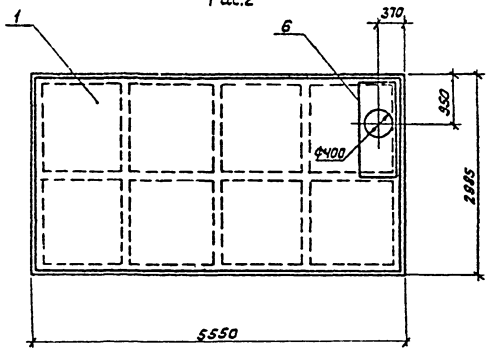

Рис.3

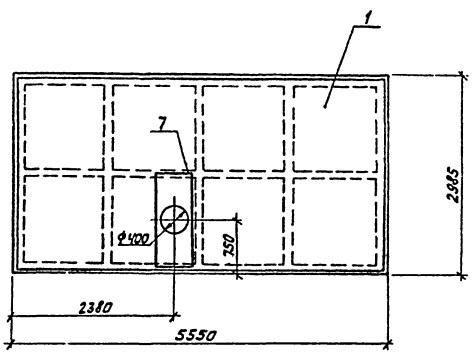

Обозначение исполнения	Марка плиты	Рисунок
IX.300-03	1П1-2AIVT-4	1
-04	1П1-2AIVT-5	2
-05	1П1-2AIVT-6	3

Инв.№подл. | Подпись и дата | Взам.инв.№

Рис.1

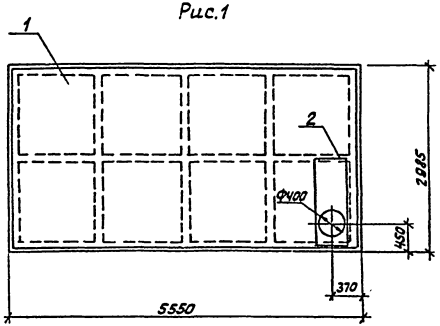

Рис.2

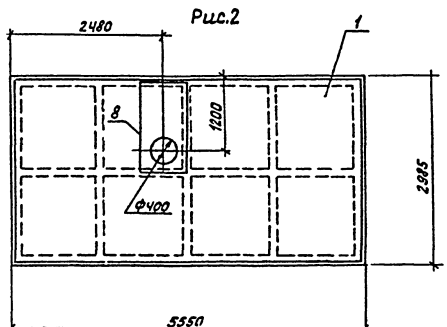

Рис.3

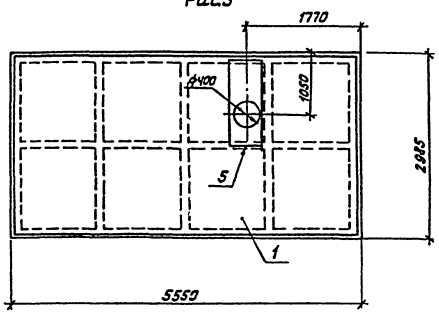

Обозначение исполнения	Марка плиты	Рисунок
IX.300-06	1П1-2АIVТ-7	1
-07	1П1-2АIVТ-8	2
-08	1П1-2АIVТ-9	3

Инв.№ подл. | Подпись и дата | Взам.инв.№

Копировал Формат А3

Типовой проект 503-1-39.85 Альбом VI

Рис. 1

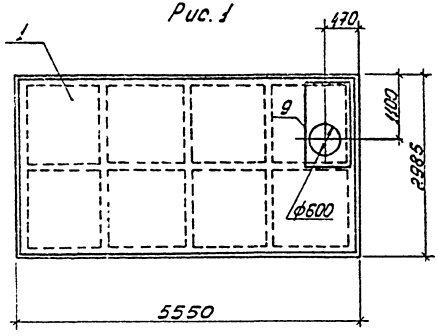

Рис. 2

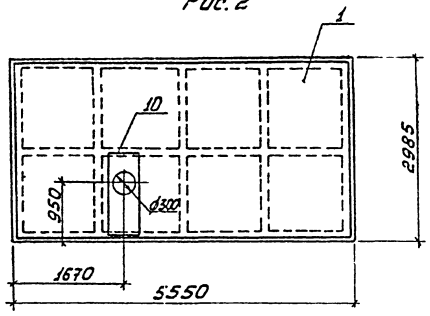

Рис. 3

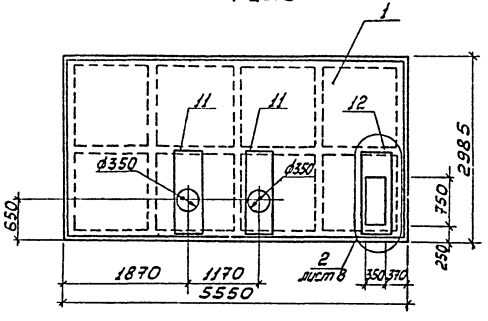

Обозначение исполнения	Марка плиты	Якунок
IX.300-09	1П1-2АIVТ-10	1
-10	1П1-2АIVТ-11	2
-11	1П1-2АIVТ-12	3

Инв. № подл. | Подпись и дата | Взам. инв. №

Рис.1

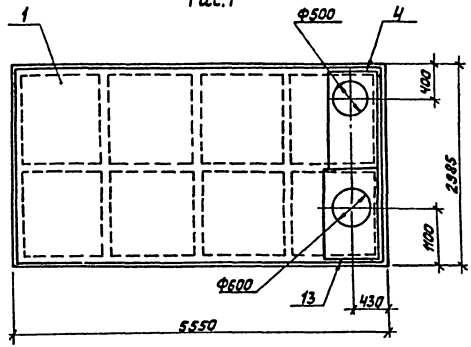

Рис.2

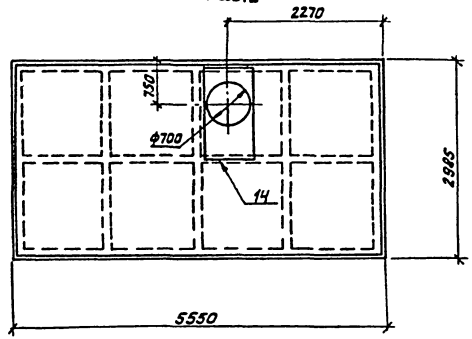

Рис.3

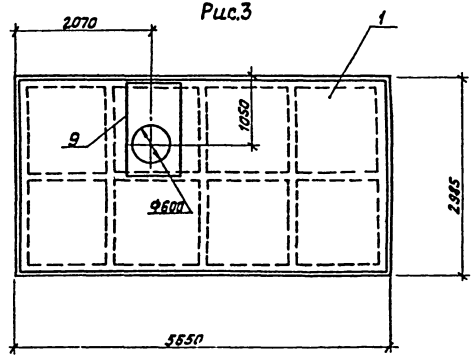

Обозначение исполнения	Марка плиты	Рисунок
IX.300-12	1П1-2АIVТ-13	1
-13	1П1-2АIVТ-14	2
-14	1П1-2АIVТ-15	3

Инв.№ подл. | Подпись и дата | Взам.инв.№

Копировал Формат А3

Типовой проект 503-1-39.85 Альбом IX

Рис. 1

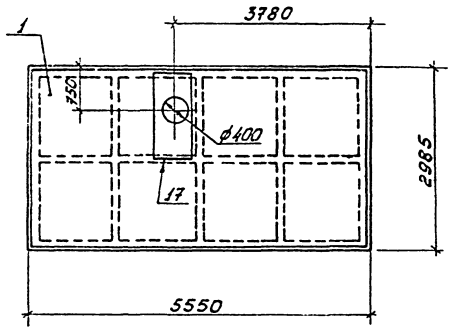

Рис. 2

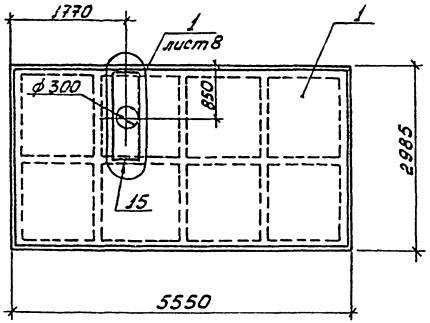

Рис. 3

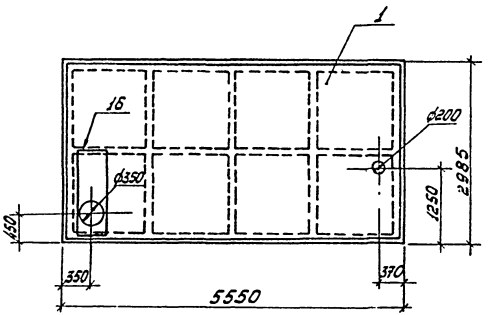

Обозначение исполнения	Марка плиты	Рисунок
IX.300 – 15	1П1-2АIVТ-16	1
-16	1П1-2АIVТ-17	2
-17	1П1-2АIVТ-18	3

Инв. № подл. | Подпись и дата | Взам. инв. №

Типовой проект 503-1-39.85 Альбом IX

Рис.1

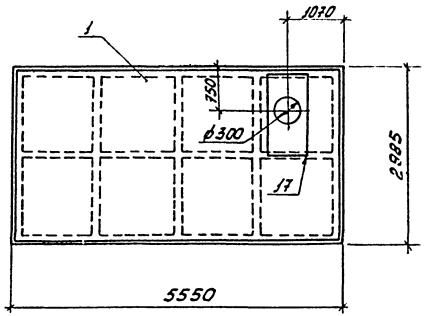

Рис.2

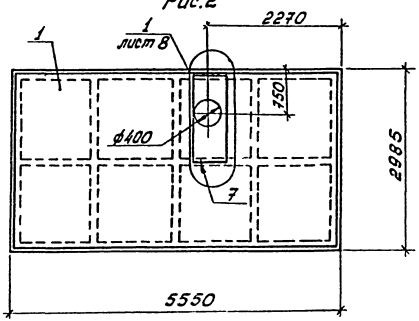

Обозначение исполнения	Марка плиты	Рисунок
IX.300-18	1П1-2АIVТ-19	1
-19	1П1-2АIVТ-20	2
-20	1П1-2АIVТ-21	3
-21	1П1-2АIVТ-22	4

Инв.№ подл. | Подпись и дата | Взам.инв.№

Типовой проект 503-1-39.85 Альбом IX

Рис.3

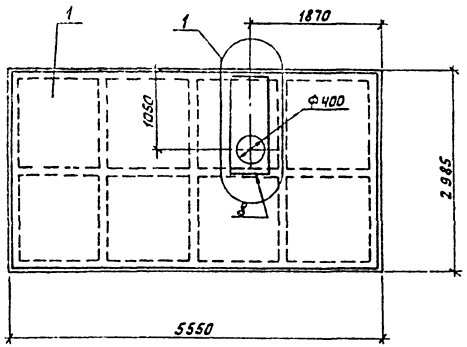

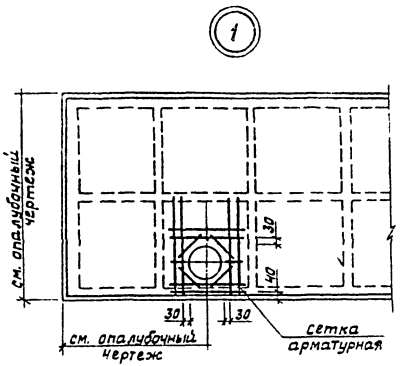

Рис.4

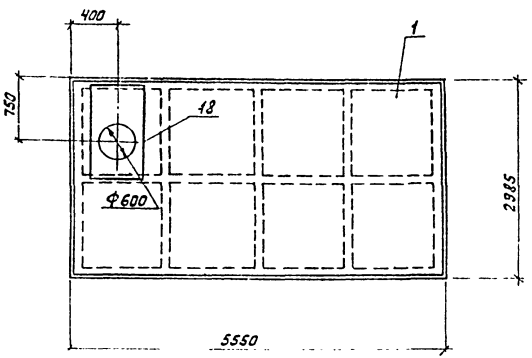

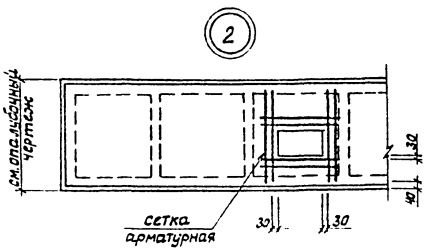

Инв.№подл. | Подпись и дата | Взам.инв.№

Альбом IX

503-1-39.85

Типовой проект

Формат	Зона	Поз.	Обозначение	Наименование	Кол. на исполнен. 00	01	02		Примечание
				Документация					
А3			IX.400сб.	Сборочный чертеж	*	*	*		
А3			IX.03	Пояснительная записка	*	*	*		
А4			IX.400	Ведомость дополнительного расхода стали, кг	*	*	*		
				Сборочные единицы					
		1	1.442.1-1, вып.1	Плита 1.П5-2АIVт	1				
		2	1.442.1-1, вып.1	Плита 1.П3-2АIVт		1	1		
				Сетка арматурная					
А3		3	IX.004-01	С13		1			2,0кг
А3		4	-17	С30	1				1,4кг
А4		5	-16	С29			1		2,4кг
А3		6	-18	С32		1			2,2кг

Ведомость
дополнительного расхода стали на элемент, кг

Марка элемента	Изделия арматурные. Арматура класса A-III ГОСТ 5781-82. 6							Всего	Общий расход
1П3-2АIVт-1	4,2							4,2	4,2
1П3-2АIVт-2	2,4							2,4	2,4
1П5-2АIVт-1	1,4							1,4	1,4

Инв.№ подл. | Подпись и дата | Взам.инв.№

ГИП	Коростелев	
Н.контр.	Кокорев	
Нач.отд.	Щукаев	
Гл.констр.	Бескоровайный	
Рук.гр.	Рубцова	
Ст.инж.	Зелкинд	
Инженер	Бова	

IX.400

Плиты
1П3-2АIVт-1, 1П3-2АIVт-2,
1П5-2АIVт-1

Стадия	Лист	Листов
РП		1

ГИПРОАВТОТРАНС
Воронежский филиал

Формат А4

Марка элемента	Изделия арматурные. Арматура класса A-III ГОСТ 5781-82. 6							Всего	Общий расход
1П1-2АIVт-1	2,2							2,2	2,2
1П1-2АIVт-2	2,0							2,0	2,0
1П1-2АIVт-3	2,4							2,4	2,4
1П1-2АIVт-4	2,2							2,2	2,2
1П1-2АIVт-5	2,2							2,2	2,2
1П1-2АIVт-6	2,2							2,2	2,2
1П1-2АIVт-7	2,2							2,2	2,2
1П1-2АIVт-8	2,2							2,2	2,2
1П1-2АIVт-9	2,2							2,0	2,0
1П1-2АIVт-10	2,5							2,5	2,5
1П1-2АIVт-11	2,0							2,0	2,0
1П1-2АIVт-12	5,9							5,9	5,9
1П1-2АIVт-13	2,6							2,6	2,6
1П1-2АIVт-14	2,6							2,6	2,6
1П1-2АIVт-15	2,5							2,5	2,5
1П1-2АIVт-16	2,0							2,0	2,0
1П1-2АIVт-17	2,0							2,0	2,0
1П1-2АIVт-18	2,0							2,0	2,0
1П1-2АIVт-19	2,0							2,0	2,0
1П1-2АIVт-20	2,0							2,0	2,0
1П1-2АIVт-21	2,2							2,2	2,2
1П1-2АIVт-22	2,5							2,5	2,5

ГИП	Коростелев	
Н.контр.	Кокорев	
Нач.отд.	Щукаев	
Гл.констр.	Бескоровайный	
Рук.гр.	Рубцова	
Ст.инж.	Зелкинд	
Инженер	Бова	

503-1-39.85 IX.300-

Плиты
1П1-2АIVт-1 ÷ 1П1-2АIVт-21

Стадия	Лист	Листов
РП		1

ГИПРОАВТОТРАНС
Воронежский филиал

Копировал

Формат А4

Типовой проект 503-1-39.85 Альбом IX

Рис. 1

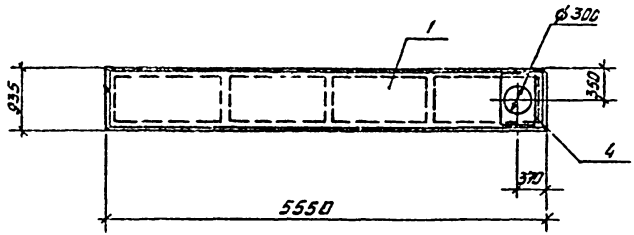

Рис. 3

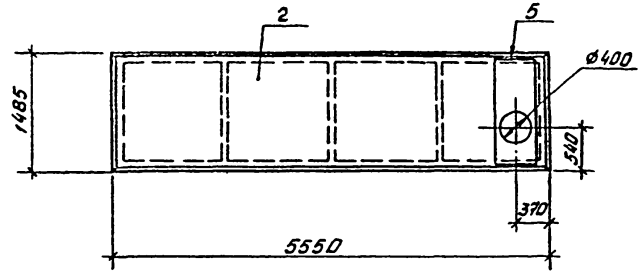

Рис. 2

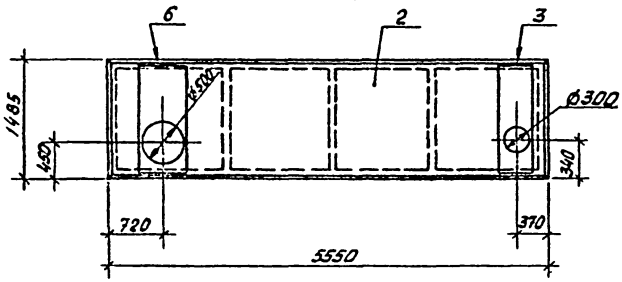

Обозначение исполнения	Марка плиты	Рис.
IX.400-00	1П5-2AIVT-1	1
-01	1П3-2AIVT-1	2
-02	1П3-2AIVT-2	3

ГИП	Коростелев		
Н.контр.	Кокорев		
Нач.отд.	Шуваев		
Гл.конст.	Бескоровайный		
Рук.гр.	Рубцова		
Ст.инж.	Зелкинд		
Инженер	Бова		

503-1-39.85 IX.400-СБ

Плиты 1П5-2AIVT-1, 1П3-2AIVT-1 1П3-2AIVT-2

Стадия	Масса	Масштаб
РП	См. таблицу	

Лист | Листов 1

ГИПРОАВТОТРАНС
Воронежский филиал

Инв. № подл. | Подпись и дата | Взам. инв. №

Копировал Вак

Формат А3

Типовой проект 503-1-39.85 Альбом IX

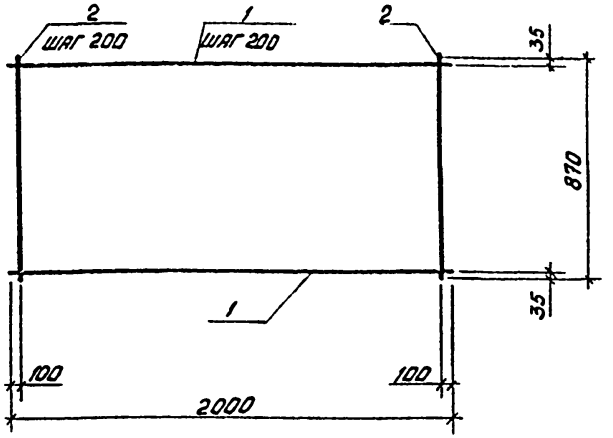

Формат	Зона	Поз.	Обозначение	Наименование	Кол.	Примечание
				Детали		масса, кг
Б4		1		10АТ-IIС. ГОСТ 10884-81 L=2000	10	1,2
Б4		2		8А III ГОСТ 5781-82 L=870	5	0,3

IX.001-СБ

ГИП	Коростелев	
Нач. отд.	Шувалев	
Н. контр.	Кокорев	
Гл. констр.	Бескоровайный	
Рук. гр.	Рубцова	
Ст. инж.	Филиппенко	
Арх.	Кокорина	

Сетка арматурная С1

Стадия	Масса	Масштаб
РП	13,5	
Лист	Листов 1	

ГИПРОАВТОТРАНС Воронежский филиал

Формат А4

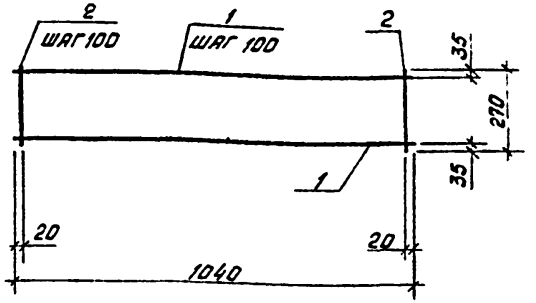

Формат	Зона	Поз.	Обозначение	Наименование	Кол.	Примечание
				Детали		масса кг
				10АТ-IIС ГОСТ 10884-81		
Б4		1		L=1040	3	0,6
Б4		2		L=270	11	0,2

503-1-39.85 IX.002 СБ

ГИП	Коростелев	
Нач. отд.	Шувалев	
Н. контр.	Кокорев	
Гл. констр.	Бескоровайный	
Рук. гр.	Рубцова	
Ст. инж.	Филиппенко	
Арх.	Кокорина	

Сетка арматурная С2

Стадия	Масса	Масштаб
РП	4,0	
Лист	Листов 1	

ГИПРОАВТОТРАНС Воронежский филиал

Копировал

Формат А4

Типовой проект 503-1-39.85 Альбом IX

Формат	Зона	Поз.	Обозначение	Наименование	Количество на исполнение 00	01	02	03	04	05	06	07	08	Масса кг	Примечание
				Документация											
А3			IX.003 СБ	Сборочный чертеж	*	*	*	*	*	*	*	*	*		
А3			IX. ПЗ	Пояснительная записка	*	*	*	*	*	*	*	*	*		
				Детали											
				14 Ат-IIС ГОСТ 10884-81											
БЧ		1		е=3750	1	1	1							4,5	
БЧ		1		е=1400				1						1,7	
				16 Ат-IIС ГОСТ 10884-81											
БЧ		2		е=5770								1		9,2	
БЧ		2		е=5650					1					8,9	
БЧ		2		е=5540						1				8,8	
БЧ		2		е=5040							1			8,0	
БЧ		2		е=5370									1	8,6	
				8 А III ГОСТ 5781-82											
БЧ		2		е=5770								1		2,3	
БЧ		2		е=5650					1					2,2	
БЧ		2		е=5540						1				2,2	
БЧ		2		е=5040							1			2,0	
БЧ		2		е=3750	1	1	1							1,5	
БЧ		2		е=1400				1						0,6	
БЧ		2		е=5370									1	2,1	
				6 А III ГОСТ 5781-82											
БЧ		3		е=370	29			10	33			32	32	0,08	
БЧ		3		е=240		29	29			32	29			0,05	

Инв.№подл. | Подпись и дата | Взам.инв.№

ГИП	Коростелев	
Н.контр.	Кокорев	
Нач.отд.	Шубаев	
Гл.констр.	Бескоровайный	
Рук.гр.	Рудцова	
Ст.инж.	Зелкинд	

503-1-39.85 IX.003

Сетки арматурные С3 ÷ С11

Стадия	Лист	Листов
РП		1

ГИПРОАВТОТРАНС Воронежский филиал

Копировал

Формат А3

Типовой проект 503-1-39.85 Альбом IX

Рис.1

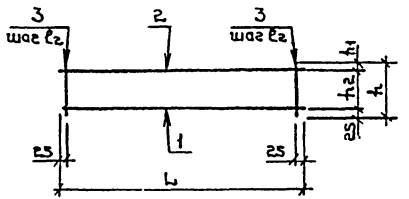

Рис.2

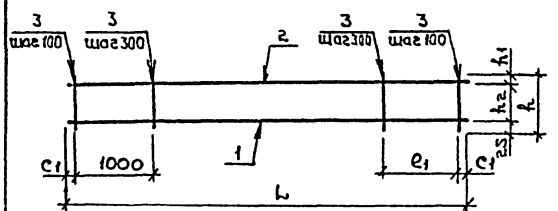

Обозначение исполнения	Марка	Рис	Размеры, мм								Масса, кг	Примечание
			L	l_1	l_2	C_1	h	h_1	h_2			
IX.003-00	C3	2	3750	900	–	25	370	95	250		8.1	
-01	C4	2	3750	900	–	25	240	35	180		7.3	
-02	C5	2	3150	900	–	25	240	95	120		7.3	
-03	C6	1	1400	–	150	–	370	95	250		3,1	
-04	C7	2	5650	1000	–	25	370	95	250		13.7	
-05	C8	2	5540	900	–	20	240	35	180		13,6	
-06	C9	2	5040	1000	–	20	240	35	180		12,4	
-07	C10	2	5770	900	–	35	370	95	250		14,1	
-08	C11	2	5370	1000	–	35	370	95	250		13,2	

ГИП	Коростелев		
Н.контр	Какорев		
Нач отд.	Шуваев		
Гл констр	Бескоровайный		
Рук.гр.	Рубцова		
Ст.инж.	Зелкинд		

503-1-39 85 IX:003 C6

Сетки арматурные C3 ÷ C11

Стадия	Масса	Масштаб
РП	см. таблицу	
Лист	Листов 1	

ГИПРОАВТОТРАНС Воронежский филиал

Инв № подл. | Подпись и дата | Взам. инв. №

Копировал: [signature]

Формат А3

Альбом IX

Типовой проект 503-1-39.85

Формат	Зона	Поз.	Обозначение	Наименование	Количество на исполнение 00	01	02	03	04	05	06	07	08	09	10	11	12	13	14	15	16	17	18	19	20	Масса кг	Примечание
				Документация																							
А3			IX.004СБ.	Сборочный чертеж	*	*	*	*	*	*	*	*	*	*	*	*	*	*	*	*	*	*	*	*	*		
А3			IX. ПЗ	Пояснительная записка	*	*	*	*	*	*	*	*	*	*	*	*	*	*	*	*	*	*	*	*	*		
				Детали																							
				БАIII ГОСТ 5781-82																							
БЧ		1		ℓ=1450	4	4	4	4	4	4	4	4	4	4	4	4	4	4	4	4				4		0.32	
БЧ		1		ℓ=1400																	4		4			0.32	
БЧ		1		ℓ=860																					4	0.17	
БЧ		1		ℓ=660																		4				0.15	
БЧ		2		ℓ=610	4			4	4	4	4										4					0.13	
БЧ		2		ℓ=510		4							4				4		4			4				0.11	
БЧ		2		ℓ=810								4			4					4					4	0.18	
БЧ		2		ℓ=910												4										0.2	
БЧ		2		ℓ=560										4				4						4		0.12	
БЧ		2		ℓ=710			4																4			0.16	
БЧ		3		ℓ=100	4			4	4	4	4	4			4	4				4	4	4	4	4	4	0.02	
БЧ		4		ℓ=330	4			4	4	4	4															0.07	
БЧ		4		ℓ=260		4							4	4			4	4	4			4	4			0.06	
БЧ		4		ℓ=470								4								4						0.1	
БЧ		4		ℓ=550			4								4	4										0.12	
БЧ		4		ℓ=420																	4					0.09	

ГИП	Коростелев	
Н.контр.	Кокорев	
Нач.отд.	Шувалев	
Гл.констр	Бескоровайный	
Рук.гр.	Рубцова	
Ст.инж.	Зелкинд	
Инжен.	Бова	

503-1-39.85 IX.004

Сетки арматурные С12÷С32

Стадия	Лист	Листов
РП		

ГИПРОАВТОТРАНС Воронежский филиал

Копировал

Формат А3

Инв.№ подл. | Подпись и дата | Взам.инв.№

Типовой проект 503-1-39.85 Альбом IX

Рис 1

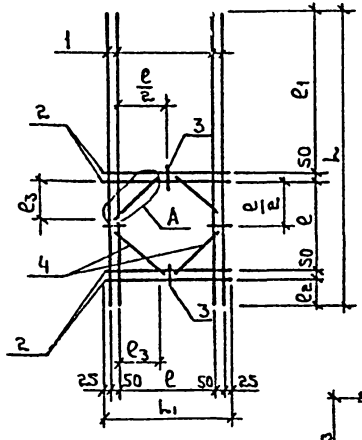

Рис. 2

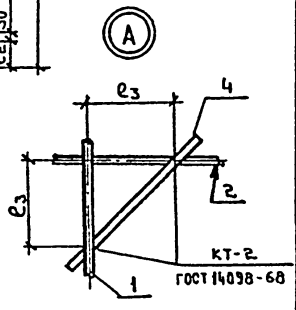

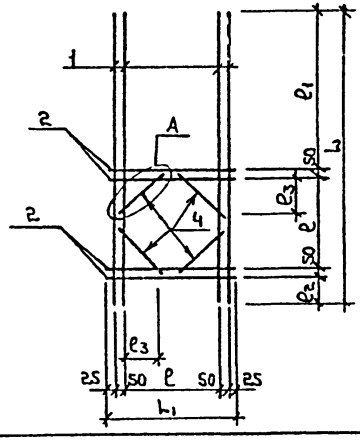

Обозначение исполнения	Марка	Рис.	Размеры, мм						Масса кг	Примечание
			l	l_1	e	e_1	e_2	e_3		
IX.004-00	С12	1	1450	610	460	760	130	200	2,2	
-01	С13	2		510	360	880	110	150	2,0	
-02	С14	1		710	560	730	70	250	2,4	
-03	С15			610	460	160	730	200	2,2	
-04	С16					260	630		2,2	
-05	С17					460	430		2,2	
-06	С18					860	30		2,2	
-07	С19			810	660	60	630	300	2,5	
-08	С20	2		510	360	310	680	150	2,0	
-09	С21			560	410	580	360		2,0	
-10	С23	1		810	660	20	670	300	2,6	
-11	С24			910	760	260	330	350	2,6	
-12	С25	2		510	360	410	580	150	2,0	
-13	С26			560	410	760	180		2,0	
-14	С27			510	360	510	480		2,0	
-15	С28	1		810	660	360	330	300	2,5	
-16	С29	1	1400	610	460	620	220	200	2,4	
-17	С30	1	660	510	360	100	100	150	1,4	
-18	С32	1	1400	710	560	660	80	250	2,2	

ГИП	Коростелев	
Н. контр.	Кокорев	
Нач. отд.	Шувалов	
Гл. констр.	Бескоровайный	
Рук. гр.	Рубцова	
Ст. инж.	Залкина	
Инженер	Бова	

503-1-39.85 IX.004 СБ

Сетки арматурные С12 - С32

Стадия	Масса	Масштаб
РП	см. таблицу	

Лист 1 | Листов 2

ГИПРОАВТОТРАНС
Воронежский филиал

Копировал:

Формат А3

Инв. № подл. | Подпись и дата | Взам. инв. №

Альбом IX

503-1-39.85

Типовой проект

Рис. 1

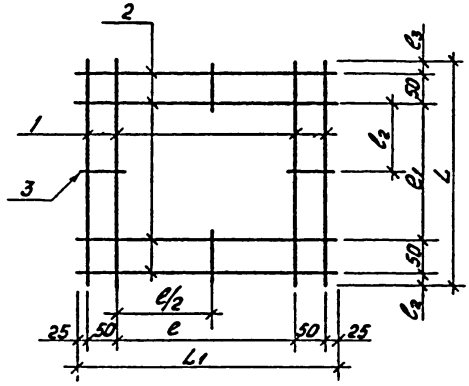

Обозначение исполнения	Марка	Рис	Размеры, мм						Масса ед, кг	Примечание
			L	L_1	l	l_1	l_2	l_3		
IX.004 -19	С22	1	1450	560	410	810	160	380	1,9	
-20	С31	1	860	810	660	460	170	130	1,5	

IX.004 СБ

Лист 2

Инв. № подл. | Подпись и дата | Взам. инв. №

Формат А4

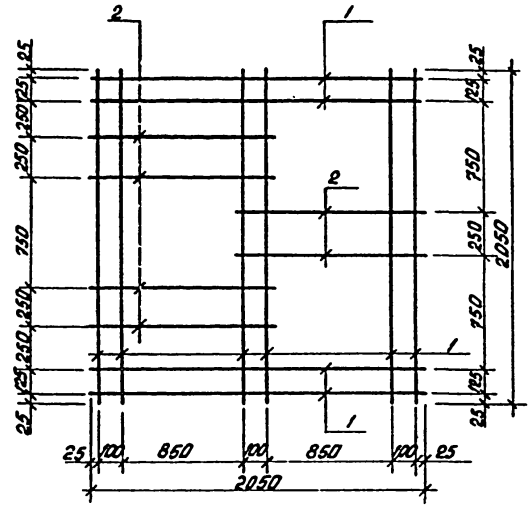

Формат	Зона	Поз.	Обозначение	Наименование	Кол.	Примечание
				Детали		Масса кг
				8А-I ГОСТ 5781-82		
БЧ		1		l=2050	10	0,81
БЧ		2		l=850	6	0,31

503-1-39.85 IX.005. СБ

ГИП	Коростелев	
Н.контр.	Кокорев	
Нач. отд.	Шуваев	
Гл. констр.	Бескоровайный	
Рук. гр.	Белоусова	
Вед. инж.	Волкова	
Инж.	Белкина	

Сетка арматурная С38

Стадия	Масса	Масштаб
Р	9,96	

Лист | Листов 1

ГИПРОАВТОТРАНС
Воронежский филиал

Копировал

Формат А4

Формат	Зона	Поз.	Обозначение	Наименование	Кол. на исполнение 00	01	02	03	04	Масса кг	Примечание
				Документация							
А3			IX.006 сб	Сборочный чертеж	*	*	*	*	*		
			IX.ПЗ	Пояснительная записка							
				Детали							
				12А-III ГОСТ 5781-82							
Б4		1		l=2930	2	2	2	2	2	2,6	
Б4		2		l=1130	6	6	6	6	6	1,0	
Б4		3		l=320	4	4	4	4	4	0,3	

Альбом: 503-1-39.85

Типовой проект

Взам. инв. № | Подпись и дата | Инв. № подл.

ГИП	Коростелев	
Н.контр.	Кокорев	
Нач.отд.	Щуваев	
Гл.констр.	Бескоровайный	
Рук.гр.	Белоусова	
Инж.	Белкина	

503-1-39.85 IX.006

Сетки арматурные С33÷С37

Стадия	Лист	Листов
РП		1

ГИПРОАВТОТРАНС Воронежский филиал

Копировал Формат А3

Обозначение исполнения	Марка	Рис.	Размеры, мм						Масса кг	Примечание
			L	L_1	ℓ	ℓ_1	ℓ_2	ℓ_3		
IX.006-00	С33	1	2930	1130	460	1760	510	1270	12,4	
-01	С34				460	1110	1160	2270		
-02	С35				460	1110	1160	1270		
-03	С36				760	1860	110	2170		
-04	С37				760	960	1010	1170		

Рис. 1

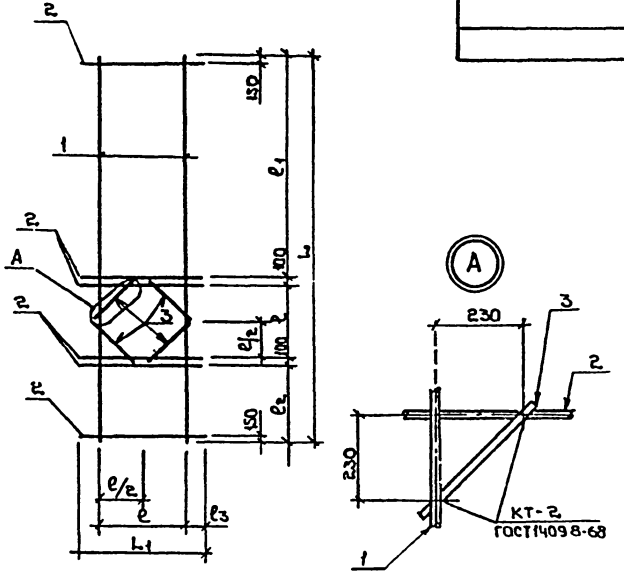

Типовой проект 503-1-39.85 Альбом IX

Инв. № подл.	Подпись и дата	Взам. инв. №

ГИП	Коростелев		
Н.контр.	Кокорев		
Нач.отд.	Шуваев		
Гл.констр.	Бескоровайный		
Рук.гр.	Белоусова		
Инж.	Белкина		

503-1-39.85 IX.006 С6

Сетки арматурные С33÷С37

Стадия	Масса	Масштаб
РП	12,4	

Лист | Листов 1

ГИПРОАВТОТРАНС
Воронежский филиал

Копировал:

Формат А3

Альбом IX

Типовой проект 503-1-39.85

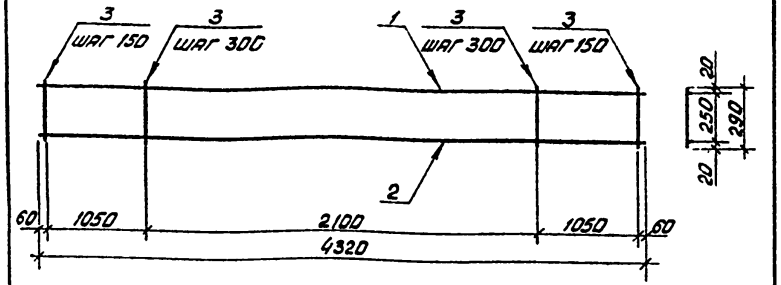

Формат	Зона	Поз.	Обозначение	Наименование	Кол.	Примечание
				Детали		масса, кг
БЧ		1		10А-I ГОСТ 5781-82 L=4320	1	2,7
БЧ		2		К4Т-IIIС ГОСТ 10884-81 L=4320	1	5,2
БЧ		3		6А-I ГОСТ 5781-82 L=290	22	0,06

IX.007-СБ

ГИП	Коростелев		
Нач. отд.	Шувалев		
Н. контр.	Конорев		
Гл. констр.	Бескоровайный		
Рук. гр.	Рубцова		
Ст. инж.	Филиппенко		
Инженер	Струкова		

Сетка арматурная С39

Стадия	Масса	Масштаб
РП	9,2	
Лист	Листов 1	

Гипроавтотранс
Воронежский филиал

Инв. № подл. | Подпись и дата | Взам. инв. №

Копировал Вак

Формат А4

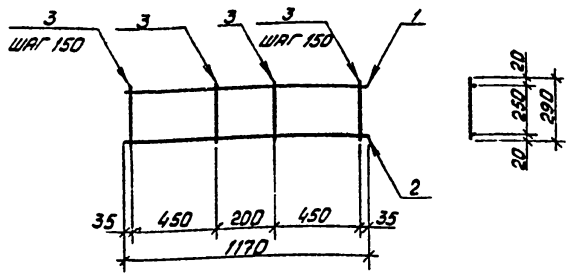

Формат	Зона	Поз.	Обозначение	Наименование	Кол.	Примечание
				Детали		масса, кг
БЧ		1		10А-I ГОСТ 5781-82 L=1170	1	0,7
БЧ		2		К4Т-IIIС ГОСТ 10884-81 L=1170	1	1,4
БЧ		3		6А-I ГОСТ 5781-82 L=290	8	0,06

503-1-39.85 IX.008 СБ

ГИП	Коростелев		
Нач. отд.	Шувалев		
Н. контр.	Конорев		
Гл. констр.	Бескоровайный		
Рук. гр.	Рубцова		
Ст. инж.	Филиппенко		
Инженер	Струкова		

Сетка арматурная С40

Стадия	Масса	Масштаб
РП	2,6	
Лист	Листов 1	

Гипроавтотранс
Воронежский филиал

Копировал Вак

Формат А4

Альбом IX

Типовой проект 503-1-39.85

Формат	Зона	Поз.	Обозначение	Наименование	Кол.	Примечание
				Документация		
4			IX.009 СБ	Сборочный чертеж		
3			IX. ПЗ	Пояснительная записка		
			Переменные данные	для исполнений		
			IX.009 - 00			С41
				Детали		
БЧ		1		10АТ-IIIС ГОСТ 10884-81 L=1860	1	1,2
БЧ		2		8 AIII ГОСТ 5781-82 L=1860	1	0,7
БЧ		3		8 AI ГОСТ 5781-82 L=190	10	0,08
			IX.009-01			С42
				Детали		
БЧ		4		12АТ-IIIС ГОСТ 10884-81 L=1860	1	1,7
БЧ		2		8 AIII ГОСТ 5781-82 L=1860	1	0,7
БЧ		5		8 AI ГОСТ 5781-82 L=340	10	0,13
			IX. 009-02			С43
				Детали		
БЧ		6		16АТ-IIIС ГОСТ 10884-81 L=1860	1	2,9
БЧ		2		8 AI ГОСТ 5781-82 L=1860	1	0,7
БЧ		7		8АТ ГОСТ 5781-82 L=230	10	0,09

Взам. инв. №

Подпись и дата

Инв. № подл.

ГИП	Коростелев	
Нач. отд.	Шувалев	
Н. контр.	Кокорев	
Гл. конструктор	[illegible]	
Рук. гр.	Рубцова	
Ст. инж.	Филиппенко	
Ст. инж.	Полунина	

IX.009

Сетки арматурные С41, С42, С43

Стадия	Лист	Листов
РП		1

ГИПРОАВТОТРАНС Воронежский филиал

Копировал Вахи

Формат А4

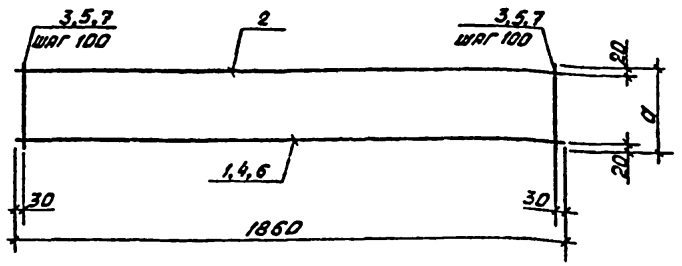

Обозначение исполнения	Марка изделия	d мм	Масса кг
IX.009 - 00	С41	190	2,7
-01	С42	340	3,7
-02	С43	230	4,5

ГИП	Коростелев	
Нач. отд.	Шувалев	
Н. контр.	Кокорев	
Гл. конструктор	Бескоровайный	
Рук. гр.	Рубцова	
Ст. инж.	Филиппенко	
Ст. инж.	Полунина	

503-1-39.85 IX. 009. СБ

Сетки арматурные С41, С42, С43

Стадия	Масса	Масштаб
РП	см. табл.	
Лист	Листов 1	

ГИПРОАВТОТРАНС Воронежский филиал

Копировал Вахи

Формат А4

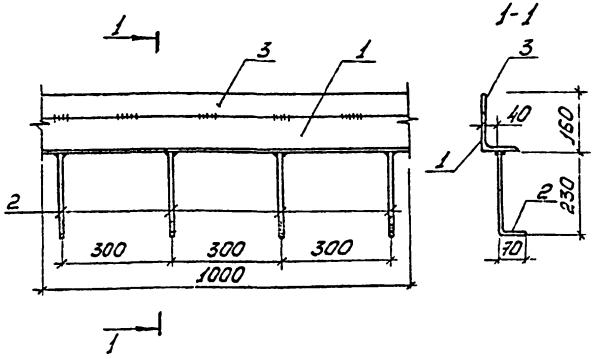

Формат	Зона	Поз.	Обозначение	Наименование	Кол.	Примечание
				Детали		масса, кг
Б4		1		Уголок $\frac{100\times100\times8\ ГОСТ\ 8509\text{-}72}{ВСт3кп2\ ГОСТ\ 380\text{-}71}$ L=1000	1	12,2
Б4		2		Ø8 А-II ГОСТ 5781-82 L=300	4	0,1
				Полоса $\frac{8\times60\ ГОСТ\ 103\text{-}76}{ВСт3кп2\ ГОСТ\ 380\text{-}71}$ L=1000	1	3,8

		IX.010 СБ	
ГИП	Коростелев	Изделие закладное МН1	Стадия: РП; Масса: 16,4; Масштаб:
Нач. отд.	Шубаев		Лист; Листов
Н. контр.	Кокорев		ГИПРОАВТОТРАНС Воронежский филиал
Гл. констр.	Бескоровайный		
Рук. гр.	Рубцова		
Ст. инж.	Филиппенко		
Инженер	Струкова		

Копировал

Формат А4

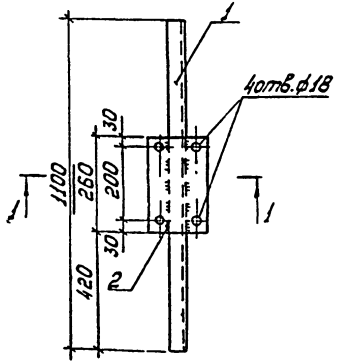

Формат	Зона	Поз.	Обозначение	Наименование	Кол.	Примечание
				Детали		масса, кг
Б4		1		Швеллер $\frac{10\ ГОСТ\ 8240\text{-}72}{ВСт3кп2\ ГОСТ\ 380\text{-}71}$ L=1100	1	9,5
Б4		2		Полоса $\frac{6\times160\ ГОСТ\ 103\text{-}76}{ВСт3кп2\ ГОСТ\ 380\text{-}71}$ L=260	1	2,0

		503-1-39.85 IX.011 СБ	
ГИП	Коростелев	Изделие закладное МН2	Стадия: РП; Масса: 11,5; Масштаб:
Нач. отд.	Шубаев		Лист; Листов
Н. контр.	Кокорев		ГИПРОАВТОТРАНС Воронежский филиал
Гл. констр.	Бескоровайный		
Рук. гр.	Рубцова		
Ст. инж.	Филиппенко		
Инженер	Струкова		

Копировал

Формат А4

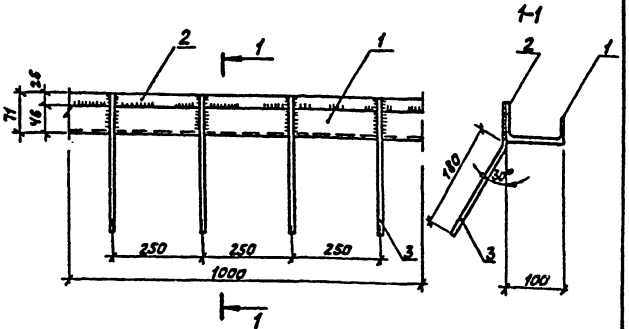

Формат	Зона	Поз.	Обозначение	Наименование	Кол.	Примечание
				Детали		масса, кг
Б4		1		Швеллер $\frac{10\ ГОСТ\ 8240\text{-}72}{Ст3кп2\ ГОСТ\ 380\text{-}71^{*}}$ L=1000	1	6,6
Б4		2		Полоса $\frac{4\times25\ ГОСТ\ 103\text{-}76}{Ст3кп2\ ГОСТ\ 380\text{-}71^{*}}$ L=1000	1	0,8
Б4		3		Ø8-III ГОСТ 5781-82 L=250	4	0,1

IX.012 Сб.

ГИП	Коростелев		
Нач. отд.	Шубаев		
Н. контр.	Кокорев		
Гл. констр.	Бескоровайный		
Рук. гр.	Рубцова		
Ст. инж.	Филиппенко		
Инженер	Струкова		

Изделие закладное МН3

Стадия	Масса	Масштаб
РП	9,8	
Лист	Листов	

ГИПРОАВТОТРАНС
Воронежский филиал

Копировал Формат А4

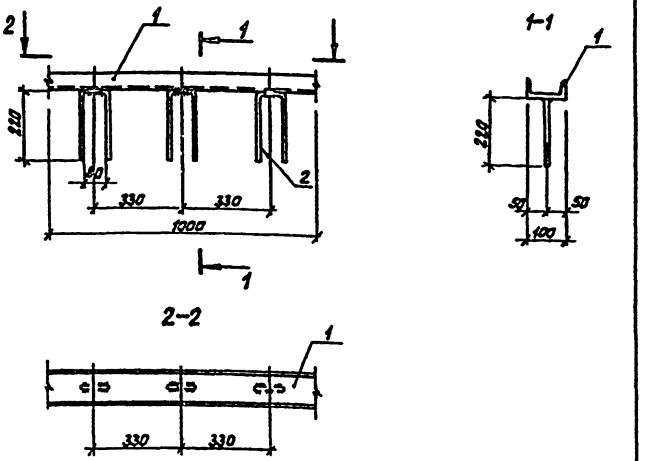

Формат	Зона	Поз.	Обозначение	Наименование	Кол.	Примечание
				Детали		масса, кг
Б4		1		Швеллер $\frac{10\ ГОСТ\ 8240\text{-}72}{Ст3кп2\ ГОСТ\ 380\text{-}71^{*}}$ L=1000	1	8,6
Б4		2		Ø8-III ГОСТ 5781-82, L=200	4	0,2

503-1-39.85 IX.013 Сб

ГИП	Коростелев		
Нач. отд.	Шубаев		
Н. контр.	Кокорев		
Гл. констр.	Бескоровайный		
Рук. гр.	Рубцова		
Ст. инж.	Филиппенко		
Инженер	Струкова		

Изделие закладное МН4

Стадия	Масса	Масштаб
РП	9,4	
Лист	Листов	

ГИПРОАВТОТРАНС
Воронежский филиал

Копировал Формат А4

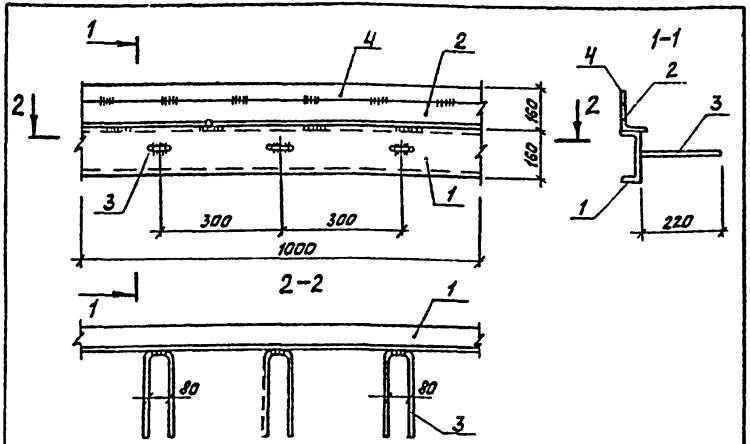

Формат	Зона	Поз.	Обозначение	Наименование	Кол.	Примечание
				Детали		Масса, кг
				Швеллер 16 ГОСТ 8240-72 / ВСт3сп5-1 ТУ 14-1-3023-80		
				L=1000	1	14,2
Б4		1				
				Уголок 100×100×8 ГОСТ 850 / ВСт3сп5-1 ГОСТ 380-71*		
Б4		2		L=1000	1	12,2
Б4		3		8 А III ГОСТ 5781-82 L=520	3	0,2
Б4		4		Полоса 8×60 ГОСТ 103-76 / ВСт3кп2 ГОСТ 380-71* L=1000	1	3,8

Инв.№ подл. | Подпись и дата | Взам.инв.№

		IX.014 СБ.	
ГИП	Коростелев	Изделие закладное МН5	Стадия: РП; Масса: 30,8; Масштаб:
Нач.отд.	Шувалев		Лист; Листов 1
Н.контр	Кокорев		ГИПРОАВТОТРАНС Воронежский филиал
Гл.констр	Бескоровайный		
Рук. гр.	Рубцова		
Ст.инж.	Филиппенко		
Арх.	Кокорина		

Копировал Формат А4

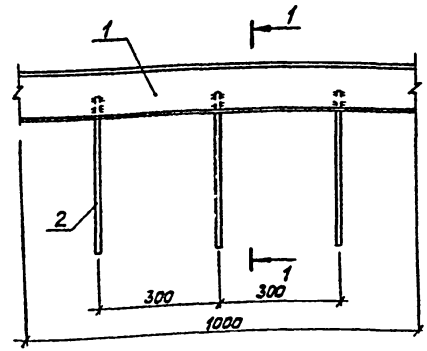

Формат	Зона	Поз.	Обозначение	Наименование	Кол.	Примечание
				Детали		Масса, кг
				Швеллер 10 ГОСТ 8240-72 / ВСт3кп2 ГОСТ 380-71*		
				L=1000	1	8,6
Б4		1				
Б4		2		8 А III ГОСТ 5781-82, L=170	3	0,1

		503-1-39.86 IX.015 СБ	
ГИП	Коростелев	Изделие закладное МН6	Стадия: РП; Масса: 8,9; Масштаб:
Нач.отд.	Шувалев		Лист; Листов 1
Н.контр.	Кокорев		ГИПРОАВТОТРАНС Воронежский филиал
Гл.констр	Бескоровайный		
Рук.гр.	Рубцова		
Ст.инж.	Филиппенко		
Арх.	Кокорина		

Копировал Формат А4

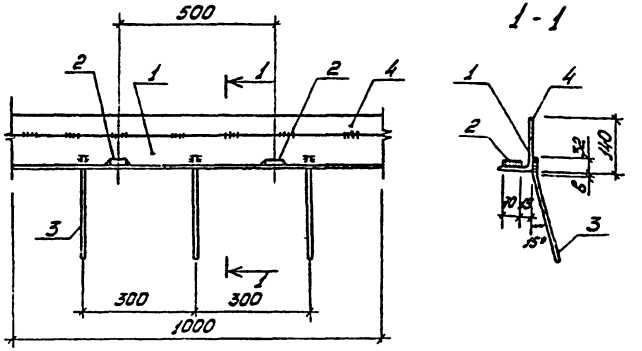

Формат	Зона	Поз.	Обозначение	Наименование	Кол.	Примечание
				Детали		масса кг
БЧ		1		Уголок 100×100×8 ГОСТ 8510-72* / ВСт3кп2 ГОСТ 380-71* L=1000	1	12,2
БЧ		2		Полоса 6×50 ГОСТ 103-76 / ВСт3кп2 ГОСТ 380-71* L=70	2	0,2
БЧ		3		8.А III ГОСТ 5781-82 L=200	3	0,1
БЧ		4		Полоса 8×40 ГОСТ 103-76 / ВСт3кп2 ГОСТ 380-71* L=1000	1	2,5

Инв.№ подл. | Подпись и дата | Взам. инв.№

ГИП	Коростелев	
Нач.отд.	Шубаев	
Н.контр.	Кокорев	
Гл.констр.	Боскобойник	
Рук.гр.	Рубцова	
Ст.инж.	Филиппенко	
Ст.инж.	Полунина	

1Х.016 СБ

Изделие закладное МН7

Стадия	Масса	Масштаб
РП	15,4	
Лист	Листов 1	

ГИПРОАВТОТРАНС Воронежский филиал

Копировал

Формат А4

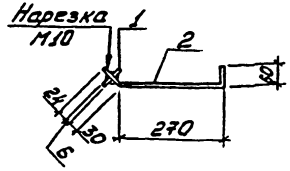

Формат	Зона	Поз.	Обозначение	Наименование	Кол.	Примечание
				Детали		масса кг
				Полоса 6×60 ГОСТ 103-76 / ВСт3кп2 ГОСТ 380-71* L=60	1	0,2
БЧ		1		10.А I ГОСТ 5781-82 L=390	1	0,2
БЧ		2				

ГИП	Коростелев	
Нач.отд.	Шубаев	
Н.контр.	Кокорев	
Гл.констр.	Боскобойник	
Рук.гр.	Рубцова	
Ст.инж.	Филиппенко	
Ст.инж.	Полунина	

503-1-39.85 1Х.017 СБ

Изделие закладное МН8

Стадия	Масса	Масштаб
РП	0,4	
Лист	Листов 1	

ГИПРОАВТОТРАНС Воронежский филиал

Копировал

Формат А4

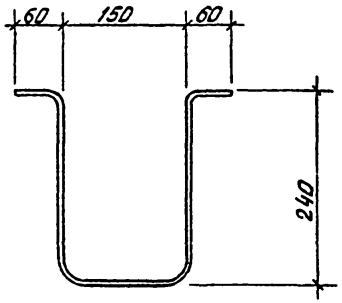

Инв. № подл.	Подпись и дата	Взам. инв. №

ГИП	Коростелев		
Нач. отд.	Шувалев		
Н. контр.	Кокорев		
Гл. констр.	Бескоровайный		
Рук. гр.	Рубцова		
Ст. инж.	Филипленко		
Инж.	Бова		

IX.018 СБ

Изделие закладное МН9

Стадия	Масса	Масштаб
РП	2,4	
Лист	Листов 1	

Круг В22 ГОСТ 2590-71* / Ст3 кп2 ГОСТ 380-71* L=800

ГИПРОАВТОТРАНС Воронежский филиал

Формат А4

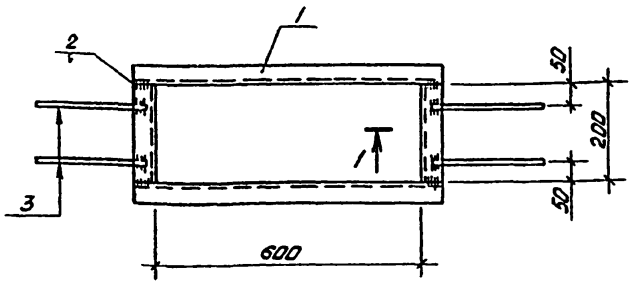

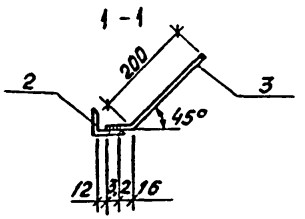

Формат	Зона	Поз.	Обозначение	Наименование	Кол.	Примечание
				Детали		Масса кг
				Уголок 50×50×5 ГОСТ 8509-72* / Ст3кп2 ГОСТ 380-71*		
		1		L=700	2	2,6
		2		L=200	2	0,8
		3		Ø8 I ГОСТ 5781-82, L=250	4	0,1

ГИП	Коростелев		
Нач. отд.	Шувалев		
Н. контр.	Кокорев		
Гл. констр.	Бескоровайный		
Рук. гр.	Рубцова		
Ст. инж.	Филипленко		
Инж.	Бова		

503-1-39.85 IX.019 СБ

Изделие закладное МН10

Стадия	Масса	Масштаб
РП	7,2	
Лист	Листов 1	

ГИПРОАВТОТРАНС Воронежский филиал

Копировал Вахн

Формат А4

Типовой проект 503-1-39.85 Альбом IX

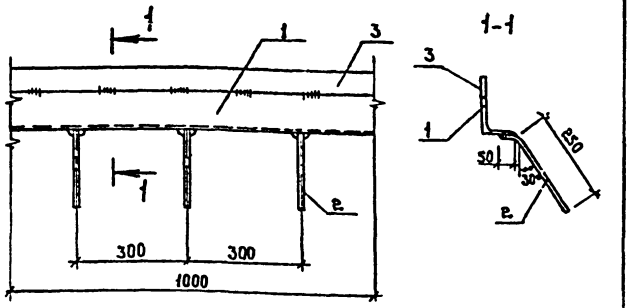

Формат	Зона	Поз.	Обозначение	Наименование	Кол.	Примечание
				Детали		Масса, кг
Бч		1		Уголок 100×100×8 ГОСТ 8510-72* / Ст3кп2 ГОСТ 380-71*		
				L = 1000	1	12,2
Бч		2		8А III ГОСТ 5781-82, L = 300	3	0,4
Бч		3		Полоса 8×60 ГОСТ 103-76 / Ст3кп2 ГОСТ 380-71*		
				L = 1000	1	3,8

ГИП	Коростелев			
Нач. отд	Шубаев			
Н. контр.	Кокорев			
Вед. констр	Бескровайный			
Рук. гр.	Рубцова			
Ст. инж.	Филипенко			
Арх.	Кокорина			

IX.020 СБ

Изделие закладное МН11

Стадия	Масса	Масштаб
РП	17,2	
Лист	Листов 1	

ГИПРОАВТОТРАНС Воронежский филиал

Копировал:

Формат А4

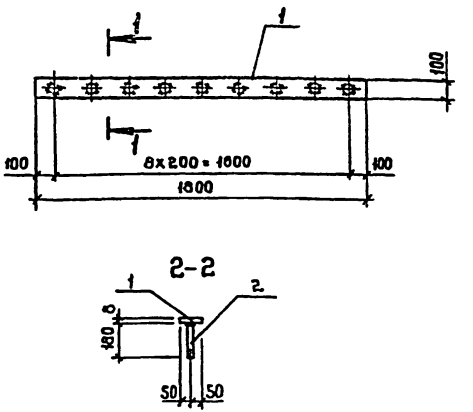

Формат	Зона	Поз.	Обозначение	Наименование	Кол.	Примечание
				Детали		Масса, кг
				Полоса 8×100 ГОСТ 103-76 / Ст3кп2 ГОСТ 380-71*		
Бч		1		L = 1800	1	11,3
Бч		2		8А I, ГОСТ 5781-82, h = 180	9	0,07

ГИП	Коростелев			
Нач. отд.	Шубаев			
Н. контр.	Кокорев			
Вед. констр	Бескровайный			
Рук. гр.	Рубцова			
Ст. инж.	Филипенко			
Инженер	Бова			

503-1-39.85 IX.021 СБ

Изделие закладное МН12

Стадия	Масса	Масштаб
РП	11,9	
Лист	Листов	

ГИПРОАВТОТРАНС Воронежский филиал

Копировал:

Формат А4

Инв. № подл. | Подпись и дата | Взам. инв. №

МН13

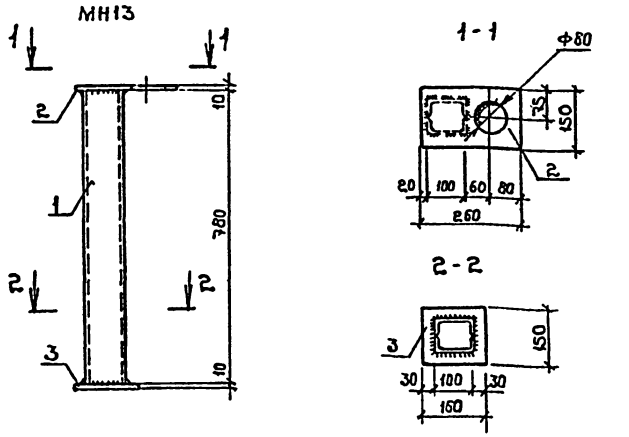

Формат	Зона	Поз.	Обозначение	Наименование	Кол.	Примечание
				Детали		Масса, кг
БЧ		1		Швеллер 10 ГОСТ 8240-72 / Ст3кп2 ГОСТ 380-71* ℓ=780	2	6,7
БЧ		2		Полоса 10×150 ГОСТ 103-76 / Ст3кп2 ГОСТ 380-71* ℓ=260	1	3,1
БЧ		3		Полоса 10×160 ГОСТ 103-76 / Ст3кп2 ГОСТ 380-71* ℓ=150	1	1,9

IX.022 СБ

ГИП	Коростелев	
Н.контр.	Кокорев	
Нач. отд.	Шувалев	
Ст. констр.	Бескоровайный	
Рук. гр.	Рубцова	
С.т. инж.	Полунина	
Инженер	Струкова	

Изделие закладное МН13

Стадия	Масса	Масштаб
РП	18,4	
Лист	Листов 1	

ГИПРОАВТОТРАНС Воронежский филиал

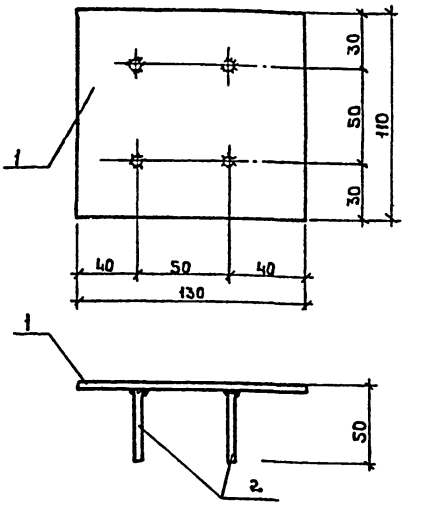

Формат	Зона	Поз.	Обозначение	Наименование	Кол.	Примечание
				Детали		Масса, кг
		1		Полоса 8×100 ГОСТ 103-76 / Ст3кп2 ГОСТ 535-79* ℓ=130	1	0,82
		2		12А-II ГОСТ 5781-82, ℓ=50	4	0,4

503-1-39.85 IX.023 СБ

ГИП	Коростелев	
Н контр.	Кокарев	
Нач. отд.	Шувалев	
Ст констр.	Бескоровайный	
Рук. гр.	Белоусова	
Инж.	Бедкина	

Изделие закладное МН22

Стадия	Масса	Масштаб
РП	1,42	
Лист	Листов 1	

ГИПРОАВТОТРАНС Воронежский филиал

Копировал:

Формат А4

Типовой проект 503-1-39.85 Альбом IX

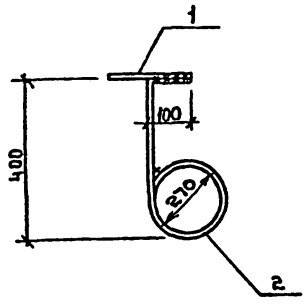

Формат	Зона	Поз.	Обозначение	Наименование	Кол.	Примечание
				Детали		Масса, кг
Б4		1		Полоса $\frac{6\times100\ ГОСТ\ 103\text{-}76\ \ell=200}{Ст3кп2\ ГОСТ\ 380\text{-}71^{**}}$	1	0.9
Б4		2		Круг $\frac{\Phi10\ ГОСТ\ 2590\text{-}71^{*}\ \ell=1200}{Ст3кп2\ ГОСТ\ 380\text{-}71^{**}}$	1	0,7

Инв.№ подл. | Подпись и дата | Взам.инв.№

IX.024 СБ

ГИП	Коростелев	Изделие закладное МН14	Стадия	Масса	Масштаб
Н.контр.	Кокорев		Р	0,15	
Нач.отд.	Шубаев		Лист	Листов 1
Гл.констр.	Бескоровайный		ГИПРОАВТОТРАНС Воронежский филиал	
Рук.гр.	Белоусова			
Инж.	Белкина			

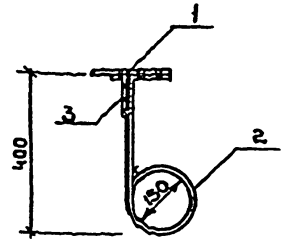

Формат	Зона	Поз.	Обозначение	Наименование	Кол.	Примечание
				Детали		Масса, кг
Б4		1		Полоса $\frac{10\times200\ ГОСТ\ 103\text{-}76\ \ell=200}{Ст3кп2\ ГОСТ\ 380\text{-}71^{**}}$	1	0,8
Б4		2		Круг $\frac{\Phi16\ ГОСТ\ 2590\text{-}71^{*}\ \ell=830}{Ст3кп2\ ГОСТ\ 380\text{-}71^{**}}$	1	1.3
Б4		3		Круг $\frac{\Phi16\ ГОСТ\ 2590\text{-}71^{*}\ \ell=150}{Ст3кп2\ ГОСТ\ 380\text{-}71^{**}}$	1	0,2

503-1-39.85 IX.025 СБ

ГИП	Коростелев	Изделие закладное МН15	Стадия	Масса	Масштаб
Н.контр.	Кокорев		Р	2.3	
Нач.отд.	Шубаев		Лист	Листов 1
Гл.констр.	Бескоровайный		ГИПРОАВТОТРАНС Воронежский филиал	
Рук.гр.	Белоусова			
Инж.	Белкина			

Копировал

Формат А4

Формат	Зона	Поз.	Обозначение	Наименование	Кол.	Примеч.
				Документация		
				Сборочный чертеж		
				Пояснительная записка		
			Переменные данные	для исполнения		
			IX.026-00			МН18
				Детали		
		1		Двутавр 20Б2 ТУ14-2-24-72 ℓ=220 / ВСт3пс6-1 ТУ14-1-3023-80	1	4,6 кг
		2		Полоса 10×200 ГОСТ 19903-74 ℓ=220 / ВСт3кп2 ГОСТ 380-71*	1	3,5 кг
			IX.026-01			МН19
		1		Детали		
		2		Двутавр 20Б2 ТУ14-2-24-72 ℓ=120 / ВСт3пс6-1 ТУ14-1-3023-80	1	2,5 кг
				Полоса 10×200 ГОСТ 10903-74 ℓ=220 / ВСт3кп2 ГОСТ 380-71*	1	3,5
		3	IX.026-02			МН20
				Детали		
				Полоса 10×150 ГОСТ 19903-74 ℓ=570 / ВСт3кп2 ГОСТ 380-71*	1	6,7 кг
			IX.026-03			МН21
				Детали		
		4		Полоса 20×200 ГОСТ 19903-74 ℓ=800 / ВСт3кп2 ГОСТ 380-71*	1	12,6 кг

ГИП	Коростелев		IX.026	
Нач. отд.	Шувалев			
Н. контр.	Конорев			
Гл. констр.	Бескровайный		Изделия закладные МН18 ÷ МН21	Стадия: РП; Лист: ; Листов: 1
Рук. гр.	Колчев			Гипроавтотранс, Воронежский филиал

Формат А4

Рис. 1

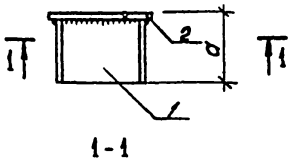

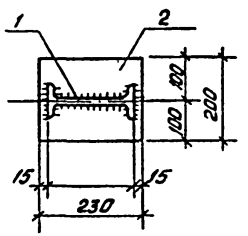

Рис. 2

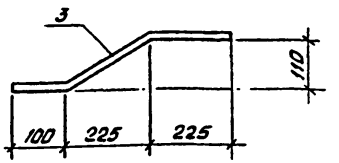

Рис. 3

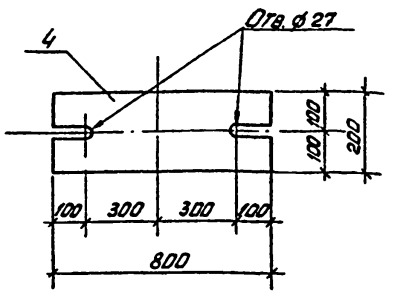

Обозначение исполнения	Поз.	Марка	а	Масса, кг
IX.026-00	1	МН18	230	8,1
-01	1	МН19	130	6,0
-02	2	МН20	—	6,7
-03	3	МН21	—	12,6

ГИП	Коростелев		503-1-39.85 IX.026 СБ	
Нач. отд.	Шувалев			
Н. контр.	Конорев			
Гл. констр.	Бескровайный		Изделия закладные МН18 ÷ МН21	Стадия: РП; Масса: ; Масштаб: См. табл.
Рук. гр.	Колчев			Лист: ; Листов: 1
				Гипроавтотранс, Воронежский филиал

Копировал

Формат А4

Типовой проект 503-1-39.85 Альбом IX

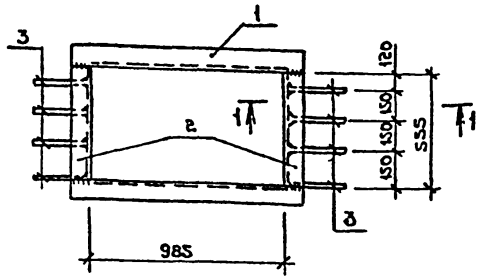

1-1

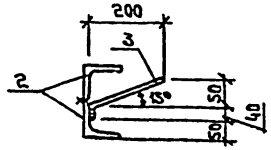

Формат	Зона	Поз.	Обозначение	Наименование	Кол.	Примечание
				Детали		Масса, кг
				Уголок Б-90×90×6 ГОСТ 8509-72* / ВСт3пс6-1ТУ14-1-3023-80		
Б4		1		L = 1165	4	9,7
Б4		2		L = 555	4	4,6
Б4		3		6АI ГОСТ 5781-82 L = 290	6	0,07

ГИП	Коростелев		
Нач. отд.	Шуваев		
Н. контр	Кокорев		
Гл. констр	Бескоровайный		
Рук. гр	Рубцова		
Ст. инж	Полунина		

IX.027 СБ

Изделие закладное МН23

Стадия	Масса	Масштаб
РП	57.8	
Лист	Листов 1	

ГИПРОАВТОТРАНС Воронежский филиал

Инв. № подл. | Подпись и дата | Взам. инв. №

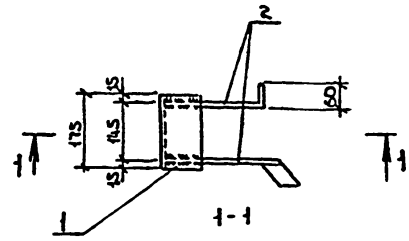

1-1

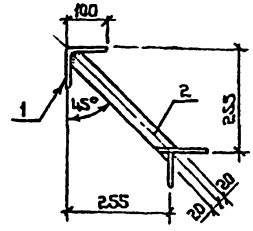

Формат	Зона	Поз.	Обозначение	Наименование	Кол.	Примечание
				Детали		Масса, кг
Б4		1		Уголок Б-100×100×8 ГОСТ 8509-72* / ВСт3пс6-1ТУ14-1-3023-80 ℓ=175	1	2,6
Б4		2		Полоса 5×40 ГОСТ 103-76 / ВСт3кп2 ГОСТ 380-71* ℓ=450	2	0,7

ГИП	Коростелев		
Н. контр.	Кокорев		
Нач. отд.	Шуваев		
Гл. констр	Бескоровайный		
Рук. гр.	Рубцова		
Ст. инж	Полунина		
Инженер	Струкова		

503-1-39.85 IX.028СБ

Изделие закладное МН 24

Стадия	Лист	Листов
РП	4,0	

ГИПРОАВТОТРАНС Воронежский филиал

Копировал: [signature]

Формат А4

Типовой проект 503-1-39.85 Альбом IX

Инв.№ подл. | Подпись и дата | Взам.инв.№

ИМ1

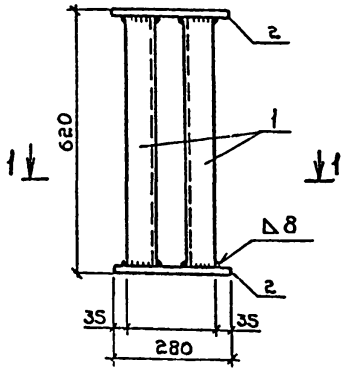

1-1

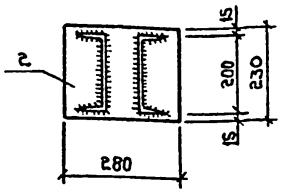

Формат	Зона	Поз.	Обозначение	Наименование	Кол.	Примечание
				Детали		Масса, кг
Б4		1		Швеллер 20 ГОСТ 8240-72 / ВСт3пс6 ТУ14-1-3023-80		
				ℓ = 604	2	11,1
Б4		2		Полоса 8×230 ГОСТ 19904-74 / ВСт3кп2-1 ТУ14-1-3023-80		
				ℓ = 280	2	4,5

ГИП	Коростелев		IX.029 СБ	
Н.контр.	Кокорев		Изделие металлическое ИМ1	Стадия: РП; Масса: 31,2; Масштаб:
Нач.отд.	Шубаев			Лист; Листов 1
Гл.констр.	Бескоровайный			ГИПРОАВТОТРАНС Воронежский филиал
Рук.гр.	Рубцова			
Ст.инж.	Зелкина			

ИМ2

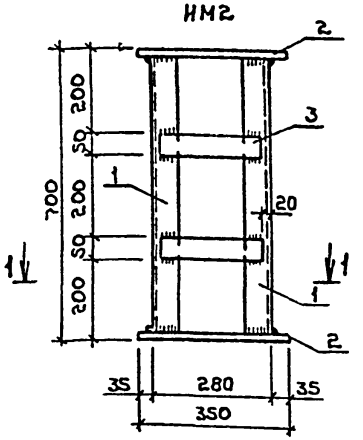

1-1

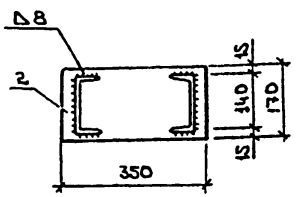

Формат	Зона	Поз.	Обозначение	Наименование	Кол.	Примечание
				Детали		Масса, кг
Б4		1		Швеллер 14 ГОСТ 8240-72 / ВСт6пс ТУ14-1-3023-80		
				ℓ = 684	2	8,4
Б4		2		Полоса 8×170 ГОСТ 19904-74 / ВСт3кп2-1 ТУ14-1-3023-80		
				ℓ = 350	2	3,7
Б4		3		Полоса 8×50 ГОСТ 103-76 / ВСт3кп2-1 ТУ14-1-3023-80		
				ℓ = 240	4	0,7

ГИП	Коростелев		503-1-39.85	IX.030СБ
Н.контр.	Кокорев		Изделие металлическое ИМ2	Стадия: РП; Масса: 27,0; Масштаб:
Нач.отд.	Шубаев			Лист; Листов 1
Гл.констр.	Бескоровайный			ГИПРОАВТОТРАНС Воронежский филиал
Рук.гр.	Рубцова			
Ст.инж.	Зелкина			

Копировал

Формат А3

Типовой проект 503-1-39.85 Альбом IX

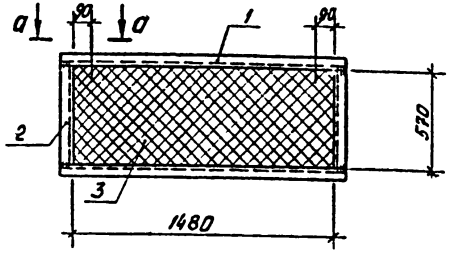

а-а

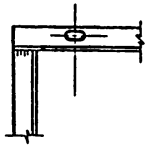

Формат	Зона	Поз.	Обозначение	Наименование	Кол.	Примечание
				Детали		масса, кг
				Уголок 50×50×5 ГОСТ 8509-72* / ВСт3кп2 ГОСТ 380-71*		
БЧ		1		ℓ=1580	2	6,0
БЧ		2		ℓ=570	2	2,2
БЧ		3		Сетка №20×1,6 ГОСТ 5336-67*	1	1,4
				F=0,83		

IX.031 СБ

ГИП	Коростелев		
Нач. отд	Шувалев		
Н. контр.	Кокорев		
Гл. констр.	Бескопыльный		
Рук. гр.	Рубцова		
Ст. инж.	Филипленко		
Арх.	Кокорина		

Решетка РШ1

Стадия	Масса	Масштаб
РП	17,8	
Лист	Листов	

ГИПРОАВТОТРАНС Воронежский филиал

Инв. № подл. | Подпись и дата | Взам. инв. №

Копировал

Формат А4

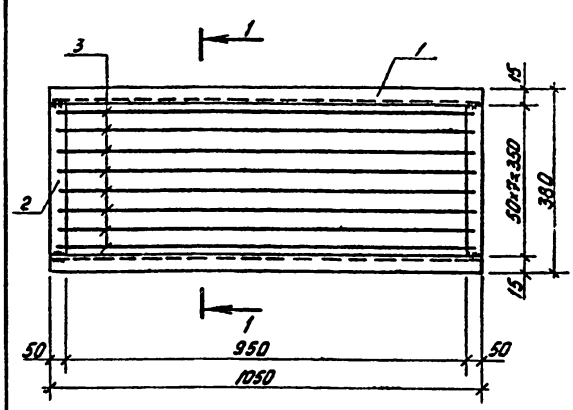

Формат	Зона	Поз.	Обозначение	Наименование	Кол.	Примечание
				Детали		масса, кг
				Уголок 50×50×5 ГОСТ 8509-72* / ВСт3кп2 ГОСТ 380-71*		
БЧ		1		ℓ=1050	2	3,9
				Полоса 22×50 ГОСТ 103-76 / ВСт3кп2 ГОСТ 380-71*		
БЧ		2		ℓ=380	2	3,3
БЧ		3		Круг В22 ГОСТ 2590-71* / ВСт3кп2 ГОСТ 380-71* ℓ=1030	8	3,0

503-1-39.85 IX.032 СБ

ГИП	Коростелев		
Нач. отд	Шувалев		
Н. контр.	Кокорев		
Гл. констр.	Бескопыльный		
Рук. гр.	Рубцова		
Ст. инж.	Филипленко		
Арх.	Кокорина		

Решетка РШ2

Стадия	Масса	Масштаб
РП	38,4	
Лист	Листов	

ГИПРОАВТОТРАНС Воронежский филиал

Копировал

Формат А4

Альбом IX

503-1-39.85

Типовой проект

Формат	Зона	Поз.	Обозначение	Наименование	Кол.	Примечание
						Масса кг
				Документация		
			IX.033 СБ	Сборочный чертеж		
			IX.ПЗ	Пояснительная записка		
			Переменные данные	Для исполнений		
			IX.033-00			РШ3
				Детали		
				Швеллер 10 ГОСТ 8240-72 / ВСт3кп2 ГОСТ 380-71*		
Б.Ч.		1		ℓ=1380	2	11,9
Б.Ч.		2		8А I ГОСТ 5781-82 ℓ=390	49	0,2
			IX.033-01			РШ4
				Детали		
				Швеллер 10 ГОСТ 8240-72 / ВСт3кп2 ГОСТ 380-71*		
Б.Ч.		1		ℓ=1380	2	11,9
Б.Ч.		2		8А I ГОСТ 5781-82 ℓ=390	49	0,2
				Лист 0,5х130 ГОСТ 7118-78		
				ℓ=130	1	0,07
Б.Ч.		3		Труба 80х4,0 ГОСТ 8732-78* / 10 ГОСТ 8731-74*	1	2,5
Б.Ч.		4				
				ℓ=130		

Инв. № подл. | Подпись и дата | Взам. инв. №

ГИП	Коростелев		IX 033
Нач. отд.	Шувалов		
Н. контр.	Кожова		
Гл. констр.	Бескровный		
Рук. гр.	Рубцова		Решетки РШ3, РШ4
Ст. инж.	Филиппенко		Стадия: РП; Лист; Листов: 1
Инж.	Боева		ГИПРОАВТОТРАНС Воронежский филиал

Формат А4

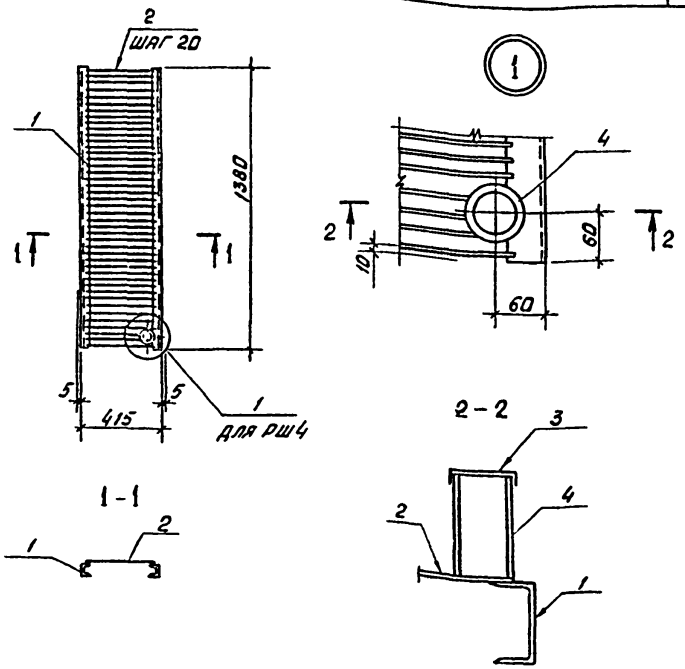

Обозначение исполнения	Марка изделия	Масса, кг
IX.033 -00	РШ3	33,6
-01	РШ4	36,2

ГИП	Коростелев		503-1-39.85 IX.033 СБ
Нач. отд.	Шувалов		
Н. контр.	Кожова		
Гл. констр.	Бескровный		Решетки РШ3, РШ4.
Рук. гр.	Рубцова		Стадия: РП; Масса: см. табл.; Масштаб:
Ст. инж.	Филиппенко		Лист; Листов 1
Инж.	Боева		ГИПРОАВТОТРАНС Воронежский филиал

Копировал

Формат А4

Типовой проект 503-1-39.85 Альбом IX

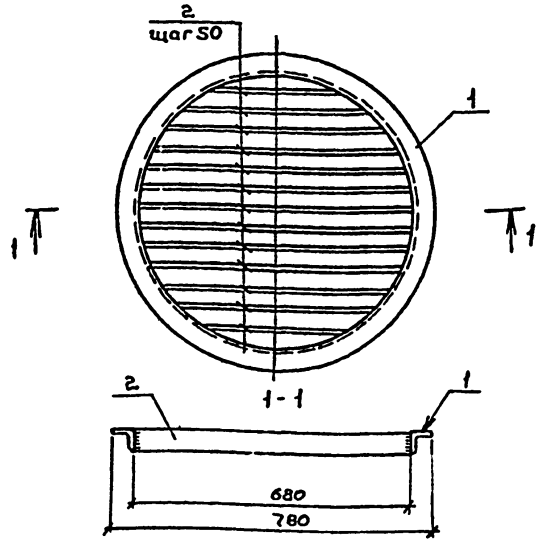

Формат	Зона	Поз.	Обозначение	Наименование	Кол.	Примечание
				Детали		
						Масса, кг
Б4		1		Уголок $\frac{50\times50\times5\ ГОСТ\ 8509-72}{ВСт3кп2\ ГОСТ\ 380-71^*}$		
				$\ell = 2450$	1	9.2
Б4		2		Полоса $\frac{10\times50\ ГОСТ\ 103-76}{ВСт3кп2\ ГОСТ\ 380-71^*}$		
				$\ell_{общ.} = 7500$	1	29,6

IX.034 СБ

Решетка РШ5

Стадия	Масса	Масштаб
РП	38.8	
Лист	Листов 1	

ГИПРОАВТОТРАНС
Воронежский филиал

ГИП	Коростелев	
Нач.отд.	Шубаев	
Н.контр.	Кокорев	
Гл.констр.	Бескоровайный	
Рук.гр.	Рубцова	
Ст.инж.	Филипченко	

Инв.№подл. | Подпись и дата | Взам.инв.№

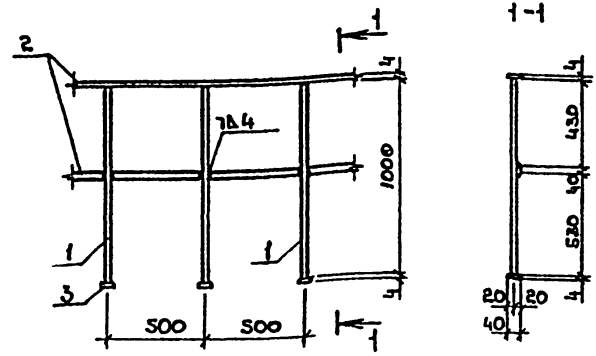

Формат	Зона	Поз.	Обозначение	Наименование	Кол.	Примечание
				Детали		
Б4		1		Круг $\frac{\text{Ø}22\ ГОСТ\ 2590-71^*}{ВСт3кп2\ ГОСТ\ 380-71^*}$ $\ell=1000$	3	3,0
Б4		2		Полоса $\frac{4\times40\ ГОСТ\ 103-76}{ВСт3кп2\ ГОСТ\ 380-71^*}$ $\ell=1000$	2	1.3
Б4		3		Полоса $\frac{4\times40\ ГОСТ\ 103-76}{ВСт3кп2\ ГОСТ\ 380-71^*}$ $\ell=40$	3	0,1

503-1-39.85 IX.035 СБ

Ограждение ОГ1

Стадия	Масса	Масштаб
РП	11.9	
Лист	Листов 1	

ГИПРОАВТОТРАНС
Воронежский филиал

ГИП	Коростелев	
Нач.отд.	Шубаев	
Н.контр.	Кокорев	
Гл.констр.	Бескоровайный	
Рук.гр.	Рубцова	
Ст.инж.	Филипченко	

Копировал: Ильф

Формат А4

Альбом IX

503-1-39.85

Типовой проект

Формат	Зона	Поз.	Обозначение	Наименование	Кол	Примечание
				Документация		
4			IX.036 СБ	Сборочный чертеж		
3			IX, ПЗ	Пояснительная записка		
			Переменные данные	для исполнений		
			IX.036-00			Щ1
				Детали		
БЧ		1		Лист ромб. К-ПУ-4,0×1190 ВСт3кп2 ГОСТ 380-71* L=1080 F=1,29м²	1	43,2
БЧ		2		Полоса 4×40 ГОСТ 103-76 / ВСт3кп2 ГОСТ 380-71* L=1088	3	1,4
			IX.036-01			Щ2
				Детали		
БЧ		3		Лист ромб. К-ПУ-4,0×1080 ВСт3кп2 ГОСТ 380-71* L=1380 F=1,49м²	1	49,9
БЧ		4		Полоса 4×40 ГОСТ 103-76 / ВСт3кп2 ГОСТ 380-71* L=1380	3	1,7
			IX.036-02			Щ3
				Детали		
БЧ		5		Лист ромб. К-ПУ-4,0×1310 ВСт-3кп2 ГОСТ 380-71* L=1590 F=2,08м²	1	69,7
БЧ		6		Полоса 4×40 ГОСТ 103-76 / ВСт3кп2 ГОСТ 380-71* L=1590	3	2,0

ГИП	Коростелев		IX.036
Нач. отд.	Шубаев		
Н. контр.	Какарев		
Гл. констр.	Бескоровайный		Щиты Щ1, Щ2, Щ3
Рук. гр.	Рубцова		Стадия: РП; Лист: 1; Листов: 2
Ст. инж.	Филиппенко		ГИПРОАВТОТРАНС Воронежский филиал
Инженер	Струкова		

Подпись и дата | Инв. № подл. | Взам. инв. №

Копировал: | Формат А4

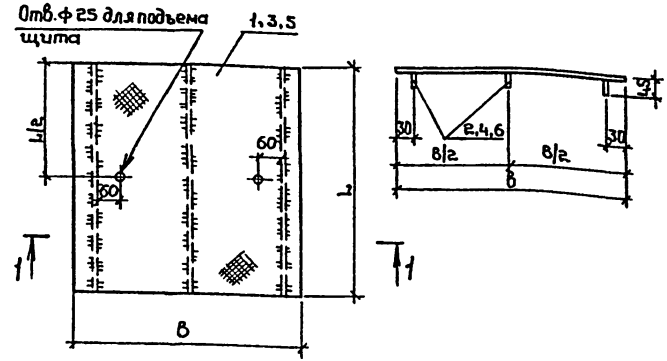

Обозначение	Марка изделия	B, мм	L, мм	Масса, кг
IX.036-00	Щ1	1190	1080	47,4
-01	Щ2	1080	1380	55,0
-02	Щ3	1310	1590	75,7

ГИП	Коростелев		503-1-39.85 IX.036 СБ
Нач. отд	Шубаев		
Н. контр.	Какарев		
Гл. констр.	Бескоровайный		Щиты Щ1, Щ2, Щ3
Рук. гр.	Рубцова		Стадия: РП; Масса: см. табл.; Масштаб:
Ст. инж.	Филиппенко		Листов: 2
Инженер	Струкова		ГИПРОАВТОТРАНС Воронежский филиал

Копировал: | Формат А4

Типовой проект 503-1-39.85 Альбом VII

Формат	Зона	Поз.	Обозначение	Наименование	Кол.	Примечан.
				Документация		
4			СБ	Сборочный чертеж		
3			ПЗ	Пояснительная записка		
			IX.037 СБ			Щ4
				Детали		масса кг
				Швеллер 12 ГОСТ 8240-72 / Вст3кп2 ГОСТ 380-71*		
БЧ		1		L=1890	2	19,7
БЧ		2		L=1060	2	11,0
				Уголок 100×100×8 ГОСТ 8509-72* / Вст3сп5-1 ТУ 14-1-3023-80*		
БЧ		3		L=610	1	0,7
БЧ		4		Полоса 8×80 ГОСТ 103-76 / Вст3кп2 ГОСТ 380-71* L=80	2	0,4
				Лист ромб. К-ПУ-6,0×1170 Вст3кп2 ГОСТ 380-71*	1	
БЧ		5		L=1900 F=2,2м²		110,2
БЧ		6		12А I ГОСТ 57381-82 L=650	2	0,6
БЧ		7		L=200	4	0,2
				Полоса 8×120 ГОСТ 103-76 / Вст3кп2 ГОСТ 380-71*		
БЧ		8		L=1890	1	14,5
БЧ		9		L=1060	2	8,0

Инв. № подл. | Подпись и дата | Взам. инв. №

ГИП	Коростелев		IX.037
Нач. отд.	Шубаев		
Н. констр.	Кокорев		
Гл. констр.	Бескоровайный		Щит Щ4
Рук. гр.	Рузцова		Стадия: РП; Лист; Листов: 1
Ст. инж.	Филипенко		Гипроавтотранс, Воронежский филиал
Ст. инж.	Полунина		

Копировал Вахе Формат А4

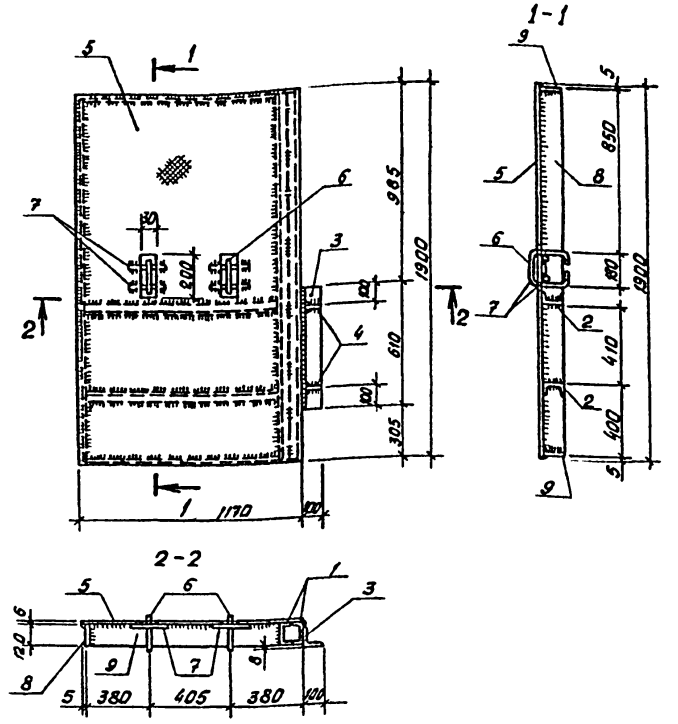

503-1-39.85 IX.037 СБ

ГИП	Коростелев		Щит Щ4
Нач. отд.	Шубаев		Стадия: РП; Масса: 191,2; Масштаб
Н. констр.	Кокорев		Лист; Листов 1
Гл. констр.	Бескоровайный		Гипроавтотранс, Воронежский филиал
Рук. гр.	Рузцова		
Ст. инж.	Филипенко		
Ст. инж.	Полунина		

Копировал Вахе Формат А4

Альбом 17

503-1-39.85

Типовой проект

Формат	Зона	Поз.	Обозначение	Наименование	Кол.	Примечание
				Документация		
А4			IX.038 СБ	Сборочный чертеж		
А3			IX. ПЗ	Пояснительная записка		
			Переменные данные	для исполнений		
			IX.038-00			Щ5
				Детали		масса кг
				Полоса 8×120 ГОСТ 103-76 / Ст3кп2 ГОСТ 380-71*		
Б4		1		L=1050	2	7,9
Б4		2		L=395	2	3,0
Б4		3		Лист рамб. К-ПУ-6,0×405 Ст3кп2 ГОСТ 380-71* L=1090 F=0,44 м²	1	22,0
			IX.038-01			Щ6
				Детали		
				Полоса 8×120 ГОСТ 103-76 / Ст3кп2 ГОСТ 380-71*		
Б4		1		L=1050	2	7,9
Б4		2		L=690	2	5,2
Б4		3		Лист рамб. К-ПУ-6,0×700 Ст3кп2 ГОСТ 380-71* L=1870 F=0,75 м²	1	38,1

Инв. № подл. | Подпись и дата | Взам. инв. №

ГИП	Коростелев		IX.038
Нач. отд.	Шувалев		
Н. контр.	Кокорев		
Гл. констр.	Бескоровайный		Щиты Щ5, Щ6
Рук. гр.	Рубцова		Стадия: РП; Лист: ; Листов: 1
Ст. инж.	Филипенко		ГИПРОАВТОТРАНС
Ст. инж.	Полунина		Воронежский филиал

Формат А4

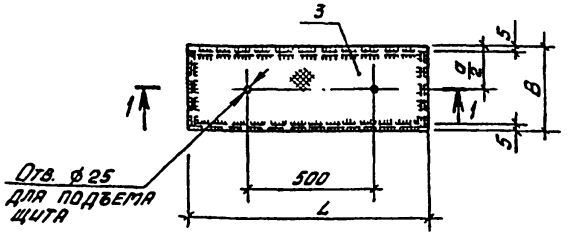

1-1

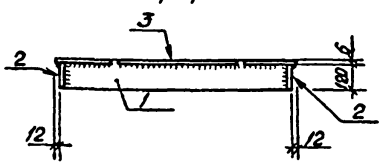

Обозначение исполнения	Марка изделия	B мм	L мм	Масса, кг
IX.038-00	Щ5	405	1090	43,8
-01	Щ6	700	1870	64,3

			503-1-39.85 IX.038 СБ
ГИП	Коростелев		
Нач. отд.	Шувалев		Щиты Щ5, Щ6
Н. контр.	Кокорев		Стадия: РП; Масса: см. табл.; Масштаб:
Гл. констр.	Бескоровайный		Лист; Листов 1
Рук. гр.	Рубцова		ГИПРОАВТОТРАНС
Ст. инж.	Филипенко		Воронежский филиал
Ст. инж.	Полунина		

Калиров.Л

Формат А4

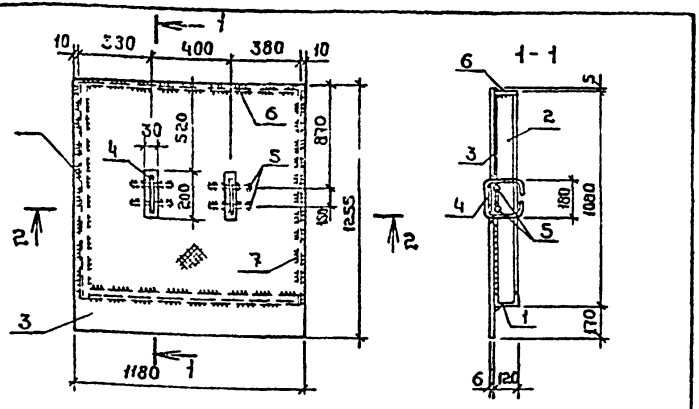

Формат	Зона	Поз.	Обозначение	Наименование	Кол.	Примечание
				Детали		Масса 1 кг
				Швеллер 12 ГОСТ 8240-72 / ВСт3кп2 ГОСТ 380-71* L = 1150	1	12,1
БЧ	1			L = 1080	1	11,2
БЧ	2			Лист ромб. К-ПУ-6,0× 1170 ВСт3кп2 ГОСТ 380-71* L = 1255 Г = 1,5 м²	1	75,2
БЧ	3			12А I ГОСТ 5781-82 L = 650	2	0,6
БЧ	4			L = 200	4	0,2
БЧ	5			Полоса 8×120 ГОСТ 103-76 / ВСт3кп2 ГОСТ 380-71*		
БЧ	6			L = 1150	1	8,7
БЧ	7			L = 1067	1	8,1

Инв.№ подл. | Подпись и дата | Взам.инв.№

IX.039 СБ

ГИП	Коростелев		Щит Щ7	Стадия	Масса	Масштаб
Нач.отд.	Шуваев			РП	117,2	
Н.контр.	Какорев			Лист	Листов 1
Гл.констр.	Бескоровайный			ГИПРОАВТОТРАНС Воронежский филиал	
Рук.гр.	Рубцова				
Ст.инж.	Филиппенко				
Ст.инж.	Полунина				

Копировал: Формат А4

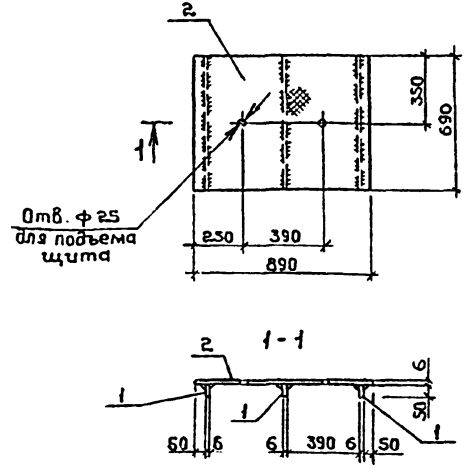

Формат	Зона	Поз.	Обозначение	Наименование	Кол.	Примечание
				Детали		Масса кг
				Полоса 6×50 ГОСТ 103-76 / ВСт3кп2 ГОСТ 380-71*		
БЧ	1			L = 690	2	1,6
БЧ	2			Лист ромб. К-ПУ-6,0× 690 ВСт3кп2 ГОСТ 380-71* L = 890 F = 0,6 м²	1	30,6

503-1-39.85 IX.040 СБ

ГИП	Коростелев		Щит Щ8	Стадия	Масса	Масштаб
Нач.отд.	Шуваев			РП	33,6	
Н.контр.	Какорев			Лист	Листов 1
Гл.констр.	Бескоровайный			ГИПРОАВТОТРАНС Воронежский филиал	
Рук.гр.	Рубцова				
Ст.инж.	Филиппенко				
Ст.инж.	Полунина				

Копировал: Формат А4

Типовой проект 503-1-39.85 Альбом IX

Формат	Зона	поз.	Обозначение	Наименование	Кол.	Примечание
				Документация		Масса, кг
4			IX.041 СВ	Сборочный чертеж		
3			IX. ПЗ	Пояснительная записка		
			Переменные данные	для исполнений		
			IX. 041-00	Детали		Щ12
БЧ		1		Лист ромб. К-ПУ-4,0×680 В Ст3кп2 ГОСТ 380-71* L = 770 F = 0,52 м²	1	13,5
БЧ		2		Полоса 4×40 ГОСТ 103-76 / В Ст3кп2 ГОСТ 380-71* L=1260	2	1,6
БЧ		3		Уголок 50×50×5 ГОСТ 8509-72 / В Ст3кп2 ГОСТ 380-71* L=770	2	2,9
			IX.041-01	Детали:		Щ13
БЧ		4		Лист ромб. К-ПУ-4,0×680 В Ст3кп2 ГОСТ 380-71* L = 1080 F = 0,73 м²	1	24,5
БЧ		5		Полоса 4×40 ГОСТ 103-76 / В Ст3кп2 ГОСТ 380-71* L=580	3	0,73
БЧ		6		Уголок 50×50×5 ГОСТ 8509-72 / В Ст3кп2 ГОСТ 380-71* L=1020	2	4,07

ГИП	Коростелев	
Нач. отд	Шувалов	
Н. контр.	Кохорев	
Гл. констр	Бескоровайный	
Рук. гр.	Рубцова	
Ст. инж.	Филипенко	
Инженер	Мещерякова	

IX. 041

Щиты Щ12, Щ13

Стадия	Лист	Листов
РП		1

ГИПРОАВТОТРАНС
Воронежский филиал

Инв. № подл. | Подпись и дата | Взам. инв. №

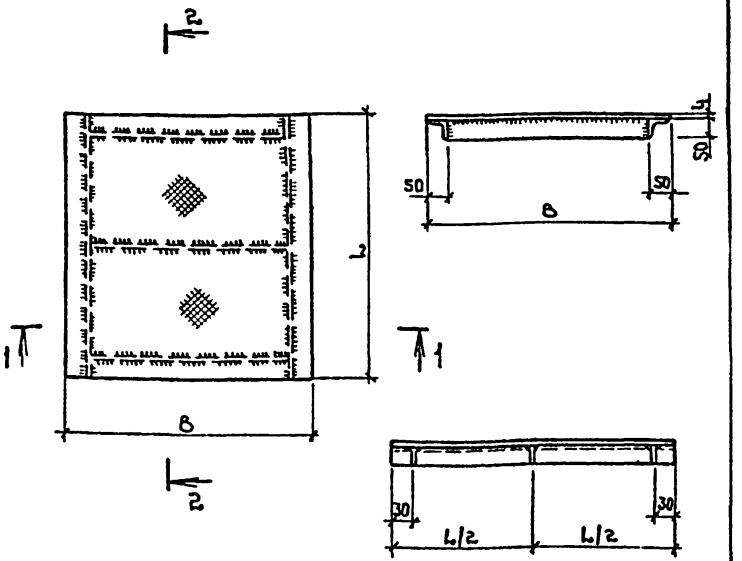

Обозначение исполнения	Марка изделия	B, мм	L, мм	Масса, кг
IX. 041-00	Щ12	680	770	26,5
- 01	Щ13	680	1080	34,8

503-1-39.85 IX.041СБ

ГИП	Коростелев	
Нач. отд.	Шувалов	
Н. контр.	Кохорев	
Гл. конст.	Бескоровайный	
Рук. гр.	Рубцова	
Ст. инж.	Филипенко	
Инженер	Мещерякова	

Щиты Щ12, Щ13

Стадия	Масса	Масштаб
РП	см. табл	
Лист	Листов 1	

ГИПРОАВТОТРАНС
Воронежский филиал

Копировал:

Формат А4

Альбом IX

Типовой проект 503-1-39.85

Формат	Зона	Поз.	Обозначение	Наименование	Кол.	Примечание
				Документация		
4			IX.042 СБ	Сборочный чертеж		
3			IX.ПЗ	Пояснительная записка		
			Переменные данные для исполнений			
			IX.042-00			Щ14
				Детали:		
БЧ		1		Лист ромб. К-ПУ-4,0×1080 ВСт3кп2 ГОСТ380-71* L=910 F=0,98 м²	1	32,8
БЧ		2		Полоса $\frac{4\times40\ ГОСТ103-76}{ВСт3кп2\ ГОСТ380-71}$ L=1080	3	1,4
			IX.042-01			Щ15
				Детали		
БЧ		3		Лист ромб. К-ПУ-4,0×950 ВСт3кп2 ГОСТ380-71* L=1080 F=1,07 м²	1	34,3
БЧ		2		Полоса $\frac{4\times40\ ГОСТ103-76}{ВСт3кп2\ ГОСТ380-71}$ L=1080	3	1,4
			IX.042-02			Щ18
				Детали:		
БЧ		4		Лист ромб. К-ПУ-4,0×780 ВСт3кп2 ГОСТ380-71* L=780 F=0,61 м²	1	20,32
БЧ		5		Полоса $\frac{4\times40\ ГОСТ103-76}{ВСт3кп2\ ГОСТ380-71}$ L=780	3	0,98

Взам. инв. № | Подпись и дата | Инв. № подл.

ГИП	Коростелев	
Нач. отд.	Шуваев	
Н. контр.	Кокорев	
Гл. констр.	Бескоровайный	
Рук. гр.	Рубцова	
Ст. инж.	Филиппенко	
Инженер	Мещерякова	

IX.042

Щиты Щ14, Щ15, Щ18

Стадия	Лист	Листов
РП		1

ГИПРОАВТОТРАНС Воронежский филиал

Формат А4

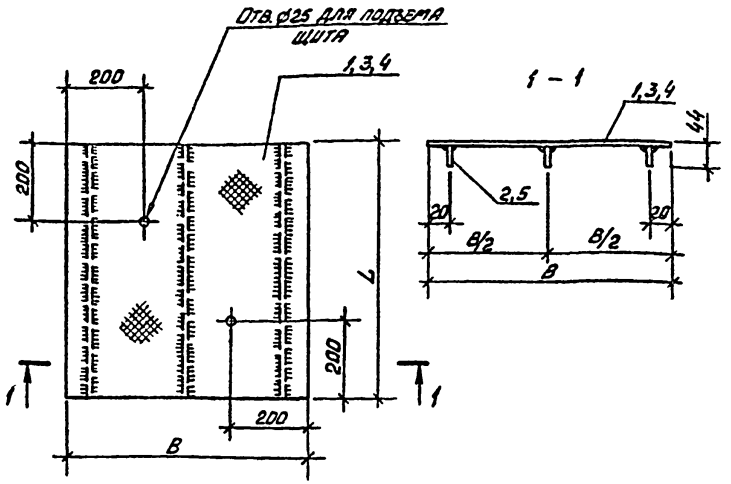

Обозначение исполнения	Марка изделия	B, мм	L, мм	Масса, кг
IX.042-00	Щ14	910	1080	37,0
-01	Щ15	950	1080	38,4
-02	Щ18	780	780	23,2

ГИП	Коростелев	
Нач. отд.	Шуваев	
Н. контр.	Кокорев	
Гл. констр.	Бескоровайный	
Рук. гр.	Рубцова	
Ст. инж.	Филиппенко	
Инженер	Мещерякова	

503-1-39.85 IX.042 СБ

Щиты Щ14, Щ15, Щ18

Стадия	Масса	Масштаб
РП	См. таблиц.	

Лист | Листов 1

ГИПРОАВТОТРАНС Воронежский филиал

Копировал

Формат А4

Типовой проект 503-1-39.85 Альбом IX

Формат	Зона	Поз.	Обозначение	Наименование	Кол.	Примечание
				Документация		Масса, кг
4			IX. 043 СБ	Сборочный чертеж		
3			IX ПЗ	Пояснительная записка		
				Переменные данные для исполнений		
			IX.043-00			Щ9
				Детали		
БЧ		1		Лист ромб. К-ПУ-4,0×550 / 8 Ст3кп2 ГОСТ 380-71* / L=880 F=0,48м²	1	16,2
БЧ		2		Полоса 4×40 ГОСТ 103-76 / 8 Ст3кп2 ГОСТ 380-71* / L=880	2	1,1
			IX.043-01			Щ10
				Детали		
БЧ		3		Лист ромб. К-ПУ-4,0×700 / 8 Ст3кп2 ГОСТ 380-71* / L=680 F=0,48м²	1	16,8
БЧ		4		Полоса 4×40 ГОСТ 103-76 / 8 Ст3кп2 ГОСТ 380-71* / ℓ=680	2	0,86
			IX.043-02			Щ11
				Детали		
БЧ		5		Лист ромб. К-ПУ-4,0×700 / 8 Ст3кп2 ГОСТ 380-71* / L=980 F=0,69м²	1	22,9
БЧ		6		Полоса 4×40 ГОСТ 103-76 / 8 Ст3кп2 ГОСТ 380-71* / ℓ=980	2	1,2
			IX.043-03			Щ16
				Детали		
БЧ		7		Лист ромб. К-ПУ-4,0×800 / 8 Ст3кп2 380-71* / L=680 F=0,54	1	26,2
БЧ		6		Полоса 4×40 ГОСТ 103-76 ℓ=980 / 8 Ст3кп2 ГОСТ 380-71*	2	1,2
			IX.043-04			Щ17
				Детали		
БЧ		8		Лист ромб. К-ПУ-4,0×850 / 8 Ст3кп2 ГОСТ 380-71* / L=780 F=0,66	1	22,04
БЧ		9		Полоса 4×40 ГОСТ 103-76 / 8 Ст3кп2 ГОСТ 380-71* / ℓ=780	2	0,98

ГИП	Коростелев		IX.043
Нач. отд	Шубаев		
Н. контр.	Кокорев		
Гл. констр.	Бескровайный		
Рук. гр.	Рубцова		
Ст. инж.	Филиппенко		
Техник	Мещерякова		

Щиты Щ9 ÷ Щ11, Щ16, Щ17

Стадия	Лист	Листов
РП		1

ГИПРОАВТОТРАНС Воронежский филиал

Подпись и дата | Взам. инв. №

Инв. № подл.

1 - 1

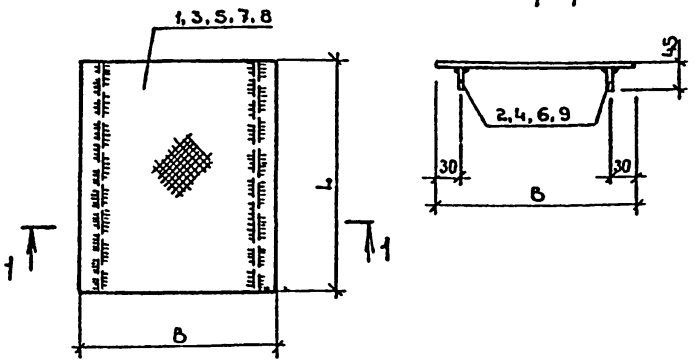

Обозначение исполнения	Марка изделия	B, мм	L, мм	Масса, кг
IX.043-00	Щ9	550	880	18,4
-01	Щ10	700	680	17,9
-02	Щ11	700	980	25,4
-03	Щ16	800	980	28,7
-04	Щ17	850	780	24,0

503-1-39.85 IX.043 СБ

ГИП	Коростелев		
Нач. отд	Шубаев		
Н. контр.	Кокорев		
Гл. констр.	Бескровайный		
Рук. гр.	Рубцова		
Ст. инж.	Филиппенко		
Техник	Мещерякова		

Щиты Щ9 ÷ Щ11, Щ16, Щ17

Стадия	Масса	Масштаб
РП	см. табл.	
Лист	Листов 1	

ГИПРОАВТОТРАНС Воронежский филиал

Колировал

Формат А4

Альбом IX

503-1-39.85

Типовой проект

Формат	Зона	Поз.	Обозначение	Наименование	Кол.	Примечание
				Документация		
			Т.П -IX-044 СБ	Сборочный чертеж		
			Т.П -IX-ПЗ	Пояснительная записка		
				Детали		
				Асбестоцементный лист ГОСТ18124-75* ЛП-П-1,65хД82-В	2	
Б.Ч		1				
				Брусок 50×100 ГОСТ8486-66**		
Б.Ч		2		ℓ=720	2	
Б.Ч		3		ℓ=1650	2	
				Материалы		
				Минераловатная плита ГОСТ 9573-82 П100-1000.500.40		0,09 м³

ГИП	Коростелев		IX 044
Н.контр.	Кокорев		
Нач.отд.	Шувалев		
Гл.констр.	Щеголев		Щит ИД-1
Рук.гр.	Сокольцов		Стадия: РП; Лист: ; Листов: 1
Ст.техн.	Запорина		ГИПРОАВТОТРАНС Воронежский филиал

Копировал Вал

Формат А4

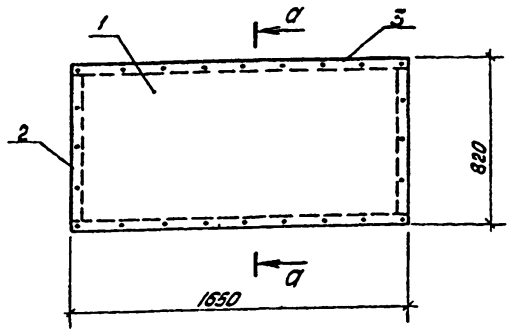

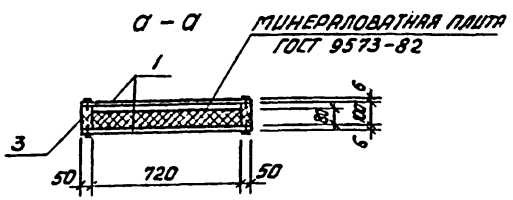

503-1-39.85 IX.044 СБ

ГИП	Коростелев		Щит ИД-1
Н.контр.	Кокорев		Стадия: РП; Масса: 55; Масштаб:
Нач.отд.	Шувалев		Лист; Листов 1
Гл.констр.	Щеголев		ГИПРОАВТОТРАНС Воронежский филиал
Рук.гр.	Сокольцов		
Ст.тех.	Запорина		

Формат А4

МС1

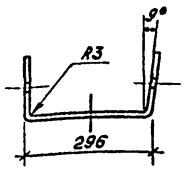

Развертка

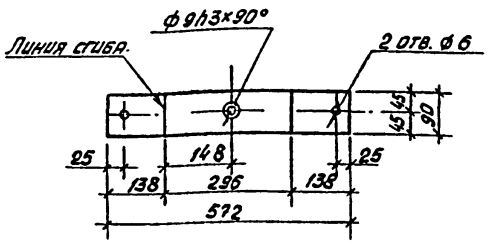

IX.045 СБ

ГИП	Коростелев		Изделие соединительное МС1	Стадия	Масса	Масштаб
Н.контр.	Кокорев			РП	1,2	
Нач.отд.	Шиваев			Лист	Листов 1
Гл.констр.	Бескоровайный		Лист 3 ГОСТ 19903-74* Вст3кп2 ГОСТ 380-71*	ГИПРОАВТОТРАНС Воронежский филиал	
Рук.гр.	Дубцова				
Ст.инж.	Манякина				
Ст.инж.	Зелинд				

Копировал Вах

Формат А2

Т-14а

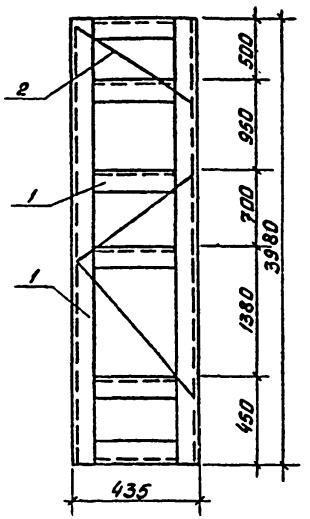

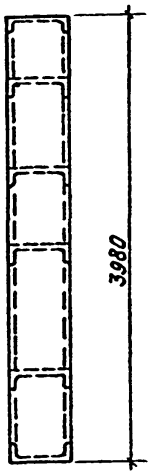

Формат	Зона	Поз.	Обозначение	Наименование	Кол.	Примечание
				Детали		Масса, кг
Б4		1		Швеллер 14 ГОСТ 8240-72 / Вст6пс ТУ14-1-3023-80		129,7
Б4		2		Уголок 90×50×5 ГОСТ 8509-72 / Вст3кп2 ГОСТ 380-71*		10,2

503-1-39.85 IX.046СБ

ГИП	Коростелев		Стальной элемент Т14а	Стадия	Масса	Масштаб
Нач.отд	Шиваев			РП	139,9	
Н.контр.	Кокорев			Лист	Листов 1
Гл.констр	Бескоровайный			ГИПРОАВТОТРАНС Воронежский филиал	
Рук.гр	Белоусова				
Инженер	Субботина				

Копировал Вах

Формат А4

Типовой проект 503-1-39.85 Альбом IX

Формат	Зона	Поз.	Обозначение	Наименование	Кол.	Примечание
				Документация		
А4			IX.500 СБ	Сборочный чертеж		
А4			IX. ПЗ	Пояснительная записка		
				Сборочные единицы		
А4		1	IX.501 СБ	Рама проема РВ1	1	
А4		2	IX.502 СБ	Полотно ворот П1л, П1п	1,1	
А4		3	IX.503 СБ	Изделие соединительное МС2	2	
А4		4	IX.504 СБ	Стальные жалюзи ВЖ1	2	
А4		5	IX.505 СБ	Петля подгибная ПП1	4	
А4		6	IX.506 СБ	Шпингалет нижний ШН1	1	
А4		7	IX.507 СБ	Защелка пружинная ЗП1	1	
А4		8	IX.508 СБ	Щеколда фалевая ЩФ1	1	
А4		9	IX.509 СБ	Утепленный клапан УК1	2	
А4		10	IX.028 СБ	Изделие закладное МН24	8	
				Детали		
А4		11	IX.510 СБ	Прабой Т90	2	
		12		Ручка Г-95 ГОСТ 5087-80	1	
				Шуруп 6×50 ГОСТ 1145-80*	22	
				Шуруп 5×40 ГОСТ 1145-80*	85	

Взам. инв. № | Подпись и дата | Инв. № подл.

ГИП	Коростелев	
Н.контр.	Кокорев	
Нач.отд.	Шубаев	
Гл.констр.	Бескоровайный	
Рук.гр.	Рубцова	
Ст.инж.	Полунино	
Инженер	Струкова	

IX.500

Ворота В1

Стадия	Лист	Листов
РП		1

ГИПРОАВТОТРАНС Воронежский филиал

Копировал:

Формат А4

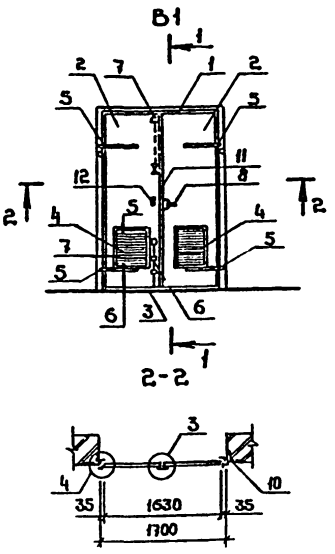

503-1-39.85 IX.500 СБ

Ворота В1

Стадия	Масса	Масштаб
РП	см. таблицу	
Лист	Листов 3	

ГИПРОАВТОТРАНС Воронежский филиал

Копировал:

Формат А4

Установка защелки пружинной ЗП на ворота В1

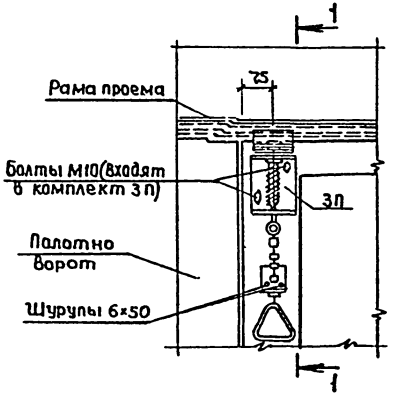

1 - 1

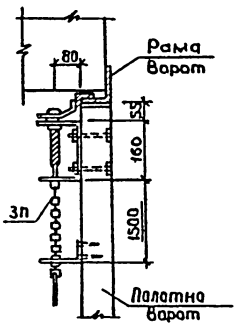

Установка нижнего шпингалета ШН1 на ворота В1

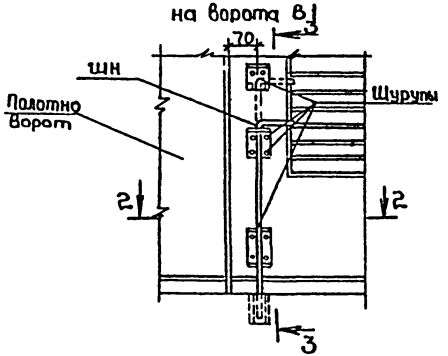

3 - 3

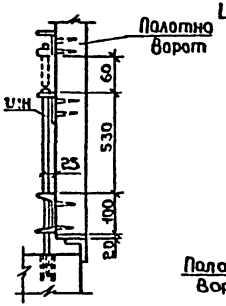

2 - 2

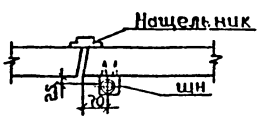

Детали крепления ПП1

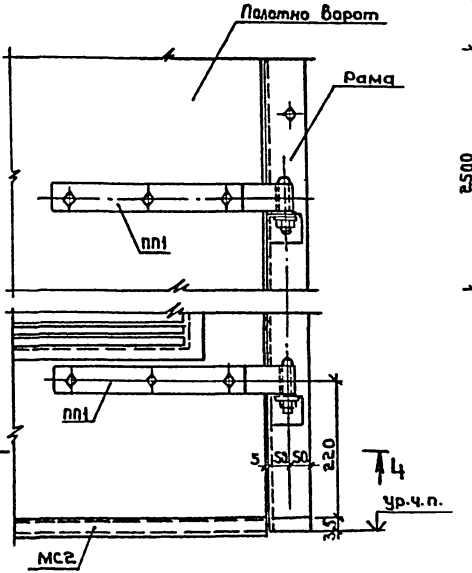

4 - 4

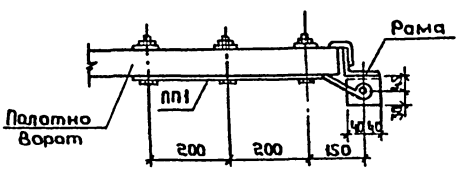

Схема установки МН24 в проеме ворот

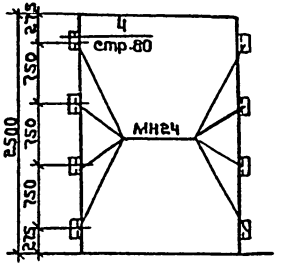

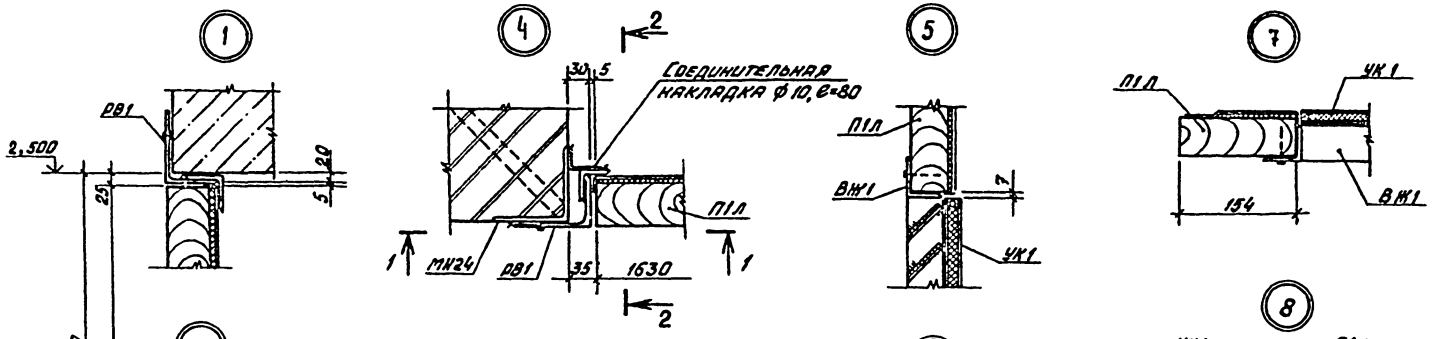

Инв. № подл. | Подпись и дата | Взам. инв. №

Копировал Вах Формат А3

Альбом IX

503-1-39.85

Типовой проект

Формат	Зона	Поз.	Обозначение	Наименование	Кол.	Примечание
				Документация		
А4			IX. 501 СБ	Сборочный чертеж		
А4			IX. ПЗ	Пояснительная записка		
				Детали		Масса ед., кг
				Уголок $\frac{\text{Б-63×63×5 ГОСТ 8509-72*}}{\text{Ст3кп2 ГОСТ 380-71*}}$		
Б4		1		ℓ=2600	2	12,6
Б4		2		ℓ=1630	1	7,9
Б4		3		ℓ=50	4	0,2
				Уголок $\frac{\text{Б-50×50×5 ГОСТ 8509-72*}}{\text{Ст3кп2 ГОСТ 380-71*}}$		
Б4		4		ℓ=2485	2	9,7
Б4		5		ℓ=1560	1	8,7
				Полоса $\frac{\text{5×40 ГОСТ 103-76}}{\text{Ст3кп2 ГОСТ 380-71*}}$		
Б4		6		ℓ=2563	2	4,0
Б4		7		ℓ=1836	1	2,9

Инв.№ подл. | Подпись и дата | Взам.инв.№

ГИП	Коростелев	
Нач.отд	Шубаев	
Н.контр	Кокорев	
Ст.констр	Бегкоробайный	
Рук.гр.	Рубцова	
Ст.инж.	Полунина	

IX.501

Рама Ворот РВ1

Стадия	Лист	Листов
РП		1

ГИПРОАВТОТРАНС
Воронежский филиал

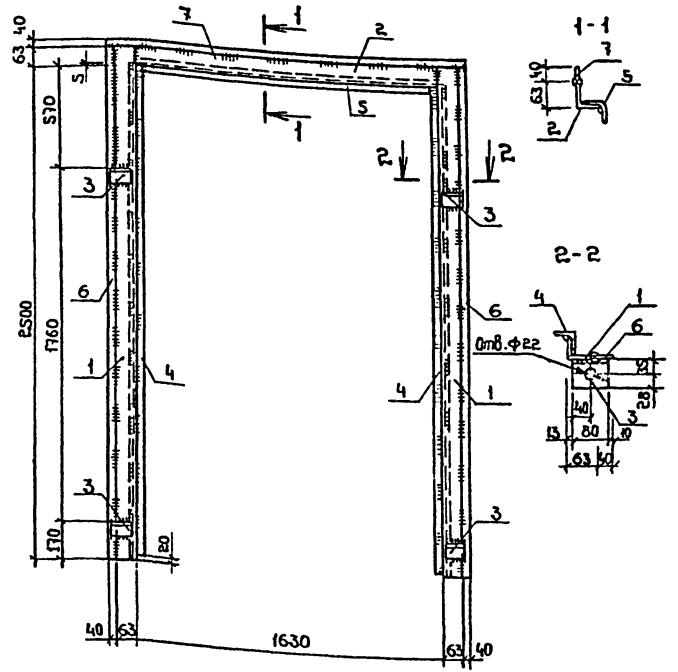

ГИП	Коростелев	
Нач.отд	Шубаев	
Н.контр	Кокорев	
Ст.констр	Бегкоробайный	
Рук.гр.	Рубцова	
Ст.инж.	Полунина	

503-1-39.85 IX.501 СБ

Рама Ворот РВ1

Стадия	Масса	Масштаб
РП	72.9	
Лист	Листов 1	

ГИПРОАВТОТРАНС
Воронежский филиал

Копировал

Формат А4

Типовой проект 503-1-39.85 Альбом IX

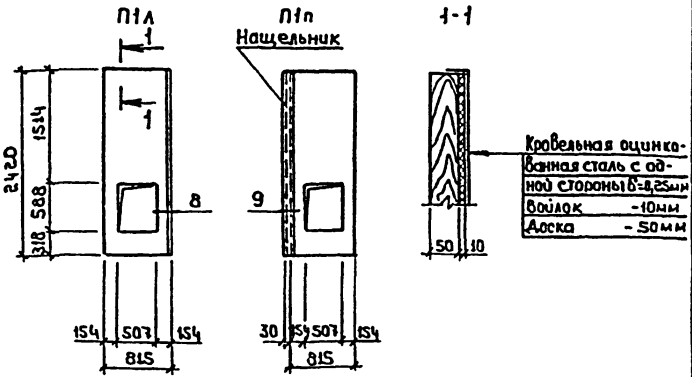

Формат	Зона	Поз	Обозначение	Наименование	Кол.	Примечание
				Материалы		Масса ед., кг
				Кровельная оцинкованная сталь ГОСТ 1393-47**		
				δ=0,25 м²	4,0	1,96
				Доска: сосна, влажность 20% δ=50 м³	0,28	
				Войлок м²	3,8	

ГНП	Коростелев		
Нач.отд.	Шуваев		
Н.контр.	Кокорев		
Гл.констр.	Бескоровайный		
Рук.гр.	Рубцова		
Ст.инж.	Полунина		

Инв.№ подл. | Подпись и дата | Взам.инв.№

IX.502СБ

Полотно ворот П1л, П1п

Стадия	Масса	Масштаб
РП		
Лист	Листов 1	

ГИПРОАВТОТРАНС Воронежский филиал

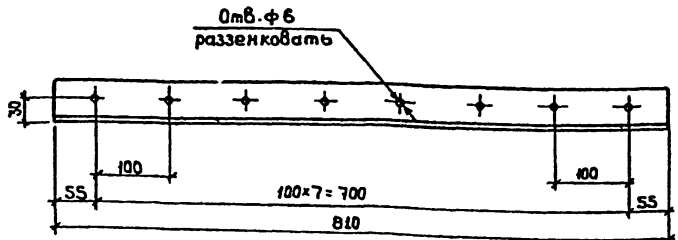

ГНП	Коростелев		
Нач.отд.	Шуваев		
Н.контр.	Кокорев		
Гл.констр.	Бескоровайный		
Рук.гр.	Рубцова		
Ст.инж.	Полунина		

503-1-39.85 IX.503СБ

Изделие соединительное МС2

Стадия	Масса	Масштаб
РП	3,1	
Лист	Листов 1	

Уголок 650×50×5 ГОСТ 8509-72* / 8Ст3кп2 ГОСТ 380-71* ℓ=810

ГИПРОАВТОТРАНС Воронежский филиал

Копировал:

Формат А4

Альбом IX

Типовой проект 503-1-39.85

Формат	Зона	Поз.	Обозначение	Наименование	Кол.	Примечание
				Документация		
			IX.504 СБ	Сборочный чертеж		
			IX. ПЗ	Пояснительная записка		
				Детали:		масса ед., кг
				Уголок $\frac{\text{Б50×50×5 ГОСТ 8509-72*}}{\text{ВСТ3 КП2 ГОСТ 380-71*}}$		
Б4		1		$\ell = 590$	2	2,2
Б4		2		$\ell = 675$	2	2,5
				Лист $\frac{\text{1,5 ГОСТ 19903-74}}{\text{ВСТ3 КП2 ГОСТ 380-71*}}$		
А4		3		$S = 0{,}02\,м^2$	15	0,3
А4		4		$S = 0{,}02\,м^2$	1	0,3

Сварку поз 3,4 выполнить тонким электродом высота сварных швов 2 мм

Гип	Коростелев	
Н.контр.	Кокорев	
Нач.отд.	Шуваев	
Гл.констр.	Бескоровайный	
Рук.гр.	Рубцова	
Ст.инж.	Полунина	
Инженер	Мещеряков	

IX. 504

Стальные жалюзи ВЖ1

Стадия	Лист	Листов
РП		1

ГИПРОАВТОТРАНС Воронежский филиал

Формат А4

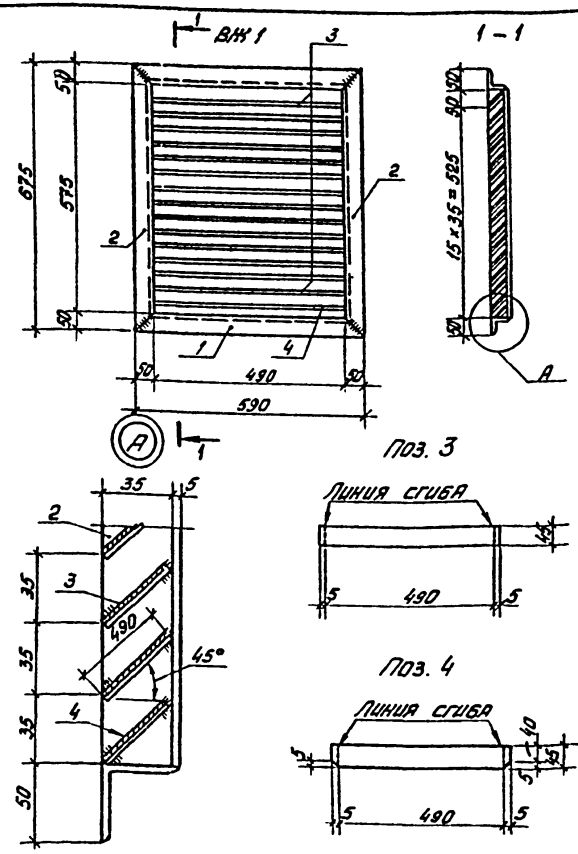

503-1-39.85 IX.504 СБ

Гип	Коростелев	
Нач.отд.	Шуваев	
Н.контр.	Кокорев	
Гл.констр.	Бескоровайный	
Рук.гр.	Рубцова	
Ст.инж.	Полунина	
Инженер	Мещеряков	

Стальные жалюзи ВЖ1

Стадия	Масса	Масштаб
РП	11,8	
Лист	Листов 1	

ГИПРОАВТОТРАНС Воронежский филиал

Копировал

Формат А4

Альбом IX

503-1-39.85

Типовой проект

Формат	Зона	Поз.	Обозначение	Наименование	Кол.	Примечание
				Документация		
А4			IX.505 СБ	Сборочный чертеж		
			IX. ПЗ	Пояснительная записка		
				Детали		Масса ед, кг
				Круг $\frac{\text{Ø24 ГОСТ 2590-71*}}{\text{Ст3кп2 ГОСТ 380-71*}}$		
А4		1		ℓ=1145	1	0,56
				Полоса $\frac{\text{10×80 ГОСТ 103-76}}{\text{Ст3кп2 ГОСТ 380-71*}}$		
А4		2		ℓ=700	1	4,4
		3		Болт М18×100.58 ГОСТ 7798-70	3	
		4		Шайба 18.01.019 ГОСТ 6958-78	3	
		5		Гайка М18.4.016 ГОСТ 5915-70*	3	
		6		Гайка М24.4.016 ГОСТ 5915-70*	1	

Инв.№ подл. | Подпись и дата | Взам.инв.№

ГИП	Коростелев	IX.505	
Н.контр	Кокорев		
Нач.отд	Шувалев		
Сл.констр	Бескоровайный	Петля подъемная ПП1	Стадия: РП; Лист: —; Листов: 1
Рук.гр	Рубцова		ГИПРОАВТОТРАНС Воронежский филиал
Ст.инж	Полунина		

Копировал:

Формат А4

ПП1

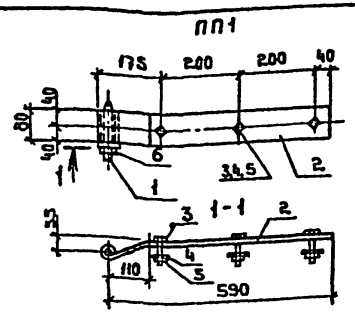

Поз. 1

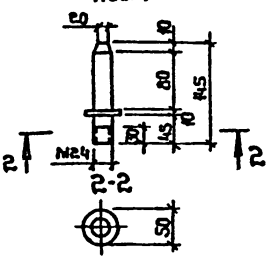

Поз. 2

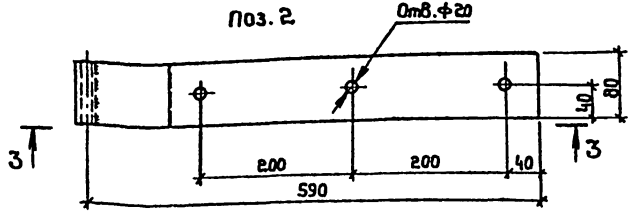

3-3

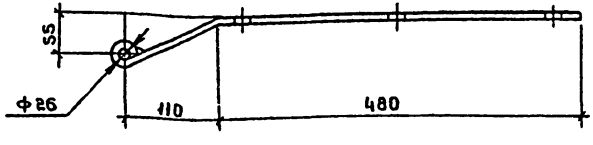

503-1-39.85 IX.505 СБ

ГИП	Коростелев	Петля подъемная ПП1	Стадия: РП; Масса: 4,96; Масштаб: —; Лист: —; Листов: 1
Нач.отд	Шувалев		ГИПРОАВТОТРАНС Воронежский филиал
Н.контр	Кокорев		
Сл.констр	Бескоровайный		
Рук.гр	Рубцова		
Ст.инж	Полунина		

Копировал:

Формат А4

Формат	Зона	Поз.	Обозначение	Наименование	Кол.	Примечание
				Документация		
А4			IX.506 СБ	Сборочный чертеж		
А4			IX. ПЗ	Пояснительная записка		
						Ш.Ч
				Детали		Масса кг
А4		1		Круг $\frac{В-16\ ГОСТ\ 2590-71^{*}}{ВСт3кп2\ ГОСТ\ 380-71^{*}}$ $\ell=850$	1	1,3
				Полоса $\frac{6\times50\ ГОСТ\ 103-76}{ВСт3кп2\ ГОСТ\ 380-71^{*}}$		
А4		2		$\ell=125$	1	0,3
А4		3		$\ell=200$	1	0,5
				Полоса $\frac{6\times150\ ГОСТ\ 103-76}{ВСт3кп2\ ГОСТ\ 380-71^{*}}$		
А4		4		$\ell=115$	1	0,8
Б4		5		Труба 20×2,5 ГОСТ 3262-75* $\ell=60$	1	0,1

ГИП	Коростелев		IX.506
Н.контр.	Кокорев		
Нач.отд.	Шубаев		
Гл.констр.	Бескоровайный		Шпингалет нижний ШН 1
Рук.гр.	Рубцова		Стадия: РП; Лист: ; Листов: 1
Ст.инж.	Полунина		ГИПРОАВТОТРАНС Воронежский филиал
Инженер	Струкова		

Формат А2

Копировал

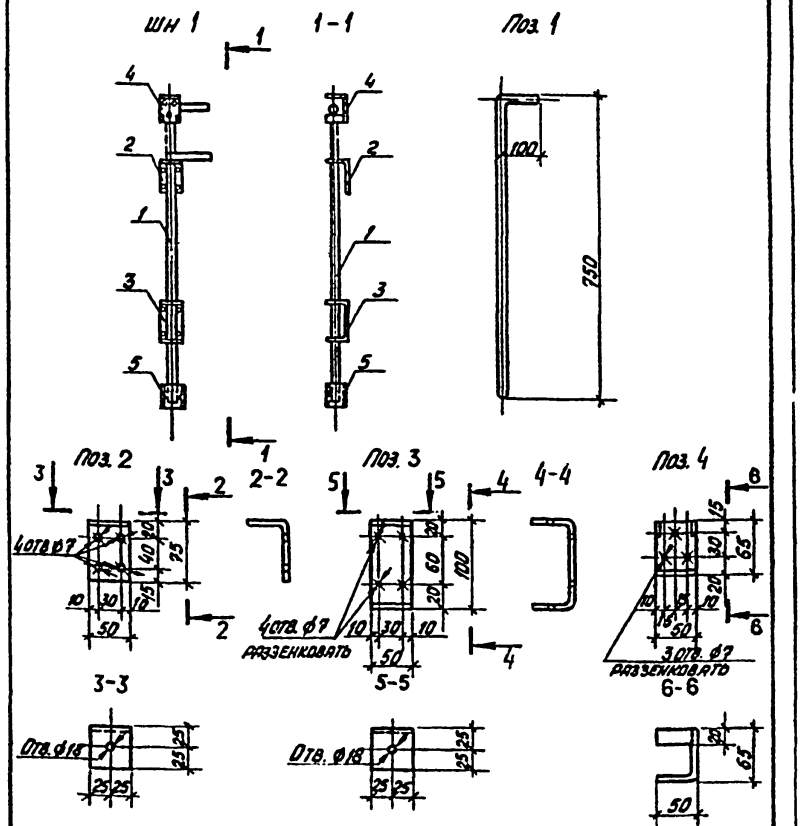

503-1-39.85 IX 506 СБ

ГИП	Коростелев		Шпингалет нижний ШН 1
Н.контр.	Кокорев		Стадия: РП; Масса: 3,0; Масштаб:
Нач.отд.	Шубаев		Лист: ; Листов: 1
Гл.констр.	Бескоровайный		ГИПРОАВТОТРАНС Воронежский филиал
Рук.гр.	Рубцова		
Ст.инж.	Полунина		
Инженер	Струкова		

Формат А4

Альбом IX

Типовой проект 503-1-39.85

Формат	Зона	Поз.	Обозначение	Наименование	Кол.	Примечание
				Документация		
А4			IX.507 СБ	Сборочный чертеж		
						ЗЛ 1
				Детали		масса кг
А4		1		Полоса 8×120 ГОСТ 103-76 / ВСт3кп2 ГОСТ 380-71* l=390	1	2,9
А4		2		Полоса 6×60 ГОСТ 103-76 / ВСт3кп2 ГОСТ 380-71* l=180	1	0,5
А4		3		Квадрат В-25 ГОСТ 2591-71* / ВСт3кп2 ГОСТ 380-71* l=195	1	1,0
А4		4		Круг В-8 ГОСТ 2590-71* / ВСт3кп2 ГОСТ 380-71* l=300	1	0,02
А4		5		Круг В-5 ГОСТ 2590-71* / ВСт3кп2 ГОСТ 380-71* l=110	1	0,1
		6		Пружина Ø25 ГОСТ 16118-70 l=200	1	0,3
		7		Цепь ГОСТ 2319-70 l=1100	1	0,02
		8		Шайба 16.01.019 ГОСТ 6958-78	1	0,02
		9		Болт М10×100.58 ГОСТ 7798-70*	2	0,01
		10		Гайка М10.4.016 ГОСТ 5915-70*	2	0,01
		11		Шайба 10.01.019 ГОСТ 6958-78	2	0,01

Инв. № подл. | Подпись и дата | Взам. инв. №

ГИП	Коростелев	
Н. контр.	Кокорев	
Нач. отд.	Шувалев	
Гл. констр.	Бескоровайный	
Рук. гр.	Рубцова	
Ст. инж.	Полунина	
Инженер	Струкова	

IX 507

Защелка пружинная ЗЛ 1

Стадия	Лист	Листов
РП		1

ГИПРОАВТОТРАНС Воронежский филиал

Копировал

Формат А4

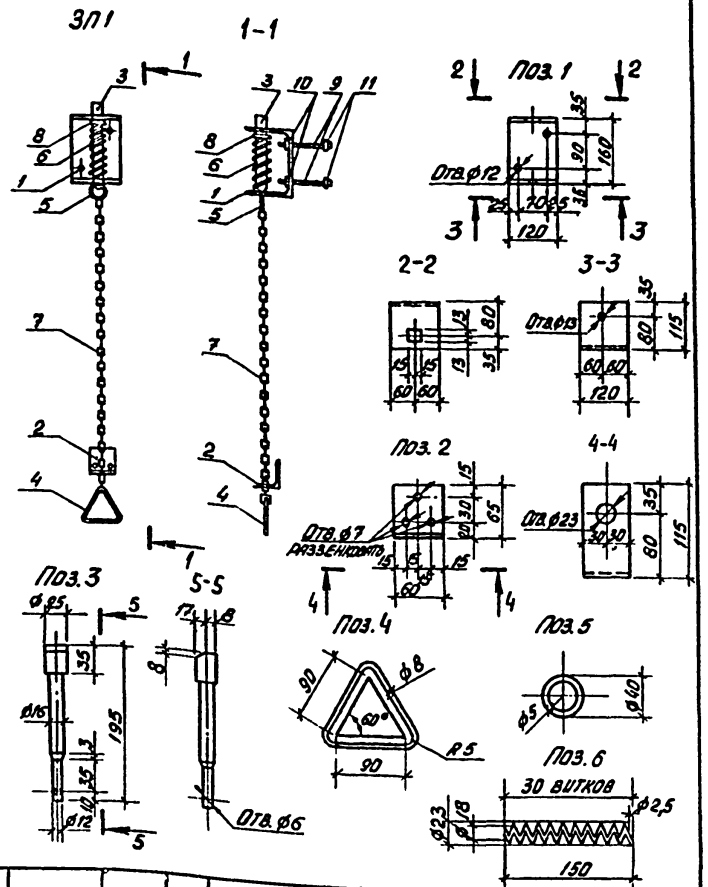

503-1-39.85 IX.507 СБ

ГИП	Коростелев	
Н. контр.	Кокорев	
Нач. отд.	Шувалев	
Гл. констр.	Бескоровайный	
Рук. гр.	Рубцова	
Ст. инж.	Полунина	
Инженер	Струкова	

Защелка пружинная ЗЛ 1

Стадия	Масса	Масштаб
РП	5,2	
Лист	Листов 1	

ГИПРОАВТОТРАНС Воронежский филиал

Копировал

Формат А4

Альбом IX

503-1-39.85

Типовой проект

Формат	Зона	поз.	Обозначение	Наименование	Кол.	Примечание
				Документация		
А4			IX.508 СБ	Сборочный чертеж		
						ЩФ1
				Детали		Масса кг
А4		1		Круг $\frac{\text{В-2а ГОСТ 2590-71*}}{\text{В Ст3кп2 ГОСТ 380-71*}}$ ℓ=140	1	0,7
				Полоса $\frac{\text{10×40 ГОСТ 103-76}}{\text{В Ст3кп2 ГОСТ 380-71*}}$		
А4		2		ℓ=400	1	1,3
А4		3		ℓ=250	1	0,8
А4		7		ℓ=52	1	0,2
				Полоса $\frac{\text{5×70 ГОСТ 103-76}}{\text{В Ст3кп2 ГОСТ 380-71*}}$		
А4		4		ℓ=120	1	0,3
А4		6		ℓ=120	2	0,3
А4		5		Квадрат $\frac{\text{10×10 ГОСТ 2591-71*}}{\text{В Ст3кп2 ГОСТ 380-71*}}$ ℓ=5	1	0,01
		8		Шайба 16.01.019 ГОСТ 6958-78	2	0,01
		9		Гайка М12.4.016 ГОСТ 5915-70*	2	0,01

ГИП	Коростелев	IX.508	
Н.контр.	Какорев		
Нач. отд.	Шувалов		
Ст.констр.	Бескоровайный	Щеколда фалевая ЩФ1	Стадия: Р; Лист; Листов: 1
Рук. гр.	Рубцова		ГИПРОАВТОТРАНС Воронежский филиал
Ст. инж.	Полунина		
Инженер	Струкова		

Копировал

Формат А4

Щ

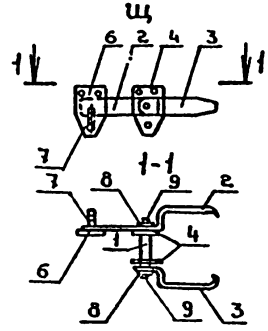

Поз. 1 (ось)

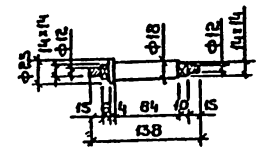

Поз. 2

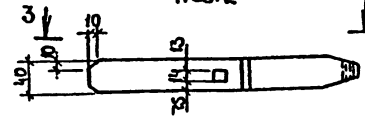

Поз. 3

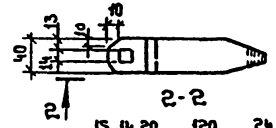

2-2

3-3

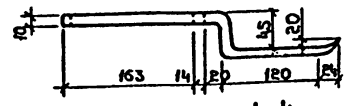

4-4

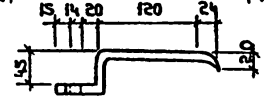

Поз.4, поз.5

Поз.6, поз.7

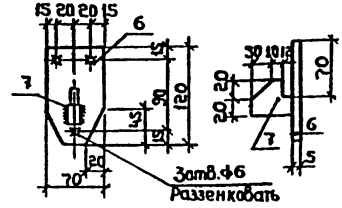

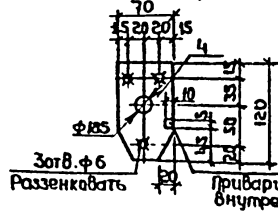

Приваривать только к внутренней планке

503-1-39.85 IX.508 СБ

ГИП	Коростелев				
Н.контр.	Какорев				
Нач. отд.	Шувалов				
Ст.констр.	Бескоровайный	Щеколда фалевая ЩФ1	Стадия: Р	Масса: 3,9	Масштаб
Рук. гр.	Рубцова		Лист	Листов 1	
Ст. инж.	Полунина		ГИПРОАВТОТРАНС Воронежский филиал		
Инженер	Струкова				

Копировал

Формат А4

Типовой проект 503-1-39.85 Альбом IX

УК1

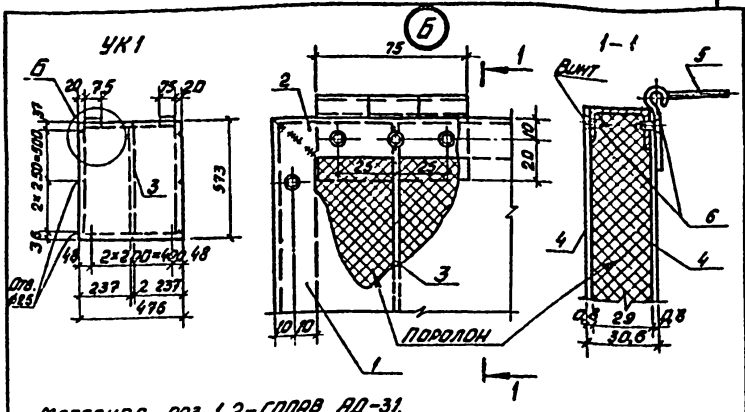

МАТЕРИАЛ ПОЗ. 1, 2 – СПЛАВ АД-31.

Формат	Зона	Поз.	Обозначение	Наименование	Кол.	Примечание
				ДЕТАЛИ		МАССА, КГ
БЧ		1	МИНАВИАПРОМ П.К 601-11	Швеллер 29×20×1,5 ℓ=573	2	0,39
БЧ		2		ℓ=496	2	0,35
БЧ		3		Лист 2 ГОСТ 19903-74* / ВСт3кп2 ГОСТ 380-71*	м² / 0,02	0,1
БЧ		4		Лист 0,8 ГОСТ 19903-74* / ВСт3кп2 ГОСТ 380-71*	м² / 0,55	0,67
		5		Петля оконная 75×20 ГОСТ 5088-72	2	
		6		Винт М2 ГОСТ 17473-72 ℓ=10	17	
				МАТЕРИАЛЫ		
				Поролон м³	0,01	

Инв. № подл. | Подпись и дата | Взам. инв. №

IX.509 СБ

ГИП	Коростелев		
Нач. отд.	Шувалев		
Н. контр.	Хохлова		
Гл. констр.	Бескровайный		
Рук. гр.	Рубцова		
Ст. инж.	Полумина		
Инженер	Мещерякова		

Утепленный клапан УК1

Стадия	Масса	Масштаб
РП	2,96	
Лист	Листов 1	

ГИПРОАВТОТРАНС Воронежский филиал

Формат А4

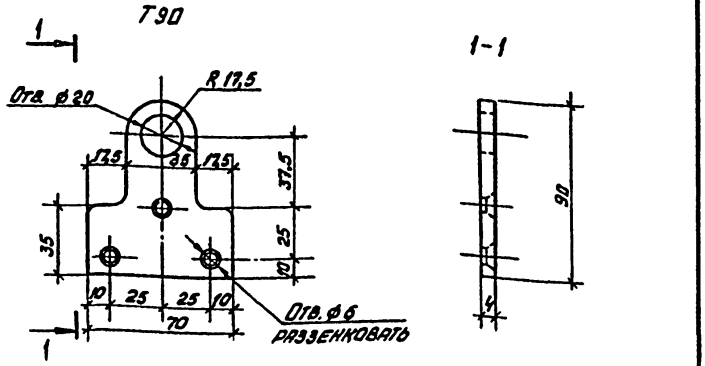

503-1-39.85 IX.510 СБ

ГИП	Коростелев		
Нач. отд.	Шувалев		
Н. контр.	Щеголев		
Гл. констр.	Бескровайный		
Рук. гр.	Рубцова		
Ст. инж.	Полумина		
Инженер	Мещерякова		

Пробой Т90

Стадия	Масса	Масштаб
РП	0,12	
Лист	Листов	

Полоса 4×90 ГОСТ 103-76 / ВСт3кп2 ГОСТ 380-71* ℓ=90

ГИПРОАВТОТРАНС Воронежский филиал

Копировал

Формат А4

Альбом IX

Типовой проект 503-1-39.85

Формат	Зона	Поз.	Обозначение	Наименование	Кол.	Примечание
				Документация		
А3			IX.600 СБ	Сборочный чертеж		
				Сборочные единицы		
Б4		1		$C\frac{10АIII-100}{6АI-200}$ 1050×1450 $\frac{25}{25}$ ГОСТ 23279-78	1	10,8 кг
				Материалы		
				Бетон марки 150 м³	0,12	

Ведомость расхода стали на элемент, кг

Марка элемента	Изделия арматурные											Общий расход
	Арматура класса						Всего					
	А-I			А-III								
	ГОСТ 5781-82											
	6		Итого	10		Итого						
Бм1	1,8		1,8	9,0		9,0	10,8					10,8

ГНП	Коростелев	
Н.контр	Кокорев	
Нач.отд.	Шуваев	
Гл.констр	Бескоровайный	
Рук.гр.	Рубцова	
Ст.инж.	Полунина	
Инженер	Струкова	

IX.600

Балка Бм1

Стадия	Лист	Листов
РП		1

ГИПРОАВТОТРАНС
Воронежский филиал

Инв.№ подл. | Подпись и дата | Взам.инв.№

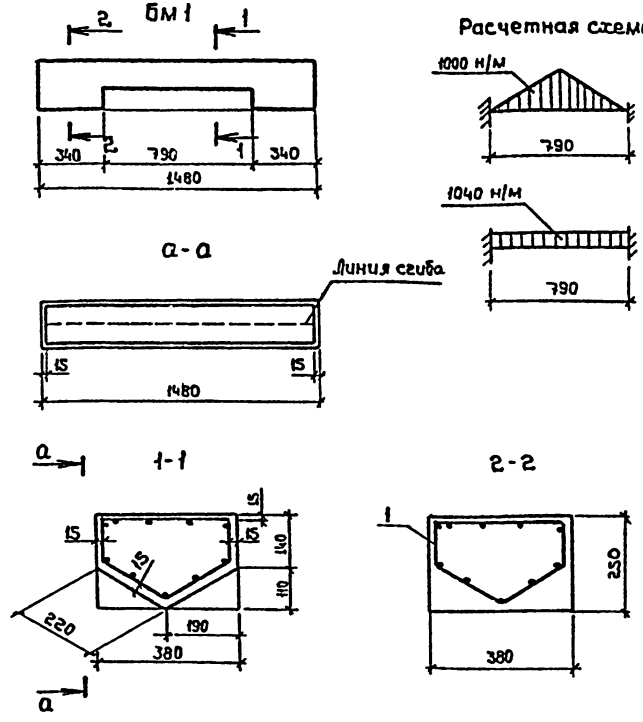

ГНП	Коростелев	
Н.контр.	Кокорев	
Нач.отд.	Шуваев	
Гл.констр.	Бескоровайный	
Рук.гр.	Рубцова	
Ст.инж.	Полунина	
Инженер	Струкова	

503-1-39.85 IX.600СБ

Балка Бм1

Стадия	Масса	Масштаб
РП	260,0	

Лист | Листов 1

ГИПРОАВТОТРАНС
Воронежский филиал

Копировал

Формат А4

Типовой проект 503-1-39.85 Альбом IX

Формат	Зона	Поз.	Обозначение	Наименование	Кол.	Масса ед., кг	Примечание
				Документация			
4			IX.601СБ	Сборочный чертеж			
3			IX. ПЗ	Пояснительная записка			
				Сборочные единицы			
11		1	IX. 021 СБ	Изделие закладное МН12	1	11,9	
12		2	IX.009 СБ	Арматурная сетка С43	2	4,5	
				Детали			
Б4		3		8АI ГОСТ 5781-82, L=180	10	0,1	
Б4		4		Тр.40х3,5 ГОСТ 3262-75, L=240	2	1,0	
				Материалы			
				Бетон марки 200		0,1	м³

Ведомость расхода стали на Бм2, кг

Марка элемента	Изделия арматурные					Изделия закладные							Общий расход
	Арматура класса				Всего	Прокат марки				Арматура класса		Всего	
	А-I ГОСТ 5781-82		Ат-IIIС ГОСТ 10884-81			ВСт3кп2 ГОСТ 103-76		ГОСТ 3262-75		А-I ГОСТ 5781-82			
	ф8	Итого	ф16	Итого		-8×100	Итого	Тр.40 х3,5	Итого	ф8	Итого		
Б1	4,2	4,2	5,8	5,8	10,0	11,3	11,3	2,0	2,0	0,6	0,6	13,9	23,9

Взам. инв. № | Подпись и дата | Инв. № подл.

ГИП	Коростелев	
Нач. отд.	Шубаев	
Н. контр.	Кокорев	
Гл. констр.	Бескоровайный	
Рук. гр.	Рубцова	
Ст. инж.	Филипченко	
Инж.	Бова	

IX.601

Балка Бм2

Стадия	Лист	Листов
РП		1

ГИПРОАВТОТРАНС Воронежский филиал

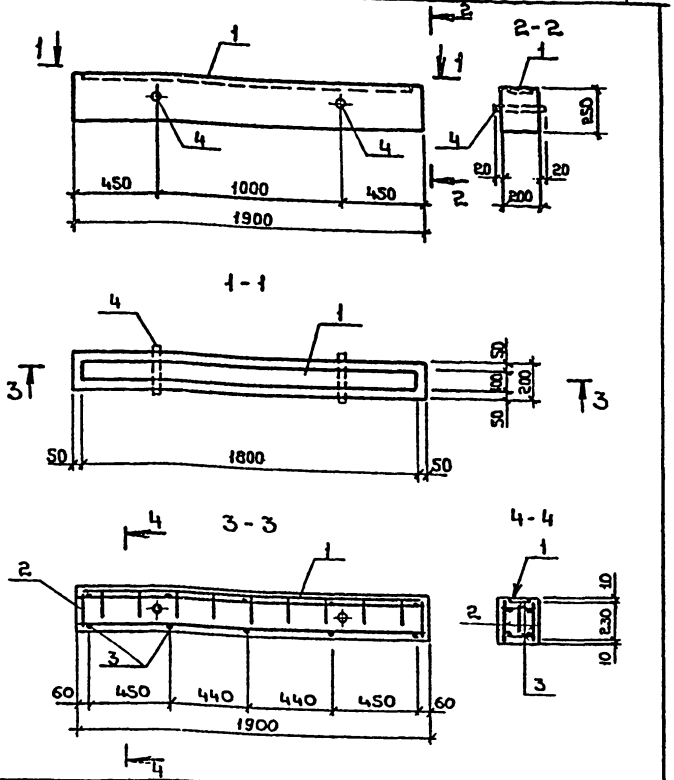

503-1-39.85 IX.601 СБ

Балка Бм2

ГИП	Коростелев	
Нач. отд.	Шубаев	
Н. контр.	Кокорев	
Гл. констр.	Бескоровайный	
Рук. гр.	Рубцова	
Ст. инж.	Филипченко	
Инж.	Бова	

Стадия	Масса	Масштаб
РП		
Лист	Листов 1	

ГИПРОАВТОТРАНС Воронежский филиал

Копировал

Формат А4

Альбом IX

Типовой проект 503-1-39.85

Формат	Зона	Поз.	Обозначение	Наименование	Кол.	Примечание
				Документация		
А3			IX.602 СБ	Сборочный чертеж		
				Сборочные единицы		
Б4		1		$C\frac{10AIII-200}{6AI-200}$ 650×850 $\frac{75}{75}$ ГОСТ 23279-78	1	3,4
				Материалы		
				Бетон марки 150 $м^3$	0,07	

Ведомость расхода стали на элемент, кг

Марка элемента	Изделия арматурные										Общий расход
	Арматура класса						Всего				
	А-I			А-III							
	ГОСТ 5781-82										
	6		Итого	10		Итого					
Пм 1	1,0		1,0	2,4		2,4	3,4				3,4

ГИП	Коростелев	
Н.контр.	Кокорев	
Нач.отд.	Шуваев	
Гл.констр.	Бескоровайный	
Рук.гр.	Рубцова	
Ст.инж.	Полунина	
Инженер	Мещерякова	

IX. 602

Плита монолитная Пм 1

Стадия	Лист	Листов
РП		1

ГИПРОАВТОТРАНС Воронежский филиал

Инв. № подл. | Подпись и дата | Взам. инв. №

Формат А4

Пм 1

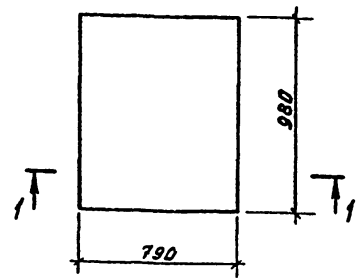

Расчетная схема

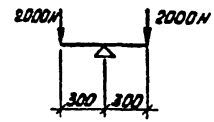

Схема расположения сетки в Пм 1

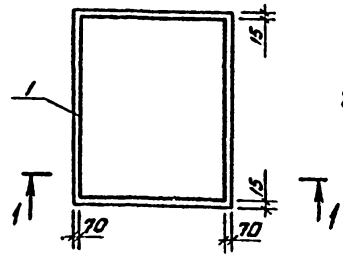

1-1

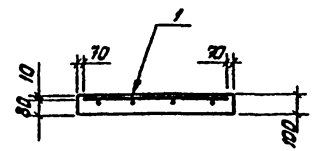

ГИП	Коростелев	
Нач.отд.	Шуваев	
Н.контр.	Кокорев	
Гл.констр.	Бескоровайный	
Рук.гр.	Рубцова	
Ст.инж.	Полунина	
Инженер	Мещерякова	

503-1-39.85 IX. 602 СБ

Плита монолитная Пм 1

Стадия	Масса	Масштаб
РП	150,0	

Лист | Листов 1

ГИПРОАВТОТРАНС Воронежский филиал

Копировал Вах

Формат А4

Типовой проект 503-1-39.85 Альбом IX

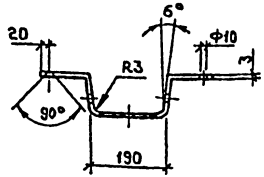

Развертка

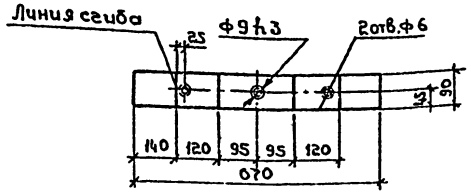

Инв.№ подл.	Подпись и дата	Взам.инв.№

Нач.отд.	Шубаев		
Гл.констр	Безкоровайный		
Рук.гр.	Рыбцова		
Ст.инж.	Маслякина		

IX. 047, СБ

Изделие соединительное МС2

Стадия	Масса	Масштаб
РП	1,4	

Лист 3 ГОСТ 19903-74* / Б Ст3кп2 ГОСТ 380-71*

Лист | Листов 1

ГИПРОАВТОТРАНС Воронежский филиал

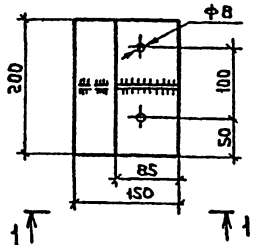

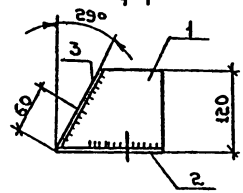

Формат	Зона	Поз.	Обозначение	Наименование	Кол.	Примечание
				Деталь		Масса, кг
				Лист 3 ГОСТ 19903-74* / Б Ст3кп2 ГОСТ 380-71*		
Б4		1		м²	0,02	0,5
Б4		2		м²	0,03	0,7
Б4		3		м²	0,1	0,02

Инв.№ подл.	Подпись и дата	Взам.инв.№

ГИП	Коростелев		
Н.контр.	Кокорев		
Нач.отд.	Шубаев		
Гл.констр	Безкоровайный		
Рук.гр.	Рыбцова		
Ст.инж.	Маслякина		

503-1-39.85 IX 048 СБ

Изделие соединительное МС3

Стадия	Масса	Масштаб
РП	1,2	

Лист | Листов 1

ГИПРОАВТОТРАНС Воронежский филиал

Копировал: Иван

Формат А4

gost.e-ecolog.ru