ТИПОВОЙ ПРОЕКТ

503-1-39.85

АВТОТРАНСПОРТНОЕ ПРЕДПРИЯТИЕ НА 200 АВТОБУСОВ С ЗАКРЫТОЙ СТОЯНКОЙ ПРОИЗВОДСТВЕННЫЙ КОРПУС

АЛЬБОМ VIII

Конструкции железобетонные и металлические

gost.e-ecolog.ru

Привязан

Инв. №

Отпечатано
в Новосибирском филиале ЦИТП
630064 г. Новосибирск пр. Карла Маркса 1
Выдано в печать "22" VII 1986 г.
Заказ 1928 Тираж 500

ТИПОВОЙ ПРОЕКТ

503-1-39.85

АВТОТРАНСПОРТНОЕ ПРЕДПРИЯТИЕ НА 200 АВТОБУСОВ С ЗАКРЫТОЙ СТОЯНКОЙ ПРОИЗВОДСТВЕННЫЙ КОРПУС

АЛЬБОМ VIII

Состав проекта :

Альбом I – Технология производства
Альбом II – Архитектурные решения
Альбом III – Отопление и вентиляция
Альбом IV – Внутренний водопровод и канализация
Альбом V – Электроснабжение, электрооборудование, связь и сигнализация
Альбом VI – Автоматизация производства
Альбом VII – Установки пожаротушения и пожарной сигнализации
Альбом VIII – Конструкции железобетонные и металлические
Альбом IX – Чертежи строительных изделий
Альбом X – Чертежи задания заводу-изготовителю на автоматизацию
Альбом XI – Спецификации оборудования
Альбом XII – Ведомости потребности в материалах
Альбом XIII – Сметная документация / книги 1, 2 /

Разработан
Воронежским филиалом „Гипроавтотранс"

Главный инженер В.П.Шатов
Главный инженер проекта А.И.Коростелев

Утвержден и введен в действие
МинАвтоТрансом РСФСР
Протокол № 9 от 18.01. 1985г.

привязан

Инв. №

Типовой проект 503-1-39.85 Альбом VIII

Лист	Наименование	Стр.	Примечание
	Содержание альбома	2	
	Конструкции железобетонные (КЖ)		
1	Общие данные /начало/	3	
2	Общие данные /продолжение/	4	
3	Общие данные /окончание/	5	
4	Схема расположения элементов фундаментов и фундаментных балок	6	
5	Фундаменты в осях А÷Д, Ш-3, 1-1/3, 4-4/1, 3, 6/8-7	7	
6	Узлы 1÷5	8	
7	Узлы 6÷9	9	
8	Узлы 10÷13	10	
9	Узлы 14÷17	11	
10	Узлы 18÷23	12	
11	Узлы 24÷27	13	
12	Узлы 28÷30	14	
13	Фундаменты ФМ1, ФМ2, ФМ6	15	
14	Фундаменты ФМ3, ФМ4, ФМ5	16	
15	Фундаменты ФМ7, ФМ8	17	
16	Фундаменты ФМ9, ФМ10	18	
17	Фундаменты ФМ11, ФМ12	19	
18	Фундаменты ФМ13, ФМ14	20	
19	Узлы фундаментов 31÷40	21	
20	Таблица нагрузок на фундаменты	22	
21	Схема расположения элементов подземного хозяйства	23	
22	Позиции 1, 2, 3. Приямок 1	24	
23	ФМ1. План на отм. 0,000. Сечение 1-1	25	
24	ФМ1. План на отм. 0,000. Сечение 1-1	26	
25	ФМ1. План на отм. -0,200	27	
26	ФМ1. Сечения 8-8 ÷ 12-12	28	
27	ФМ2. План на отм. 0,000. Сечение 1-1	29	
28	ФМ2. План на отм. 0,000. Сечение 1-1	30	
29	ФМ2. План на отм. -0,300. Сечения 2-2; 3-3	31	
30	ФМ2. План на отм. -0,300. Сечения 4-4 ÷ 6-6	32	
31	ФМ2. Сечения 7-7 ÷ 11-11	33	
32	ФМ2. Сечения 12-12 ÷ 14-14	34	
33	ФМ3. План на отм. 0,000. Сечения 1-1 ÷ 3-3	35	
34	ФМ3. План на отм. -0,400. Сечения 4-4; 5-5	36	
35	ФМ3. Сечения 6-6 ÷ 8-8	37	
36	ФМ4. Планы на отм. 0,000 и отм. -0,400	38	
37	ФМ4. Сечения 1-1 ÷ 3-3	39	
38	ФМ4. Сечения 5-5 ÷ 7-7	40	
39	ФМ5. Планы на отм. 0,000, -0,400. Фрагмент 1. Сечение 1-1	41	
40	ФМ5. Сечения 2-2 ÷ 5-5	42	
41	ФМ5. Сечения 6-6; 7-7	43	
42	ФМ6. План на отм. 0,000. Сечения 1-1 ÷ 4-4	44	
43	ФМ7. Планы на отм. 0,000 и отм. -0,400	45	
44	ФМ7. Сечения	46	
45	ФМ8. Планы на отм. 0,000 и отм. -0,400	47	
46	Тоннель №1. Планы на отм. 0,000 и отм. -0,400. Сечение 1-1	48	
47	Тоннель №1. Сечения 2-2 ÷ 4-4	49	
48	Тоннель №2. Планы на отм. 0,000 и отм. -0,400. Сечение 1-1	50	
49	Тоннель №2. Сечения 2-2; 4-4	51	
50	Тоннель №3. Планы на отм. 0,000 и отм. -0,400. Сечения 1-1 ÷ 4-4	52	
51	Тоннель №3. Сечения 5-5; 6-6	53	
52	Фрагмент 1. План на отм. 0,000	54	
53	Фрагмент 2. ФМ9 ÷ ФМ11. Фрагменты 22, 23	55	
54	Фрагмент 3. План на отм. 0,000 ФМ 12, 13, 14	56	
55	Фрагменты 4 ÷ 7	57	
56	Фрагменты 8 ÷ 11	58	
57	Фрагменты 12 ÷ 15	59	
58	Фрагмент 16	60	
59	Фрагмент 17. План	61	
60	Фрагмент 17. Сечения	62	
61	Фрагмент 17. Сечения	63	
62	Фрагменты 18 ÷ 22	64	
63	Колодцы КК1 ÷ КК11	65	
64	Колодец с доломитовым фильтром	66	
65	Узлы 41÷51	67	
66	Узлы 52 ÷ 62	68	
67	Схема расположения колонн	69	
68	Схема расположения колонн. Разрезы 1-1 ÷ 6-6	70	
69	Фрагмент 20	71	
70	Фрагмент 21	72	
71	Спецификация к схеме расположения колонн	73	
72	Схема расположения стропильных и подстропильных ферм	74	
73	Схема расположения стропильных и подстропильных ферм. Сечения	75	
74	Схема расположения плит покрытия	76	
75	Спецификация к схеме расположения плит покрытия	77	
76	Схема расположения закладных деталей в плитах покрытия в осях 1÷3	78	
77	Схема расположения закладных деталей в плитах покрытия в осях 4÷7	79	
78	Узлы 63 ÷ 67	80	
79	Схемы расположения стеновых панелей по осям 7, 1	81	
80	Схема расположения стеновых панелей по оси 3. Узлы А, Б	82	
81	Схемы расположения стеновых панелей по осям А, 3	83	
82	Спецификация элементов к схеме расположения стеновых панелей	84	
83	Схема расположения плит перекрытия на отм. 4,100 в осях 1÷3 и А÷Д	85	
84	Схема расположения плит перекрытия на отм. 4,100 в осях 1÷2, Ц÷3	86	
85	Монолитные участки Ум1, Ум3, Ум4, Ум11, Ум12, Ум14	87	
86	Монолитные участки Ум8, Ум13	88	
87	Схемы расположения панелей перегородок и панелей-вкладышей по осям Ц, 4, 2/3-3	89	
88	Схемы расположения элементов для крепления панелей перегородок	90	
89	Панели-вкладыши ПВК1 ÷ ПВК16	91	
90	Схемы расположения элементов крепления панелей-вкладышей. Узлы 68÷70	92	
91	Узлы 71 ÷ 75	93	
92	Схема расположения элементов лестницы в осях Г-Д	94	
	Конструкции металлические (КМ)		
1	Общие данные /начало/	95	
2	Общие данные /окончание/	96	
3	Схемы расположения подвесного транспорта	97	
4	Схемы №1, 2, 3 расположения подвесного транспорта	98	
5	Схемы №4 ÷ №12 расположения подвесного транспорта	99	
6	Подвесной транспорт. Сечения 1-1 ÷ 5-5	100	
7	Схемы расположения стоек и балок антресолей	101	
8	Схема расположения стоек и балок антресолей. Сечения. Узлы	102	
9	Подвесной поголок на отм. 5,800 в осях 3-Ш и 1-1/3	103	
10	Подвесной поголок. Разрезы. Узлы	104	
11	Схема расположения зенитных фонарей	105	
12	Схемы расположения элементов лестниц Л1÷Л4	106	

Привязан

Инв. №

503-1-39.85

Автотранспортное предприятие на 200 автобусов с закрытой стоянкой

ГИП	Коростелев		
Нач. отд.	Шкарев		
Н. контр.	Кокорев		
Гл. констр.	Бескоровайный		
Рук. гр.	Белоусова		

Производственный корпус

Стадия	Лист	Листов
РП	1	1

Содержание альбома

ГИПРОАВТОТРАНС Воронежский филиал

Копировал

Формат А2

Инв. № подл. | Подпись и дата | Взам. инв. №

Альбом VIII

503-1-39.85

Типовой проект

Ведомость рабочих чертежей основного комплекта марки КЖ

Лист	Наименование	Примечание
1	Общие данные /начало/	
2	Общие данные /продолжение/	
3	Общие данные /окончание/	
4	Схема расположения элементов фундаментов и фундаментных балок	
5	Фундаменты в осях А÷Д, Ш-3, 1-1/3, 4-4/1, 3, 6/3-7	
6	Узлы 1÷5	
7	Узлы 6÷9	
8	Узлы 10÷13	
9	Узлы 14÷17	
10	Узлы 18÷23	
11	Узлы 24÷27	
12	Узлы 28÷30.	
13	Фундаменты фм1, фм2, фм6	
14	Фундаменты фм3, фм4, фм5	
15	Фундаменты фм7, фм8.	
16	Фундаменты фм9, фм10	
17	Фундаменты фм11, фм12	
18	Фундаменты фм13, фм14	
19	Узлы фундаментов 31÷40	
20	Таблица нагрузок на фундаменты	
21	Схема расположения элементов подземного хозяйства	
22	Позиции 1, 2, 3. Приямок 1	
23	ФОм1. План на отм. 0,000. Сечение 1-1	
24	ФОм1. План на отм. 0,000. Сечение 1-1	
25	Фом1. План на отм. -0,200	
26	Фом1. Сечения 8-8÷12-12	
27	Фом2. План на отм. 0,000. Сечение 1-1	
28	Фом2. План на отм. 0,000. Сечение 1-1	
29	Фом2. План на отм. -0,300. Сечения 2-2; 3-3	
30	Фом2. План на отм. -0,300. Сечения 4-4÷6-6	
31	Фом2. Сечения 7-7÷11-11	
32	Фом2. Сечения 12-12÷14-14	
33	ФОм3. План на отм. 0,000. Сечения 1-1÷3-3	
34	ФОм3. План на отм. -0,400. Сечения 4-4; 5-5	

/продолжение/

Лист	Наименование	Примечание
35	ФОм3. Сечения 6-6÷8-8	
36	Фом4. Планы на отм. 0,000 и отм. -0,400	
37	ФОм4. Сечения 1-1÷3-3	
38	Фом4. Сечения 5-5÷7-7	
39	Фом5. Планы на отм. 0,000, -0,400. Фрагмент 1. Сечение 4-	
40	ФОм5. Сечения 2-2÷5-5	
41	ФОм5. Сечения 6-6; 7-7	
42	Фом6. План на отм. 0,000. Сечения 1-1÷4-4	
43	Фом7. Планы на отм. 0,000 и отм. -0,400	
44	ФОм7. Сечения	
45	ФОм8. Планы на отм. 0,000 и отм. -0,400	
46	Тоннель №1. Планы на отм. 0,000 и отм. -0400. Сечение 1-1	
47	тоннель №. Сечения 2-2÷4-4	
48	Тоннель №2. Планы на отм. 0,000 и отм. -0,400 Сечение 1-1	
49	Тоннель №2. Сечения 2-2; 4-4	
50	Тоннель №3. Планы на отм. 0,0[illegible] и отм.-0400. Сечения 1-1÷4-4	
51	Тоннель №3. Сечения 5-5; 6-6	
52	Фрагмент 1. План на отм. 0,000	
53	Фрагмент 2. ФОм9÷ФОм11. Фрагменты 23, 24	
54	Фрагмент 3. План на отм. 0,000. ФОм12, 13, 14	
55	Фрагменты 4÷7	
56	Фрагменты 8÷11	
57	Фрагменты 12÷15	
58	Фрагмент 16	
59	Фрагмент 17. План.	
60	Фрагмент 17. Сечения	
61	Фрагмент 17. Сечения	
62	Фрагменты 18÷22	
63	Колодцы КК1÷КК11	
64	Колодец с доломитовым фильтром	
65	Узлы 41÷51	
66	Узлы 52÷62	
67	Схема расположения колонн	
68	Схема расположения колонн. Разрезы 1-1÷6-6	
69	Фрагмент 20	
70	Фрагмент 21	

/продолжение/

Лист	Наименование	Примечание
71	Спецификация к схеме расположения колонн	
72	Схема расположения стропильных и подстропильных ферм. Сечения.	
73	Схема расположения стропильных и подстропильных ферм. Сечения.	
74	Схема расположения плит покрытия	
75	Спецификация к схеме расположения плит покрытия	
76	Схема расположения закладных деталей в плитах покрытия в осях 1÷3	
77	Схема расположения закладных деталей в плитах покрытия в осях 4÷7.	
78	Узлы 63÷67	
79	Схемы расположения стеновых панелей по осям 7, 1	
80	Схема расположения стеновых панелей по оси 3. Узлы А, Б	
81	Схемы расположения стеновых панелей по осям А, 3	
82	Спецификация к схемам расположения стеновых панелей	
83	Схема расположения плит перекрытия на отм. 4,100 в осях 1÷3 и А÷Д	
84	Схема расположения плит перекрытия на отм. 4,100 в осях 1÷2, Ц÷3.	
85	Монолитные участки ум1, ум3, ум4, ум11, ум12, ум14	
86	Монолитные участки ум8, ум13	
87	Схемы расположения панелей перегородок и панелей-вкладышей по осям Ц, Ч, 2/3-3	
88	Схемы расположения элементов для крепления панелей перегородок	
89	Панели-вкладыши ПВК1÷ПВК16	
90	Схемы расположения элементов крепления панелей-вкладышей. Узлы 69÷70	
91	Узлы 71÷75	
92	Схема расположения элементов лестницы в осях Г,Д	

Проект разработан в соответствии с действующими нормами и правилами и предусматривает мероприятия, обеспечивающие взрывную, взрывопожарную и пожарную безопасность при эксплуатации здания

Гл. инженер проекта А.К. Коростелев

Привязан

Инв. №

ГИП	Коростелев		503-1-39.85 -КЖ
Н. контр.	Исупова		Автотранспортное предприятие на 200 автобусов с закрытой стоянкой
Нач. отд.	Шувалов		Производственный корпус
Гл. констр.	Бескровайный		Стадия: РП; Лист: 1; Листов: 92
Рук. гр.	Белоусова		Общие данные /начало/
Вед. инж.	Волкова		Гипроавтотранс, Воронежский филиал

Копировал

Формат А2

Альбом VIII

503-1-39.85

Типовой проект

Ведомость ссылочных и прилагаемых документов

Обозначение	Наименование	Примечание
	Ссылочные документы	
ГОСТ 13579-78	Блоки бетонные для стен подвалов	
1.412-1/77 вып.3	Монолитные железобетонные фундаменты под типовые колонны прямоугольного сечения одноэтажных промышленных зданий	
1.412.1-4	Монолитные железобетонные фундаменты на естественном основании под железобетонные стойки фахверка	
1.415-1 вып.1	Железобетонные фундаментные балки для стен производственных зданий	
1.410-2	Унифицированные арматурные изделия для монолитных железобетонных конструкций	
3.006-2 вып.1, 2-2, 3-2	Сборные железобетонные каналы и тоннели из лотковых элементов	
1.423-3 вып.1	Железобетонные колонны прямоугольного сечения для одноэтажных, производственных зданий без мостовых кранов высотой до 9,6 м.	
1.420-12 вып.3 части 10, 16	Конструкции многоэтажных производственных зданий с сетками колонн 6×6 м и 9×6 м под нагрузки соответственно до 2500 кгс/м² и 1500 кгс/м²	
ИИ23-1/70	Железобетонные ригели пролетом 6 м с полками для опирания плит	
ИИ29-2/70	Разные стальные конструктивные элементы для зданий с перекрытиями типа 1 из плит, опирающихся на полки ригелей	
ПК 01-116/81	Железобетонные предварительно напряженные подстропильные фермы для покрытий зданий со скатной кровлей пролетами 18, 24 и 30 м, с шагом стропильных ферм 6 м	
ПК-01-120/78	Железобетонные предварительно напряженные сегментные фермы для покрытий зданий с пролетами 18 и 24 м	
1.460.1-10/82 вып.1	Комплексные железобетонные плиты покрытий одноэтажных промышленных зданий	
ГОСТ 22701.4-77	Плиты железобетонные ребристые предварительно напряженные размерами 6×3 м для покрытий производственных зданий	
1.494-24 вып.1	Стаканы для крепления крышных вентиляторов, дефлекторов и зонтов	
1.442.1-1 вып.1.3	Плиты перекрытий железобетонные ребристые высотой 400 мм, укладываемые на полки ригелей	

/продолжение/

Обозначение	Наименование	Примечание
1.141-1 вып.61	Панели перекрытий железобетонные многопустотные	
1.432-14/80 вып.1	Стеновые панели отапливаемых производственных зданий с шагом колонн 6 м	
ИИ65	Лестницы промышленных зданий	
1.431-20 вып.0,1,4÷7	Перегородки одноэтажных производственных зданий	
1.138-10 вып.1	Перемычки железобетонные для зданий с кирпичными стенами	
1.439-2	Стальные изделия креплений панельных стен одноэтажных производственных зданий с железобетонным каркасом	
1.400-7	Стальные изделия для сопряжения сборных железобетонных конструкций одноэтажных промышленных зданий	
1.400-15 вып.1	Унифицированные закладные изделия железобетонных конструкций для крепления технологических коммуникаций и устройств	
1.400-6/76	Унифицированные закладные детали сборных железобетонных конструкций промышленных предприятий	
Шифр 92-76/1	Усовершенствованные узлы сопряжения типовых железобетонных стропильных конструкций с колоннами и подстропильными конструкциями	
2.432-1 вып.1	Монтажные узлы панельных стен отапливаемых одноэтажных производственных зданий с железобетонным каркасом	
2.460-2 вып.1	Монтажные детали сборных железобетонных конструкций покрытий одноэтажных промышленных зданий	
2.460-14 вып.1	Типовые узлы покрытий промышленных зданий в местах пропуска вентиляционных шахт	
2.460-15 вып.1	Типовые узлы покрытий промышленных зданий в местах установки крышных вентиляторов	
ТДМ 22-1/70	Детали сопряжений конструктивных элементов несущего каркаса для зданий с перекрытиями типа 1 из плит, опирающихся на полки ригелей	

/продолжение/

Обозначение	Наименование	Примечание
	Прилагаемые документы	
Альбом IX	Чертежи строительных изделий	
Альбом XII	Ведомость потребности в материалах	

Исходные данные для рабочих чертежей указаны в пояснительной записке альбома I и в общих данных на листе 2 комплекта АР альбома II.

Инженерно-геологические условия приняты следующие: рельеф территории спокойный, грунтовые воды отсутствуют, грунты в основании непучинистые, непросадочные с условными нормативными характеристиками: $\varphi^н = 28°$; $C^н = 0{,}2$ кг/см²; $\gamma = 1{,}8$ тс/м³; $K_г = 1$.

За условную отметку 0,000 принята отметка чистого пола корпуса, соответствующая абсолютной отметке на генплане ▭

Антикоррозийная защита закладных и соединительных элементов в необходимых случаях приведена на листах проекта.

При расчете и подборе конструкций приняты следующие нагрузки:
- собственный вес конструкций;
- нормативный скоростной напор ветра 270 Н/м² /основной/, 350 Н/м² и 450 Н/м².
- вес снегового покрова - 700 Н/м²; 1000 Н/м² /основной/, 1500 Н/м²;
- временная нагрузка на перекрытия:
  от оборудования - $q^н = 7{,}5$ кН/м²;
  вес людей и ремонтных материалов - $q^н = 1{,}5$ кН/м².

Коэффициенты перегрузки - по СНиП II-6-74.

Привязан

Инв.№

Взам.инв.№ | Подпись и дата | Инв.№ подл.

ГИП	Коростелев		
Н.контр	Исупова		
Нач.отд.	Шувалов		
Гл.констр	Бескоровайный		
Рук.гр.	Белоусова		
Инж.	Белкина		

503-1-39.85 - КЖ

Автотранспортное предприятие на 200 автобусов с закрытой стоянкой

Производственный корпус | Стадия: РП | Лист: 2 | Листов:

Общие данные /продолжение/

ГИПРОАВТОТРАНС Воронежский филиал

Копировал:

Формат А2

Альбом VIII

503-1-39.85

Типовой проект

Ведомость спецификаций /начало/

Лист	Наименование	Примечание
4	Спецификация к схеме расположения фундаментов	
13	Спецификация фундаментов Фм1, Фм2, Фм 6	
14	Спецификация фундаментов Фм 3, Фм 4, Фм 5	
15	Спецификация фундаментов Фм 7, Фм 8	
16	Спецификация фундаментов Фм 9, Фм 10	
17	Спецификация фундаментов Фм 11, Фм 12	
18	Спецификация фундаментов Фм 13, Фм 14	
21	Спецификация к схеме расположения элементов подземного хозяйства /начало/	
22	Спецификация к схеме расположения элементов подземного хозяйства /окончание/	
24	Спецификация фундамента ФОм 1	
32	Спецификация фундамента ФОм 2	
35	Спецификация фундамента ФОм 3	
38	Спецификация фундамента ФОм 4	
41	Спецификация фундамента ФОм 5	
42	Спецификация фундамента ФОм 6	
44	Спецификация фундамента ФОм 7	
45	Спецификация фундамента ФОм 8	
47	Спецификация к тоннелю № 1	
49	Спецификация к тоннелю № 2	
51	Спецификация к тоннелю № 3	
52	Спецификация к фрагменту 1	
53	Спецификация к фрагментам 2; 23; 24.	
54	Спецификация к фрагменту 3	
60	Спецификация к фрагментам 4 ÷ 12	
61	Спецификация к фрагментам 13 ÷ 17	
62	Спецификация к фрагментам 18 ÷ 22	
63	Спецификация к колодцам КК1 ÷ КК11	
64	Спецификация к схеме расположения колодца. Спецификация элементов монолитного колодца	
69	Спецификация к схеме расположения колонн	
70	Спецификация элементов к листам КЖ-70, КЖ-71	

/продолжение/

Лист	Наименование	Примечание
73	Спецификация к схеме расположения стропильных и подстропильных ферм	
75	Спецификация к схеме расположения плит покрытия	
77	Спецификация закладных деталей в плитах покрытия, замаркированных на листах 76, 77	
78	Спецификация на узлы усиления плит покрытия	
82	Спецификация к схеме расположения стеновых панелей	
84	Спецификация к схеме расположения плит перекрытия на отм. 4,100 в осях 1-2, Щ-З	
86	Спецификация сборно-монолитной плиты РКМ 1 и монолитных участков	
87	Спецификация к схемам расположения панелей перегородок и панелей - вкладышей по осям Ч,Ц и между осями $^{2}/_{3}$ – 3	
88	Спецификация к схемам расположения элементов для крепления панелей перегородок	
90	Спецификация к схемам расположения элементов крепления панелей-вкладышей. Спецификация панелей-вкладышей	
92	Спецификация к схеме расположения элементов лестницы в осях Г-Д	

Ведомость объемов сборных бетонных и железобетонных конструкций по рабочим чертежам основного комплекта марки КЖ

№ строки	Наименование группы элементов конструкции	Код	Кол. м³	Примечание
1	Колонны	5821000000	141,82	
2	Балки обвязочные, фундаментные	5824000000	54,67	
3	Ригели	5825000000	64,58	
4	Фермы	5826000000	671,46	
5	Перемычки	5828000000	11,5	
6	Панели стеновые наружные	5831000000	776,36	
7	Перегородки	5833000000	18,88	
8	Блоки стеновые	5835000000	171,24	
9	Плиты покрытий	5841000000	925,47	
10	Плиты перекрытий	5842000000	106,30	
11	Детали смотровых колодцев	5855000000	8,06	
12	Конструкции и детали каналов и открытых водопроводов	5858000000	30,71	
13	Элементы лестниц	5891000000	3,25	
14	Детали лифтовых и вентиляционных шахт	5896000000	8,32	
	Итого бетона и железобетона		2892,65	

Материалы на изготовление сборных бетонных и железобетонных конструкций учтены в ведомости потребности в материалах и отдельно не учитываются.

Привязан

Инв. №

ГИП	Коростелев		
Н.контр.	Исупова		
Нач.отд.	Шубаев		
Гл.инж.ст.	Бескровный		
Рук.гр.	Белоусова		
Инж.	Белкина		

503-1-39.85 -КЖ

Автотранспортное предприятие на 200 автобусов с закрытой стоянкой

Производственный корпус

Стадия	Лист	Листов
РП	3	

Общие данные /окончание/

ГИПРОАВТОТРАНС Воронежский филиал

Копировал Base

Формат А2

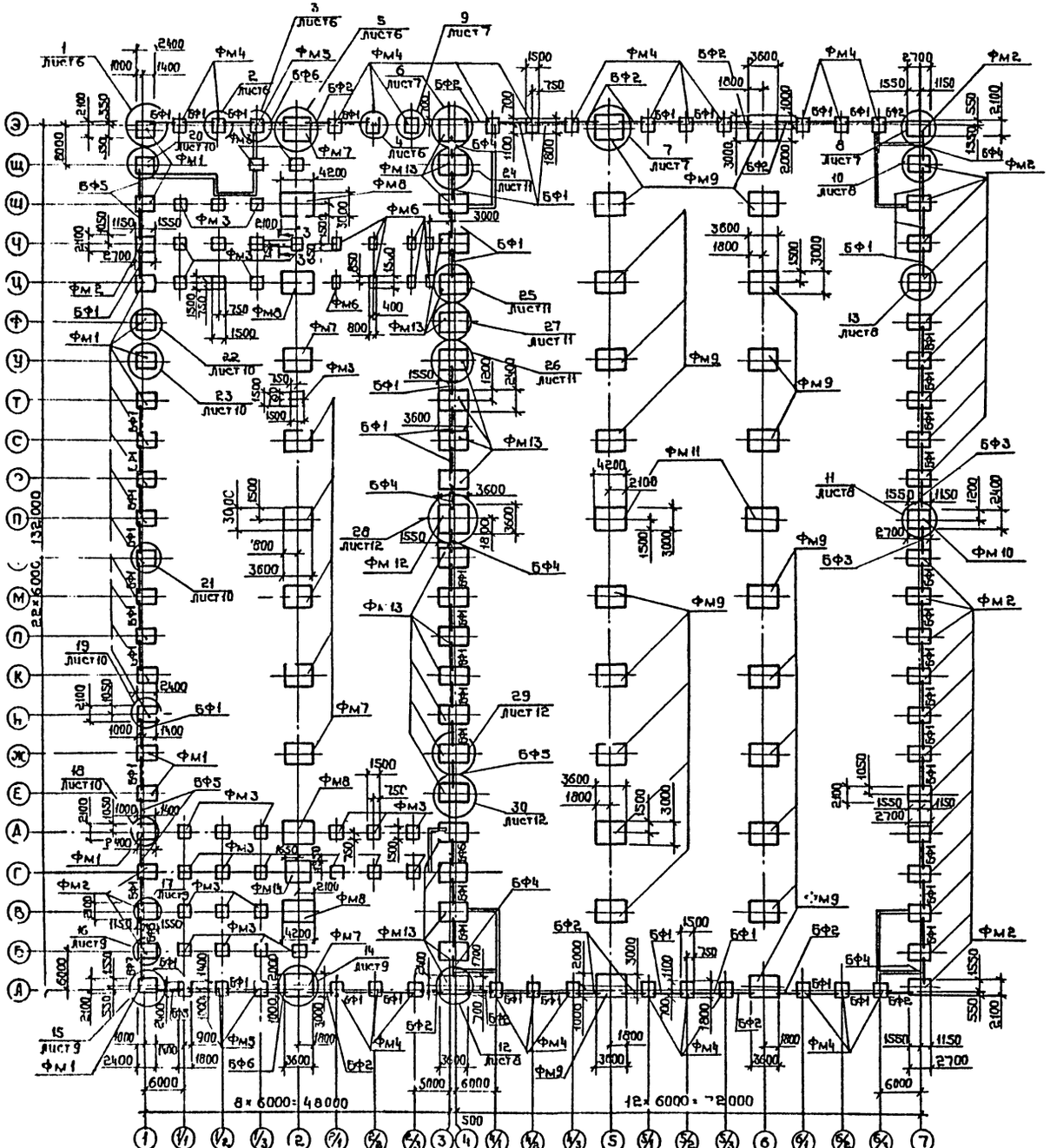

Спецификация к схеме расположения элементов фундаментов

Марка поз.	Обозначение	Наименование			Кол.	Масса ед., кг	Примечание
		Фундаменты					
Фм1	Лист 13	Фм1			17		
Фм2	Лист 13	Фм2			25		
Фм3	Лист 14	Фм3			32		
Фм4	Лист 14	Фм4			26		
Фм5	Лист 14	Фм5			6		
Фм6	Лист 13	Фм6			9		
Фм7	Лист 15	Фм7			8		
Фм8	Лист 15	Фм8			4		
Фм9	Лист 16	Фм9			22		
Фм10	Лист 16	Фм10			1		
Фм11	Лист 17	Фм11			2		
Фм12	Лист 17	Фм12			4		
Фм13	Лист 18	Фм13			22		
Фм14	Лист 18	Фм14			1		
		t=-20°C	t=-30°C	t=-40°C			
		Балки фундаментные					
БФ1	1.415-1 Вып.1	ФБ6-2	ФБ6-2	ФБ6-2	68	1300	
БФ2	1.415-1 Вып.1	ФБ6-3	ФБ6-3	ФБ6-3	16	1200	
БФ3	1.415-1 Вып.1	ФБ6-4	ФБ6-4	ФБ6-4	2	1200	
БФ4	1.415-1 Вып.1	ФБ6-5	ФБ6-5	ФБ6-5	6	1100	
БФ5	1.415-1 Вып.1	ФБ6-12	ФБ6-12	ФБ6-29	6	500 / 1900	
БФ6	1.415-1 Вып.1	ФБ6-13	ФБ6-13	ФБ6-30	1	1400 / 1800	
БФ7	1.415-1 Вып.1	ФБ6-15	ФБ6-15	ФБ6-32	1	1500 / 1600	
		Закладные элементы					
1	ГОСТ 24379.1-80	Анкерный болт 1.1.М20×500 ВСт3кп2			48	1.57	
2	ГОСТ 24379.1-80	Анкерный болт 1.1.М24×1180 ВСт3кп2			78	4.56	

Привязан

Инв.№

		503-1-39.85 - КЖ	
ГИП	Коростелев	Автотранспортное предприятие на 200 автобусов с закрытой стоянкой	
Нач.отд.	Шубаев		
Н.контр.	Какорев	Производственный корпус	Стадия: РП; Лист: 4; Листов:
Ст.инженер	Бескровайный		
Рук.гр.	Белоусова		
Вед.инж.	Валкова	Схема расположения элементов фундаментов и фундаментных балок	ГИПРОАВТОТРАНС Воронежский филиал
Инж.	Белкина		

Альбом VIII

503-1-39.85

Типовой проект

Инв.№ подл. | Подпись и дата | Взам.инв.№

Альбом VIII

503-1-39.85

Типовой проект

Инв.№ подл. | Подпись и дата | Взам.инв.№

Фундамент в осях 1÷1/3, Щ-Э

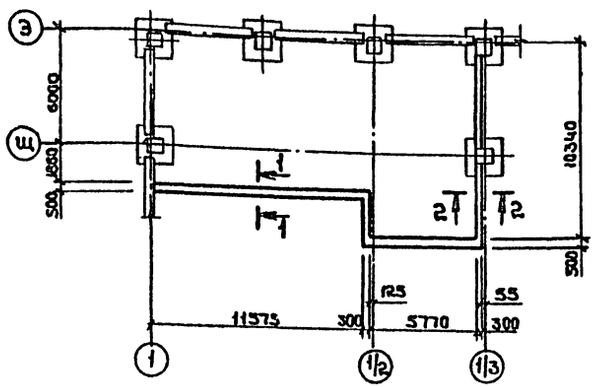

Фундамент в осях 6/3-7, А-Б

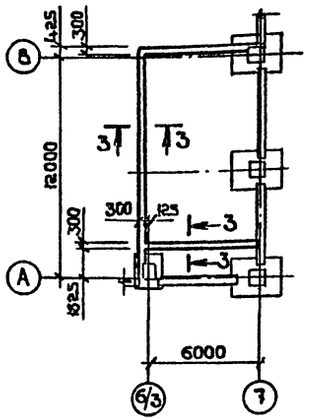

Фундамент в осях 4-4/1, Ш-Э

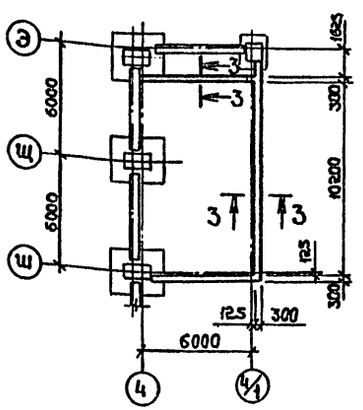

Фундамент в осях 6/3-7, Ш-Э

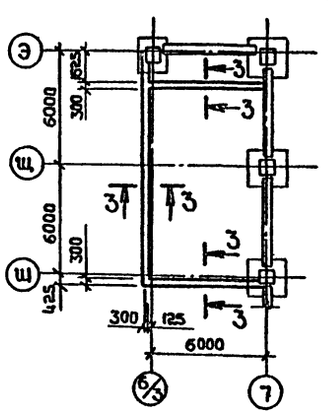

Фундамент в осях 4-4/1, А-Б

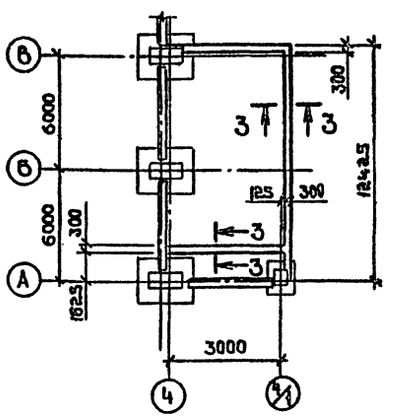

Фундамент в осях Г-Д, 3

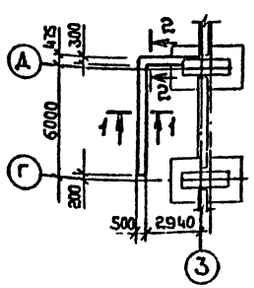

1-1

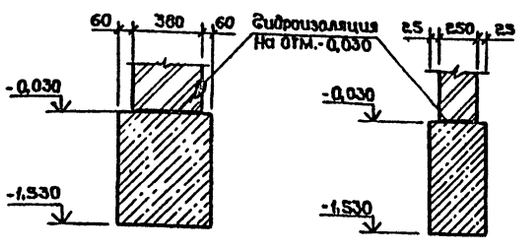

2-2

3-3

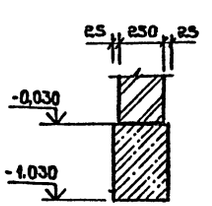

1. Земляные работы выполнять в соответствии с указаниями СНиП III-8-76, СНиП 3.02.01-83 с учетом мероприятий по полному сохранению естественной структуры грунтов основания.
2. Обратную засыпку фундаментов производить материковым грунтом без строительного мусора и чернозема с послойным трамбованием до получения объемной массы скелета грунта 1,65 т/м³
3. Ленточные фундаменты выполнить из монолитного бетона марки 150.
4. Набетонки под фундаментные балки, рамы ворот выполнить из бетона марки 150 в одной опалубке с фундаментами.
5. Фундаментные балки укладывать на цементный раствор марки 200 толщиной 20 мм. Зазоры между торцами балок и фундаментами заделать бетоном марки 200.
6. Анкерные болты для крепления стоек устанавливать при бетонировании фундаментов. /см. узлы плана/.
7. Горизонтальную гидроизоляцию стен выполнить на отм. - 0,030.
8. Низ фундаментов Фм 1÷ Фм 14 на отм-1,650.
9. Под все монолитные фундаменты выполнять бетонную подготовку из бетона марки 50 толщиной 100 мм, превышающую габарит фундаментов на 100 мм с каждой стороны.
10. Таблица нагрузок к расчетным схемам фундаментов дана на листе КЖ-20.

Привязан

Инв.№

ГИП	Коростелев	
Нач.отд.	Шубаев	
Н.контр.	Кокорев	
Д.констр.	Бескоровайный	
Рук.гр.	Белоусова	
Вед.инж.	Балкова	
Инж.	Белкина	

503-1-39.85 - КЖС

Автотранспортное предприятие на 200 автобусов с закрытой стоянкой

Производственный корпус

Стадия	Лист	Листов
РП	5	

Фундаменты в осях А÷Д, Ш-Э, 1-1/3, 4-4/1, 3, 6/3-7

ГИПРОАВТОТРАНС Воронежский филиал

Копировал

Формат А2

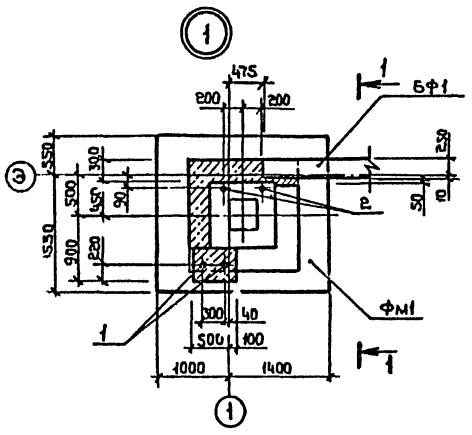

1-1

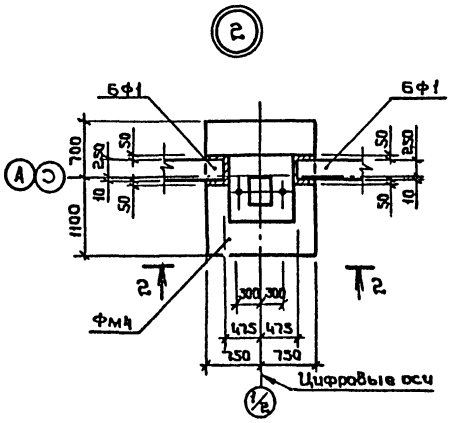

2-2

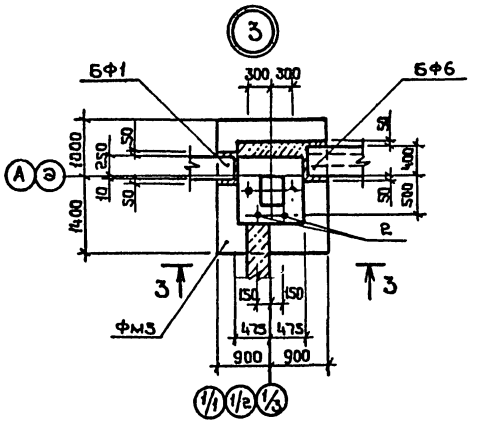

3-3

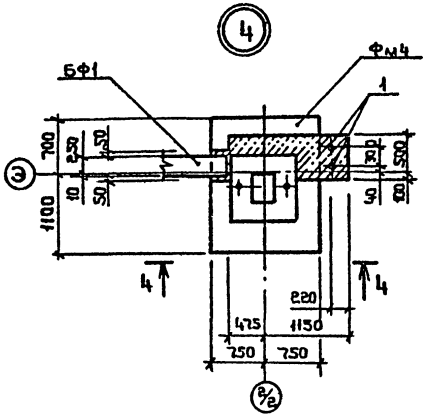

4-4

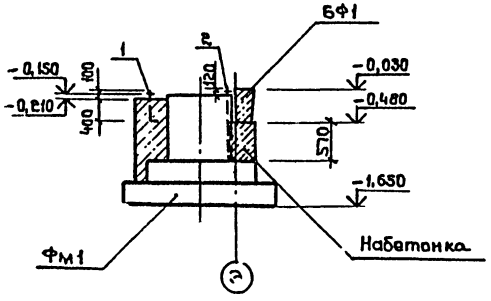

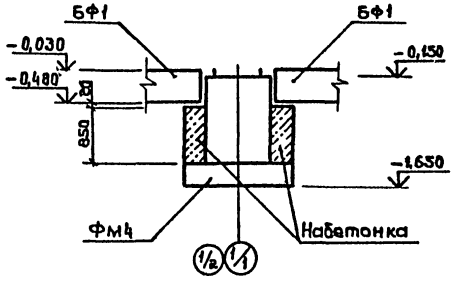

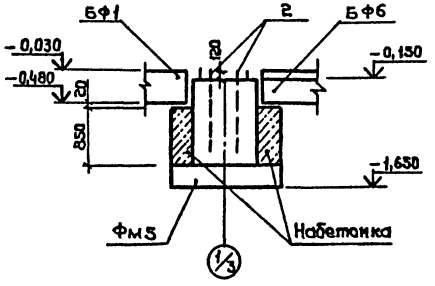

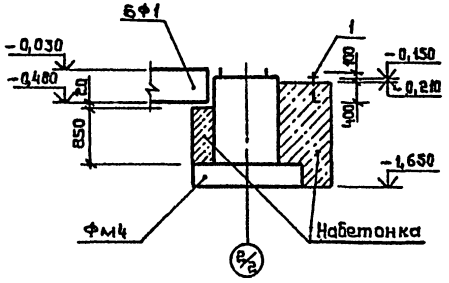

5-5

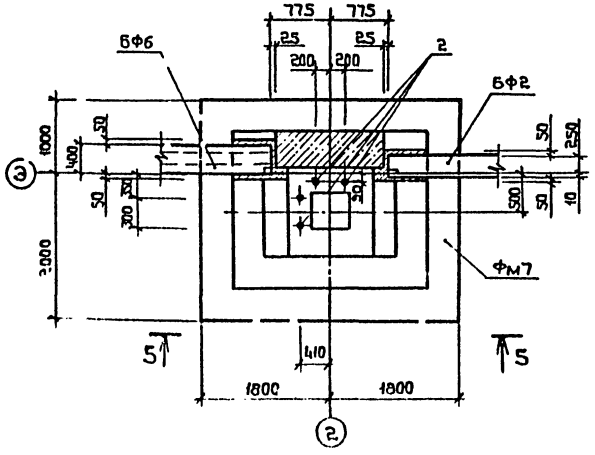

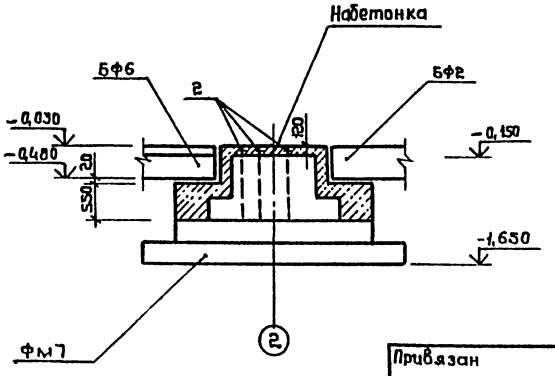

ГИП	Коростелев		503-1-39.85 – КЖС		
Нач.отд.	Шубаев		Автотранспортное предприятие на 200 автобусов с закрытой стоянкой		
Н.контр.	Кокорев		Производственный корпус	Стадия	Лист	Листов
Вед.констр.	Бескровайный			РП	6	
Рук.гр.	Белоусова		Узлы 1÷5	ГИПРОАВТОТРАНС Воронежский филиал		
Вед.инж.	Балкова					
Инж.	Белкина					

Привязан

Инв.№

Инв.№ подл. | Подпись и дата | Взам.инв.№

Копировал:

Формат А2

Альбом VIII

503-1-39.85

Типовой проект

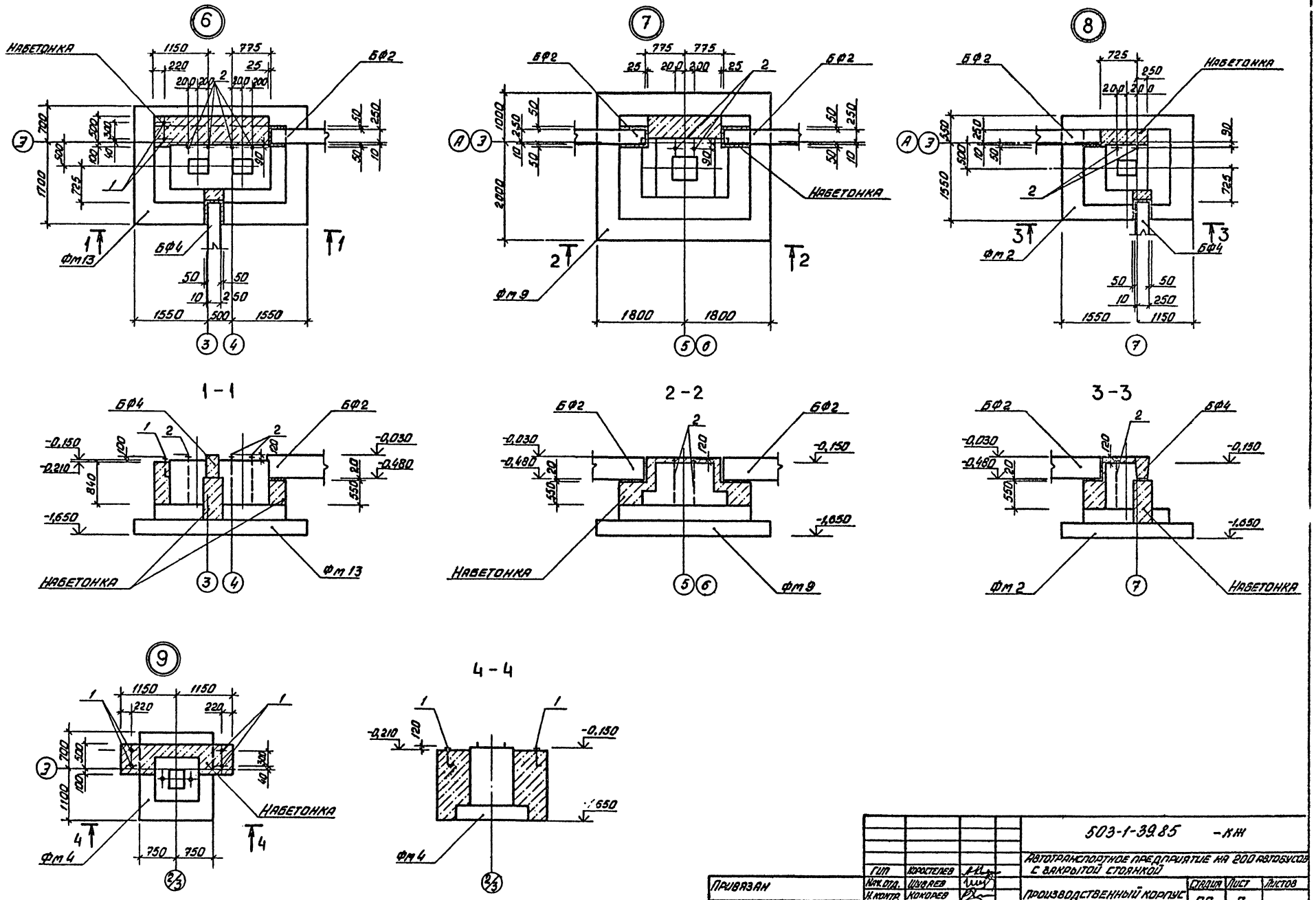

				503-1-39.85 -КЖ	
				АВТОТРАНСПОРТНОЕ ПРЕДПРИЯТИЕ НА 200 АВТОБУСОВ С ЗАКРЫТОЙ СТОЯНКОЙ	
ГИП	КОРОСТЕЛЕВ				
Нач. отд.	ШУВАЕВ			ПРОИЗВОДСТВЕННЫЙ КОРПУС	СТАДИЯ: РП; ЛИСТ: 7; ЛИСТОВ:
Н. контр.	КОКОРЕВ				
Гл. констр.	БЕСКОРОВАЙНЫЙ				
Рук. гр.	БЕЛИУСОВА			Узлы 6÷9	ГИПРОАВТОТРАНС Воронежский филиал
Вед. инж.	ВОЛКОВА				
Инж.	БЕЛКИНА				

ПРИВЯЗАН

Инв. №

Копировал

Формат А2

Инв. № подл. | Подпись и дата | Взам. инв. №

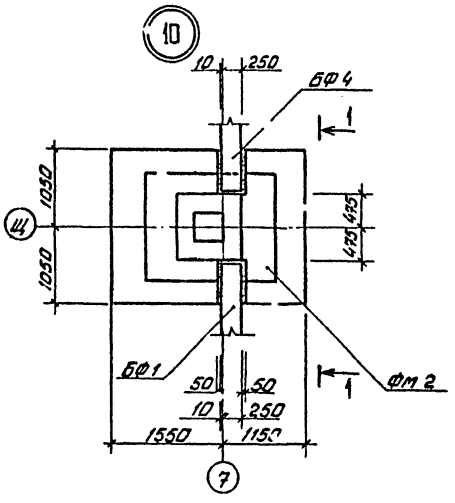

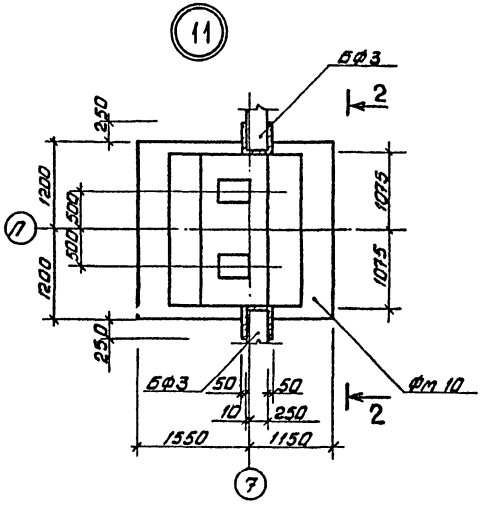

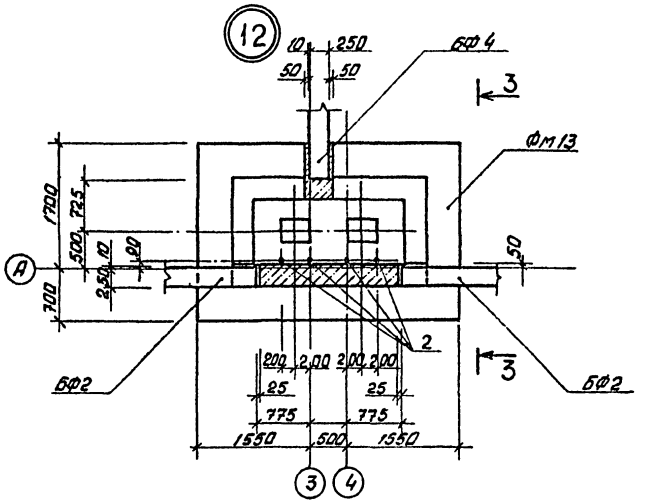

1 - 1

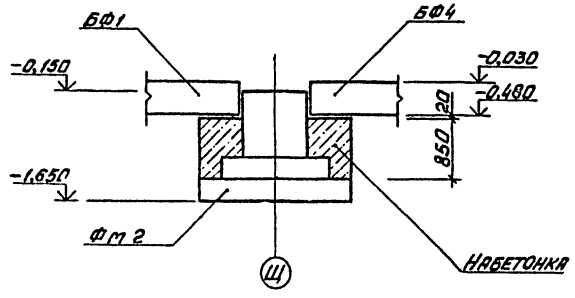

2 - 2

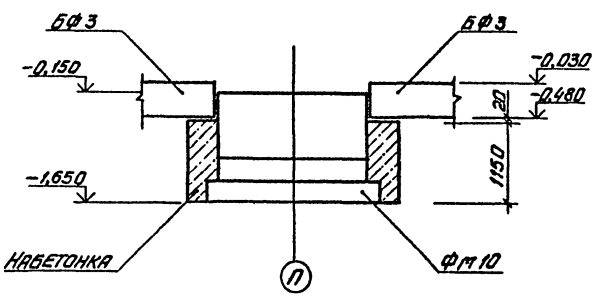

3 - 3

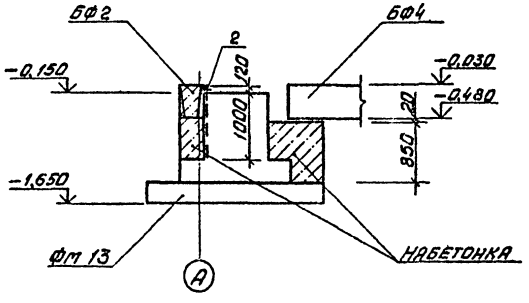

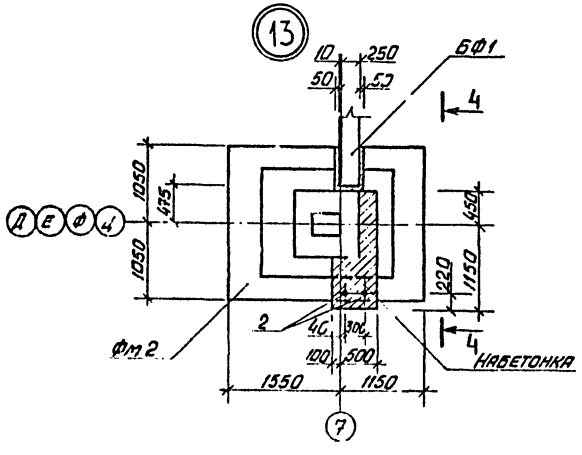

4 - 4

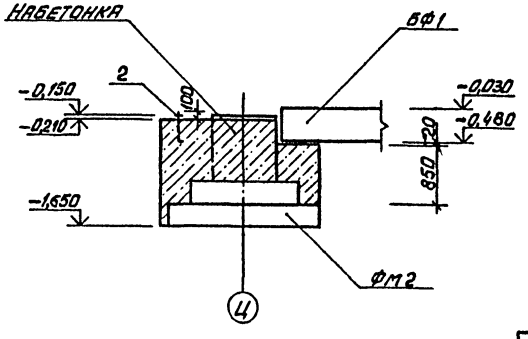

				503-1-39.85 -КЖ	
				Автотранспортное предприятие на 200 автобусов с закрытой стоянкой	
Привязан		ГИП	Коростелев		
		Нач. отд.	Шувалев		
		Н. контр.	Комаров	Производственный корпус	Стадия: РП; Лист: 8; Листов:
		Гл. констр.	Бескоровайный		
		Рук. гр.	Белоусова		
		Вед. инж.	Волкова	Узлы 10 ÷ 13	Гипроавтотранс, Воронежский филиал
Инв. №		Инж.	Белкина		

Инв. № подл. | Подпись и дата | Взам. инв. №

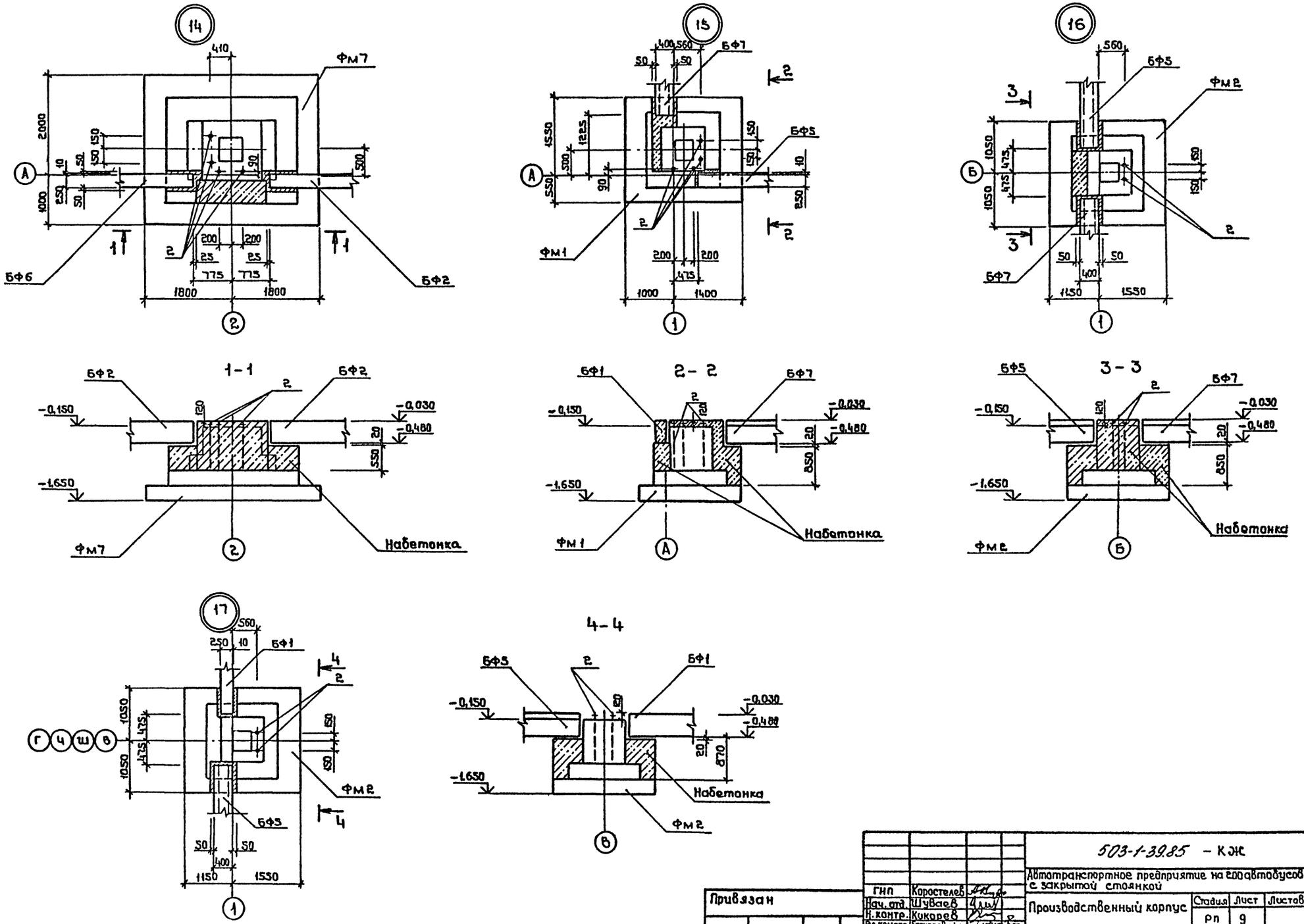

Альбом VIII

503-1-39.85

Типовой проект

Подпись и дата	Взам. инв. №

Привязан	ГИП	Коростелев	
	Нач. отд.	Шуваев	
	Н. контр.	Кикорев	
	Гл. констр.	Бескоровайный	
	Рук. гр.	Белоусова	
	Вед. инж.	Волкова	
Инв. №	Инж.	Белкина	

503-1-39.85 – КЖ

Автотранспортное предприятие на 200 автобусов с закрытой стоянкой

Производственный корпус

Стадия	Лист	Листов
РП	9	

Узлы 14÷17

ГИПРОАВТОТРАНС Воронежский филиал

Копировал:

Формат А2

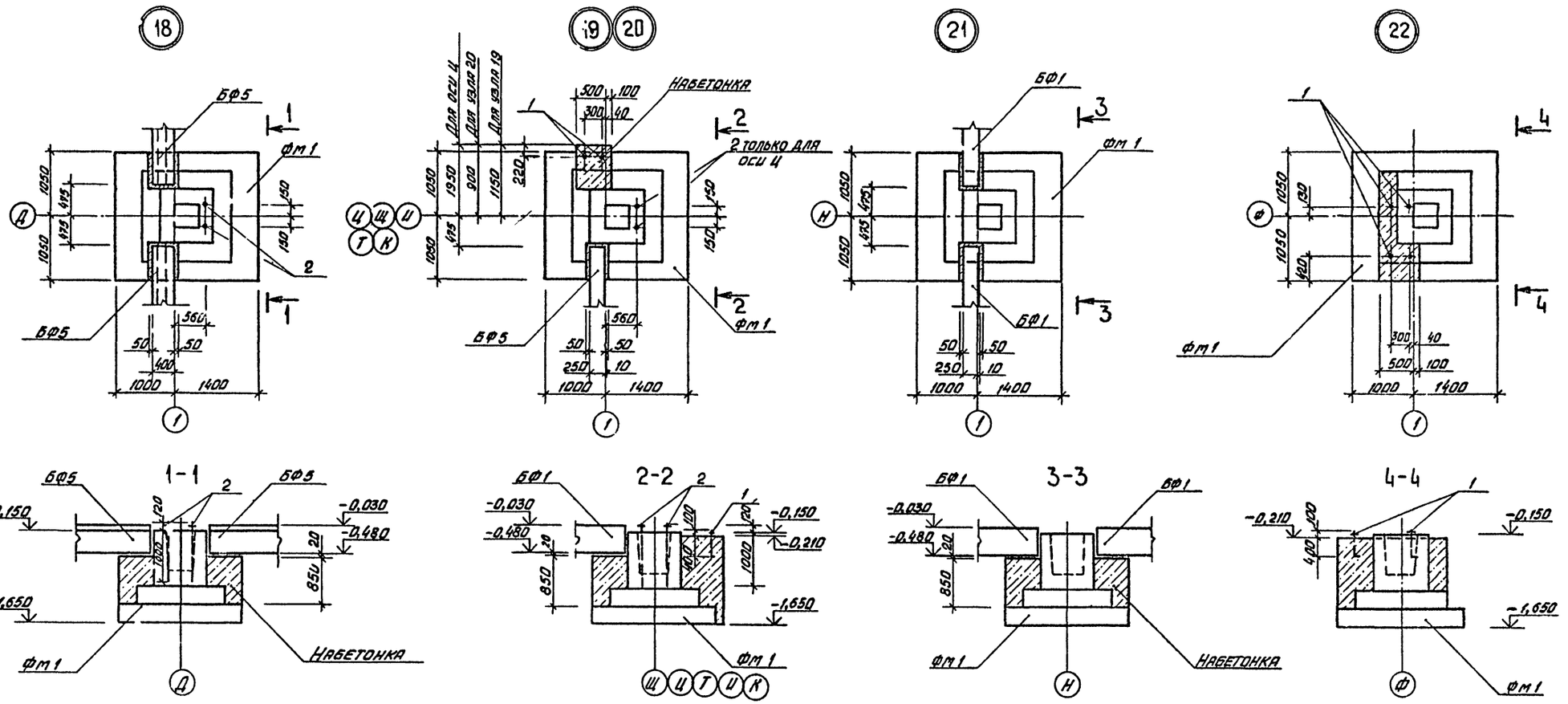

				503-1-39.85 -КЖ	
				Автотранспортное предприятие на 200 автобусов с закрытой стоянкой	
	ГИП	Коростелев			
Привязан	Нач. отд.	Ушаев		Производственный корпус	Стадия: РП; Лист: 10; Листов:
	Н. контр.	Комарев			
	Гл. констр.	Бескровайный			
	Рук. гр.	Белоусова		Узлы 18÷23	ГИПРОАВТОТРАНС, Воронежский филиал
Инв. №	Вед. инж.	Волкова			
	Инж.	Белкина			

Инв. № подл. | Подпись и дата | Взам. инв. №

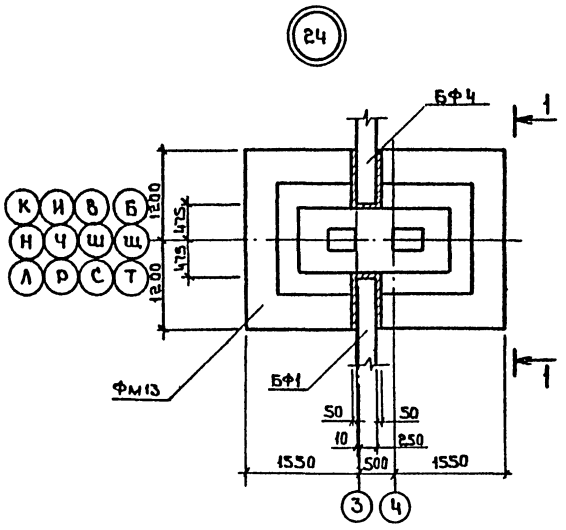

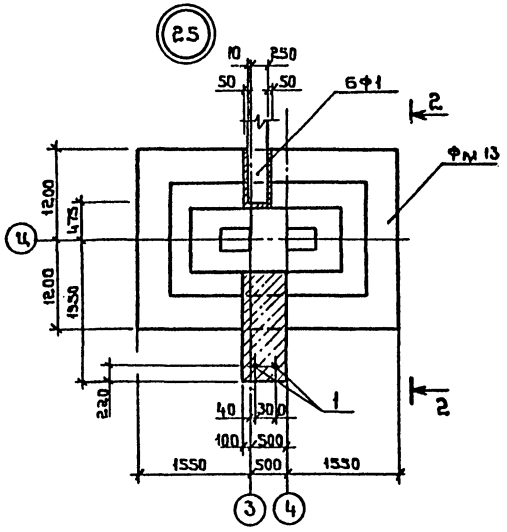

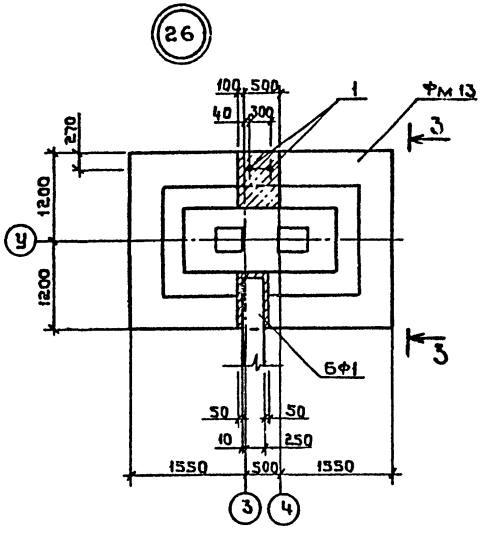

1-1

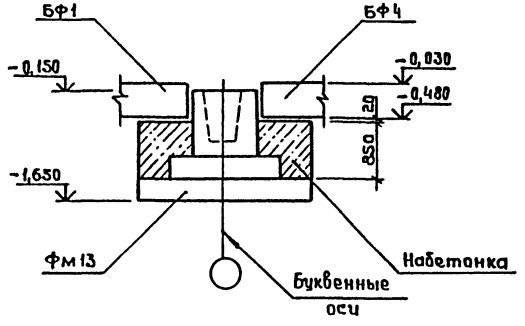

2-2

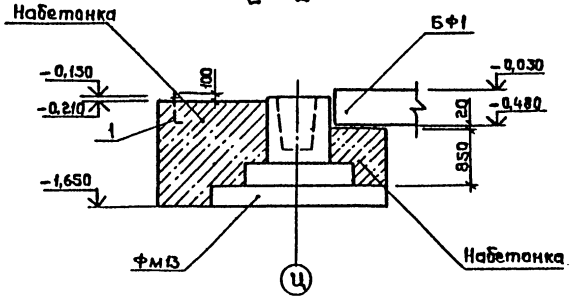

3-3

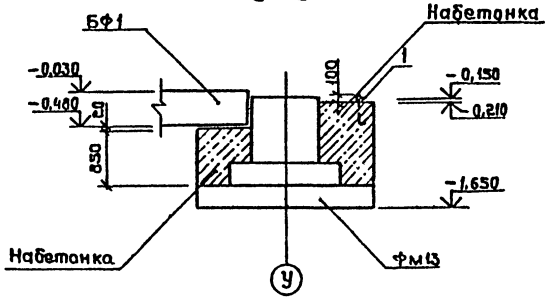

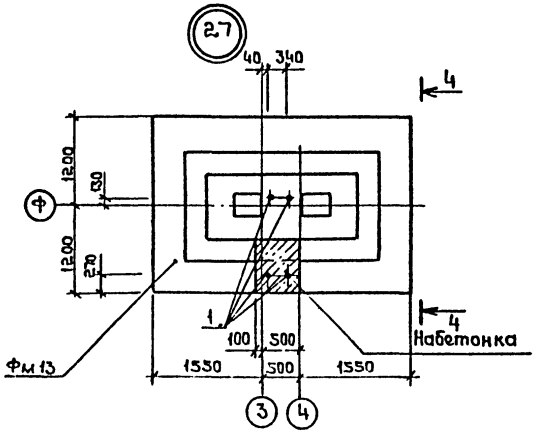

4-4

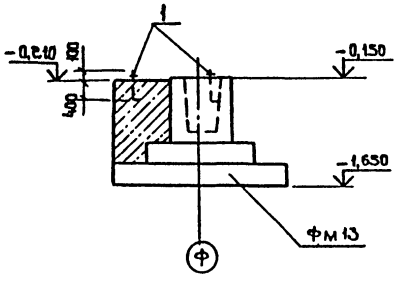

Привязан

Инв.№

ГИП	Коростелев		
Нач. отд.	Шубаев		
Н. контр.	Кокорев		
Гл. констр.	Бескапустинный		
Рук. гр.	Белоусова		
Вед. инж.	Валкова		
Инж.	Белкина		

503-1-39.85 – КЖ

Автотранспортное предприятие на 200 автобусов с закрытой стоянкой

Производственный корпус

Стадия	Лист	Листов
РП	11	

Узлы 24÷27

ГИПРОАВТОТРАНС
Воронежский филиал

Формат А3

Инв.№ подл. | Подпись и дата | Взам. инв. №

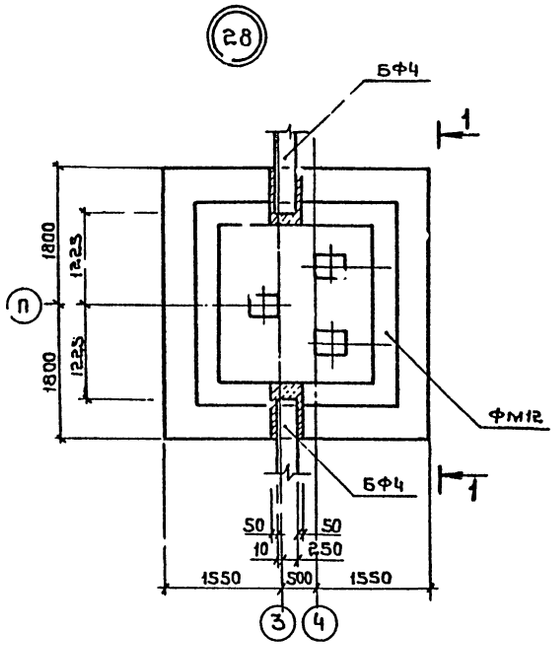

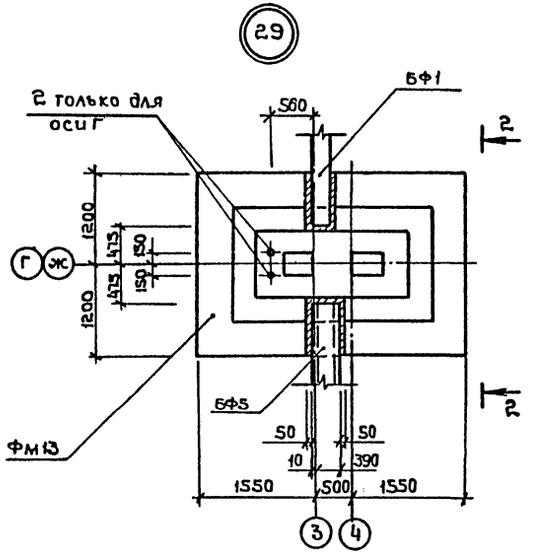

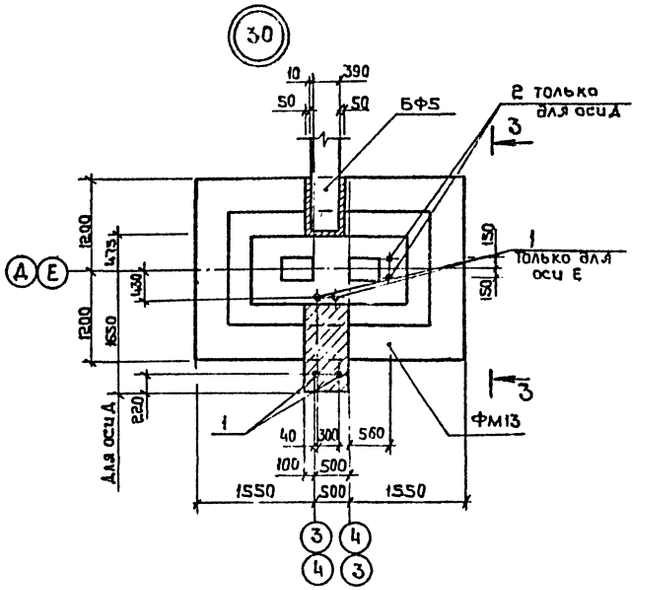

1-1

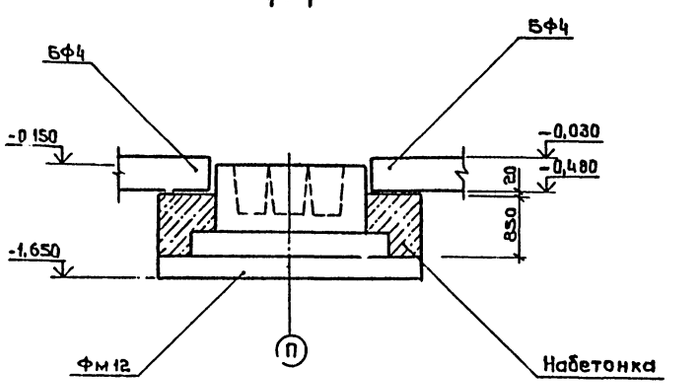

2-2

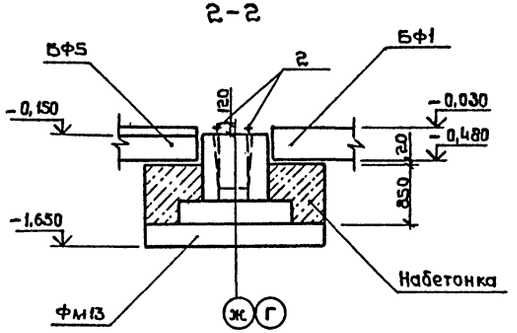

3-3

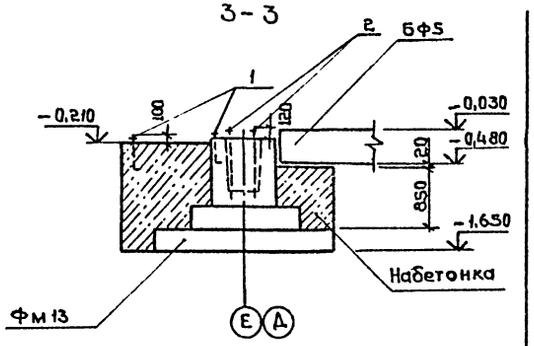

ГИП	Коростелев		
Нач.отд.	Шубаев		
Н.контр	Какорев		
Вед.констр	Бескоровайный		
Рук.гр.	Белоусова		
Вед.инж.	Балкова		
Инж.	Белкина		

Привязан

Инв.№

503-1-39.85 - КЖ

Автотранспортное предприятие на 200 автобусов с закрытой стоянкой

Производственный корпус

Стадия: РП | Лист: 12 | Листов:

Узлы 28÷30

ГИПРОАВТОТРАНС воронежский филиал

Копировал:

Формат А2

Инв.№ подл. | Подпись и дата | Взам.инв.№

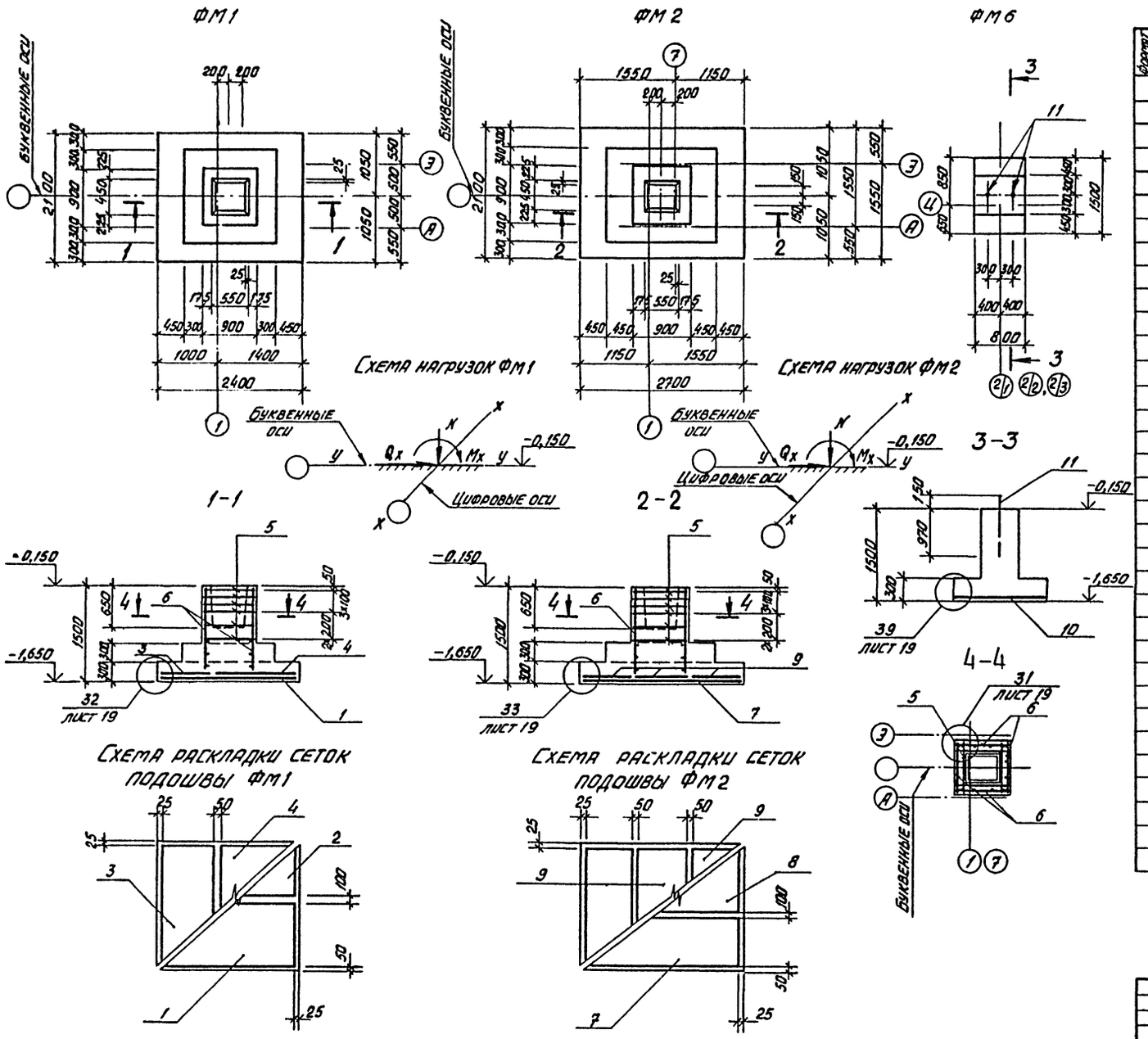

Спецификация фундаментов ФМ1, ФМ2, ФМ6

Формат	Зона	Поз.	Обозначение	Наименование	Кол.	Примечание
				ФМ 1		
				Сборочные единицы		
				Сетки		
		1	1.410-2 вып. 1	С(1) 10АIII-10×24	1	10,2 кг
		2	1.410-2 вып. 1	С(1) 10АIII-8×24	1	8,45 кг
		3	1.410-2 вып. 1	С10АIII-8×21	1	7,07 кг
		4	1.410-2 вып. 1	С10АIII-14×21	1	11,41 кг
		5	1.412-1/77 вып. 3	СА-8АI	6	2,7 кг
		6	1.412-1/77 вып. 3	СН12АII-6×15	4	6,0 кг
				Материалы		
				Бетон марки 150	2,74	м³
				ФМ 2		
				Сборочные единицы		
				Сетки		
		5	1.412-1/77 вып. 3	СА-8АI	6	2,7 кг
		6	1.412-1/77 вып. 3	СН12АII-6×15	4	6,0 кг
		7	1.410-2 вып. 1	С12АIII-8×27	1	13,45 кг
		8	1.410-2 вып. 1	С12АIII-10×27	1	16,19 кг
		9	1.410-2 вып. 1	С10АIII-8×21	3	7,07 кг
				Материалы		
				Бетон марки 150	3,06	м³
				ФМ6		
				Сборочные единицы		
				и детали		
				Сетки		
		10	1.410-2 вып. 1	С10АIII-8×15	1	5,04 кг
		11	ГОСТ 24379.1-80	Анкерный болт 1.1.М24×1120 ВСТ3кп2	2	4,56 кг
				Материалы		
				Бетон марки 150	0,94	м³

Привязан:

Инв. №

ГИП	Коростелев	
Нач. отд.	Шуваев	
Н. контр.	Кокорев	
Гл. констр.	Бескоровайный	
Рук. гр.	Белоусова	
Вед. инж.	Волкова	

503-1-39.85 -КЖ

Автотранспортное предприятие на 200 автобусов с закрытой стоянкой

Производственный корпус

Стадия	Лист	Листов
РП	13	

Фундаменты ФМ-1, ФМ-2, ФМ-6

ГИПРОАВТОТРАНС Воронежский филиал

Копировал: Вак...

Формат А2

Альбом VIII

503-1-39.85

Типовой проект

Инв. № подл. | Подпись и дата | Взамен

Альбом VIII

503-1-39.85

Типовой проект

ФМ3

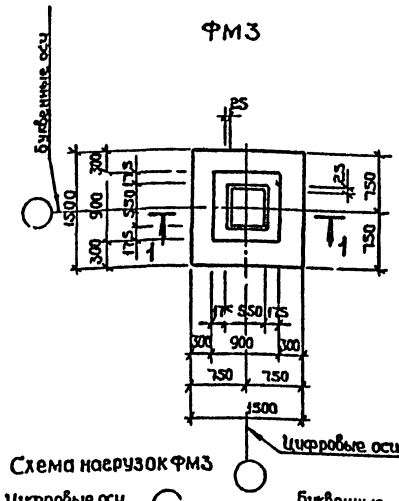

ФМ4

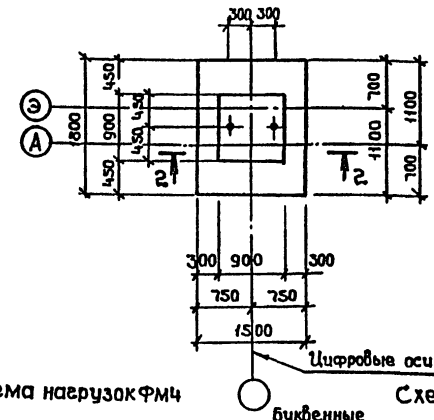

ФМ5

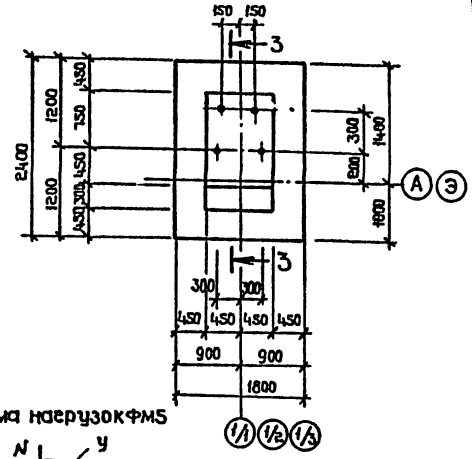

Схема нагрузок ФМ3

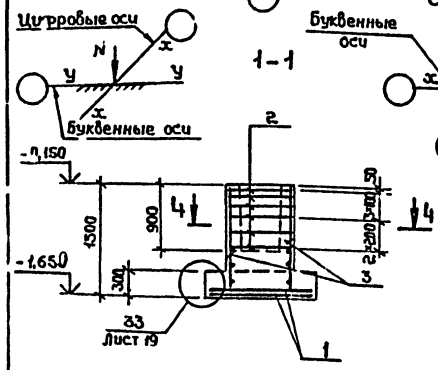

Схема нагрузок ФМ4

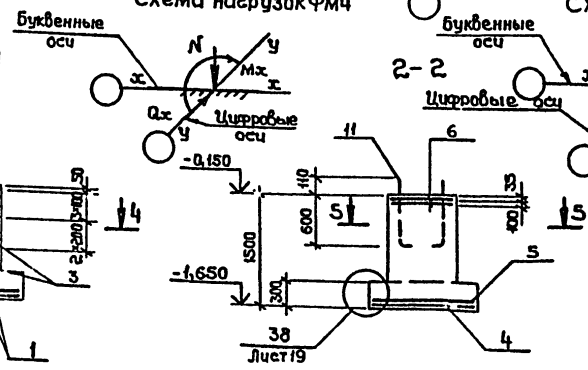

Схема нагрузок ФМ5

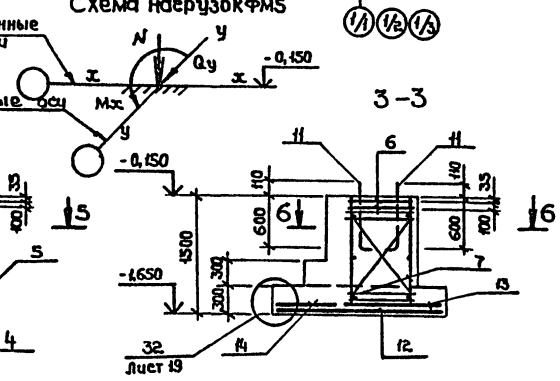

Схема раскладки сеток подошвы ФМ3

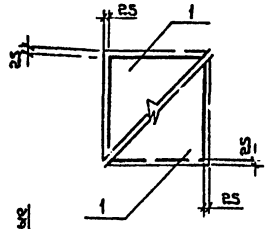

Схема раскладки сеток подошвы ФМ4

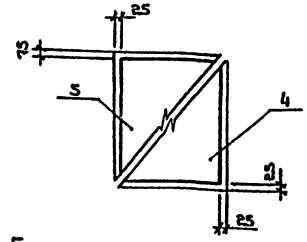

Схема раскладки сеток подошвы ФМ5

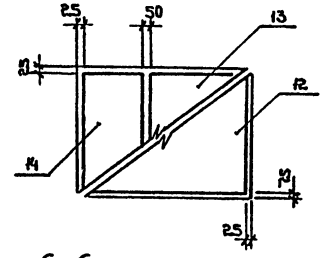

4-4

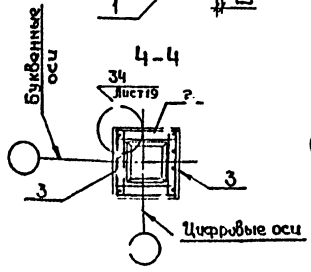

5-5

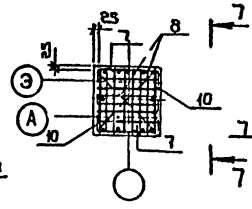

7-7

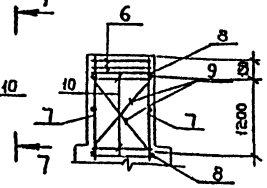

6-6

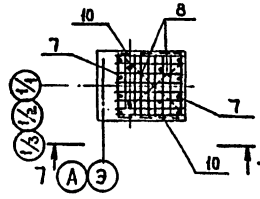

Спецификация фундаментов ФМ3, ФМ4, ФМ5

Формат	Зона	Поз.	Обозначение	Наименование	Кол.	Примечание
				ФМ3		
				Сборочные единицы		
				Сетки		
		1	1.410-2 Вып.1	С 10А III - 14×15	2	8,13 кг
		2	1.412-1/77 Вып.3	СА-8АI	6	2,7 кг
		3	1.412-1/77 Вып.3	СН 12А II - 6×15	2	6,0 кг
				Материалы		
				Бетон марки 150	1,4	м³
				ФМ4		
				Сборочные единицы и детали		
				Сетки		
		4	1.410-2 Вып.1	С 10А III - 14×18	1	9,61 кг
		5	1.410-2 Вып.1	С 10А III - 16×15	1	9,15 кг
		6	1.412.1-4	СН-6АI	2	3,6 кг
		7	1.410-2 Вып.1	С 12А II - 8×15	2	7,45 кг
				Детали		
		8	1.412.1-4	Соединительный элемент Ф 10А I ℓ=1180	4	0,73 кг
		9	1.412.1-4	Соединительный элемент Ф 10А I ℓ=1380	4	0,85 кг
		10	1.412.1-4	Соединительный элемент Ф 10А I ℓ=850	4	0,52 кг
		11	1.412.1-4	Закладной элемент МН1	2	3,1 кг
				Материалы		
				Бетон марки 150	1,78	м³
				ФМ5		
				Сборочные единицы и детали		
				Сетки		
		6	1.412.1-4	СН-6АI	2	3,6 кг
		7	1.410-2 Вып.1	С 12А II - 8×15	2	7,45 кг
		12	1.410-2 Вып.1	С(1) 10А III - 16×24	1	15,24 кг
		13	1.410-2 Вып.1	С(1) 10А III - 14×18	1	10,25 кг
		14	1.410-2 Вып.1	С(1) 10А III - 8×18	1	6,35 кг
				Детали		
		8	1.412.1-4	Соединит.элемент Ф 10А I ℓ=1180	4	0,73 кг
		9	1.412.1-4	Соединит.элемент Ф 10А I ℓ=1380	4	0,85 кг
		10	1.412.1-4	Соединит.элемент 10А I ℓ=850	4	0,52 кг
		11	1.412.1-4	Закладной элемент МН1	4	3,7 кг
				Материалы		
				Бетон марки 150	2,67	м³

Привязан

Инв.№

ГИП	Карастелев	
Нач.отд.	Шувалов	
Н.контр.	Кокорев	
Гл.констр.	Бескоровайный	
Рук.гр.	Белоусова	
Вед.инж.	Валкова	

503-1-39.85 – КЖ

Автотранспортное предприятие на 200 автобусов с закрытой стоянкой

Производственный корпус

Фундаменты ФМ3, ФМ4, ФМ5

Стадия	Лист	Листов
РП	14	

ГИПРОАВТОТРАНС Воронежский филиал

Копировал

Инв.№ подл. | Подпись и дата | Взам.инв.№

Альбом VIII

503-1-39.85

Типовой проект

Инв. № подл. | Подпись и дата | Взам. инв. №

Спецификация фундаментов ФМ7, ФМ8

ФМ7

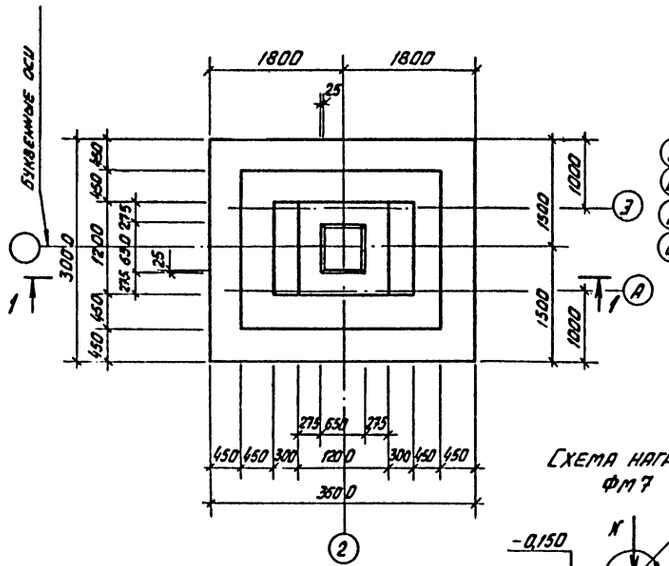

ФМ8

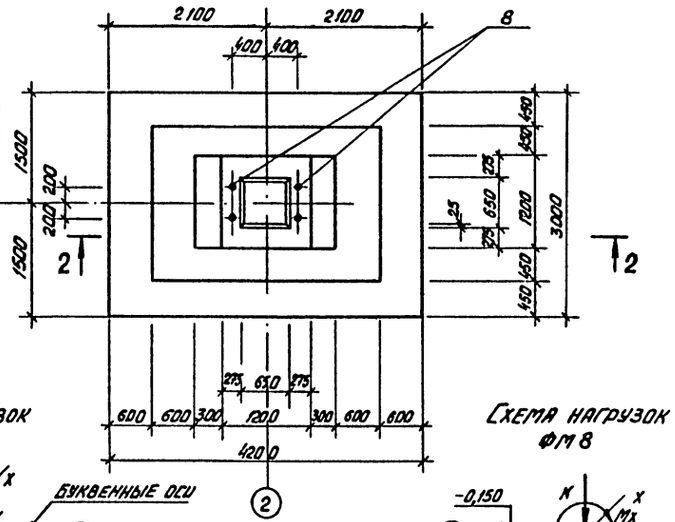

Схема нагрузок ФМ7

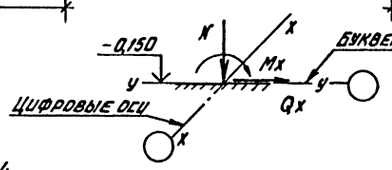

Схема нагрузок ФМ8

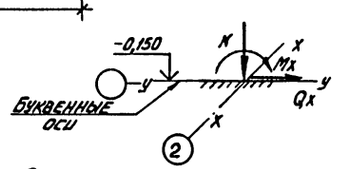

1-1

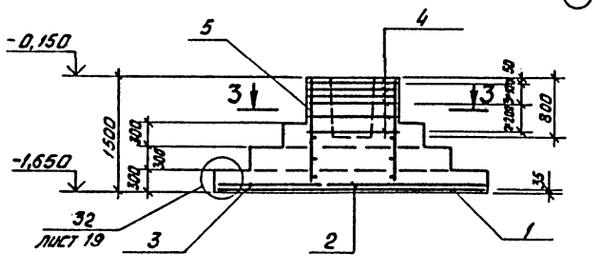

2-2

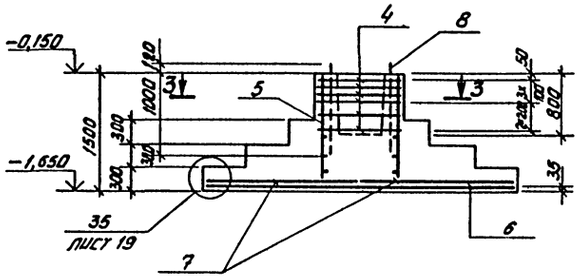

Схема раскладки сеток подошвы ФМ7

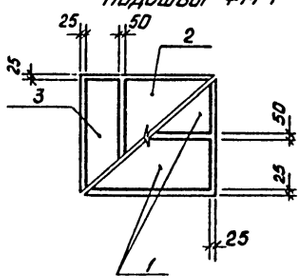

Схема раскладки сеток подошвы ФМ8

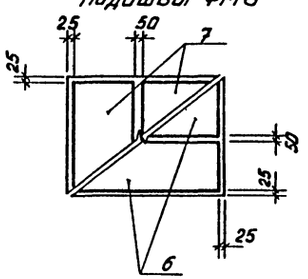

3-3

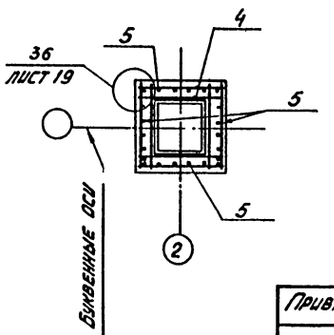

Формат	Зона	Поз.	Обозначение	Наименование	Кол.	Примечание
				ФМ7		
				Сборочные единицы		
				Сетки		
		1	1.410-2 Вып. 1	С(1) 14АIII-14×36	2	38,8 кг
		2	1.410-2 Вып. 1	С12АIII-20×30	1	32,9 кг
		3	1.410-2 Вып. 1	С12АIII-14×30	1	23,8 кг
		4	1.412-1/77 Вып. 3	СБ-8АI	6	3,6 кг
		5	1.412-1/77 Вып. 3	СН12АII-10×15	4	8,9 кг
				Материалы		
				Бетон марки 150	6,14	м³
				ФМ8		
				Сборочные единицы		
				Сетки		
		4	1.412-1/77 Вып. 3	СБ-8АI	6	3,6 кг
		5	1.412-1/77 Вып. 3	СН12АII-10×15	4	8,9 кг
		6	1.410-2 Вып. 1	С16АIII-14×42	2	58,7 кг
		7	1.410-2 Вып. 1	С12АIII-20×30	2	32,8 кг
		8	ГОСТ 24379.1-80	Анкерный болт 1.1.М24×1120 ВСт3кп2	4	4,56 кг
				Материалы		
				Бетон марки 150	6,87	м³

ГИП	Коростелев		503-1-39.85 -КЖ
Нач. отд.	Нуваев		Автотранспортное предприятие на 200 автобусов с закрытой стоянкой
Н. контр.	Кокорев		Производственный корпус
Гл. констр.	Бескровный		Стадия: РП; Лист: 15; Листов:
Рук. гр.	Белоусова		Фундаменты ФМ7 ФМ8
Вед. инж.	Важова		Гипроавтотранс, Воронежский филиал

Привязан:

Инв. №

Альбом VIII

503-1-39.85

Типовой проект

ФМ9

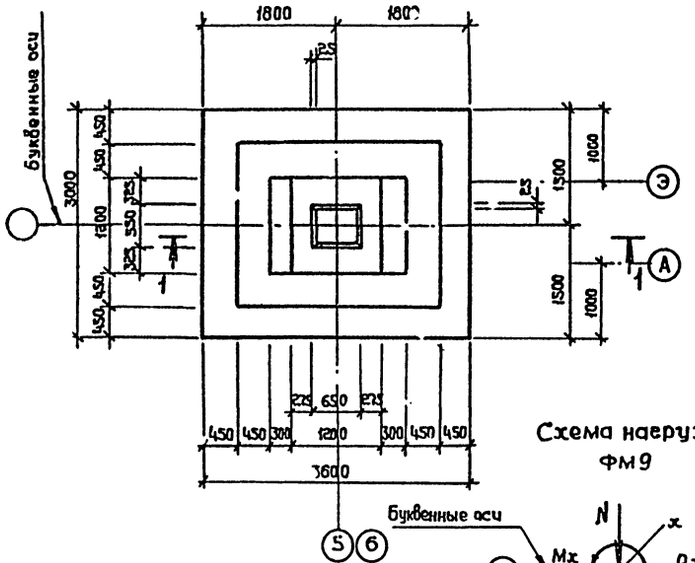

ФМ 10

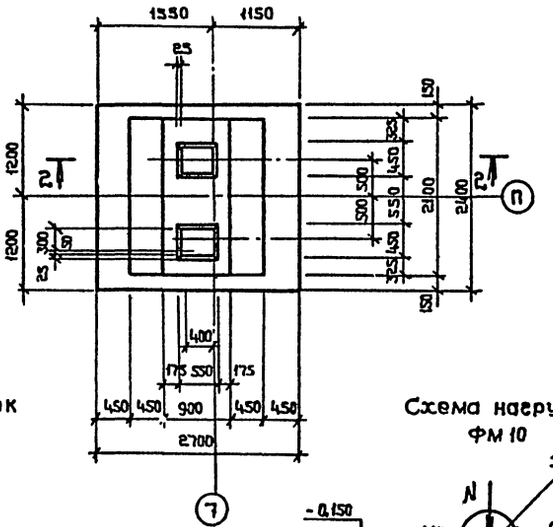

Схема нагрузок ФМ9

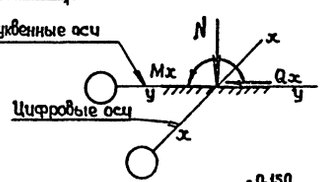

Схема нагрузок ФМ 10

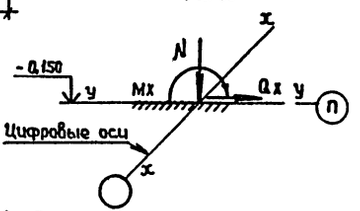

1 – 1

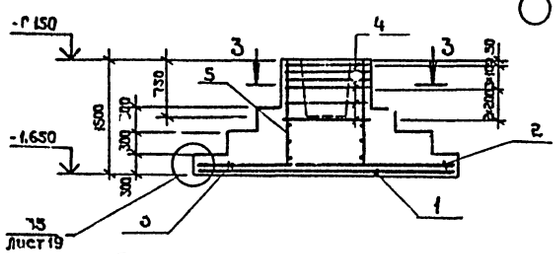

2 – 2

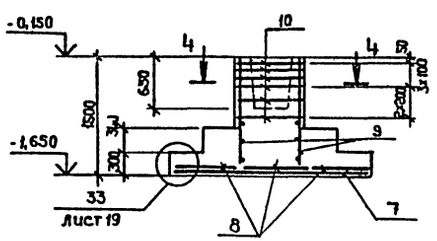

Схема раскладки сеток подошвы ФМ9

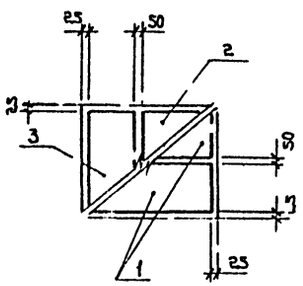

Схема раскладки сеток подошвы ФМ 10

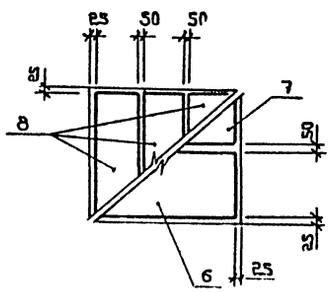

3 – 3

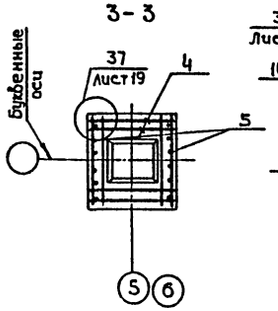

4 – 4

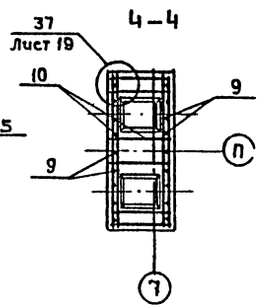

Спецификация фундаментов ФМ9, ФМ 10

Формат	Зона	Поз.	Обозначение	Наименование	Кол.	Примечание
				ФМ9		
				Сборочные единицы		
				Сетки		
		1	1.410-2 вып.1	С 12 А III - 14×36	2	28,7 кг
		2	1.410-2 вып.1	С 12 А III - 20×30	1	32,9 кг
		3	1.410-2 вып.1	С 12 А III - 14×30	1	23,8 кг
		4	1.412-1/77 вып.3	СБ-8 А I	6	3,6 кг
		5	1.412-1/77 вып.3	СН 12 А II - 10×15	2	8,9 кг
				Материалы		
				Бетон марки 150	6,21	м³
				ФМ 10		
				Сборочные единицы		
		6	1.410-2 вып.1	С 10 А III - 14×27	1	14,69
		7	1.410-2 вып.1	С 10 А III - 8×27	1	9,12 кг
		8	1.410-2 вып.1	С 10 А III - 8×24	3	8,0 кг
		9	1.412-1/77 вып.3	СН 12 А II - 18×15	2	15,1 кг
		10	1.412-1/77 вып.3	СА Т - 8 А I	6	5,2 кг
				Материалы		
				Бетон марки 150	4,49	м³

Инв.№ подл. | Подпись и дата | Взам.инв.№

Привязан

Инв.№

ГИП.	Карателев		503-1-39.85 - КЖ
Нач.отд.	Шувалев		Автотранспортное предприятие на 400 автобусов с закрытой стоянкой
Н.контр.	Какорев		
Гл.констр.	Бескоровайный		Производственный корпус
Рук.гр.	Белоусова		
Вед.инж.	Волкова		Фундаменты ФМ9, ФМ10

Стадия	Лист	Листов
РП	16	

ГИПРОАВТОТРАНС
Воронежский филиал

Копировал

Формат А3

Альбом VIII

503-1-39.85

Типовой проект

Инв. № подл. | Подпись и дата | Взам. инв. №

Спецификация фундаментов ФМ11, ФМ12

Формат	Зона	Поз.	Обозначение	Наименование	Кол.	Примечание
				ФМ 11		
				Сборочные единицы		
				Сетки		
		1	1.410-2 вып. 1	С14АIII-14×42	2	48,12 кг
		2	1.410-2 вып. 1	С(б) 10АIII-20×30	2	23,3 кг
		3	1.412-1/77 вып. 3	СБТ-8АI	6	5,2 кг
		4	1.412-1/77 вып. 3	СН 12АII-18×15	2	15,1 кг
				Материалы		
				Бетон марки 150	7,90	м³
				ФМ 12		
				Сборочные единицы		
				Сетки		
		4	1.412-1/77 Вып. 3	СН 12АII-18×15	2	15,1 кг
		5	1.410-2 Вып. 1	С(1) 16АIII-16×36	2	57,23 кг
		6	1.410-2 Вып. 1	С10АIII-16×36	2	21,91 кг
		7	-КЖИ-С1	С1	6	5,6 кг
				Материалы		
				Бетон марки 150	9,61	м³

ФМ 11

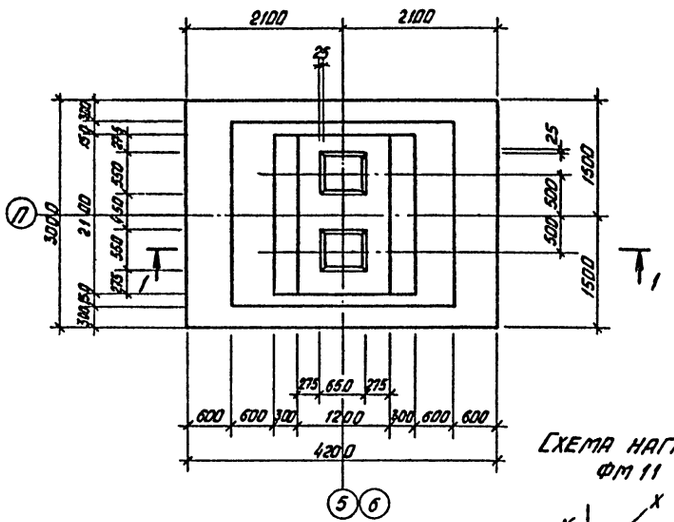

ФМ 12

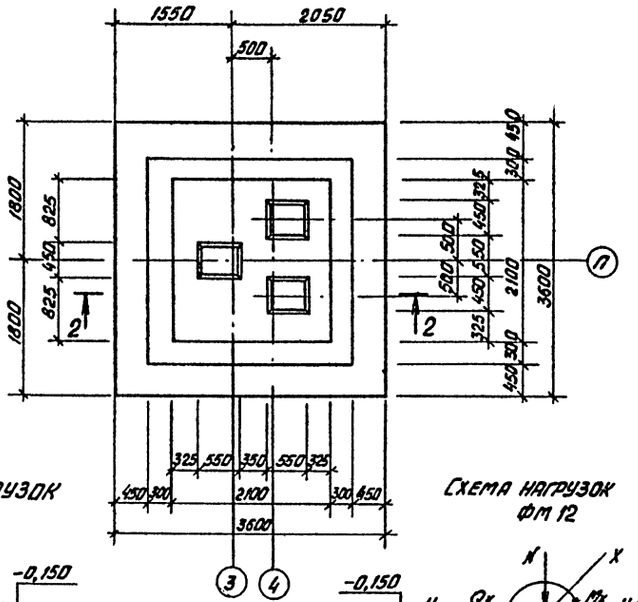

Схема нагрузок ФМ 11

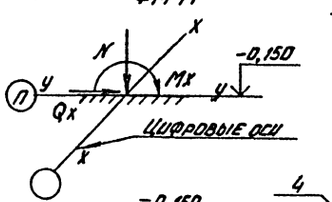

Схема нагрузок ФМ 12

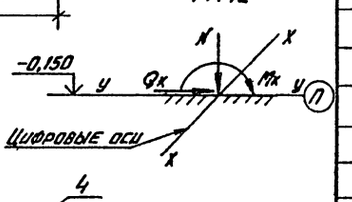

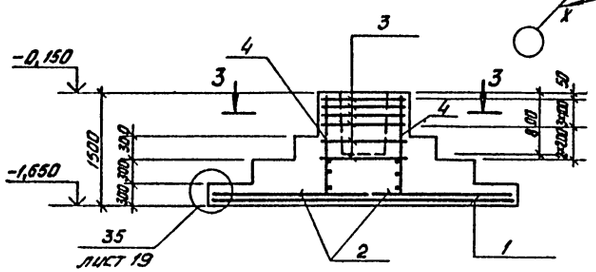

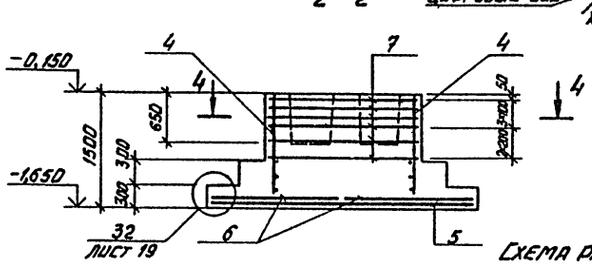

3-3

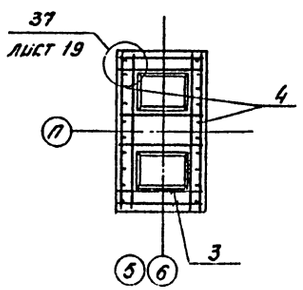

4-4

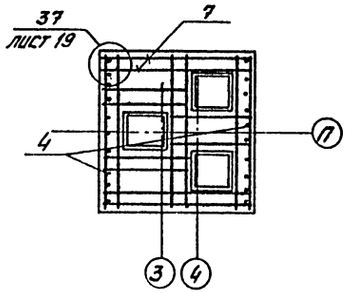

Схема раскладки сеток подошвы ФМ11

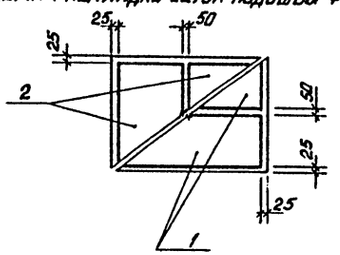

Схема раскладки сеток подошвы ФМ12

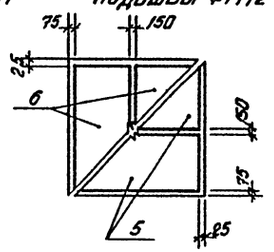

			503-1-39.85 -КЖ
			Автотранспортное предприятие на 200 автобусов с закрытой стоянкой
ГИП	Коростелев		Производственный корпус
Нач. отд.	Шувалев		Стадия: РП; Лист: 17; Листов:
Н. контр.	Кокорев		
Гл. констр.	Бескоровайный		
Рук. гр.	Белоусова		Фундаменты ФМ11, ФМ12
Вед. инж.	Волкова		ГИПРОАВТОТРАНС Воронежский филиал
Привязан			
Инв. №			

Формат А2

Альбом VIII

503-1-39.85

Типовой проект

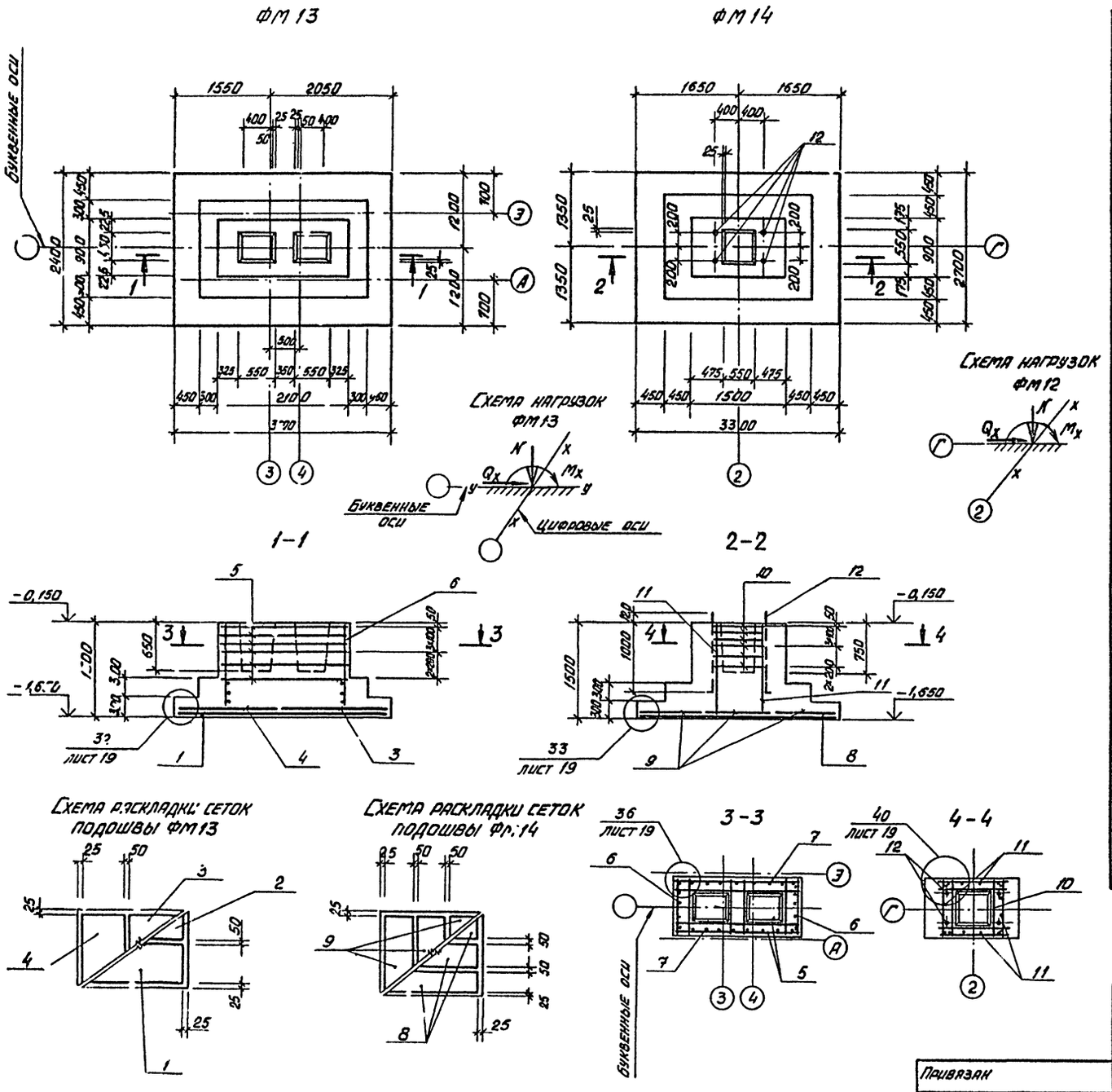

Спецификация фундаментов ФМ13, ФМ14

Формат	Зона	Поз.	Обозначение	Наименование	Кол.	Примечание
				ФМ 13		
				Сборочные единицы		
				Сетки		
		1	1.410-2 Вып. 1	С(1) 16АIII-14×36	1	51,98 кг
		2	1.410-2 Вып. 1	С(1) 16АIII-8×36	1	32,25 кг
		3	1.410-2 Вып. 1	С10АIII-18×24	1	16,14 кг
		4	1.410-2 Вып. 1	С10АIII-16×24	1	14,51 кг
		5	1.412-1/77 Вып. 3	САТ-8АI	6	5,2 кг
		6	1.412-1/77 Вып. 3	СН12АII-6×15	2	6,0 кг
		7	1.412-1/77 Вып. 3	СН12АII-18×15	2	15,1 кг
				Материалы		
				Бетон марки 150	5,22	м³
				ФМ 14		
				Сборочные единицы и детали		
				Сетки		
		8	1.410-2 Вып. 1	С12АIII-8×33	3	16,45 кг
		9	1.410-2 Вып. 1	С10АIII-10×27	3	10,98 кг
		10	1.412-1/77 Вып. 3	СА-8АI	6	2,7 кг
		11	1.412-1/77 Вып. 3	СН12АII-6×15	4	6,0 кг
				Закладной элемент		
		12	ГОСТ 24379.1-80	Анкерный болт 1.1.М24×1120 ВСт3кп2	4	4,56 кг
				Материалы		
				Бетон марки 150	4,97	м³

Привязан	ГИП	Коростелев		503-1-39.85 -КЖ
	Нач. отд.	Шуваев		Автотранспортное предприятие на 200 автобусов с закрытой стоянкой
	Н. контр.	Кокорев		Производственный корпус — Стадия: РП; Лист: 18; Листов:
	Гл. констр.	Бескоровайный		
	Рук. тр.	Белоусова		Фундаменты ФМ13, ФМ14 — ГИПРОАВТОТРАНС, Воронежский филиал
Инв. №	Вед. инж.	Волкова		

Копировал Вах

Инв. № подл. | Подпись и дата | Взамен

Альбом VIII

503-1-39.85

Типовой проект

Ведомость расхода стали на элемент, кг

Марка элемента	Изделия арматурные. Арматура класса AI. ГОСТ 5781-82. ф6	ф8	ф10			Итого	AII ф12		Итого	AIII ф10	ф12	ф14	ф16			Итого	Изделия закладные. Анкерный болт ГОСТ 24379.1-80. 1LN24.Ст3	1LN24.Ст3			Итого	Всего
ФМ1	4,7	19,4				24,1	20,8		20,8	32,4						32,4						77,3
ФМ2	2,3	23,2				25,5	20,8		20,8	18,9	25,8					44,7						91,0
ФМ3	2,0	17,8				19,8	10,4		10,4	14,3						14,3						44,5
ФМ4	9,3	2,1	8,3			19,9	12,9		12,9	16,7						16,7	6,2			6,2		55,7
ФМ5	11,9	2,1	8,5			22,5				27,1	12,9					40,0	12,4			12,4		74,9
ФМ6	0,6					0,6				4,5						4,5		9,2		9,2		14,3
ФМ7		42,5				42,5	30,8		30,8		49,8	68,6				118,4						191,7
ФМ8		34,5	12,5			47,0	30,8		30,8		57,7		104,8			162,5		18,4				258,7
ФМ9		37,8				37,8	15,4		15,4		100,2					100,2						153,4
ФМ10	4,8	35,6				40,4	25,8		25,8	43,1						43,1						109,3
ФМ11	6,6	43,6				50,2	25,8		25,8	40,1		88,2				128,3						204,3
ФМ12		42,7	13,6			56,3	25,8		25,8	39,4			100,8			140,2						222,3
ФМ13	3,1	37,2	11,4			51,7	36,2		36,2	27,6			72,9			100,5						188,4
ФМ14	3,5	25,5				29,0	20,8		20,8	29,4	43,2					72,6		18,2		18,2		140,6

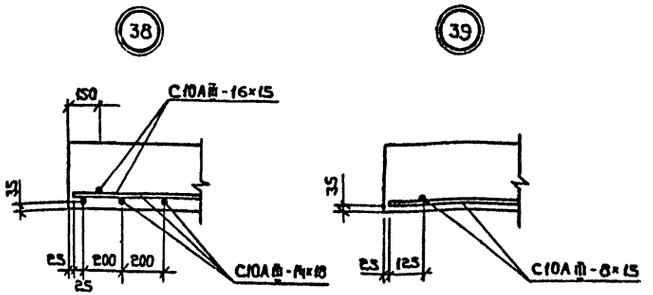

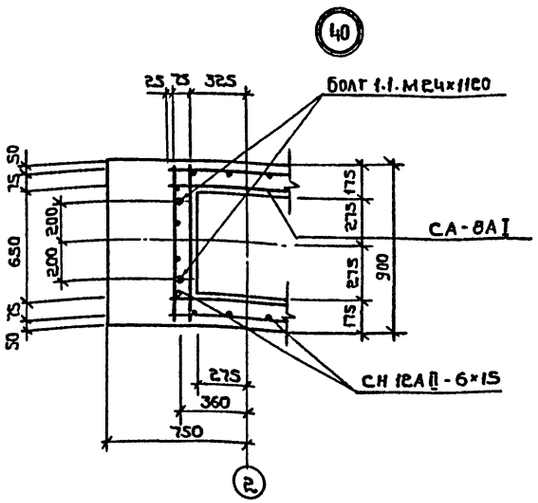

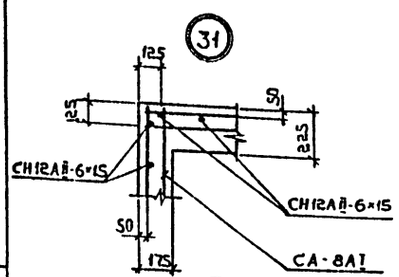

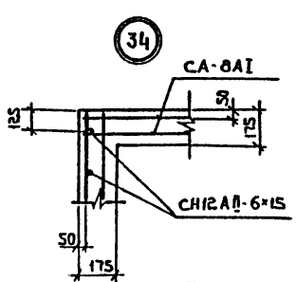

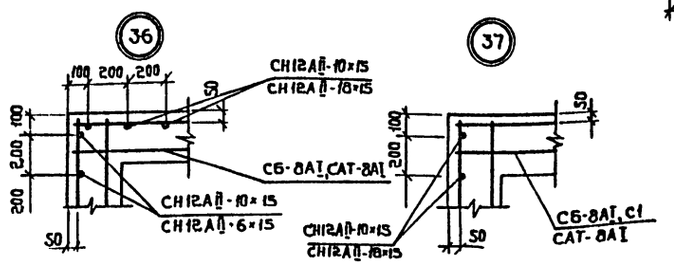

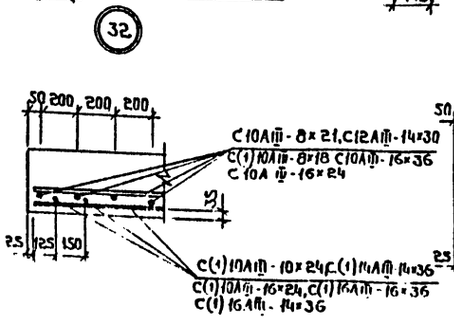

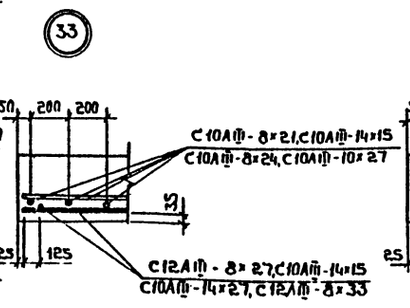

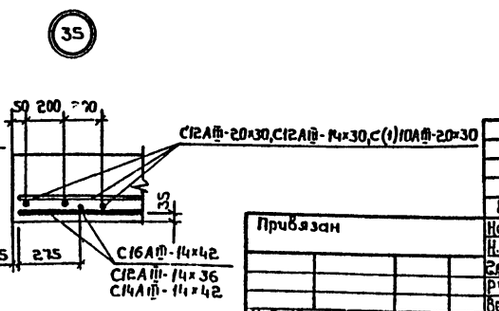

Привязан

Инв.№

ГИП	Коростелев	
Нач.отд.	Шубаев	
Н.контр.	Кокорев	
Гл.констр.	Бескоробайный	
Рук.гр.	Белоусова	
Вед.инж.	Волкова	

503-1-39.85 - КЖ

Автотранспортное предприятие на 200 автобусов с закрытой стоянкой

Производственный корпус

Стадия	Лист	Листов
РП	19	

Узлы фундаментов 31÷40

ГИПРОАВТОТРАНС Воронежский филиал

Копировал:

Формат А2

Инв.№ подл. | Подпись и дата | Взам.инв.№

Таблица нагрузок на фундаменты

Марка			фм 1			фм 2			фм 3			фм 4			фм 5			фм 7			фм 8			фм 9			фм 10			фм 11			фм 12			фм 13			фм 14		
Снег кН/м²			0,7	1,0	1,5	0,7	1,0	1,5	0,7	1,0	1,5	0,7	1,0	1,5	0,7	1,0	1,5	0,7	1,0	1,5	0,7	1,0	1,5	0,7	1,0	1,5	0,7	1,0	1,5	0,7	1,0	1,5	0,7	1,0	1,5	0,7	1,0	1,5	0,7	1,0	1,5
Район строительства по весу снегового покрова IV	Район строительства по ветровому давлению I	Грунты: суглинки, супеси $t_{н}=-20°$	N кН		711,7	753,2	793,3	628,7	669,5	710,4	383,6	383,6	383,6	214,8	214,8	214,8	337,9	337,9	337,9	1802	1965	2128	1978	2141	2304	1754	1921	2085	704,7	745,7	786,6	1979	2067	2330	1356	1471	1518	1280	1395	1442	1033	1094	1194,5
			Mx кНм		124,2	126,7	126,7	152,7	152,7	152,7				63,8	63,8	63,8	106,9	106,9	106,9	305,9	305,9	305,9	367,7	367,7	367,7	158,7	158,7	158,7	152,7	152,7	152,7	158,7	158,7	158,7	259,7	259,7	259,7	259,7	259,7	259,7	332,7	332,7	332,7
			Qx кН		27,1	27,6	27,6	48,4	48,4	48,4				8,48	8,48	8,48	8,48	8,48	8,48	39,9	39,9	39,9	39,9	39,9	39,9	26,6	26,6	26,6	48,4	48,4	48,4	26,6	26,6	26,6	76,1	76,1	76,1	76,1	76,1	76,1	39,0	39,0	39,0
		Грунты: суглинки, супеси $t_{н}=-30°$	N кН		711,7	753,2	793,3	628,7	669,5	710,4	383,6	383,6	383,6	214,8	214,8	214,8	337,9	337,9	337,9	1802	1965	2128	1978	2141	2304	1754	1921	2085	704,7	745,7	786,6	1979	1979	2330	1356	1471	1518	1280	1395	1442	1033	1094	1194,5
			Mx кНм		126,7	126,7	126,7	152,7	152,7	152,7				63,8	63,8	63,8	106,9	106,9	106,9	305,9	305,9	305,9	367,7	367,7	367,7	158,7	158,7	158,7	152,7	152,7	152,7	158,7	158,7	158,7	259,7	259,7	259,7	259,7	259,7	259,7	332,7	332,7	332,7
			Qx кН		27,6	27,6	27,6	48,4	48,4	48,4				8,48	8,48	8,48	8,48	8,48	8,48	39,9	39,9	39,9	39,9	39,9	39,9	26,6	26,6	26,6	48,4	48,4	48,4	26,6	26,6	26,6	76,1	76,1	76,1	76,1	76,1	76,1	39,0	39,0	39,0
		Грунты: пески, супеси $t_{н}=-20°$	N кН		726,9	768,4	808,5	640,5	681,3	722,0	383,6	383,6	383,6	230,0	230,0	230,0	353,1	353,1	353,1	1802	1965	2128	1978	2141	2304	1754	1921	2085	716,7	757,5	798,2	1979	1979	1979	1356	1471	1518	1280	1395	1442	1033	1094	1194,5
			Mx кНм		131,5	131,5	131,5	156,5	156,5	156,5				68,7	68,7	68,7	111,8	111,8	111,8	305,9	305,9	305,9	367,7	367,7	367,7	158,7	158,7	158,7	156,5	156,5	156,5	158,7	158,7	158,7	259,7	259,7	259,7	259,7	259,7	259,7	332,7	332,7	332,7
			Qx кН		27,6	27,6	27,6	48,4	48,5	48,5				8,5	8,5	8,5	8,5	8,5	8,5	39,9	39,9	39,5	39,9	39,9	39,9	26,6	26,6	26,6	48,4	48,5	48,5	26,6	26,6	26,6	76,1	76,1	76,1	76,1	76,1	76,1	39,0	39,0	39,0
		Грунты: пески, супеси $t_{н}=-30°$	N кН		711,7	753,2	793,3	628,7	669,5	710,4	383,6	383,6	383,6	214,8	214,8	214,8	337,9	337,9	337,9	1802	1965	2128	1978	2141	2304	1754	1921	2085	704,7	745,7	786,6	1979	2067	2330	1356	1471	1518	1280	1395	1442	1033	1094	1194,5
			Mx кНм		126,7	126,7	126,7	152,7	152,7	152,7				63,8	63,8	63,8	106,9	106,9	106,9	305,9	305,9	305,9	367,7	367,7	367,7	158,7	158,7	158,7	152,7	152,7	152,7	158,7	158,7	158,7	259,7	259,7	259,7	259,7	259,7	259,7	332,7	332,7	332,7
			Qx кН		27,6	27,6	27,6	48,4	48,4	48,4				11,0	11,0	11,0	11,0	11,0	11,0	39,9	39,9	39,9	39,9	39,9	39,9	26,6	26,6	26,6	48,4	48,4	48,4	26,6	26,6	26,6	76,1	76,1	76,1	76,1	76,1	76,1	39,0	39,0	39,0
		Грунты: пески, супеси $t_{н}=-30°$	N кН		711,7	753,2	793,3	628,7	669,5	710,4	383,6	383,6	383,6	214,8	214,8	214,8	337,9	337,9	337,9	1802	1965	2128	1978	2141	2304	1754	1921	2085	704,7	745,7	786,6	1979	2067	2330	1356	1471	1518	1280	1395	1442	1033	1094	1194,5
			Mx кНм		126,7	126,7	126,7	152,7	152,7	152,7				63,8	63,8	63,8	106,9	106,9	106,9	305,9	305,9	305,9	367,7	367,7	367,7	158,7	158,7	158,7	152,7	152,7	152,7	158,7	158,7	158,7	259,7	259,7	259,7	259,7	259,7	259,7	332,7	332,7	332,7
			Qx кН		27,6	27,6	27,6	48,4	48,4	48,4				11,0	11,0	11,0	11,0	11,0	11,0	39,9	39,9	39,9	39,9	39,9	39,9	26,6	26,6	26,6	48,4	48,4	48,4	26,6	26,6	26,6	76,1	76,1	76,1	76,1	76,1	76,1	39,0	39,0	39,0
		Грунты: пески, супеси $t_{н}=-40°$	N кН		726,9	768,4	808,5	640,5	681,3	710,4	383,6	383,6	383,6	230,0	230,0	230,0	353,1	353,1	353,1	1802	1965	2128	1978	2141	2304	1754	1921	2085	716,7	757,5	798,2	1979	2067	2330	1356	1471	1518	1280	1395	1442	1033	1094	1194,5
			Mx кНм		131,5	131,5	131,5	156,5	156,5	156,5				68,7	68,7	68,7	111,8	111,8	111,8	305,9	305,9	305,9	367,7	367,7	367,7	158,7	158,7	158,7	156,5	156,5	156,5	158,7	158,7	158,7	259,7	259,7	259,7	259,7	259,7	259,7	332,7	332,7	332,7
			Qx кН		27,6	27,6	27,6	48,5	48,5	48,5				11,0	11,0	11,0	11,0	11,0	11,0	39,9	39,9	39,5	39,9	39,9	39,9	26,6	26,6	26,6	48,5	48,5	48,5	26,6	26,6	26,6	76,1	76,1	76,1	76,1	76,1	76,1	39,0	39,0	39,0
	Район строительства по ветровому давлению II	Грунты: суглинки, супеси $t_{н}=-20°$	N кН		711,7	753,2	793,3	628,7	669,5	710,4	383,6	383,6	383,6	214,8	214,8	214,8	331,9	331,9	331,9	1802	1965	2128	1978	2141	2304	1754	1921	2085	704,7	745,7	786,6	1979	2067	2230	1356	1471	1518	1280	1395	1442	1033	1094	1194,5
			Mx кНм		148,6	148,6	148,6	163,2	163,2	163,2				63,8	63,8	63,8	106,9	106,9	106,9	436	436	436	498	498	498	202,4	202,4	202,4	163,2	163,2	163,2	202,4	202,4	202,4	292,1	292,1	292,1	292,1	292,1	292,1	462,6	462,4	462,4
			Qx кН		31,4	31,4	31,4	42,8	42,8	42,8				14,2	14,2	14,2	14,2	14,2	14,2	56,1	56,1	56,1	56,1	56,1	56,1	33,3	33,3	33,3	42,8	42,8	42,8	33,3	33,3	33,3	74,2	74,2	74,2	74,2	74,2	74,2	56,1	56,1	56,1
		Грунты: пески, супеси $t_{н}=-30°$	N кН		711,7	753,2	793,3	628,7	669,5	710,4	383,6	383,6	383,6	214,8	214,8	214,8	331,9	331,9	331,9	1802	1965	2128	1978	2141	2304	1754	1921	2085	704,7	745,7	786,6	1979	2067	2230	1356	1471	1518	1280	1395	1442	1033	1094	1194,5
			Mx кНм		148,6	148,6	148,6	163,2	163,2	163,2				63,8	63,8	63,8	106,9	106,9	106,9	436	436	436	498	498	498	202,4	202,4	202,4	163,2	163,2	163,2	202,4	202,4	202,4	292,1	292,1	292,1	292,1	292,1	292,1	462,6	462,4	462,4
			Qx кН		31,4	31,4	31,4	42,8	42,8	42,8				14,2	14,2	14,2	14,2	14,2	14,2	56,1	56,1	56,1	56,1	56,1	56,1	33,3	33,3	33,3	42,8	42,8	42,8	33,3	33,3	33,3	74,2	74,2	74,2	74,2	74,2	74,2	56,1	56,1	56,1
		Грунты: пески, супеси $t_{н}=-40°$	N кН		726,9	768,4	808,5	640,5	681,3	722,0	383,6	383,6	383,6	230,0	230,0	230,0	353,1	353,1	353,1	1802	1965	2128	1978	2141	2304	1754	1921	2085	704,7	745,7	786,6	1979	2067	2230	1356	1471	1518	1280	1395	1442	1033	1094	1194,5
			Mx кНм		153,4	153,4	153,4	167,0	167,0	167,0				68,7	68,7	68,7	111,8	111,8	111,8	436	436	436	498	498	498	202,4	202,4	202,4	167,0	167,0	167,0	202,4	202,4	202,4	292,1	292,1	292,1	292,1	292,1	292,1	462,6	462,4	462,4
			Qx кН		31,4	31,4	31,4	42,8	42,8	42,8				14,2	14,2	14,2	14,2	14,2	14,2	56,1	56,1	56,1	56,1	56,1	56,1	33,4	33,4	33,4	42,8	42,8	42,8	33,3	33,3	33,3	74,1	74,1	74,1	74,2	74,2	74,2	56,1	56,1	56,1

1. В таблице нагрузок даны значения расчетных усилий M, N и Q, передаваемых на фундаменты на отм. −0,150. Усилия M, N и Q от нормативных нагрузок при расчёте оснований по второму предельному состоянию (по деформациям) определяются путем деления расчетных усилий на коэффициент 1,15.
2. Значения усилий M и Q от нагрузок, передаваемых на фундамент заданы без знаков (подразумеваются ±).

Типовой проект 503-1-39.85 Альбом VIII

Инв. № подл. | Подп. и дата | Взам. инв. №

Привязан

Инв. №

ГИП	Корхтелев		503-1-39.85 -КМ
Нач. отд.	Шубаев		Автотранспортное предприятие на 200 автобусов с закрытой стоянкой
Н. контр.	Кокорев		
Гл. констр.	Бескоровайный		Производственный корпус — Стадия: РП; Лист: 20; Листов:
Рук. гр.	Белоусова		
Вед. инж.	Волкова		Таблица нагрузок на фундаменты — ГИПРОАВТОТРАНС Воронежский филиал

Копировал

Формат А2

Типовой проект 503-1-39.85 Альбом VII

Согласовано: Нач. отд. 08 Алпатов; Нач. отд. 8К Свободов; Нач. тех. полев. Ашмарин; Нач. эк. техн. отд. Малахов

Инв.№ подл. | Подпись и дата | Взам. инв.№

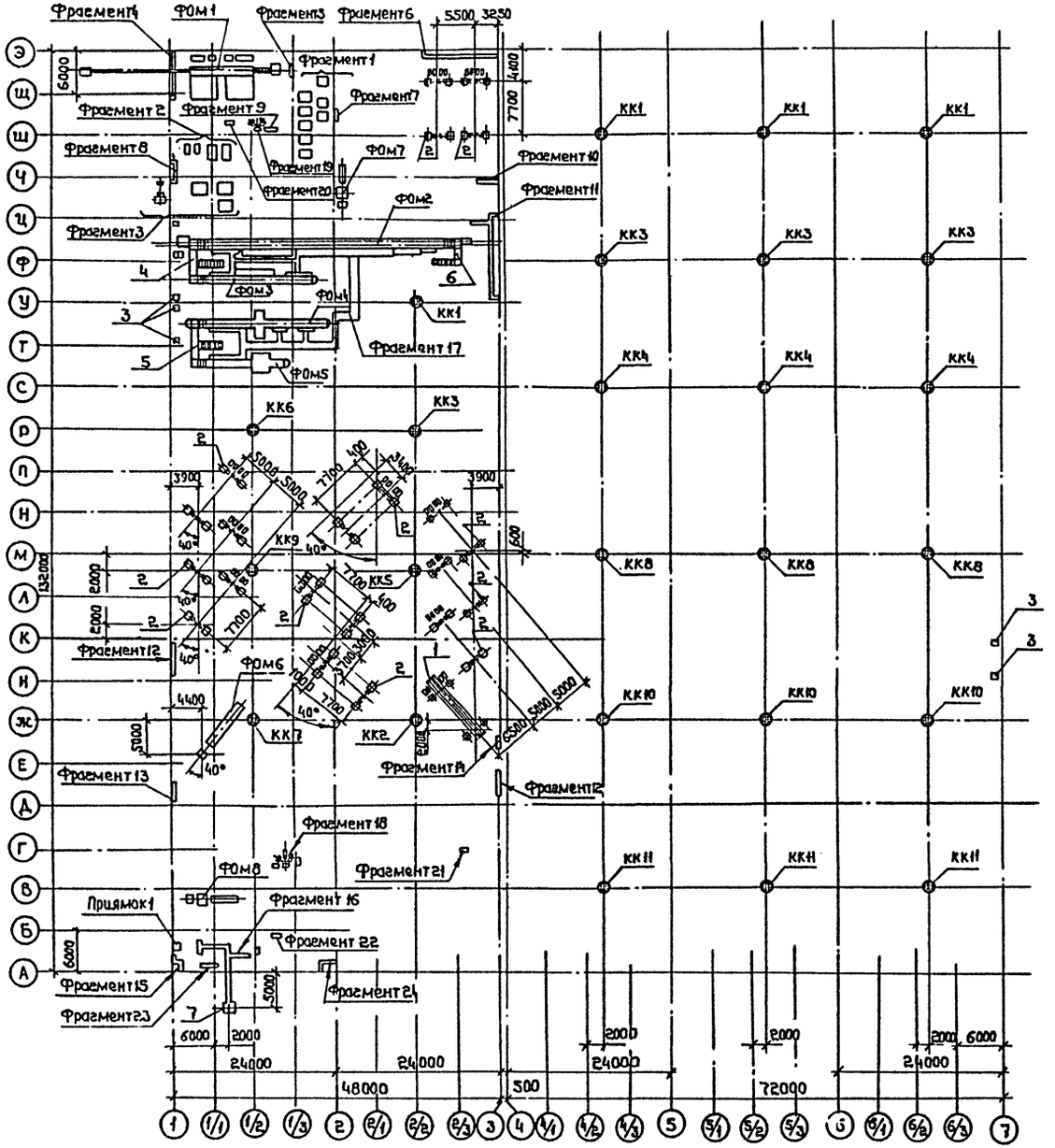

Спецификация к схеме расположения элементов подземного хозяйства (начало)

Марка, поз	Обозначение	Наименование	Кол.	Масса ед., кг	Примечание
1	т.п. лист 22	Подъемник поста для замены агрегатов и узлов	1		
2	лист 22	Подъемник для автобусов П-141	11		
3	лист 22	Фундамент под агрегат воздушно-тепловой завесы	8		
ФОм 1	листы 23÷26	Канава участка подкраски автобусов	1		
ФОм 2	листы 27÷32	Канава ТО-1	1		
ФОм 3	листы 33÷35	Рабочая канава ТО автобусов	1		
ФОм 4	листы 36÷38	Канава стенда для проверки тормозов КИ8925	1		
ФОм 5	листы 39÷41	Канава поста углубленной диагностики	1		
ФОм 6	лист 42	Подъемник П126 участка ТО-2 и ТР автобусов	1		
ФОм 7	листы 43,44	Канава КТП1	1		
ФОм 8	лист 45	Канава КТП2	1		
4	листы 46,47	Тоннель №1	1		
5	листы 48,49	Тоннель №2	1		
6	листы 50,51	Тоннель №3	1		
Фрагмент1	лист 52	План емкостей склада смазочных материалов	1		
Фрагмент2	лист 53	ФОм 9÷ФОм 11 насосной пожаротушения	1		
Фрагмент3	лист 54	ФОм 12÷ФОм 14 компрессорной	1		
Фрагмент4	лист 55	Подпольные каналы	1		
Фрагмент5	лист 55	То же	1		
Фрагмент6	лист 53	"	1		
Фрагмент7	лист 55	"	1		
Фрагмент8	лист 56	"	1		

Привязан

Инв.№

		503-1-39.85	- КЖС
ГИП	Коростелев	Автотранспортное предприятие на 200 автобусов с закрытой стоянкой	
Нач. отд.	Шувалов		
Н. контр.	Кокорев	Производственный корпус	Стадия: РП; Лист: 21; Листов:
Сл. констр.	Бескаравайный		
Рук. гр.	Рубцова	Схема расположения элементов подземного хозяйства	ГИПРОАВТОТРАНС Воронежский Филиал
Ст. инж.	Филипенко		
Инж.	Стручкова		

Копировал:

Формат А2

Альбом 4/11

Типовой проект 503-1-39.85

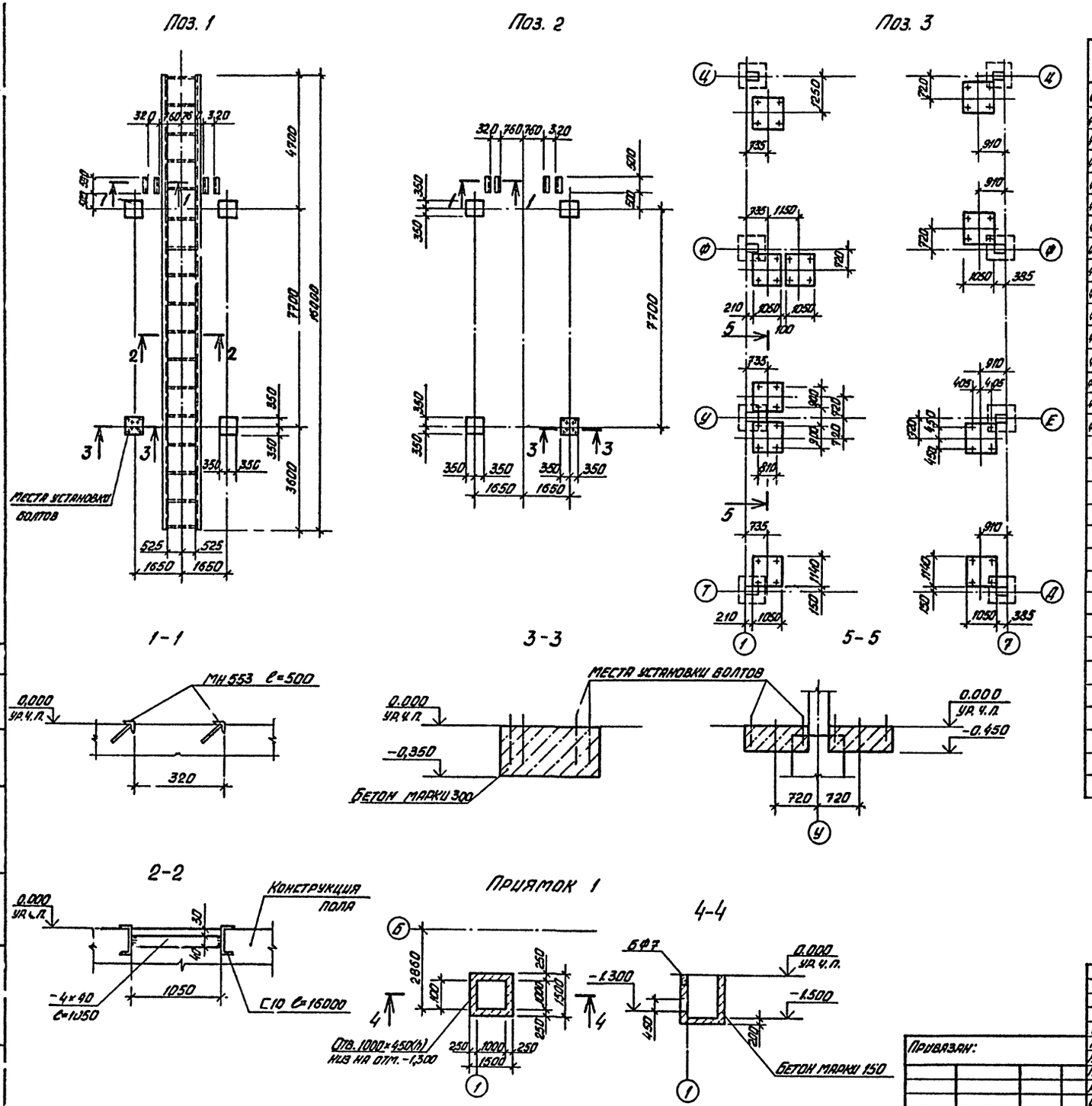

Спецификация к схеме расположения элементов подземного хозяйства (окончание)

Марка, поз.	Обозначение	Наименование	Кол.	Масса ед., кг	Примечание
Фрагмент 9	лист 56	Подпольные каналы	1		
Фрагмент 10	лист 56	То же	1		
Фрагмент 11	лист 56	"	1		
Фрагмент 12	лист 57	"	2		
Фрагмент 13	лист 57	"	1		
Фрагмент 14	лист 57	"	1		
Фрагмент 15	лист 57	"	1		
Фрагмент 16	лист 58	"	1		
Фрагмент 17	лист 59	"	1		
Фрагмент 18	лист 62	Фом 15; Фом 16	1		
Фрагмент 19	лист 62	Фом 17	1		
Фрагмент 20	лист 62	Подпольные каналы	1		
Фрагмент 21	лист 62	То же	1		
Фрагмент 22	лист 62	"	1		
Фрагмент 23	лист 53	"	1		
Фрагмент 24	лист 53	"	1		
		"			
КК1	лист 63	Колодец канализационный	4		
КК2	лист 63	То же	1		
КК3	лист 63	"	4		
КК4	лист 63	"	3		
КК5	лист 63	"	1		
КК6	лист 63	"	1		
КК7	лист 63	"	1		
КК8	лист 63		3		
КК9	лист 63		1		
КК10	лист 63		3		
КК11	лист 63		3		
7	лист 64	Колодец с доломитовым фильтром	1		

Гип	Коростелев		
Нач. отд.	Шуваев		
Н. контр.	Кокорев		
Гл. конст.	Бескоровайный		
Рук. гр.	Рубцова		
Ст. инж.	Филиппенко		

Привязан:

Инв. №

503-1-39.85 -КЖ

Автотранспортное предприятие на 200 автобусов с закрытой стоянкой

Производственный корпус

Стадия	Лист	Листов
РП	22	

Позиции 1, 2, 3. Приямок 1.

ГИПРОАВТОТРАНС Воронежский филиал

Инв. № подл. | Подпись и дата | Взам. инв. №

Нач. технол. отд. | Дильдин | Нач. отд. ПВ | Ильинов

Типовой проект 503-1-39.85 Альбом VIII

План на отм. 0,000

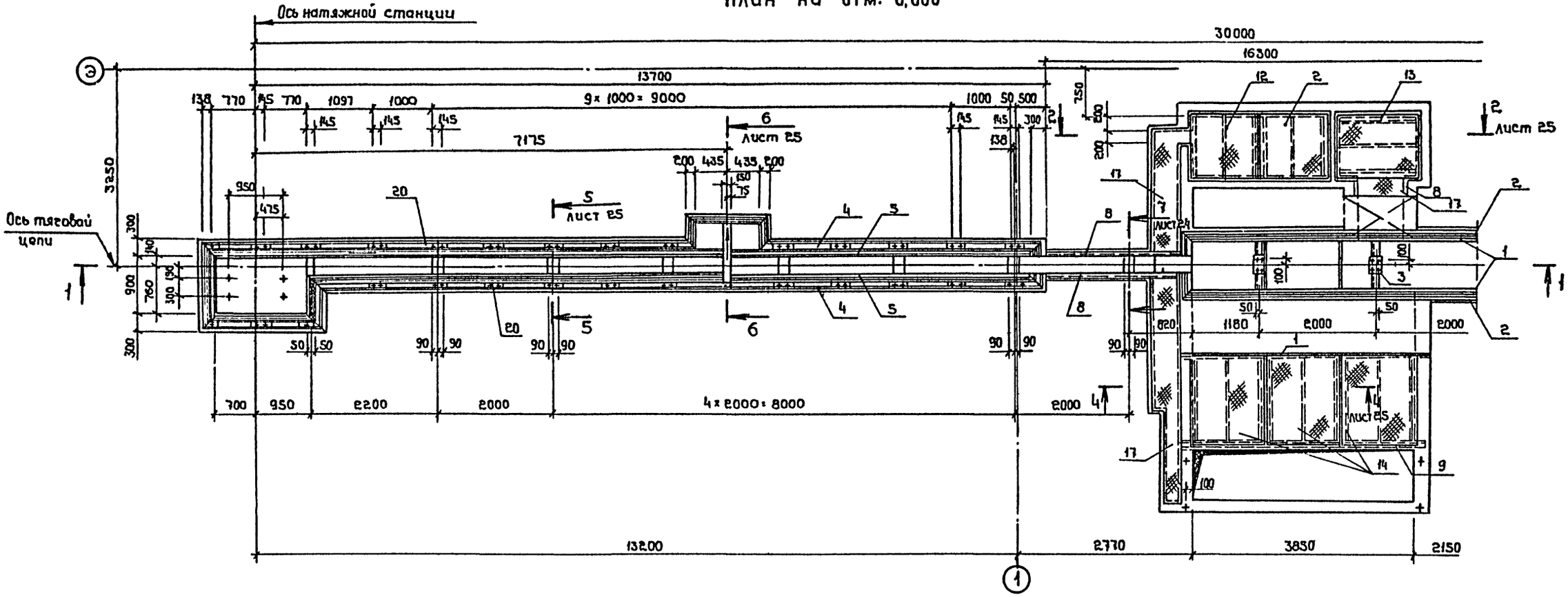

1-1

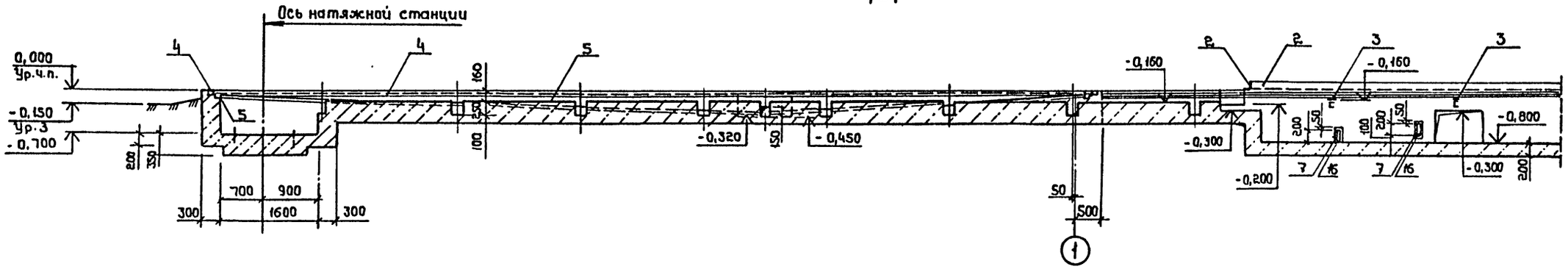

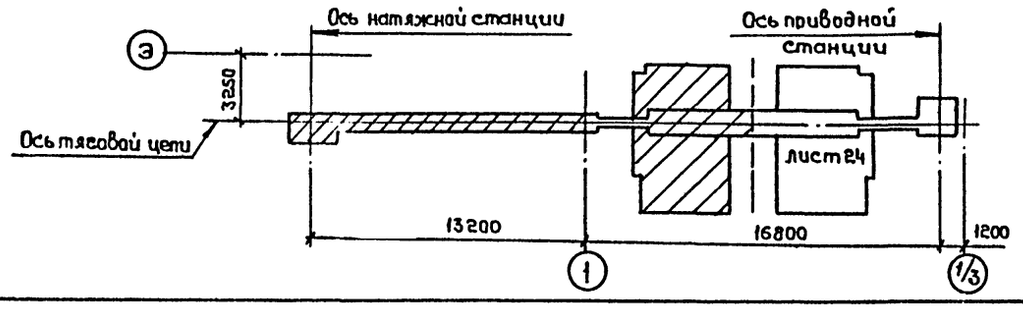

Согласовано:
Инв.№ подл. | Подпись и дата | Взам. инв.№ | Инв.№ дубл. | Подпись и дата

ГИП	Коростелев		
Нач. отд.	Шувалов		
Н. контр.	Кокорев		
Гл. констр.	Бескоровайный		
Рук. гр.	Рубцова		
Ст. инж.	Филипенко		
Инж.	Струкова		

Привязан:

Инв.№

503-1-39.85 - КЖ

Автотранспортное предприятие на 200 автобусов с закрытой стоянкой

Производственный корпус

Стадия	Лист	Листов
РП	23	

Фрм1. План на отм. 0,000. Сечение 1-1.

ГИПРОАВТОТРАНС Воронежский филиал

Копировал:

Формат А2

Альбом VIII

Типовой проект 503-1-39.85

План на отм. 0,000

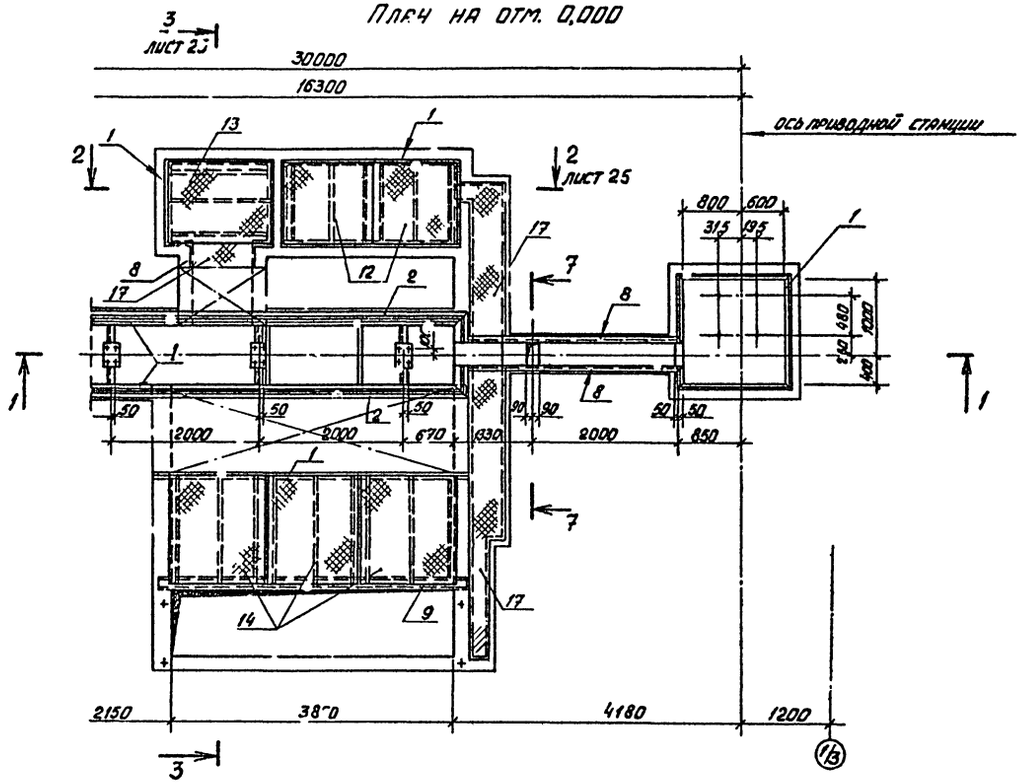

1-1

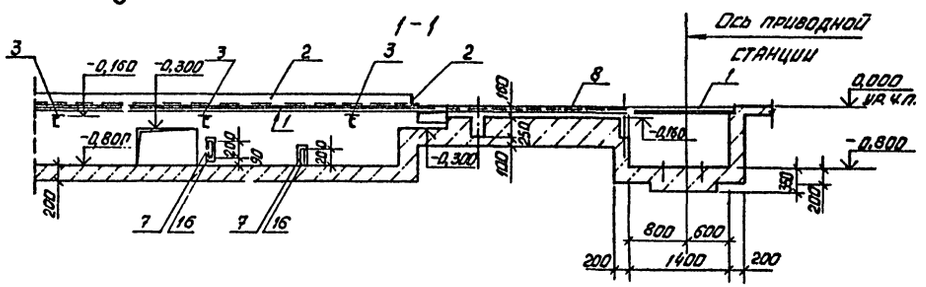

7-7

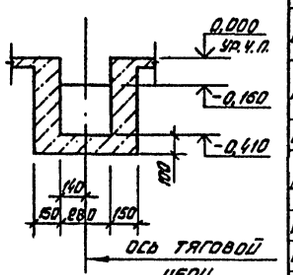

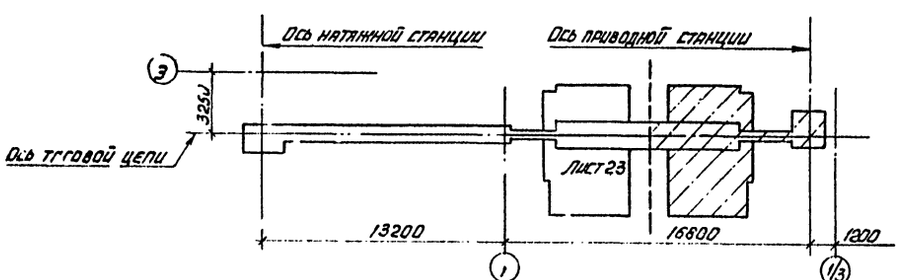

Спецификация фундамента ФОм 1

Формат	Зона	Поз.	Обозначение	Наименование	Кол.	Примечание
				Фундамент ФОм 1 - шт. 1		Масса ед. кг
				Сборочные единицы		
			IX.-007 СБ	Сетка С39	16	9,2
			IX.-008 СБ	Сетка С40	10	2,6
				Изделия закладные		
		1	1.400-15. В1. 550-05	МН 554 м	49,2	4,2
АЧ		2	IX-010 СБ	МН 1 м	21,9	20,2
АЧ		3	IX-011 СБ	МН 2	5	11,5
АЧ		4	IX-012 СБ	МН3 м	32,3	9,8
АЧ		5	IX-013 СБ	МН4 м	30,1	9,4
		6	1.400-15. В1. 420	МН 405-1	22	2,0
		7	1.400-15. В1. 430	МН 414-1 м	6,0	3,8
		8	1.400-15. В1. 550-06	МН 555 м	35,8	5,6
БЧ		9		Швеллер 180×80×5 ГОСТ 8278-75* / ВСт3кп2 ГОСТ 380-71* L=4250	2	54,0
БЧ		10		Тр. 54×3 ГОСТ 3262-75* L=450	4	1,9
БЧ		11		Тр. 106×4 ГОСТ 3262-75* L=450	4	1,3
				Детали		
АЧ		12	IX.036	Щит Щ1	2	47,4
АЧ		13	IX.036-01	Щит Щ2	4	55,0
АЧ		14	IX.036-02	Щит Щ3	6	75,7
БЧ		15		Полоса 5×340 ГОСТ 82-70* / ВСт3кп2 ГОСТ 380-71* L=3850	2	51,4
БЧ		16		Полоса 4×200 ГОСТ 103-76 / ВСт3кп2 ГОСТ 380-71* L=2600	4	16,3
БЧ		17		Лист ромб. К-ПУ-4,0×480 L=6600 / ВСт3кп2 ГОСТ 380-71* м²=3,2	2	110,6
БЧ		18		Уголок 50×50×5 ГОСТ 8509-72* / ВСт3кп2 ГОСТ 380-71* L=500	24	1,9
БЧ		19		Фланец dy=100 ГОСТ 12820-80	8	
БЧ		20		Полоса 16×80 ГОСТ 103-76 / ВСт3кп2 ГОСТ 380-71* L=250	29	2,5
БЧ		21		6 А I ГОСТ 5781-82 l=1090	44	0,2
БЧ		22		6 А I ГОСТ 5781-82 l=620	16	0,1
				Материалы		
				Бетон марки 200 м³	46,4	

Согласовано: Нач. технол. отд. Дильдин

Инв. № подл. | Подпись и дата | Взам. инв. №

Привязан:

Инв. №

ГИП	Коростелев	
Нач. отд.	Шуваев	
Н. контр.	Кокорев	
Гл. констр.	Бескорова Ольга	
Рук. гр.	Рубцова	
Ст. инж.	Филиппенко	
Инженер	Струкова	

503-1-39.85 КЖ

Автотранспортное предприятие на 200 автобусов с закрытой стоянкой

Производственный корпус

Стадия	Лист	Листов
РП	24	

Фом 1. План на отм. 0,000 Сечение 1-1.

ГИПРОАВТОТРАНС Воронежский филиал

Копировал

Формат А2

Типовой проект 503-1-39.85 Альбом VIII

План на отм. - 0,200

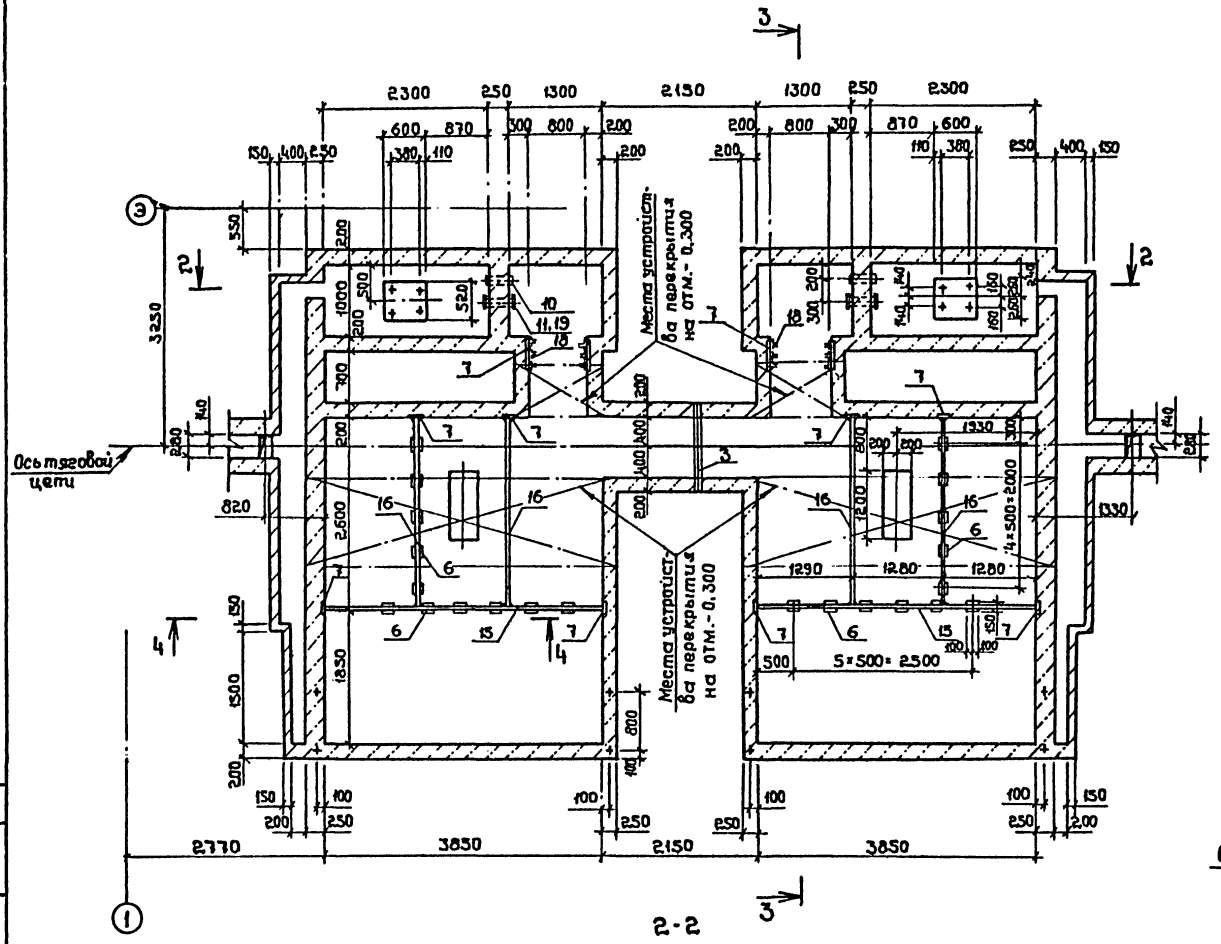

3-3

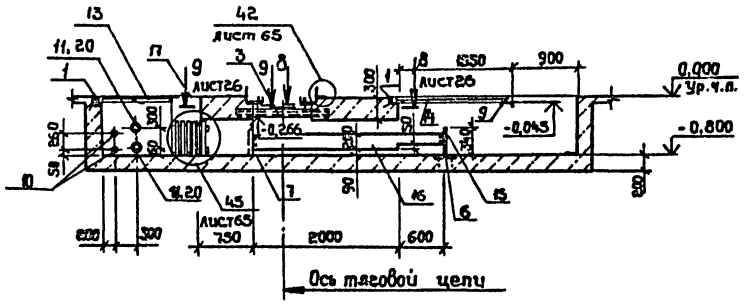

4-4

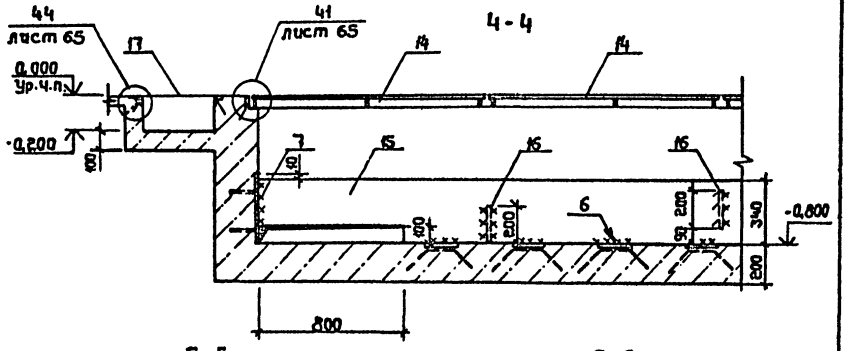

5-5

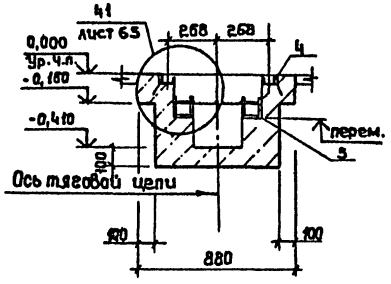

6-6

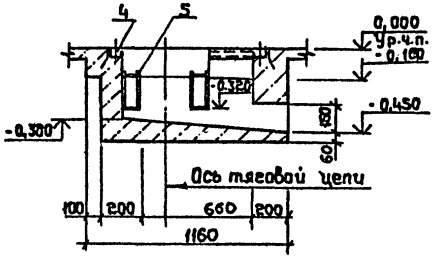

2-2

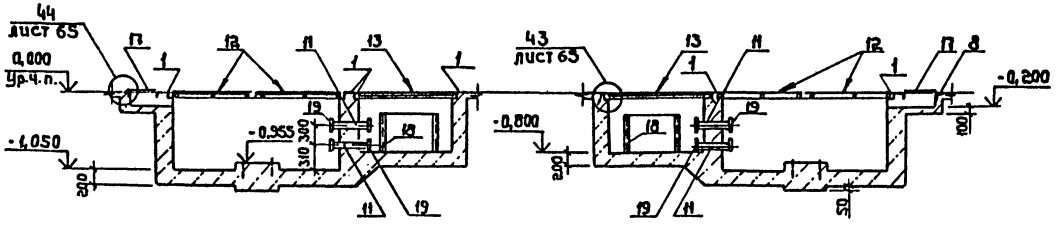

1. На плане условно не показана поз.3, устанавливаемая одновременно с бетонированием фундамента и плит Пм1, Пм2.
2. Внутренние поверхности приямков оштукатурить торкретированием цементного раствора (состава 1:2) из портландцемента с добавлением жидкого стекла.

ГИП	Коростелев		503-1-39.85 КЖ
Нач.отд.	Шубаев		Автотранспортное предприятие на 200 автобусов с закрытой стоянкой
Н.контр.	Кокорев		
Гл.констр.	Бескоровайный		Производственный корпус
Рук.гр.	Рубцова		Стадия: РП; Лист: 25; Листов:
Ст.инж.	Филиппенко		
Инж.	Струкова		ФОМ 1. План на отм. - 0,200
			ГИПРОАВТОТРАНС Воронежский филиал

Привязан:

Инв.№

Согласовано: Нач.техн.отд. Альбом

Инв.№ подл. | Подпись и дата | Взам.инв.№

Копировал:

Формат А2

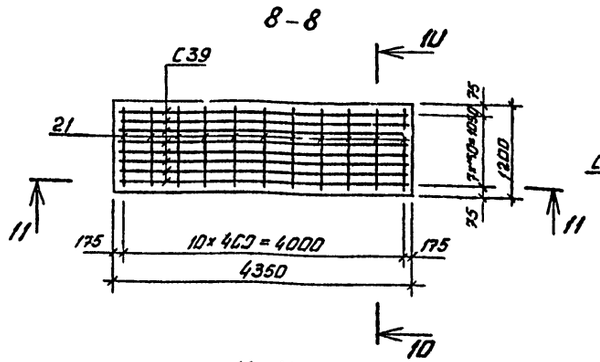

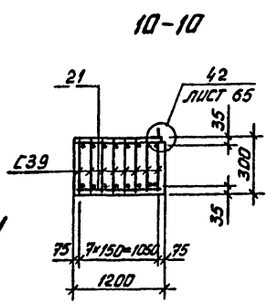

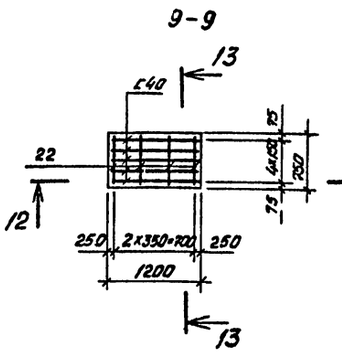

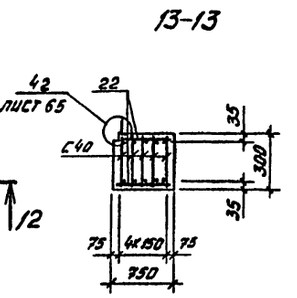

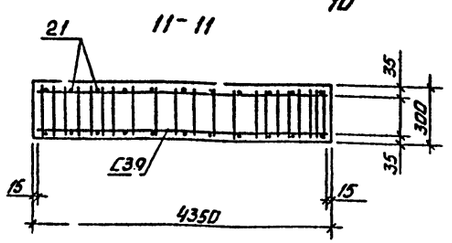

Расчетная схема перекрытия

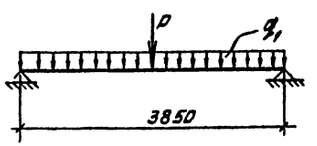

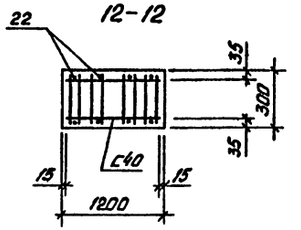

Расчетная схема перекрытия

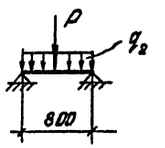

Расчетные нагрузки

Постоянные

q_1 = 3,85 тс/м

q_2 = 0,79 тс/м

Временные

P = 3,25 тс

Ведомость расхода стали на элемент, кг

Марка элемента	Изделия арматурные							Изделия закладные																										Детали									
	Арматура класса							Арматура класса						Прокат марки																						Ст3кп2			Ст3пс6-1			Ст3кп2		
	А-I			Ат-IIIС				А-I			А-III			Ст3кп2		09Г2С-6	Ст3кп2																			ГОСТ 8509-72*			ГОСТ 103-76			ГОСТ 8568-77**		
	ГОСТ 5781-82			ГОСТ 10884-81			Всего	ГОСТ 5781-82						ГОСТ 8240-72		ГОСТ 8509-72*												ГОСТ 103-76								ГОСТ 8278-75*			Всего									
	ф6	ф10	Итого	ф14		Итого		ф6		Итого	ф8		Итого	С10	Итого	L100×100×8	L63×63×5	L50×50×5	Итого	-4×25	-6×60	-6×160	-6×200	-8×80	Итого	С180×80×5	Итого			Итого	-4×40	-4×200	-16×80	Итого	-Ø016-δ=4,0		Итого									
Ф0.11	36,3	50,2	86,5	97,2		97,2	183,7	7,2		7,2	95,4		95,4	582,2	582,2	267,2	171,8	187,0	626,0	25,8	16,8	10,0	30,8	83,2	166,6	108,0	108,0	1482,8	45,6	45,6	64,8	65,2	72,5	202,5	925,4	925,4									

Продолжение ведомости

Марка элемента	Ст3кп2							Всего	Общий расход
	ГОСТ 3262-75*								
	-5×340		Итого	Тр. 106×4	Тр. 54×3		Итого		
Ф0м1	102,8		102,8	5,2	7,2		12,4	1289,1	3058,2

			503-1-39.85 КЖ
ГИП	Коростелев		Автотранспортное предприятие на 200 автобусов с закрытой стоянкой
Нач. отд.	Шуляев		
Н. контр.	Комаров		
Гл. констр.	Бескоровайный		Производственный корпус
Рук. гр.	Рубцова		
Ст. инж.	Филиппенко		Ф0м 1. Сечения 8-8 ÷ 12-12
Инженер	Струкова		

Стадия	Лист	Листов
РП	26	

ГИПРОАВТОТРАНС Воронежский филиал

Привязан:

Инв. №

Инв. № подл. | Подпись и дата | Взам. инв. №

Типовой проект 503-1-39.85 Альбом VIII

План на отм. 0,000

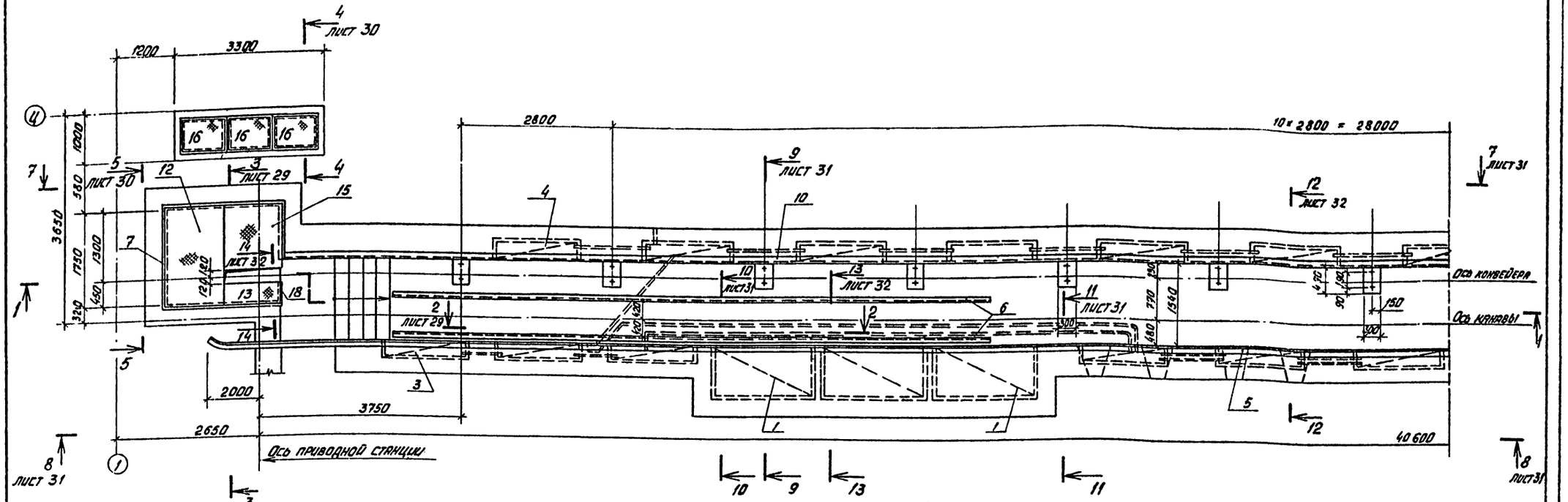

Согласовано:

Гл. техн. отд.	Попов	
Нач. эл. тех. отд.	Сергеев	
Нач. отд.	Сергеев	
Гл. инж.	Сергеев	

Инв. № подл. | Подпись и дата | Взам. инв. №

Привязан:

Инв. №

ГИП	Коростелев		503-1-39.85 -КЖ
Нач. отд.	Шувалев		Автотранспортное предприятие на 200 автобусов с закрытой стоянкой
Н. контр.	Кокорев		
Гл. констр.	Белухоров-Вильнер		Производственный корпус
Рук. гр.	Рубцова		
Ст. инж.	Филипченко		Фом 2. План на отм. 0,000 Сечение 1-1
Ст. инж.	Гончина		

Стадия	Лист	Листов
РП	27	

ГИПРОАВТОТРАНС Воронежский филиал

Копировал

Формат А2

Типовой проект 503-1-39.85 Альбом VIII

План на отм. 0,000

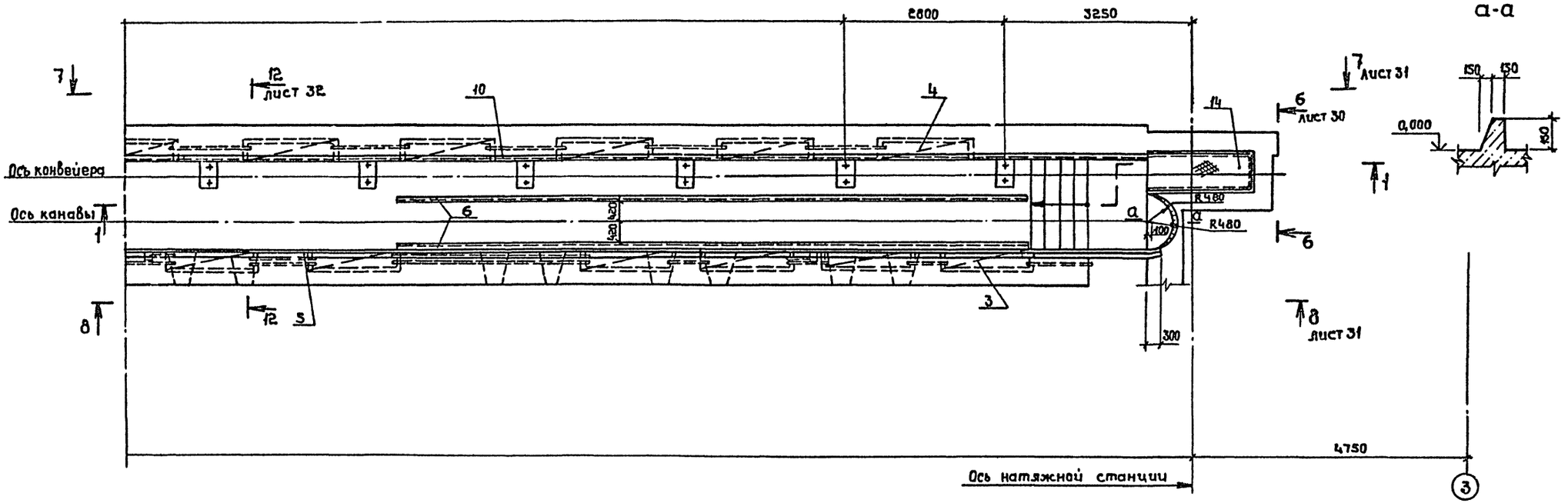

1-1

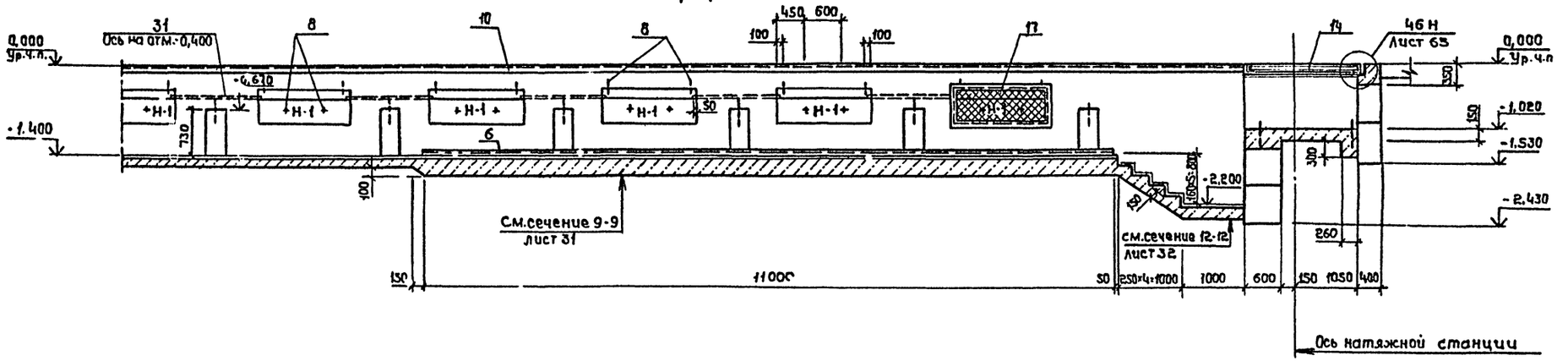

Схематический план

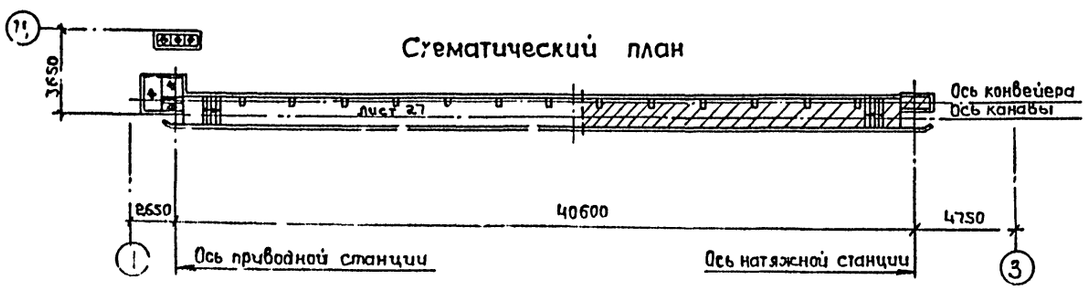

ГИП	Коростелев		
Нач.отд	Шуваев		
Н.контр	Кокорев		
Гл.конст	Бескоровайный		
Рук.гр.	Рубцова		
Ст.инж	Филиппенко		
Ст.инж	Полунина		

Привязан:

Инв. №

503-1-39.85 - КЖ

Автотранспортное предприятие на 200 автобусов с закрытой стоянкой

Производственный корпус

Стадия	Лист	Листов
РП	28	

ФОМ 2. План на отм. 0,000
Сечение 1-1

ГИПРОАВТОТРАНС
Воронежский филиал

Согласовано:
Начтехнол.отд. Дильдин
Нач.зл.тр. о.д. Малатов
Нач.отд. ОВ Алпатов

Инв. № подл. | Подп. и дата | Взам. инв. №

Копировал

Формат А2

План на отм. -0,300

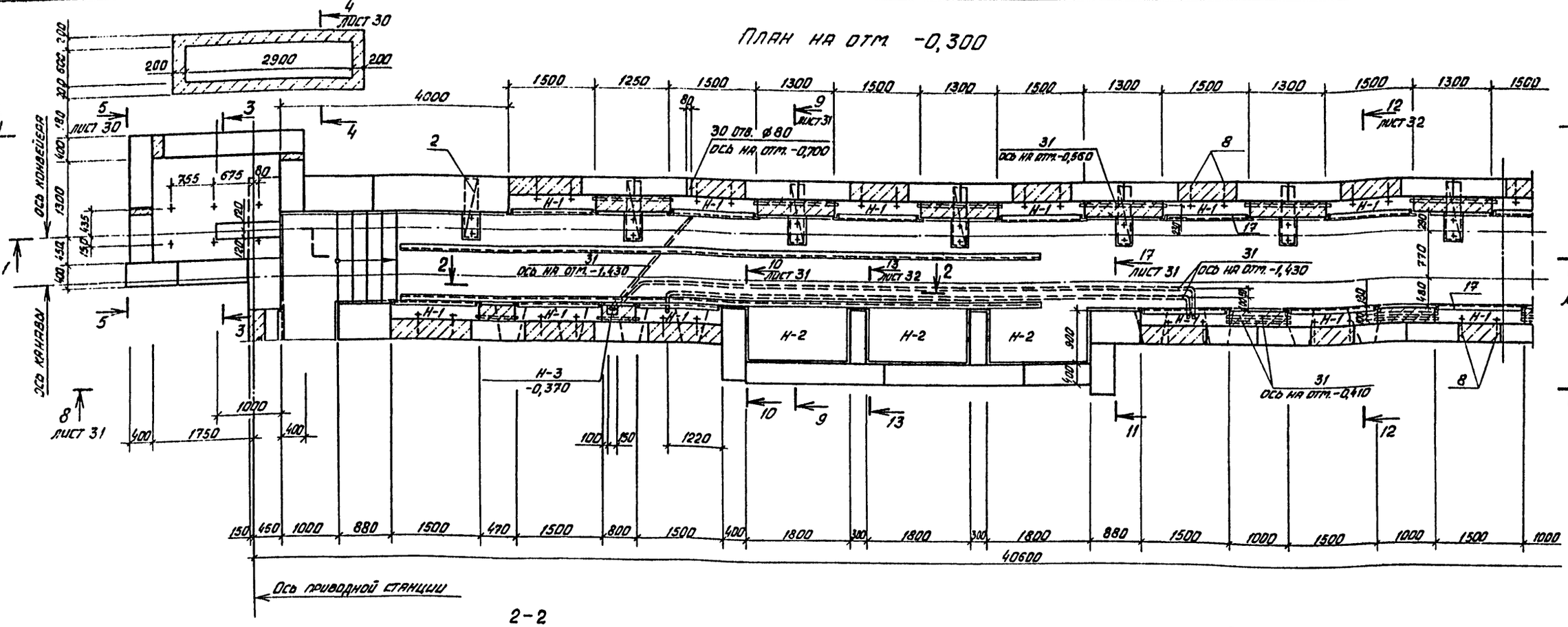

2-2

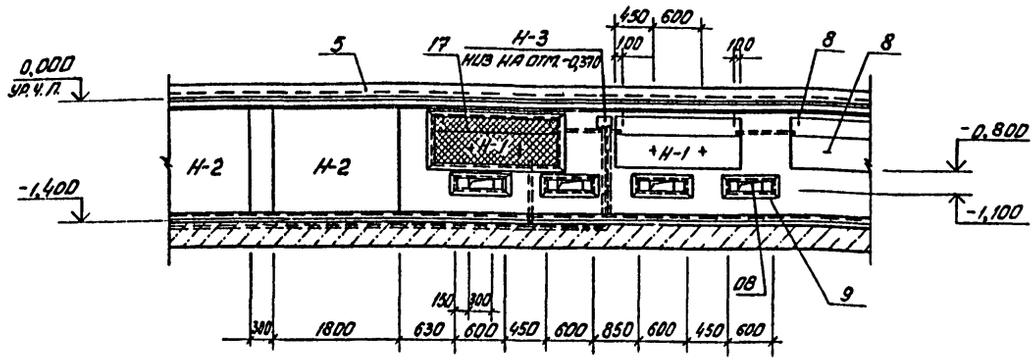

3-3

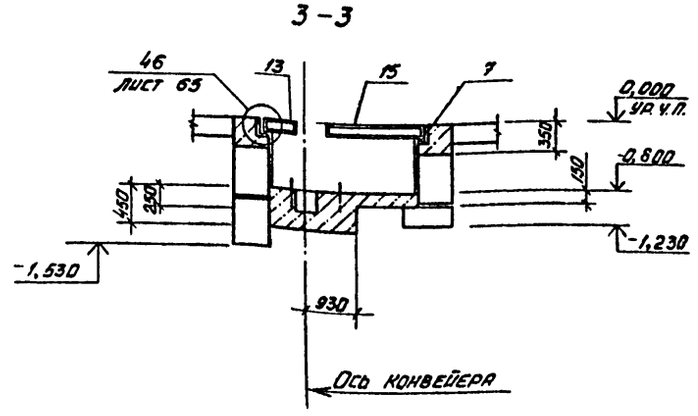

Схематический план

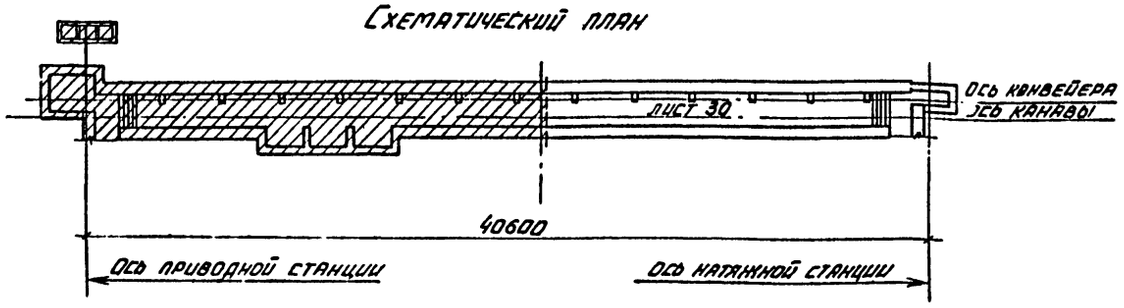

Условные обозначения ниш приведены на листе 33.

ГИП	Коростелев		503-1-39.85 -КЖ
Нач. отд.	Шувалев		Автотранспортное предприятие на 200 автобусов с закрытой стоянкой
Н. контр.	Кокорев		
Гл. констр.	Бескоровайный		Производственный корпус — Стадия: РП; Лист: 29; Листов:
Рук. гр.	Рубцова		
Ст. инж.	Филипенко		Фом 2. План на отм. -0,300 Сечения 2-2, 3-3
Ст. инж.	Полунина		ГИПРОАВТОТРАНС Воронежский филиал

Привязан:

Инв. №

Согласовано

Копировал Вахн

Формат А2

Альбом VII

Типовой проект 503-1-39.85

План на отм.- 0,300

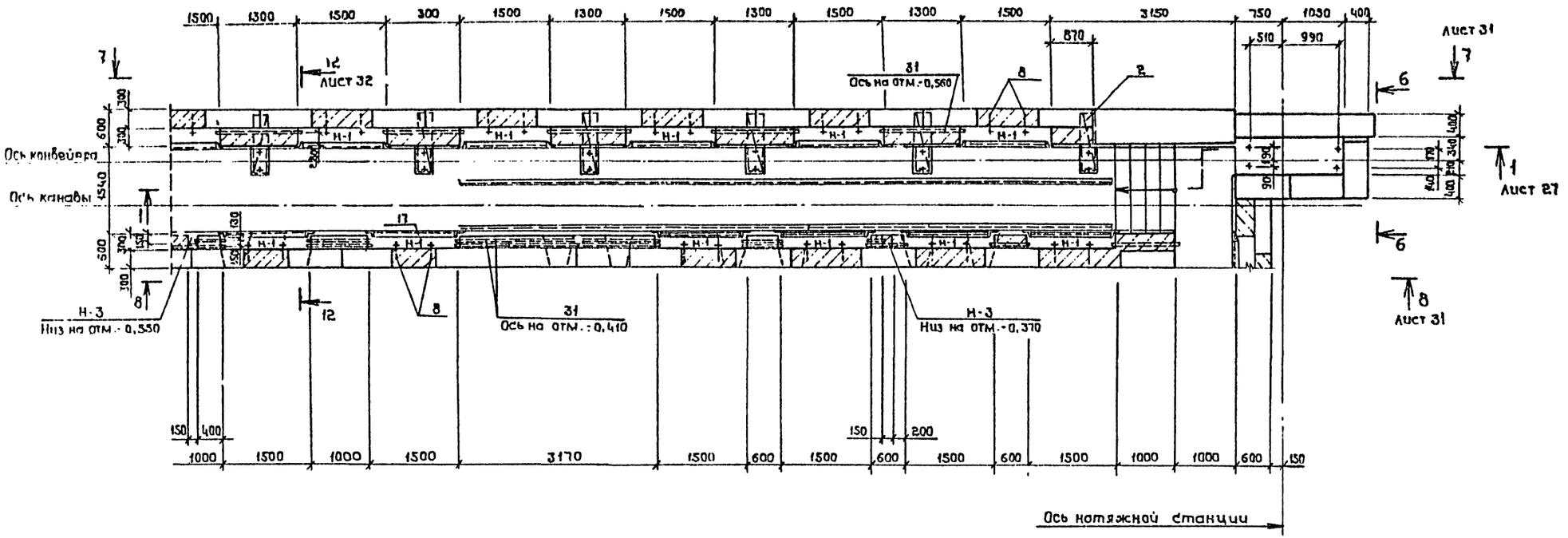

4-4

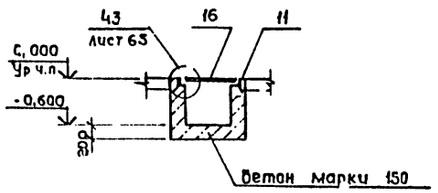

5-5

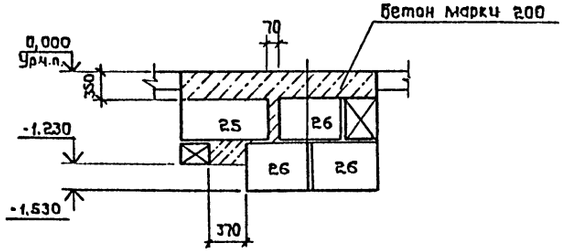

6-6

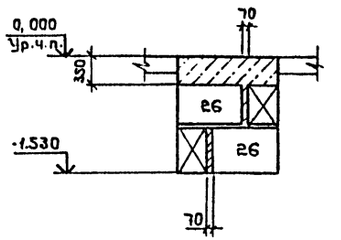

Схематический план

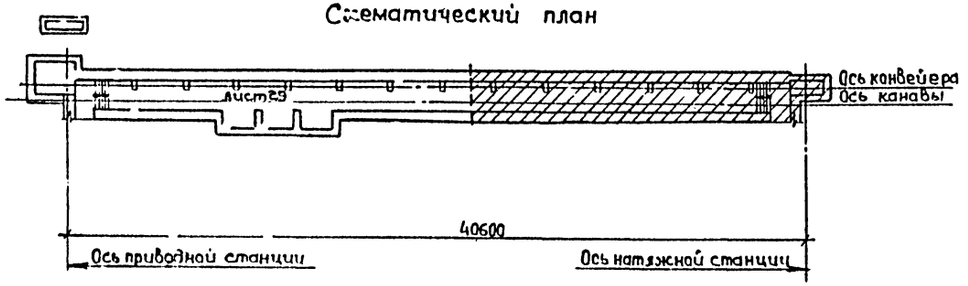

Гип	Коростелев		
Нач.отд.	Шуваев		
Н.контр.	Кокорев		
Гл.констр.	Бескоровайный		
Рук.гр.	Рубцова		
Ст.инж.	Филиппенко		
Ст.инж.	Полунина		

Привязан:

Инв.№

503-1-39.85 - Кж

Автотранспортное предприятие на 200 автобусов с закрытой стоянкой

Производственный корпус

Стадия	Лист	Листов
РП	30	

ФОМ 2. План на отм.-0,300
Сечения 4-4 + 6-6

ГИПРОАВТОТРАНС
Воронежский филиал

Согласовано:
Нач.техн.отд. Мальцин
Нач.зл.тех.отд. Малахов
Нач.отд.ОВ Алпатов

Инв.№ подл. | Подпись и дата | Взам.инв.№

Копировал: Формат А2

Типовой проект 503-1-39.85 Альбом VIII

7 - 7

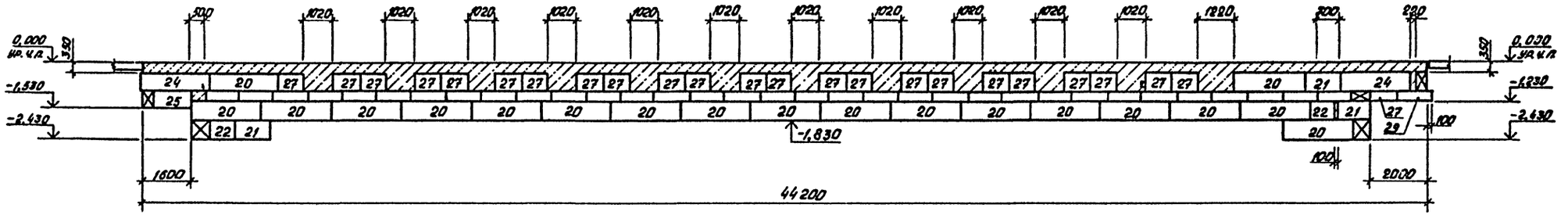

8 - 8

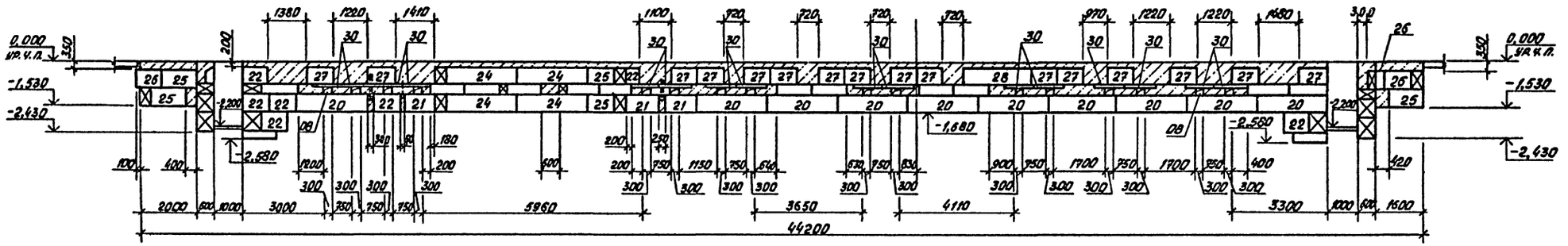

9 - 9

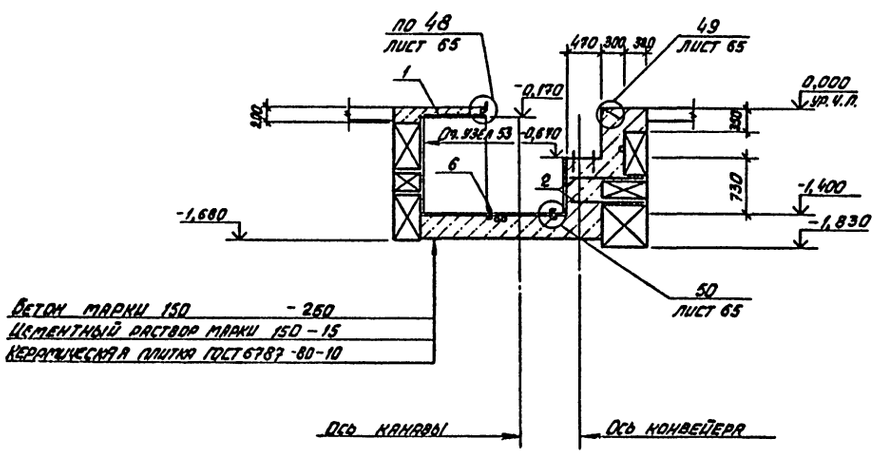

10-10

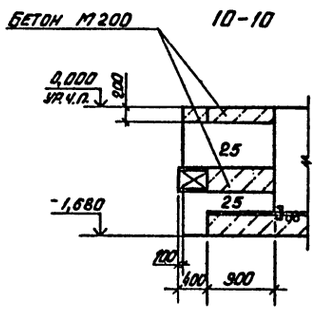

11-11

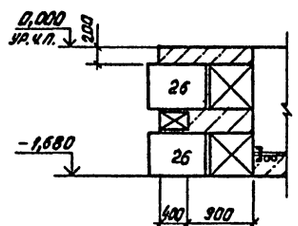

Все незамаркированные бетонные блоки считать поз. 23.

Гип	Коростелев		503-1-39.85 -КЖ	
Нач. отд.	Шуваев		Автотранспортное предприятие на 200 автобусов с закрытой стоянкой	
Н. контр.	Кокорев		Производственный корпус	Стадия: РП; Лист: 31; Листов:
Гл. констр.	Бескоровайный			
Рук. гр.	Рубцова		Фом 2. Сечения 7-7÷11-11	Гипроавтотранс Воронежский филиал
Ст. инж.	Филиппенко			
Ст. инж.	Полунина			

Привязан:

Инв. №

Согласовано:

Типовой проект 503-1-39.85 Альбом VIII

Спецификация фундамента ФОМ 2

Формат	Зона	Поз.	Обозначение	Наименование	Кол.	Примечание
				Сборочные единицы		Масса ед. кг
				Сетки арматурные		
А4		1	ГХ.001 СБ	С1	3	13,5
А4		2	ГХ.002 СБ	С2	26	4,0
А4		3	ГХ.007 СБ	С41	24	2,7
А4		4	ГХ.008 СБ	С42	24	3,7
А4						
				Изделия закладные		
А4		5	ГХ.014 СБ	МН5 м	42,2	30,8
А4		6	ГХ.015 СБ	МН6 м	44,0	8,9
А4		7	ГХ.016 СБ	МН7 м	12,2	15,4
А4		8	ГХ.017 СБ	МН8	96	0,4
А4		9	ГХ.019 СБ	МН10	16	7,2
		10	1.400-15.81.550-04	МН5Б3 м	39,3	4,1
		11	1.400-15.81.550-05	МН5Б4 м	9,6	4,2
				Щиты		
А4		12	ГХ.037 СБ	Щ4	1	191,8
А4		13	ГХ.038 СБ	Щ5	1	43,8
А4		14	ГХ.038 СБ	Щ6	1	64,3
А4		15	ГХ.039 СБ	Щ7	1	117,2
А4		16	ГХ.040 СБ	Щ8	3	33,8
А4		17	ГХ.031 СБ	Решетка РШ1	24	17,8

Формат	Зона	Поз.	Обозначение	Наименование	Кол.	Примечание
				Детали		Масса ед. кг
Б4		18		Уголок 100×100×8 ГОСТ 8509-72* / Ст3кп2 ГОСТ 380-71* L=400	1	4,9
Б4		19		6А-I ГОСТ 5781-82 ℓ=270	480	0,07
				Стандартные изделия		
				Блоки бетонные для стен подвалов		
		20	ГОСТ 13579-78	ФБС24.6.6-Т	29	1960
		21	ГОСТ 13579-78	ФБС12.6.6-Т	6	960
		22	ГОСТ 13579-78	ФБС9.6.6-Т	9	700
		23	ГОСТ 13579-78	ФБС12.6.3-Т	49	460
		24	ГОСТ 13579-78	ФБС24.4.6-Т	6	1300
		25	ГОСТ 13579-78	ФБС12.4.6-Т	9	640
		26	ГОСТ 13579-78	ФБС9.4.6-Т	9	470
		27	ГОСТ 13579-78	ФБС9.3.6-Т	44	350
		28	ГОСТ 13579-78	ФБС24.3.6-Т	1	970
		29	ГОСТ 13579-78	ФБС12.4.3-Т	1	127
		30	і.138-10, вып.1	Перемычка 1ПР1-10.12.6	80	25
		31	ТУ6-19-051-249-79	Труба ПВХ ЭП 25у м	61,0	0,174
				Материалы		
				Бетон марки 200 м³	33,2	
				Бетон марки 150 м³	15,7	

Ведомость расхода стали на элемент, кг

| Марка элемента | Изделия арматурные | | | | | | | | | | Изделия закладные | | | | | | | | | |

Альбом VIII

Типовой проект 503-1-39.85

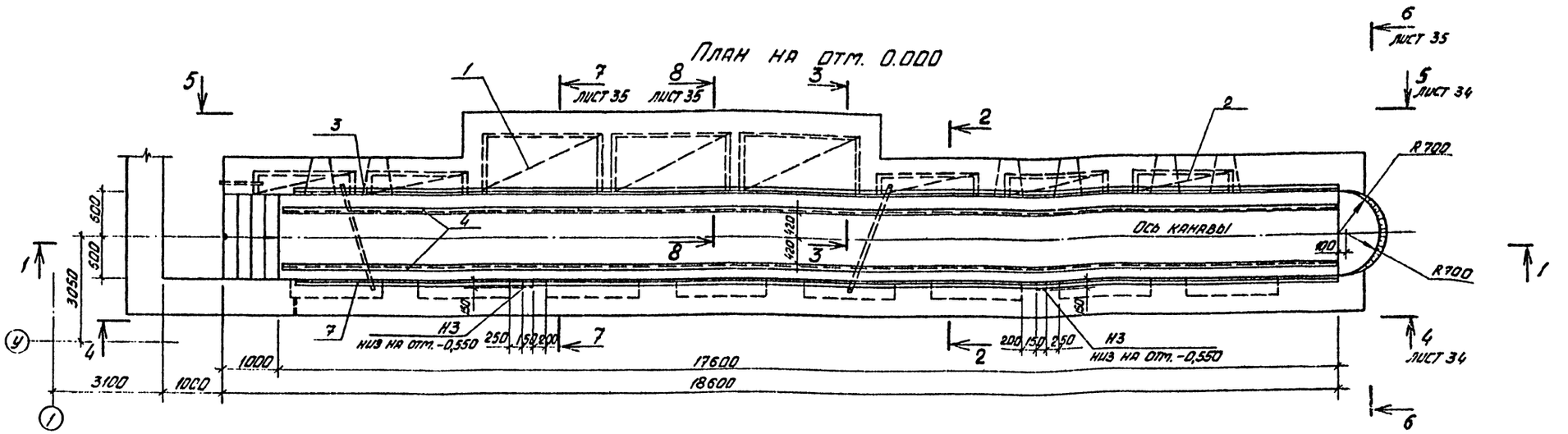
План на отм. 0.000

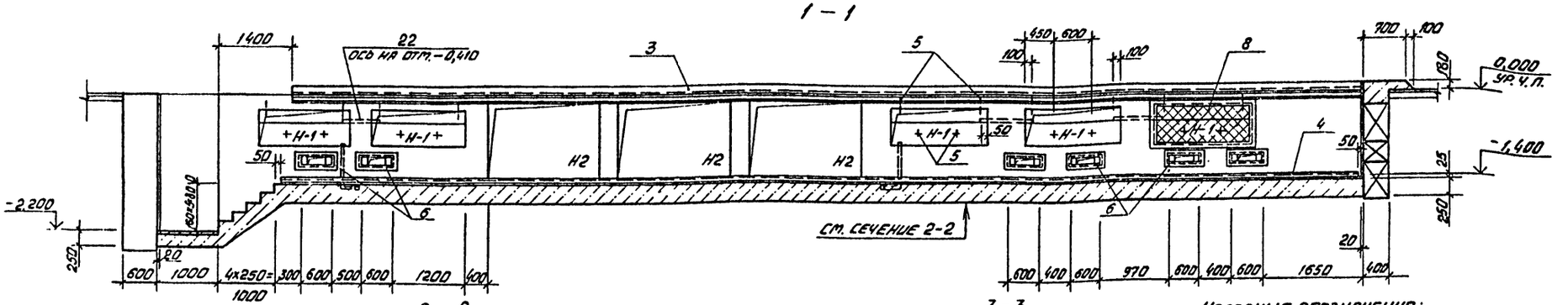
1 – 1

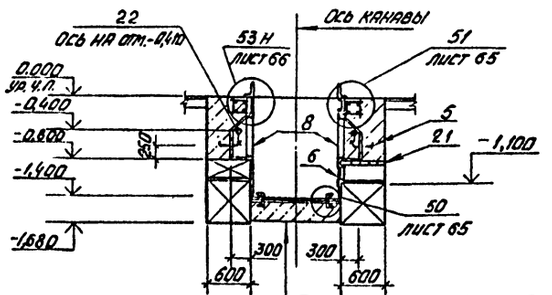
2 – 2

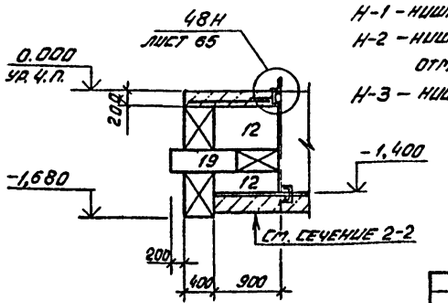
3 – 3

Условные обозначения:

Н-1 – ниша электроосвещения размером 1500×300×590(h), низ на отм. -0,800

Н-2 – ниша технологическая размером 1800×900×1230 (h) низ на отм. -1, 400

Н-3 – ниша электроосвещения размером 150×150×150 (h).

Бетон марки 150 – 250	
Цементный раствор марки 100 – 15	
Керамическая плитка	
ГОСТ 6787-80	-10

ГИП	Коростелев		503-1-39.85 -КЖ
Нач. отд.	Шнваев		Автотранспортное предприятие на 200 автобусов с закрытой стоянкой
Н. контр.	Кокорев		Производственный корпус
Гл. констр.	Бескоровайный		Стадия: РП; Лист: 33; Листов:
Рук. гр.	Рыбцова		Фом 3. План на отм. 0,000 Сечения 1-1 ÷ 3-3
Ст. инж.	Филиппенко		ГИПРОАВТОТРАНС Воронежский филиал
Инженер	Мещеряков		

Привязан

Инв. №

Копировал

Формат А2

Согласовано:

План на отм - 0,400

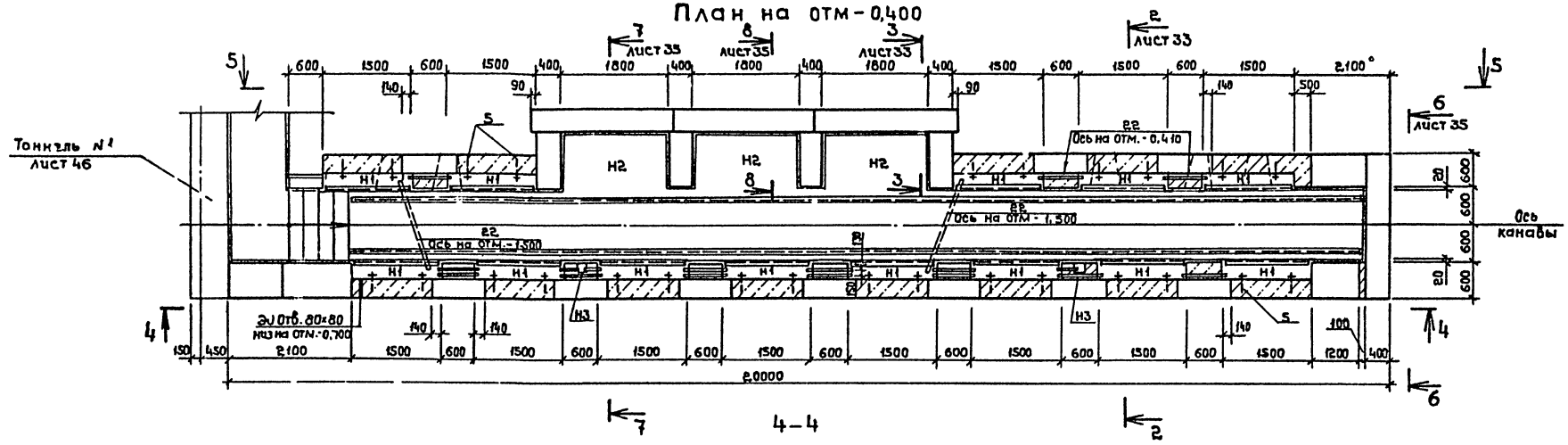

4-4

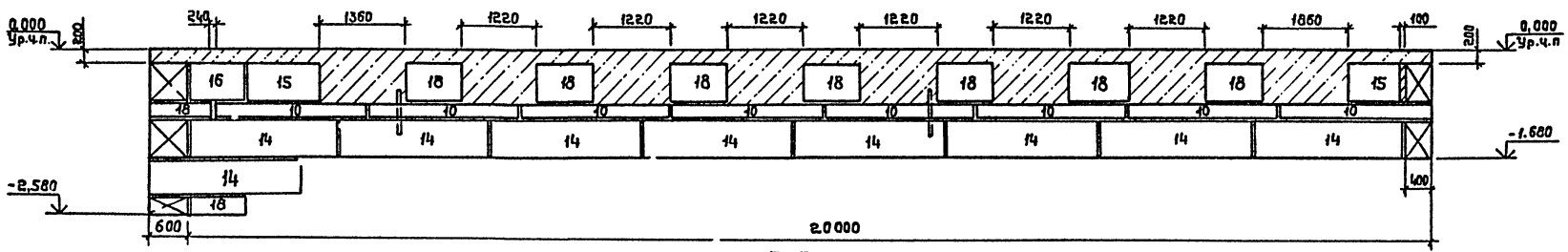

5-5

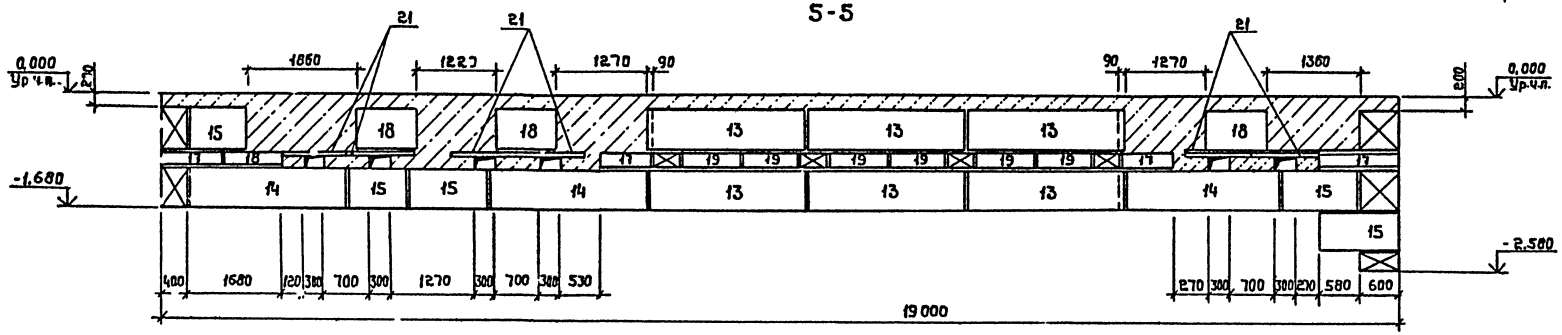

ГИП	Коростелев		
Нач.отд.	Шубаев		
Н.контр.	Кокорев		
Гл.констр.	Бескоробайный		
Рук.гр.	Рубцова		
Ст.инж.	Филипенко		
Инж.	Мещерякова		

Привязан

Инв.№

503-1-39.85 -КЖ

Автотранспортное предприятие на 200 автобусов с закрытой стоянкой

Производственный корпус

Стадия	Лист	Листов
РП	34	

ФОМ.3. План на отм. - 0,400
Сечения 4-4, 5-5

ГИПРОАВТОТРАНС
Воронежский филиал

Формат А3

Альбом VIII. 503-1-39.85 Типовой проект

6-6

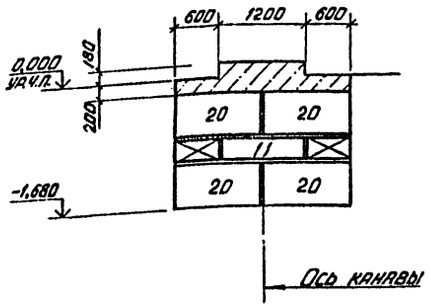

7-7

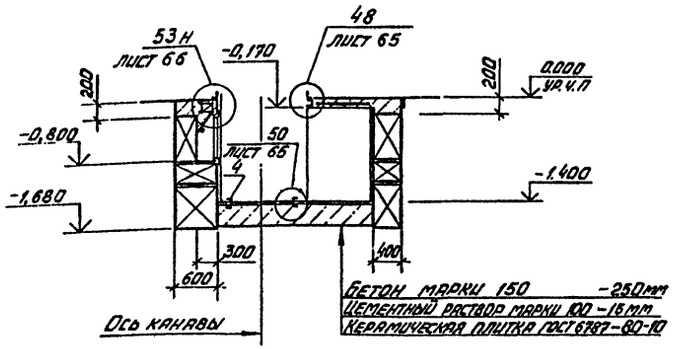

8-8

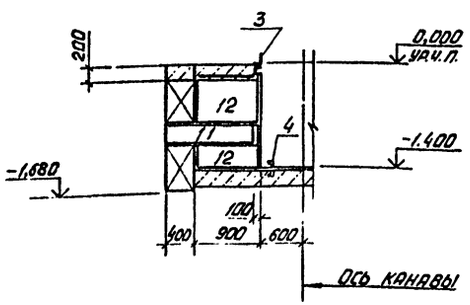

Спецификация фундамента ФОм 3

Формат	Зона	Поз.	Обозначение	Наименование	Кол.	Примечание
						масса ед. кг
				Сборочные единицы		
				Сетка арматурная		
А4		1	IX.004 СБ	С1	3	13,5
А4		2	IX.009	С41	26	2,7
				Изделия закладные		
А4		3	IX.014 СБ	МН5 м	17,2	30,8
А4		4	IX.015 СБ	МН6 м	35,0	8,9
А4		5	IX.017 СБ	МН8	52	0,4
А4		6	IX.019 СБ	МН10	6	1,2
А4		7	IX.020 СБ	МН11 м	17,2	17,2
				Решетки		
А4		8	IX.031 СБ	РШ1	13	17,8
				Детали		
				Отдельные стержни		
Б4		9		6АI ГОСТ 5781-82 ℓ=270	260	0,1

Формат	Зона	Поз.	Обозначение	Наименование	Кол.	Примечание
				Стандартные изделия		
				Блоки бетонные для стен подвалов		
		10	ГОСТ 13579-78	ФБС 24.3.6-Т	8	970
		11	ГОСТ 13579-78	ФБС 12.4.3-Т	3	127
		12	ГОСТ 13579-78	ФБС 9.4.6-Т	8	470
		13	ГОСТ 13579-78	ФБС 24.4.6-Т	6	1300
		14	ГОСТ 13579-78	ФБС 24.6.6-Т	12	1960
		15	ГОСТ 13579-78	ФБС 12.6.6-Т	7	960
		16	ГОСТ 13579-78	ФБС 9.6.6-Т	1	700
		17	ГОСТ 13579-78	ФБС 12.6.3-Т	4	460
		18	ГОСТ 13579-78	ФБС 9.3.6-Т	13	350
		19	ГОСТ 13579-78	ФБС 9.4.3-Т	8	310
		20	ГОСТ 13579-78	ФБС 12.4.6-Т	4	640
		21	1.138-10 Вып. 1	Перемычка 1ПР1-10.12.6	30	25
		22	ТУ 6-19-051-249-79	Труба ПВХ ЭП 25У м	14,5	0,174
				Материалы		
				Бетон марки 200 $м^3$	9,2	
				Бетон марки 150 $м^3$	6,0	

Ведомость расхода стали на элемент, кг

Марка элемента	Изделия арматурные								Изделия закладные																
	Арматура класса								Арматура класса							Прокат марки									
	А-I			А-III			АТ-IIIС	Всего	А-I			А-III			Всего	Вст3сп5-1			Вст3кп2			Вст3пс6-1	Вст3кп2		
	ГОСТ 5781-82						ГОСТ 10884-81		ГОСТ 5781-82							ГОСТ 8240-72			ГОСТ 8509-72*				ГОСТ 103-76		
	ф6	ф8	Итого	ф8		Итого	ф10	Итого		ф10		Итого	ф8		Итого											
																С16		Итого	С10		Итого	L50×50×5	L100×100×8	Итого	-6×60	-8×60	Итого
ФОм 3	26,0	208,0	234,0	22,7		22,7	67,2	67,2	557,9	10,4		10,4	43,8		43,8	54,3	244,2		244,2	301,0		301,0	40,8	419,6	460,4	10,4	130,8	141,2

Продолжение ведомости

Марка элемента	Детали					Общий расход
	Прокат марки					
	Всего	ВСт3кп2			Всего	
		ГОСТ 8509-72**		ГОСТ 5336-80		
		L50×50×5	Итого	Сетка №20×1,6	Итого	
ФОм 3	1201,1	213,2	213,2	18,2	18,2	231,4	1990,4

Привязан

Инв. №

ГИП	Коростелев		503-1-39.85 -КЖ
Нач. отд.	Шабаев		Автотранспортное предприятие на 200 автобусов с закрытой стоянкой
Н. контр.	Кокорев		
Гл. констр.	Бескоровайный		Производственный корпус
Рук. гр.	Рубцова		Стадия: РП; Лист: 35; Листов:
Ст. инж.	Филиппенко		ФОм 3. Сечения 6-6 ... 8
Инженер	Мещерякова		Гипроавтотранс, Воронежский филиал

Согласовано:

Инв. № подл. | Подпись и дата | Взам. инв. № | Инв. № дубл. | Подпись и дата

Копировал

Формат А2

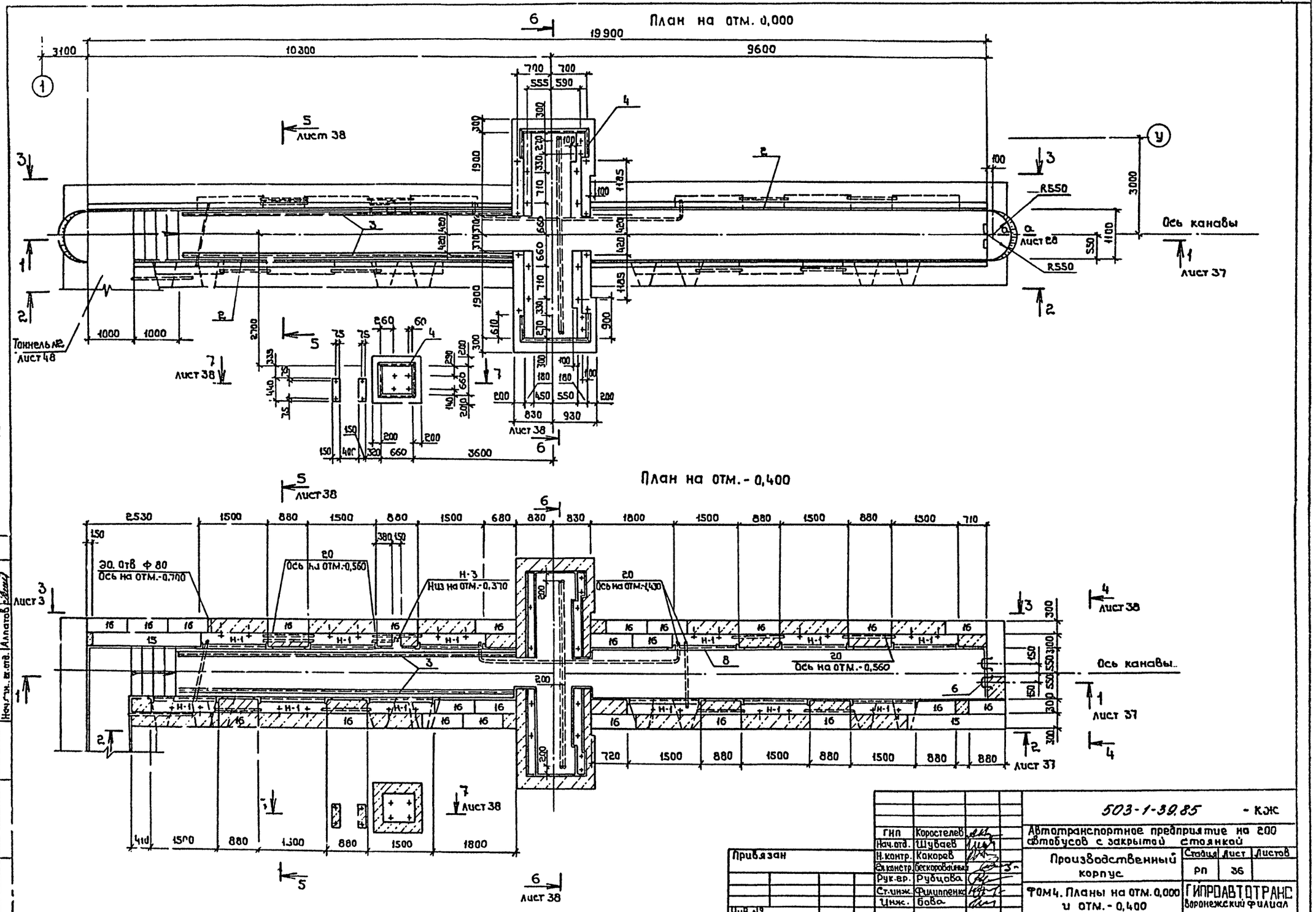

Альбом VIII

503-1-39.85

Типовой проект

Согласовано:

Нач.техн.отд.	Альдин	
Нач.эл.тех.отд.	Малахов	
Нач.сан.-тех.отд.	Аллатов	

Инв.№ подл. | Подпись и дата | Взам.инв.№

Привязан

Инв.№

ГИП	Коростелев	
Нач.отд.	Шуваев	
Н.контр.	Какорев	
Зв.контр.	Бескоровайный	
Рук.гр.	Рубцова	
Ст.инж.	Филиппенко	
Инж.	Бова	

503-1-39.85 - КЖ

Автотранспортное предприятие на 200 автобусов с закрытой стоянкой

Производственный корпус

Стадия	Лист	Листов
РП	36	

ФОМ4. Планы на отм. 0,000 и отм. - 0,400

ГИПРОАВТОТРАНС Воронежский филиал

Копировал:

Формат А2

Альбом VII

503-1-39.85

Типовой проект

1 - 1

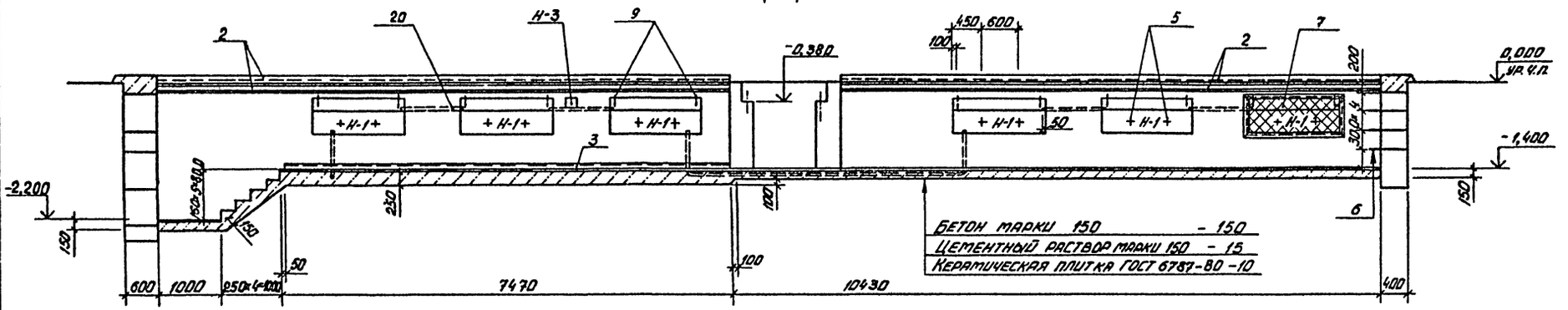

2 - 2

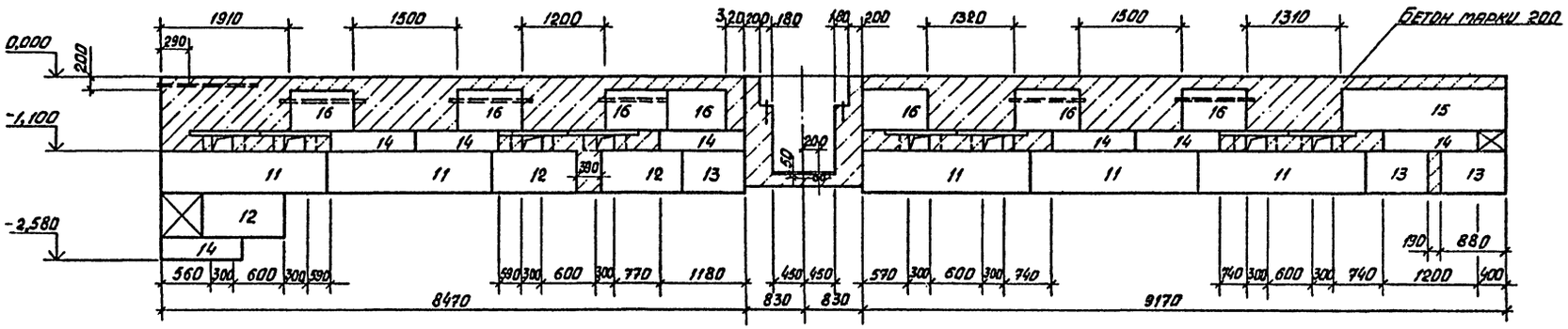

4 - 4

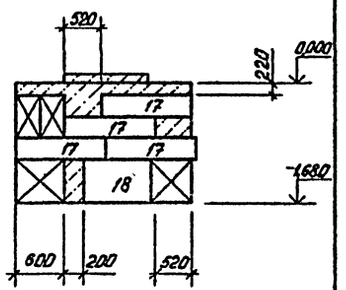

3 - 3

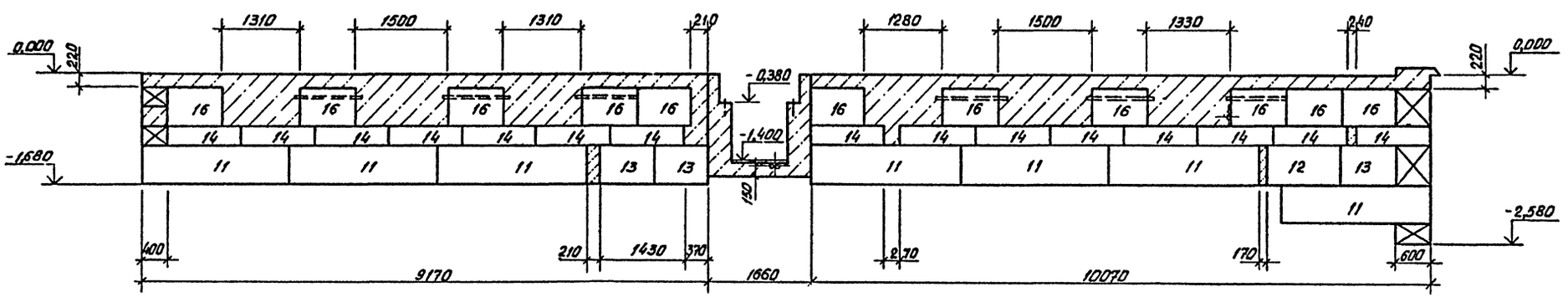

				503-1-39.85 -КЖ	
ГИП	Коростелев			Автотранспортное предприятие на 200 автобусов с закрытой стоянкой	
Нач.отд.	Шувалев				
Н.контр.	Комаров			Производственный корпус	Стадия: РП; Лист: 37; Листов:
Гл.констр.	Бескоровайная				
Рук.гр.	Рубцова			Фрм 4. Сечения 1-1÷3-3	Гипроавтотранс, Воронежский филиал
Ст.инж.	Филипенко				
Инженер	Бова Я.				

Привязан

Инв.№

Согласовано: Нач. техн. отд. Шлыдин; Нач. эл.-т. сл. отд. Уразлова; Нач. сметного отд. Клюева

Взам. инв.№ 533; Подпись и дата

Инв.№ подл. Подпись и дата

Копировал Вахн

Формат А2

Типовой проект 503-1-39.85 Альбом VIII

Спецификация фундамента ФОМ 4

Формат	Зона	Поз.	Обозначение	Наименование	Кол.	Примечание
				Сборочные единицы		Масса ед.кг
				Сетка арматурная		
		1	IX.009 СБ	С40	24	2,6
				Изделия закладные		
		2	IX.014 СБ	МН5 м	36,5	30,8
		3	IX.015 СБ	МН6 м	14,8	8,9
		4	1.400-15.81.550-04	МН353 м	8,4	4,1
		5	IX.017 СБ	МН8	48	0,4
		6	IX.018 СБ	МН9	5	2,4
		7	IX.019 СБ	МН10	8	7,2
				Решетки		
		8	IX.031 СБ	РШ1	12	17,8
				Детали		
				6А I ГОСТ 5781-82		
Б4		10		L = 270	240	0,1

Формат	Зона	Поз.	Обозначение	Наименование	Кол.	Примечание
				Стандартные изделия		
		11	ГОСТ 13579-78	ФБС 24.6.6-Т	12	1960
		12	ГОСТ 13579-78	ФБС 12.6.6-Т	4	960
		13	ГОСТ 13579-78	ФБС 9.6.6-Т	6	700
		14	ГОСТ 13579-78	ФБС 12.6.3-Т	22	460
		15	ГОСТ 13579-78	ФБС 24.3.6-Т	2	970
		16	ГОСТ 13579-78	ФБС 9.3.6-Т	24	350
		17	ГОСТ 13579-78	ФБС 12.4.3-Т	4	310
		18	ГОСТ 13579-78	ФБС 9.4.6-Т	1	470
				Перемычки		
		19	1.138-10, вып.1	1.ПР1-10.18.6	40	25,0кг
		20	ТУ6-19-051-249-79	Труба 108х6 п 25У 6-24,0	п.м	3,9 кг
				Материалы		
				Бетон марки 200 м³	18,3	
				Бетон марки 150 м³	3,6	

5-5

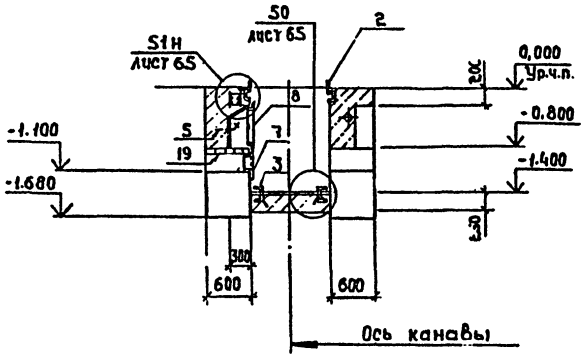

6-6

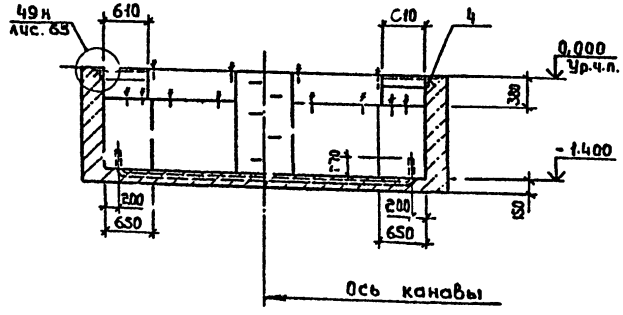

7-7

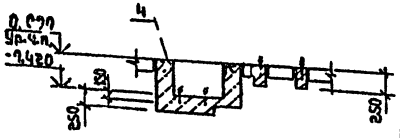

Ведомость расхода стали на элемент, кг

Марка элемента	Изделия арматурные								Изделия закладные								Прокат марки							
	Арматура класса							Всего	Арматура класса							Всего	ВСт3кп2				ВСт3пс6-1			
	А-I ГОСТ 5781-82				Ат-IIIС ГОСТ 10884-81				А-I ГОСТ 5781-82				А-III ГОСТ 5781-82				ГОСТ 103-76			ГОСТ 8509-72*				
	Ф6	Ф10		Итого	Ф14			Итого	Ф10			Итого	Ф8			Итого	-6×60	-8×60		Итого	L50×50×5	L 100×100×8		Итого
ФОМ4	35,5	16,8		52,3	33,6			33,6	85,9	9,6			9,6	29,5		29,5	39,1	9,6	138,7		148,3	34,4	445,3		499,7

Продолжение ведомости

Марка элемента	Изделия закладные							Детали							Общий расход
	Прокат марки														
	ВСт3пс5-1 ГОСТ 8240-72			ВСт3кп2 ГОСТ 2590-71*			Всего	ВСт3кп2 ГОСТ 8509-72**			ГОСТ 5336-80			Всего	
	L 10	L 16	Итого	Круг Ф22		Итого		L50×50×5		Итого	Сетка №20×16		Итого		
ФОМ4	127,3	518,3	645,6	12,0		12,0	1305,6	196,8		196,8	16,8		16,8	213,6	1644,2

Согласовано

Инв.№ подл. | Подпись и дата | Взам.инв.№ | Инв.№ дубл. | Подпись и дата

Привязан

Инв.№

ГИП	Коростелев		503-1-39.85 - КЖС
Нач.отд	Шубаев		Автотранспортное предприятие на 200 автобусов с закрытой стоянкой
Н.контр	Кокорев		
Гл.констр	Бескоровайный		Производственный корпус — Стадия: РП; Лист: 38; Листов:
Рук.гр.	Рубцова		
Ст.инж.	Филиппенко		ФОМ4. Сечения 5-5÷7-7
Инж.	Бова		ГИПРОАВТОТРАНС Воронежский филиал

Копировал:

Формат А3

Типовой проект 503-1-39.85 Альбом VII

План на отм. 0,000

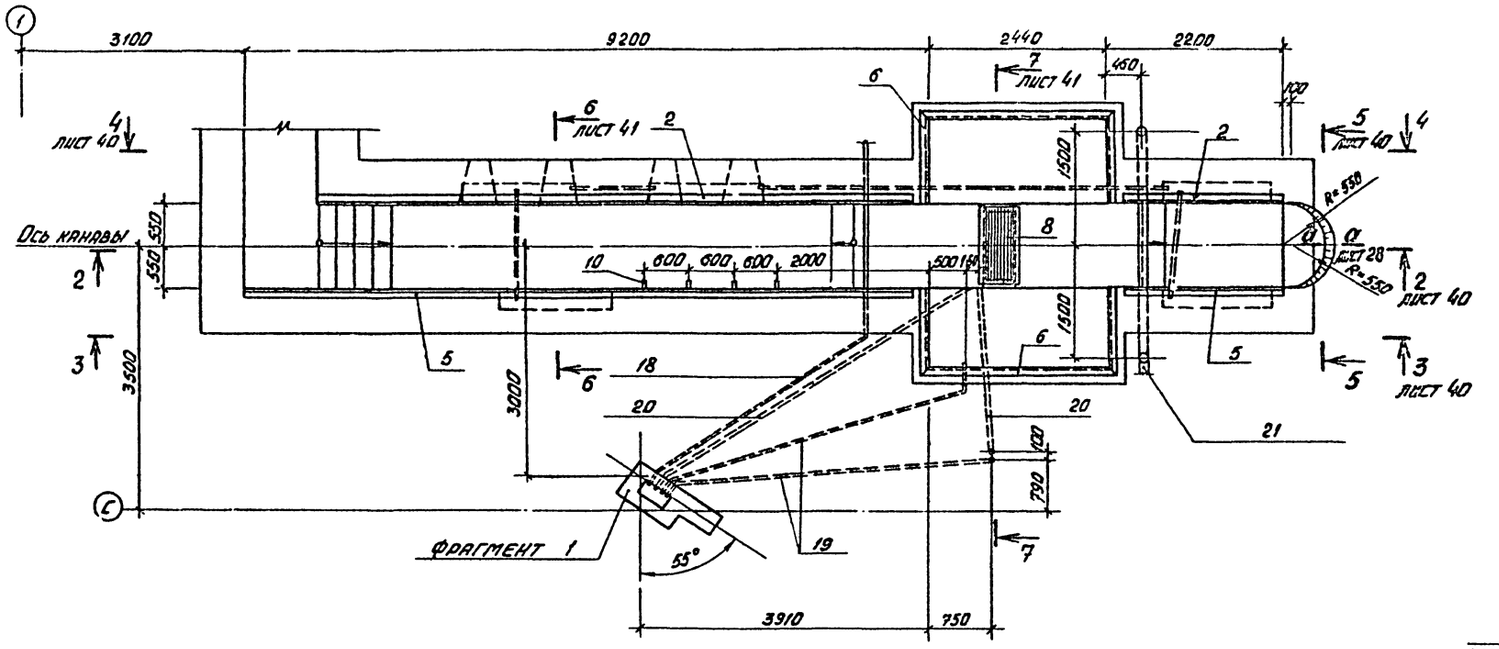

Фрагмент 1

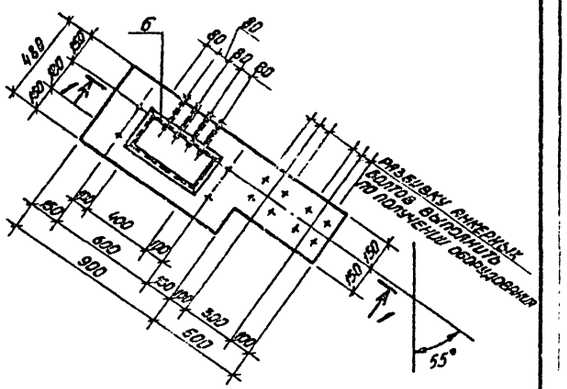

1-1

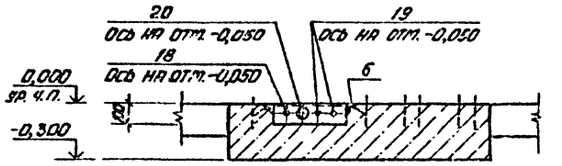

План на отм. -0,400

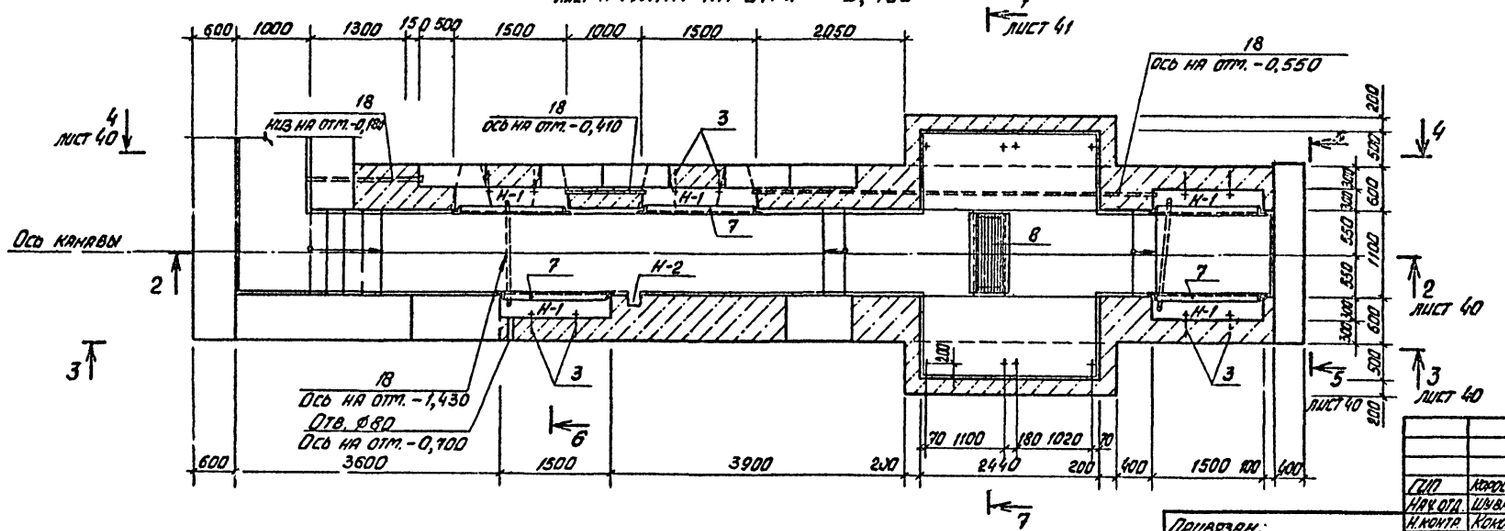

Н-1 – Ниша электроосвещения размером 1500×300×590 (h) низ на отм. -0,800

Н-2 – Ниша электроосвещения размером 150×150×150 (h) низ на отм. -0,370

			503-1-39.85 -КЖ	
ГИП	Коростелев		Автотранспортное предприятие на 200 автобусов с закрытой стоянкой	
Нач.отд.	Шубаев			
Н.контр.	Кокорев		Производственный корпус	Стадия: РП; Лист: 39; Листов:
Гл.конст.	Бескоровайный			
Рук.гр.	Рубцова			
Ст.инж.	Филиппенко		Фом 5. Планы на отм. 0,000, -0,400. Фрагмент 1, сечение 1-1	Гипроавтотранс, Воронежский филиал
Ст.инж.	Полунина			

Привязан:

Инв. №

Копировал

Формат А2

Типовой проект 503-1-39.85 Альбом VII

2-2

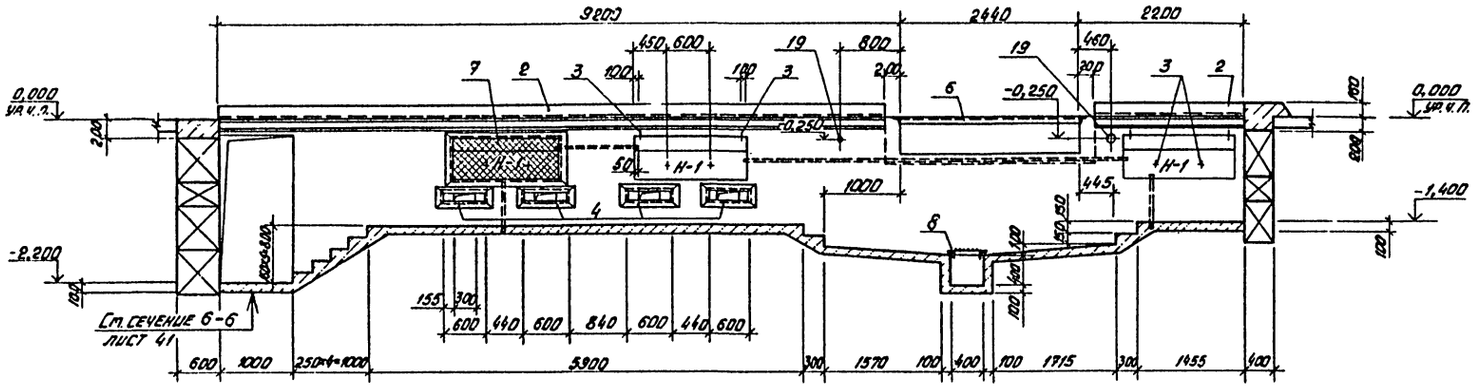

5-5

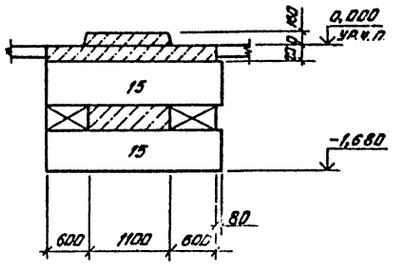

3-3

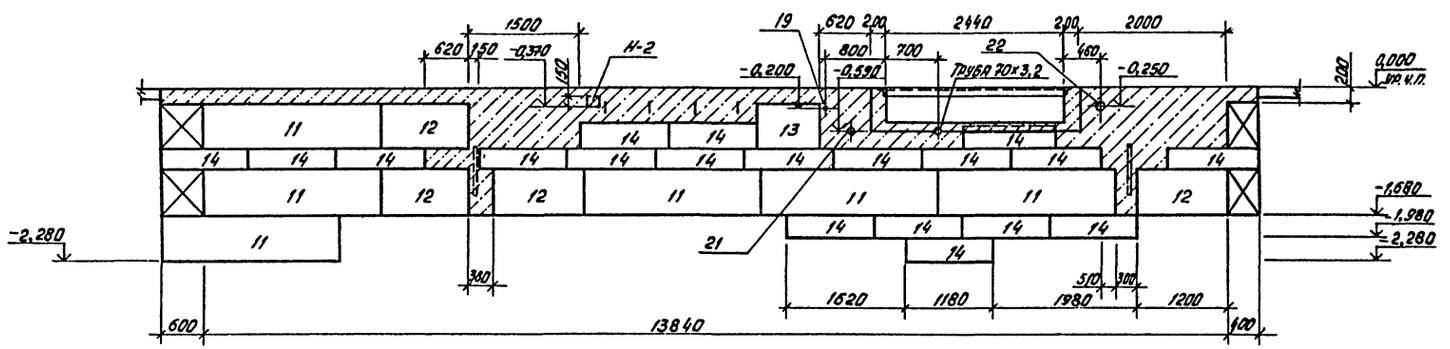

4-4

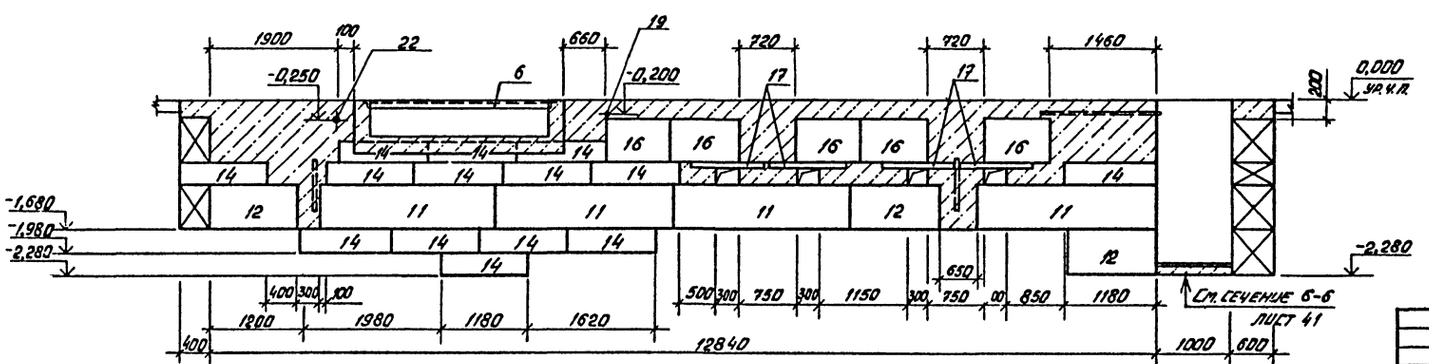

Гип	Коростелев		503-1-39.85 -кж
Нач. отд.	Шуваев		Автотранспортное предприятие на 200 автобусов с закрытой стоянкой
Н. контр.	Кокорев		Производственный корпус
Гл. констр.	Бескоровайный		Стадия: РП; Лист: 40; Листов:
Рук. гр.	Рубцова		Фом 5. Сечения 2-2 ÷ 5-5
Ст. инж.	Филиппенко		ГИПРОАВТОТРАНС Воронежский филиал
Ст. инж.	Полунина		

Привязан:

Инв. №

Согласовано: Нач. технол. отд. Дильдин; Нач. эл. тех. отд. Малахов; Нач. сан. тех. отд. Алпатов

Инв. № подл. | Подпись и дата | Взам. инв. №

Копировал Вак

Формат А 2

Типовой проект 503-1-39.85 Альбом VIII

6-6

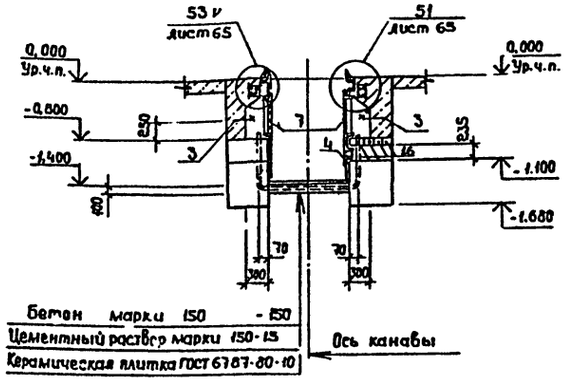

7-7

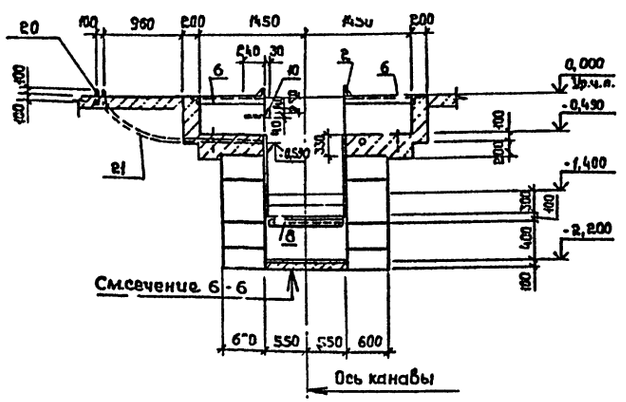

Спецификация фундамента ФОМ5

Формат	Зона	Поз.	Обозначение	Наименование	Кол.	Примечание
				Сборочные единицы		Масса ед., кг
				Сетка арматурная		
А4		1	IX.009 СБ	С41	10	3,8
				Изделия закладные		
А4		2	IX.014 СБ	МН5 м	11,0	44,2
А4		3	IX.017 СБ	МН8	20	0,4
А4		4	IX.019 СБ	МН10	4	7,8
А4		5	IX.020 СБ	МН11 м	11,0	27,6
		6	1.400-15, вып.1	МН548 м	11,2	4,2
				Решетки		
А4		7	IX.031 СБ	РШ1	5	18,0
А4		8	IX.032 СБ	РШ2	1	38,4
				Детали		
Б4		9		6А I ГОСТ 5781-82 L=270	100	0,07
Б4		10		14А I ГОСТ 5781-82 L=350	4	0,4

Формат	Зона	Поз.	Обозначение	Наименование	Кол.	Примечание
				Стандартные изделия		Масса ед., кг
				Блоки бетонные для стен подвалов		
		11	ГОСТ 13579-78	ФБС 24.6.6-Т	10	1960
		12	ГОСТ 13579-78	ФБС 12.6.6-Т	5	960
		13	ГОСТ 13579-78	ФБС 9.6.6-Т	2	700
		14	ГОСТ 13579-78	ФБС 12.6.3-Т	33	460
		15	ГОСТ 13579-78	ФБС 24.4.6-Т	2	1300
		16	ГОСТ 13579-78	ФБС 9.3.6-Т	5	350
		17	1.138-10, вып.1	Перемычка 1ПР1-10.12,6	20	25
				Трубы		
		18	ТУ 6-19-051-249-79	ПВХ ЭП 25У м	15,0	0,174
		19		Труба 15×2,5 ГОСТ 3262-75*	6,0	1,16
		20		Труба 32×2,8 ГОСТ 3262-75*	9,5	2,73
		21		Труба 70×3,2 ГОСТ 3262-75*	7,5	5,71
		22		Труба 100×4,0 ГОСТ 3262-75*	3,0	10,85
				Материалы		
				Бетон марки 200 м³	10,7	
				Бетон марки 150 м³	3,2	

Ведомость расхода стали на элемент, кг

Марка элемента	Изделия арматурные									Всего	Изделия закладные															Всего
	Арматура класса										Арматура класса						Прокат марки									
	А-I			А-II			Ат-IIIС				А-I			А-II			ВСт3кп2						ВСт3пс5-1		
	ГОСТ 5781-82						ГОСТ 10884-81				ГОСТ 5781-82						ГОСТ 19903-74			ГОСТ 8509-72*			ГОСТ 8240-72		
	Ф6	Ф8	Итого	Ф8		Итого	Ф10		Итого		Ф10	Ф14	Итого	Ф8		Итого	-6×60	-8×60	Итого	L50×50×5	L100×100×8	Итого	С16		Итого	
ФОМ5	7,0	8,0	15,0	7,0		7,0	12,0		12,0	34,0	4,0	1,6	5,6	25,9		25,9	4,0	83,6	87,6	69,8	268,4	338,2	156,2		156,2	613,5

Продолжение ведомости

Марка элемента	Детали									Сетка			Всего	Общий расход
	Прокат марки													
	ВСт3кп2													
	ГОСТ 2590-71*			ГОСТ 103-76			ГОСТ 8509-72*			ГОСТ 5336-80*				
	Круг 22		Итого	-22×50		Итого	L50×50×5		Итого	N 20×1,6		Итого		
ФОМ5	24,0		24,0	6,6		6,6	89,8		89,8	7,0		7,0	127,4	774,9

Согласовано:
Нач.техн.отд. Альбин
Нач.сан.тех.отд. Алпатов
Нач.отд. Малахов

Инв.№ подл. | Подпись и дата | Взам.инв.№ | Инв.№ дубл. | Подпись и дата

Привязан:

Инв.№

ГИП	Коростелев		
Нач.отд.	Шубаев		
Н.контр.	Какорев		
Гл.констр.	Бескоровайный		
Рук.гр.	Рубцова		
Ст.инж.	Филипенко		
Ст.инж.	Полунина		

503-1-39.85 - КЖС

Автотранспортное предприятие на 200 автобусов с закрытой стоянкой

Производственный корпус

Стадия	Лист	Листов
РП	41	

ФОМ5. Сечения 6-6; 7-7.

ГИПРОАВТОТРАНС воронежский филиал

Копировал:

Формат А2

Типовой проект 503-1-39.85 Альбом VIII

План на отм. 0,000

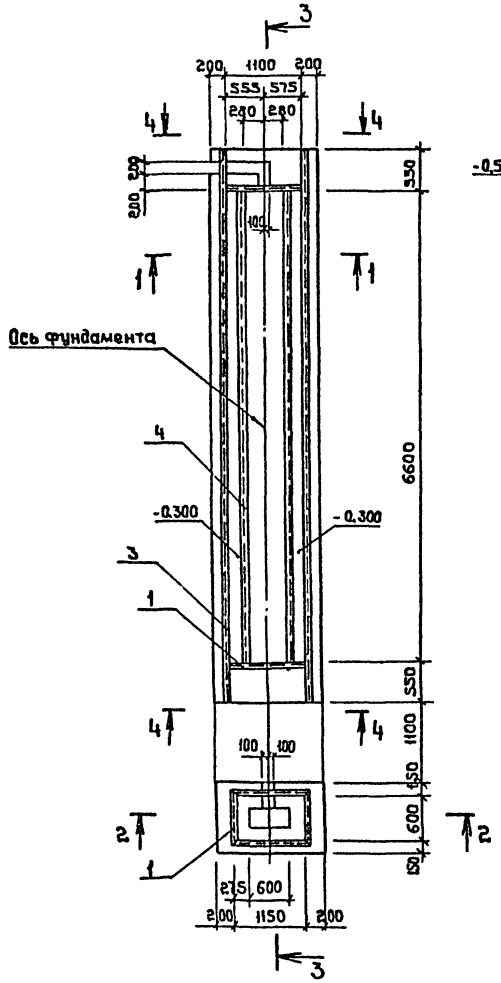

1-1

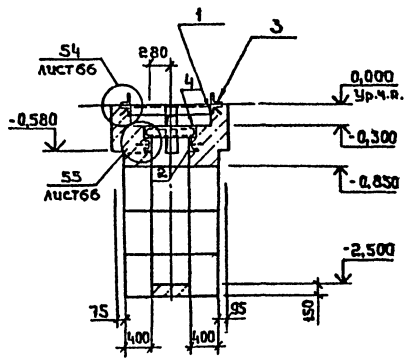

2-2

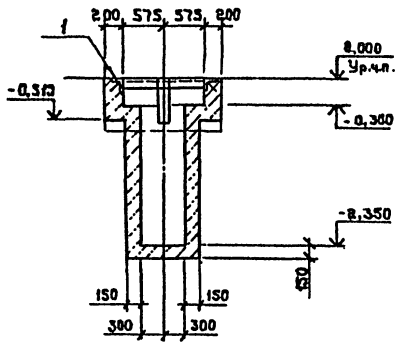

4-4

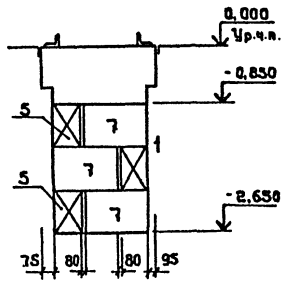

3-3

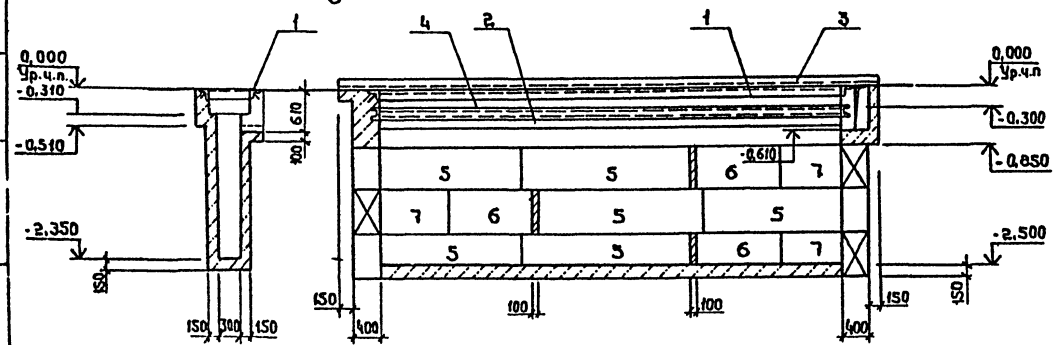

Спецификация фундамента ФОМ 6

Формат	Зона	Поз.	Обозначение	Наименование	Кол.	Примечание
				Сборочные единицы		
				Изделия закладные		
А4		1	1.400-15.81.550-04	МН 553 м.	19,3	4,1
А4		2	1.400-15.81.570-05	МН 571 м	13,2	13,1
				Детали		
Б4	—	3		Уголок $\frac{50\times50\times5\ ГОСТ\ 8509-72^*}{\ell=7700\ ВСт3кп2\ ГОСТ\ 535-79^*}$	2	29,0
Б4	—	4		Швеллер $\frac{14\ ГОСТ\ 8240-72}{ВСт3кп2\ ГОСТ\ 535-79^*}$ м	14,6	179,5
				Стандартные изделия		
Б4		5	ГОСТ 13579-78	ФБС 24.4.6-т	12	1300
Б4		6	ГОСТ 13579-78	ФБС 12.4.6-т	6	640
Б4		7	ГОСТ 13579-78	ФБС 9.4.6-т	12	470
				Материалы		
				Бетон марки 150 м³	8,0	

Ведомость расхода стали на ФОМ6, кг

Марка элемента	Изделия закладные										Детали								Общий расход
	Арматура класса			Прокат марки							Прокат марки								
	А III			ВСт3кп2							ВСт3кп2								
	ГОСТ 5781-82			ГОСТ 8509-72*			ГОСТ 8240-72			Итого	ГОСТ 8509-72*			ГОСТ 8240-72			Итого	Всего	
	8		Итого	L50×50×5		Итого	C14		Итого		L50×50×5		Итого	C14		Итого			
ФОМ6	16,4		16,4	73,3		73,3	162,4		162,4	235,7	58,0		58,0	179,5		179,5	237,5	489,6	489,6

Согласовано:
Нач.техн.отд. Дильдин
Нач.эл.техн.отд. Малахов
Зам.инв. Подпись и дата
Инв.№ подл.

Привязан:

Инв.№

ГИП	Коростелев	
Нач.отд.	Шуваев	
Н.контр.	Кокорев	
Гл.констр.	Бескоровайный	
Рук.гр.	Рубцова	
Ст.инж.	Филиппенко	
Инж.	Бова	

503-1-39.85 - КЖ

Автотранспортное предприятие на 200 автобусов с закрытой стоянкой

Производственный корпус

Стадия	Лист	Листов
РП	42	

ФОМ6. План на отм. 0,000
Сечения 1-1÷4-4

ГИПРОАВТОТРАНС
Воронежский филиал

Копировал:

Формат А2

План на отм. 0,000

План на отм. - 0,400

1 - 1

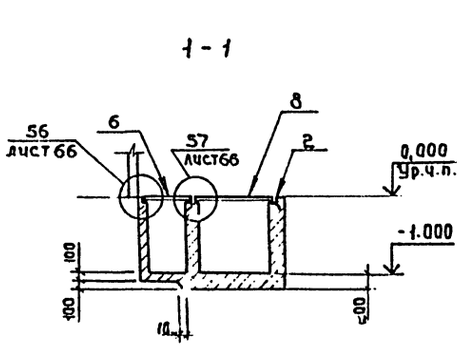

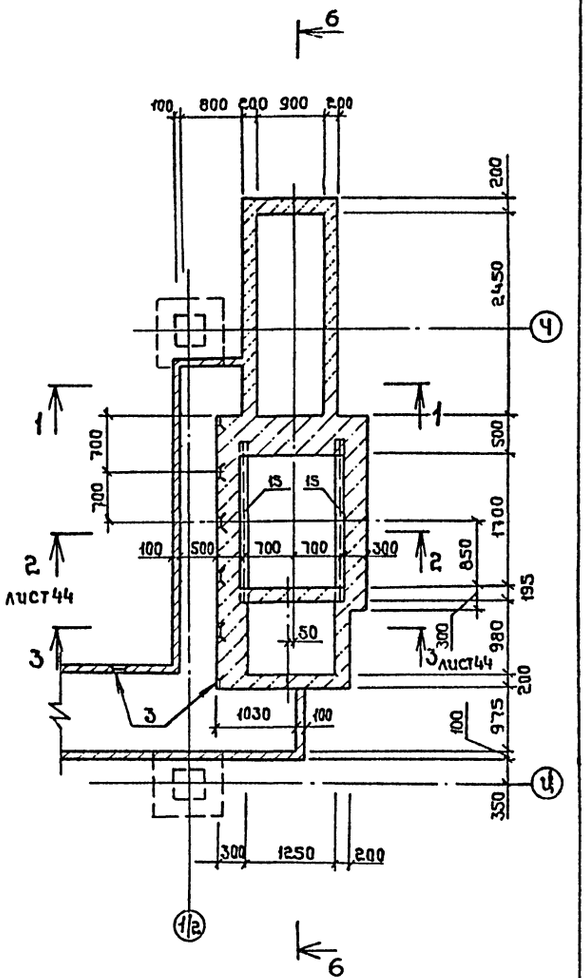

Б - Б

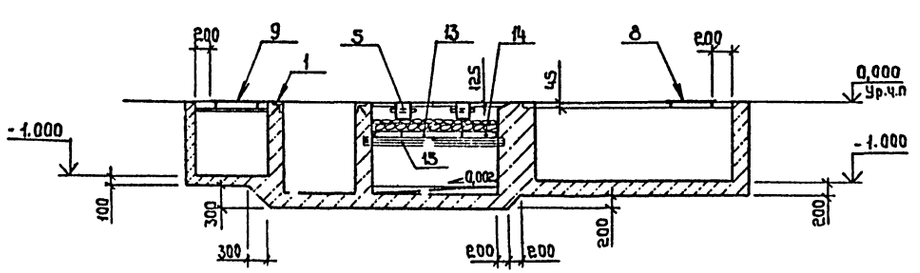

Типовой проект 503-1-39.85 Альбом VIII

Согласовано:
Нач. эл. техн. Малагов
отдела

Инв.№ подл. | Подпись и дата | Взам. инв.№

Привязан:

Инв.№

ГИП	Коростелев	
Нач.отд.	Шубаев	
Н.контр.	Какарев	
Гл.констр.	Бескоровайный	
Рук.гр.	Рубцова	
Ст.инж.	Филипленко	
Инж.	Бова	

503-1-39.85 - КЖ

Автотранспортное предприятие на 200 автобусов с закрытой стоянкой

Производственный корпус

Стадия	Лист	Листов
РП	43	

ФОМ.7. Планы на отм. 0,000 и отм - 0,400

ГИПРОАВТОТРАНС
Воронежский филиал

Альбом VIII

Типовой проект 503-1-39.85

2-2

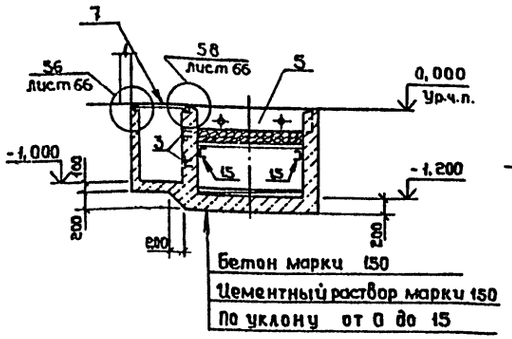

3-3

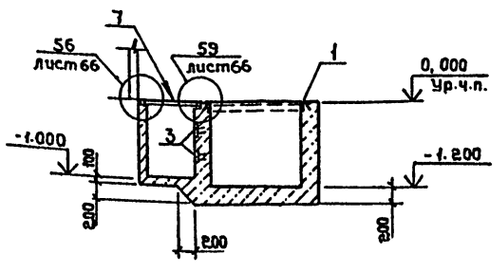

4-4

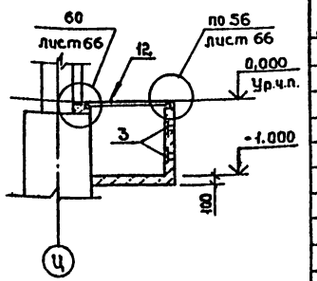

5-5

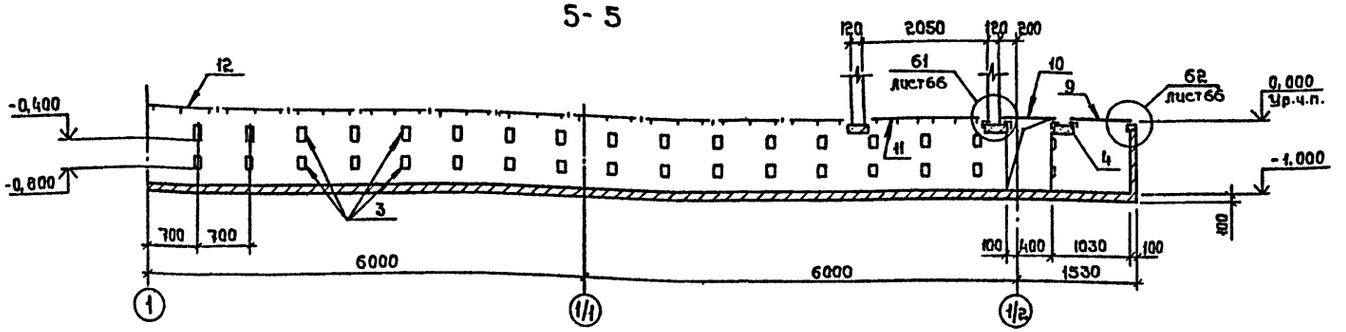

Спецификация фундамента ФОМ 7

Формат	Зона	Поз.	Обозначение	Наименование	Кол.	Примечание
				Сборочные единицы		Масса ед., кг.
				Изделия закладные		
		1	1.400-15, Вl.550-04	МН 553	4,9м	4,1
		2	1.400-15, Вl.550-05	МН 554	35,8м	4,2
		3	1.400-15, Вl.550-01	МН 401-2	44	1,3
		4	3,006-2, вып. III-2 лист 20	Балки Б1	3	1300
		5	IX.601 СБ	БМ 2	2	
		6	IX.043 СБ	Щиты Щ9	1	18,4
		7	IX.043 СБ	Щ10	5	17,9
		8	IX.043 СБ	Щ11	1	25,4
		9	IX.041 СБ	Щ12	1	26,5
		10	IX.041 СБ	Щ13	1	34,8
		11	IX.042 СБ	Щ14	2	37,0
		12	IX.042 СБ	Щ15	10	38,4
		13	IX.033 СБ	Решетки РШ3	3	33,6
		14	IX.033 СБ	РШ4	1	36,2
				Детали		
		15		Швеллер 10 ГОСТ 8240-72 / ВСт3кп2 ГОСТ 380-71*		
				ℓ=2200	2	18,0
		16		Полоса 4×20 ГОСТ 103-76 / ВСт3кп2 ГОСТ 380-71*	1	0,6
				ℓ=1000		
				Материалы:		
				Бетон марки 150 м³	12,2	

Ведомость расхода стали на КТП1, кг

Марка элемента	Изделия арматурные						Изделия закладные																																				Общий расход
	Арматура класса						Арматура класса						Прокат марки																														
	А I			Ат-III С			А I			А III			ВСт3 кп2																														
	ГОСТ 5781-82			ГОСТ 10884-81			ГОСТ 5781-82						ГОСТ 8509-72*			ГОСТ 103-76			ГОСТ 3262-75*			Всего	ГОСТ 8240-72			ГОСТ 8509-72*			ГОСТ 8568-77*			ГОСТ 7118-78			ГОСТ 103-76			ГОСТ 3262-75*			Всего	
	8		Итого	16		Итого	8		Итого	8		Итого	L50×5		Итого	-6×100	-8×100	Итого	Тр. 40×3,5		Итого		С10		Итого	L50×5		Итого	Рифл. δ=4		Итого	Лист 0,5×130		Итого	-4×20	-4×40	Итого	Тр. 80×4,0		Итого		
ФОМ 7	47,6		47,6	11,6		11,6	1,2		1,2	73,0		73,0	154,7		154,7	39,6	22,6	62,2	4,0		4,0	295,1	133,0		133,0	14,0		14,0	588,2		588,2	0,1		0,1	0,6	64,8	65,4	2,5		2,5	862,4	1157,5

Согласовано:

Нач. эл. техн. отдела | Малахов

Инв. № подл. | Подпись и дата | Взам. инв. №

Привязан:

Инв. №

ГИП	Коростелев	
Нач. отд.	Шуваев	
Н. контр.	Кокорев	
Вл. констр.	Бескоровайный	
Рук. гр.	Рубцова	
Ст. инж.	Филиппенко	

503-1-39.85 - КЖ

Автотранспортное предприятие на 200 автобусов с закрытой стоянкой

Производственный корпус

Стадия	Лист	Листов
РП	44	

ФОМ 7. Сечения

ГИПРОАВТОТРАНС Воронежский филиал

Копировал:

Формат А2

Альбом VIII

Типовой проект 503-1-39.85

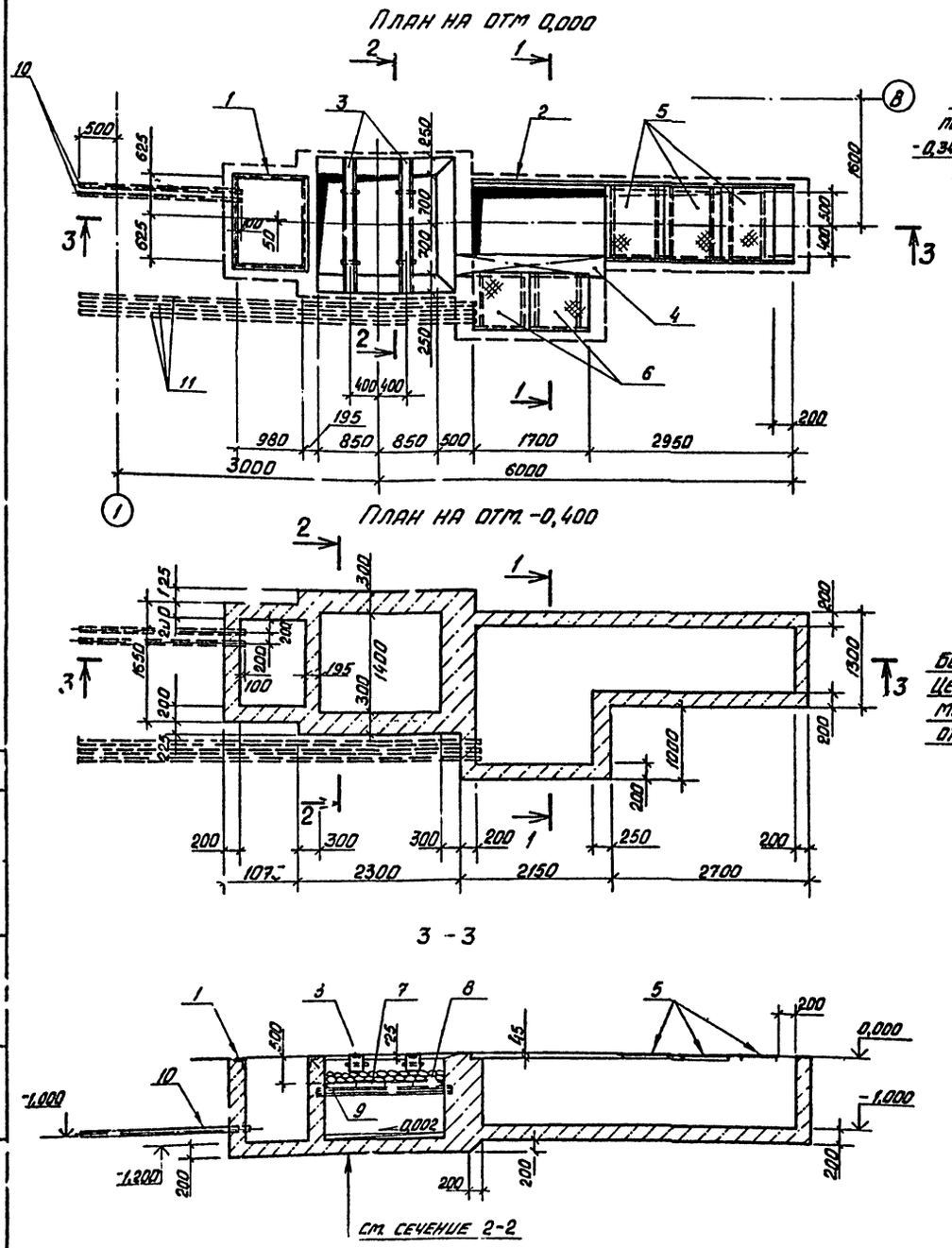
План на отм 0,000
План на отм -0,400
3 - 3
см. сечение 2-2

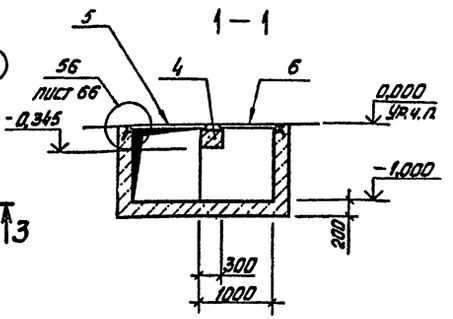
1 - 1

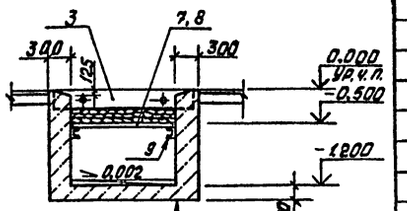
2 - 2

Бетон марки 150
Цементный раствор марки 150 по уклону от 0 до 15

Спецификация фундамента ФОм 8

Формат	Зона	Поз.	Обозначение	Наименование	Кол.	Примечание
				Сборочные единицы		Масса ед. кг
				Изделия закладные		
		1	1.400-15.81.550-04	МН 553	4,5м	4,1
		2	1.400-15.81.550-05	МН 554	7,6м	4,2
		3	т.п. IX.601 СБ	Балка Бм 2	2	
		4	3.006-2. вып. III-2 лист 20	Б4	1	490
		5	т.п. IX.043 СБ	Щиты Щ16	3	28,7
		6	IX.043 СБ	Щ17	2	24,0
		7	IX.033 СБ	Решетки РШ3	3	33,6
		8	IX.033 СБ	РШ4	1	36,2
				Детали		
		9		Швеллер 10 ГОСТ 8240-72 / ВСт3кп2 ГОСТ 380-71*		
				L = 2200	2	18,9
			ГОСТ 1839-80	Трубы асбестоцементные		
		10		ф100 L = 2600	2	
		11		L = 4900	3	
				Материал		
				Бетон марки 150 $м^3$	8,3	

Ведомость расхода стали на КТП 2, кг

Марка элемента	Изделия арматурные						Изделия закладные											Всего
	Арматура класса						Арматура класса				Прокат марки							
	А-I			АТ-IIIС			АI		АIII		ВСт3 кп2			ВСт3 кп2				
	ГОСТ 5781-82			ГОСТ 10884-81			ГОСТ 5781-82				ГОСТ 8509-72*			ГОСТ 103-76		ГОСТ 3262-75*		
	ф8		Итого	ф16		Итого	8	Итого	8	Итого	L 50×6		Итого	-8×100	Итого	Тр. 40,3,5	Итого	
Фом 8	47,6		47,6	11,6		11,6	1,3	1,3	4,4	4,4	46,0		46,0	22,6	22,6	4,0	4,0	78,3

Продолжение ведомости

Марка элемента	Детали													Общий расход
	Прокат марки												Всего	
	ВСт3 кп2													
	ГОСТ 8240-72			ГОСТ 8568-77*			ГОСТ 103-76		ГОСТ 7118-78		ГОСТ 3262-75*			
	С10		Итого	Рифл. δ=4		Итого	-4×40	Итого	Лист 05×130	Итого	Тр 80×4,8	Итого		
Фом 8	133,0		133,0	122,7		122,7	6,8	6,8	0,1	0,1	2,5	2,5	324,3	402,6

Гип	Коростелев		
Нач. отд.	Шуваев		
Н. контр.	Кокорев		
Гл. констр.	Бескоровайный		
Рук. гр.	Рубцова		
Ст. инж.	Филиппенко		
Инженер	Бова		

Привязан

Инв. №

503-1-39.85 -КЖ

Автотранспортное предприятие на 200 автобусов с закрытой стоянкой

Производственный корпус

Стадия	Лист	Листов
РП	45	

Фом 8
Планы на отм. 0,000 и отм. -0,400

ГИПРОАВТОТРАНС
Воронежский ф...

Согласовано

Инв. № подл. | Подпись и дата | Взам. инв. №

Копировал Вах...

Типовой проект 503-1-39.85 Альбом VII

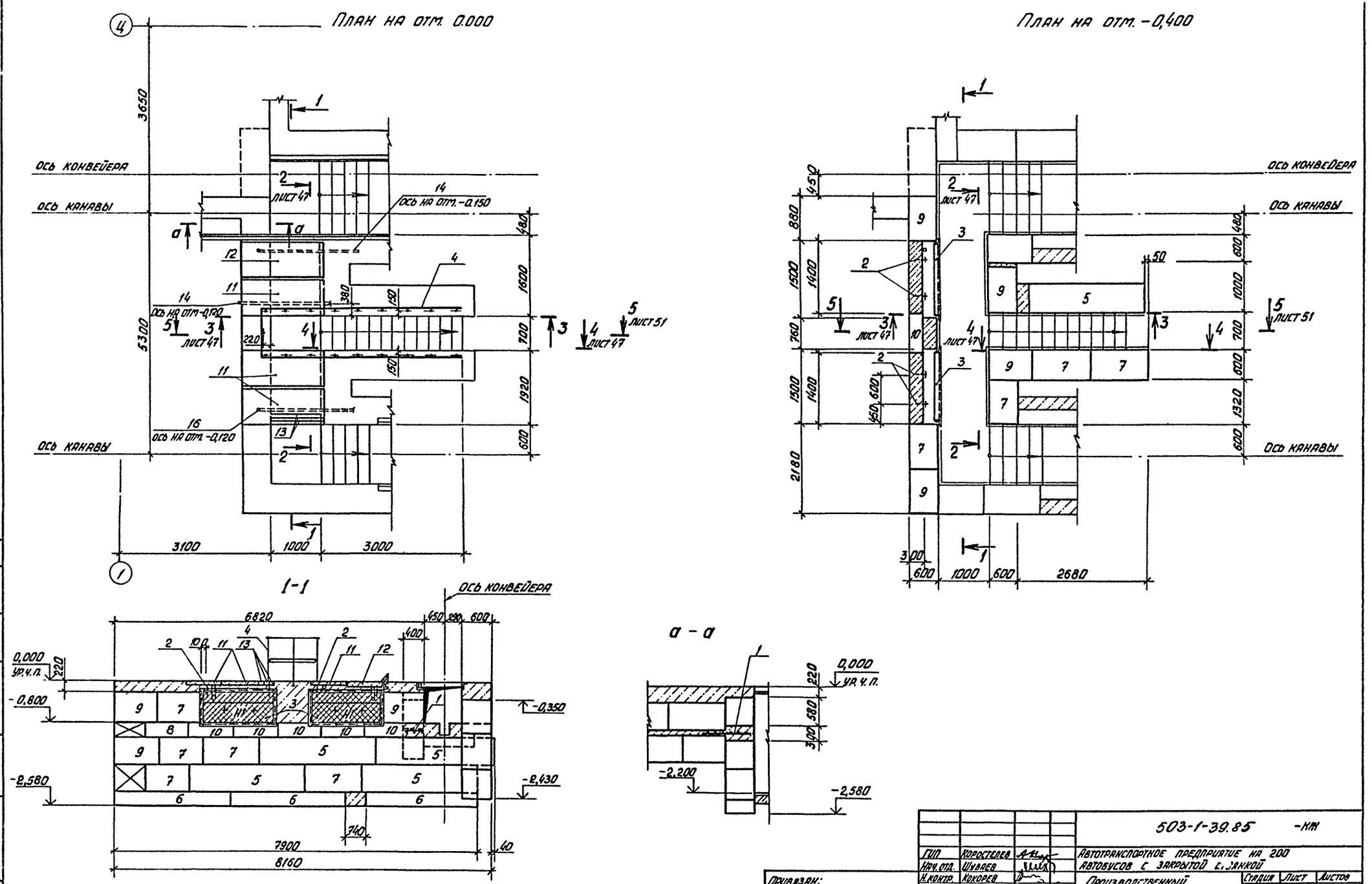

				503-1-39.85 -КЖ
ГИП	Коростелев			Автотранспортное предприятие на 200 автобусов с закрытой стоянкой
Нач. отд.	Шуваев			
Н. контр.	Кокорев			Производственный корпус
Гл. констр.	Бескоровайный			Стадия: РП; Лист: 46; Листов:
Рук. гр.	Рубцова			
Ст. инж.	Филипченко			Тоннель К1 Планы на отм. 0,000 и отм. -0,400 Сечение 1-1
Инж.	Бова			ГИПРОАВТОТРАНС Воронежский филиал

Привязан:

Инв. №

Согласовано: Нач. технол. отд. Дильдин; Нач. эл. техн. отд. Малахов; Инв. № подл.; Подпись и дата; Взам. инв. №

Копировал Вак...

Формат А2

Типовой проект 503-1-39.85 Альбом VIII

2-2

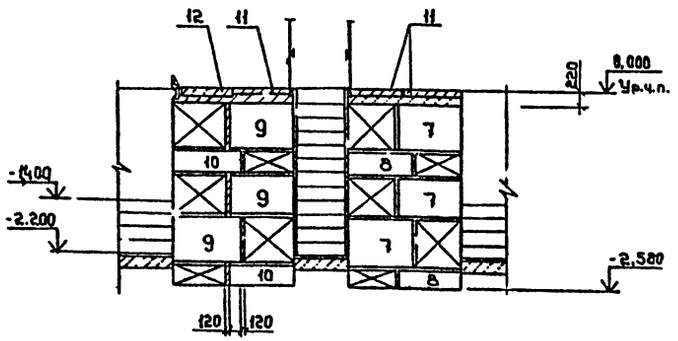

3-3

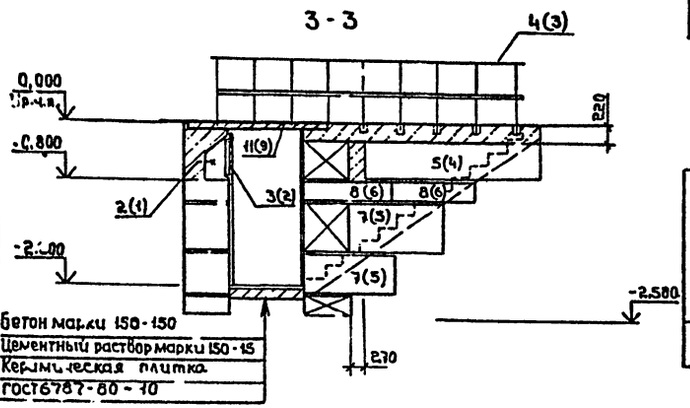

4-4

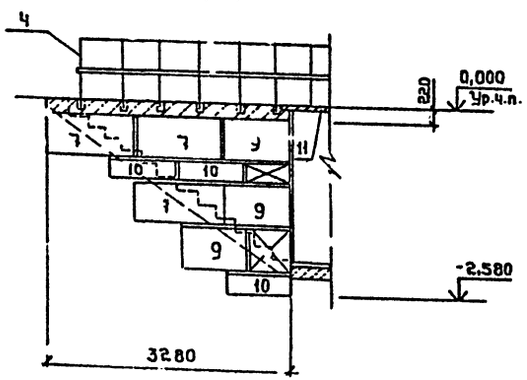

Спецификация к тоннелю N1

Формат	Зона	Поз.	Обозначение	Наименование	Кол.	Примечание
				Сборочные единицы		Масса ед., кг
А4		1	IX.002 СБ	Сетка арматурная С2	1	4,0
				Изделия закладные		
А4		2	IX.017 СБ	МН8	8	0,4
				Детали		
А4		3	IX.031 СБ	Решетка РШ1	2	17,8
А4		4	IX.035 СБ	Ограждение ОГ1. М	9,5	11,9

Формат	Зона	Поз.	Обозначение	Наименование	Кол.	Примечание
				Стандартные изделия		Масса ед., кг
А2		5	ГОСТ 13579-78	ФБС 24.6.6-Т	5	1960
А2		6	ГОСТ 13579-78	ФБС 24.3.6-Т	3	970
А2		7	ГОСТ 13579-78	ФБС 12.6.6-Т	13	960
А2		8	ГОСТ 13579-78	ФБС 12.6.3-Т	5	460
А2		9	ГОСТ 13579-78	ФБС 9.6.6-Т	9	700
А2		10	ГОСТ 13579-78	ФБС 9.3.6-Т	11	350
А2		11	3.006-2, вып. II-2	Плита П14д-3б	3	310
А2		12	3.006-2, вып. II-2	Плита П15д-8б	1	410
А2		13	1.138-10, вып.1	Перемычка 1ПР3-19.12.14	3	75
А2		14	ТУ6-19-051-249-79	Труба ПВХ ЭП 25У	7,0м	0,174
				Материалы		
				Бетон марки 200	3,6	м²
				Бетон марки 150	1,8	м³

Ведомость расхода стали на элемент кг

Марка элемента	Изделия арматурные							Изделия закладные										Детали					
	Арматура класса						Всего	Арматура класса				Прокат марки					Всего	Прокат марки					
	АТ-III С							А-I				ВСт3кп2						ВСт3кп2					
	ГОСТ 10884-81							ГОСТ 5781-82				ГОСТ 103-76						ГОСТ 8509-72*			ГОСТ 103-76		
	Ф10		Итого					Ф10			Итого	-6×60		Итого				L50×50×5		Итого	-4×40		Итого
Тоннель N1	2,0		2,0				2,0	1,6			1,6	1,6		1,6			3,2	32,8		32,8	27,6		27,6

продолжение ведомости

Марка элемента	Прокат марки					Всего	Общий расход
	ВСт3кп2						
	ГОСТ 2590-71*			ГОСТ 5636-80			
	Круг22		Итого	Сетка N20×1,6	Итого		
Тоннель N1	85,5		85,5	2,8	2,8	148,7	152,9

Позиции в скобках проставлены для тоннеля 2

Согласовано:
Нач. технол. отд. Альдин
Нач. эл. техн. отд. Малахов
Взам. инв. №
Подпись и дата
Инв. № подл.

Привязан:
Инв. №

ГИП	Коростелев	
Нач. отд.	Шуваев	
Н. контр.	Кокорев	
Гл. констр.	Бескоровайный	
Рук. гр.	Рубцова	
Ст. инж.	Филиппенко	
Инж.	Бова	

503-1-39.85 - Кж

Автотранспортное предприятие на 200 автобусов с закрытой стоянкой

Производственный корпус

Стадия	Лист	Листов
РП	47	

Тоннель N1
Сечения 2-2÷4-4

ГИПРОАВТ... Воронежский ...

Копировал: ...

Формат ...

Типовой проект 503-1-39.85 Альбом VIII

План на отм. 0,000

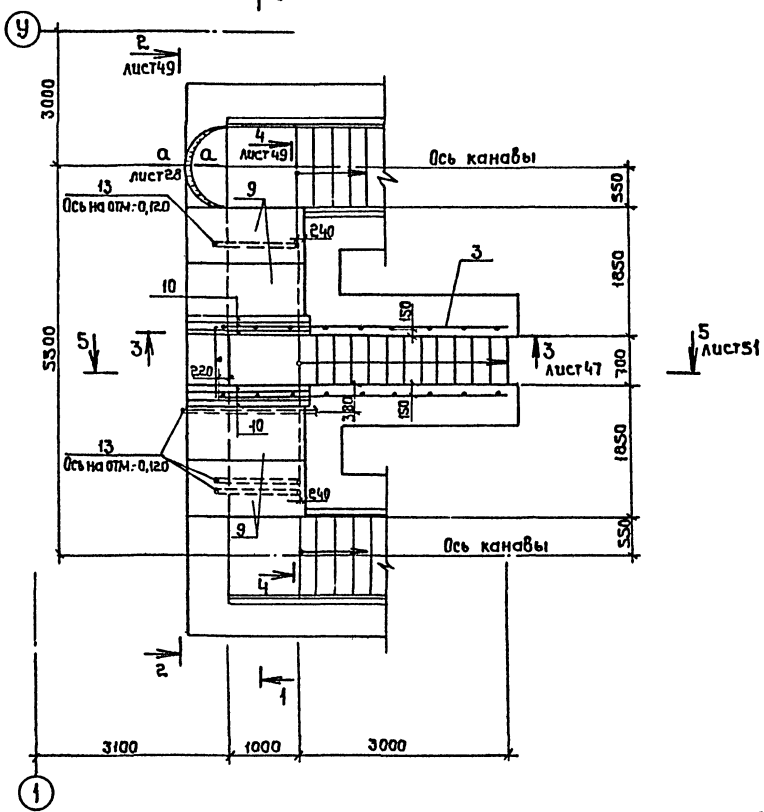

План на отм - 0,400

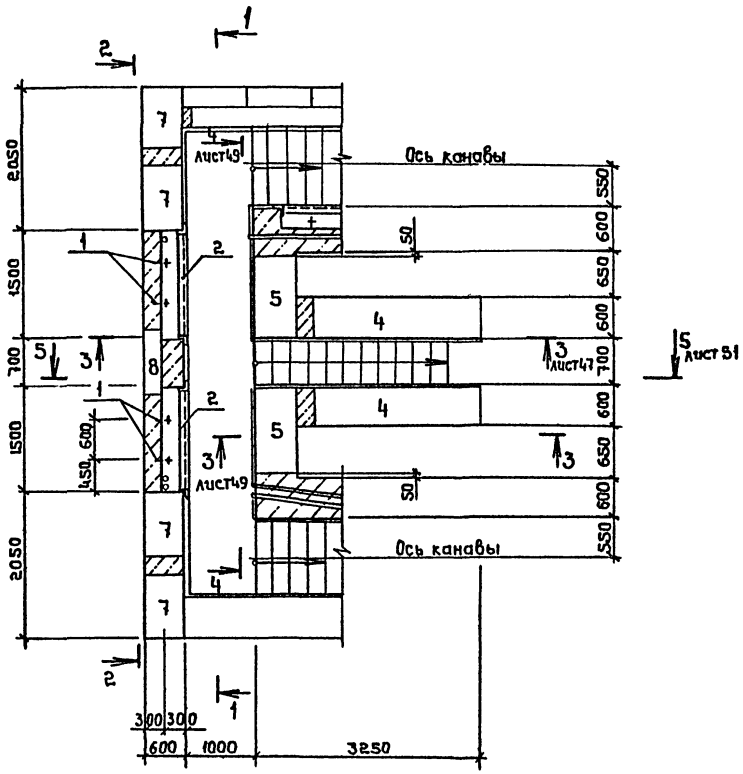

1-1

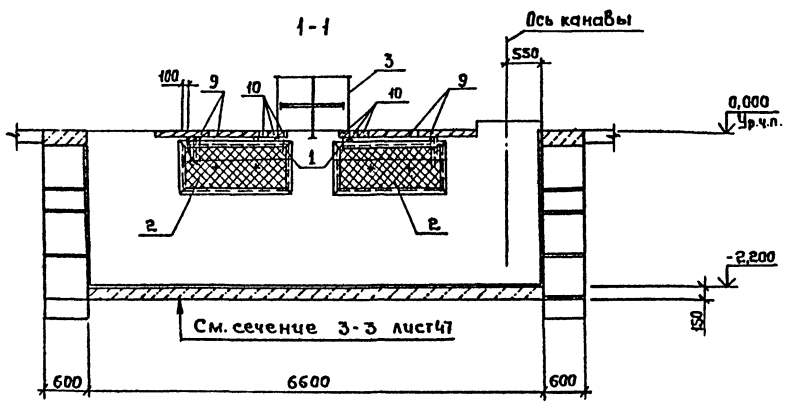

Гип	Коростелев		503-1-39.85 - КЖ	
Нач. отд.	Шуваев		Автотранспортное предприятие на 200 автобусов с закрытой стоянкой	
Н. контр.	Кокорев		Производственный корпус	Стадия: РП; Лист: 48; Листов:
Гл. констр.	Бескоровайный			
Рук. гр.	Рубцова		Тоннель № 2. Планы на отм. 0,000 и отм.-0,400 Сечение 1-1	ГИПРОАВТОТРАНС Воронежский филиал
Ст. инж.	Филиппенко			
Инж.	Бова			

Привязан

Инв. №

Согласовано:
Нач. техн. отд. Ильдин
Нач. эл. тех. отд. Малахов

Инв. № подл. | Подпись и дата | Взам. инв. №

Копировал:

Формат А2.

Альбом VII

503-1-39.85

Типовой проект

2 2

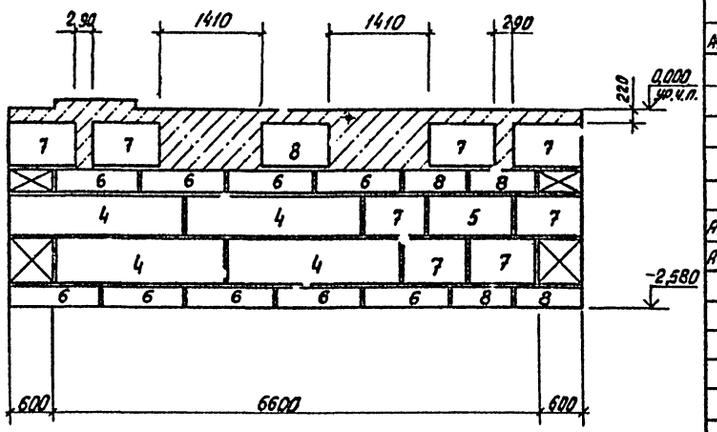

4 - 4

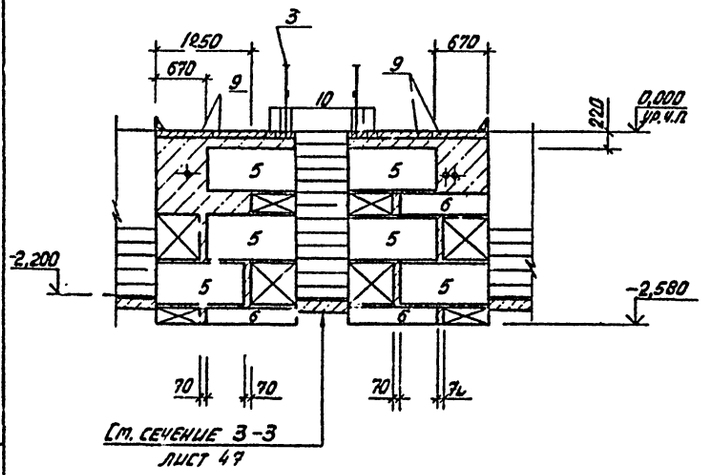

Спецификация к тоннелю № 2

Формат	Зона	Поз.	Обозначение	Наименование	Кол.	Примечание
				Изделия закладные		
АЧ		1	IX.017 СБ	МН8	8	0,4
				Детали		
АЧ		2		Решетка РШ1	2	17,8
АЧ		3		Ограждение ОГ1 М	9,5	11,9

Формат	Зона	Поз.	Обозначение	Наименование	Кол.	Примечание
				Стандартные изделия		масса ед. кг
		4	ГОСТ 13579-78	ФБС 24.6.6-Т	6	1960
		5	ГОСТ 13579-78	ФБС 12.6.6-Т	11	960
		6	ГОСТ 13579-78	ФБС 12.6.3-Т	16	460
		7	ГОСТ 13579-78	ФБС 9.6.6-Т	8	700
		8	ГОСТ 13579-78	ФБС 9.3.6-Т	5	350
		9	3.006-2, вып. II-2	Плита П15д-8б	4	410
		10	1.138-10, вып. 1	Перемычка 1ПР3-19.12.14	6	75
		11	ТУ6-19-051-249-79	Труба ПВХ ЭП 25У	7,0м	0,174
				Материалы		
				Бетон марки 200	4,2	м³
				Бетон марки 150	2,0	м³

Ведомость расхода стали на элемент, кг

Марка элемента	Изделия закладные: Арматура класса А-I, ГОСТ 5781-82			Прокат марки ВСт3 кп2, ГОСТ 103-76			Всего	Детали: Прокат марки, ГОСТ 8509-72*			ГОСТ 103-76			ГОСТ 2590-71*			ГОСТ 5336-80			Всего	Общий расход
	⌀10		Итого	-8×60		Итого		L50×50×5		Итого	-4×40		Итого	Круг 22		Итого	Сетка 1/20×1,6		Итого		
	1,6		1,6	1,6		1,6	3,2	32,8		32,8	27,6		27,6	85,5		85,5	2,8		2,8	148,7	151,9

ГИП	Коростелев		
Нач. отд.	Шуваев		
Н. контр.	Кокорев		
Гл. констр.	Бескоровайный		
Рук. гр.	Рыбцова		
Ст. инж.	Филиппенко		
Инж.	Бова		

Привязан:

Инв. №

503-1-39.85 -КЖ

Автотранспортное предприятие на 200 автобусов с закрытой стоянкой

Производственный корпус

Стадия	Лист	Листов
РП	49	

Тоннель № 2
Сечения 2-2, 4-4

ГИПРОАВТОТРАНС
Воронежский филиал

Инв. № подл. | Подпись и дата | Взам. инв. №

Типовой проект 503-1-39.85 Альбом VIII

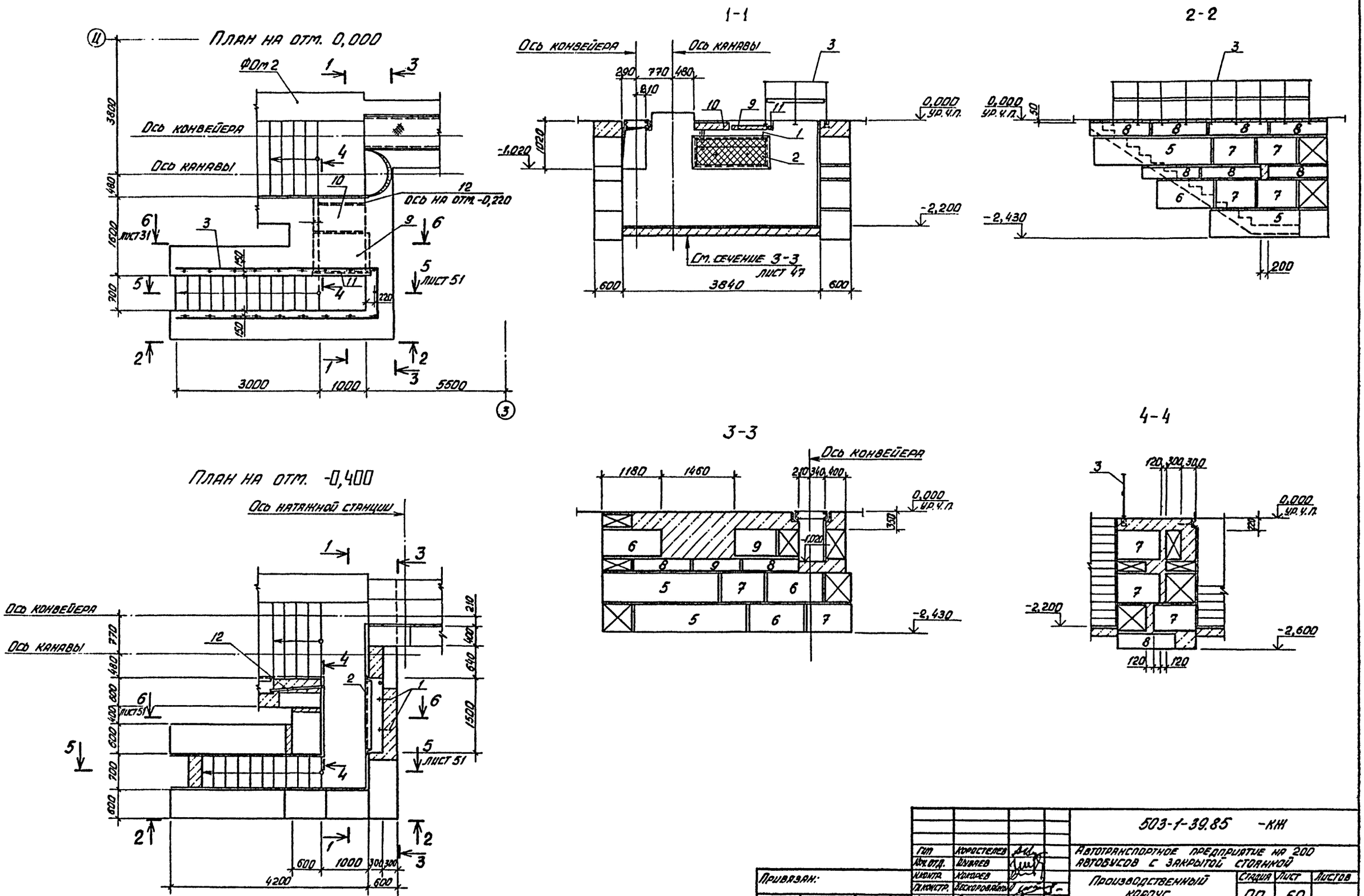

Гип	Коростелев		503-1-39.85 -КЖ
Нач. отд.	Шуваев		Автотранспортное предприятие на 200 автобусов с закрытой стоянкой
Н. контр.	Кокорев		Производственный корпус
Гл. констр.	Бескоровайный		Стадия: РП; Лист: 50; Листов:
Рук. гр.	Рубцова		Тоннель №3. Планы на отм. 0,000 и отм. -0,400 Сечения 1-1, ÷ 4-4
Ст. инж.	Филипченко		ГИПРОАВТОТРАНС Воронежский филиал
Ст. инж.	Полунина		

Привязан:

Инв. №

Согласовано: Нач. техн. отд. Дилодин; Нач. эл. тех. отд. Малахов

Инв. № подл. | Подпись и дата | Взам. инв. №

Копировал

Формат А2

Типовой проект 503-1-39.85 Альбом VIII

5-5

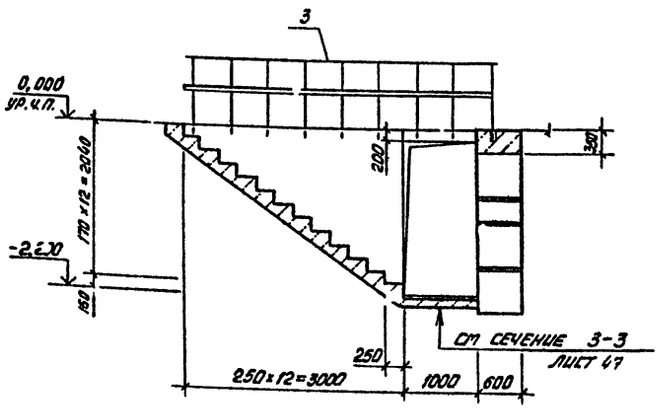

6-6

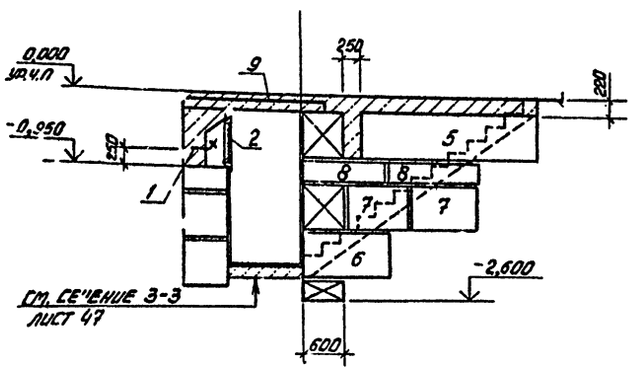

Спецификация к тоннелю №3

Формат	Зона	Поз.	Обозначение	Наименование	Кол.	Примечание
				Изделия закладные		
АЧ		1	IX.017 СБ	МН8	4	0,4
				Детали		
АЧ		2	IX.031 СБ	Решетка РШ1	1	18,4
АЧ		3	IX.035 СБ	Ограждение ОГ1 м	9,5	11,6

Формат	Зона	Поз.	Обозначение	Наименование	Кол.	Примечание
				Стандартные изделия		масса ед. кг
				Блоки бетонные для стен каналов		
		4	ГОСТ 13579-78	ФБС 24.6.6-Т	5	1960
		5	ГОСТ 13579-78	ФБС 12.6.6-Т	5	960
		6	ГОСТ 13579-78	ФБС 9.6.6-Т	11	700
		7	ГОСТ 13579-78	ФБС12.6.3-Т	12	460
		8	ГОСТ 13579-78	ФБС9.3.6-Т	2	350
		9	3.006-2, вып. II-2	Плита П14д-3б	1	310
		10	3.006-2, вып. II-2	Плита П15д-8б	1	410
		11	1.138-10, вып. 1	Перемычка 1ПР3-19.12.14	1	75
		12	ТУ6-19-051-249-79	Труба ПВХ ЭП 25У	2,0м	0,174
				Материалы		
				Бетон марки 200 м³	2,3	
				Бетон марки 150 м³	1,5	

Ведомость расхода стали на элемент, кг

Марка элемента	Изделия закладные							Детали																Общий расход
	Арматура класса			Прокат марки			Всего	Прокат марки															Всего	
	А-I			ВСт3 кп2				ВСт3 кп2																
	ГОСТ 5781-82			ГОСТ 103-76				ГОСТ 8509-72*			ГОСТ 103-76			ГОСТ 2590-71*			ГОСТ 5336-80						
	ф10		Итого	-6×60		Итого		L50×50×5		Итого	-4×40		Итого	Круг 22		Итого	Сетка №20×1,6		Итого				
Тоннель №3	0,8		0,8	0,8		0,8	1,6	16,4		16,4	27,6		27,6	84,9		84,9	1,4		1,4	130,3			131,9

Гип	Коростелев		503-1-39.85 -КЖ
Нач. отд.	Шуваев		Автотранспортное предприятие на 200 автобусов с закрытой стоянкой
Н. контр.	Кокорев		
Гл. констр.	Бескоровайный		Производственный корпус
Рук. гр.	Рубцова		
Ст. инж.	Филипченко		Тоннель №3 Сечения 5-5; 6-6
Ст. инж.	Полунина		

Стадия: РП; Лист: 51; Листов:

Гипроавтотранс Воронежский филиал

Привязан:

Инв. №

Копировал

Формат А2

Инв. № подл. | Подпись и дата | Взам. инв. №

Типовой проект 503-1-39.85 Альбом VIII

Фрагмент 1

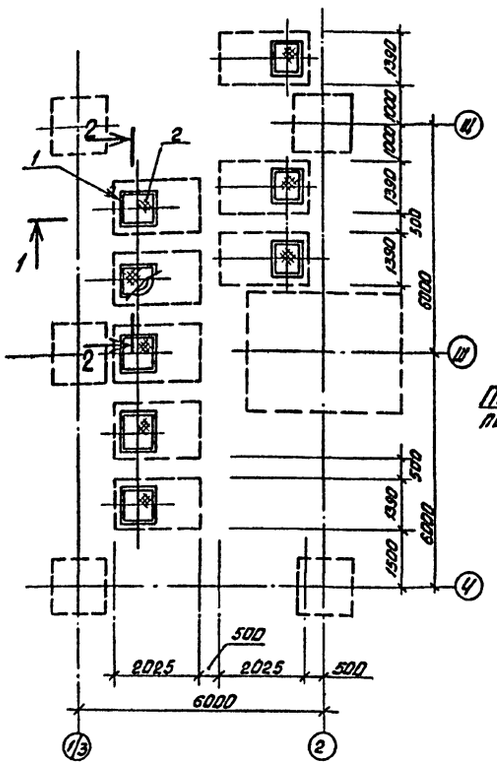

1 – 1

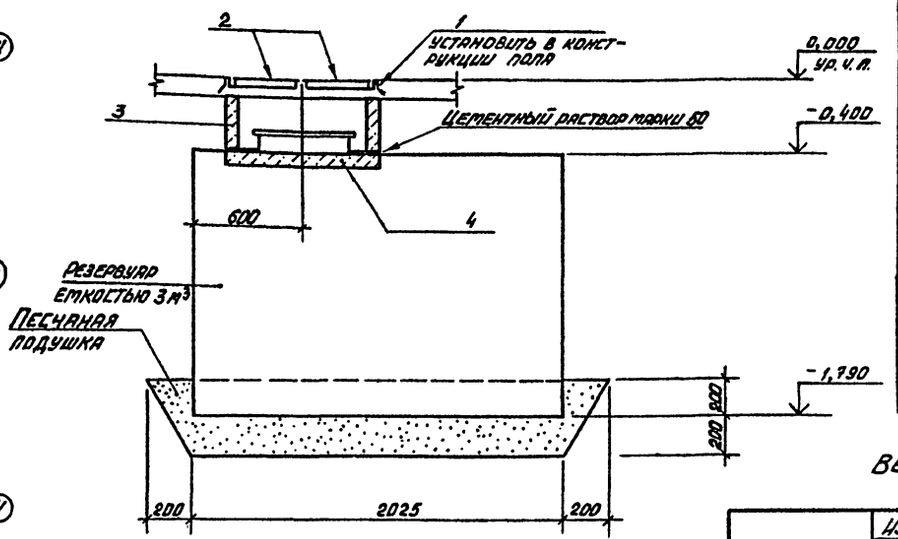

Спецификация к фрагменту 1

Формат	Зона	Поз.	Обозначение	Наименование	Кол.	Примечание
				Сборочные единицы		
				Изделия закладные		
БЧ		1	1.400-15. В1.550-05	МН 554, ℓ=800	32	3,3 кг
		2	IX.042 СБ	Щит Щ18	8	23,2 кг
				Стандартные изделия		
БЧ		3		Кольцо стеновое		
				КЦ-7-3 ГОСТ 8020-80	8	130 кг
БЧ		4		Кольцо опорное		
				КЦО-1 ГОСТ 8020-80	8	50 кг

Ведомость расхода стали на фрагмент 1, кг

Марка элемента	Изделия закладные						Детали						Общий расход
	Арматура класса			Прокат марки		Всего	Прокат марки					Всего	
	AIII			ВСт3кп2			ВСт3кп2						
	ГОСТ 5781-82			ГОСТ 8509-72*			ГОСТ 103-76		ГОСТ 8568-77*				
	8		Итого	L 50×50×5	Итого		-4×40	Итого	Рифл. δ=4		Итого		
Фрагмент 1	7,6		7,6	96,6	96,6	104,2	23,5	23,5	162,6		162,6	186,1	290,3

2 – 2

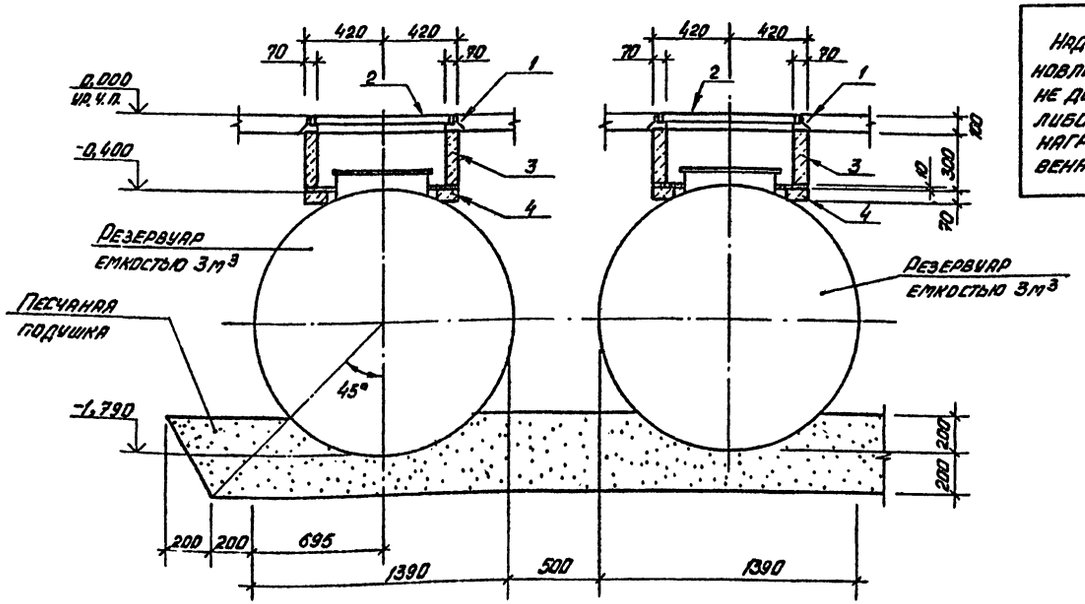

Над резервуаром, установленным под землей, не допускаются какие-либо дополнительные нагрузки, кроме собственного веса земли.

Для защиты резервуаров от подземной коррозии в соответствии со СНиП II-28-73 и ГОСТ 9015-74* применять битумно-минеральное покрытие, состоящее из битумной грунтовки 50-100 мм и битумно-минеральной мастики толщиной 3-4 мм. Битумные грунтовки готовить из битума, растворенного в бензине в соотношении 1:3 по об'ему или 1:2 по массе.

Антикоррозийную защиту внутренней поверхности резервуаров производить согласно ГОСТ 1510-76 „Нефть и нефтепродукты" эмалью ХС-5132 (ТУ 6-10-11-19-12-79) в 3 слоя с общей толщиной покрытия 100±5 мкм.

Гип	Коростелев		503-1-39.85	– КЖ
Нач. отд.	Шуваев		Автотранспортное предприятие на 200 автобусов с закрытой стоянкой	
Н. контр.	Кокорев		Производственный корпус	Стадия: РП; Лист: 52; Листов:
Гл. контр.	Бескоровайный			
Рук. гр.	Рубцова		Фрагмент 1. План на отм. 0,000	ГИПРОАВТОТРАНС Воронежский филиал
Ст. инж.	Филиппенко			

Привязан

Инв. №

Согласовано

Инв. № подл. | Подпись и дата | Взам. инв. №

Чач. технолог. | Отдела | Дильдин

Копирова

Альбом VIII

503-1-39.85

Типовой проект

Фрагмент 2
План на отм. 0,000

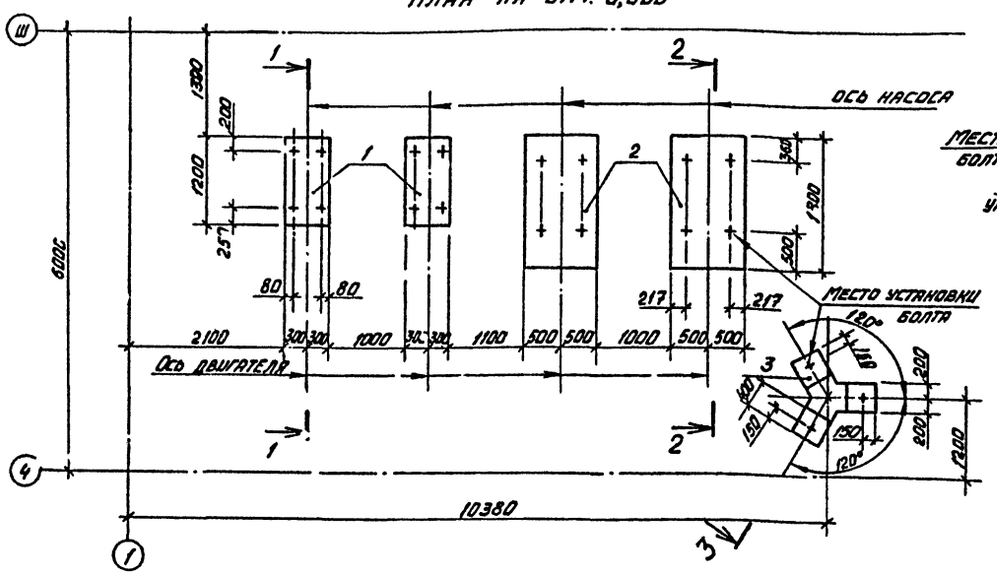

1-1

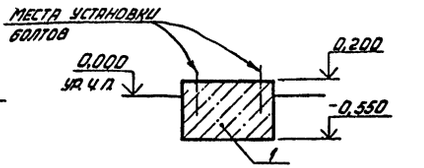

2-2

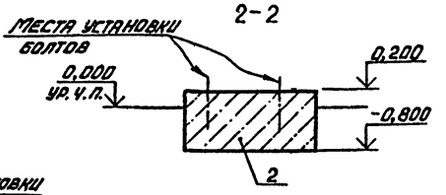

3-3

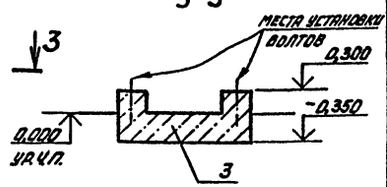

Фрагмент 23

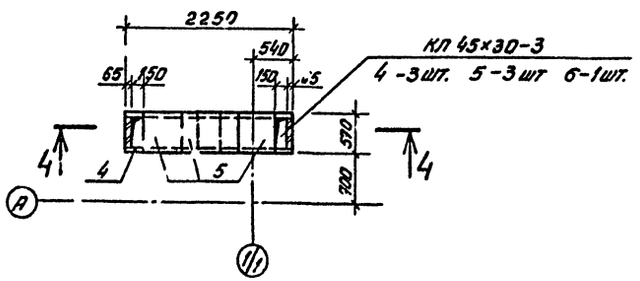

4-4

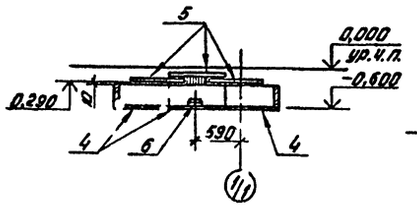

5-5

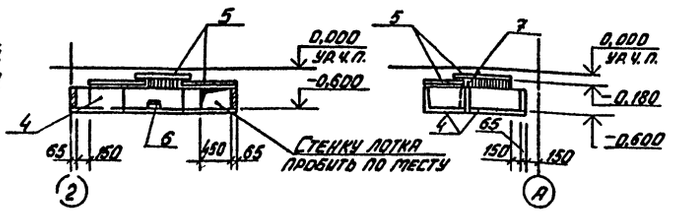

Фрагмент 24

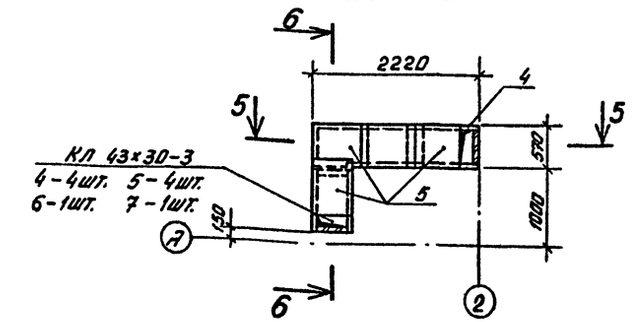

6-6

Спецификация к фрагментам 2; 23; 24

Формат	Зона	Поз	Обозначение	Наименование	Кол.	Примечание
				Фрагмент 2		
				Сборочные единицы		
А2		1		Фундамент под насосный		
				агрегат К45/55 (3К-6У) с эл.		
				двигателем 4А132М2 ФОм 9	2	
А2		2		Фундамент под насос-		
				ный агрегат		
				Д320-70 с эл. двига-		
				телем 4А250М2-У3		
				ФОм 10	2	
А2		3		Фундамент под емкость		
				вертикальную V=0,5 м³		
				ФОм 11	1	
				Материалы		
				Бетон марки 150		
				ФОм 9 м³	0,54	
				ФОм 10 м³	1,8	
				ФОм 11 м³	0,42	
				Фрагмент 23		масса в кг
				Сборочные единицы		
БЧ		4	3.006-2, вып. I	Лотковый элемент Л2а-8	3	110
БЧ		5	3.006-2, вып. II-2	Плита П3-8	3	50
БЧ		6	3.006-2, вып. II-2	Опорная подушка ОП1	1	10
				Фрагмент 24		
				Сборочные единицы		
БЧ		4	3.006-2, вып. I	Лотковый элемент Л3а-8	4	110
БЧ		5	3.006-2, вып. II-2	Плита П3-8	4	50
БЧ		6	3.006-2, вып. II-2	Опорная подушка ОП1	1	10
БЧ		7		Уголок 63х63х5 ГОСТ 8509-72* Ст3кп2 ГОСТ 380-71* L=570	1	2,7

Согласовано

Инв. № подл. | Подпись и дата | Взам. инв. №

Привязан:

Инв. №

ГИП	Коростелев		503-1-39.85 -КЖ
Нач.отд.	Шувалев		Автотранспортное предприятие на 200 автобусов с закрытой стоянкой
Н.контр.	Кокорев		Производственный корпус — Стадия: РП; Лист: 53; Листов:
Гл.констр.	Бескоровайный		
Рук.гр.	Рубцова		Фрагмент 2. ФОм. 9, ФОм 11. Фрагменты 23, 24
Ст.инж.	Филиппенко		ГИПРОАВТОТРАНС, Воронежский филиал
Инженер	Мещеряков		

Копировал: Вал

Формат А2

Альбом VIII

Типовой проект 503-1-39.85

Фрагмент 3
План на отм. 0,000

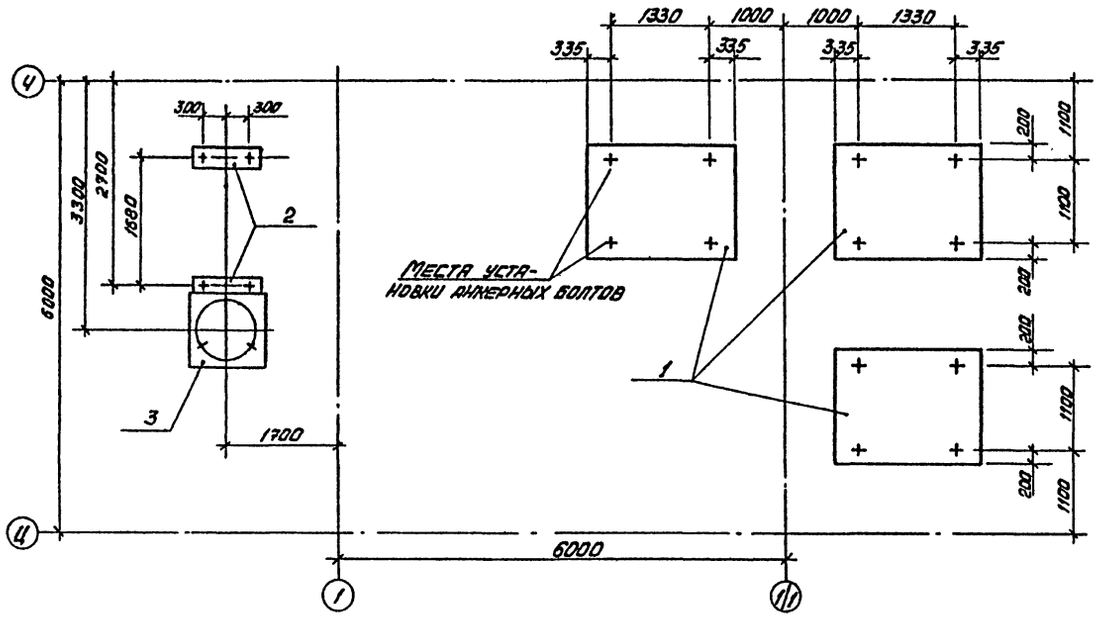

Спецификация к фрагменту 3

Формат	Зона	Поз.	Обозначение	Наименование	Кол.	Примечание
				Сборочные единицы		
				Фундаменты под оборудование		
А2		1		ФОм 12	3	
А2		2		ФОм 13	2	
А2		3		ФОм 14	1	
				Материалы		
				Бетон марки 150		
				ФОм 12 $м^3$	3,3	
				ФОм 13 $м^3$	0,11	
				ФОм 14 $м^3$	1,1	

1. Основанием под фундаменты оборудования, каналы служит утрамбованный щебнем грунт.
2. Боковые поверхности фундаментов, каналов, приямков, соприкасающихся с грунтом покрыть горячим битумом за 2 раза.
3. Обратную засыпку производить после монтажа плит перекрытия равномерными слоями толщиной 20-30 см, одновременно с обеих сторон канала с уплотнением до $\gamma_{ск} = 1,65$.
4. Швы между сборными элементами заполняются цементным раствором марки 50.
5. Крепление технологического оборудования к фундаментам осуществлять при помощи болтов, устанавливаемых по получению оборудования в просверленные отверстия на эпоксидном клее (СН 471-75).
6. Подпольные каналы фрагментов 4, 5, 9, 15 после монтажа засыпать сухим песком.
9. Металлические изделия фундаментов под оборудования, каналов окрасить масляной краской за 2 раза по грунту из железного сурика.

ФОм 12

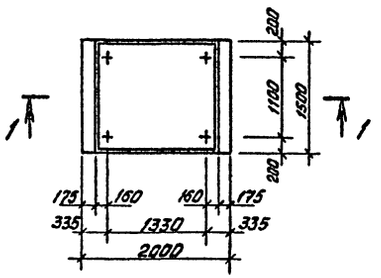

ФОм 13

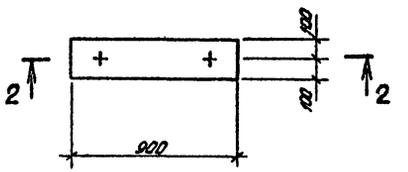

ФОм 14

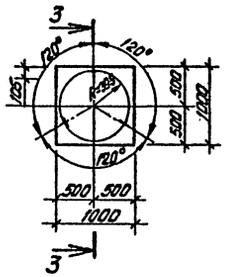

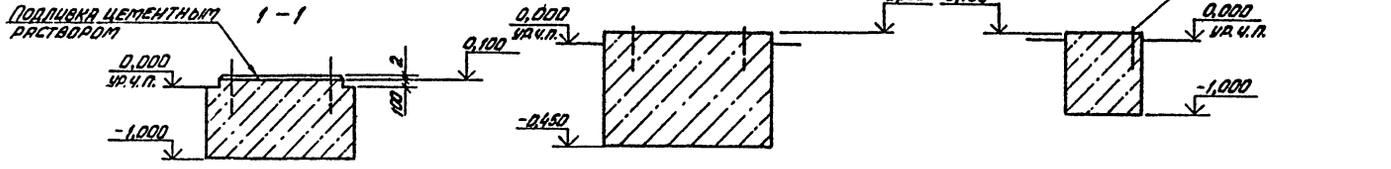

				503-1-39.85 -КЖ	
ГИП	Коростелев			Автотранспортное предприятие на 200 автобусов с закрытой стоянкой	
Нач. отд.	Шуваев				
Н. контр.	Кокорев			Производственный корпус	Стадия: РП; Лист: 54; Листов:
Гл. констр.	Бескоровайный				
Рук. гр.	Рубцова				
Ст. инж.	Филиппенко			Фрагмент 3. План на отм. 0,000 ФОм 12, 13, 14	ГИПРОАВТОТРАНС Воронежский филиал
Инженер	Мещерякова				

Привязан

Инв. №

Согласовано

Нач. технол. отд. Дильдин

Инв. № подл. | Подпись и дата | Взам. инв. №

Альбом VIII

Типовой проект 503-1-39.85

Фрагмент 4
(См. примеч. п. 6 лист 54)

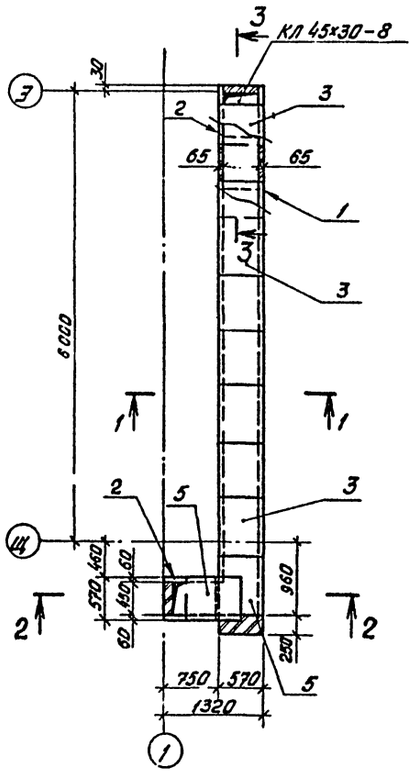

Фрагмент 5
(См. примеч. п. 6 лист 54)

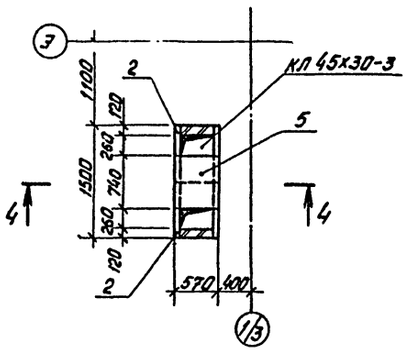

Фрагмент 6

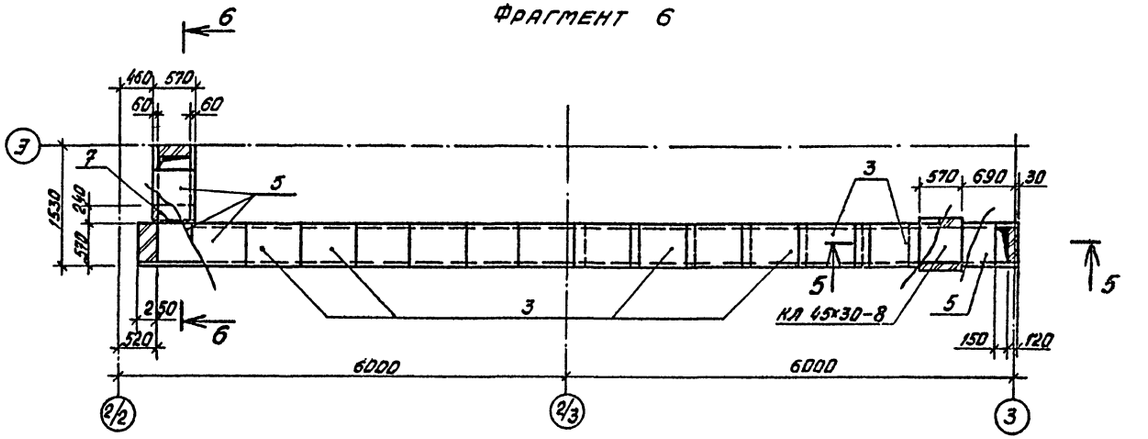

1 – 1

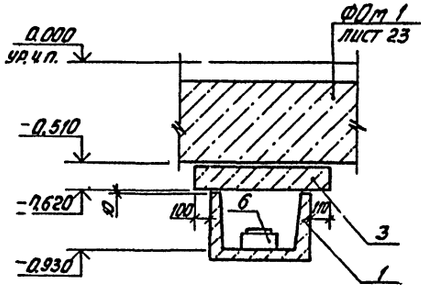

2 – 2

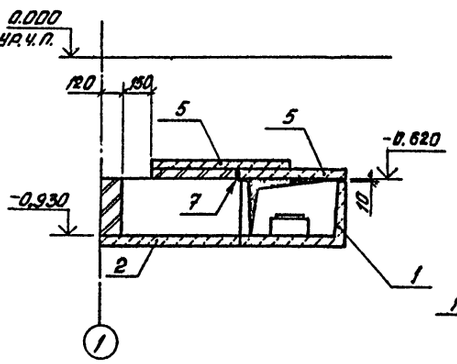

3 – 3

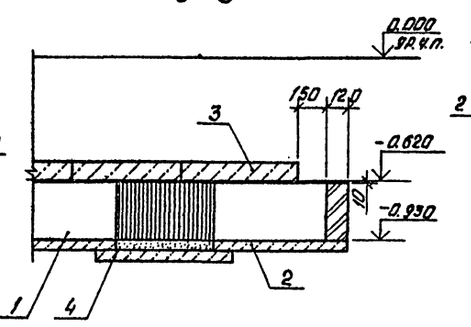

4 – 4

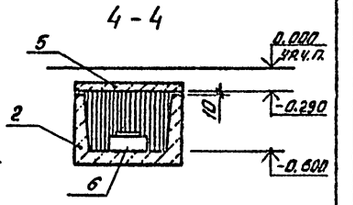

Фрагмент 7

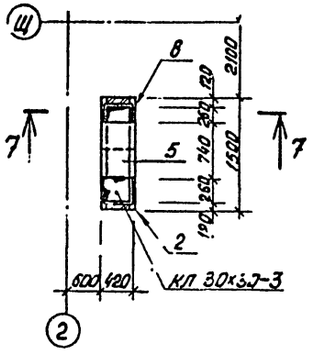

5 – 5

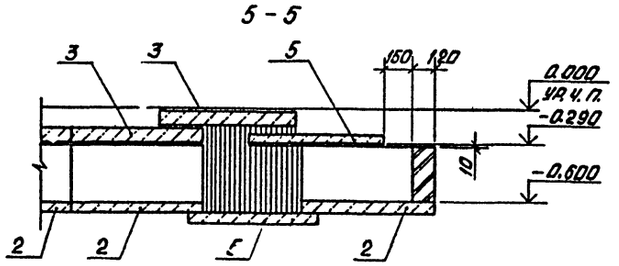

6 – 6

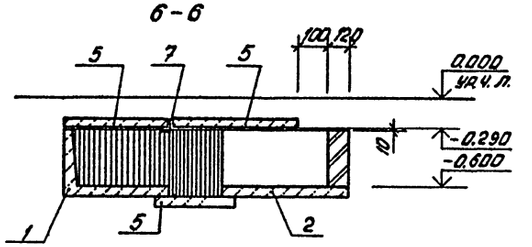

7 – 7

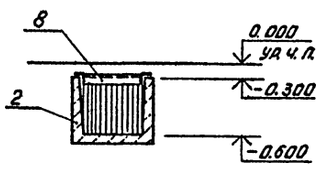

Согласовано

Инв. № подл. | Подпись и дата | Взам. инв. №

			503-1-39.85 -КЖ
ГИП	Коростелев		Автотранспортное предприятие на 200 автобусов с закрытой стоянкой
Нач. отд.	Шувалов		
Н. контр.	Комаров		Производственный корпус
Гл. констр.	Бескоровайный		
Рук. гр.	Рубцова		
Ст. инж.	Филипенко		Фрагменты 4÷7
Инженер	Мещерякова		

Стадия	Лист	Листов
РП	55	

Гипроавтотранс
Воронежский филиал

Привязан

Инв. №

Копировал

Формат А2

Альбом VIII

Типовой проект 503-1-39.85

Согласовано

Инв.№ подл. | Подпись и дата | Взам.инв.№

Фрагмент 8

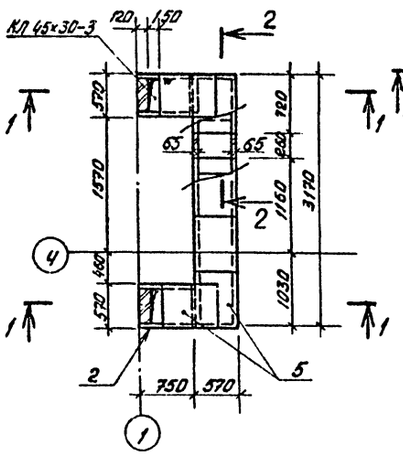

Фрагмент 11

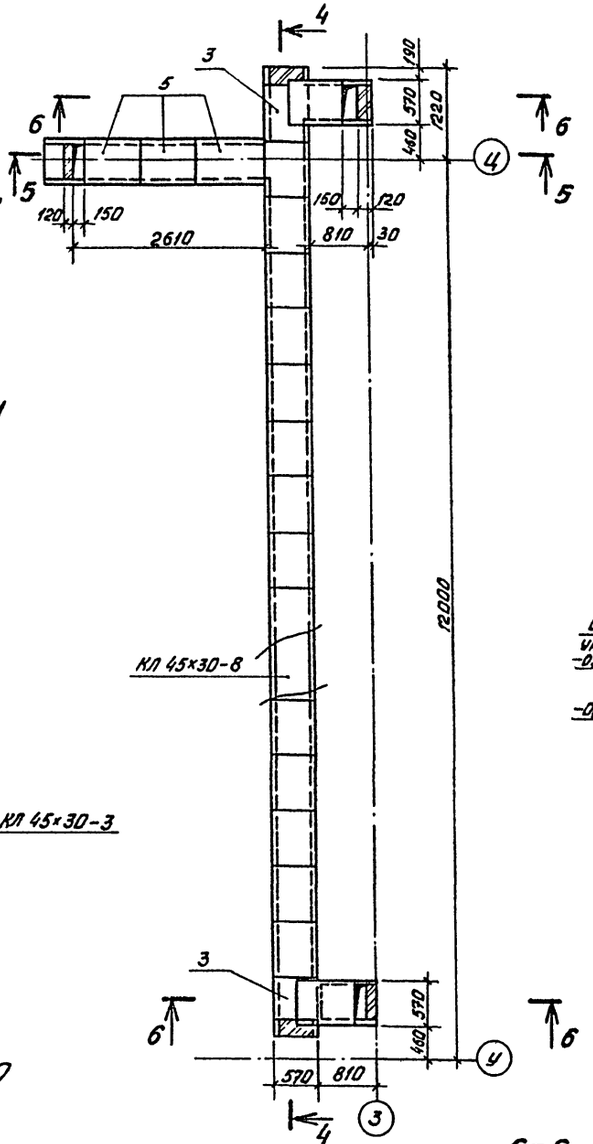

Фрагмент 9

(см. примеч. п.6 лист 54)

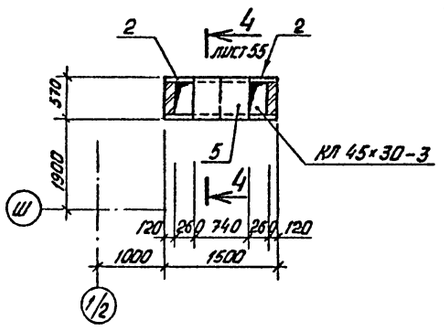

Фрагмент 10

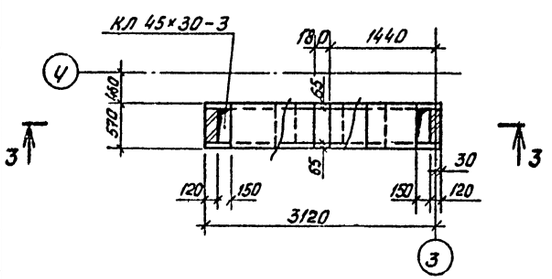

1-1

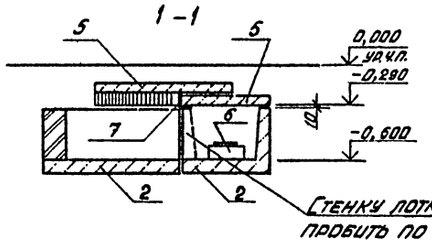

2-2

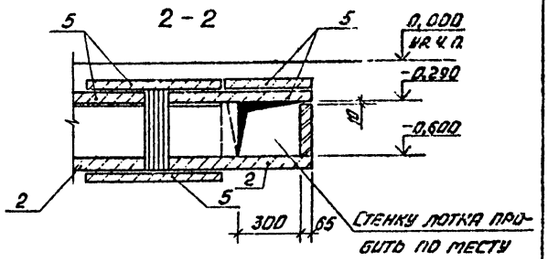

3-3

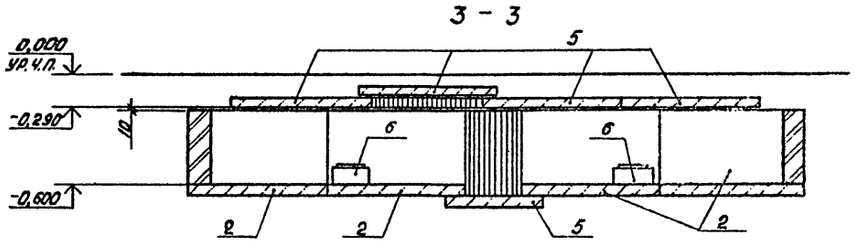

4-4

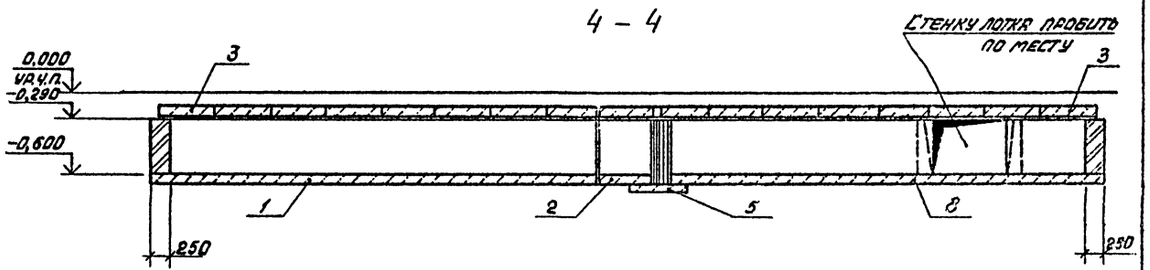

5-5

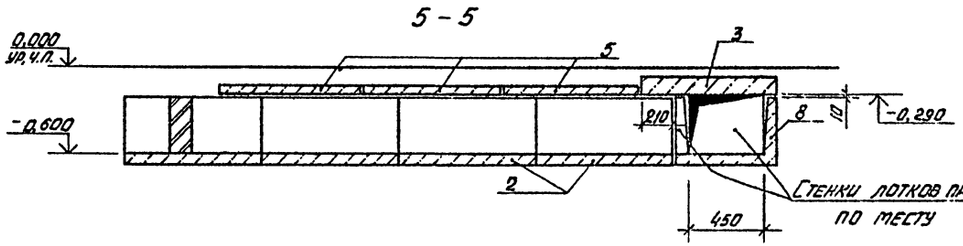

6-6

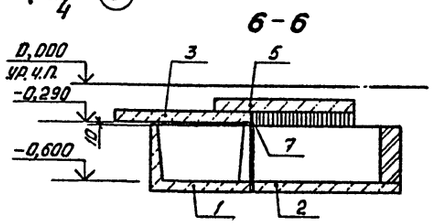

				503-1-39.85 -КЖ	
ГИП	Коростелев			Автотранспортное предприятие на 200 автобусов с закрытой стоянкой	
Нач.отд.	Шувалев			Производственный корпус	Стадия: РП; Лист: 56; Листов:
Н.контр.	Жохорев			Фрагменты 8÷11	ГИПРОАВТОТРАНС Воронежский филиал
Гл.констр.	Бескоровайный				
Рук.гр.	Рубцова				
Ст.инж.	Филипленко				
Инженер	Мещерякова				

Привязан

Инв.№

Копировал

Формат А2

Типовой проект 503-1-39.85 Альбом VIII

Фрагмент 12

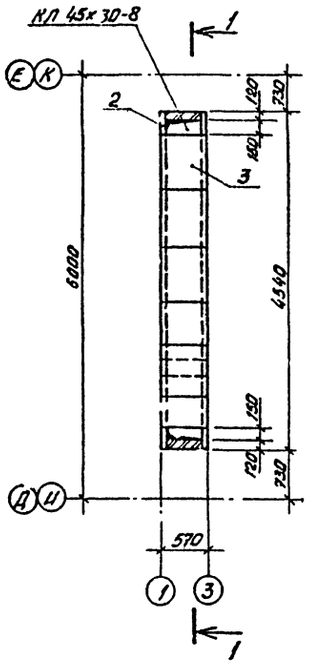

Фрагмент 13

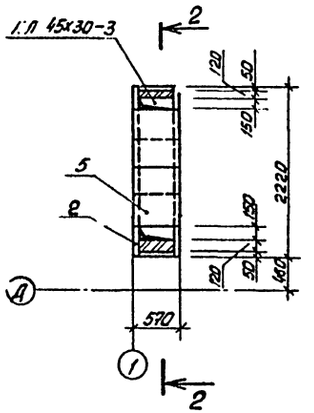

Фрагмент 14

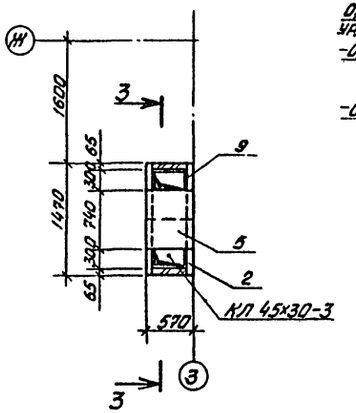

1-1

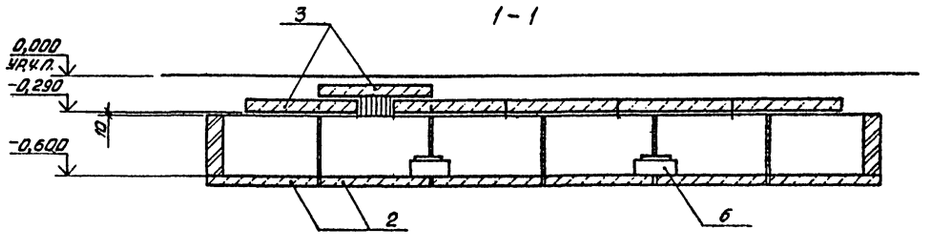

2-2

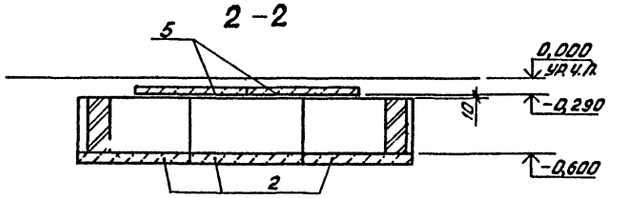

3-3

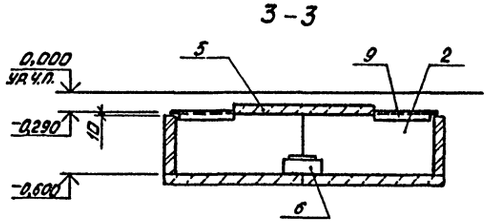

4-4

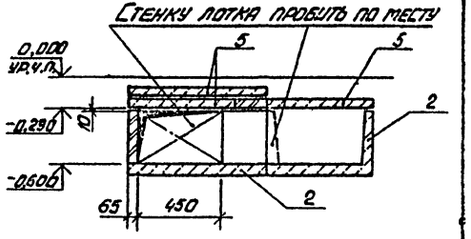

Фрагмент 15
(см. примеч. 6 лист 54)

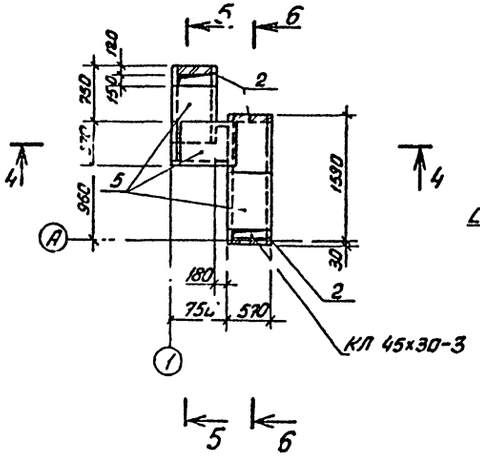

5-5

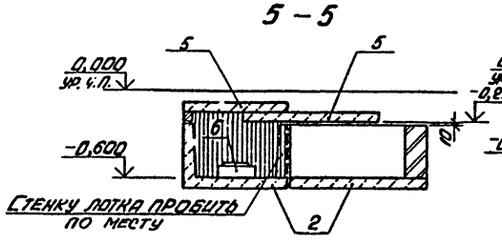

6-6

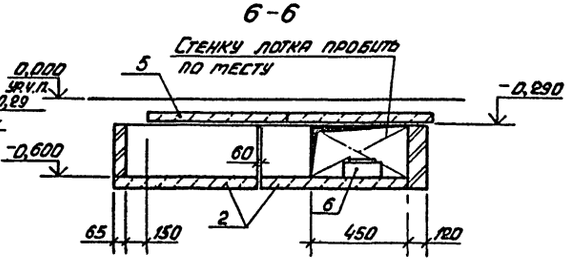

				503-1-39.85 -КЖ
ГИП	Коростелев		Автотранспортное предприятие на 200 автобусов с закрытой стоянкой	
Нач.отд.	Шубаев			
Н.контр.	Кокорев		Производственный корпус	Стадия: РП; Лист: 57; Листов:
Гл.констр.	Бескопыльный			
Рук.гр.	Рубцова			
Ст.инж.	Филиппенко		Фрагменты 12÷15	ГИПРОАВТОТРАНС Воронежский филиал
Инженер	Мещерякова			

Привязан:

Инв.№

Согласовано

Инв.№ подл. | Подпись и дата | Взам.инв.№

Типовой проект 503-1-39.85 Альбом VIII

Фрагмент 16

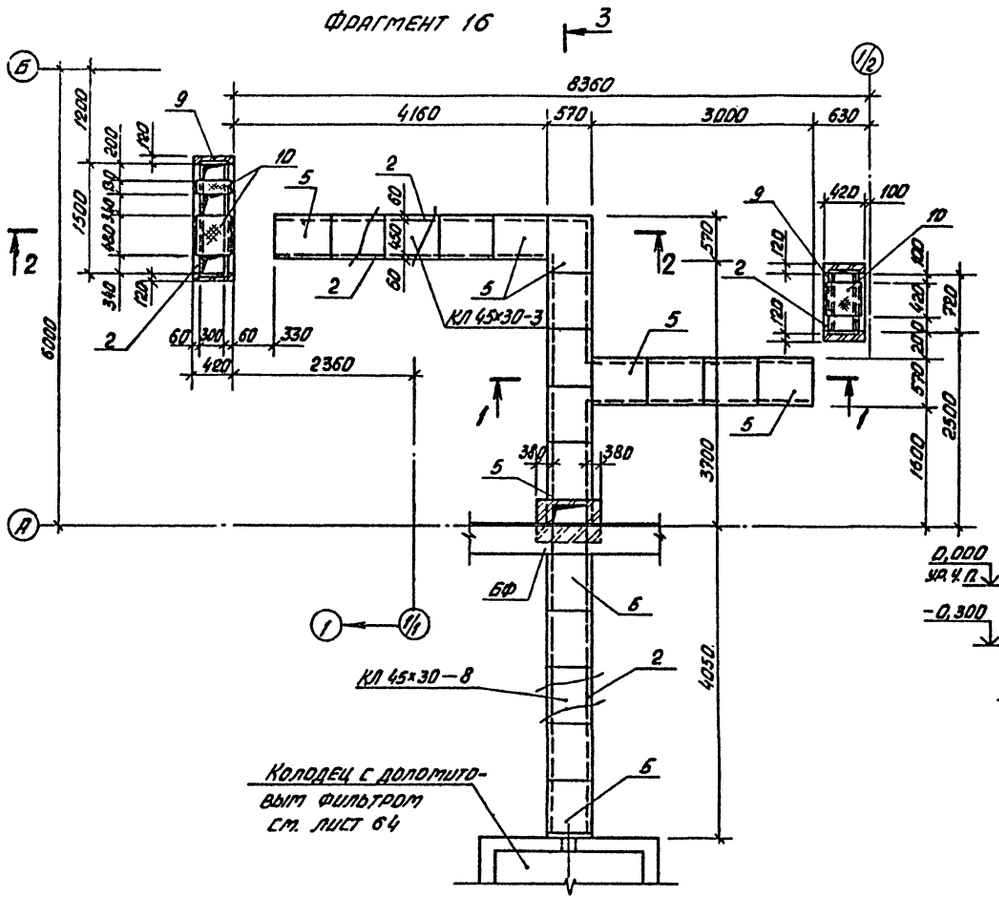

1-1

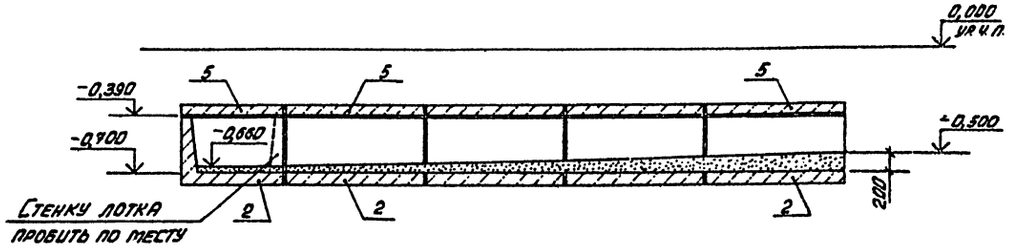

2-2

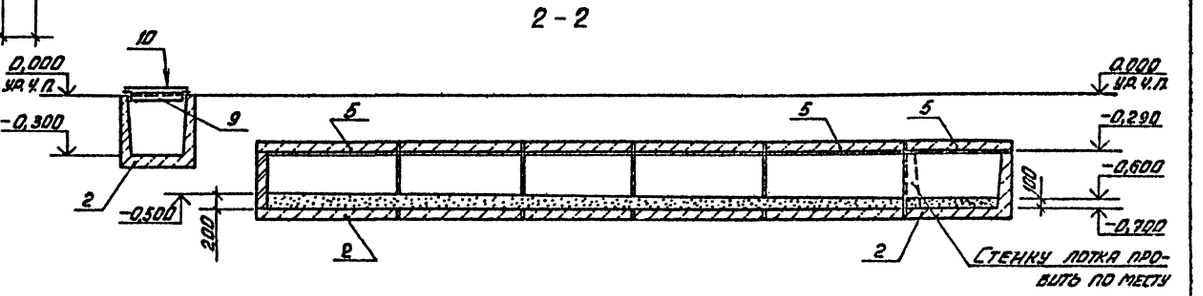

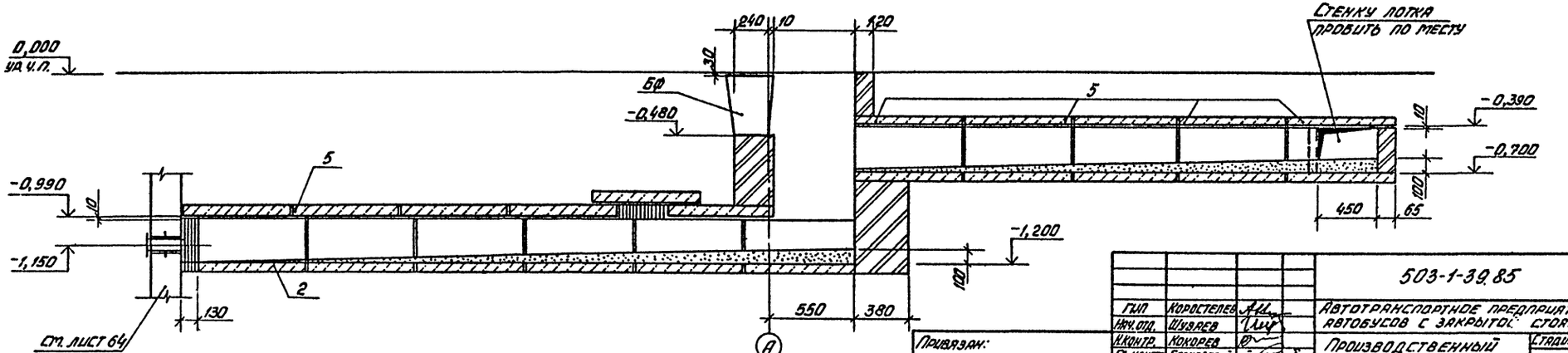

				503-1-39.85	- КЖ
ГИП	Коростелев			Автотранспортное предприятие на 200 автобусов с закрытой стоянкой	
Нач. отд.	Шувалев				
Н. контр.	Кокорев			Производственный корпус	Стадия: РП; Лист: 58; Листов:
Гл. констр.	Бескоровайный				
Рук. гр.	Рубцова				
Ст. инж.	Филиппенко			Фрагмент 16	ГИПРОАВТОТРАНС Воронежский филиал
Инженер	Мещерякова				

Привязан:

Инв. №

Согласовано

Инв. № подл. | Подпись и дата | Взам. инв. №

Формат А2

Типовой проект 503-1-39.85 Альбом VIII

Согласовано

Инв. № подл. | Подпись и дата | Взам. инв. №

Фрагмент 17

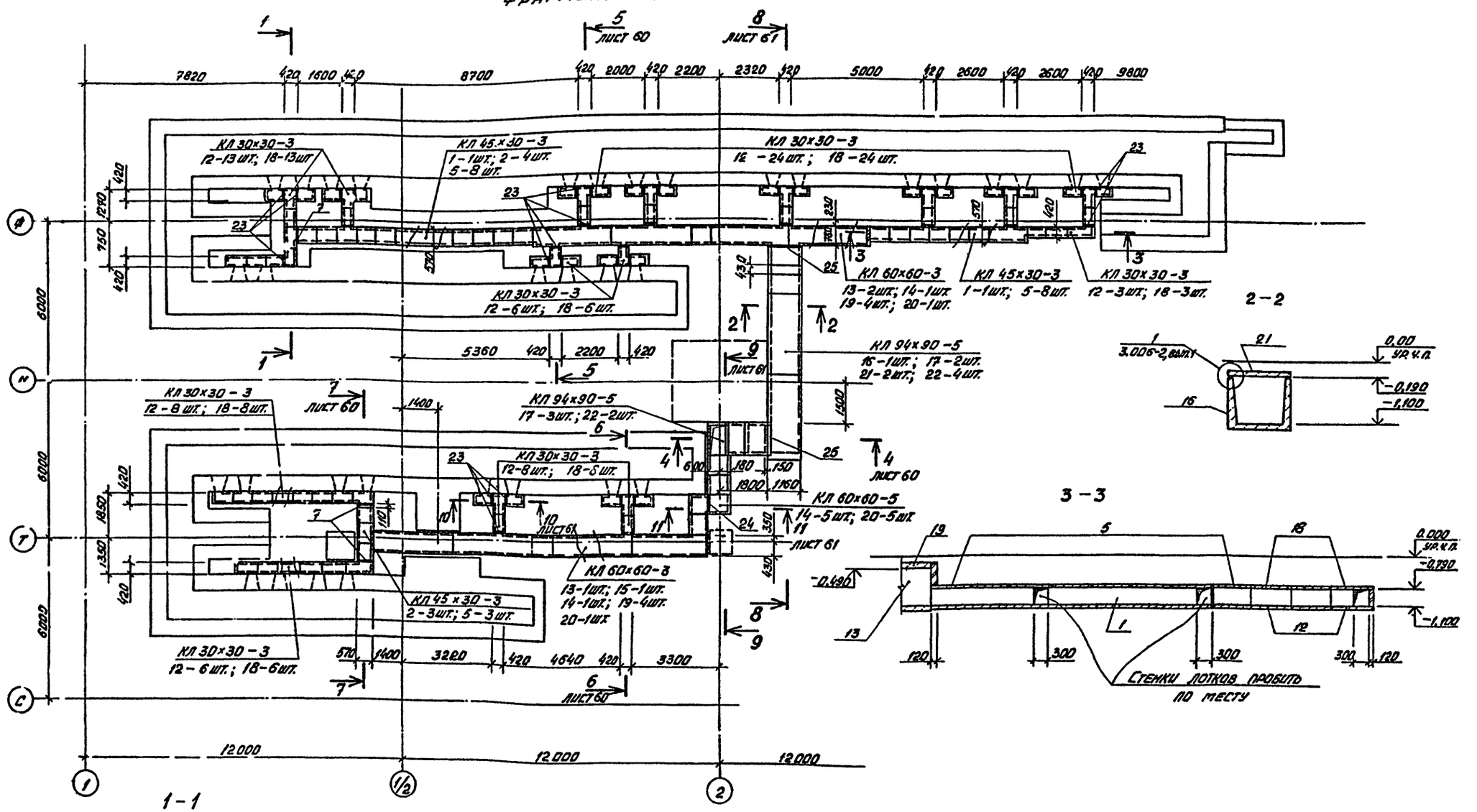

				503-1-39.85	-КЖ
ГИП	Коростелев			Автотранспортное предприятие на 200 автобусов с закрытой стоянкой	
Нач. отд.	Шувалов			Производственный корпус	Стадия: ДП; Лист: 59; Листов:
К. констр.	Конорев			Фрагмент 17 План	Гипроавтотранс, Воронежский филиал
Гл. констр.	Бескоровайный				
Рук. гр.	Рубцова				
Ст. инж.	Филиппенко				
Инженер	Мещерякова				

Привязан:

Инв. №

Копировал

Формат

Альбом VIII

Типовой проект 503-1-39.85

4-4

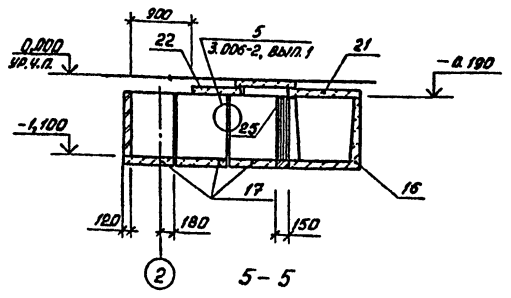

5-5

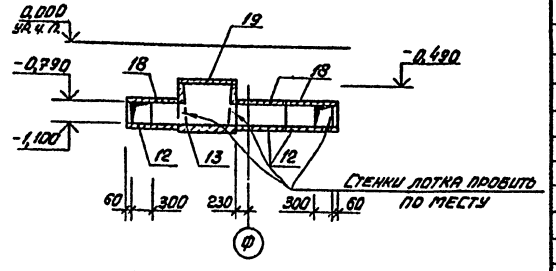

6-6

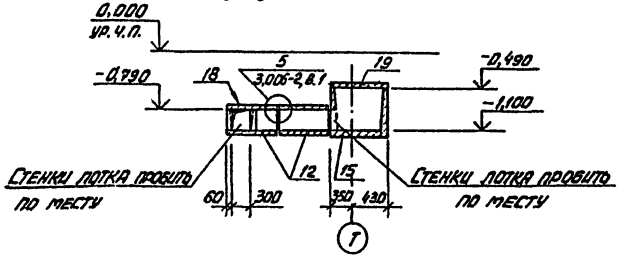

7-7

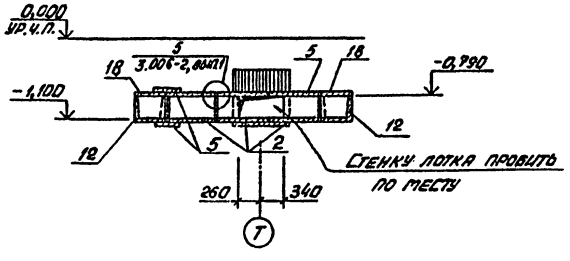

Спецификация к фрагментам 4÷12

Марка поз.	Обозначение	Наименование	Кол.	Масса ед., кг	Примечание
		Фрагмент 4			
		Сборочные единицы			
		Стандартные изделия			
1	3.006-2, вып. III-1	Лотковый элемент Лу2-8	1	92	
2	3.006-2, вып. 1	Лотковый элемент Л2д-8	2	110	
3	3.006-2, вып. II-2	Плита П4-15б	8	110	
5	То же	Плита П3-8	2	50	
6	"	Опорная подушка ОП1	3	10	
7		Уголок 63х63х5 ГОСТ 8509-72* / ВСт3кп2 ГОСТ 380-71* L=570	1	2,7	
		Фрагмент 5,9			
		Сборочные единицы			
		Стандартные изделия			
2	3.006-2, вып. I	Лотковый элемент Л2д-8	2	110	
5	3.006-2, вып. II-2	Плита П3-8	1	50	
6	То же	Опорна подушка ОП1	1	10	
		Фрагмент 6			
		Сборочные единицы			
		Стандартные изделия			
1	3.006-2, вып. I	Лотковый элемент Лу2-8	1	92	
2	То же	Лотковый элемент Л2д-8	8	110	
3	3.006-2, вып. II-2	Плита П4-15б	8	110	
5	То же	Плита П3-8	6	50	
6	"	Опорная подушка ОП1	8	10	
7		Уголок 63х63х5 ГОСТ 8509-72* / ВСт3кп2 ГОСТ 380-71* L=570	1	2,7	
		Фрагмент 7			
		Сборочные единицы			
		Детали			
8		Уголок 50х50х5 ГОСТ 8509-72* / ВСт3кп2 ГОСТ 380-71* l=2300	1	8,67	
		Стандартные изделия			
2	3.006-2, вып. I	Лотковый элемент Л1д-8	2	110	
5	3.006-2, вып. II-2	Плита П3-8	1	50	

Марка, поз.	Обозначение	Наименование	Кол.	Масса ед., кг	Прим.
		Фрагмент 8			
		Сборочные единицы			
		Стандартные изделия			
2	3.006-2, вып. I	Лотковый элемент Л2д-8	6	110	
5	3.006-2, вып. II-2	Плита П3-8	8	50	
6	То же	Опорная подушка ОП1	2	10	
7		Уголок 63х63х5 ГОСТ 8509-72* / ВСт3кп2 ГОСТ 380-71* L=570	2	2,7	
		Фрагмент 10			
		Сборочные единицы			
		Стандартные изделия			
2	3.006-2, вып. I	Лотковый элемент Л2д-8	4	110	
5	3.006-2, вып. II-2	Плита П3-8	5	50	
6	То же	Опорная подушка ОП1	2	10	
		Фрагмент 11			
		Сборочные единицы			
		Стандартные изделия			
1	3.006-2, вып. I	Лотковый элемент Лу2-8	1	92	
2	То же	Лотковый элемент Л2д-8	1	110	
8	"	Лотковый элемент Лу2-8н	1	92	
3	3.006-2, вып. II-2	Плита П4-15б	17	110	
5	То же	Плита П3-8	5	50	
6	"	Опорная подушка ОП1	7	10	
7		Уголок 63х63х5 ГОСТ 8509-72* / ВСт3кп2 ГОСТ 380-71* L=570	2	2,7	
		Фрагмент 12			
		Сборочные единицы			
		Стандартные изделия			
2	3.006-2, вып. I	Лотковый элемент Л2д-8	6	110	
3	3.006-2, вып. II-2	Плита П4-15б	6	110	
6	То же	Опорная подушка ОП1	2	10	

Согласовано

Нач. отд. ОВ | Аплатов | Сбыл

Инв. № подл. | Подпись и дата | Взам. инв. №

Привязан:

Инв. №

ГИП	Коростелев	
Нач. отд.	Шуваев	
Н. контр.	Кокорев	
Гл. констр.	Бескоровайный	
Рук. гр.	Рубцова	
Ст. инж.	Филиппенко	
Инженер	Мещерякова	

503-1-39.85 -КЖ

Автотранспортное предприятие на 200 автобусов с закрытой стоянкой

Производственный корпус

Фрагмент 17 Сечения

Стадия	Лист	Листов
РП	60	

ГИПРОАВТОТРАНС Воронежский филиал

Альбом VIII

503-1-39.85

Типовой проект

Согласовано

Инв. № подл. | Подпись и дата | Взам. инв. №

Спецификация к фрагментам 13 ÷ 17

Марка, поз.	Обозначение	Наименование	Кол.	Масса ед., кг	Прим.
		Фрагмент 13			
		Сборочные единицы			
2	3.006-2, вып. I	Лотковый элемент Л2g-8	3	110	
5	3.006-2, вып. II-2	Плита ПЗ-8	2	50	
6	3.006-2, вып. II-2	Опорная подушка ОП1	1	10	
		Фрагмент 14			
		Сборочные единицы			
2	3.006-2, вып. I	Лотковый элемент Л2g-6	2	110	
5	3.006-2, вып. II-2	Плита ПЗ-8	1	50	
6	3.006-2, вып. II-2	Опорная подушка ОП1	1	10	
		Детали			
9		Уголок 50×50×5 ГОСТ 8509-72* / ВСт3кп2 ГОСТ 380-71*	2,5 м	9,4	
		Фрагмент 15			
		Сборочные единицы			
2	3.006-2, вып. I	Лотковый элемент Л2g-8	4	110	
5	3.006-2, вып. II-2	Плита ПЗ-8	4	50	
6	3.006-2, вып. II-2	Опорная подушка ОП1	2	10	
		Фрагмент 16			
		Сборочные единицы			
2	3.006-2, вып. I	Лотковый элемент Л2g-8	23	10	
5	3.006-2, вып. II-2	Плита ПЗ-8	20	50	
		Детали			
9		Уголок 50×50×5 ГОСТ 8509-72* / ВСт3кп2 ГОСТ 380-71*	6,44 м	24,3	

Марка, поз.	Обозначение	Наименование	Кол.	Масса ед., кг	Прим.
10		Лист рифл. К-ПУ-4,0×0,4 ВСт3сп ГОСТ 8568-77*	м²	3,3	110,2
		Фрагмент 17			
		Сборочные единицы			
		Лотковые элементы			
1	3.006-2, вып. I	Л2-8	2	920	
2	3.006-2, вып. I	Л2g-8	7	110	
12	3.006-2, вып. I	Л1g-8	68	110	
13	3.006-2, вып. I	Л5-8	3	2250	
14	3.006-2, вып. I	Л5g-8	7	280	
15	3.006-2, вып. III-1	Лу 5-8	1	2100	
16	3.006-2, вып. III-1	Лу 8-8	1	3650	
17	3.006-2, вып. I	Л8g-5	5	500	
6	3.006-2, вып. II-2	Плита ПЗ-8	19	50	
18	3.006-2, вып. II-2	То же П1-8	70	40	
19	3.006-2, вып. II-2	" П5-8	8	410	
20	3.006-2, вып. II-2	" П5g-8	7	100	
21	3.006-2, вып. II-2	" П7-5	2	610	
22	3.006-2, вып. II-2	" П7g-5	6	150	
		Уголок 63×63×5 ГОСТ 8509-72* / ВСт3кп2 ГОСТ 380-71*			
23		L=420	36	2,0	
7		L=570	3	2,7	
24		L=780	2	3,8	
25		L=1160	2	5,6	

Кирпичную кладку стен каналов выполнять из рядового полнотелого кирпича марки КР 100/1600/35 ГОСТ 530-80.

8-8

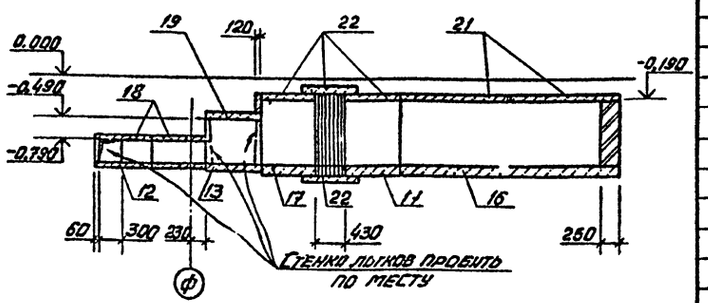

9-9

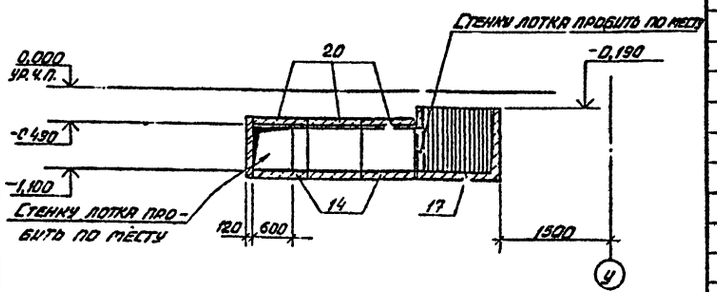

10-10

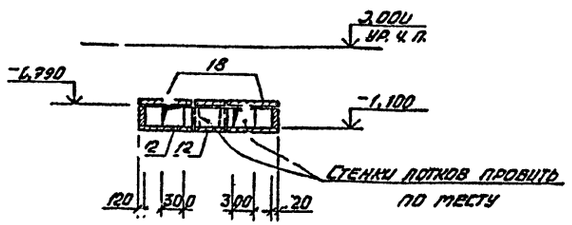

11-11

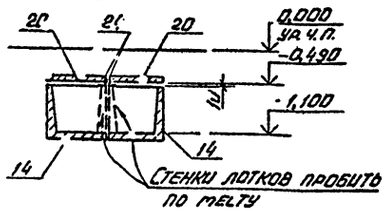

ГИП	Коростелев		503-1-39.85 -КЖ
Нач. отд.	Шкалев		Автотранспортное предприятие на 200 автобусов с закрытой стоянкой
Н. контр.	Кокорев		Производственный корпус — Стадия: РП; Лист: 61; Листов:
Ст. констр.	Бессоропалова		Фрагмент 17 Сечения
Рук. гр.	Рубцова		Гипроавтотранс, Воронежский филиал
Ст. инж.	Филипченко		
Инженер	Мещерякова		

Привязан

Инв. №

Копировал

Формат А3

Альбом VIII

Типовой проект 503-1-39.85

Фрагмент 18

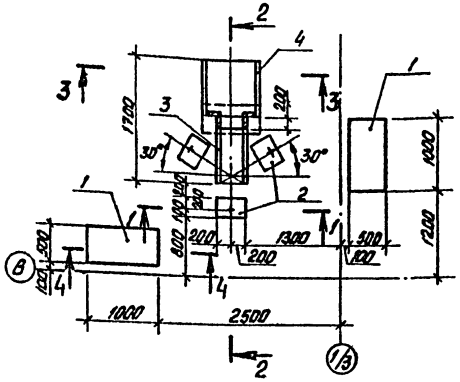

Фрагмент 19

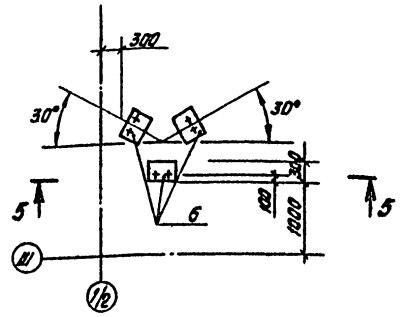

Фрагмент 20

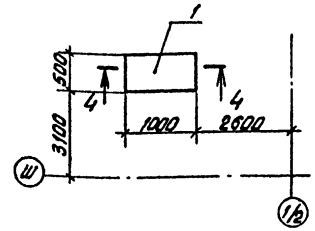

Фрагмент 21

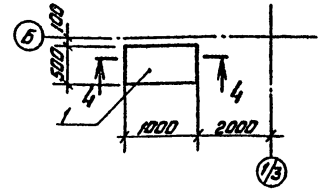

Фрагмент 22

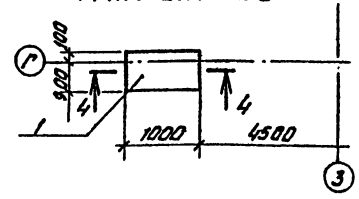

1-1

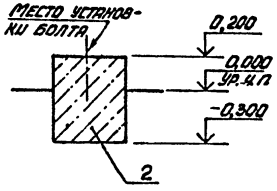

2-2

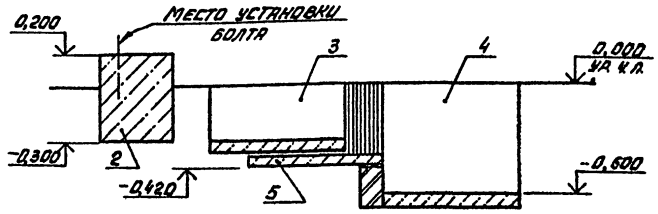

3-3

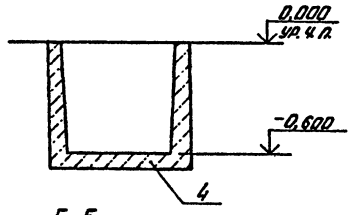

4-4

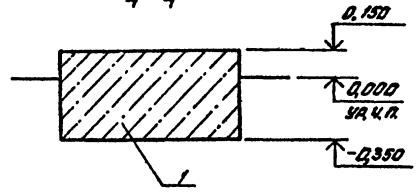

5-5

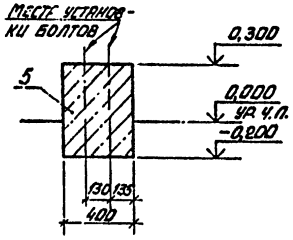

Спецификация к фрагментам 18 ÷ 22

Формат	Зона	Поз	Обозначение	Наименование	Кол.	Примечание
				Фрагмент 18		
				Сборочные единицы		
А2		1		Фундаменты под насосы		
				ФОм 15		
А2		2		Фундаменты для вертикального аппарата с коническим днищем ФОм 16	3	
Б4		3		Лотковый элемент Л2д-8	1	110
Б4		4		Лотковый элемент Л5д-8	1	280
Б4		5		Плита П5д-8	1	100
				Материалы		
				Бетон марки 150		
				ФОм 15 $м^3$	0,25	
				ФОм 16 $м^3$	0,06	
				Фрагмент 19		
				Сборочные единицы		
				Фундамент для емкости с коагулянтом		
А2		6		ФОм 17	3	
				Материалы		
				Бетон марки 150		
				ФОм 17 $м^3$	0,06	
				Фрагменты 20, 21, 22		
				Сборочные единицы		
				Фундамент под		
А2		1		насос ФОм 15	1	
				Материалы		
				Бетон марки 150 $м^3$	0,25	

Согласовано:

Инв. № подл.	Подпись и дата	Взам. инв. №	Нач. эл. техн. отдела	Малахов

Привязан:

Инв. №

ГИП	Коростелев	
Нач. отд.	Шуваев	
Н. контр.	Кокорев	
Гл. констр.	Бескоровайный	
Рук. гр.	Рубцова	
Ст. инж.	Филиппенко	
Инженер	Мещеряков	

503-1-39.85 -КЖ

Автотранспортное предприятие на 200 автобусов с закрытой стоянкой

Производственный корпус

Стадия	Лист	Листов
РП	62	

Фрагменты 18 ÷ 22

ГИПРОАВТОТРАНС Воронежский филиал

Копировал

Формат А2

Альбом VIII

Типовой проект 503-1-39.85

Согласовано

Инв. № подл. | Подп. и дата | Взам. инв. №

КК1 ÷ КК3

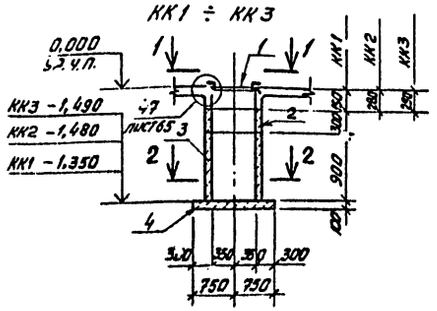

КК4 ÷ КК9

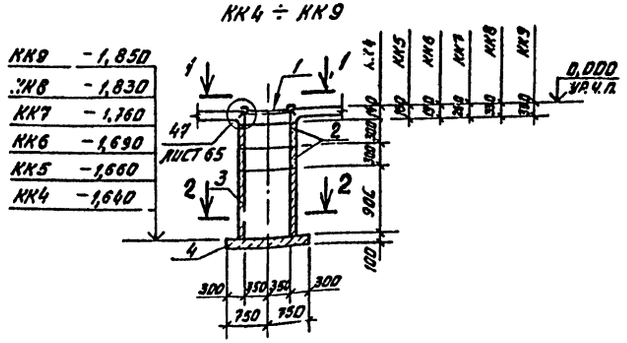

КК10

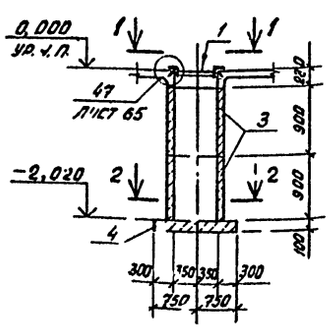

1-1

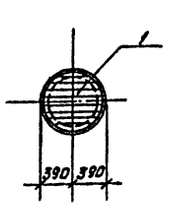

К-11

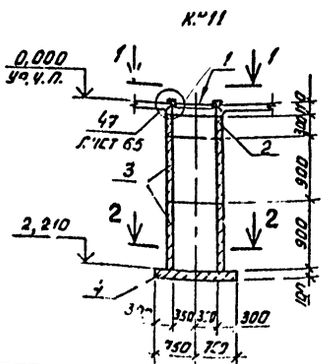

2-2

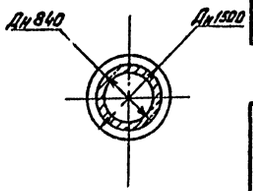

Спецификация элементов колодцев КК1 ÷ КК11

Формат	Зона	Поз.	Обозначение	Наименование	Кол.	Примечание
				КК1 ÷ КК3		масса ед. кг
				Сборочные единицы		
			1.400-15. Вып. 550-06	Изделие закладное МН555	1	9,4
				Детали		
		1	IX.034.СБ	Решетка РШ5	1	38,8
				Стандартные изделия		
		2	ГОСТ 8020-80	Кольцо стеновое КЦ-7-3	1	130
		3	ГОСТ 8020-80	КЦ-7-9	1	380
		4	ГОСТ 8020-80	Плита днища КЦД-10	1	440
				Материал		
				Бетон марки 300		
				КК1 $м^3$	0,03	
				КК2 $м^3$	0,04	
				КК3 $м^3$	0,04	
				КК4 ÷ КК9		
				Сборочные единицы		
			IX.034.СБ	Изделие закладное МН555	1	9,4
				Детали		
		1	Альбом IX	Решетка РШ5	1	38,8
				Стандартные изделия		
		2		Кольцо стеновое КЦ-7-3	2	130
		3		КЦ-7-9	1	380
		4		Плита днища КЦД-10	1	440
				Материал		
				Бетон марки 300		
				КК4 $м^3$	0,03	
				КК5 $м^3$	0,03	
				КК6 $м^3$	0,03	
				КК7 $м^3$	0,04	
				КК8 $м^3$	0,05	
				КК9 $м^3$	0,05	

Формат	Зона	Поз.	Обозначение	Наименование	Кол.	Примечание
				КК10		
				Сборочные единицы		
				Изделие закладное МН555	1	9,4
				Детали		
		1	IX.034.СБ	Решетка РШ5	1	38,8
				Стандартные изделия		
		3	ГОСТ 8020-80	Кольцо стеновое КЦ-7-9	2	380
		4	ГОСТ 8020-80	Плита днища КЦД-10	1	440
				Материал		
				Бетон марки 300 $м^3$	0,03	
				КК11		
				Сборочные единицы		
				Изделие закладное МН555	1	9,4
				Детали		
		1	IX.034.СБ	Решетка РШ5	1	38,8
				Стандартные изделия		
		2	ГОСТ 8020-80	Кольцо стеновое КЦ-7-3	1	130
		3	ГОСТ 8020-80	КЦ-7-9	2	380
		4	ГОСТ 8020-80	Плита днища КЦД-10	1	440
				Материал		
				Бетон марки 300 $м^3$	0,02	

Ведомость расхода стали на элемент, кг

Марка элемента	Изделия закладные									Детали		
	Арматура класса						Прокат марки		Всего	Прокат марки		
	A-I			A-III			Вст3кп2			Вст3кп2		
	ГОСТ 5781-82						ГОСТ 8509-72*			ГОСТ 8509-72*		
	ф6		Итого	ф8		Итого	L63×6345		Итого	L50×30×5		Итого
КК1 ÷ КК11	0,2		0,2	0,3		0,3	4,8		4,8	5,3	9,2		9,2

Продолжение ведомости

Марка элемента	Детали				Общий расход
	Прокат марки			Всего	
	Вст3кп2				
	ГОСТ 103-76				
	-10×50		Итого		
КК1 ÷ КК11	29,6		29,6	38,8	44,1

Привязан

Инв. №

ГИП	Коростелев		503-1-39.85 - КЖ
Н.контр.	Конорев		Автотранспортное предприятие на 200 автобусов с закрытой стоянкой
Нач.отд.	Шувалев		Производственный корпус — Стадия: РП; Лист: 63; Листов:
Гл.констр.	Бескоровайный		
Рук.гр.	Рубцова		Колодцы КК1 ÷ КК11 — Гипроавтотранс, Башкирский филиал
Ст.инж.	Филиппенко		

Копировал

Формат А2

Типовой проект 503-1-39.85 Альбом VIII

План

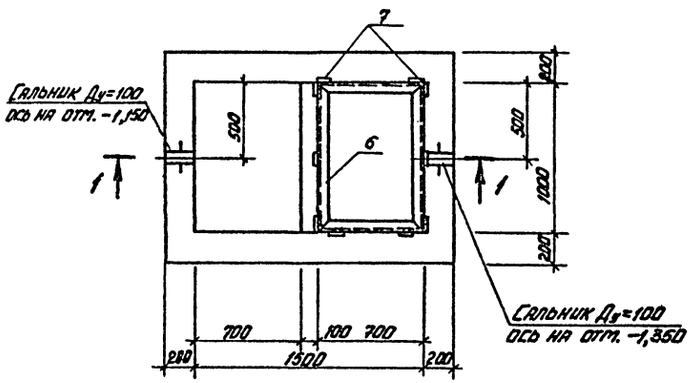

Схема армирования днища

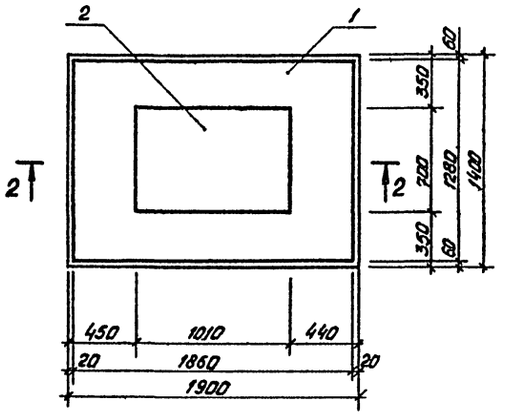

1 – 1

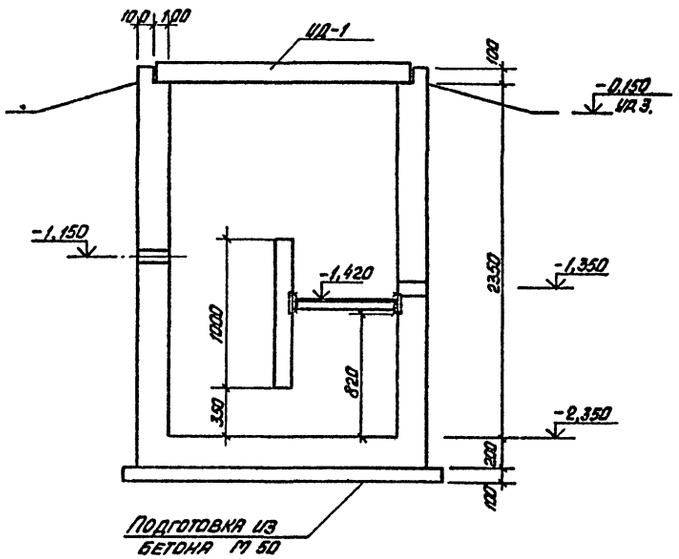

Схема армирования стен

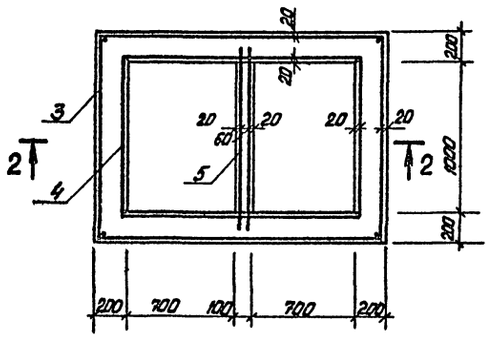

2 – 2

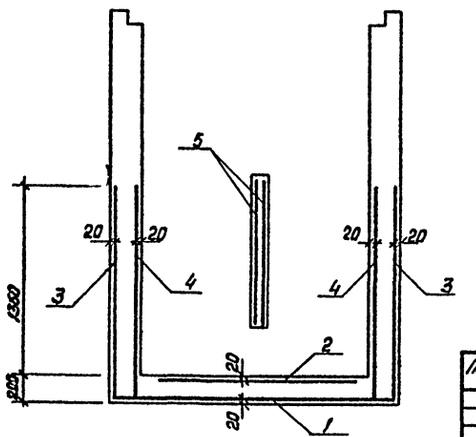

Спецификация к схеме расположения колодца

Марка поз.	Обозначение	Наименование	Кол. шт.	Масса ед. кг	Примечание
		Колодец	1		
ИД-1	Т.п. ал. IX	Щит ИД-1	2		
Ду=100	3.901-5	Сальник Ду=100	2		

Спецификация элементов монолитного колодца

Формат	Зона	Поз.	Обозначение	Наименование	Кол.	Примечание
				Детали		
				Сетки арматурные ГОСТ 8478-81		
		1		С $\frac{5ВР1-100}{5ВР1-100}$ 1280×1860	1	9,00 кг
		2		С $\frac{5ВР1-100}{5ВР1-100}$ 1010×700	1	2,36 кг
		3		С $\frac{5ВР1-100}{5ВР1-100}$ 1540×6800	1	76,05 кг
		4		С $\frac{5ВР1-100}{5ВР1-100}$ 1540×5200	1	46,23 кг
		5		С $\frac{5ВР1-100}{5ВР1-100}$ 1280×960	2	4,04 кг
Б.Ч.		6		Уголок 75×75×6 ГОСТ 8902-72* / Вст 3 пс6 ГОСТ 380-71*	3,4 п.м	
		7	1.400-15	Деталь закладная МН106-6	10	1,1 кг
				Материалы		
				Бетон марки 200	3,5	м³

Ведомость расхода стали на элемент, кг

Марка элемента	Изделия арматурные			Изделия закладные							Общий расход
	Арматура класса			Прокат марки					Арматура класса		
	Вр1			Вст 3 пс6		Вст 3 кп 2			А-III		
	ГОСТ 6727-80			ГОСТ 8902-72*		ГОСТ 103-76			ГОСТ 5781-82		
	ф5		Итого	L75×6	Итого	-100×100×6	-40×8	Итого	ф8	Итого	
Колодец	141,72		141,72	23,42	23,42	7,0	4,0	11,0	1,2	1,2	177,34

Днище и стены на высоту 1,5 м торкретировать.

Гип	Коростелев		503-1-39.85 КЖ
Н.контр.	Кокорев		Автотранспортное предприятие на 200 автобусов с закрытой стоянкой
Нач. отд.	Шуваев		Производственный корпус
Гл. констр.	Щеголев		Стадия: РП; Лист; Листов
Рук. гр.	Сокольцов		Колодец с доломитовым фильтром
Ст. техн.	Запорина		ГИП Воронеж

Привязан

Инв. №

Согласовано

Нач. отд. ВК Гвоздев

Инв. № подл. | Подпись и дата | Взам. инв. №

Копировал

Форма

Типовой проект 503-1-39.85 Альбом VIII

41

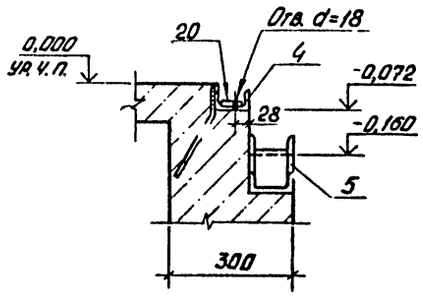

42

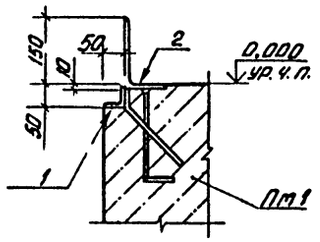

43

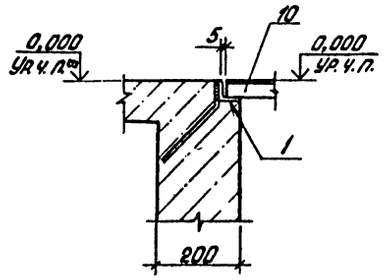

44

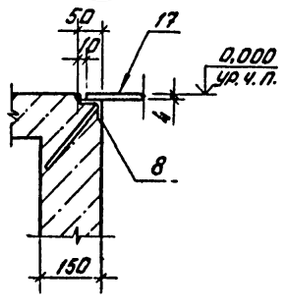

45

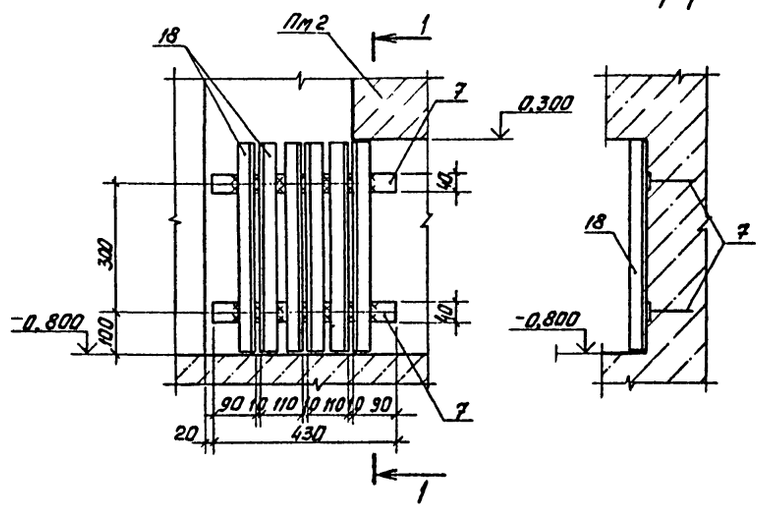

46

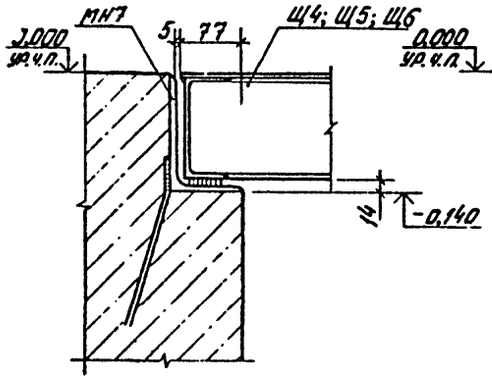

47

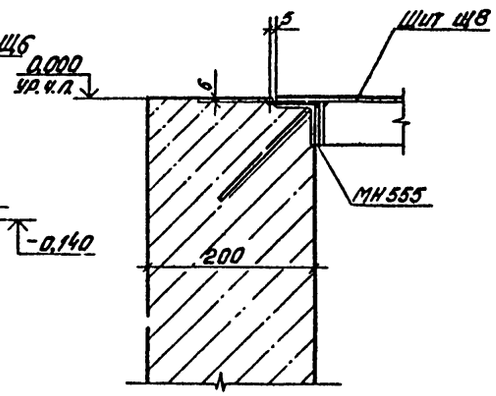

48

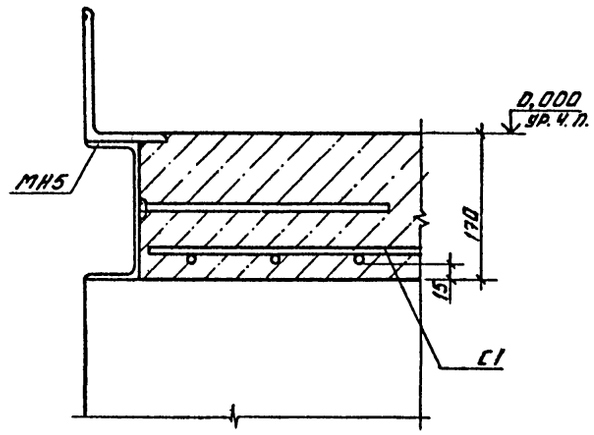

49

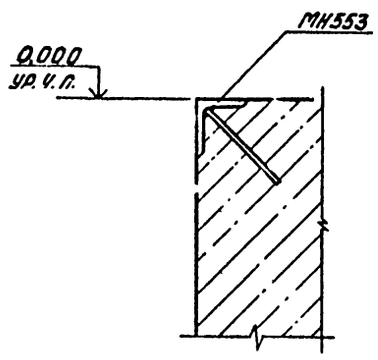

50

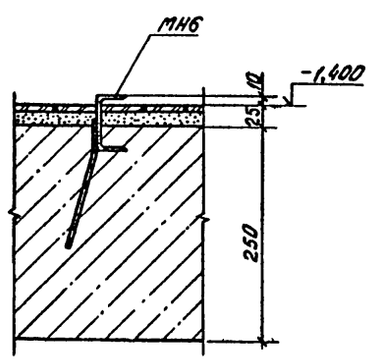

51

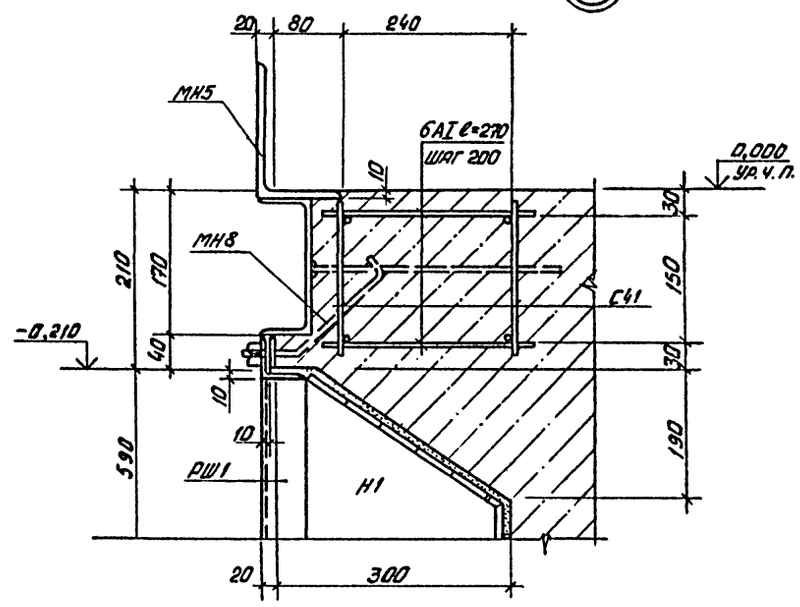

				503-1-39.85 -КЖ			
ГИП	Хоростелев			Автотранспортное предприятие на 200 автобусов с закрытой стоянкой			
Нач. отд.	Шувалев						
Н. контр.	Кокорев			Производственный корпус	Стадия	Лист	Листов
Гл. констр.	Бескоровайный				РП	65	
Рук. гр.	Дубцова			Узлы 41÷51	Гипроавтотранс Воронежский филиал		
Ст. инж.	Филипченко						
Инженер	Струкова						

Привязан

Инв. №

Инв. № подл. | Подп. и дата | Взам. инв. №

Копировал Вахн

Формат А2

Альбом VII

Типовой проект 503-1-39.85

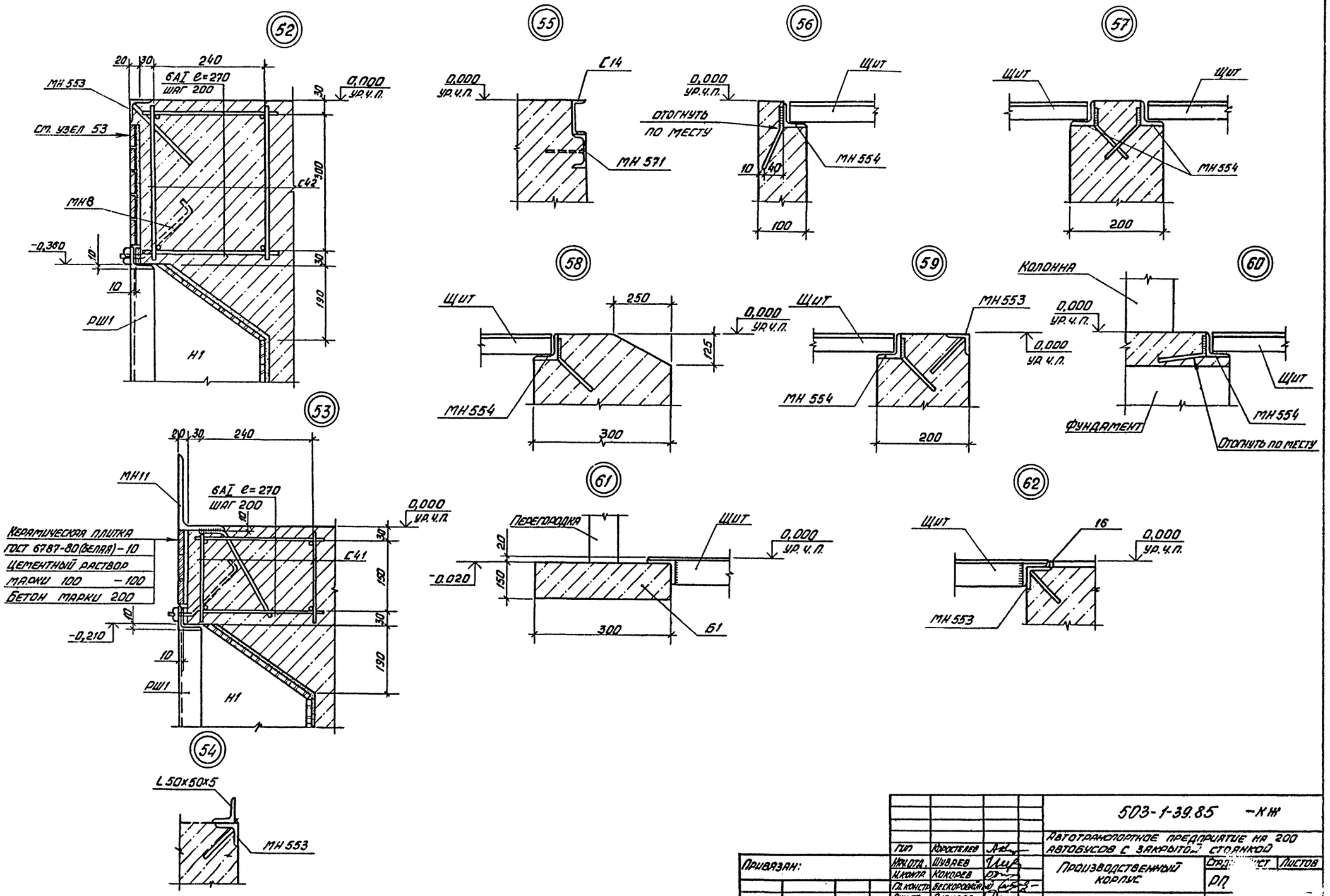

				503-1-39.85 -КЖ
				АВТОТРАНСПОРТНОЕ ПРЕДПРИЯТИЕ НА 200 АВТОБУСОВ С ЗАКРЫТОЙ СТОЯНКОЙ
ГИП	КОРОСТЕЛЕВ			
НАЧ.ОТД.	ШУВАЕВ			ПРОИЗВОДСТВЕННЫЙ КОРПУС
Н.КОНТР.	КОКОРЕВ			
ГЛ.КОНСТР.	БЕСКОРОВАЙНЫЙ			
РУК.ГР.	РУБЦОВА			Узлы 52 ÷ 62
СТ.ИНЖ.	ФИЛИППЕНКО			

Привязан:

Инв. №

Стад. | Лист | Листов

РП

ГИ

Воронежск

Копировал Вак

Фор.

Альб. м VIII

503-1-39.85

Типовой проект

Схема расположения колонн

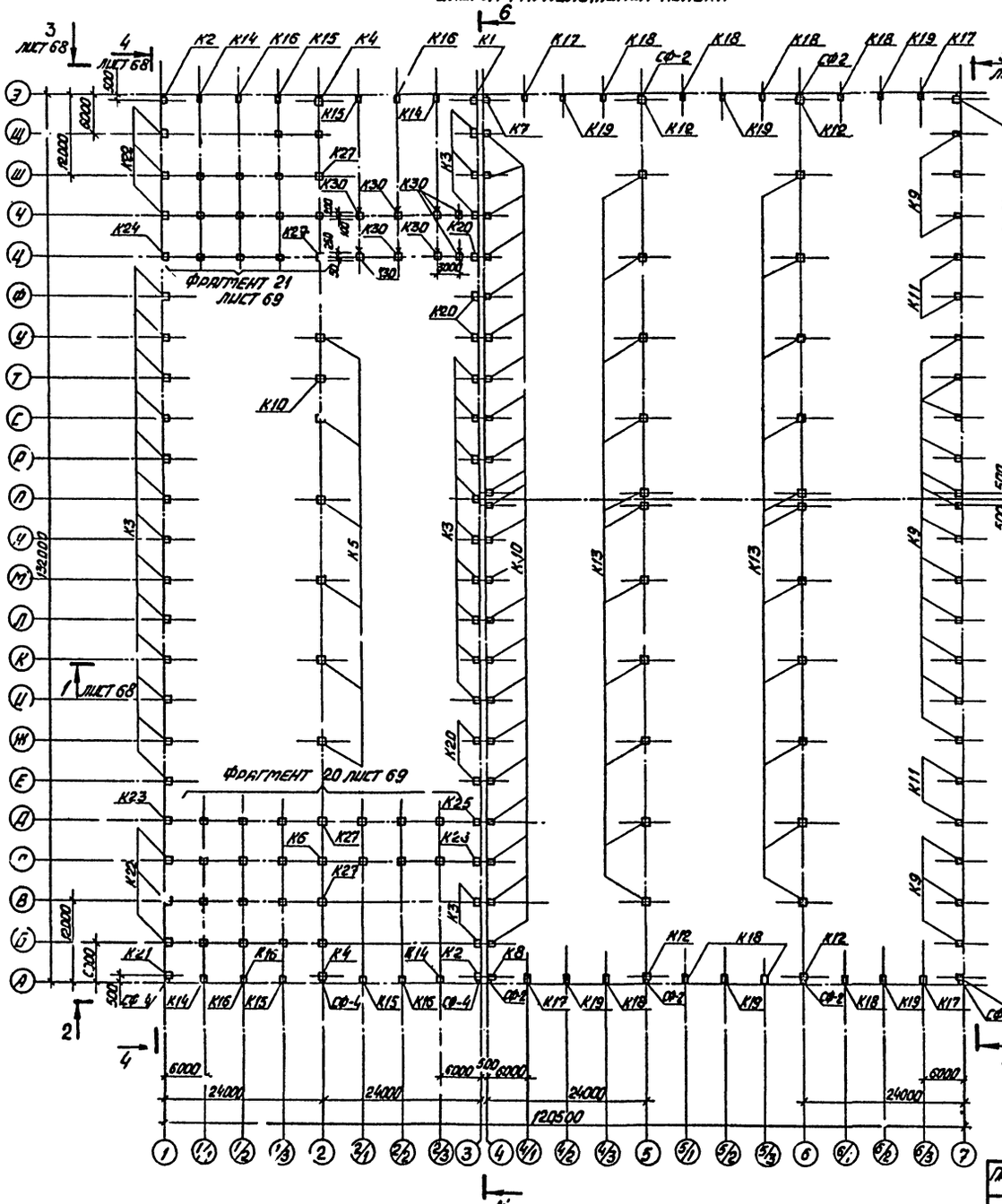

Деталь крепления колонн фахверка к стропильной ферме

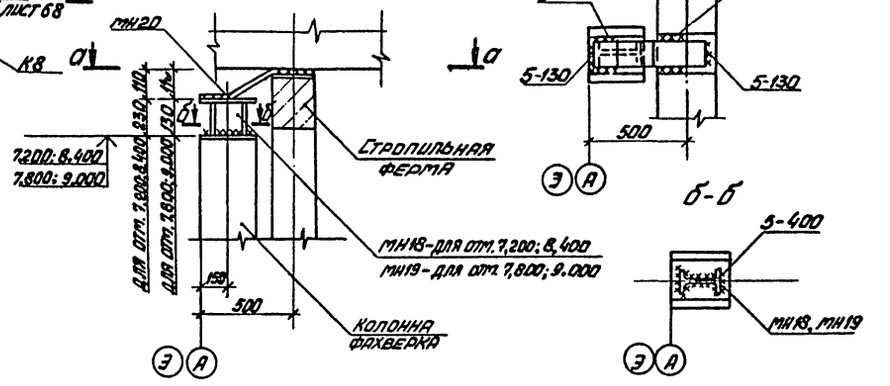

Деталь установки колонн фахверка на фундамент

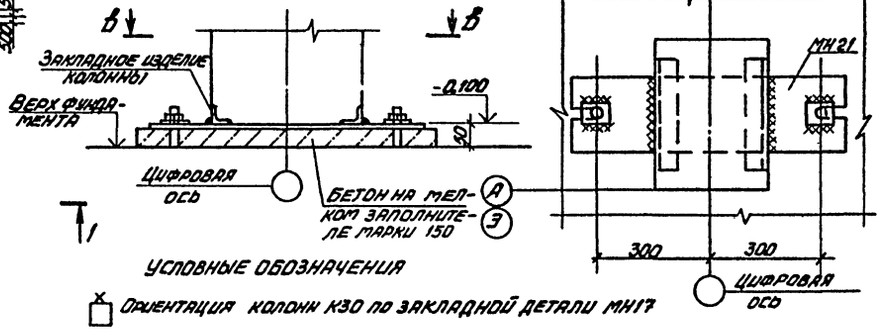

Условные обозначения

Ориентация колонн К30 по закладной детали МН17

1. Монтаж колонн выполнять в соответствии с требованиями главы СНиП III-16-80
2. Все стальные элементы каркаса окрасить за 2 раза масляной краской по грунту с железным суриком.
3. Соединение стальных элементов выполнять электросваркой, электродами Э-42 по ГОСТ 9467-75.
4. Закладные изделия колонн должны быть металлизированы слоем цинка не менее 0,15 мм, сварные швы и участки закладных изделий с нарушенным защитным покрытием должны быть дополнительно металлизированы.

Привязан:	ГИП	Коростелев	503-1-39.85-КЖ	
	Нач. отд.	Шуваев	Автотранспортное предприятие на 200 автобусов с закрытой стоянкой	
	Н. контр.	Кокорев	Производственный корпус	Стадия: РП; Лист: 67; Листов:
	Гл. констр.	Бескоровайный		
	Рук. гр.	Колчев	Схема расположения колонн	ГИПРОАВТОТРАНС Воронежский филиал
Инв. №				

Копировал

Формат 90

1 – 1

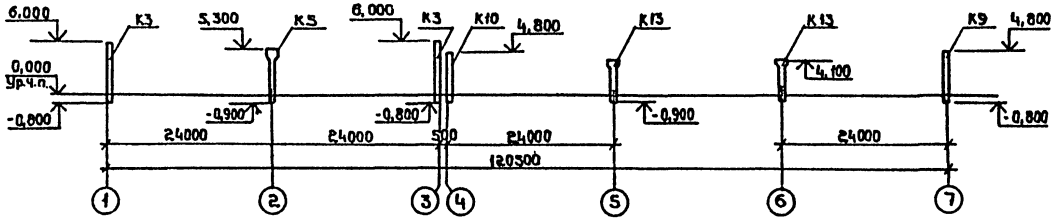

2 – 2

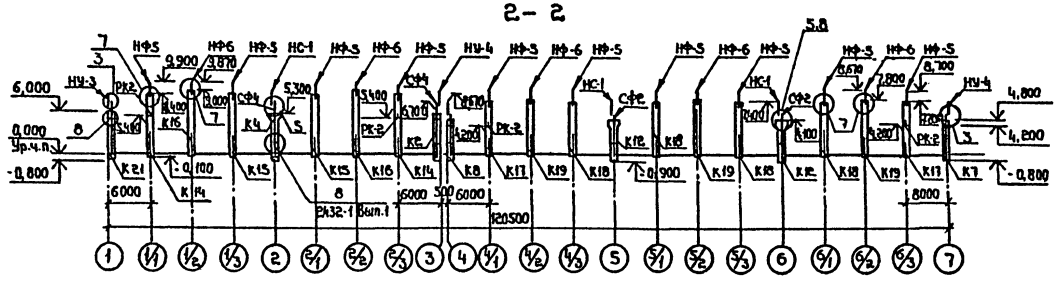

3 – 3

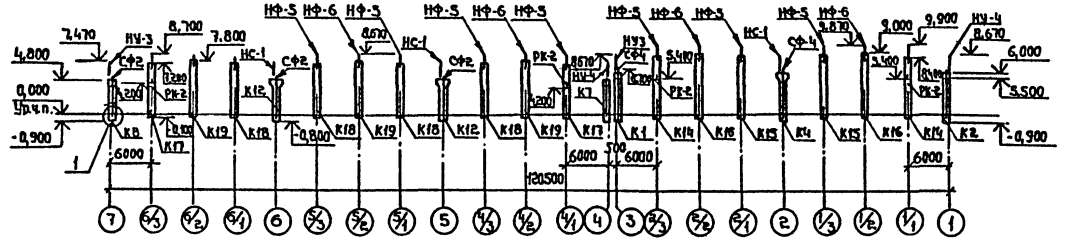

4 – 4

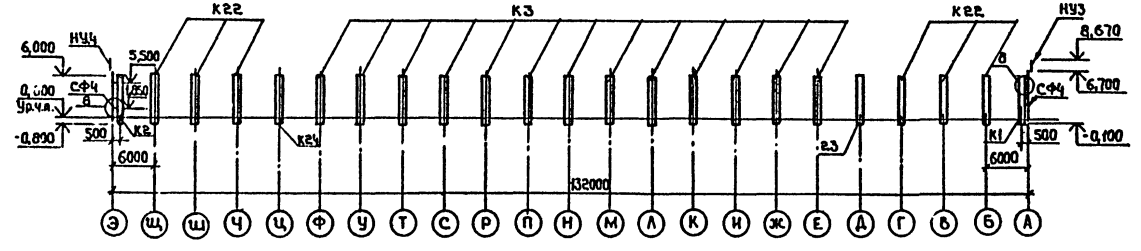

5 – 5 (начало)

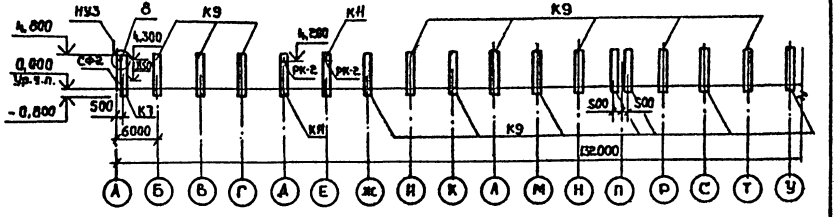

5 – 5 (окончание)

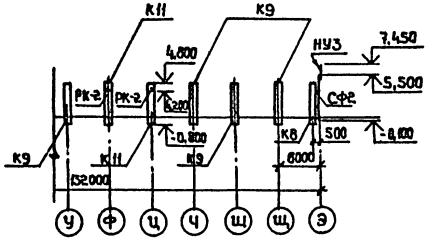

6 – 6 (начало)

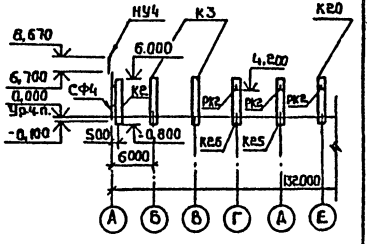

6 – 6 (окончание)

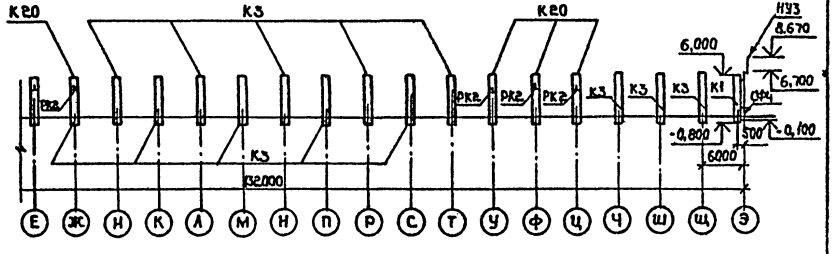

1. Все узлы приняты по серии 2.432-1 Вып. 1

				503-1-39.85 КЖ	
ГИП	Коростелев			Автотранспортное предприятие на 200 автобусов с закрытой стоянкой	
Нач.отд.	Шубаев				
Н.контр.	Кокорев			Производственный корпус	Стадия: РП; Лист: 68; Листов:
Гл.констр.	Бескоробайный				
Рук.гр.	Колчев			Схема расположения колонн. Разрезы 1-1÷6-6	ГИПРОАВТОТРАНС Воронежский филиал

Привязан

Инв.№

Копировал:

Формат А2

Типовой проект 503-1-39.85 Альбом VIII

Фрагмент 20

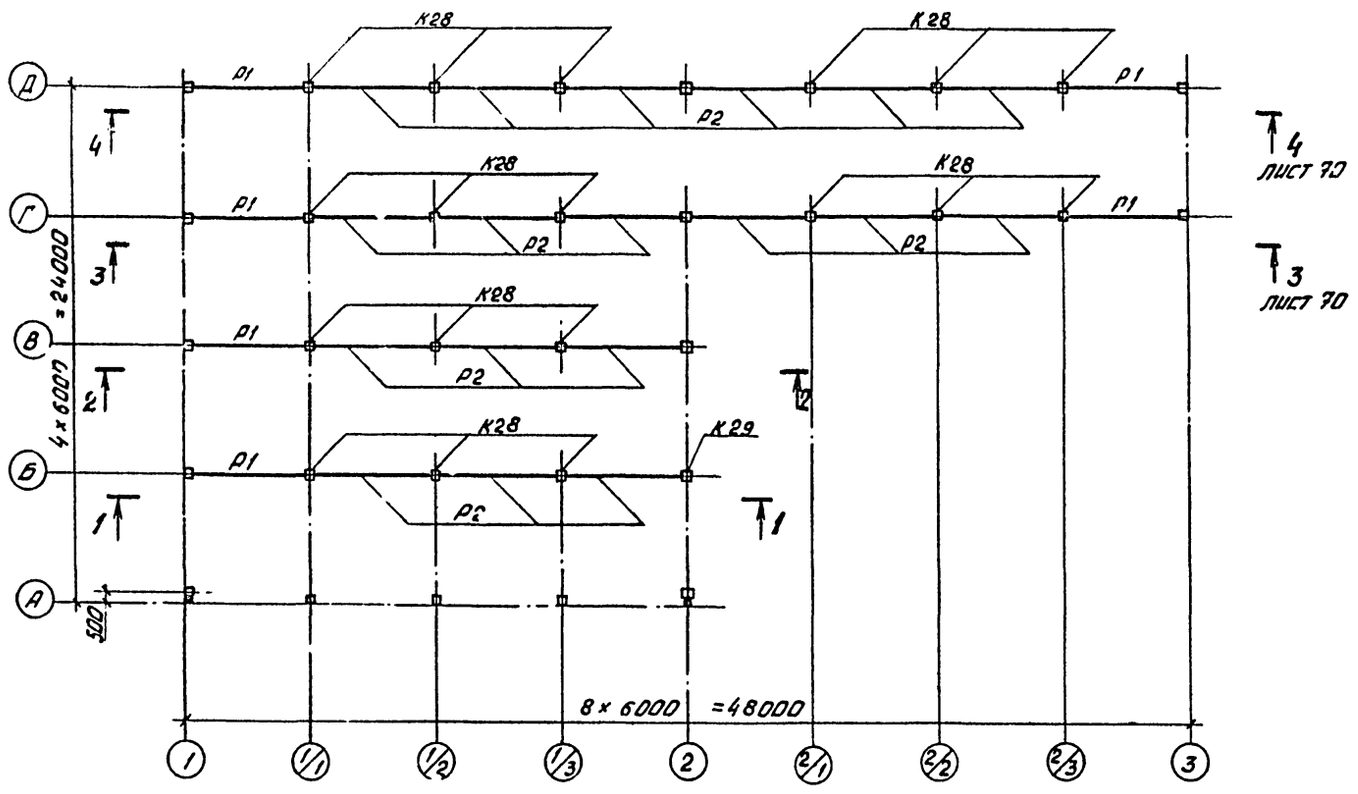

1 - 1

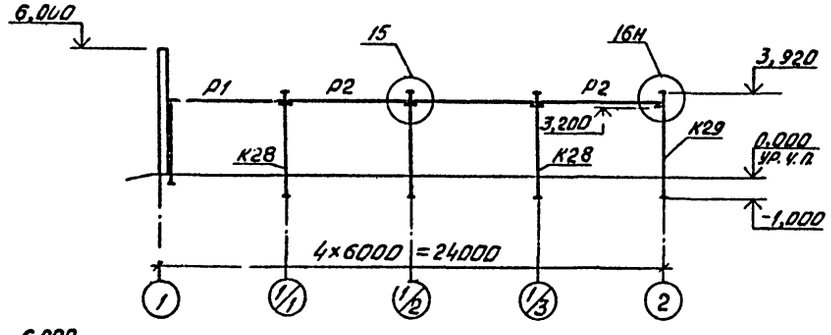

2 - 2

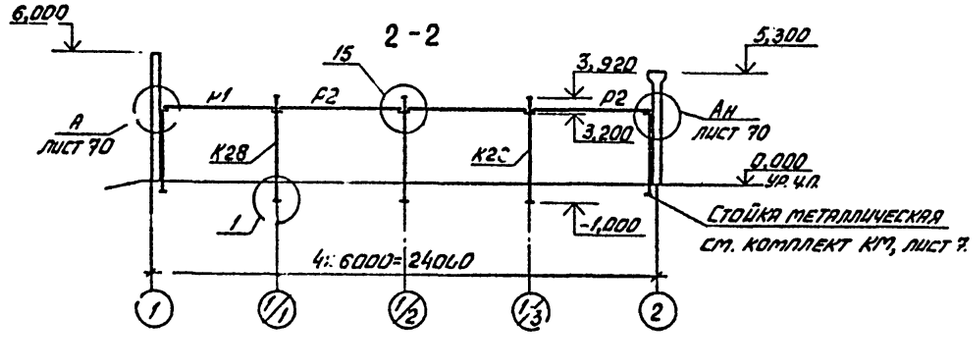

Спецификация элементов к листам 69, 70

Марка	Обозначение	Наименование	Кол.	Масса ед. кг	Примечание
		Колонны			
К28	1.420-12, вып.3, часть I	К26а-3-2	27	2300	
К29	1.420-12, вып.3, часть I	К25а-1-3	4	2100	
		Ригели			
Р1	ИИ23-1/70	ИБ 2-2	9	4200	
Р2	ИИ23-1/70	ИБ 3-2	28	4400	
Р3	1.420-12, вып. 6	Б40-1	1	3700	
Р4	1.420-12, вып. 6	Б41-1	3	3800	
		Элементы соединительные			
мм 5	ИИ 29-2/70	мм 5	81	6,3	
мм 15	ИИ 29-2/70	мм 15	8	1,2	
мм 3	ИИ29-2/70	мм 3	24	0,9	

1. Монтаж колонн и ригелей вести по указаниям серий 1.420-12, вып. 10 и ТДМ 22-1/70.
2. Монтажные узлы замаркированы по серии ТДМ 22-1/70.

Привязан

Инв. №

ГИП	Коростелев		503-1-39.85 КЖ	
Нач. отд.	Шувалев		Автотранспортное предприятие на 200 автобусов с закрытой стоянкой	
Н. контр.	Кокорев		Производственный корпус	Стадия: РП; Лист: 69; Листов:
Гл. констр.	Зескоровайный			
Рук. гр.	Рубцова		Фрагмент 20	ГИПРОАВТОТРАНС Воронежский филиал
Ст. инж.	Зелкинд			
Инж.	Бова			

Копировал и формат А4

Альбом VIII

Типовой проект 503-1-39.85

Фрагмент 21

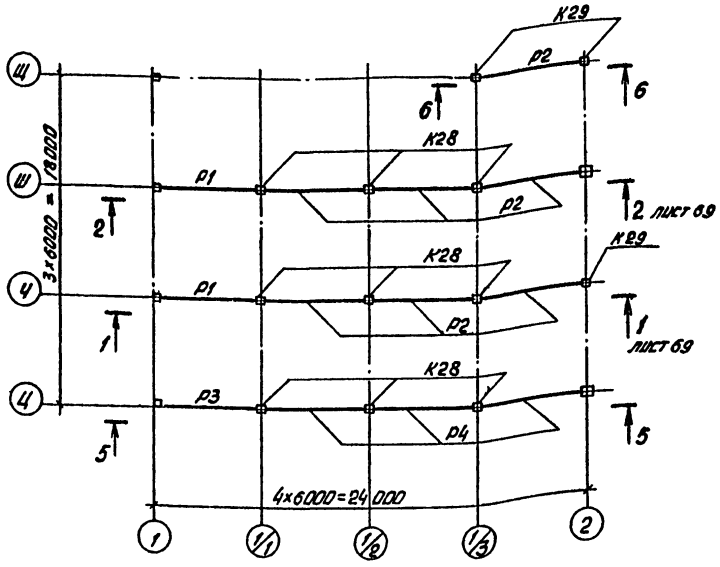

3 - 3

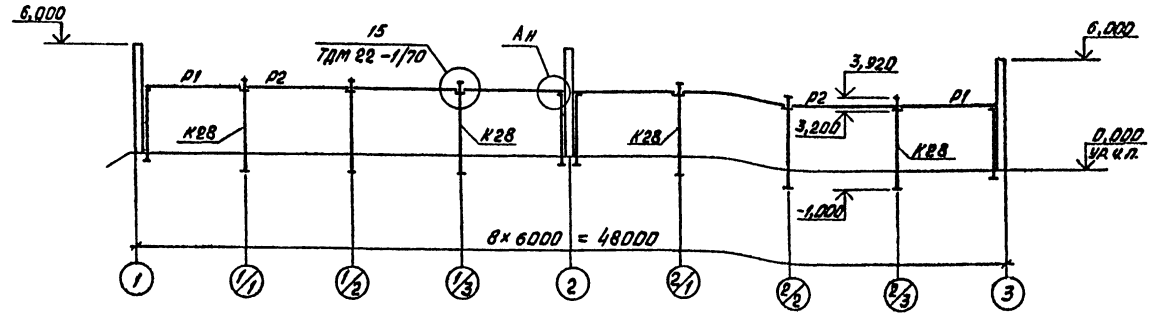

4 - 4

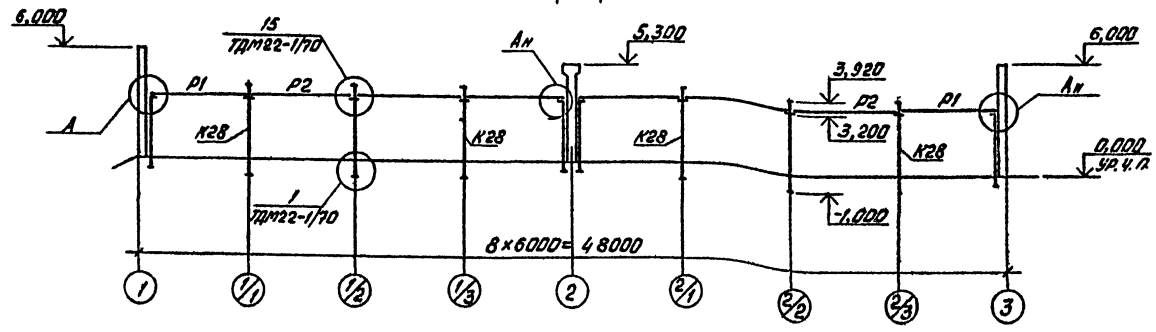

5 - 5

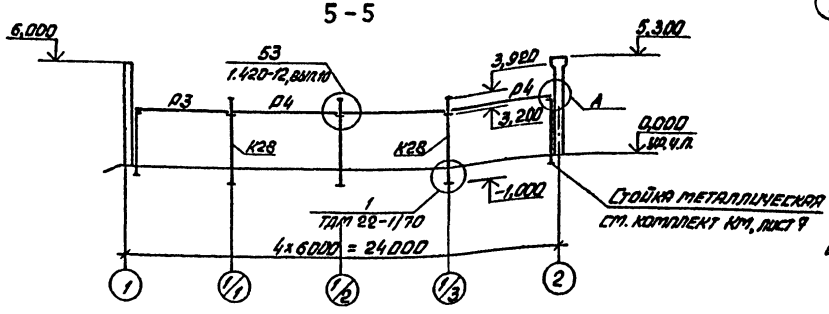

6 - 6

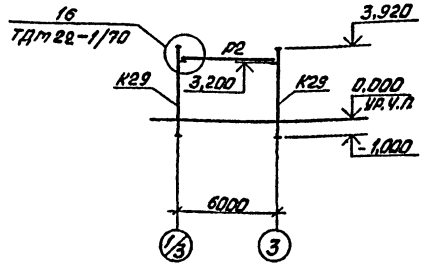

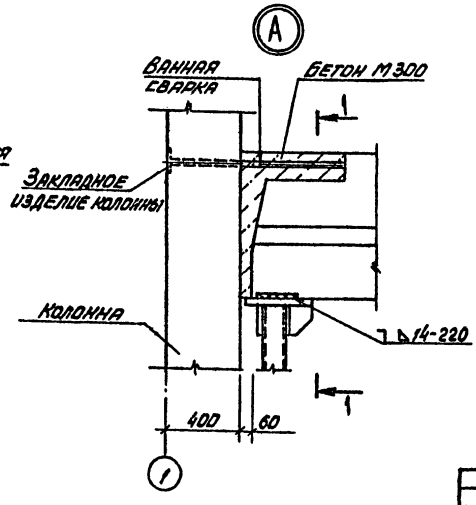

1-1

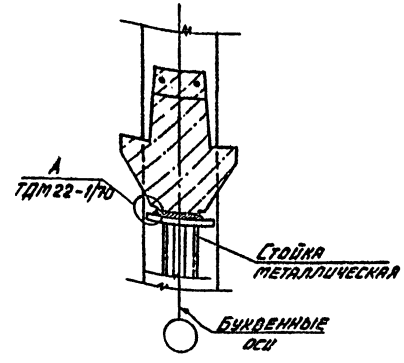

Гип	Коростелев		503-1-39.85	КМ
Нач. отд.	Шуваев		Автотранспортное предприятие на 200 автобусов с закрытой стоянкой	
Н. контр.	Кокорев			
Гл. констр.	Бескоровайный		Производственный корпус	Стадия: РП; Лист: 70; Листов:
Рук. гр.	Рубцова			
Ст. инж.	Зелкинд		Фрагмент 21	ГИПРОАВТОТРАНС Воронежский филиал
Инж.	Бова			

Привязан

Инв. №

Копировал

Формат А2

Альбом VIII

503-1-39.85

Типовой проект

Марка поз.	Обозначение	Наименование	Кол.	Масса ед. кг	Примечание
Расчетная зимняя температура наружного воздуха $t_н$=-20°, -30°, -40°С					
Стальные элементы					
СФ-2	1.439-2	Стойка СФ-2	4	298.7	
СФ-4	1.439-2	Стойка СФ-4	3	357.4	
НУ-3	1.439-2	Насадка НУ-3	4	43,0	
НУ-4	1.439-2	Насадка НУ-4	4	43,0	
НФ-5	1.439-2	Насадка НФ-5[а]	20	46,6	См. указания п.1
НФ-6	1.439-2	Насадка НФ-6[а]	10	19,8	
НС-1	1.439-2	Насадка НС-1	3	82,0	
РК-2	1.439-2	Опорная консоль РК-2(РК-1)*	19	(14,7) (19,3)*	
МН18	Альбом IX	Соединительное изделие МН18	10	8,1	
МН19	Альбом IX	Соединительное изделие МН19	20	6,0	
МН20	Альбом IX	Соединительное изделие МН20	30	6,7	
МН21	Альбом IX	Соединительное изделие	30	12,6	
Колонны					
К14	Альбом IX	6КФ 85-1-1	4	2400	
К15	Альбом IX	6КФ 85-1-2	4	2400	
К16	Альбом IX	6КФ 91-1-1	4	2500	
К17	Альбом IX	6КФ 73-1-1	4	2000	
К18	Альбом IX	6КФ 73-1-2	8	2000	
К19	Альбом IX	6КФ79-1-1	6	2200	
К30	1.431-20 в.5	К68	8	1400	
Ветровой район I (270 н/м²); II (350 н/м²) Снеговой район III (1000 н/м²); IV (1500 н/м²)					
К1	Альбом IX	К60-10-1	1	2000	
К2	Альбом IX	К60-10-2	2	2000	
К3	Альбом IX	К60-10-3	27	2000	
К4	Альбом IX	К60-39-1	2	3900	
К5	1.423-3 в.1	К60-39	6	3900	
К6	Альбом IX	К60-25-1	1	2800	
К7	Альбом IX	К48-14-1	2	1700	
К8	Альбом IX	К48-14-2	2	1700	
К9	Альбом IX	К48-14-3	18	1700	
К10	1.423-3в.1	К48-14	23	1700	
К11	Альбом IX	К48-14-4	4	1700	
К12	Альбом IX	К48-43-1	2	2600	
К13	1.423-3 в.1	К48-43	22	2600	
К20	Альбом IX	К60-10-4	5	2000	
К21	Альбом IX	К60-10-5	1	2000	
К22	Альбом IX	К60-10-6	6	2000	
К23	Альбом IX	К60-10-7	1	2000	
К24	Альбом IX	К60-10-8	1	2000	
К25	Альбом IX	К60-10-9	1	2000	
К26	Альбом IX	К60-10-10	1	2000	
К27	Альбом IX	К60-39-2	4	3900	

Марка поз.	Обозначение	Наименование	Кол.	Масса ед.кг	Примечание
Ветровой район I (270 н/м²), II (350 н/м²) Снеговой район II (700 н/м²)					
К1	Альбом IX	К60-7-1	1	2000	
К2	Альбом IX	К60-7-2	2	2000	
К3	Альбом IX	К60-7-3	27	2000	
К4	Альбом IX	К60-38-1	2	3900	
К5	1.423-3 в.1	К60-38	6	3900	
К6	Альбом IX	К60-25-1	1	2800	
К7	Альбом IX	К48-12-1	2	1700	
К8	Альбом IX	К48-12-2	2	1700	
К9	Альбом IX	К48-12-3	18	1700	
К10	1.423-3 в.1	К48-12	23	1700	
К11	Альбом IX	К48-12-4	4	1700	
К12	Альбом IX	К48-39-1	2	2600	
К13	1.423-3 в.1	К48-39	22	2600	
К20	Альбом IX	К60-7-4	5	2000	
К21	Альбом IX	К60-7-5	1	2000	
К22	Альбом IX	К60-7-6	6	2000	
К23	Альбом IX	К60-7-7	1	2000	
К24	Альбом IX	К60-7-8	1	2000	
К25	Альбом IX	К60-7-9	1	2000	
К26	Альбом IX	К60-7-10	1	2000	
К27	Альбом IX	К60-38-2	4	3900	
Ветровой район III (450 н/м²) Снеговой район II (700 н/м²)					
К1	Альбом IX	К60-9-1	1	2000	
К2	Альбом IX	К60-9-2	2	2000	
К3	Альбом IX	К60-9-3	27	2000	
К4	Альбом IX	К60-39-1	2	3900	
К5	1.423-3 в.1	К60-39	6	3900	
К6	Альбом IX	К60-27-1	1	2800	
К7	Альбом IX	К48-14-1	2	1700	
К8	Альбом IX	К48-14-2	2	1700	
К9	Альбом IX	К48-14-3	18	1700	
К10	1.423-3 в.1	К48-14	23	1700	
К11	Альбом IX	К48-14-4	4	1700	
К12	Альбом IX	К48-40-1	2	2600	
К13	1.423-3 в.1	К48-39	22	2600	
К20	Альбом IX	К60-9-4	5	2000	
К21	Альбом IX	К60-9-5	1	2000	
К22	Альбом IX	К60-9-6	6	2000	

Марка поз.	Обозначение	Наименование	Кол.	Масса ед.кг	Примечание
К23	Альбом IX	К60-9-7	1	2000	
К24	Альбом IX	К60-9-8	1	2000	
К25	Альбом IX	К60-9-9	1	2000	
К26	Альбом IX	К60-9-10	1	2000	
К27	Альбом IX	К60-38-2	4	3900	
Ветровой район III (450 н/м²) Снеговой район III (1000 н/м²), IV (1500 н/м²)					
К1	Альбом IX	К60-10-1	1	2000	
К2	Альбом IX	К60-10-2	2	2000	
К3	Альбом IX	К60-10-3	27	2000	
К4	Альбом IX	К60-40-1	2	3900	
К5	1.423-3 в.1	К60-40	6	3900	
К6	Альбом IX	К60-27-1	1	2800	
К7	Альбом IX	К48-16-1	2	1700	
К8	Альбом IX	К48-16-2	2	1700	
К9	Альбом IX	К48-16-3	18	1700	
К10	1.423-3 в.1	К48-16	23	1700	
К11	Альбом IX	К48-16-4	4	1700	
К12	Альбом IX	К48-43-1	2	2600	
К13	1.423-3 в.1	К48-43	2	2600	
К20	Альбом IX	К60-10-4	5	2000	
К21	Альбом IX	К60-10-5	1	2000	
К22	Альбом IX	К60-10-6	6	2000	
К23	Альбом IX	К60-10-7	1	2000	
К24	Альбом IX	К60-10-8	1	2000	
К25	Альбом IX	К60-10-9	1	2000	
К26	Альбом IX	К60-10-10	1	2000	
К27	Альбом IX	К60-40-2	4	3900	

1. Насадка НФ-5[а] отличается от НФ-5 серии 1.439-2 позицией 1 увеличенной на 100мм. Насадка НФ-6[а] отличается от НФ-6 серии 1.439-2 позицией 3, увеличенной на 200мм.

* Марка в скобках дана для расчетной зимней температуры наружного воздуха -40°С

Инв.№ подл. | Подпись и дата | Взам.инв.№

Привязан

Инв.№

ГИП	Коростелев		503-1-39.85-КЖ
Нач.отд	Шувалов		Автотранспортное предприятие на 200 автобусов с закрытой стоянкой
Н.контр	Кокорев		Производственный корпус — Стадия: РП; Лист: 71; Листов:
Гл.констр	Боскобойников		Спецификация к схеме расположения колонн
Рук.гр	Колчев		ГИПРОАВТОТРАНС Воронежский филиал

Копировал

Формат А2

Альбом VIII

Типовой проект 503-1-39.85

Инв.№ подл. | Подпись и дата | Взам.инв.№

Схема расположения стропильных и подстропильных ферм

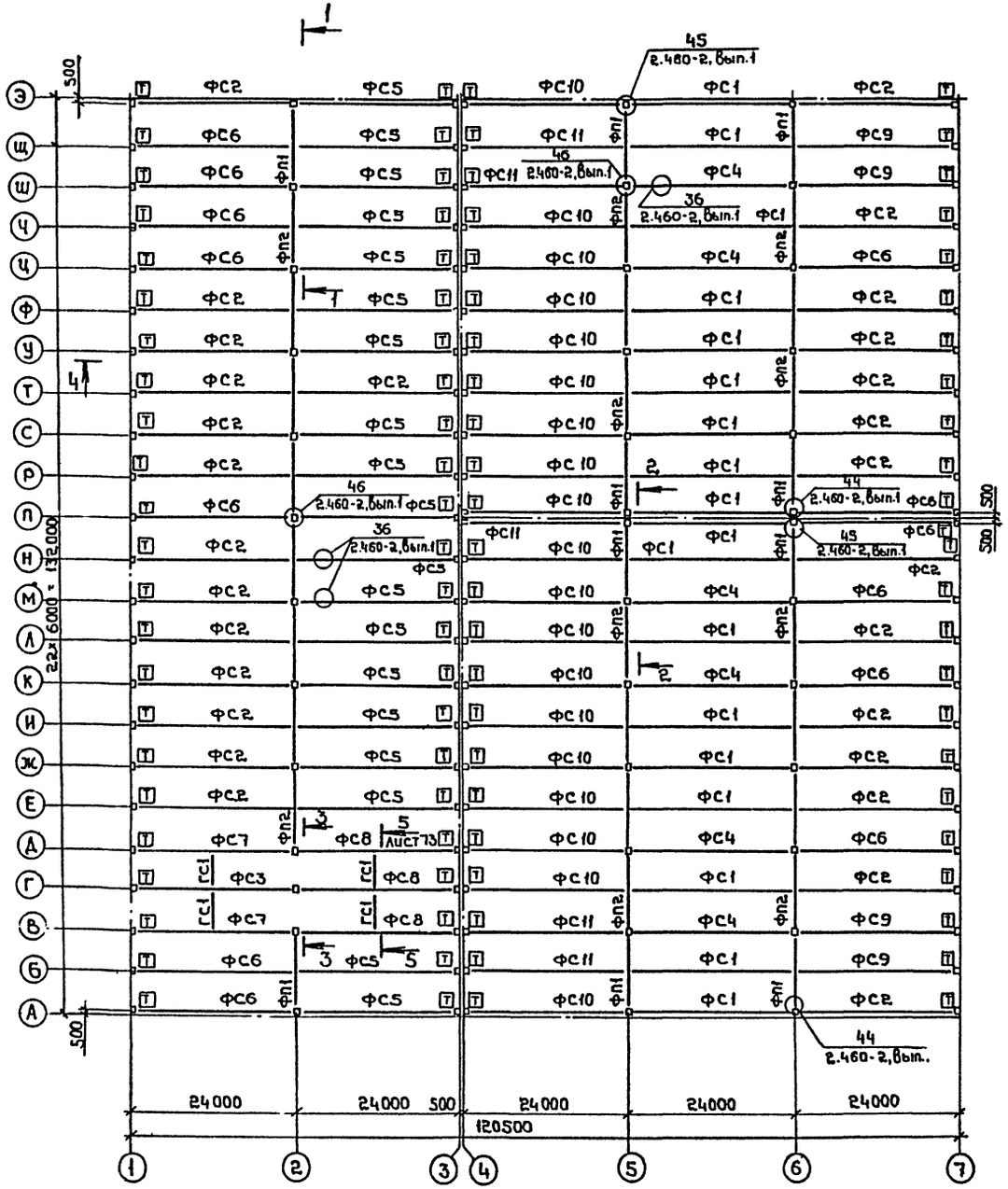

1 – 1

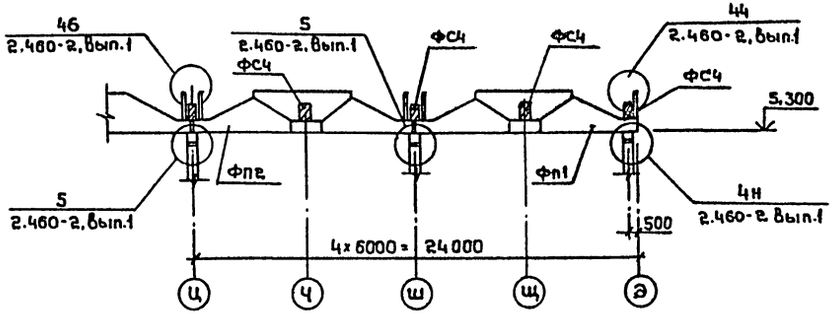

Лист73

2 – 2

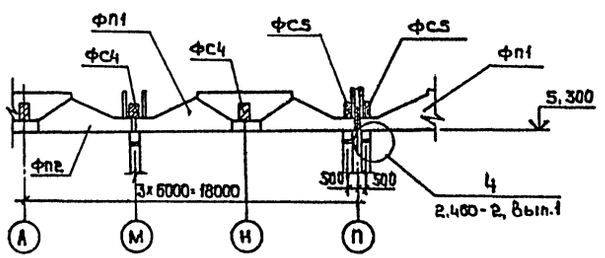

3 – 3

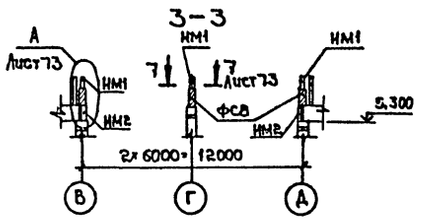

						503-1-39.85	КЖ
				ГИП	Коростелев	Автотранспортное предприятие на 600 автобусов с закрытой стоянкой	
				Нач.отд.	Шубаев		
				Н.контр.	Кокорев	Производственный корпус	Стадия: РП; Лист: 72; Листов:
				Гл.констр.	Бескоровайный		
				Рук.гр.	Рубцова		
				Ст.инж.	Зелкина	Схема расположения стропильных и подстропильных ферм	ГИПРОАВТОТРАНС Воронежский филиал
				Инж.	Бака		

Привязан

Инв.№

Копировал:

Формат А2

Альбом VIII

Типовой проект 503-1-39.85

Инв. № подл. | Подпись и дата | Взам. инв. №

4 - 4

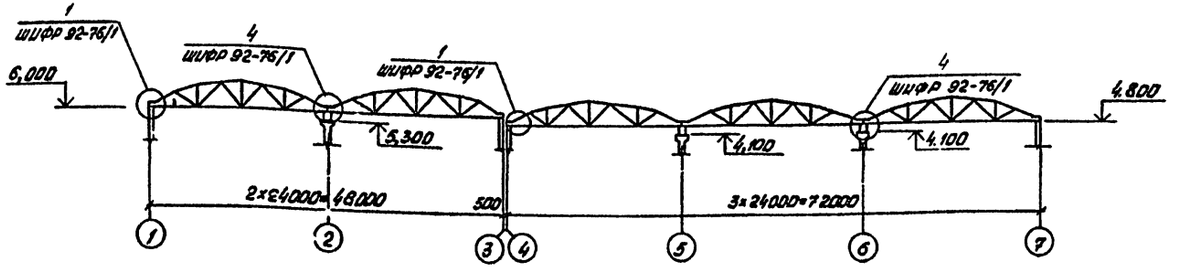

5 - 5

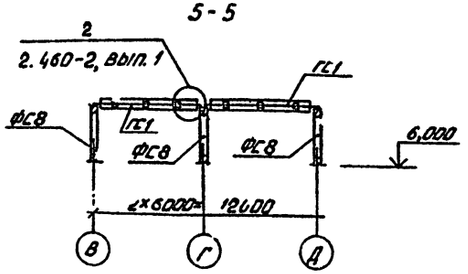

6 - 6

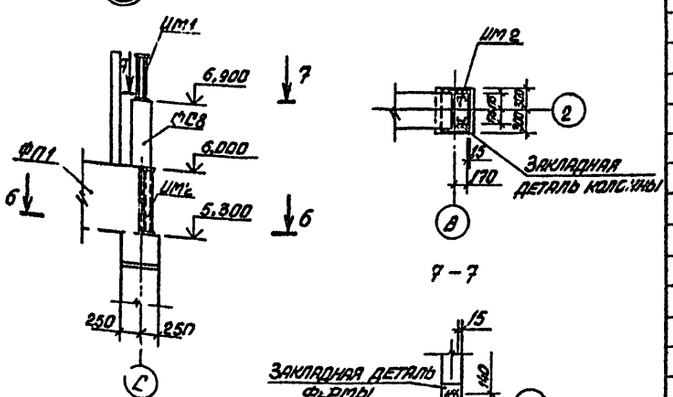

7 - 7

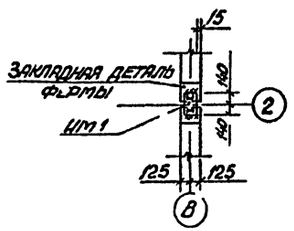

Спецификация к схеме расположения стропильных и подстропильных ферм

Марка, поз.	Обозначение	Наименование	Кол.	Масса ед. кг	Примечание
		Фермы стропильные			
		IV снеговой район (1500 н/м²)			
ФС1	IX.200 – 00	1ФС24 – 2АIV –1	18	9200	
ФС2	IX.200 – 04	1ФС24 – 2АIV – 2	28	9200	
ФС3	IX.200 – 17	1ФС24 – 2АIV– 3	1	9200	
ФС4	IX.200 – 02	1ФС24 – 2/3АIV– 1	6	9200	
ФС5	IX.200 – 10	1ФС24 – 2/3АIV – 2	19	9200	
ФС6	IX.200 – 06	1ФС24 – 2/3АIV – 3	13	9200	
ФС7	IX.200 – 18	1ФС24 – 2/3АIV – 4	3	9200	
ФС8	IX.200 – 21	1ФС24 – 2/3АIV – 5	3	9200	
ФС9	IX.200 – 15	2ФС24 – 3/4АIV – 1	4	11200	
ФС10	IX.200 – 08	2ФС24 – 5/6АIV – 1	20	11200	
ФС11	IX.200 – 14	2ФС24 – 5/6АIV – 2	4	11200	
		III снеговой район (1000 н/м²)			
ФС1	IX.200 – 01	2ФС24 – 3АIV – 1	18	11200	
ФС2	IX.200 – 05	2ФС24 – 3АIV – 2	28	11200	
ФС3	IX.200 – 19	2ФС24 – 3АIV – 3	1	11200	
ФС4	IX.200 – 03	2ФС24 – 3/4АIV – 2	6	11200	
ФС5	IX.200 – 11	2ФС24 – 3/4АIV – 3	19	11200	
ФС6	IX.200 – 07	2ФС24 – 3/4АIV – 4	13	11200	
ФС7	IX.200 – 20	2ФС24 – 3/4АIV – 5	3	11200	
ФС8	IX.200 – 22	2ФС24 – 3/4АIV – 6	3	11200	
ФС9	IX.200 – 16	2ФС24 – 4/5АIV – 2	4	11200	
ФС10	IX.200 – 09	2ФС24 – 6/7АIV – 1	20	11200	
ФС11	IX.200 – 13	2ФС24 – 6/7АIV – 2	4	11200	

Продолжение спецификации

Марка, поз.	Обозначение	Наименование	Кол.	Масса ед. кг	Примечание
		IV снеговой район (1500 н/м²)			
ФС1	IX.200 – 01	2ФС24 – 3АIV –1	18	11200	
ФС2	IX.200 – 05	2ФС24 – 3АIV –2	28	11200	
ФС3	IX.200 – 19	2ФС24 – 3АIV –3	1	11200	
ФС4	IX.200 – 03	2ФС24 – 3/4АIV– 2	6	11200	
ФС5	IX.200 – 12	2ФС24 – 4/5АIV – 1	19	11200	
ФС6	IX.200 – 07	2ФС24 – 3/4АIV – 4	13	11200	
ФС7	IX.200 – 20	2ФС24 – 3/4АIV – 5	3	11200	
ФС8	IX.200 – 23	2ФС24 – 4/5АIV – 3	3	11200	
ФС9	IX.200 – 16	2ФС24 – 4/5АIV – 2	4	11200	
ФС11	IX.200 – 09	2ФС24 – 6/7АIV – 1	20	11200	
ФС11	IX.200 – 13	2ФС24 – 6/7АIV – 2	4	11200	
		Фермы подстропильные			
ФП1	ПК-01-110/81, вып. 1	2ФПС12 – 2АIV	10	11000	
ФП2	ПК-01-110/81, вып. 1	1ФПС12 – 2АIV	22	11300	
ГС1	ПК-01-129/78, вып. 6	Распорка ГС 149	4	154,0	
РК3	1.439 -2	Опорная консоль РК3	2	10,0	
		Изделия стальные			
мм 28	1.400 – 7	мм 28	230	4,4	
мм 30	1.400 – 7	мм 30	92	4,4	
мм 40	1.400 – 7	мм 40	27	2,5	
мм 42	1.400 – 7	мм 42	10	1,2	
мм 43	1.400 – 7	мм 43	3	2,0	
мм 44	1. 400 – 7	мм 44	3	2,0	
мм 45	1. 400 – 7	мм 45	27	2,7	
мм 46	1.400 – 7	мм 46	27	2,7	
ИМ1	IX.029 С6	ИМ 1	3	31,2	
ИМ2	IX.030 С6	ИМ 2	2	27,0	

1. Стальные элементы окрасить эмалью КУ-749 МРТУ-6-10-795-69 в три слоя по грунтовке ФЛ-03К ГОСТ 9109-81 в два слоя.
2. Сварку выполнить электродами Э42 ГОСТ 9467-75. Высота сварного шва $h_ш$ = 6 мм.

Привязан

Инв. №

			503-1-39.85	КЖ
ГИП	Коростелев		Автотранспортное предприятие на 200 автобусов с закрытой стоянкой	
Нач. отд.	Шувалов			
Н. контр.	Комаров		Производственный корпус	Стадия: РП; Лист: 73; Листов:
Гл. констр.	Бескоровайный			
Рук. гр.	Рузцова			
Ст. инж.	Зелинка		Схема расположения стропильных и подстропильных ферм. Сечения	Гипроавтотранс, Воронежский филиал
Инж.	Бова			

Копировал Вова

Формат А2

Типовой проект 503-1-39.85 Альбом VIII

Схема расположения плит покрытия

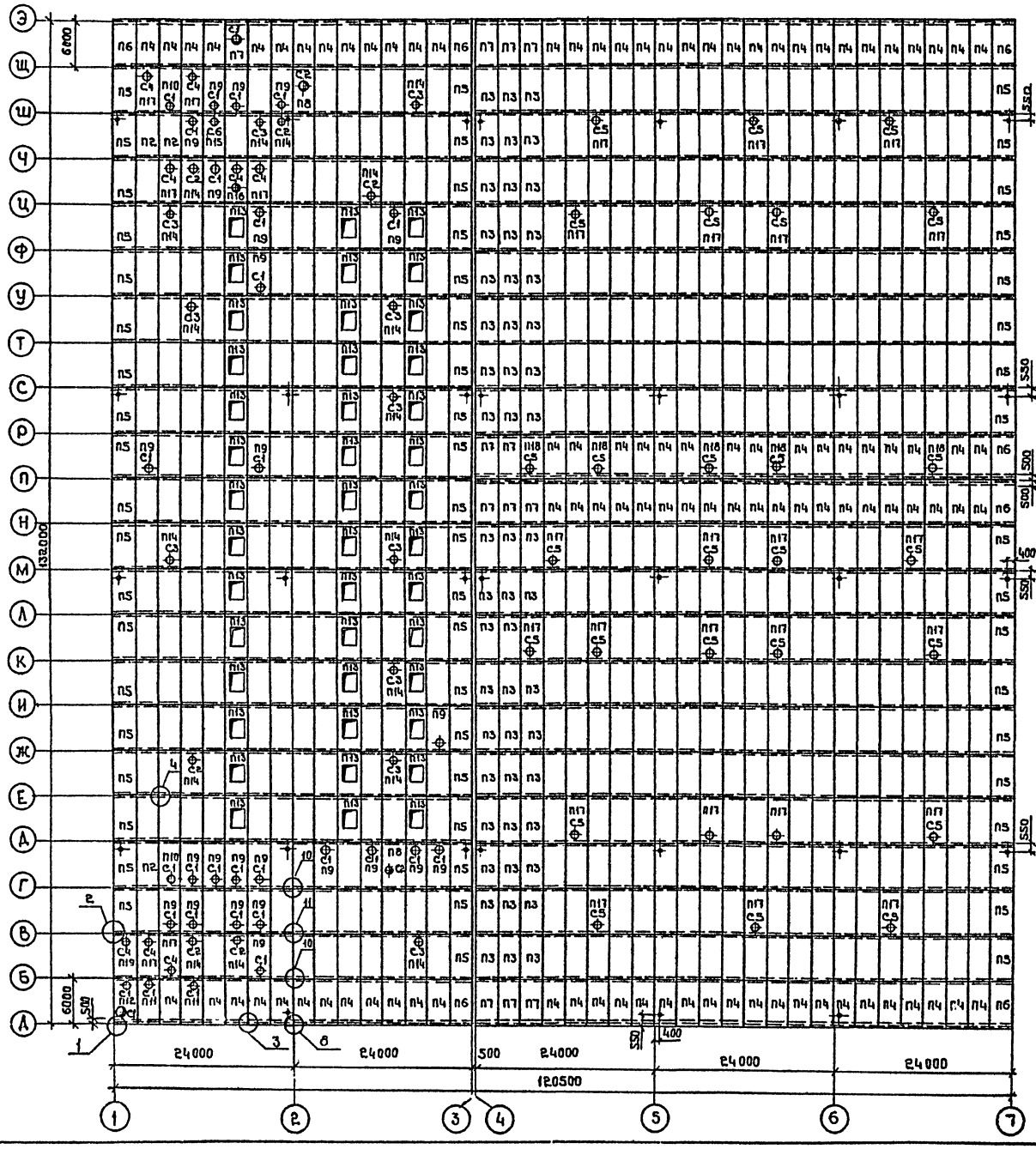

1-1

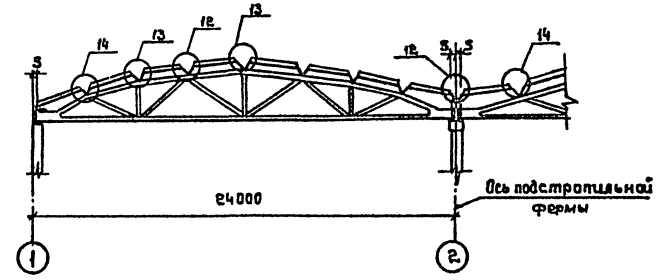

1. Все незамаркированные плиты марки П1.
2. Отверстия ф 100, обозначенные на плане +, (для вк) пробить поместу с предварительной рассверловкой бетона плиты по периметру отверстия.
3. Все узлы замаркированы по серии 2.460-2 в.2.
4. Отверстия, обозначенные на плане О, пробиваются поместу, привязку см. лист 76.
5. Крепление стаканов к плитам покрытия выполняются по сериям 2.460-14 в.1. и 2.460-15 в.1. Деталь установки стакана на плиты при уклоне кровли более 12% на листе 78

Согласовано:
Нач.сект.отд Анатов

Инв.№ подл. | Подпись и дата | Взам.инв.№

Привязан

Инв.№

ГИП	Коростелев		
Нач. отд.	Шувалов		
Н.контр.	Кокарев		
Гл.конс.	Бескаровайный		
Рук.гр.	Белоусова		

503-1-39.85 КЖ

Автотранспортное предприятие на 200 автобусов с закрытой стоянкой

Производственный корпус

Стадия	Лист	Листов
РП	74	

Схема расположения плит покрытия

ГИПРОАВТОТРАНС Воронежский филиал

Копировал: Шмф

Формат А2

Типовой проект 503-1-39.85 Альбом VIII

Марка, поз.	Обозначение	Наименование	Кол.	Масса ед., кг	Примечание
		Плиты покрытия			
		Снеговая нагрузка 700 Н/м²			
П1	1.465.1-10/82 В.1	1ПГ-2А IV Т-60ПБН-250ПС	520	3410	
П2	1.465.1-10/82 В.1	1ПГ-3А IV Т-60ПБН-250ПС	3	3410	
П3	1.465,1-10/82 В.1	1ПГ-4А IV Т-60ПБН-250ПС	53	3410	
П4	1.465,1-10/82 В.1	1ПГ-3А IV Т-60ПБН-250ПС-1	101	3410	*
П5	1.465.1-10/82 В.1	1ПГ-2А IV Т-60ПБН-250ПС-2	57	3410	*
П6	1.465.1-10/82 В.1	1ПГ-2А IV Т-60ПБН-250ПС-3	7	3410	*
П7	1.465.1-10/82 В.1	1ПГ-5А IV Т-60ПБН-250ПС-1	12	3410	*
П8	1.465.1-10/82 В.1	1ПГ-4А IV Т-60ПБН-250ПС	2	3410	
П9	1.465,1-10/82 В.1	1ПВ4-2А IV Т-60ПБН-250ПС	24	3900	
П10	1.465.1-10/82 В.1	1ПВ4-3А IV Т-60ПБН-250ПС	2	3900	
П11	1.465.1-10/82 В.1	1ПВ4-3А IV Т-60ПБН-250ПС-2	2	3900	*
П12	1.465.1-10/82 В.1	1ПВ4-4А IV Т-60ПБН-250ПС-3	1	3900	*
П13	ГОСТ 22701.4-77	ПФ-2А IV Т	42	2300	
П14	1.465.1 10/82 В.1	1ПВ7-3А IV Т-60ПБН-250ПС	17	3800	
П15	1.465.1-10/82 В.1	1ПВ14-3А IV Т-60ПБН-250ПС	1	4000	
П16	1.465.1-10/82 В.1	1ПВ10-4А IV Т-60ПБН-250ПС	1	4200	
П17	1.465.1-10/82 В.1	1ПВ10-3А IV Т-60ПБН-250ПС	29	4200	
П18	1.465.1-10/82 В.1	1ПВ10-3А IV Т-60ПБН-250ПС-1	5	4200	*
П19	1.465.1-10/82 В.1	1ПВ10-3А IV Т-60ПБН-250ПС-2	1	4200	*
		Снеговая нагрузка 1000 Н/м²			
П1	1.465.1-10/82 В.1	1ПГ-3А IV Т-60ПБН-250ПС	520	3410	
П2	1.465.1-10/82 В.1	1ПГ-4А IV Т-60ПБН-250ПС	3	3410	
П3	1.465.1-10/82 В.1	1ПГ-5А IV Т-60ПБН-250ПС	53	3410	
П4	1.465,1-10/82 В.1	1ПГ-3А IV Т-60ПБН-250ПС1	101	3410	*
П5	1.465,1-10/82 В.1	1ПГ-3А IV Т-60ПБН-250ПС-2	57	3410	*
П6	1.465.1-10/82 В.1	1ПГ-3А IV Т-60ПБН-250ПС-3	7	3410	*
П7	1.465.1-10/82 В.1	1ПГ-5А IV Т-60ПБН-250ПС1	12	3410	*
П8	1.465.1-10/82 В.1	1ПГ-4А IV Т-60ПБН-250ПС	2	3410	
П9	1.465.1-10/82 В.1	1ПВ4-3А IV Т-60ПБН-250ПС	24	3900	
П10	1.465.1-10/82 В.1	1ПВ4-4А IV Т-60ПБН-250ПС	2	3900	
П11	1.465,1-10/82 В.1	1ПВ4-3А IV Т-60ПБН-250ПС-2	2	3900	*
П12	1.465,1-10/82 В.1	1ПВ4-4А IV Т-60ПБН-250ПС-3	1	3900	*
П13	ГОСТ 22701.4-77	ПФ-2А IV Т	42	2300	
П14	1.465.1-10/82 В.1	1ПВ7-3А IV Т-60ПБН-250ПС	17	3800	
П15	1.465,1-10/82 В.1	1ПВ14-3А IV Т-60ПБН-250ПС	1	4000	
П16	1.465,1-10/82 В.1	ПВ10-4А IV Т-60ПБН-250ПС	1	4200	
П17	1.465.1-10/82 В.1	1ПВ10-3А IV Т-60ПБН-250ПС	29	4200	
П18	1.465.1-10/82 В.1	1ПВ10-3А IV Т-60ПБН-250ПС-1	5	4200	*
П19	1.465,1-10/82 В.1	1ПВ10-3А IV Т-60ПБН-250ПС-2	1	4200	*
		Снеговая нагрузка 1500 Н/м²			
П1	1.465.1-10/82 В.1	1ПГ-3А IV Т-60ПБН-250ПС	520	3410	
П2	1.465.1-10/82 В.1	1ПГ-4А IV Т-60ПБН-250ПС	3	3410	
П3	1.465.1-10/82 В.1	1ПГ-5А IV Т-60ПБН-250ПС	53	3410	
П4	1.465.1-10/82 В.1	1ПГ-3А IV Т-60ПБН-250ПС-1	101	3410	*
П5	1.465.1-10/82 В.1	1ПГ-3А IV Т-60ПБН-250ПС-2	57	3410	*
П6	1.465.1-10/82 В.1	1ПГ-3А IV Т-60ПБН-250ПС-3	7	3410	*
П7	1.465.1-10/82 В.1	1ПГ-5А IV Т-60ПБН-250ПС-1	12	3410	*
П8	1.465.1-10/82 В.1	1ПГ-5А IV Т-60ПБН-250ПС	2	3410	
П9	1.465.1-10/82 В.1	1ПВ4-3А IV Т-60ПБН-250ПС	24	3900	
П10	1.465.1-10/82 В.1	1ПВ4-4А IV Т-60ПБН-250ПС	2	3900	
П11	1.465.1-10/82 В.1	1ПВ4-3А IV Т-60ПБН-250ПС-2	2	3900	*
П12	1,465,1-10/82 В.1	1ПВ4-4А IV Т-60ПБН-250ПС-3	1	3900	*
П13	ГОСТ 22701.4-77	ПФ-3А Т IV	42	2300	
П14	1,465,1-10/82 В.1	1ПВ7-4А IV Т-60ПБН-250ПС	17	3800	
П15	1,465,1-10/82 В.1	1ПВ14-4А IV Т-60ПБН-250ПС	1	4000	
П16	1,465,1-10/82 В.1	1ПВ10-4А IV Т-60ПБН-250ПС	1	4200	
П17	1.465.1-10/82 В.1	1ПВ10-4А IV Т-60ПБН-250ПС	29	4200	
П18	1.465.1-10/82 В.1	1ПВ10-4А IV Т-60ПБН-250ПС-1	5	4200	*
П19	1,465,1-10/82 В.1	1ПВ10-4А IV Т-60ПБН-250ПС-2	1	4200	*
		Стаканы для крепления вентиляторов, зонтов			
С1	1,494-24 В.1	СБ4Б-1	32	160	
С2	1,494-24 В.1	СБ7Б-1	8	320	
С3	1,494-24 В.1	СБ7Б-2	11	320	
С4	1,494-24 В.1	СБ10Б-1	7	280	
С5	1,494-24 В.1	СБ10Б-2	28	280	
С6	1,494-24 В.1	СБ14Б-1	1	460	
		Стальные изделия			
Узел 10	1,400-7	ММ34	33		

* В плитах 1П....А IV Т-60ПБН-250ПС-1 установить закладные детали М9; в плитах 1П...А IV Т-60ПБН-250ПС-2 - М8; в плитах 1П...А IV Т-60ПБН-250ПС-3 - М8 и М9 согласно приложения 3 ГОСТ 22701.0-77.

Инв. № подл. | Подпись и дата | Взам. инв. №

Привязан

Инв. №

ГИП	Коростелев	
Нач. отд.	Шуваев	
Н. контр.	Кокорев	
Гл. констр.	Бескоровайный	
Рук. гр.	Белоусова	

503-1-39.85 - КЖ

Автотранспортное предприятие на 200 автобусов с закрытой стоянкой

Производственный корпус

Стадия	Лист	Листов
РП	75	

Спецификация к схеме расположения плит покрытия

ГИПРОАВТОТРАНС Воронежский филиал

Копировал: [illegible]

Формат А2

Альбом VIII

Типовой проект 503-1-39.85

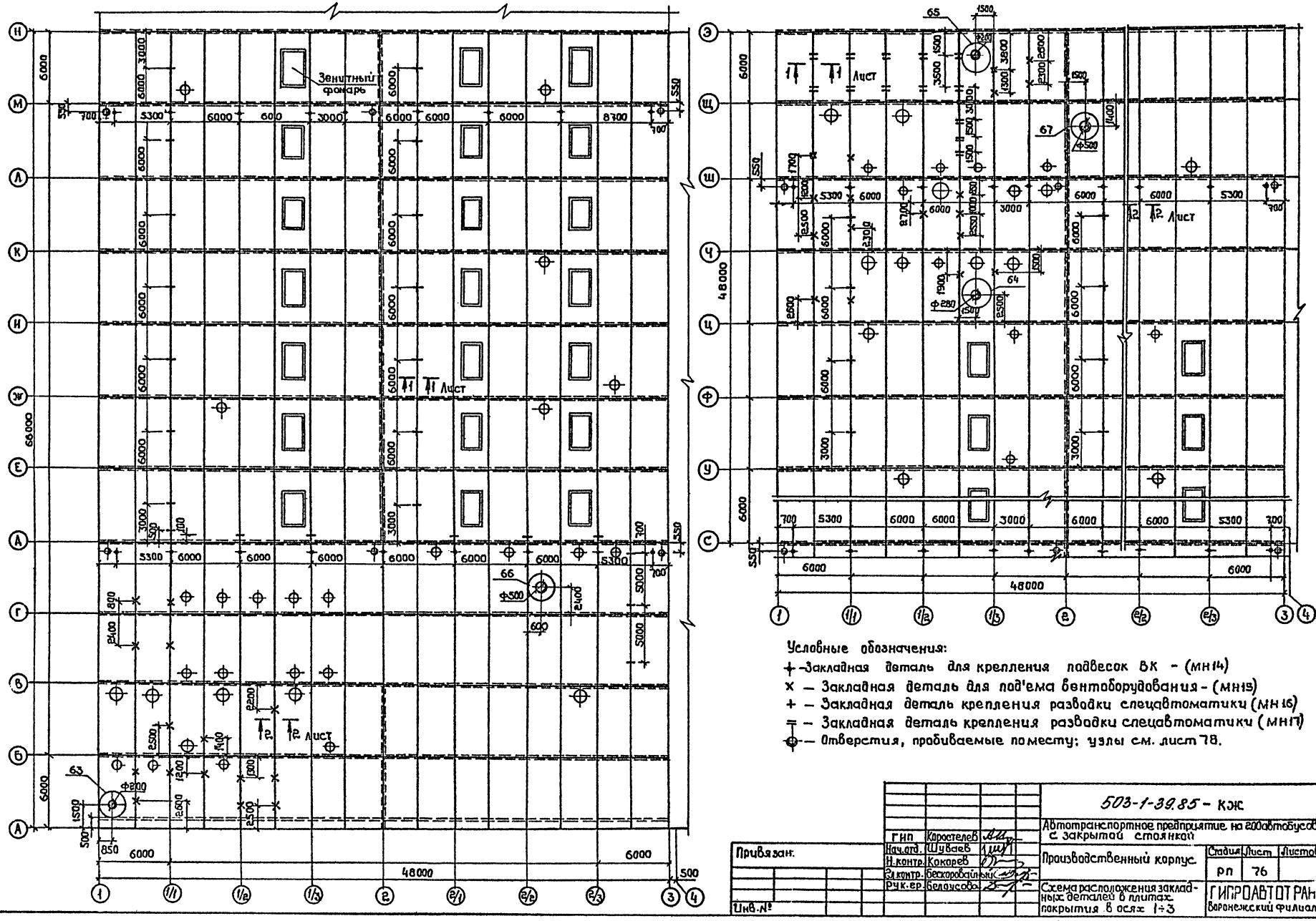

Условные обозначения:

- + — Закладная деталь для крепления подвесок ВК - (МН14)
- × — Закладная деталь для под'ема вентоборудования - (МН15)
- + — Закладная деталь крепления разводки слецавтоматики (МН16)
- = — Закладная деталь крепления разводки слецавтоматики (МН17)
- ⊕ — Отверстия, пробиваемые по месту; узлы см. лист 78.

			503-1-39.85 - КЖС
			Автотранспортное предприятие на 200 автобусов с закрытой стоянкой
ГИП	Каростелев		Производственный корпус.
Нач.отд.	Шувалев		Стадия: РП; Лист: 76; Листов:
Н.контр.	Кокорев		Схема расположения закладных деталей в плитах покрытия в осях 1÷3
Гл.констр.	Бескоровайный		ГИПРОАВТОТРАНС Воронежский филиал
Рук.гр.	Белоусова		

Привязан.

Инв.№

Инв.№ подл. | Подпись и дата | Взам.инв.№

Копировал

Формат А2

Альбом VIII

503-1-39.85

Типовой проект

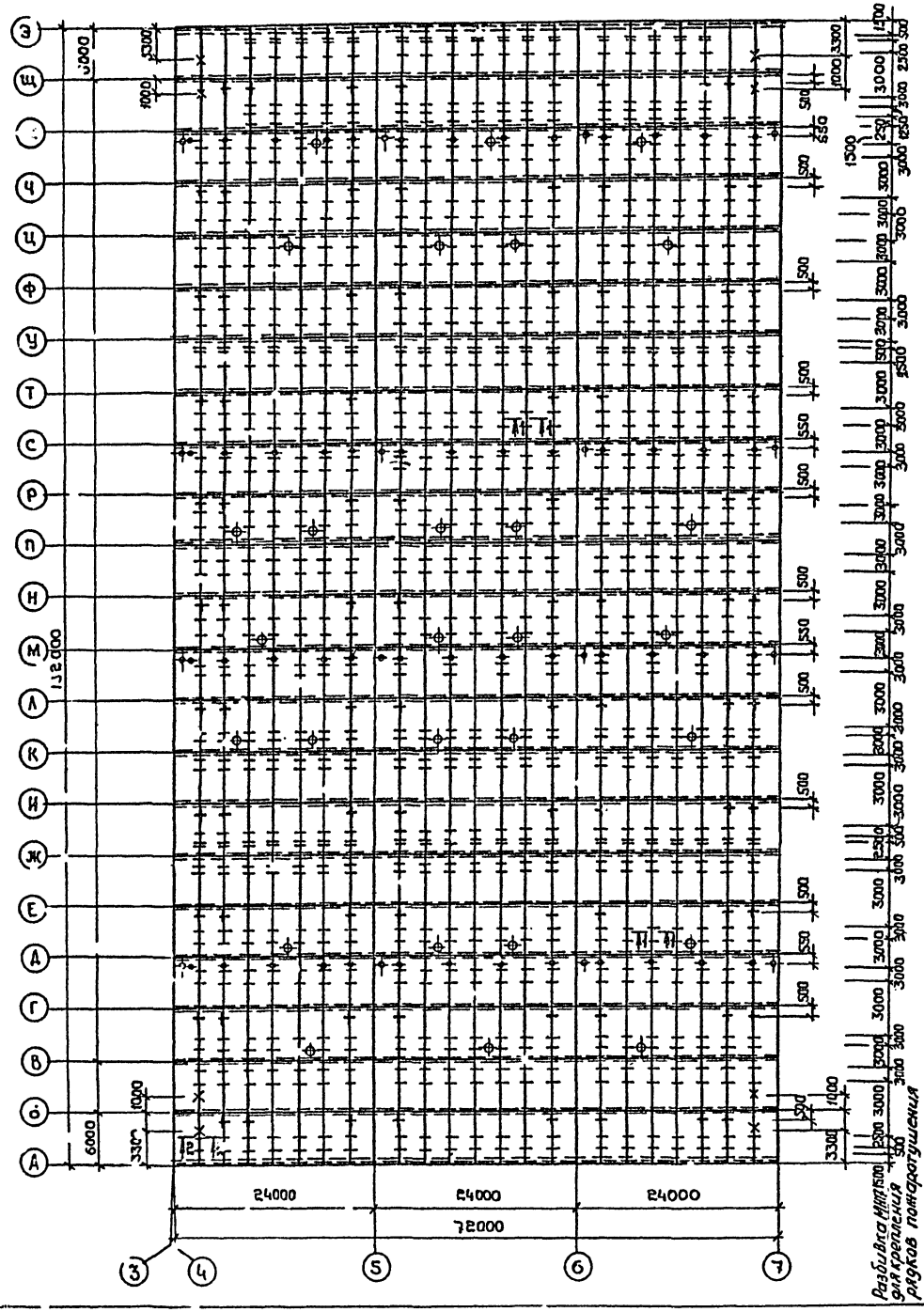

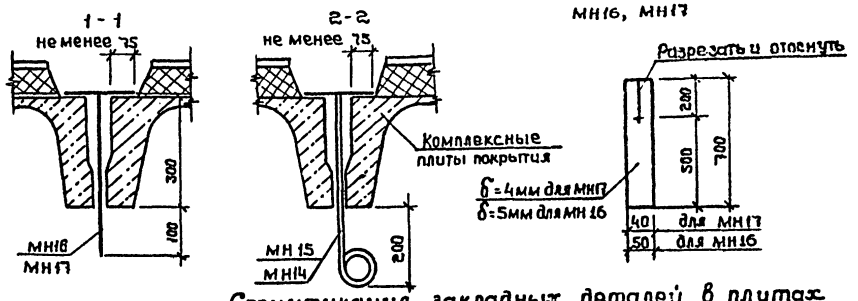

Спецификация закладных деталей в плитах покрытия, замаркированных на листах 76, 77.

Марка, поз.	Обозначение	Наименование	Кол.	Масса ед., кг	Примечание
		Закладная деталь			
МН14	Альбом IX	МН14	88	6,8	
МН15	Альбом IX	МН15	39	12,3	
МН16	Лист 77	МН16	116	0,9	
МН17	Лист 77	МН17	1035	0,6	

Ведомость расхода стали на элемент, кг

Марка элемента	Изделия закладные											
	Прокат марки										Всего	Общий расход
	ВСт3 кп2											
	ГОСТ 103-76						ГОСТ 2590-71*					
	-4×40	-5×50	-6×100	-10×200		Итого	ф810	ф816		Итого		
Закладные детали плит покрытия	830,0	116,0	79,0	31,0		1056,0	62,0	58,0		120,0	1176,0	1176,0

1. Условные обозначения см. лист 76
2. Все закладные детали в плитах установить до заделки швов плит и устройства кровли и покрыть масляной краской за 2 раза

Разбивка МН17 для крепления рядков пожаротушения

Привязан

Инв. № подл. | Подпись и дата | Взам. инв. №

ГИП	Коростелев	
Нач. отд.	Шуваев	
Н. контр.	Кокорев	
Гл. констр.	Бескоровайный	
Рук. гр.	Белоусова	

503-1-39.85 - КЖ

Автотранспортное предприятие на 200 автобусов с закрытой стоянкой

Производственный корпус

Стадия	Лист	Листов
РП	77	

Схема расположения закладных деталей в плитах покрытия в осях 4÷7

ГИПРОАВТОТРАНС Воронежский филиал

Копировал: [illegible]

Формат А2

Типовой проект 503-1-39.85 Альбом VIII

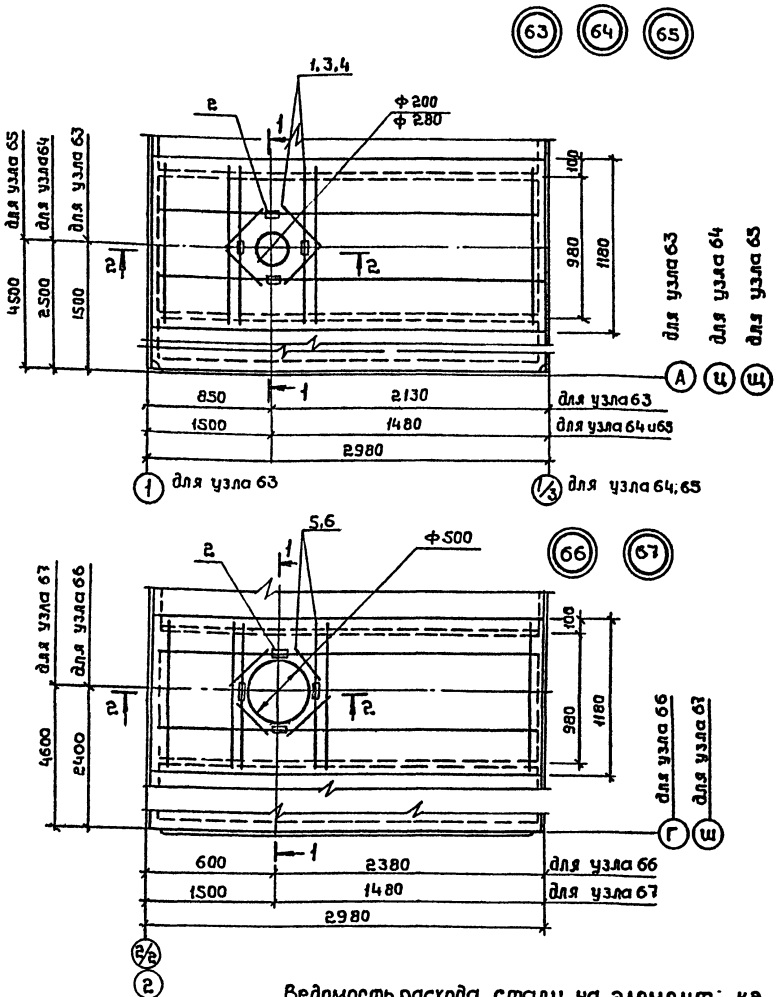

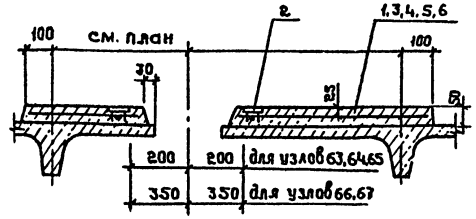

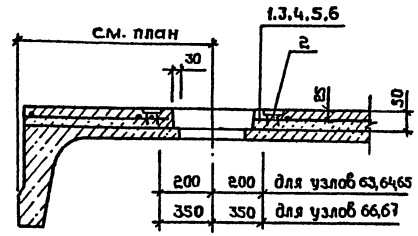

Деталь установки железобетонных стаканов на участках покрытия с уклоном более 12%

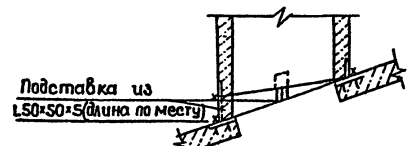

После приварки подставки зазор между стаканом и плитой забить бетоном марки 150

Спецификация на узлы усиления плит покрытия

Формат	Зона	Поз.	Обозначение	Наименование	Кол.	Примечание
				Узел 63 - шт. 1		
				Сборочные единицы		
				Сетка арматурная		
		1	Альбом IX	С33	1	
				Изделия закладные		
		2	Альбом IX	МН22	4	
				Узел 64 - шт. 1		
				Сборочные единицы		
				Сетка арматурная		
		3	Альбом IX	С34	1	
				Изделия закладные		
		2	Альбом IX	МН22	4	
				Узел 65 - шт. 1		
				Сборочные единицы		
				Сетка арматурная		
		4	Альбом IX	С35	1	
				Изделия закладные		
		2	Альбом IX	МН22	4	
				Узел 66 - шт. 1		
				Сборочные единицы		
				Сетка арматурная		
		5	Альбом IX	С36	1	
				Изделия закладные		
		2	Альбом IX	МН22	4	
				Узел 67 - шт. 1		
				Сборочные единицы		
				Сетка арматурная		
		6	Альбом IX	С37	1	
				Изделия закладные		
		2	Альбом IX	МН22	4	
				Материалы		
				Бетон марки 150		0,8 м³

Ведомость расхода стали на элемент; кг

Марка элемента	Изделия арматурные					Изделия закладные							Общий расход
	Арматура класса A III ГОСТ 5781-82				Всего	Арматура класса A III ГОСТ 5781-82				Прокат марки ВСт3кп2 ГОСТ 103-76			Всего
	ф12			Итого		ф12			Итого	Δ=100		Итого	
Узлы 65÷67	62,0			62,0	62,0	32,0			32,0	16,5		16,5	16,5	78,5

1. Отверстия пробиваются по месту с предварительной рассверловкой по периметру отверстия.

Привязан

Инв. №

Инв.№ подл. | Подпись и дата | Взам.инв.№

ГИП	Коростелев		
Нач.отд.	Шувалов		
Н.контр.	Кокорев		
Гл.констр.	Бескоровайный		
Рук.гр.	Белоусова		

503-1-39.85 - КЖ

Автотранспортное предприятие на 200 автобусов с закрытой стоянкой

Производственный корпус

Стадия	Лист	Листов
РП	78	

Узлы 63÷67

ГИПРОАВТОТРАНС Воронежский филиал

Копировал:

Формат А2

Схема расположения стеновых панелей по оси 7

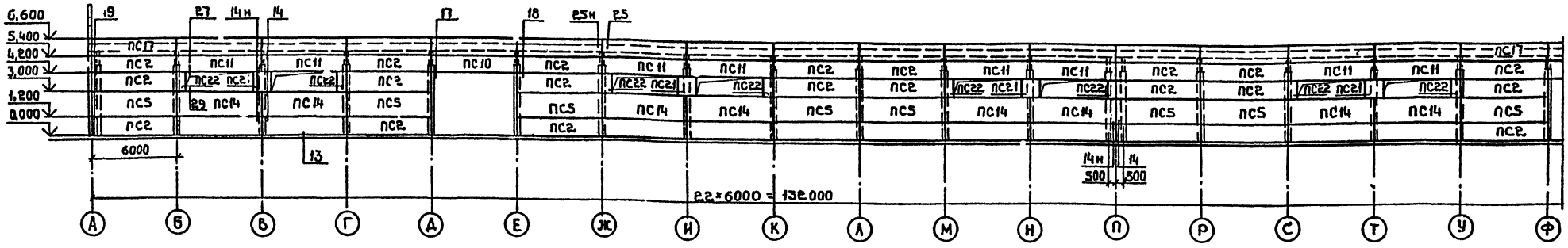

продолжение схемы по оси 7

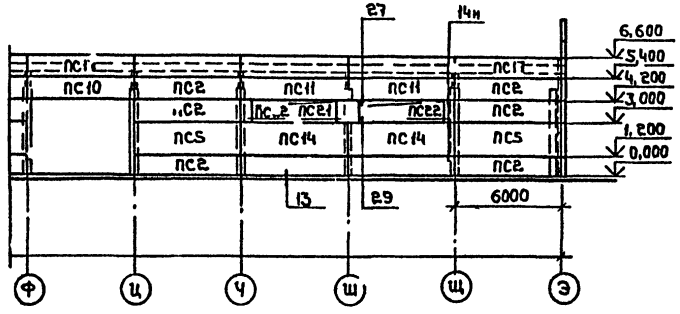

Схема расположения стеновых панелей по оси 1

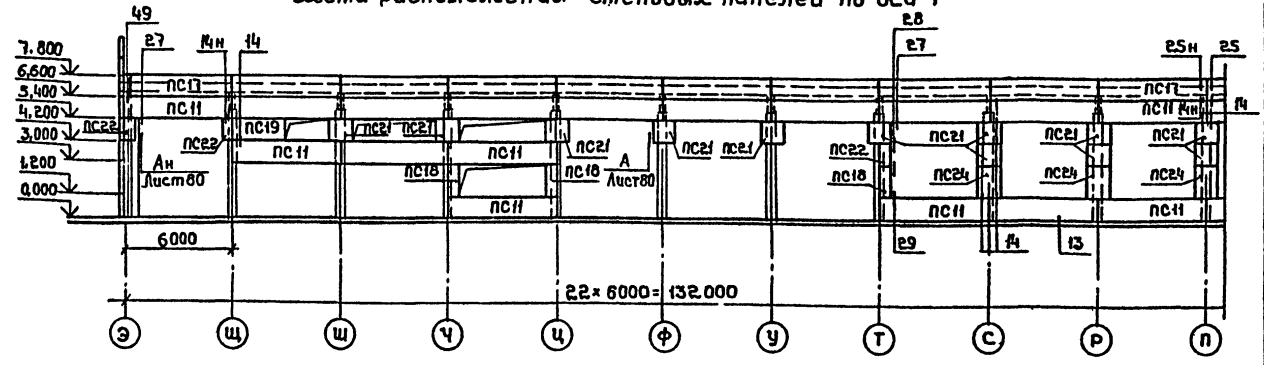

продолжение схемы по оси 1

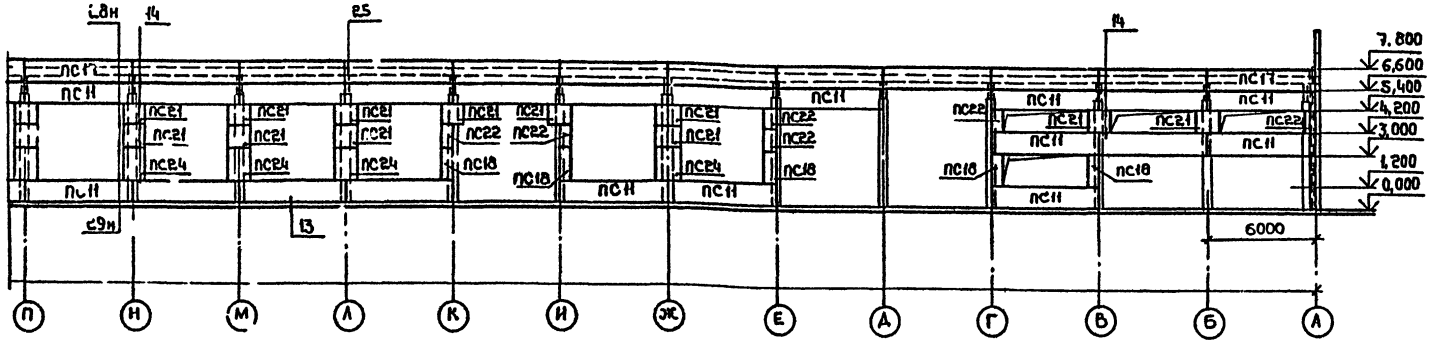

Монтажные узлы замаркированы по серии 2.432-1, вып.1

Гип	Корастелев		503-1-39.85 - КЖ
Нач.отд.	Шубаев		Автотранспортное предприятие на 200 автобусов с закрытой стоянкой
Н.контр.	Кокорев		Производственный корпус
Ст.конст.	Бескоровайный		Стадия: РП; Лист: 79; Листов:
Рук.гр.	Рубцова		Схемы расположения стеновых панелей по осям 7, 1
Ст.инж.	Зелкина		ГИПРОАВТОТРАНС Воронежский филиал
Инж.	Струкова		

Привязан

Инв.№

Альбом VIII

503-1-39.85

Типовой проект

Инв.№ подл. | Подпись и дата | Взам.инв.№

Копировал:

Формат А2

Схема расположения стеновых панелей по оси 3

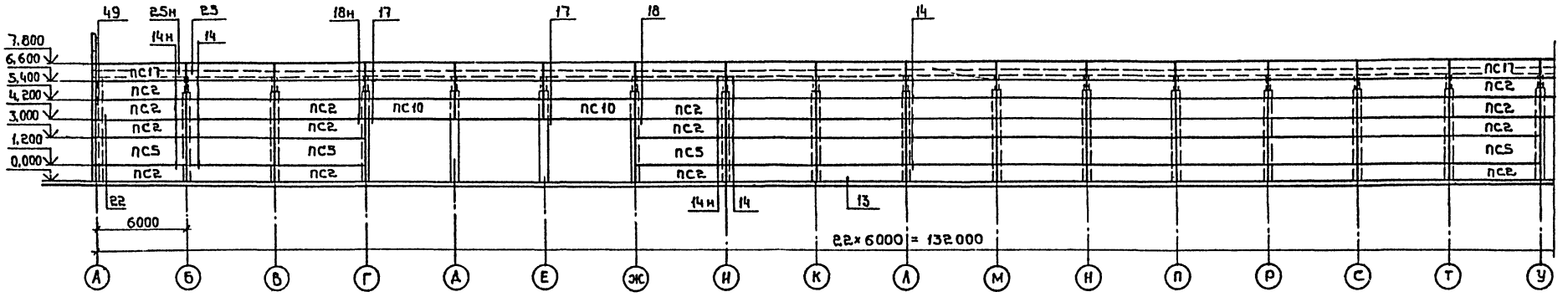

продолжение схемы по оси 3

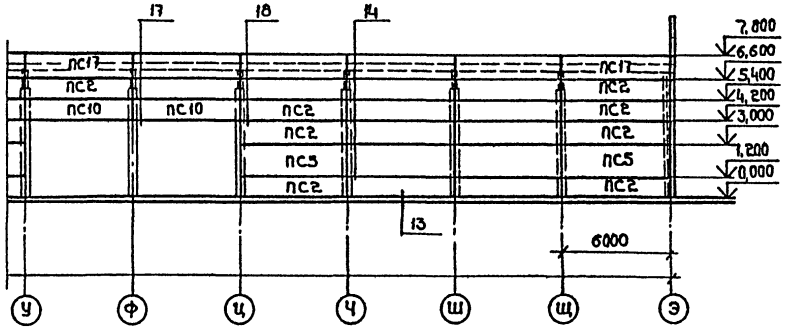

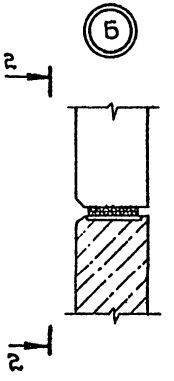

2-2

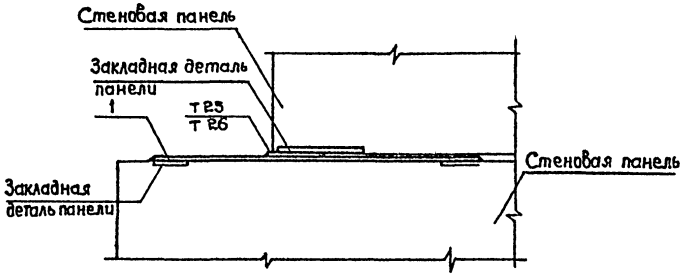

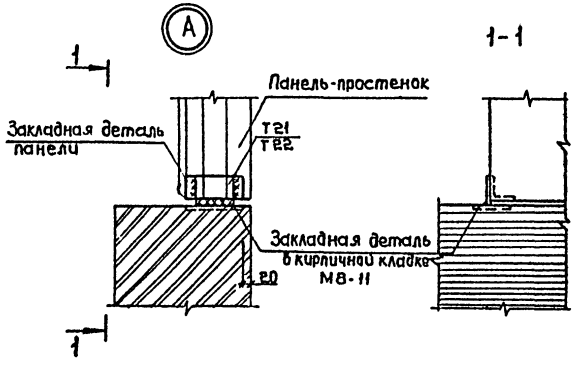

Монтажные узлы замаркированы по серии 2.432-1, вып.1

				503-1-39.85 - КЖ	
ГИП	Карастелев		Автотранспортное предприятие на 200 автобусов с закрытой стоянкой		
Нач.отд.	Шувалев				
Н.контр.	Кокарев		Производственный корпус	Стадия: РП	Лист: 80	Листов:
Гл.констр.	Бескровайный				
Рук.гр.	Рубцова		Схема расположения стеновых панелей по оси 3 Узлы А, Б	ГИПРОАВТОТРАНС Воронежский филиал	
Ст.инж.	Зелкина				
Инж.	Струкова				

Привязан

Инв. №

Инв.№ подл. | Подпись и дата | Взам.инв.№

Копировал:

Формат А4

Схема расположения стеновых панелей по оси А

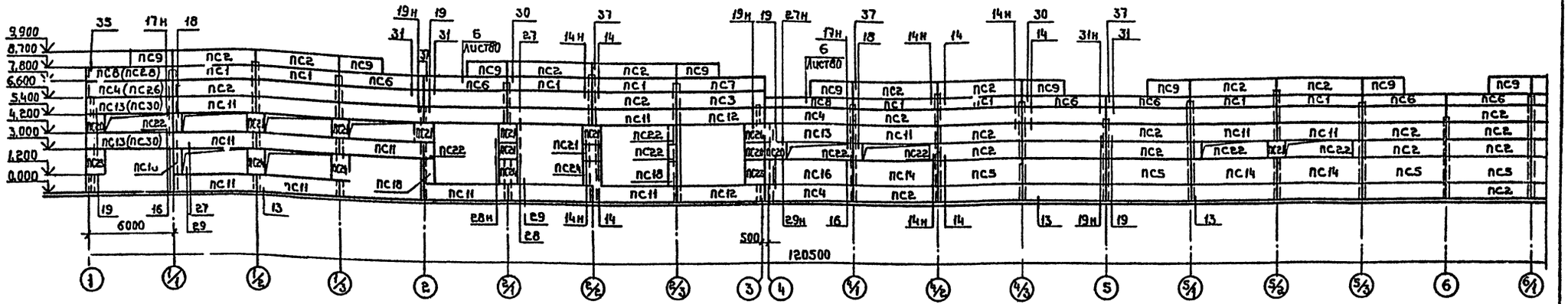

продолжение схемы по оси А

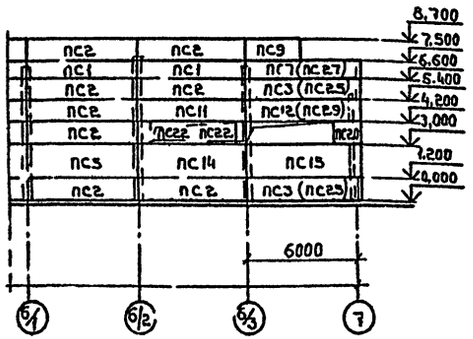

Схема расположения стеновых панелей по оси 9

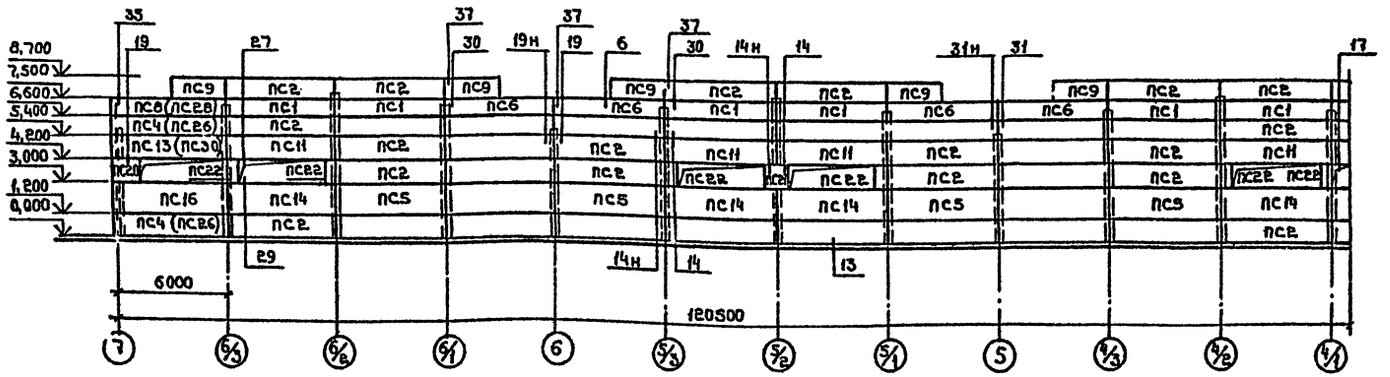

продолжение схемы по оси Э

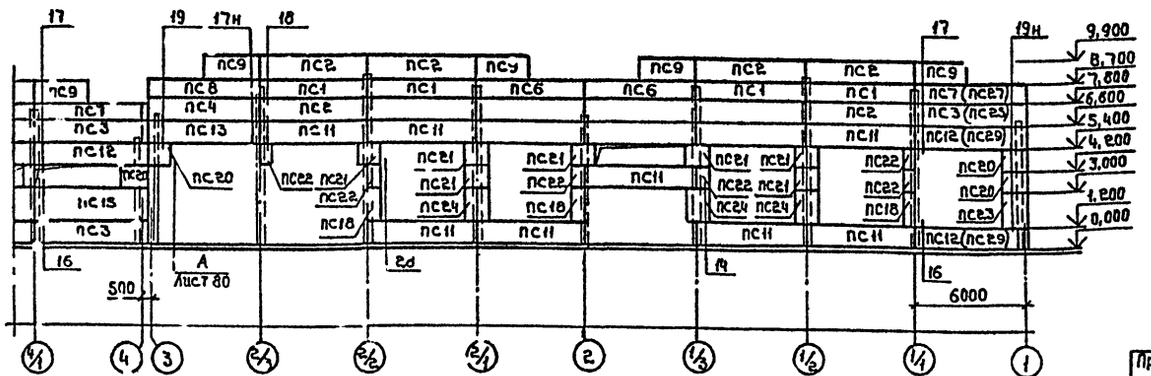

1. Монтажные узлы замаркированы по серии 2.432-1, вып.1
2. В скобках указаны марки панелей для t°=-40°С.

				503-1-39.85 - КЖС	
				Автотранспортное предприятие на 200 автобусов с закрытой стоянкой	
ГИП	Коростелев			Производственный корпус	Стадия: РП; Лист: 81; Листов:
Нач. отд.	Шубаев				
Н. контр.	Какорев				
Вед. констр.	Бескоровайный			Схемы расположения стеновых панелей по осям А, Э	ГИПРОАВТОТРАНС Воронежский филиал
Рук. гр.	Рубцова				
Ст. инж.	Зелкина				
Инженер	Струкова				

Привязан

Инв. №

Копировал:

Формат А2

Альбом VIII

503-1-39.85

Типовой проект

Инв. № подл. | Подпись и дата | Взам. инв. №

Альбом VIII

503-1-39.85

Типовой проект

Марка, поз	Обозначение	Наименование	Кол	Масса ед., кг	Примечание
		Стеновые панели			
		Для $t°н$=-20°С, -30°С			
ПС1	1.432-14/80, вып.1	ПС 600.9.20-Я-1	20	900	
ПС2	1.432-14/80, вып.1	ПС 600 12.20-Я-1	209	1200	
ПС3	1.432-14/80, вып.1	ПС 625.12.20-Я-11	6	1200	
ПС4	1.432-14/80, вып.1	ПС625. 12.20-Я-12	6	1200	
ПС5	1.432-14/80, вып.1	ПС 600.18.20-Я-1	39	1800	
ПС6	1.432-14/80, вып.1	ПС600.9.20-Я-3	12	900	
ПС7	1.432-14/80, вып.1	ПС625.9.20-Я-21	4	900	
ПС8	1.432-14/80, вып.1	ПС 625.9.20-Я-22	4	900	
ПС9	1.432-14/80, вып.1	ПС295.12.20-Я-2	20	600	
ПС10	1.432-14/80, вып.1	ПС 600.12.20-Я-2	7	1200	
ПС11	1.432-14/80, вып.1	ПС 600.12.20-Я-3	92	1200	
ПС12	1.432-14/80. вып.1	ПС 625. 12.20-Я-21	6	1200	
ПС13	1.432-14/80, вып.1	ПС625.12.20-Я-22	4	1200	
ПС14	1.432-14/80, вып.1	ПС 600.18.20-Я-3	18	1800	
ПС15	1.432-14/80, вып.1	ПС 625.18.20-Я-21	2	1900	
ПС16	1.432-14/80, вып.1	ПС 625.18.20-Я-22	2	1900	
ПС17	1.432-14/80, вып.1	ПС 600.12.20-Я-7	66	1200	
ПС18	1.432-14/80, вып.1	ПС 55.18.20-Я	14	100	
ПС19	1.432-14/80, вып.1	ПС 295.12.20-Я	1	600	
ПС20	1.432-14/80, вып.1	ПС 145.12.20-Я	10	300	
ПС21	1.432-14/80, вып 1	ПС 115.12.20-Я	40	200	
ПС22	1.432-14/80, вып.1	ПС 55.12.20-Я	41	100	
ПС23	1.432-14/80, вып.1	ПС 145 18.20-Я	3	400	
ПС24	1.432-14/80, вып.1	ПС 115.18.20-Я	14	300	
		Стальные элементы			
Т1	1.439-2	Т1	809	0,5	
Т4	1.439-2	Т4	12	1,0	
Т5	1.439-2	Т5	54	0,6	
Т6	1.439-2	Т6	132	0,8	
Т8	1.439-2	Т8	124	0,5	
Т21	1.439-2	Т21	244	0,4	

Марка, поз.	Обозначение	Наименование	Кол.	Масса ед., кг.	Примечание
Т24	1.439-2	Т24	73	1,0	
Т25	1.439-2	Т25	20	1,4	
Т27	1.439-2	Т27	21	0,4	
Т16	1.439-2	Т16	7	0,4	
1		Полоса $\frac{10\times160\ ГОСТ\ 103-76}{ТУ14-1-3083-80}$ L=200	20	15,1	
МВ-11	1.400-6/76, вып.1	Изделие закладное МВ-11	15	1,1	
		Стеновые панели			
		Для $t°н$=-40°С			
ПС1	1.432-14/80, вып.1	ПС 600.9.25-Я-1	20	1100	
ПС2	1.432-14/80, вып.1	ПС 600.12.25-Я-1	209	1500	
ПС3	1.432-14/80, вып.1	ПС 625.12.25-Я-11	3	1800	
ПС4	1.432-14/80, вып.1	ПС 625.12.25-Я-12	3	1800	
ПС5	1.432-14/80, вып.1	ПС 600.18, 25-Я-1	39	2200	
ПС6	1.432-14/80, вып.1	ПС 600.9.25-Я-3	12	1100	
ПС7	1.432-14/80, вып.1	ПС 625.9.25-Я-21	2	1300	
ПС8	1.432- 14/80, вып.1	ПС 625.9.25-Я-22	2	1300	
ПС9	1.432-14/80, вып.1	ПС 295.12.25-Я-2	20	700	
ПС10	1.432-14/80, вып.1	ПС 600.12.25-Я-2	7	1500	
ПС11	1.432-14/80, вып.1	ПС 600.12.25-Я-3	92	1500	
ПС12	1.432-14/80, вып.1	ПС625. 12.25-Я-21	3	1800	
ПС13	1.432-14/80, вып.1	ПС625.12.25-Я-22	2	1800	
ПС14	1.432-14/80, вып.1	ПС600.18.25-Я-3	18	2200	
ПС15	1.432-14/80, вып.1	ПС 625.18.25-Я-21	1	2700	
ПС16	1.432-14/80, вып.1	ПС 625.18.25-Я-22	1	2700	
ПС17	1.432-14/80, вып.1	ПС600.12.20-Я-7	66	1200	
ПС18	1.432-14/80, вып.1	ПС 55.18.25-Я	14	200	
ПС19	1.432-14/80, вып.1	ПС 295.12, 25-Я	1	700	
ПС20	1.432-14/80, вып.1	ПС 145.12.25-Я	10	400	
ПС21	1.432-14/80, вып.1	ПС 115.12.25-Я	40	300	
ПС22	1.432-14/80, вып.1	ПС 55.12.25-9	41	100	
ПС23	1.432-14/80, вып.1	ПС 145.18.25-Я	3	500	
ПС24	1.432-14/80, вып.1	ПС 115.18.25-Я	14	300	
ПС25	1.432-14/80, вып.1	ПС 630.12.25-Я-11	3	1800	
ПС26	1.432-14/80, вып.1	ПС 630.12.25-Я-12	3	1800	
ПС27	1.432-14/80, вып.1	ПС 630.9.25-Я-21	2	1300	
ПС28	1.432-14/80, вып.1	ПС 630.9.25-Я-22	2	1300	

Марка, поз	Обозначение	Наименование	Кол.	Масса ед., кг	Примечание
ПС29	1.432-14/80, вып.1	ПС 630.12.25-Я-21	3	1800	
ПС30	1.432-14/80, вып.1	ПС 630.12.25-Я-22	3	1800	
ПС31	1.432-14/80, вып 1	ПС 630.18.25-Я-21	1	2700	
ПС32	1.432-14/80, вып.1	ПС 630.18.25-Я-22	1	2700	
		Стальные элементы			
Т1	1.439-2	Т1	809	0,5	
Т4	1.439-2	Т4	12	1,0	
Т5	1.439-2	Т5	54	0,6	
Т6	1.439-2	Т6	132	0,8	
Т8	1.439-2	Т8	124	0,5	
Т22	1.439-2	Т22	244	0,6	
Т25	1.439-2	Т25	73	1,4	
Т26	1.439-2	Т26	20	1,9	
Т27	1.439-2	Т27	21	0,4	
Т16	1.439-2	Т16	7	0,4	
1		Полоса $\frac{10\times210\ ГОСТ\ 103-76}{ТУ14-1-3083-80}$ L=1200	20	19,8	
МВ-11	1.400-6/76, вып.1	Изделие закладное МВ-11	15	1,1	

1. Стеновые панели приняты с объемным весом 800 кг/см^3.
2. Заполнение швов между панелями выполнить упругими синтетическими прокладками по серии 2.432-1, вып.1 и „Указаниями по герметизации стыков при монтаже строительных конструкций" СН 420-71.
3. Кирпичную кладку участков наружных стен вести одновременно с монтажом стеновых панелей и заложить по узлу Б (лист 80) закладную деталь МВ-11.

Привязан

Инв.№

Инв.№ подл. | Подпись и дата | Взам.инв.№

ГИП	Карастелев		
Нач.отд.	Шубаев		
Н.контр.	Кокорев		
Вед.спец.	Бескоровайный		
Рук.гр.	Рубцова		
Ст.инж.	Зелкина		
Инж.	Струкова		

503-1-39.85 -КЖ

Автотранспортное предприятие на 200 автобусов с закрытой стоянкой

Производственный корпус

Стадия	Лист	Листов
РП	82	

Спецификация к схемам расположения стеновых панелей

ГИПРОАВТОТРАНС воронежский филиал

Копировал:

Формат А2

Типовой проект 503-1-39.85 Альбом (VII)

Схема расположения плит перекрытия на отм. 4,100 в осях 1÷3 и А÷Д

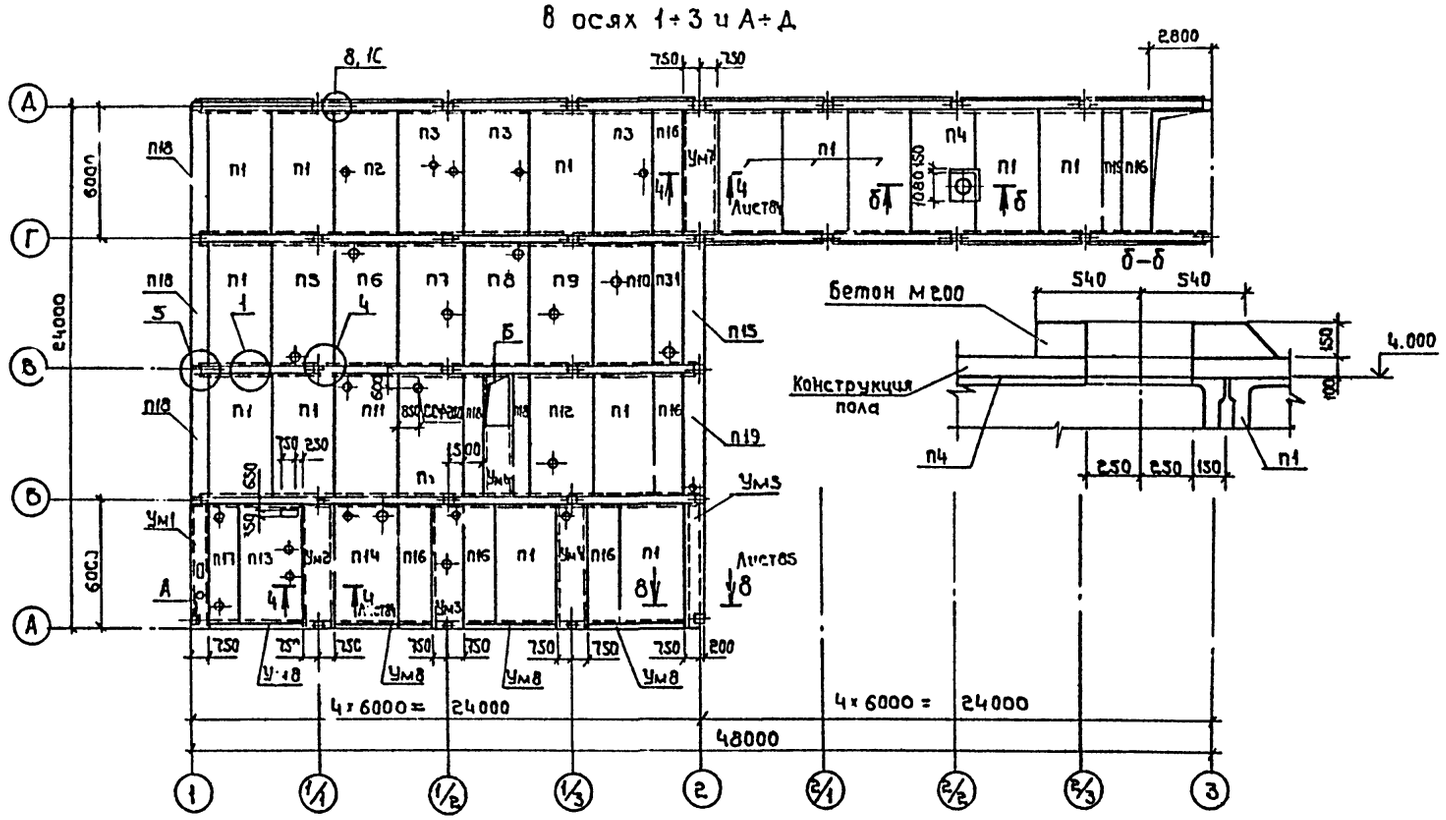

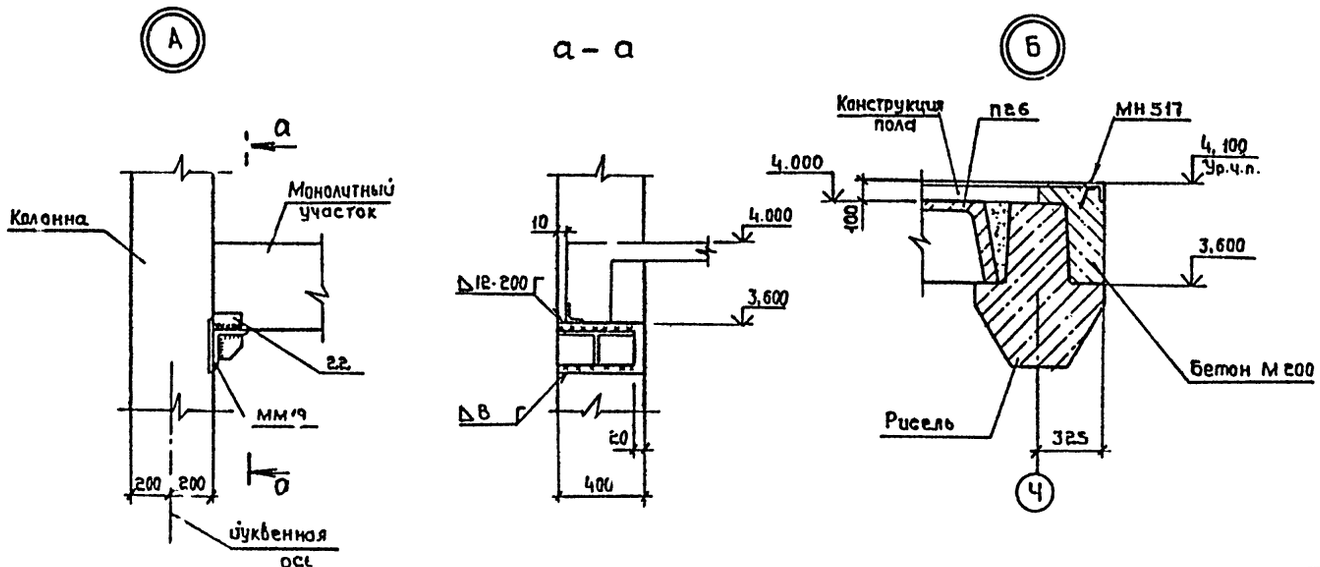

Спецификация к схеме расположения плит перекрытия на отм. 4,100 в осях 1÷3, А÷Д

Марка	Обозначение	Наименование	Кол.	Масса ед., кг	Примечание
		Плиты перекрытия			
П1	1.442.1-1, вып. 1	1П1-2АIVТ	15	4730	
П2	IX.300-00	1П1-2АIVТ-1	1	4730	
П3	IX.300-01	1П1-2АIVТ-2	3	4730	
П4	IX.300-22	1П1-2АIVТ-3	1	4730	
П5	IX.300-03	1П1-2АIVТ-4	1	4730	
П6	IX.300-04	1П1-2АIVТ-5	1	4730	
П7	IX.300-05	1П1-2АIVТ-6	1	4730	
П8	IX.300-06	1П1-2АIVТ-7	1	4730	
П9	IX.300-07	1П1-2АIVТ-8	1	4730	
П10	IX.300-08	1П1-2АIVТ-9	1	4730	
П11	IX.300-09	1П1-2АIVТ-10	1	4730	
П12	IX.300-10	1П1-2АIVТ-11	1	4730	
П13	IX.300-11	1П1-2АIVТ-12	1	4730	
П14	IX.300-12	1П1-2АIVТ-13	1	4730	
П15	1.442.1-1, вып. 1	1П5-2АIVТ	2	1700	
П16	1.442.1-1, вып. 1	1П3-2АIVТ	6	2200	
П17	IX.400-01	1П3-2АIVТ-1	1	2200	
П18	1.442.1-1, вып. 3	1П7-2АIIIТ	5	1500	
П19	IX.400-00	1П5-2АIVТ-1	1	1700	
П31	IX.400-02	1П3-2АIVТ-2	1	2200	
		Участки монолитные			
Ум1	Лист 85	Ум1	1		
Ум2	Лист 83	Ум2	1		
Ум3	Лист 85	Ум3	1		
Ум4	Лист 85	Ум4	1		
Ум5	Лист 83	Ум5	1		
Ум6	Лист 83	Ум6	2		
Ум7	Лист 83	Ум7	1		
Ум8	Лист 86	Ум8	4		

1. Монтажные узлы замаркированы по серии 1.420-12, вып. 12
2. Закладные изделия для монтажа плит учтены на листе 84
3. Для крепления подвесного транспорта до монтажа плит на полки ригелей уложить уголок 180×180×12 по узлу Б и указанную пункта 2 на листе 5 комплекта КМ:

ГИП	Короотелев		503-1-39.85 КЖ
Нач. отд.	Шуваев		Автотранспортное предприятие на 200 автобусов с закрытой стоянкой
Н. контр.	Кокорев		Производственный корпус — Стадия: РП; Лист: 83; Листов:
Гл. констр.	Бескоровайный		
Рук. гр.	Рубцова		Схема расположения плит перекрытия на отм. 4,100 в осях 1÷3 и А÷Д
Ст. инж.	Зелкинд		ГИПРОАВТОТРАНС Воронежский филиал
Инж.	Бова		

Привязан

Инв. №

Согласовано: Нач. отд. ОВ Алпатов; Нач. эл. тех. отд. Малахов; Взам. инв. №; Подпись и дата; Инв. № подл.

Копировал.

Формат А2

Типовой проект 503-1-39.85 Альбом VIII

Схема расположения плит перекрытия на отм. 4,100 в осях 1÷2, Ц÷З

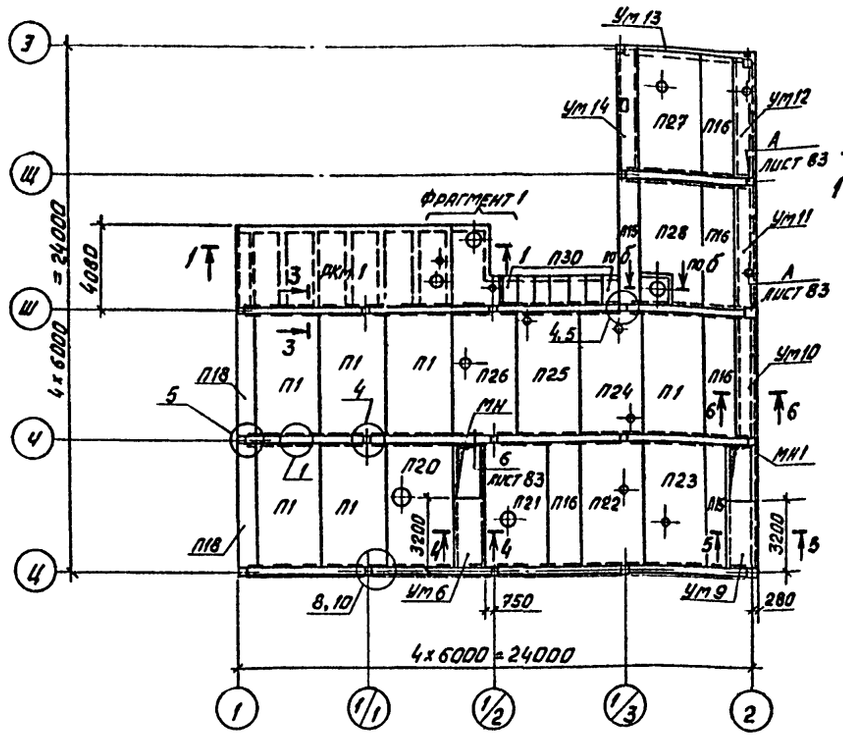

Фрагмент 1

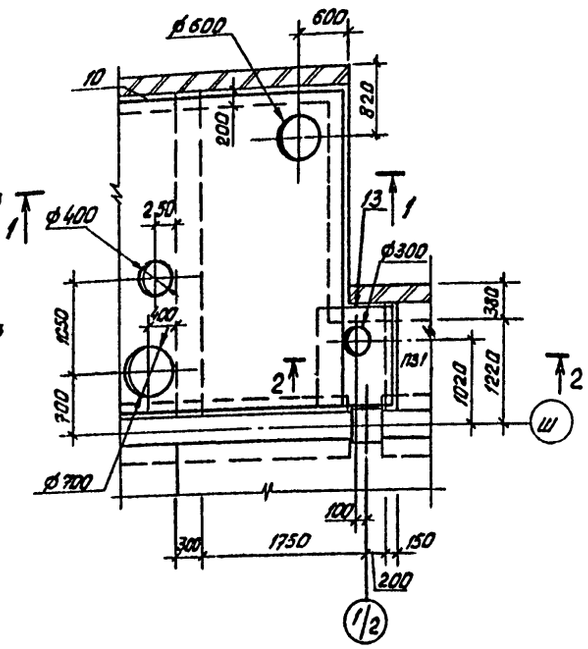

5-5

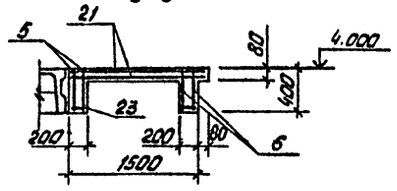

1-1

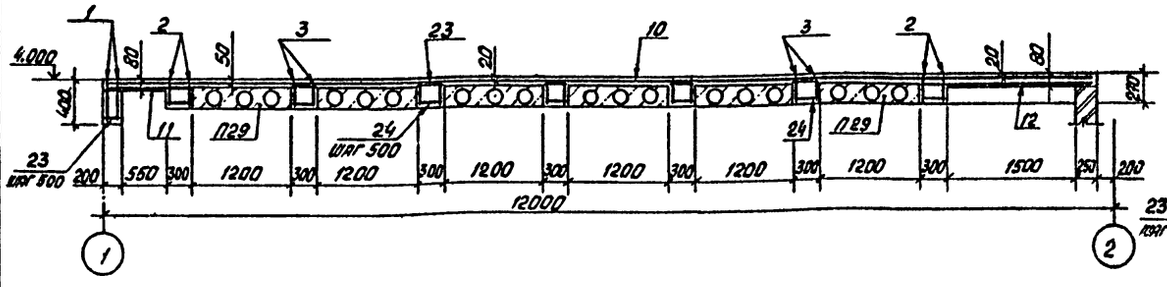

6-6

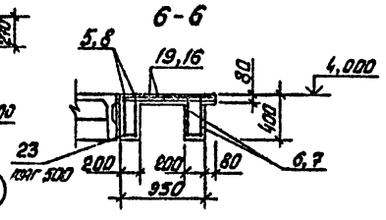

2-2

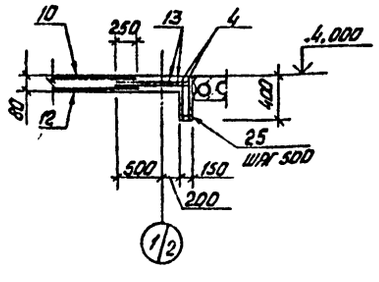

3-3

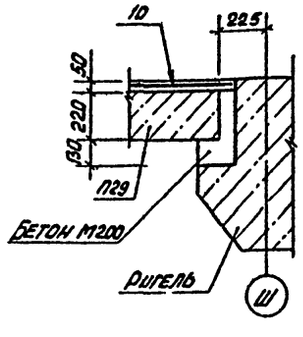

4-4

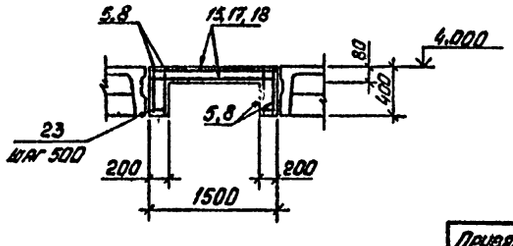

Спецификация к схеме расположения плит перекрытия на отм. 4,100 в осях 1÷2, Ц÷З

Марка	Обозначение	Наименование	Кол.	Масса ед., кг	Примечание
		Плиты перекрытия			
П1	1.442.1-1, вып.1	1П1-2АIVТ	5	4730	
П15	1.442.1-1, вып.1	1П5-2АIVТ	2	1700	
П16	1.442.1-1, вып.1	1П3-2АIVТ	4	2200	
П18	1.442.1-1, вып.3	1П7-2АIIIТ	2	1500	
П20	ІХ.300-13	1П1-2АIV-14	1	4700	
П21	ІХ.300-14	1П1-2АIV-15	1	4700	
П22	ІХ.300-15	1П1-2АIV-16	1	4700	
П23	ІХ.300-16	1П1-2АIV-17	1	4700	
П24	ІХ.300-17	1П1-2АIV-18	1	4700	
П25	ІХ.300-18	1П1-2АIV-19	1	4700	
П26	ІХ.300-19	1П1-2АIV-20	1	4700	
П27	ІХ.300-20	1П1-2АIV-21	1	4700	
П28	ІХ.300-21	1П1-2АIV-22	1	4700	
П29	1.141-1, вып.61	ПК36.12-8Тт	6	2200	
П30	3.006-2, вып.II-2	П11а-8	7	270	
		Участки монолитные			
Ум9	лист 84	Ум9	1		
Ум10	лист 84	Ум10	1		
Ум11	лист 85	Ум11	1		
Ум12	лист 85	Ум12	1		
Ум13	лист 86	Ум13	1		
Ум14	лист 85	Ум14	1		
РКм1	лист 84	Сборно-монолитная плита	1		
		Изделия закладные			
ММ17	ШІ29-2/70	ММ17	29	0,6	
ММ19	ШІ29-2/70	ММ19	30	14,0	
ММ24	ШІ29-2/70	ММ24	16	7,3	
ММ26	ШІ29-2/70	ММ26	47	1,0	
ММ71	1.420-12, вып.16	ММ71	48	1,5	
МН517	1.400-15, вып.1	МН517	4,5	6,0	м

1. Монтажные узлы замаркированы по серии 1.420-12, вып. 12
2. Для крепления подвесного транспорта до монтажа плит на полки ригелей уложить уголок 180×180×12 по узлу Б и указанию пункта 2 на листе 5 комплекта КМ.

Согласовано
Инв. № подл. | Подпись и дата | Взам. инв. №

Привязан

Инв. №

		503-1-39.85 -КМ	
ГИП	Хростелев	Автотранспортное предприятие на 200 автобусов с закрытой стоянкой	
Нач.отд.	Шувалев		
Н.контр.	Кокорев		
Гл.констр.	Бескопайный	Производственный корпус	Стадия: РП; Лист: 84; Листов:
Рук.гр.	Рубцова		
Ст.инж.	Зелинина	Схема расположения плит перекрытия на отм. 4,100 в осях 1÷2, Ц÷З	Гипроавтотранс, Воронежский филиал
Инж.	Бова		

Копировал: Вам

Формат А2

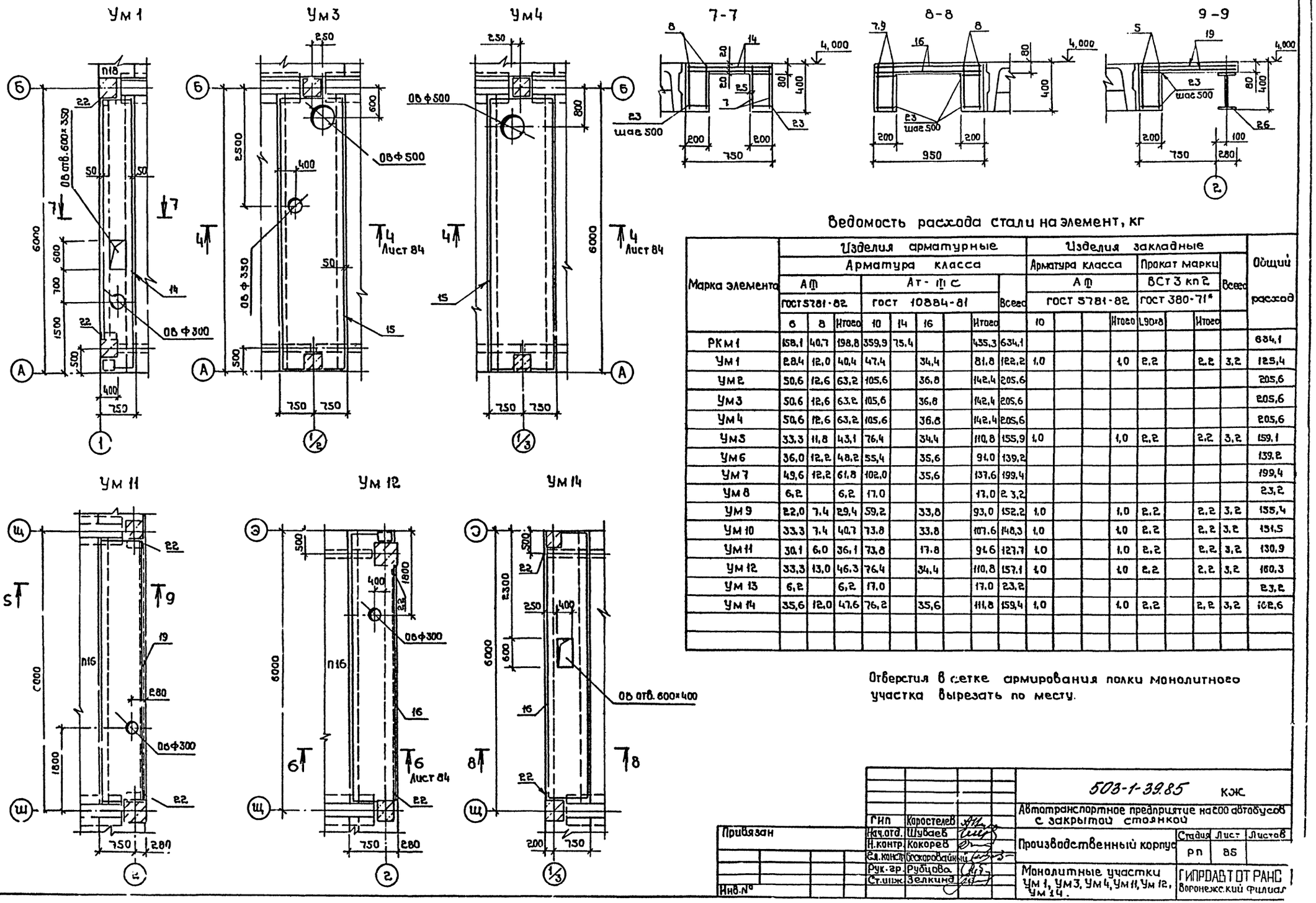

Ведомость расхода стали на элемент, кг

Марка элемента	Изделия арматурные									Изделия закладные								Общий расход
	Арматура класса									Арматура класса				Прокат марки				
	АⅢ			Ат-ⅢС					Всего	АⅢ				ВСт3кп2			Всего	
	ГОСТ 5781-82			ГОСТ 10884-81						ГОСТ 5781-82				ГОСТ 380-71*				
	6	8	Итого	10	14	16		Итого		10			Итого	L90×8		Итого		
РКМ1	158,1	40,7	198,8	359,9	75,4			435,3	634,1									634,1
Ум1	28,4	12,0	40,4	47,4		34,4		81,8	122,2	1,0			1,0	2,2		2,2	3,2	125,4
Ум2	50,6	12,6	63,2	105,6		36,8		142,4	205,6									205,6
Ум3	50,6	12,6	63,2	105,6		36,8		142,4	205,6									205,6
Ум4	50,6	12,6	63,2	105,6		36,8		142,4	205,6									205,6
Ум5	33,3	11,8	43,1	76,4		34,4		110,8	155,9	1,0			1,0	2,2		2,2	3,2	159,1
Ум6	36,0	12,2	48,2	55,4		35,6		91,0	139,2									139,2
Ум7	49,6	12,2	61,8	102,0		35,6		137,6	199,4									199,4
Ум8	6,2		6,2	17,0				17,0	23,2									23,2
Ум9	22,0	7,4	29,4	59,2		33,8		93,0	152,2	1,0			1,0	2,2		2,2	3,2	155,4
Ум10	33,3	7,4	40,7	73,8		33,8		107,6	148,3	1,0			1,0	2,2		2,2	3,2	151,5
Ум11	30,1	6,0	36,1	73,8		17,8		91,6	127,7	1,0			1,0	2,2		2,2	3,2	130,9
Ум12	33,3	13,0	46,3	76,4		34,4		110,8	157,1	1,0			1,0	2,2		2,2	3,2	160,3
Ум13	6,2		6,2	17,0				17,0	23,2									23,2
Ум14	35,6	12,0	47,6	76,2		35,6		111,8	159,4	1,0			1,0	2,2		2,2	3,2	162,6

Отверстия в сетке армирования полки монолитного участка вырезать по месту.

Привязан	ГИП	Коростелев	503-1-39.85 КЖ	
	Нач.отд.	Шубаев	Автотранспортное предприятие на 200 автобусов с закрытой стоянкой	
	Н.контр.	Кокорев	Производственный корпус	Стадия: РП; Лист: 85; Листов:
	Гл.конст.	Бескаровайный		
	Рук.гр.	Рубцова	Монолитные участки Ум1, Ум3, Ум4, Ум11, Ум12, Ум14.	ГИПРОАВТОТРАНС Воронежский филиал
Инв.№	Ст.инж.	Зелкина		

Альбом VIII

503-1-39.85

Типовой проект

Инв.№ подл. | Подпись и дата | Взам.инв.№

Копировал:

Формат А2

Типовой проект 503-1-39.85 Альбом VIII

Инв. № подл. | Подпись и дата | Взам. инв. №

Ум 8

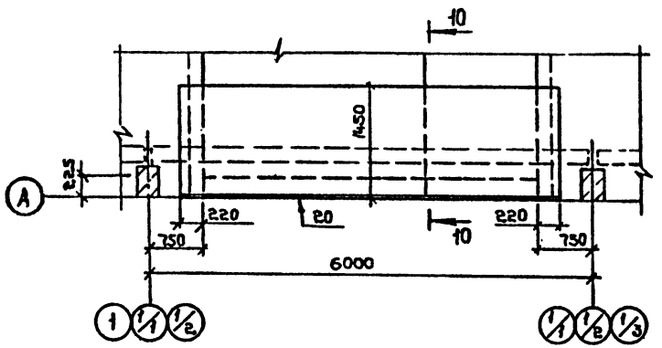

Ум 13

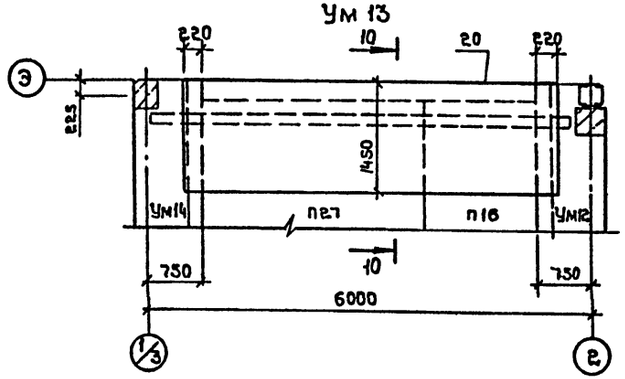

10–10

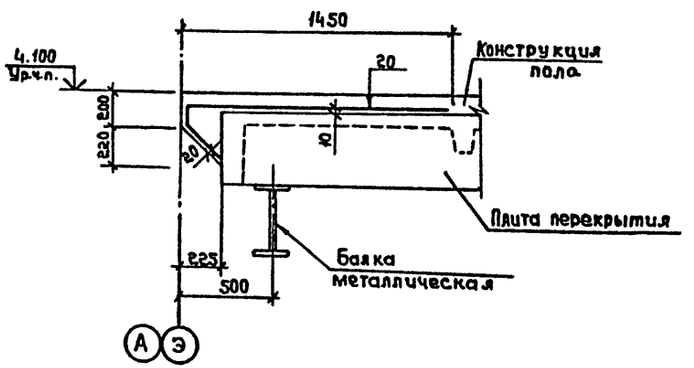

Спецификация сборно-монолитной плиты РКм1 и монолитных участков Ум1÷Ум14

Формат	Зона	Поз.	Обозначение	Наименование	Количество на исполнение: РКм1	Ум1	Ум2	Ум3	Ум4	Ум5	Ум6	Ум7	Ум8	Ум9	Ум10	Ум11	Ум12	Ум13	Ум14			Примечание
				Сборочные единицы																		
				Сетки арматурные																		
А3		1	Альбом IX	С3	2																	8,1
А3		2	То же	С4	4																	7,3
А3		3	"	С5	10																	7,3
А3		4	"	С6	2																	3,1
А3		5	"	С7							4			2	2	2						13,7
А3		6	"	С8										2	2							13,6
А3		7	"	С9		2				2							2					12,4
А3		8	"	С10		2	4	4	4	2							2		2			14,1
А3		9	"	С11															2			13,2
		10	ГОСТ 23279-78	С 6Аm-100 / 10АIII-100 3750×5950	2																	192,2кг
		11	ГОСТ 23279-78	С 6Аm-100 / 10АIII-100 950×3750	1																	32,0 кг
		12	ГОСТ 23279-78	С 6Аm-100 / 10АIII-100 1950×3750	1																	64,2 кг
		13	ГОСТ 23279-78	С 6Аm-100 / 10АIII-100 850×1350	1																	10,9 кг
		14	ГОСТ 23279-78	С 6Аm-100 / 10АIII-100 650×5750		2																33,8кг
		15	ГОСТ 23279-78	С 6Аm-100 / 10АIII-100 1450×5750			2	2	2													73,0кг
		16	ГОСТ 23279-78	С 6Аm-100 / 10АIII-100 1050×5750						2							2		2			50,9кг
		17	ГОСТ 23279-78	С 6Аm-100 / 10АIII-100 1450×2950							2											38,1кг
		18	ГОСТ 23279-78	С 6Аm-100 / 10АIII-100 1450×5550								2										70,5кг
		19	ГОСТ 23279-78	С 6Аm-100 / 10АIII-100 1050×5550											2	2						49,3кг
		20	ГОСТ 23279-78	С 6Аm-100 / 10АIII-100 1450×1750									1						1			23,2кг
		21	ГОСТ 23279-78	С 6Аm-100 / 10АIII-100 1550×2950										2								40,6кг
				Изделие закладное																		
		22	1.400-6/76 вып.1	МВ-7		2				2				2	2	2	2		2			1,6 кг
				Детали																		
				8АIII ГОСТ 5781-82																		
Б4		23		ℓ = 180	18	48	48	48	48	46	48	48		48	48	24	48		46			0,07кг
Б4		24		ℓ = 2.80	126																	0,11 кг
Б4		25		ℓ = 130	8																	0,05 кг
Б4		26		Двутавр 30Б2ТУ 14-2-24-72 / ВСт3пс6ТУ14-1-3023-80 ℓ=5530												1						195,3
				Материалы																		
				Бетон М 200	2,89	4,07	1,43	1,43	1,43	1,11	1,18	1,43	0,1	1,18	1,11	1,11	1,11	0,1	1,13			м³

				503-1-39.85	КЖ
				Автотранспортное предприятие на 200 автобусов с закрытой стоянкой	
ГИП	Коростелев			Производственный корпус.	Стадия: РП; Лист: 86; Листов:
Н.контр.	Кокорав				
Нач.отд.	Шубаев			Монолитные участки Ум8, Ум13	ГИПРОАВТОТРАНС Воронежский филиал
Гл.констр.	Бескоровайный				
Рук.гр.	Рудцова				
Ст.инж.	Зелкина				

Привязан

Инв. №

Копировал:

Формат А2

Альбом VIII

503-1-39.85

Типовой проект

Схема расположения панелей перегородок и панелей-вкладышей по оси 4

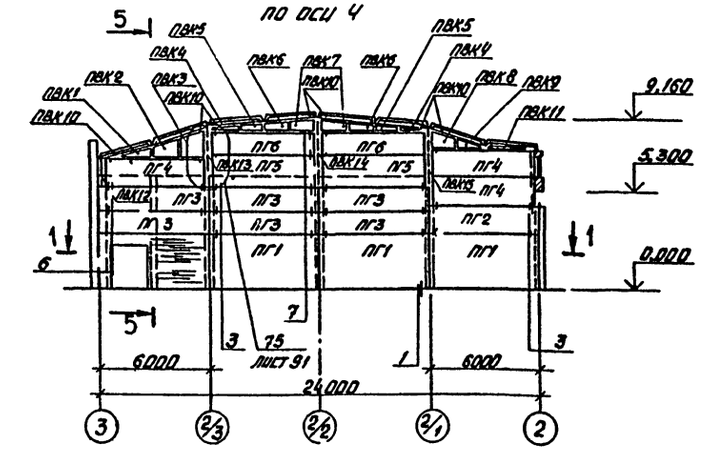

1-1

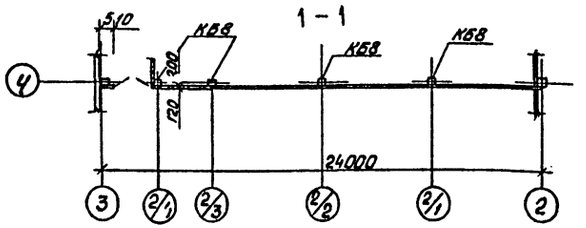

Схема расположения панелей перегородок и панелей-вкладышей по оси 2/4

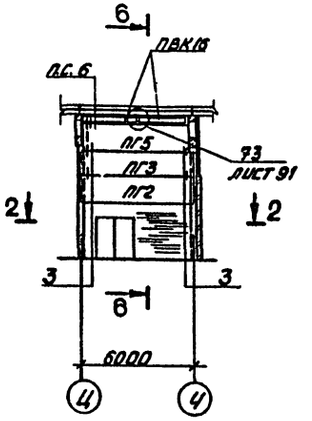

2-2

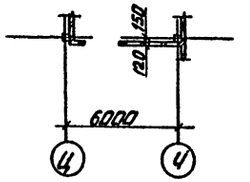

Схема расположения панелей перегородок и панелей-вкладышей по оси Ц

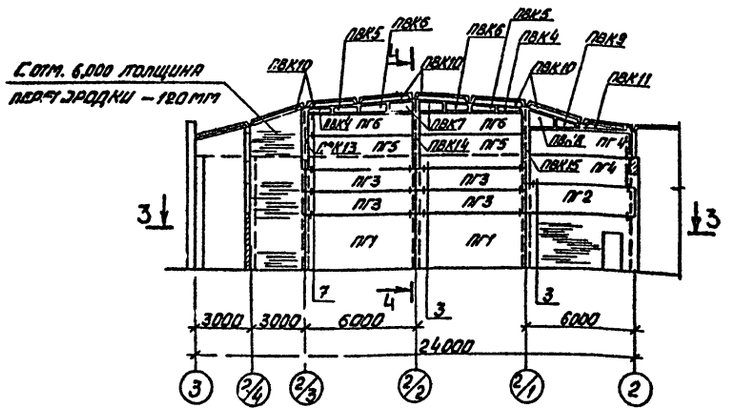

3-3

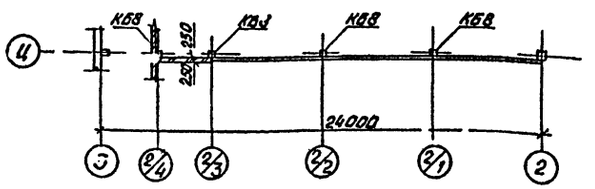

4-4

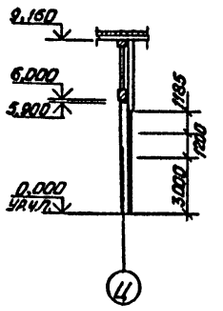

5-5

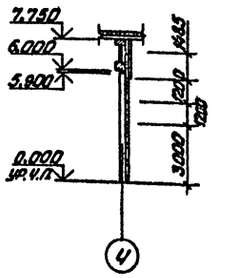

6-6

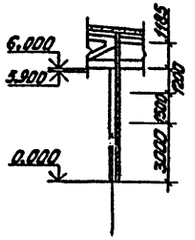

Спецификация к схемам расположения панелей перегородок и панелей-вкладышей по осям Ч,Ц и между осями 2/3-3

Марка	Обозначение	Наименование	Кол.	Масса ед., кг	Примечание
		Панели перегородок			
ПГ1	1.431-20 вып. 1	ППЛ-1 / 5,98×2,985	5	1460	
ПГ2	1.431-20 вып. 1	ППЛ-2 / 5,98×1,485	3	870	
ПГ3	1.431-20 вып. 1	ППЛ-4 / 5,98×1,185	11	580	
ПГ4	1.431-20 вып. 1	ППЛ-11 / 5,56×1,485	5	710	
ПГ5	1.431-20 вып. 1	ППЛ-6 / 5,77×1,785	5	840	
ПГ6	1.431-20 вып. 1	ППЛ-8 / 5,77-1,185	4	560	
		Панели-вкладыши			
ПВК1	лист 89	ПВК1	1		
ПВК2	лист 89	ПВК2	1		
ПВК3	лист 89	ПВК3	1		
ПВК4	лист 89	ПВК4	4		
ПВК5	лист 89	ПВК5	4		
ПВК6	лист 89	ПВК6	4		
ПВК7	лист 89	ПВК7	4		
ПВК8	лист 89	ПВК8	2		
ПВК9	лист 89	ПВК9	2		
ПВК10	лист 89	ПВК10	12		
ПВК11	лист 89	ПВК11	2		
ПВК12	лист 89	ПВК12	1		
ПВК13	лист 89	ПВК13	2		
ПВК14	лист 89	ПВК14	2		
ПВК15	лист 89	ПВК15	2		
ПВК16	лист 89	ПВК16	2		

1. Все неоговоренные узлы по серии 1.431-20 в.6.
2. Монтаж перегородок выполнять согласно требованиям серии 1.431-20 в.6 „Монтажные узлы".

Привязан	ГИП	Коростелев		503-1-39.85 -КЖ
	Нач.отд.	Шуваев		Автотранспортное предприятие на 200 автобусов с закрытой стоянкой
	Н.контр.	Кокорев		Производственный корпус
	Гл.констр.	Бескоровайный		Стадия: РП; Лист: 87; Листов:
	Рук.гр.	Белоусова		Схемы расположения панелей перегородок и панелей вкладышей по осям Ц, Ч, 2/3 и З.
Инв. №	Инж.	Белкина		ГИПРОАВТОТРАНС Воронежский филиал

Инв. № подл. | Подпись и дата | Взам. инв.

Альбом VIII

503-1-39.85

Типовой проект

Схема расположения элементов для крепления панелей перегородок по оси Ч

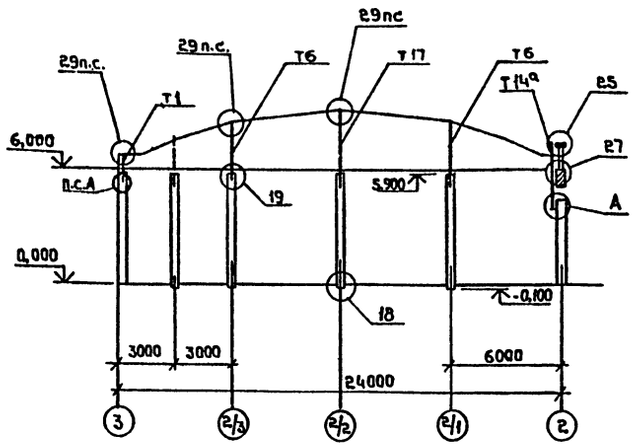

Схема расположения элементов для крепления панелей перегородок между осями 2/3 - 3

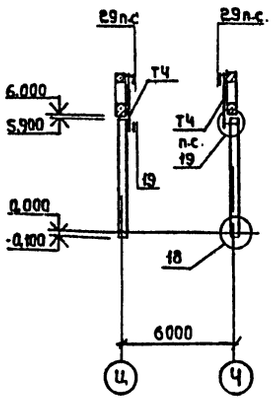

Схема расположения элементов для крепления панелей перегородок по оси Ц

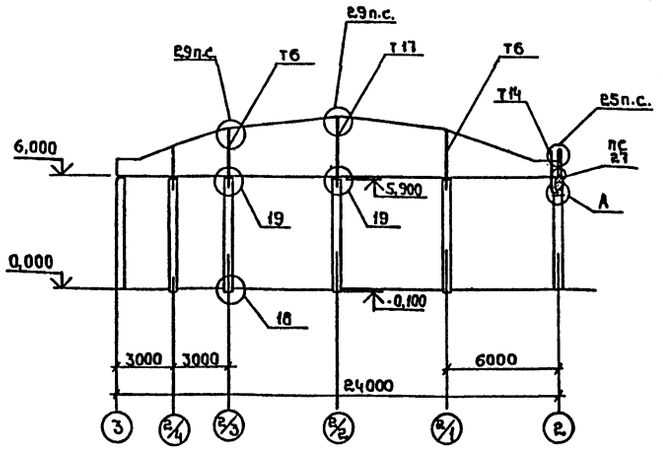

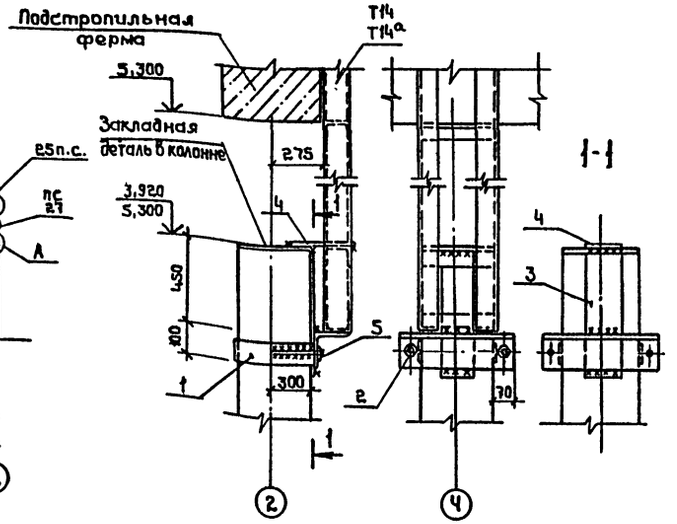

Спецификация к схемам расположения элементов для крепления панелей перегородок

Марка, поз.	Обозначение	Наименование	Кол.	Масса ед. кг	Примечание
		Надколонники			
Т1	1.431-20 вып.4	Т1	1	80	
Т4	1.431-20 вып.4	Т4	2	100	
Т6	1.431-20 вып.4	Т6	4	150	
Т14	1.431-20 вып.4	Т14	1	130	
Т14а	Альбом IX	Т14а	1	140	
Т17	1.431-20 вып.4	Т17	2	200	
		Соединительные элементы			
МС2	1.431-20 вып.7 часть 2	МС2	40	0,5	
МС3	1.431-20 вып.7 часть 2	МС3	64	0,3	
МС4	1.431-20 вып.7 часть 2	МС4	42	0,8	
МС 15	1.431-20 вып.7 часть 2	МС 15	24	0,7	
МС 16	1.431-20 вып.7 часть 2	МС 16	4	1,8	
МС 19	1.431-20 вып.7 часть 2	МС 19	8	22,0	
МС 34	1.431-20 вып.7 часть 2	МС 34	13	3,7	
МС 37	1.431-20 вып.7 часть 2	МС 37	2	7,0	
МС 38	1.431-20 вып.7 часть 2	МС 38	4	2,4	
МС 43	1.431-20 вып.7 часть 2	МС 43	2	8,1	
1		Полоса $\frac{\delta=90\ ГОСТ\ 103-76}{Ст3кп2\ ГОСТ\ 380-71}$ ℓ=200	3	6,8	
2		Уголок $\frac{160\times160\times10\ ТУ\ 14-1-3023-80}{Ст3пс6-1}$ ℓ=540	3	13,3	
3		Полоса $\frac{\delta=100\ ГОСТ\ 103-76}{Ст3кп2\ ГОСТ\ 380-71}$ ℓ=600	3	2,8	
4		Полоса $\frac{\delta=100\ ГОСТ\ 103-76}{Ст3кп2\ ГОСТ\ 380-71}$ ℓ=300	2	1,4	
5		Болт М20×800, ГОСТ 24379.1-80	6	2,3	

1. Стальные элементы защищаются фосфатным покрытием ГОСТ 23791-79 (предел огнестойкости 0,75 часа)
2. Болт поз.5 обрезать до указанных на узле А размеров.
3. Сварку производить электродами Э42 ГОСТ 9467-75 высота шва не менее толщины свариваемых элементов.

ГИП	Яростелев		503-1-39.85 - КЖ
Нач.отд.	Шувалов		Автотранспортное предприятие на 200 автобусов с закрытой стоянкой
Н.контр.	Кокорев		Производственный корпус
Гл.констр.	Бескоровайный		Стадия: РП; Лист: 88; Листов:
Рук.гр.	Белоусова		Схемы расположения элементов для крепления панелей перегородок
Инж.	Белкина		ГИПРОАВТОТРАНС Воронежский филиал

Привязан

Инв.№

Инв.№ подл. | Подпись и дата | Взам.инв.№

Копировал:

Формат А4

Альбом VIII

503-1-39.85

Типовой проект

ПВК1, ПВК2, ПВК3, ПВК8, ПВК9

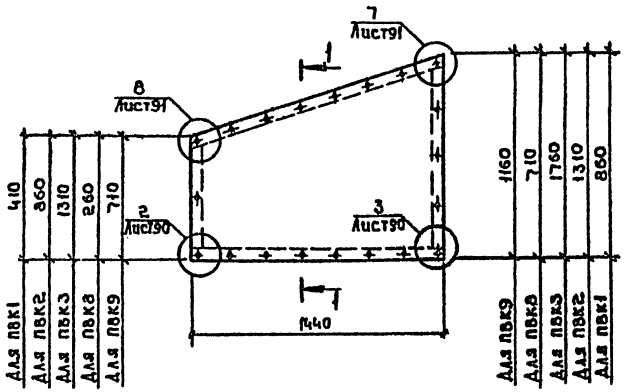

ПВК4, ПВК5, ПВК6, ПВК7

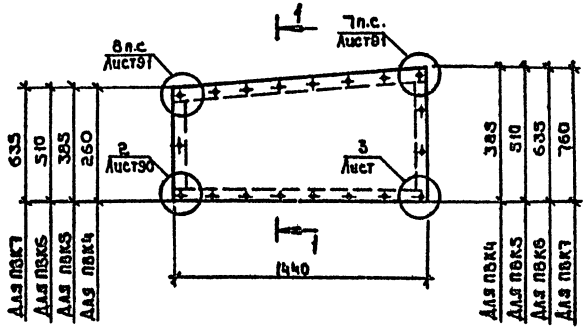

ПВК12, ПВК13, ПВК14

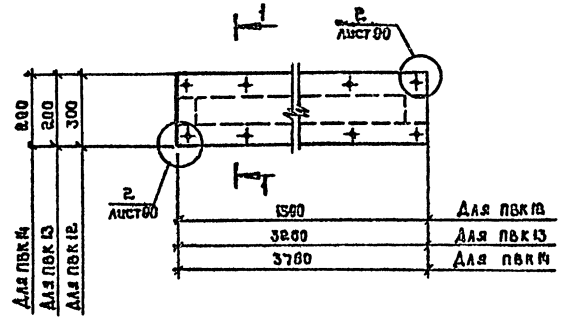

ПВК15

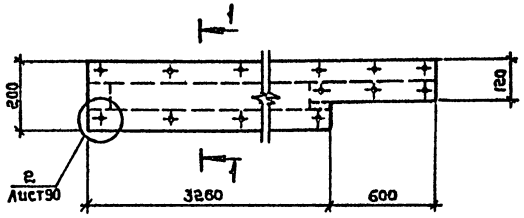

ПВК10

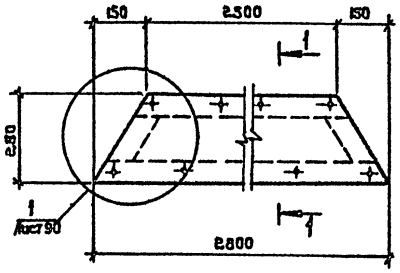

ПВК11

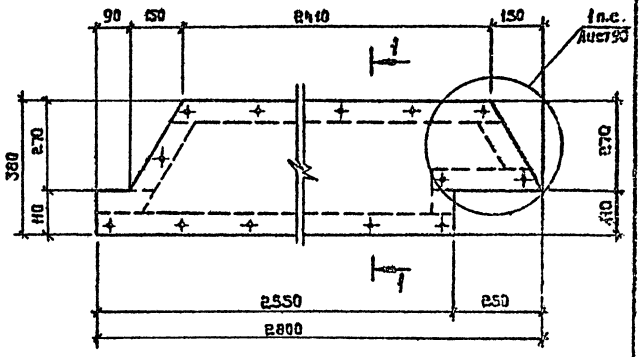

ПВК16

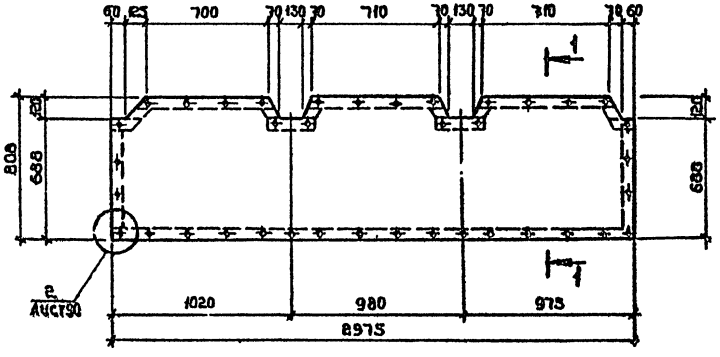

1 — 1

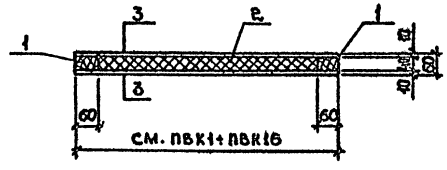

1. Панели-вкладыши состоят из деревянного каркаса, обшитого с двух сторон плоскими асбестоцементными листами, со средним слоем из минераловатных матов на синтетическом связующем.
2. Каркас выполняется из здоровой древесины хвойных пород не ниже II сорта по ГОСТ 8486-66** с объемной массой 650 кг/м³
3. Отверстия под шурупы в накладках разенковать

				503-1-39.85 – КЖ	
				Автотранспортное предприятие на 600 автобусов с закрытой стоянкой	
ГИП	Коростелев			Производственный корпус	Стадия: РП; Лист: 89; Листов:
Нач. отд	Шубаев				
Нач. констр	Какорев			Панели-вкладыши ПВК1 ÷ ПВК16	ГИПРОАВТОТРАНС Воронежский филиал
Гл. констр	Бескоровайный				
Рук. гр	Белоусова				
Ст. инж	Полинезьев				

Привязан

Инв. № подл. | Подпись и дата | Взам. инв. №

Копировал

Формат А4

Схемы расположения элементов крепления панелей-вкладышей по осям Ц, Ч между осями 2/3–3

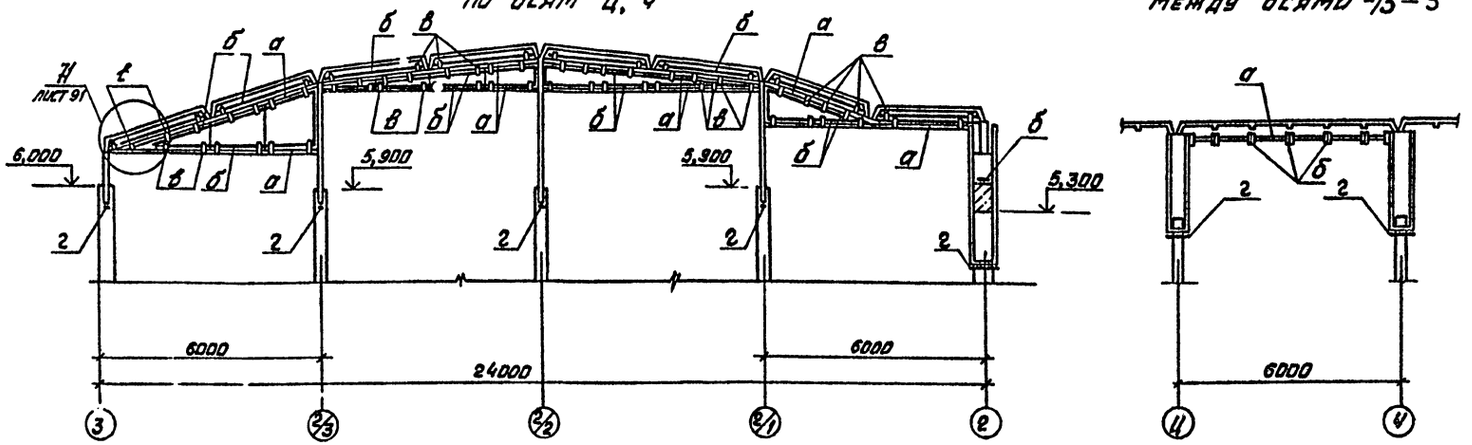

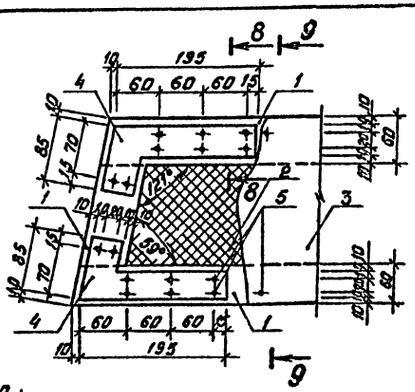

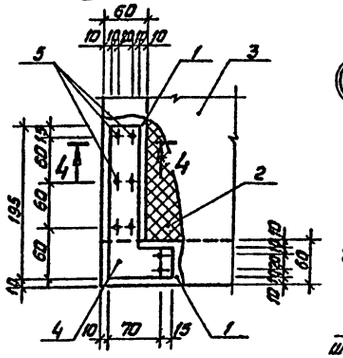

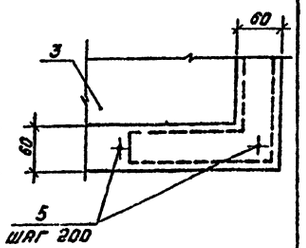

Спецификация на панели-вкладыши

Фрагмент	Зона	Поз.	Обозначение	Наименование	Количество на исполнение																Примечание
				Детали																	
		1	ГОСТ 8486-66*, ГОСТ 24454-80	Бруски 60×40	3,91	4,81	7,71	3,3	3,6	3,81	4,06	3,67	4,55	5,56	6,09	3,18	6,7	7,7	7,9	9,6	м
		2	ГОСТ 9573-82	Маты минераловатные γ=75 кг/м	0,03	0,05	0,08	0,01	0,02	0,02	0,03	0,02	0,04	0,02	0,04	0,01	0,01	0,01	0,01	0,08	м³
		3	ГОСТ 18124-75*	Плоские асбестоцементные листы	1,83	3,12	4,43	0,94	1,30	1,66	2,02	1,40	2,70	1,35	3,1	0,63	1,37	1,58	1,51	4,71	м²
		4	ГОСТ 103-76	Накладки стальные 40×4	3,4	3,4	3,4	3,4	3,4	3,4	3,4	3,4	3,4	2,8	2,8	2,8	2,8	2,8	2,8	10,1	кг
		5	ГОСТ 1145-80*	Шурупы 2-4×20	110	120	130	100	110	114	118	110	122	110	172	112	132	144	140	156	

Марка	Деталь	ПВК1	ПВК2	ПВК3	ПВК4	ПВК5	ПВК6	ПВК7	ПВК8	ПВК9	ПВК10	ПВК11	ПВК12	ПВК13	ПВК14	ПВК15	ПВК16
	Деталь																
	1	0	0	0	0	0	0	0	0	0	0	0	0	0	0	0	0

Спецификация к схемам расположения элементов крепления панелей-вкладышей

Марка, поз.	Обозначение	Наименование	Кол.	Масса ед., кг	Примечание
а	ГОСТ 8639-82	Гн □ 80×80×4	104,0	9,54	м
б	ГОСТ 19771-74*	Гн ∟ 50×4	173,0	2,9	м
в	ГОСТ 103-76	Полоса 60×4	28,0	1,88	м
г	ГОСТ 19282-74*	Гн ∟ 125×100×6	9,0	10,1	м

Привязан

Инв. N

ГИП	Коростелев		503-1-39.85 -КЖ
Нач. отд.	Шувалев		Автотранспортное предприятие на 200 автобусов с закрытой стоянкой
Н. контр.	Кокорев		Производственный корпус
Гл. конструктор	Бескоровайный		Стадия: РП; Лист: 90; Листов:
Рук. гр.	Белоусова		Схемы расположения элементов крепления панелей-вкладышей. Узлы 68÷70
Ст. инж.	Поливезюк		Гипроавтотранс, Воронежский филиал

Копировал

Формат А2

Альбом VIII

503-1-39.85

Типовой проект

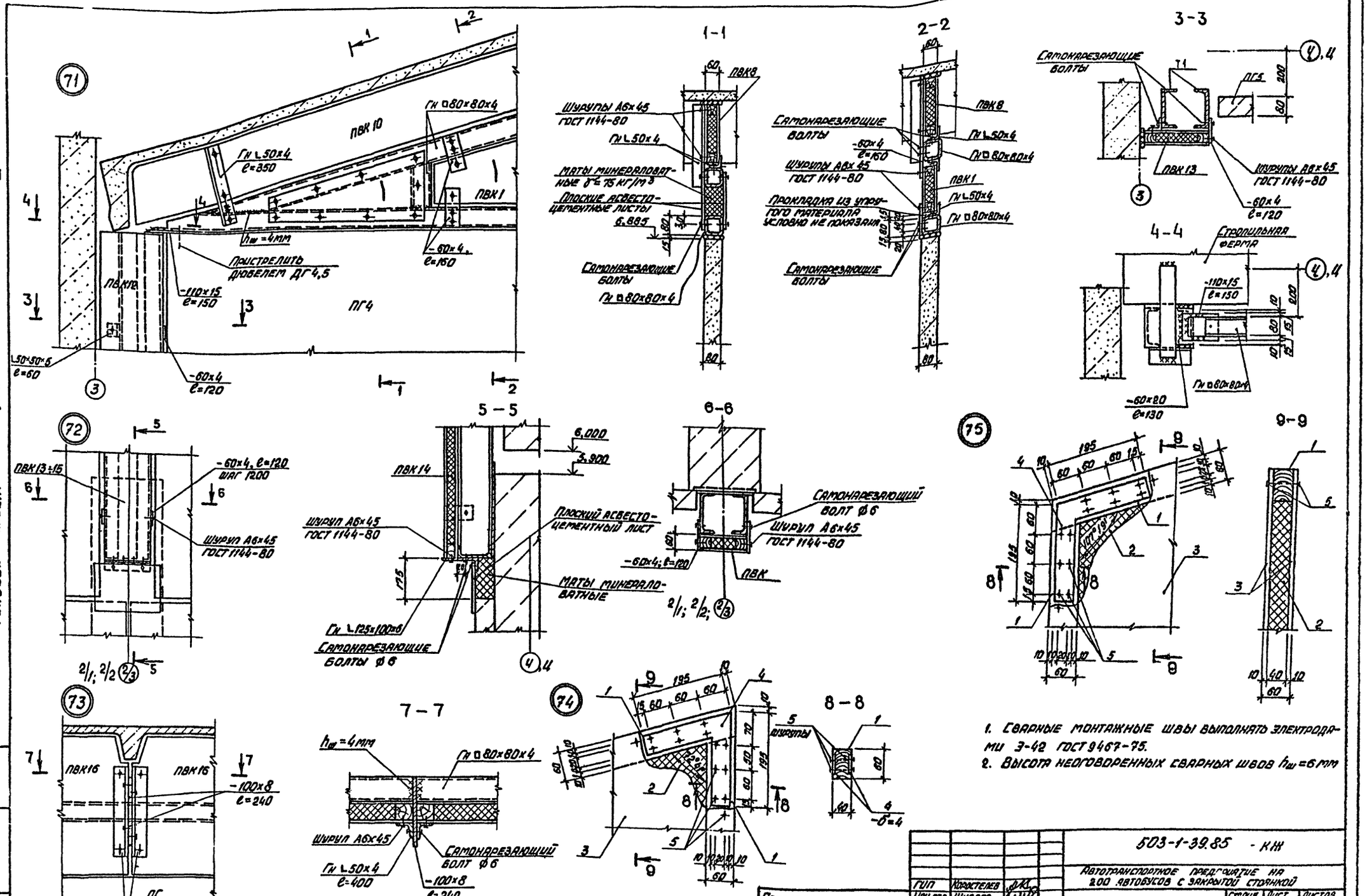

1. Сварные монтажные швы выполнять электродами Э-42 ГОСТ 9467-75.
2. Высота неоговоренных сварных швов h_w=6 мм

Гип	Коростелев		503-1-39.85 - КЖ	
Нач. отд.	Шуваев		Автотранспортное предприятие на 200 автобусов с закрытой стоянкой	
Н. контр.	Кокорев		Производственный корпус	Стадия: РП; Лист: 91; Листов:
Гл. констр.	Бескоровайный			
Рук. гр.	Белоусова		Узлы 71 ÷ 75	ГИПРОАВТОТРАНС Воронежский филиал
Ст. инж.	Полибезьева			

Привязан

Инв. №

Инв. № подл. | Подпись и дата

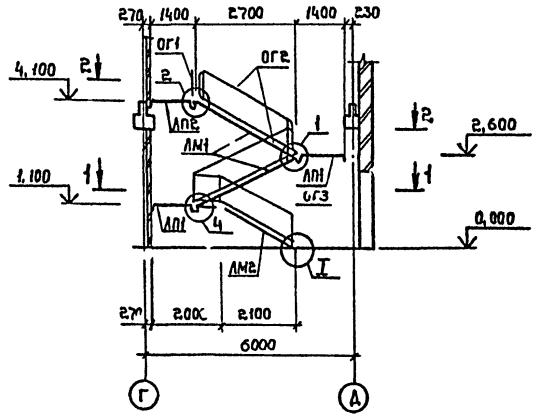

2 – 2

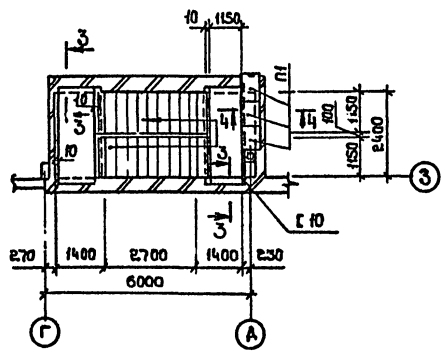

1 – 1

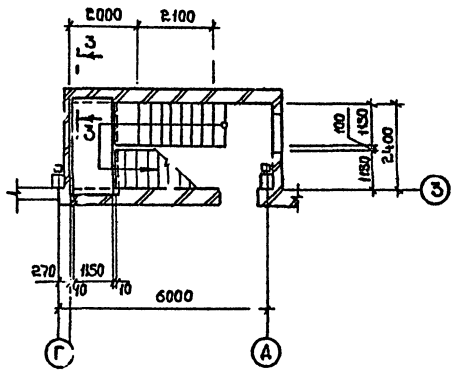

3 – 3

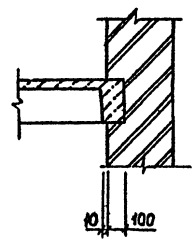

4 – 4

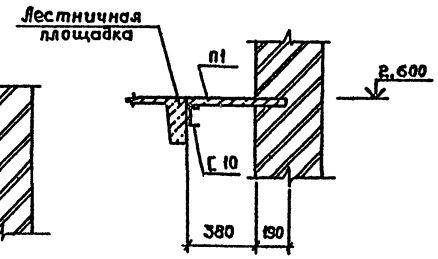

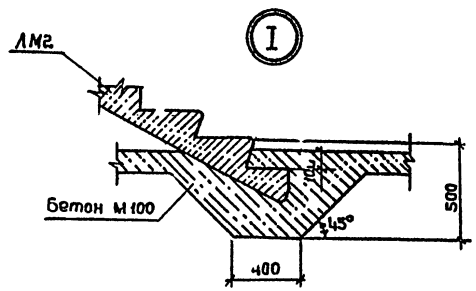

Спецификация к схеме расположения элементов лестницы в осях Г-Д

Марка, поз.	Обозначение	Наименование	Кол.	Масса ед., кг.	Примечание
		Лестничные площадки			
ЛП1	ИИ-65	ЛПЕ4-14	2	780	
ЛП2	ИИ-65	ЛПЕ4-14а	1	780	
		Лестничный марш			
ЛМ1	ИИ-65	ЛМ-15-12	2	1650	
ЛМ2	ИИ-65	ЛМ-12-12	1	1500	
		Плиты			
П1	3.006.1-2/82 вып.1-2	ПЗ-5	3	50	
		Ограждения			
ОГ1	ИИ-65	ЛОП 12	1	13,4	
ОГ2	ИИ-65	ЛО 15	2	29,2	
ОГ3	ИИ-65	ЛО12	1	33,2	
		Швеллер 10 ГОСТ 8240-72 * ВСт3кп2 ГОСТ 380-71	1	23,2	
		ℓ = 2700			

1. Узлы замаркированы по серии ИИ-65.
2. Стойки ограждения приварить к закладным деталям швами h_f = 6мм.

Привязан

Инв.№

ГИП	Хоростелев	
Нач.отд	Шувалов	
Н.контр.	Кокорев	
Зав.констр.	Бескаравайный	
Рук.гр.	Сокольцов	
Ст.инж.	Некрасова	

Копировал:

ТП 503-1-39.85 – КЖ

Автотранспортное предприятие на 200 автобусов с закрытой стоянкой

Производственный корпус

Схема расположения элементов лестницы в осях Г-Д

Стадия	Лист	Листов
РП	92	

ГИПРОАВТОТРАНС Воронежский филиал

Формат А2

Инв.№ подл. | Подпись и дата | Взам.инв.№

Типовой проект 503-1-39.85 Альбом VIII

Ведомость рабочих чертежей основного комплекта КМ

Лист	Наименование	Примечание
1	Общие данные /начало/	
2	Общие данные /окончание/	
3	Схема расположения подвесного транспорта	
4	Схема расположения подвесного транспорта Фрагменты 1÷3. Разрезы 1-1 ÷ 3-3	
5	Схема расположения подвесного транспорта Фрагменты 4-12. Узлы А, Б	
6	Схема расположения подвесного транспорта. Разрезы 4-4÷15-15	
7	Схема расположения стоек и балок антресолей. Разрезы 1-1, 2-2. Узлы 4, 5	
8	Схема расположения стоек и балок антресолей. Разрезы 3-3, 4-4. Узлы 1, 2, 3	
9	Подвесной потолок на отм. 5,800 в осях 3-Щ и 1-1/3	
10	Подвесной потолок. Разрезы. Узлы.	
11	Схема расположения зенитных фонарей	
12	Схема расположения элементов лестниц Л1÷Л4	

Ведомость ссылочных и прилагаемых документов

Обозначение	Наименование	Примечание
1.426.2-3 вып 2	Стальные подкрановые балки	
1.459-2 вып. 1,2	Стальные лестницы переходные площадки и ограждения	
1.464.2-17 вып 1	Фонари зенитные с размерами светового проема 2,7×2,7 м со стальными переплетами	

Техническая спецификация металла (начало)

Вид профиля и ГОСТ, ТУ	Марка металла и ГОСТ	Обозначение и размер профиля мм	№ п/п	Код: Марка металла	Код: Вид профиля	Код: Размер профиля	Количество, шт.	Длина, мм	Масса металла по элементам конструкций, т: Подвесной транспорт	Зенитные фонари	Лестницы	Стойки		Общая масса, т	Масса потребности в металле по кварталам (заполняется изготовителем), т: I	II	III	IV	Заполняется ЦЦ
1	2	3	4	5	6	7	8	9	10	11	12	13	14	15	16	17	18	19	20
Балки двутавровые ГОСТ 8239-72*	Вст3 кп2 ГОСТ 380-71*	I 12	1							1,7				1,7					
	Итого		2							1,7				1,7					
	Вст3 сп5-1 ТУ 14-1-3023-80	I 14	3						0,3					0,3					
		I 16	4						0,3					0,3					
		I 18	5						2,6					2,6					
	Итого		6						3,2					3,2					
Всего профиля			7						3,2	1,7				4,9					
Балки двутавровые ГОСТ 19425-74*	Вст3 гпс5 ГОСТ 380-71*	I 24м	8						10,9					10,9					
	Итого		9						10,9					10,9					
Всего профиля			10						10,9					10,9					
Балки двутавровые ТУ 14-2-427-80	Вст3 гпс5 ГОСТ 380-71*	I 30м	11						1,2					1,2					
	Итого		12						1,2					1,2					
Всего профиля			13						1,2					1,2					
Балки двутавровые ТУ 14-2-24-72	Вст3 сп5-1 ТУ 14-1-3023-80	I 26Б1	14						7,3					7,3					
		I 40Б2	15									1,6		1,6					
	Итого		16						7,3			1,6		8,9					
Всего профиля			17						7,3			1,6		8,9					
Швеллеры стальные гнутые неравнополочные ГОСТ 8281-80	Вст3 пс ГОСТ 16523-90*	[60×50×3	18						1,4					1,4					
	Итого		19						1,4					1,4					
	Вст3 кп2 ГОСТ 380-71*	∟100×60×3	20							3,5				3,5					
		[160×50×4	21								0,3			0,3					
	Итого		22							3,5	0,3			3,8					
Всего профиля			23						1,4	3,5	0,3			5,2					
Швеллеры ГОСТ 8240-92*	Вст3 кп2 ГОСТ 380-71*	[14	24									1,9		1,9					
	Итого		25									1,9		1,9					
Всего профиля			26									1,9		1,9					
Сталь прокатная угловая равнополочная ГОСТ 8509-72*	Вст3 кп2 ГОСТ 380-71*	∟75×75×6	27								0,1			0,1					
		∟63×63×5	28						0,5					0,5					
	Итого		29						0,5		0,1			0,6					
	Вст3 пс6-1 ТУ 14-1-3023-80	∟100×100×8	30									0,1		0,1					
	Итого		31									0,1		0,1					

Проект разработан в соответствии с действующими нормами и правилами и предусматривает мероприятия, обеспечивающие взрывную взрывопожарную и пожарную безопасность при эксплуатации здания.

Гл. инженер проекта А. Коростелев

Привязан

Инв. №

ГИП	Коростелев		
Н. контр.	Исупова		
Нач. отд.	Шувалев		
Гл. конст.	Бескровайный		
Рук. гр.	Клачев		
Ст. техн.	Запорина		

503-1-39.85 -КМ

Автотранспортное предприятие на 200 автобусов с закрытой стоянкой

Производственный корпус

Общие данные /начало/

Стадия	Лист	Листов
РП	1	12

ГИПРОАВТОТРАНС Воронежский филиал

Копировал

Формат А2

Альбом VIII

503-1-32.85

Типовой проект

Техническая спецификация металла (окончание)

Вид профиля и ГОСТ, ТУ	Марка металла и ГОСТ	Обозначение и размер профиля мм	№ п/п	Код: Марка металла	Код: Вид профиля	Код: Размер профиля	Количество, шт	Длина, мм	Масса металла по элементам конструкций, т: Подвесной транспорт	Зенитные фонари	Лестницы	Стойки		Общая масса т	Масса потребности в металле по кварталам (заполняется изготовителем), т: I	II	III	IV	Заполняется ВЦ
1	2	3	4	5	6	7	8	9	10	11	12	13	14	15	16	17	18	19	20
Сталь прокатная уголковая равнополочная ГОСТ 8509-72*	Вст3 Гпс 5-1 ТУ 14-1-3023-80	L 100×100×8	32						0,3					0,3					
		L 125×125×8	33						0,3					0,3					
		L 180×180×12	34						0,8					0,8					
	Итого		35						1,4					1,4					
Всего профиля			36						1,4		0,1	0,1		1,6					
Уголки стальные гнутые равнополочные ГОСТ 19771-74*	Вст3 кп2 ГОСТ 11474-76*	L 40×40×4	37							0,3				0,3					
		L 80×80×4	38							0,1				0,1					
	Итого		39							0,4				0,4					
Всего профиля			40							0,4				0,4					
Уголки стальные гнутые неравнополочные ГОСТ 19772-74*	Вст3 кп2 ГОСТ 11474-76*	L 70×50×3	41							0,6				0,6					
	Итого		42							0,6				0,6					
Всего профиля			43							0,6				0,6					
Сталь листовая ГОСТ 19903-74*	Вст3 Гпс 5-1 ТУ 14-1-3023-80	б = 6	44						1,1					1,1					
		б = 8	45						1,0					1,0					
		б = 10	46						2,0					2,0					
		б = 12	47						0,3					0,3					
		б = 14	48						0,4					0,4					
	Итого		49						4,8					4,8					
	Вст3 кп2 ГОСТ 380-71*	б = 4	50						1,5					1,5					
		б = 8	51									0,3		0,3					
		б = 10	52									0,4		0,4					
	Итого		53						1,5			0,7		2,2					
	Вст3 пс 6-1 ТУ 14-1-3023-80	б = 20	54									0,8		0,8					
	Итого		55									0,8		0,8					
Всего профиля			56						6,3			1,5		7,8					
Полоса стальная ГОСТ 103-76	Вст3 кп2 ГОСТ 380-71*	б = 4	57								0,4			0,4					
		б = 6	58								0,1			0,1					
	Итого		59								0,5			0,5					
Всего профиля			60								0,5			0,5					
Сталь круглая ГОСТ 2590-71*	Ст3 ГОСТ 335-79*	⌀ 20	61									0,1		0,1					
	Итого		62									0,1		0,1					
Всего профиля			63									0,1		0,1					
Сталь холодногнутая ГОСТ 8281-80	Вст3 кп2 ГОСТ 380-71*	L 50×40×12×2,5	64								0,1			0,1					
	Итого		65								0,1			0,1					
Всего профиля			66								0,1			0,1					
Сталь листовая ГОСТ 19903-74*	4-IV-Вст3 кп2 ГОСТ 14637-79	б - ПН-8	67							0,1				0,1					
	Итого		68							0,1				0,1					
	4-IV-Вст3 кп2 ГОСТ 16523-70*	б - ПН-3	69							11,4				11,4					
	Итого		70							11,4				11,4					
Всего профиля			71							11,5				11,5					
Сетка сварная оцинкованная 14-4-719-76	Итого		72							0,7				0,7					
Всего профиля			73							0,7				0,7					
Итого масса металла			74						32,2	18,4	1,0	5,2		56,8					
В том числе по маркам	Вст3 кп2		75						8,0	18,4	1,0	2,6		24,0					
	Вст3 Гпс 5-1		76						6,2					6,2					
	Вст3 пс 6-1		77									0,9		0,9					
	Ст3		78									0,1		0,1					
	Вст3пс		79						1,4					1,4					
	Вст3пс5-1		80						10,5			1,6		12,1					
	Вст3 Гпс 5		81						12,1					12,1					

1. За условную отметку 0,000 принята отметка чистого пола корпуса , соответствующая абсолютной отметке .
2. Изготовление, монтаж и соединение элементов конструкций производить в соответствии с указаниями СНиП III-19-76.
3. Монтажные соединения – сварные по ГОСТ 5264-80 и на монтажных болтах нормальной точности ГОСТ 7798-70*.
4. Все металлоконструкции внутри здания окрасить по указаниям на листах.

Перед окраской металлоконструкции очистить от ржавчины, окалины и обезжирить.

Привязан

Инв.№

		503-1-32.85	-КМ
ГИП	Коростелев	Автотранспортное предприятие на 200 автобусов с закрытой стоянкой	
Н.контр.	Исупова		
Нач.отд.	Шубаев	Производственный корпус	Стадия: РП; Лист: 2; Листов:
Гл.констр.	Бескоровайный		
Рук.гр.	Калчев	Общие данные (начало)	ГИПРОАВТОТРАНС Воронежский филиал
Ст.техн.	Залорина		

Копировал:

Формат А2

Инв.№ подл. | Подпись и дата | Взам.инв.№

Типовой проект 503-1-39.85 Альбом VIII

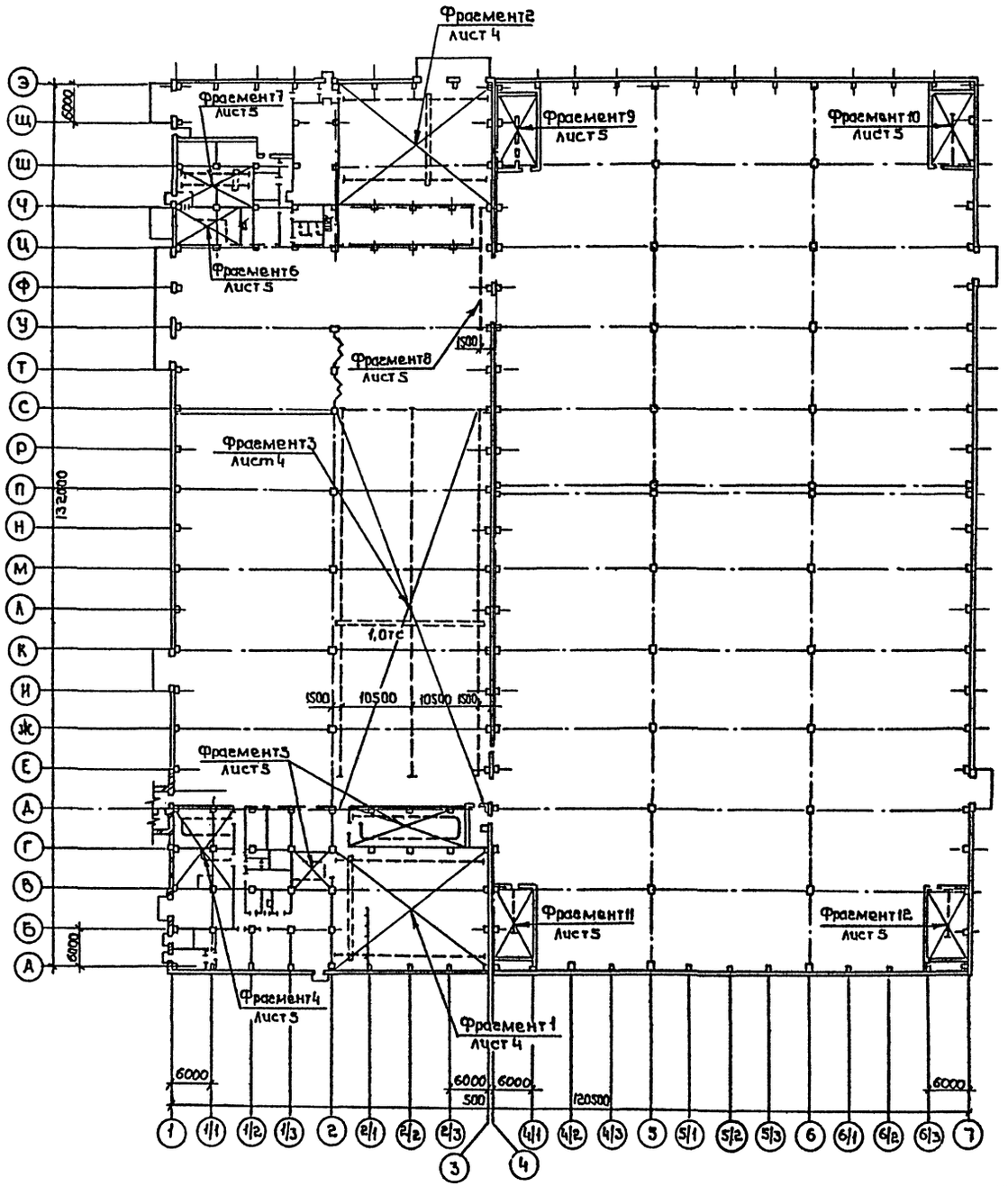

Ведомость элементов

Марка	Сечение: Эскиз	Поз.	Состав	Опорные усилия: M кн.м	N кн	Q(R) кн	Группа конструкций	Марка металла	Примеч.
а	I		I 30м	—	—	48	1	Вст3пс5	
б	I		I 24м	—	—	26		Вст3пс5	
в	I		I 26б1	—	—	24		Вст3сп5-1	
г	I		I 18	—	—	17		Вст3сп5-1	
д	I		I 16	—	—	14		Вст3сп5-1	
е	I		I 14	—	—	5		Вст3сп5-1	
п			гнГ60×32×3	4,0	26,0	—		Вст3пс	
с	L		L63×63×5	по гибкости				Вст3кп2	
у	L		L190×110×8	конструктивно				Вст3пс5-1	

1. Пути подвесного транспорта приняты по серии 1.426.2-3 вып. 2.
2. Все стальные элементы, кроме, ездовых поверхностей, окрасить масляной краской за два раза по грунту с железным суриком.
3. Узлы крепления путей подвесного транспорта, кроме узлов А, Б, приняты по серии 1.426.2-3 вып. 2.
4. Электросварку стальных элементов выполнять электродами Э-42.
5. Болты применять по ГОСТ 7798-70*, диаметр болтов принимать по данным серии 1.426.2-3 в. 2 лист 3÷7.

Согласовано: Инв.№ подл. | Подпись и дата | Взам.инв.№ | Инв.№ отд. 08 | Алматов

Привязан

Инв.№

ГИП	Корастелев	
Нач.отд.	Шубаев	
Н.контр.	Какарев	
Гл.констр.	Бескоровайный	
Рук.гр.	Колчев	

503-1-39.85 - КМ

Автотранспортное предприятие на 200 автобусов с закрытой стоянкой

Производственный корпус

Стадия	Лист	Листов
РП	3	

Схема расположения подвесного транспорта

ГИПРОАВТОТРАНС Воронежский филиал

Копировал

Формат А2

Типовой проект 503-1-39.85 Альбом VIII

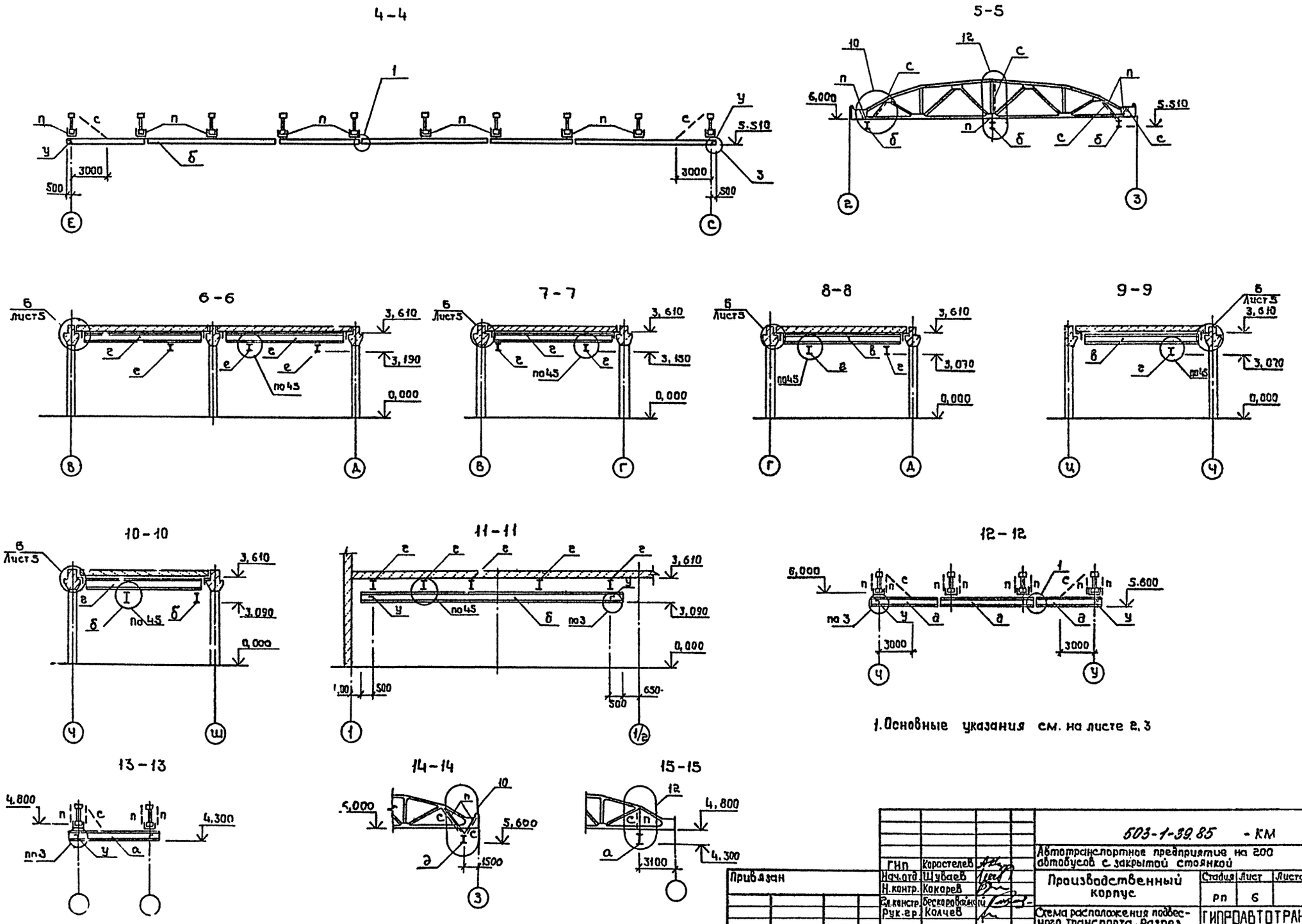

1. Основные указания см. на листе 2, 3

Привязан	ГИП	Коростелев		503-1-39.85 - КМ	
	Нач.отд.	Шубаев		Автотранспортное предприятие на 200 автобусов с закрытой стоянкой	
	Н.контр.	Кокорев		Производственный корпус	Стадия: РП; Лист: 6; Листов:
	Гл.констр.	Бескоровайный			
	Рук.гр.	Колчев		Схема расположения подвесного транспорта. Разрез 4-4 ÷ 15-15	ГИПРОАВТОТРАНС Воронежский филиал
Инв.№					

Согласовано: Начтехн. Дильдин; Нач.отд. Алатов

Инв.№ подл. | Подпись и дата | Взам.инв.№

Копировал: Формат А2

Альбом VIII

Типовой проект 503-1-39.85

Схема расположения стоек и балок антресолей

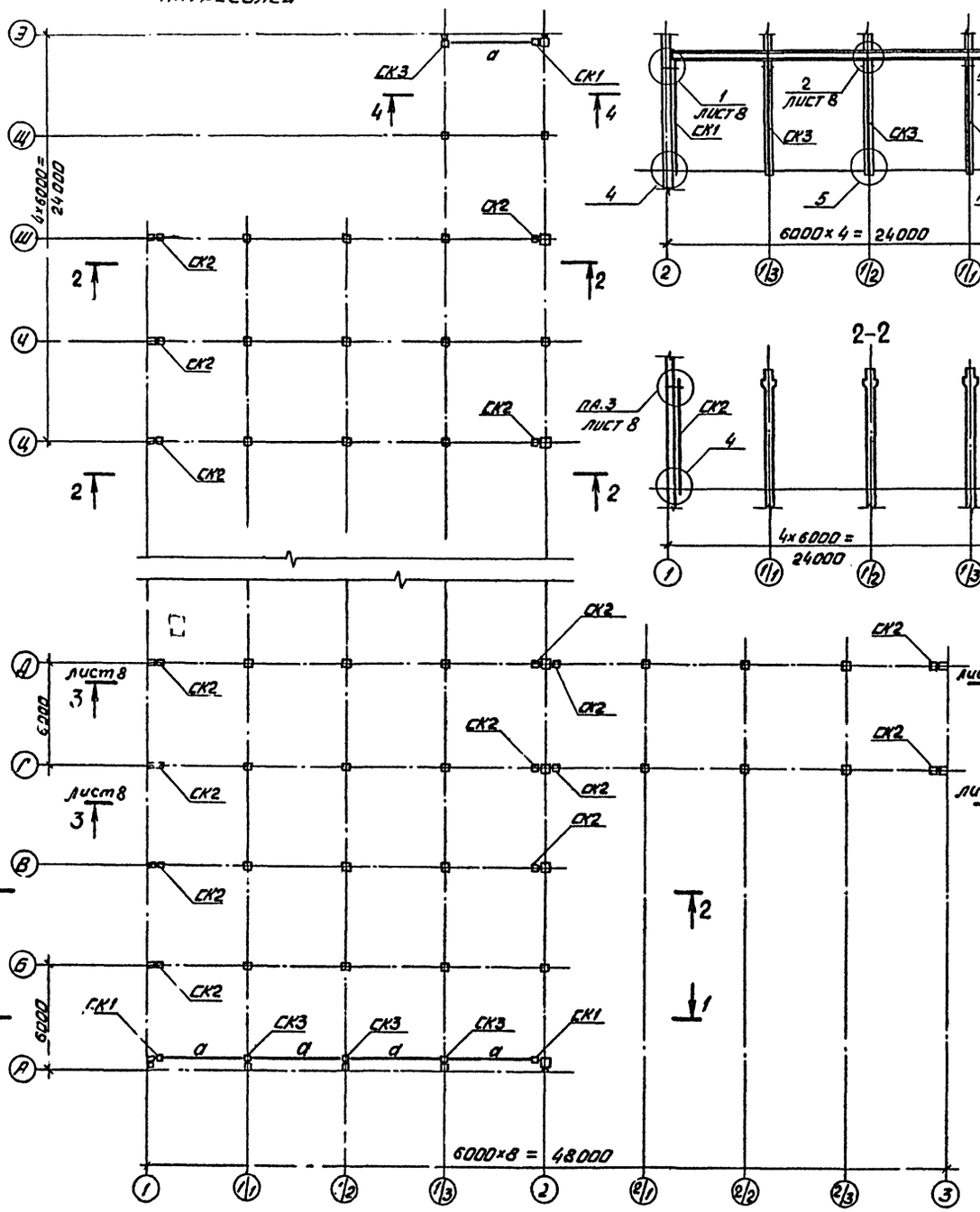

1-1

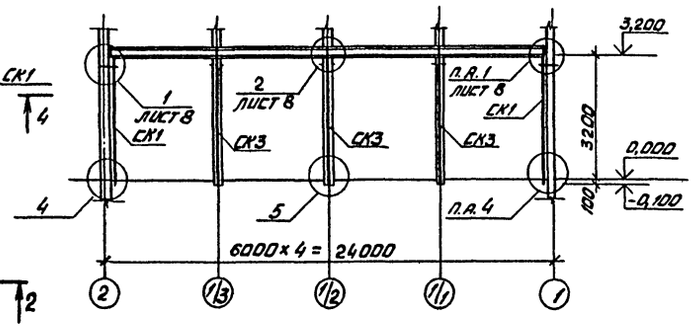

2-2

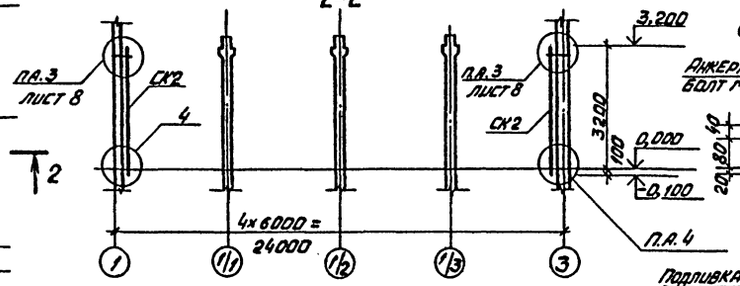

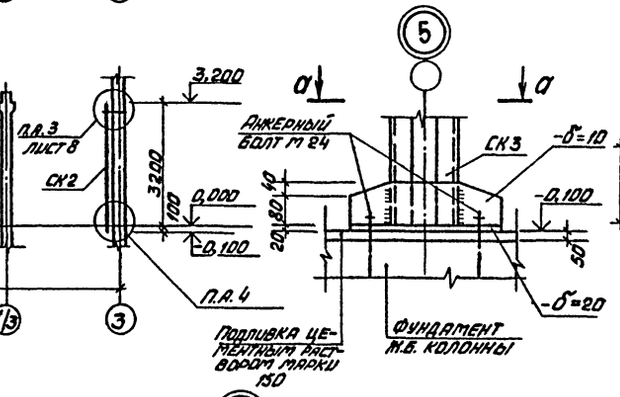

а-а

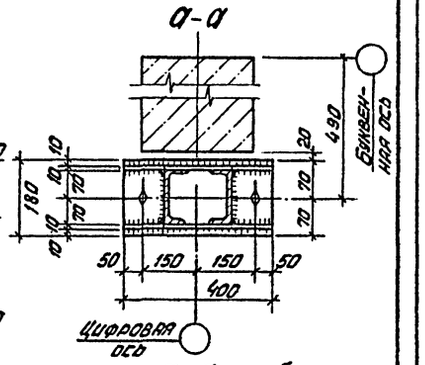

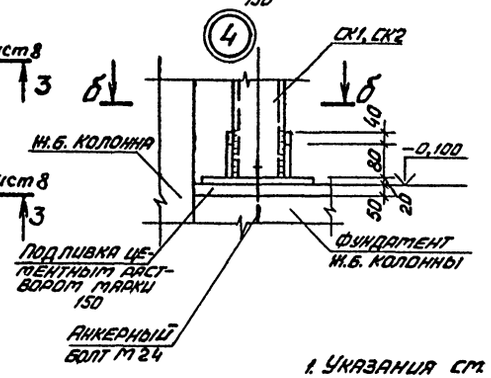

б-б

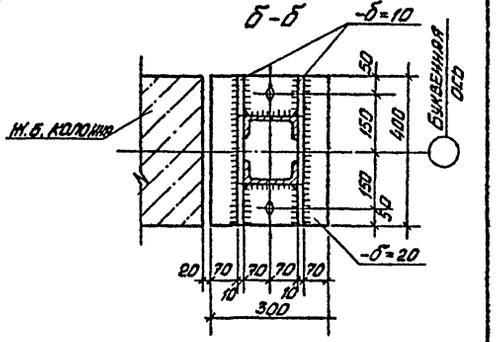

1. Указания см. на листе 2, 8

Ведомость элементов

Марка	Сечение: Эскиз	Поз.	Состав	Опорные усилия: M кн.м	N кн	Q кн	Группа конструк	Марка металла	Примечан.
СК1, СК2, СК3	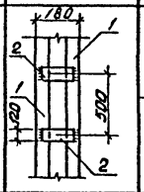	1	[14	–	230	–	3	Вст3кп2	
		2	–δ=8						
а	I		4062	160	–	108			

ГИП	Коростелев		
Нач. отд.	Шуваев		
Н. контр.	Кокорев		
Гл. констр.	Бескоровайный		
Рук. гр.	Колчев		

Привязан

Инв. №

503-1-39.85 КМ

Автотранспортное предприятие на 200 автобусов с закрытой стоянкой

Производственный корпус

Стадия	Лист	Листов
РП	7	

Схема расположения стоек и балок антресолей. Разрезы 1-1, 2-2. Узлы 4, 5.

ГИПРОАВТОТРАНС Воронежский филиал

Копировал

Инв. № подл. | Подпись и дата | Взам. инв. №

Типовой проект 503-1-39.85 Альбом VIII

3 – 3

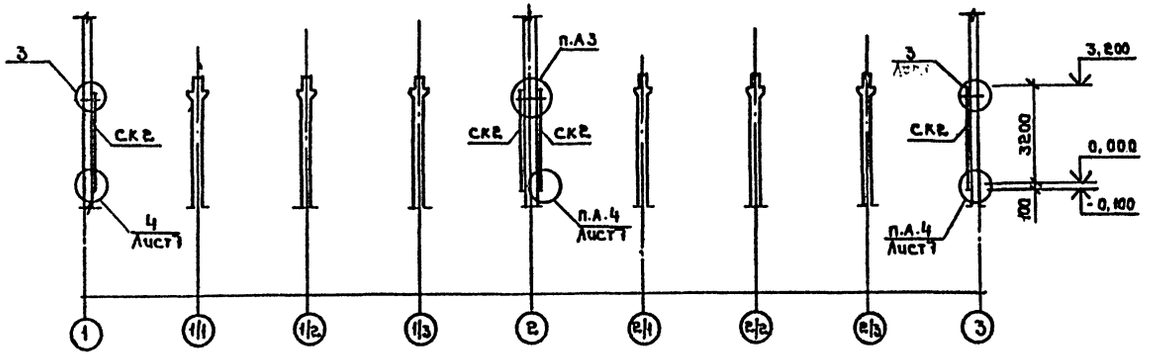

1

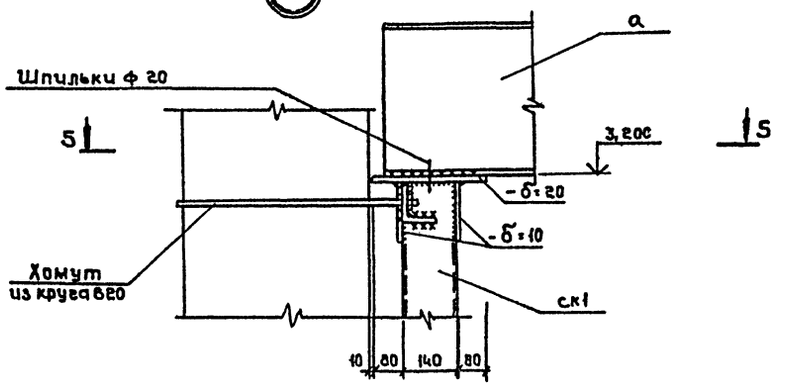

5 5

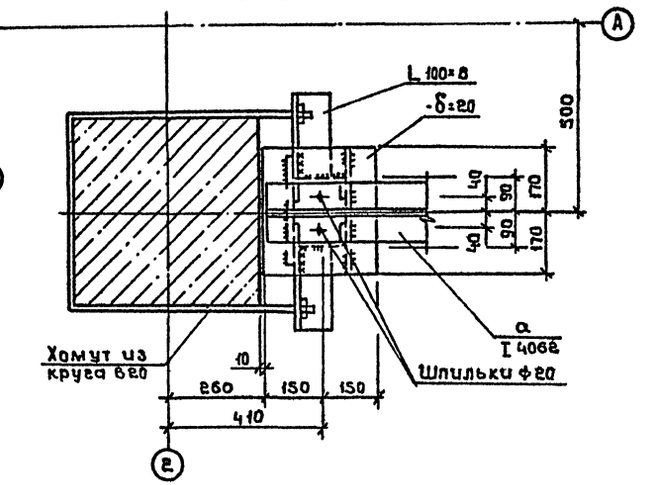

4 – 4

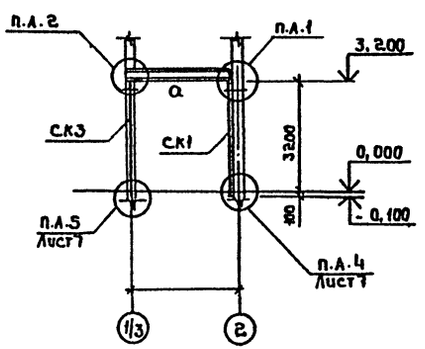

2

6 – 6

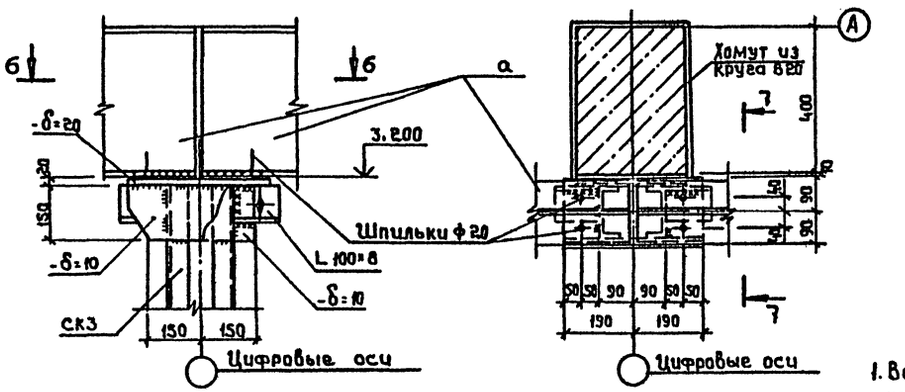

3

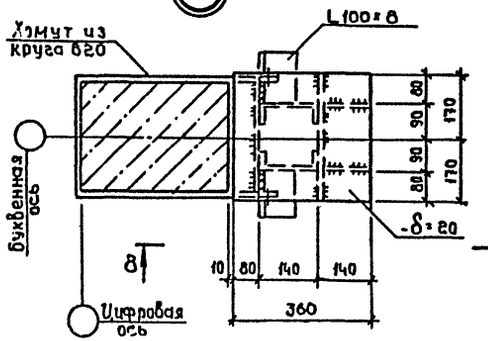

8 – 8

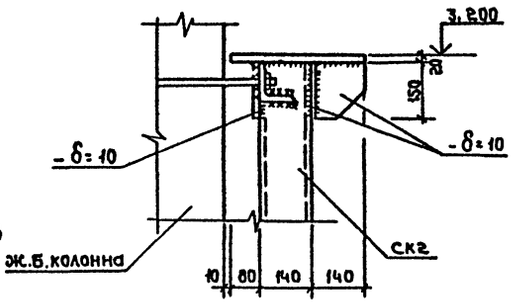

7 – 7

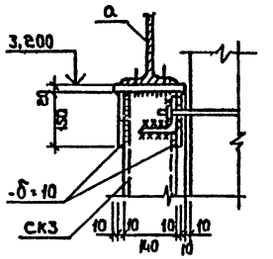

1. Все стальные элементы стоек и балок окрасить масляной краской за два раза по грунту с железным суриком
2. Соединение стальных элементов выполнять электросваркой, электродами Э-42 по ГОСТ 9467-75, все сварные швы - 8 мм

Привязан

Инв.№

ГИП	Коростелев		
Нач. отд	Шувалов		
Н.контр	Кокорев		
Гл.констр	Бескровайный		
Рук.гр.	Колчев		

503-1-39.85 - КМ

Автотранспортное предприятие на 200 автобусов с закрытой стоянкой

Производственный корпус

Стадия	Лист	Листов
РП	8	

Схема расположения стоек балок антресолей Разрезы 3-3, 4-4, Узлы 1, ..3

ГИПРОАВТОТРАНС Воронежский филиал

Копировал:

Формат А2

Инв.№ подл. | Подпись и дата | Взам.инв.№

Альбом VIII

Типовой проект 603-1-39.85

Схема расположения элементов подвесного потолка

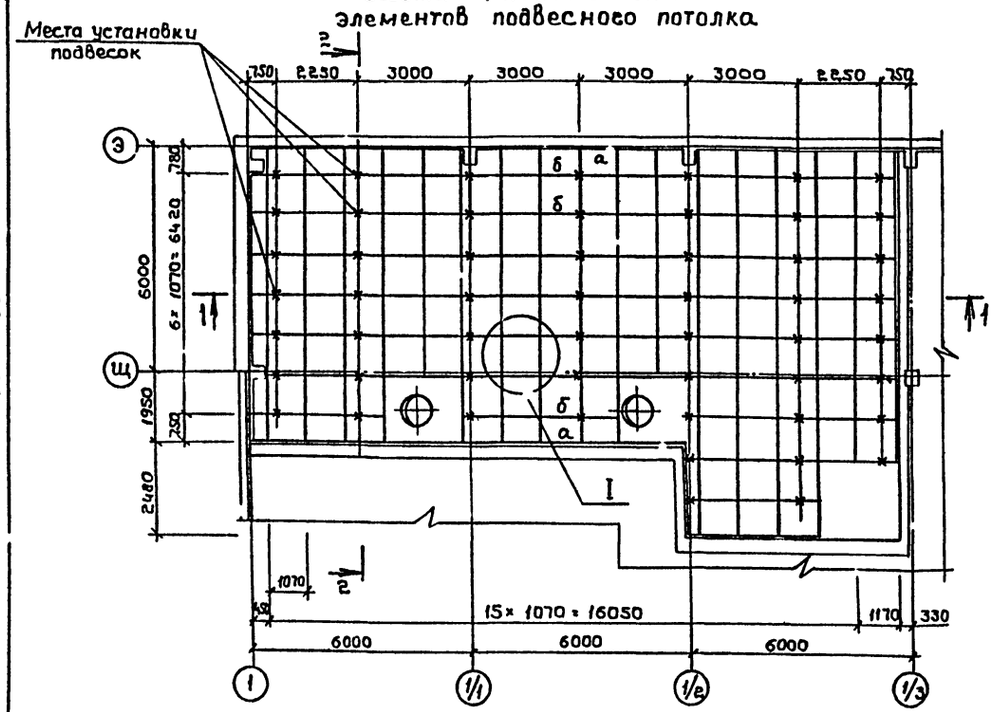

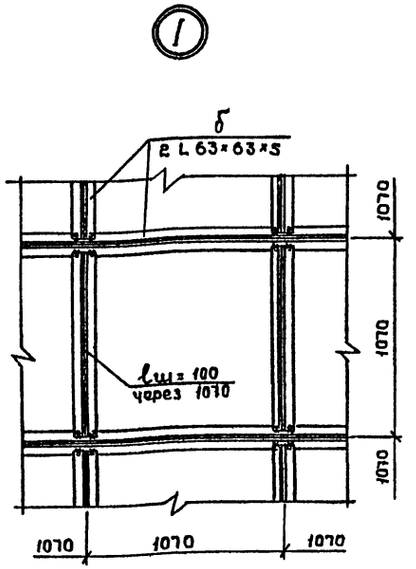

План подвесного потолка на отм. 5,800

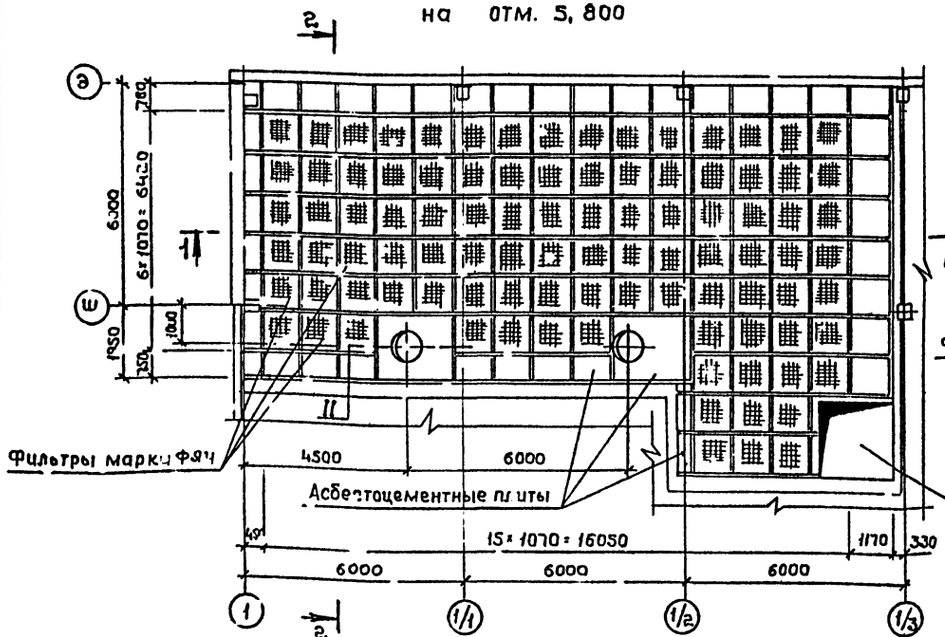

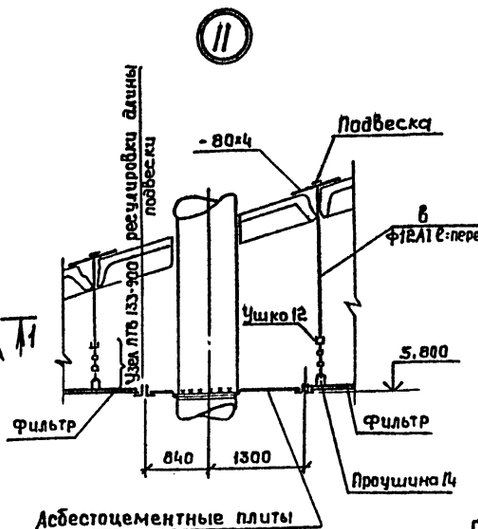

Ведомость элементов

Марка	Сечение: Эскиз	Поз.	Состав	Опорные усилия: M, тс·м	N, тс	Q, тс	Группа констр.	Марка металла	Примечание
а	L		L 63×63×5	Конструктивно			IV	ВСт3кп2	
б	⊥L		2L 63×63×5	Конструктивно			IV	ВСт3кп2	
в	•		ф 12	Конструктивно			IV	ВСт3кп2	
Узел ЛТБ 133-900									
Проушина 14				ГОСТ 16127-78					
Ушко 12									

1. Крепление уголка „а" к стеновым панелям и кирпичным стенам осуществляется с помощью винтов и пластмассовых дюбелей.

Сверление отверстий в стенах для установки пластмассовых дюбелей марки У658 (А35-5/8) рекомендуется производить спиральными сверлами, оснащенными пластинами твердых сплавов при помощи сверлильных машин типа ИЭ 1502; ИЭ 4712.

2. Фильтры марки ФЯУ учтены в сантехнических чертежах.
3. При монтаже фильтров и на время эксплуатации подвесного потолка на уголки положить ходовые доски.
4. Сварку производить электродами типа Э-42 ГОСТ 9467-75 высотой шва $h_{шв.}$ = 6мм.
5. Фильтры ФЯУ и асбестоцементные листы уложить на герметическую мастику УМС-50
6. Снизу швы между уголками проклеить бязью и покрыть масляной краской за 2 раза.
7. Расход асбестоцементных облицовочных плит по ГОСТ 18124-75* δ = 6мм – 33,0 м²

Согласовано:
Нач. ОВ Иллатов
Нач. ЭО Мамаев

Инв.№ подл. | Подпись и дата | Взам. инв.№

			603-1-39.85 – КМ
ГИП	Коростелев		Автотранспортное предприятие на 200 автобусов с закрытой стоянкой
Нач.отд.	Шубаев		Производственный корпус
Н.контр.	Какарев		Стадия: РП; Лист: 9; Листов:
Гл.констр.	Бескоровайный		
Рук.гр.	Сокольцов		Подвесной потолок на отм. 5,800 в осях Э-Ш и 1-1/3.
Ст.инж.	Нефедова		ГИПРОАВТОТРАНС Воронежский филиал

Привязан

Инв.№

Копировал:

Формат А2

Альбом VIII

Типовой проект 503-1-39.85

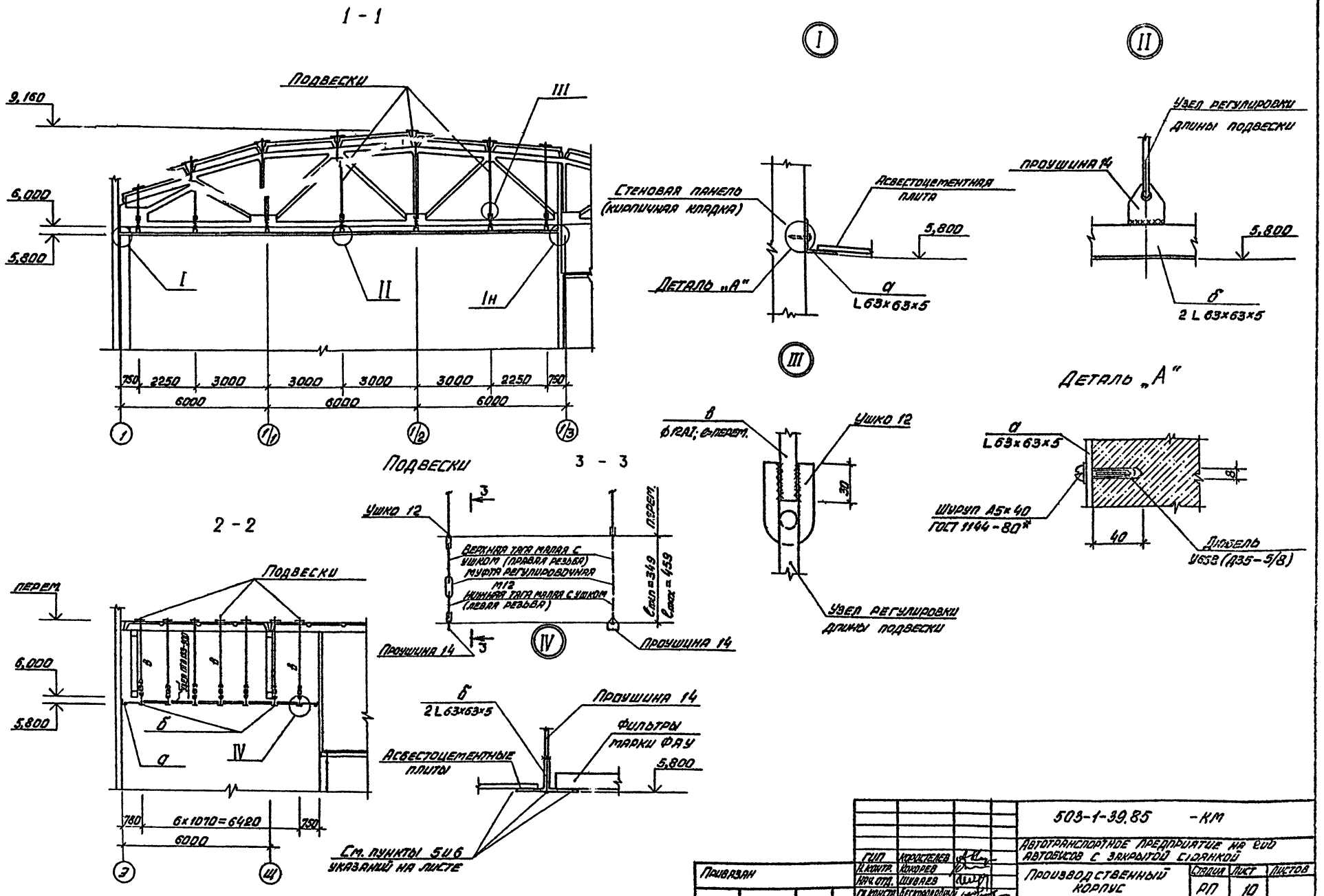

Привязан	ГИП	Коростелев		503-1-39.85 -КМ		
	Н. контр.	Кокорев		Автотранспортное предприятие на 200 автобусов с закрытой стоянкой		
	Нач. отд.	Шуваев		Производственный корпус	Стадия	Лист	Листов
	Гл. констр.	Бескоровайный			РП	10	
	Рук. гр.	Сокольцов		Подвесной потолок. Разрезы. Узлы	ГИПРОАВТОТРАНС Воронежский филиал		
	Ст. инж.	Нефедова					
Инв. №							

Типовой проект 503-1-39.85 Альбом VIII

Схема расположения зенитных фонарей

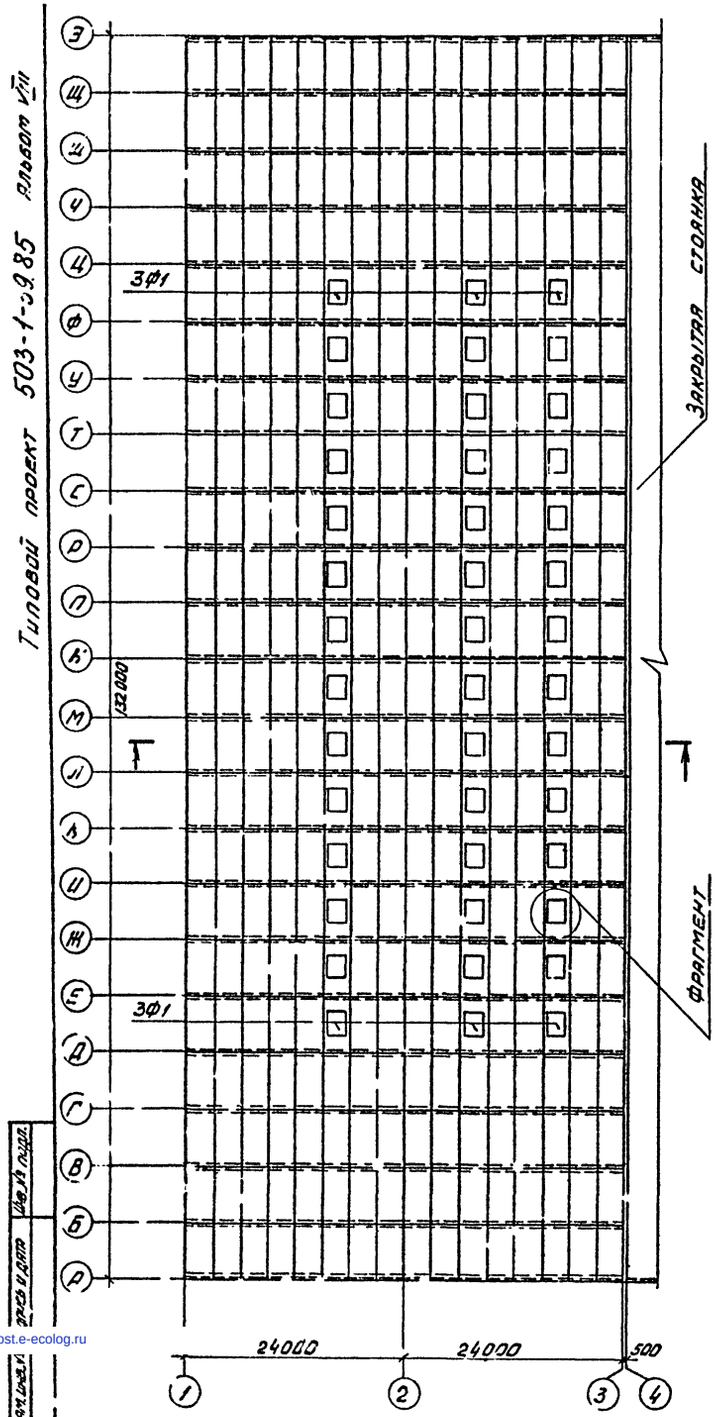

Фрагмент

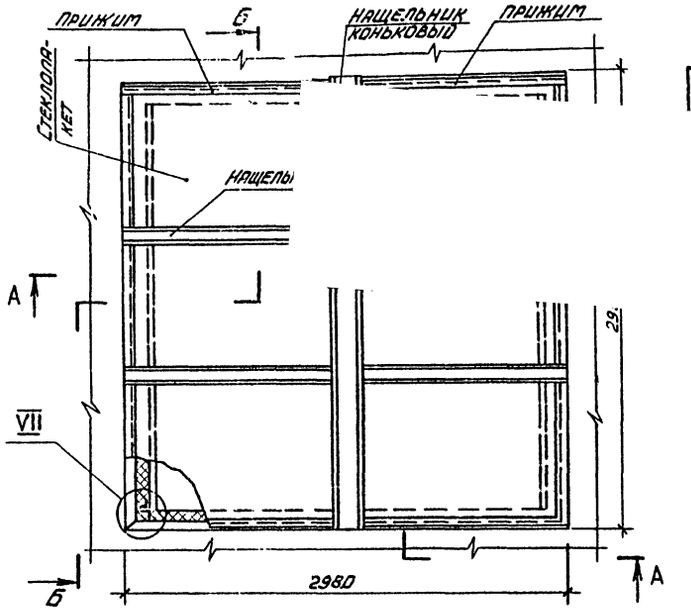

А–А

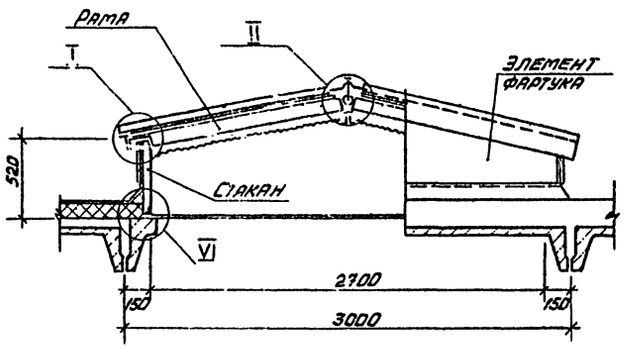

Б–Б

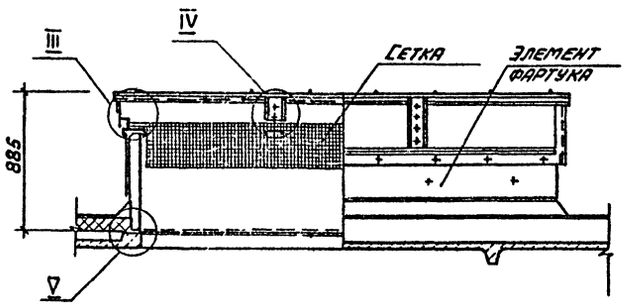

Ведомость элементов

Поз.	Сечение		Опорные усилия			Группа конструк.	Марка	Примечан.
	Поз.	Состав	M, тс.м	N, тс	Q, тс			

1–1

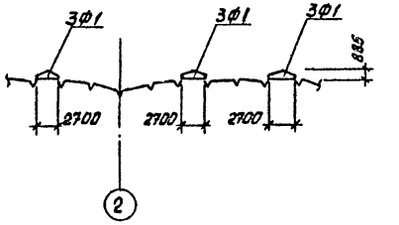

1. Соединение и окраску стальных элементов зенитных фонарей выполнять по листу 1.464.2-17.81.8.0.0.00П3 серии 1.464.2-17. вып. 1
2. Все узлы по серии 1.464.2-17 вып. 1

Привязан

Инв. №

		503-1-39.85	–КМ
ГИП	Коростелев	Автотранспортное предприятие на 200 автобусов с закрытой стоянкой	
Нач. отд.	Шубаев		
Н. контр.	Кокорев	Производственный корпус	Стадия: РП; Лист: 11; Листов:
Ст. констр.	Бескоровайный		
Рук. гр.	Колчев	Схема расположения зенитных фонарей	ГИПРОАВТОТРАНС, Воронежский филиал

Копировал

Формат А2

gost.e-ecolog.ru