ТИПОВОЙ ПРОЕКТ

503-1-39.85

АВТОТРАНСПОРТНОЕ ПРЕДПРИЯТИЕ НА 200 АВТОБУСОВ С ЗАКРЫТОЙ СТОЯНКОЙ ПРОИЗВОДСТВЕННЫЙ КОРПУС

АЛЬБОМ II

Архитектурные решения

gost.e-ecolog.ru

			Привязан	
Инв. №				

ТИПОВОЙ ПРОЕКТ

503-1-39.85

АВТОТРАНСПОРТНОЕ ПРЕДПРИЯТИЕ НА 200 АВТОБУСОВ С ЗАКРЫТОЙ СТОЯНКОЙ ПРОИЗВОДСТВЕННЫЙ КОРПУС

АЛЬБОМ II

Состав проекта :

Альбом I – Технология производства
Альбом II – Архитектурные решения
Альбом III – Отопление и вентиляция
Альбом IV – Внутренний водопровод и канализация
Альбом V – Электроснабжение, электрооборудование, связь и сигнализация
Альбом VI – Автоматизация производства
Альбом VII – Установки пожаротушения и пожарной сигнализации
Альбом VIII – Конструкции железобетонные и металлические
Альбом IX – Чертежи строительных изделий
Альбом X – Чертежи задания заводу-изготовителю на автоматизацию
Альбом XI – Спецификации оборудования
Альбом XII – Ведомости потребности в материалах
Альбом XIII – Сметная документация /Книги 1, 2/

Разработан
Воронежским филиалом „Гипроавтотранс"

Главный инженер В.П.Шатов
Главный инженер проекта А.И.Коростелев

Утвержден и введен в действие
МИНАВТОТРАНСОМ РСФСР
Протокол № 9 от 18.01. 1985г.

Привязан

Инв. №

Альбом II

503-1-39.85

Типовой проект

Лист	Наименование	Стр.	Примечание
	Содержание альбома	2	
	Архитектурные решения /АР/		
1	Общие данные /начало/	3	
2	Общие данные /окончание/	4	
3	План на отм. 0,000	5	
4	Фрагмент плана 1, сечение б-б	6	
5	Фрагмент плана 2	7	
6	Фрагменты 3÷6	8	
7	План на отм. 4,100 в осях А-Д	9	
8	План на отм. 4,100 в осях Ц-Э	10	
9	Разрезы 1-1÷3-3. Ведомость перемычек	11	
10	Фасады 1-7, 7-1, А-Э, Э-А	12	
11	Схемы расположения оконных проемов и		

Лист	Наименование	Стр.	Примечание
	элементов заполнения оконных проемов	13	
12	План полов на отм. 0,000. Сечения а-а, в-в	14	
13	План полов на отм. 4,100	15	
14	План кровли	16	
15	Схема элементов молниезащиты	17	
16	Схема расположения звукопоглотителей. Акустический экран	18	
17	Перегородки. Схемы 1, 2	19	
18	Перегородки. Схема 3	20	
19	Перегородки. Схема 3. Узлы А, Б, В	21	
20	Перегородки. Схема 4	22	
21	Перегородки. Схемы 4, 5	23	
22	Перегородки. Схемы 6÷8	24	
23	Перегородки. Схема 9.	25	

Лист	Наименование	Стр.	Примечание
24	Перегородки. Схемы 10÷12	26	
25	Перегородки. Схемы 13÷17	27	
26	Перегородки. Схема 18	28	
27	Перегородки. Схема 19	29	
28	Перегородки. Схема 20	30	
29	Перегородки. Схема 21	31	
30	План отверстий в стенах и перегородках на отм. 0,000	32	
31	Фрагмент 1 плана отверстий в стенах и перегородках на отм. 0,000	33	
32	Фрагмент 2 плана отверстий в стенах и перегородках на отм. 0,000	34	
33	Узлы 1÷9	35	

Инв. № подл.	Подпись и дата	Взам. инв. №

Привязан

Инв. №

ГИП	Коростелев	
Н. контр.	Кокорев	
Нач. отд.	Шуваев	
Гл. констр.	Бескоровайный	
Рук. гр.	Белоусова	
Ст. инж.	Полибельсег	

503-1-39.85

Автотранспортное предприятие на 200 автобусов с закрытой стоянкой

Производственный корпус

Стадия	Лист	Листов
РП		1

Содержание альбома

ГИПРОАВТОТРАНС
Воронежский филиал

Копировал

Формат А2

Альбом I

503-1-39.85

Типовой проект

Ведомость рабочих чертежей основного комплекта марки АР /продолжение/

Лист	Наименование	Примечание
1	Общие данные /начало/	
2	Общие данные /окончание/	
3	План на отм. 0,000	
4	Фрагмент плана 1, сечение б-б	
5	Фрагмент плана 2	
6	Фрагменты 3 ÷ 6	
7	План на отм. 4,100 в осях А-Д	
8	План на отм. 4,100 в осях Ц-3	
9	Разрезы 1-1 ÷ 3-3. Ведомость перемычек	
10	Фасады 1-7, 7-1, А-3, 3-А	
11	Схемы расположения оконных проемов и элементов заполнения оконных проемов	
12	План полов на отм. 0.000. Сечения а-а, в-в	
13	Планы полов на отм. 4,100	
14	План кровли	
15	Схема элементов молниезащиты	
16	Схема расположения звукопоглотителей. Акустический экран	
17	Перегородки. Схемы 1, 2	
18	Перегородки. Схема 3.	
19	Перегородки. Схема 3. Узлы А, Б, В	
20	Перегородки. Схема 4	
21	Перегородки. Схемы 4, 5	
22	Перегородки. Схемы 6 ÷ 8.	
23	Перегородки. Схема 9.	
24	Перегородки. Схемы 10 ÷ 12.	
25	Перегородки. Схемы 13 ÷ 17.	
26	Перегородки. Схема 18.	
27	Перегородки. Схема 19.	
28	Перегородки. Схема 20.	
29	Перегородки. Схема 21.	
30	План отверстий в стенах и перегородках на отм. 0,000.	
31	Фрагмент 1 плана отверстий в стенах и перегородках на отм. 0,000	
32	Фрагмент 2 плана отверстий в стенах и перегородках на отм. 0,000.	
33	Узлы 1 ÷ 9.	

Инв. № подл. | Подп. и дата | Взам. инв. №

Проект разработан в соответствии с действующими нормами и правилами и предусматривает мероприятия, обеспечивающие взрывную, взрывопожарную и пожарную безопасность при эксплуатации здания

Гл. инженер проекта А. Коростелев

Ведомость ссылочных и прилагаемых документов

Обозначение	Наименование	Примечание
	Ссылочные документы	
1.435.2-23 Вып. 2	Ворота металлические распашные с автоматическим управлением и воздушно-тепловыми завесами для автобусных, троллейбусных парков и трамвайных депо.	
Шифр 42-74	Ворота раздвижные складчатые	
ГОСТ 14624-84	Двери деревянные для зданий промышленных предприятий	
ГОСТ 12506-81	Окна деревянные для зданий промышленных предприятий	
1.494-26 Вып. 1	Унифицированные конструкции приточных вентиляционных установок	
КЭ-01-58 Вып. 2	Сборные железобетонные обвязочные балки и перемычки для промышленных зданий	
1.138-10 Вып. 1	Перемычки железобетонные для зданий с кирпичными стенами. Перемычки брусковые.	
1.431-9 Вып. 0, 1, 2	Перегородки панельные из асбестоцементных листов в стальном каркасе	
1.431.9-24	Перегородки каркасные из гипсокартонных листов для зданий промышленных предприятий	
1.431-10 Вып. 2.3	Перегородки консольные сетчатые стальные	
1.431-6	Кирпичные перегородки для одноэтажных и многоэтажных производственных зданий	
1.444-1 Вып. 1	Конструкции полов производственных зданий автомобильной промышленности.	
НИ-03-03 Вып. 71-64	Рабочие чертежи металлических изделий	
ГОСТ 6629-74	Двери деревянные внутренние для жилых и общественных зданий	

/продолжение/

Обозначение	Наименование	Примечание
ГОСТ 8242-75	Детали деревянные фезерованные для строительства.	
ГОСТ 6665-82	Канны бортовые бетонные и железобетонные	
2.460-14 Вып. 1	Типовые узлы покрытий промышленных зданий в местах пропуска вентиляционных шахт.	
2.460-15 Вып. 1	Типовые узлы покрытий промышленных зданий в местах установки крышных вентиляторов	
2.460-18 Вып. 1.3	Узлы покрытий одноэтажных производственных зданий с рулонной кровлей и железобетонными плитами.	
	Нормали переезда. Эскиз забора комплектных металлоконструкций Минтяжстроя СССР	
	Прилагаемые документы	
Альбом IX	Чертежи строительных изделий	
Альбом XII	Ведомости потребности в материалах	

Ведомость спецификаций

Лист	Наименование	Примечание
3	Спецификация элементов заполнения проемов	
6	Спецификация элементов к фрагментам 3÷6	
7	Спецификация элементов к плану на отм. 4,100 в осях А-Д	
8	Спецификация элементов к плану на отм. 4,100 в осях Ц-3	
10	Спецификация перемычек	
11	Спецификация элементов заполнения проемов	
12	Спецификация к плану полов на отм. 0,000	
14	Спецификация элементов кровли	
16	Спецификация к схеме расположения звукопоглотителей. Спецификация элементов ЗП1 и акустического экрана.	
17	Спецификация сборных перегородок	
19, 21÷29	Спецификации элементов перегородок к схемам 3; 4; 5; 6÷8; 9; 10÷12; 13÷17; 18; 19; 20; 21	
30	Спецификация к фрагментам 1, 2 планов отверстий в стенах и перегородках на отм. 0,000	
33	Спецификация элементов к фрагментам плана 1, 2	

Привязан:

Инв. №

		503-1-39.85	-АР
ГИП	Коростелев	Автотранспортное предприятие на 200 автобусов с закрытой стоянкой	
Н. контр.	Усупова		
Нач. отд.	Шувалев	Производственный корпус	Стадия: РП; Лист: 1; Листов: 33
Гл. конст.	Сехарадзе		
Рук. гр.	Белоусова	Общие данные /начало/	ТИПРОАВТОТРАНС Воронежский филиал
Ст. инж.	Лапшевская		

Копировал Мосн. - Формат А2

Альбом II

503-1-39.85

Типовой проект

Ведомость отделки помещений Площадь м²

Наименование или номер помещения	Потолок		Стены или перегородки		Низ стен или перегородок (панель)			Колонны		Колонны (низ)			Примечание
	Площадь м²	Вид отделки	Площадь м²	Вид отделки	Площадь	Вид отделки	Высота, мм	Площадь	Вид отделки	Площадь	Вид отделки	Высота мм	
Помещение хранения автобусов, КТП, склад смазочных материалов, тепловой пункт, склад запасных частей и материалов, склад шин, участок постов ТО и ТР, шиномонтажный, обойный, слесарно-механический, агрегатный и ОГМ, кузнечно-рессорный, сварочный, жестяницкий, медницко-радиаторный, склад агрегатов, насосная пожаротушения, промежуточная кладовая, кладовая ОГМ, ЦРК, кладовая, кладовая участка обработки денежных кассет, венткамеры	15789,0	Затирка швов плит известковая окраска	9804,0	Затирка швов кладки известковая окраска	—	—	—	874,0	Известковая окраска	—	—	—	Отделка на всю высоту
Участок ремонта системы питания, ремонта электрооборудования и радиоаппаратуры, компрессорная	81,9	Затирка швов плит, известковая окраска	149,9	Затирка швов кладки известковая окраска	135,3	Керамическая плитка ГОСТ 6141-82	1800	5,0	Известковая окраска	5,8	Керамическая плитка ГОСТ 6141-82	1800	Швы между плитками 5 мм
Зарядная, кислотная, участок ремонта аккумуляторов	55,2	Затирка швов плит. известковая окраска	83,2	Затирка швов кладки известковая окраска	78,0	Керамическая кислотоупорная плитка на кислотоупорном растворе	1800	2,5	Известковая окраска	3,0	Керамическая кислотоупорная плитка на кислотоупорном растворе	1800	Швы между плитками 5 мм
Участок подкраски, краскоприготовительная	11,9	Затирка швов плит. масляная окраска	181,7	Затирка швов кладки. масляная окраска	97,1	Керамическая плитка ГОСТ 6141-82	1800	20,1	Масляная окраска	8,7	Керамическая плитка ГОСТ 6141-82	1800	Швы между плитками 5 мм
Помещение для очистки моющих растворов	21,5	Затирка швов плит, окраска водостойкими красками	71,0	Мокрая штукатурка кирпичных перегородок. Окраска водостойкими красками	—	—	—	2,1	Окраска водостойкими красками	—	—	—	Отделка на всю высоту
Щитовая, коридор, тамбур, ЦУП, лестничные клетки	345,2	Затирка швов плит клеевая побелка белого цвета	820,0	Мокрая штукатурка кирпичных перегородок. Клеевая побелка белого цвета	728,2	Масляная окраска светлых тонов	2100	14,2	Клеевая побелка белого цвета	22,4	Масляная окраска светлых тонов	2100	—
Уборные	23,4	Затирка швов плит. силикатная побелка белого цвета	136,7	Мокрая штукатурка кирпичных перегородок. Силикатная побелка	101,7	Керамическая плитка белого цвета ГОСТ 6141-82	1500	1,6	Силикатная побелка	1,4	Керамическая плитка белого цвета ГОСТ 6141-82	1500	Швы между плитками 5 мм
Кабина компрессорщика	6,0	Известковая окраска	24,0	Облицовка мипелрасортными акустическими плитами марки ПА/С, отделка „Кварцзит" (ТУ 21-24-69-74) приклеить битумной пастикой	—	—	—	—	—	—	—	—	Облицовка на всю высоту

Характеристика стеновых материалов

№№ п/п	Материал ограждения	Расчетная температура наружного воздуха		
		-20°С, -30°С	-40°С	
1	Наружные стеновые панели – а	300	250	
2	Наружные стены из кирпича – б	380	510	

Условные обозначения

08 h 420 / 4,680 – отв. ОВ высотой 420, низ на отм. 4,680

ВК ф 230 / 0,370 – отв. ВК диаметром 230, осьюна отм. 0,370

по 3 / лист 33 – по типу узла 3 / лист 33

н.г. – наружная грань

Основные исходные данные

- Класс здания II; степень огнестойкости II.
- Расчетная зимняя температура наружного воздуха -20°С, 30°С /основной/, -40°С;
- сейсмичность не выше 6 баллов.

За условную отметку 0,000, соответствующую абсолютной отметке по генплану, принят уровень чистого пола корпуса.

Стеновые панели – из ячеистого бетона.

Кладка наружных участков стен и перегородок из кирпича СОР-75/1800/15 ГОСТ 379-79 на растворе марки 25 – для стен и марки 50 – для перегородок.

Утеплитель перлитобитум $\gamma = 250$ кг/м³.

Горизонтальная гидроизоляция стен – цементно-песчаный раствор состава 1:2, толщиной 30 мм.

По периметру корпуса устраивается асфальтовая отмостка шириной 750 мм.

Проект разработан для условий производства работ в летнее время.

При строительстве в зимнее время руководствоваться СНиП III-17-78.

Для ограничения шума проектом предусмотрено установка экранов у оборудования, звукопоглотители и кабины со звукопоглощающей обшивкой.

Наружная отделка: окраска стеновых панелей 2-мя слоями эмали ХВ-113 /ГОСТ 18374-79/ по слою грунта ФЛ-03К (ГОСТ 9109-81)

Кирпичные участки наружных стен выполнены с расшивкой швов с последующей окраской под цвет стеновых панелей.

Инв. № подл. | Подпись и дата | Взам. инв. №

Привязан

Инв. №

ГИП	Коростелев		
Н. контр.	Кокорев		
Нач. отд.	Шуляев		
Гл. конструктор	Бесхлебный		
Рук. гр.	Белоч. ЭВГ		
Инж.	Белкина		

503-1-39.85 АР

Автотранспортное предприятие на 200 автобусов с закрытой стоянкой

Производственный корпус

Стадия	Лист	Листов
РП	2	

Общие данные /Окончание/

ГИПРОАВТОТРАНС Воронежский филиал

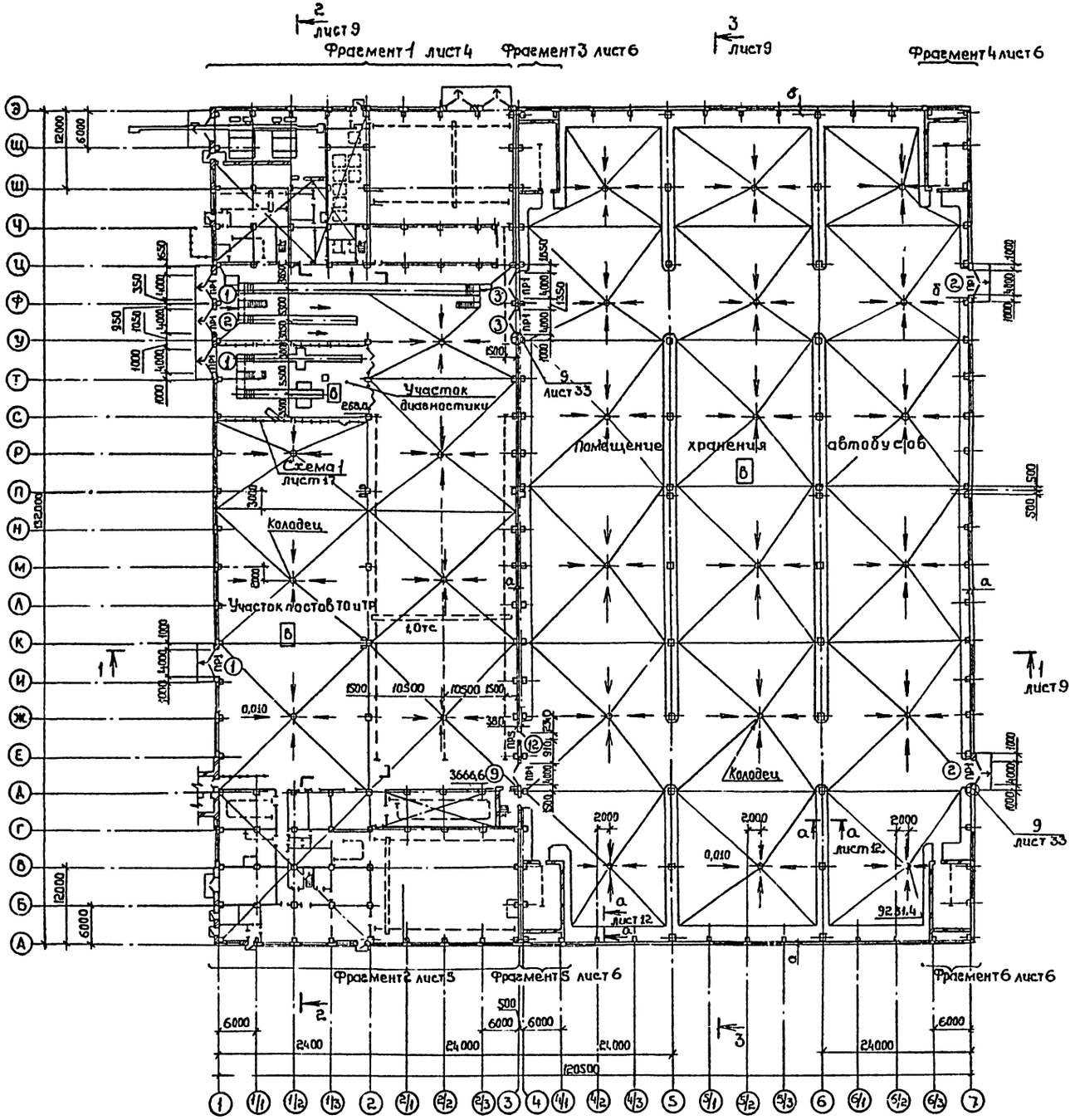

Ведомость проемов ворот и дверей

Марка поз.	Размер проема в кладке
1-3	4000×3600
4	1700×2500
5,6	1010×2370
7,7*	1910×2370

Продолжение ведомости

Марка, поз.	Размер проема в кладке
8-9	1510×2070
10-12	910×2070

Спецификация элементов заполнения проемов

Марка, поз.	Обозначение	Наименование	Кол.	Масса ед., кг	Примечание
1	1.435.2-23, вып.2	Ворота ВА-ОК-ПВ	5	3320	
2	1.435.2-23, вып.2	Ворота ВА-ОК	4	3320	
3	1.435.2-23, вып.2	Ворота ВА-ПВ*	3	3250	См. примечание 1
4	IX.500 СБ	Ворота В1	2		
5	ГОСТ 14624-84	Дверной блок ДГ24-10л	2		
6	ГОСТ 14624-84	Дверной блок ДГ24-10	5		
7	ГОСТ 6629-74*	Дверной блок ДГ24-19	1		
7*	ГОСТ 6629-74*	Дверной блок ДГ24-19	3		См. примечание 2
8	ГОСТ 14624-84	Дверной блок ДГ21-15	2		
8*	ГОСТ 14624-84	Дверной блок ДГ21-15	6		См. примечание 2
9	ГОСТ 14624-84	Дверной блок ДО21-15	1		
10	ГОСТ 6629-74*	Дверной блок ДГ21-9л	26		
10*	ГОСТ 6629-74*	Дверной блок ДГ21-9л	9		См. примечание 2
11	ГОСТ 6629-74*	Дверной блок ДГ21-9	17		
11*	ГОСТ 6629-74*	Дверной блок ДГ21-9	10		См. примечание 2
12	ГОСТ 6629-74*	Дверной блок ДГ21-9	2		См. примечание 3

1. В воротах, отмеченных знаком*, в качестве утеплителя применить асбовермикулитовые плиты ГОСТ 13450-68.
2. Двери, отмеченные знаком*, пропитать фосфатным огнезащитным покрытием ГОСТ 23790-79.
3. Дверной блок ⑫ обшить кровельной сталью толщиной 0,4мм ГОСТ 17715-72*, соединенной внахлестку, по асбестовому картону толщиной 5мм.
4. Ведомость перемычек см. на листе 9

Привязан:

Инв. №

ГИП	Коростелев	
Нач.отд.	Шуваев	
Н.контр.	Кокорев	
Гл.констр.	Бескоровайный	
Гл.арх.	Харламов	
Рук.гр.	Рубцова	
Ст.инж.	Полунина	
Инженер	Струкова	

503-1-39.85 - АР

Автотранспортное предприятие, на 200 автобусов с закрытой стоянкой

Производственный корпус

Стадия	Лист	Листов
РП	3	

План на отм. 0,000

ГИПРОАВТОТРАНС Воронежский филиал

Согласовано: Нач.отд. ВК Звоздев; Инженер по ПБ Комов

Согласовано: Нач.технол.отд. Дильдин; Нач.электр.отд. Малахов; Нач.отд. ОВ Алпатов

Взам.инв.№; Подпись и дата; Инв.№ подл.

Типовой проект 503-1-39.85 Альбом II

Типовой проект 503-1-39.85 альбом II

Фрагмент плана 1

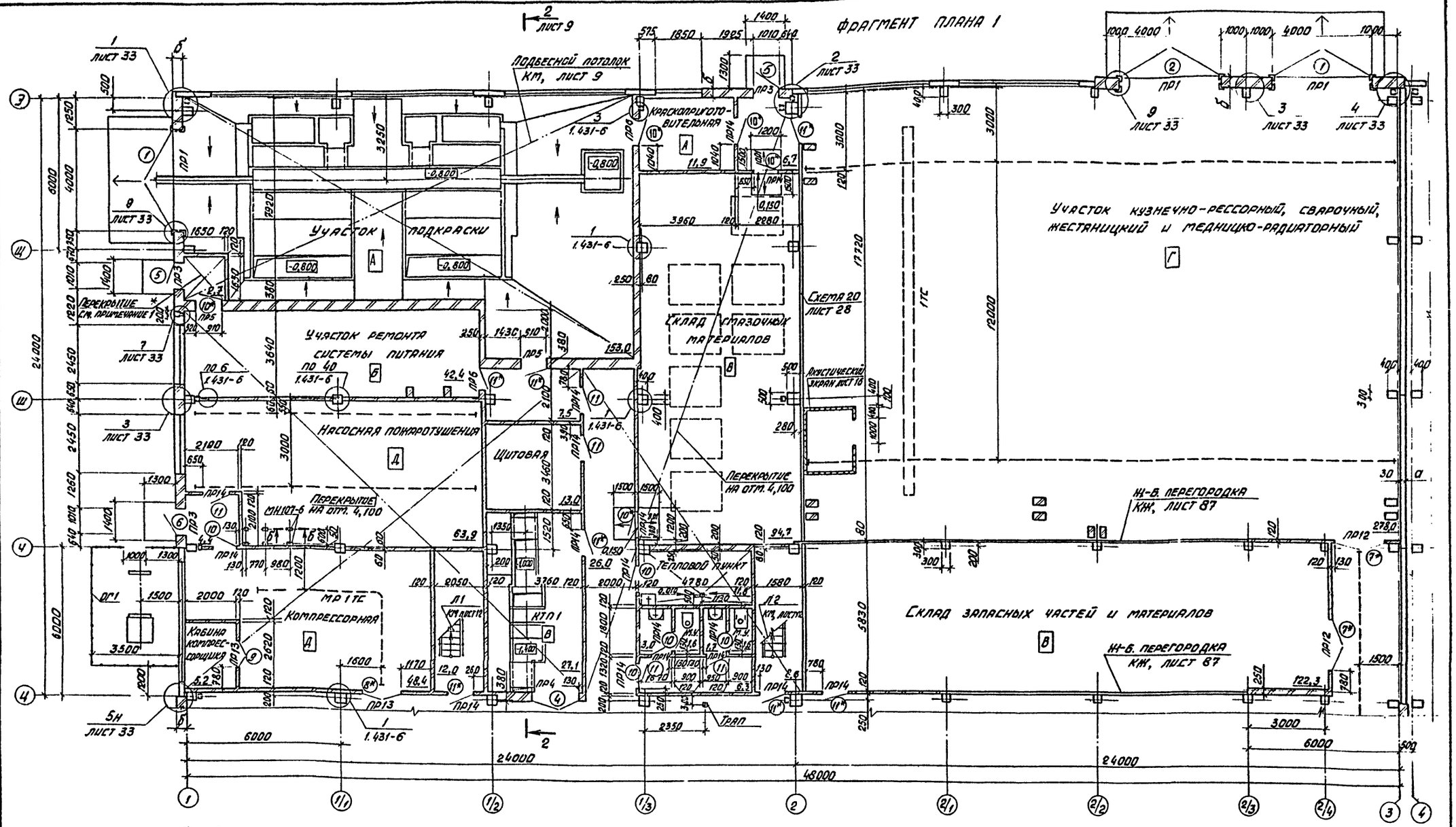
Участок подкраски
Участок ремонта системы питания
Насосная пожаротушения
Щитовая
Компрессорная
Кабина компрессорщика
Тепловой пункт
Участок кузнечно-рессорный, сварочный, жестяницкий и медницко-радиаторный
Склад смазочных материалов
Склад запасных частей и материалов
Подвесной потолок КМ, лист 9
Перекрытие на отм. 4,100
Перекрытие см. примечание 1
Кн-в. перегородка КМ, лист 87
Схема 20 лист 28
Акустический экран лист 10
Каркасирующе-вытяжная
Трап
2 лист 9
1 лист 33
2 лист 33
9 лист 33
3 лист 33
4 лист 33
7 лист 33
3 лист 33
5н лист 33
1 1.431-6
3 1.431-6
1 1.431-6
по 6 1.431-6
по 40 1.431-6
1 1.431-6
1 1.431-6
МН107-6
КМ лист 12
КМ лист 12
Пр1
Пр1
Пр3
Пр3
Пр3
Пр5
Пр6
Пр12
Пр13
Пр14
Пр14
Пр14

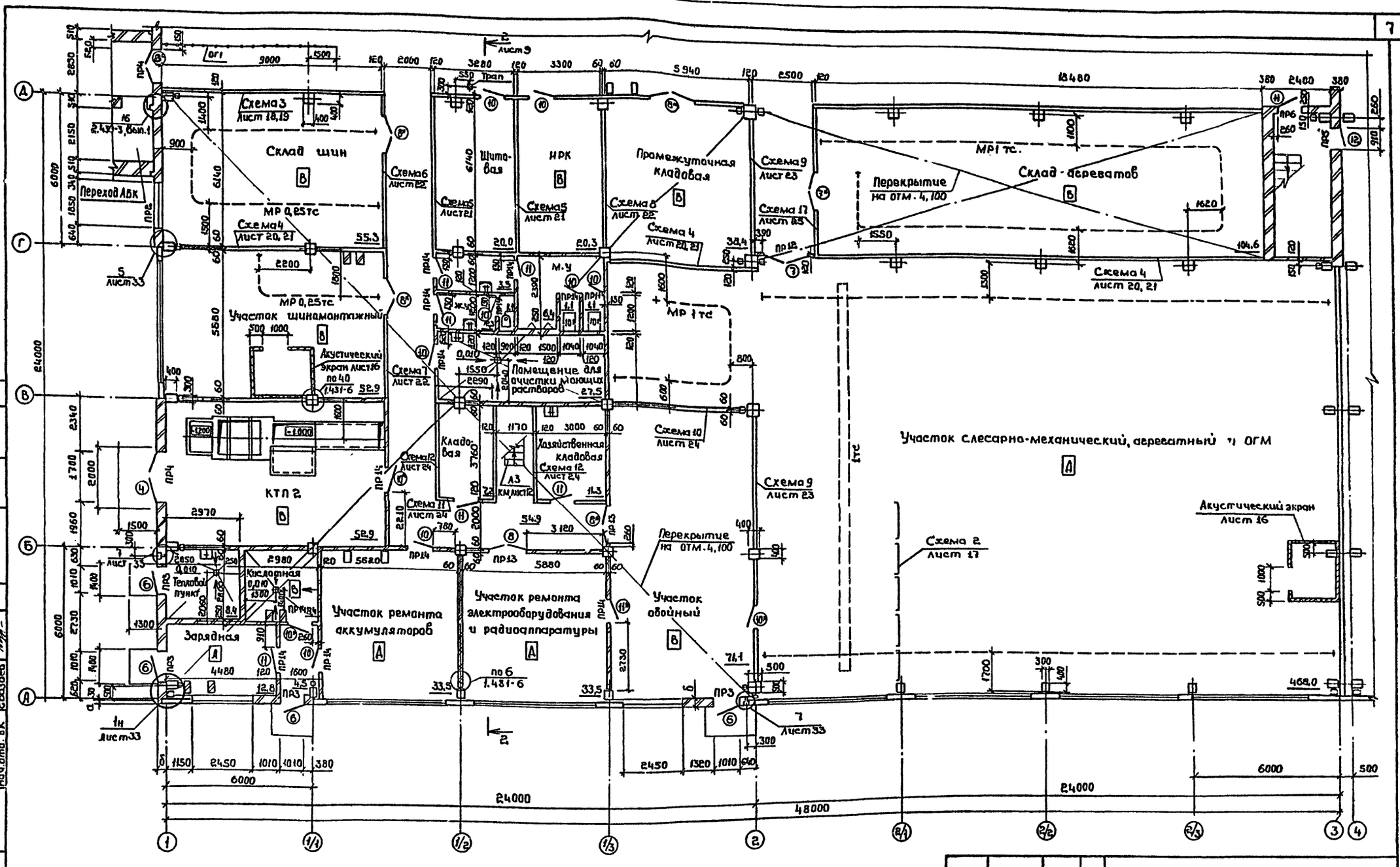

Типовой проект 503-1-39.85 Альбом II

Согласовано:

Нач.техн.отд.	Дильдин	
Нач.отд. ОВ	Алпатов	
Нач.отд. ВК	Гвоздев	
Нач.эл.тех.отд.	Малахов	
Инженер по ПБ	Комов	

Инв.№ подл.	Подпись и дата	Взам.инв.№	

Привязан

Инв.№

ГИП	Коростелев	
Нач.отд.	Шуваев	
Н.контр.	Кокорев	
Гл.констр.	Бескоровайный	
Гл.арх.	Харламов	
Рук.гр.	Рубцова	
Ст.инж.	Полунина	

503-1-39.85 -АР

Автотранспортное предприятие на 200 автобусов с закрытой стоянкой

Производственный корпус

Стадия	Лист	Листов
РП	5	

Фрагмент плана 2

ГИПРОАВТОТРАНС Воронежский филиал

Альбом III

Типовой проект 503-1-39.85

Фрагмент 3

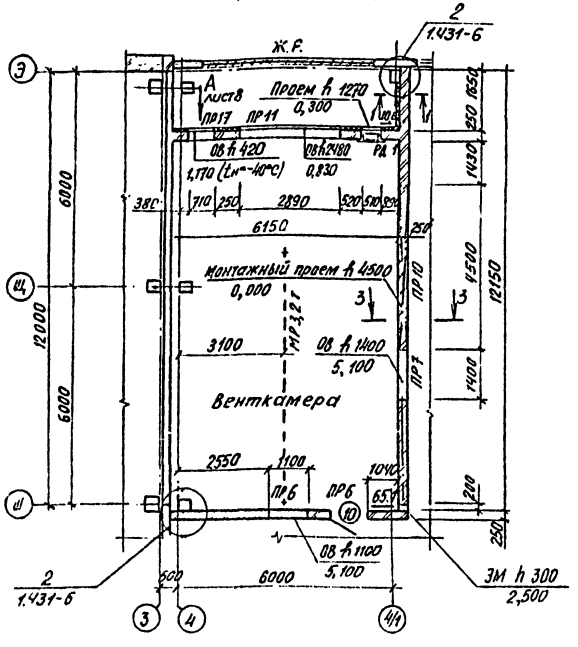

Фрагмент 4

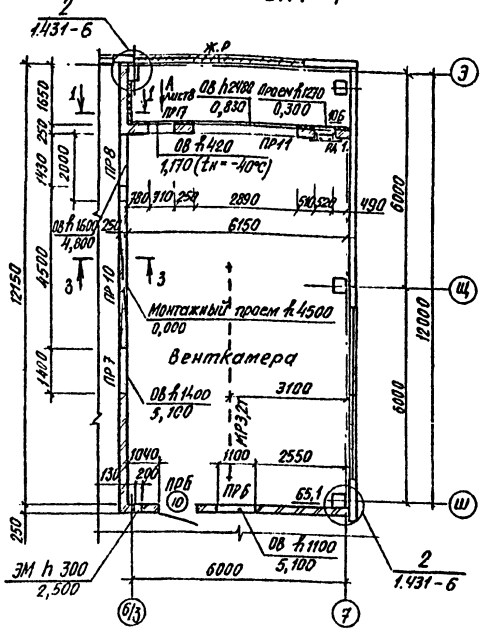

1-1, 2-2

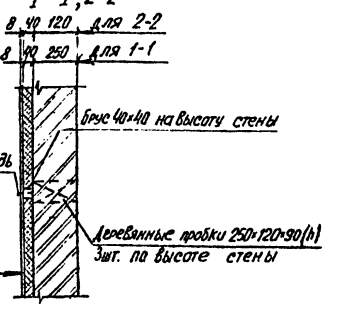

Окраска железным суриком за 2 раза
Листы асбестоцементные плоские
ЛП-П-2,8×1,2-8 (ГОСТ 18124-75*)
Минераловатные плиты δ=125 кг/м³
П125-1000.1000.40 (ГОСТ 9573-82)
Обмазка горячим битумом за 2 раза
Кирпичная кладка

Фрагмент 5

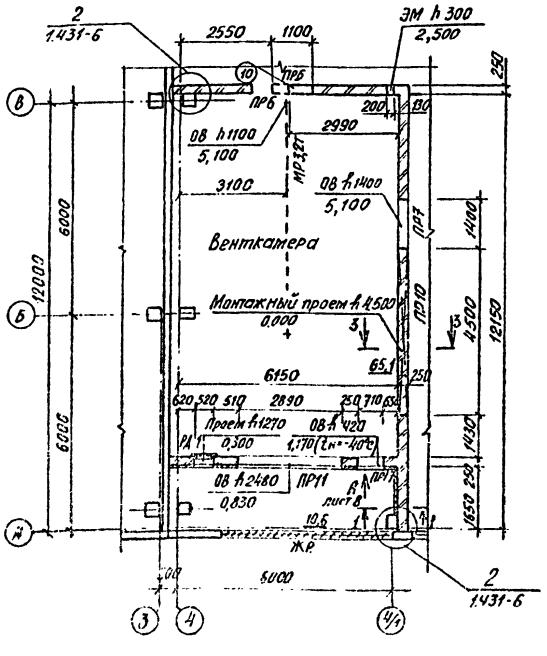

Фрагмент 6

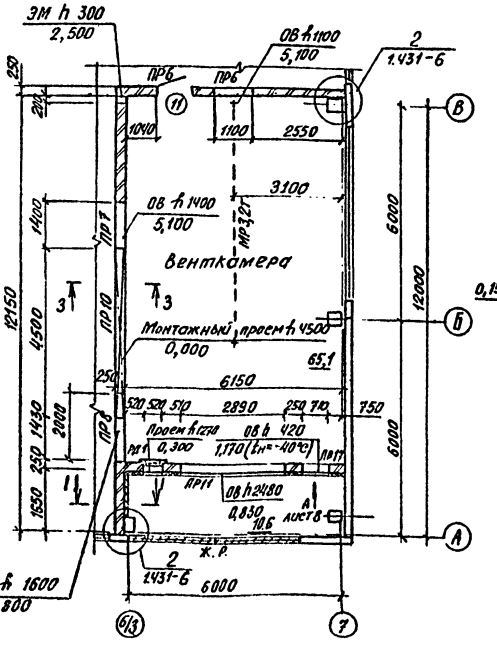

3-3

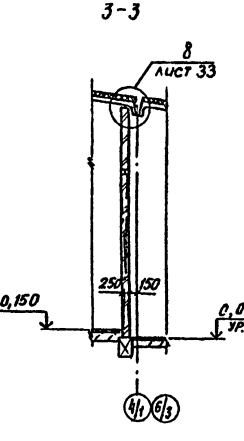

Спецификация элементов к фрагментам 3÷6

Марка, поз.	Обозначение	Наименование	Кол.	Масса ед., кг.	Примечание
РД 1	1.494-26, вып.1	Рама РД1	4	23,8	
МС1	1.431-6	Соединительный элемент МС1	56	0,24	
МС2	1.431-6	Соединительный элемент МС2	56	0,90	
1		Стержень арматурный			для $t_н$ = -40°С с резьбой
		12 А-I ГОСТ 5781-82 ℓ=230	32	0,2	
		Полоса 6×150 ГОСТ 103-76 ВСт3кп2 ГОСТ 380-71*			
3		ℓ=450	24	3,2	
4		ℓ=150	24	1,1	
5		Стержень арматурный			
		12 А-I ГОСТ 5781-82 ℓ=150	24	0,13	с резьбой
		Лист асбестоцементный			
—		ЛП-П-2,8×12-8 ГОСТ 19573-82	52		

1. Монтажные проемы заложить кирпичом на глиняном растворе.
2. Деталь установки рамы РД1 в кирпичные перегородки см. серию 1.494-26, вып.1 лист ОВ-31.
3. Расход арматуры на рядовые перемычки ФБА-I - 1,8 кг.

Согласовано:
Инв. № подл. | Подпись и дата | Взам. инв. № | Инв. № дубл. | Подпись и дата

ГИП	Коростелев		
Нач. отд.	Шувалов		
Н. контр.	Кокорев		
Гл. спец.	Бескаравайный		
Гл. арх.	Харлатов		
Рук. гр.	Рубцова		
Ст. инж.	Полунина		
Инженер	Струкова		

Привязан

Инв. №

503-1-39.85 -АР

Автотранспортное предприятие на 200 автобусов с закрытой стоянкой

Производственный корпус

Стадия	Лист	Листов
РП	6	

Фрагменты 3÷6

ГИПРОАВТОТРАНС
Воронежский филиал

Копировал

Формат А2

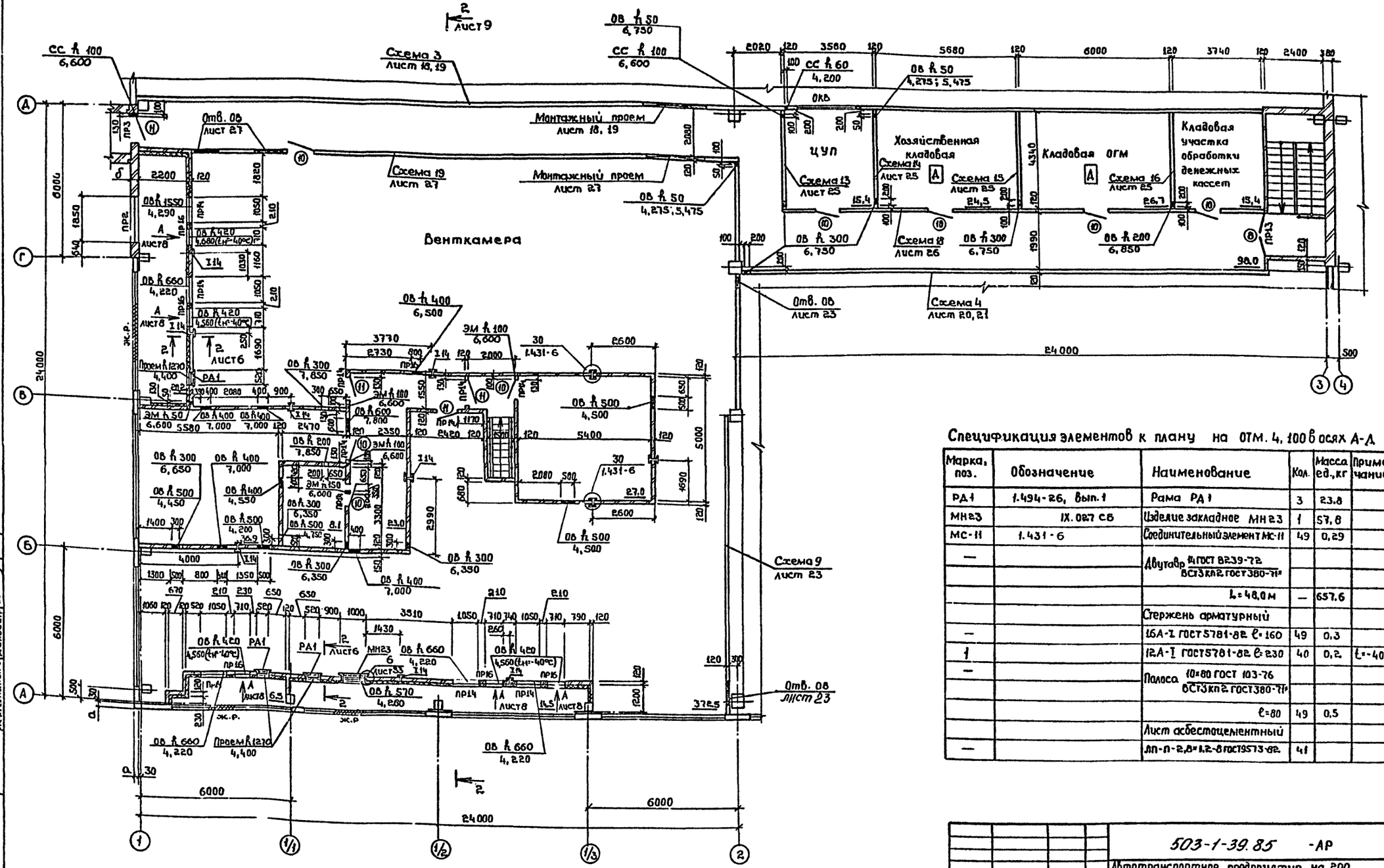

1. Расход арматуры Ф6АI для армирования перегородок холодных камер - 51,0 кг (см. примечание п.1 лист 8)
2. Расход арматуры Ф6АI на рядовые перемычки - 8,0 кг (см. л.3 лист 30)

Спецификация элементов к плану на отм. 4,100 в осях А-Д

Марка, поз.	Обозначение	Наименование	Кол.	Масса ед., кг	Примечание
РД1	1.494-26, вып.1	Рама РД1	3	23,8	
МН23	IX.027 СБ	Изделие закладное МН23	1	57,8	
МС-11	1.431-6	Соединительный элемент МС-11	49	0,29	
—		Двутавр 14 ГОСТ 8239-72 / ВСТ3кп2 ГОСТ 380-71*			
		L=48,0 м	—	657,6	
		Стержень арматурный			
—		16А-I ГОСТ 5781-82 ℓ=160	49	0,3	
1		12А-I ГОСТ 5781-82 ℓ=230	40	0,2	t=-40°C
—		Полоса 10×80 ГОСТ 103-76 / ВСТ3кп2 ГОСТ 380-71*			
		ℓ=80	49	0,5	
		Лист асбестоцементный			
—		ЛП-П-2,8×1,2-8 ГОСТ 9573-82	41		

Альбом II

Типовой проект 503-1-39.85

Согласовано: Нач. отд. 08 Алпатов; Нач. эл. тех. отд. Малахов; Нач. технол. отд. Дильдин

Инв. № подл. | Подпись и дата | Взам. инв. №

Привязан

Инв. №

ГИП	Корстелев	
Нач. отд.	Шуваев	
Н. контр.	Кокорев	
Гл. контр.	Бескоровайный	
Гл. арх.	Харламов	
Рук. гр.	Рубцова	
Ст. инж.	Полунина	

503-1-39.85 -АР

Автотранспортное предприятие на 200 автобусов с закрытой стоянкой

Производственный корпус

Стадия	Лист	Листов
РП	7	

План на отм. 4,100 в осях А-Д

ГИПРОАВТОТРАНС Воронежский филиал

Типовой проект 503-1-39.85 Альбом II

План на отм. 4,100

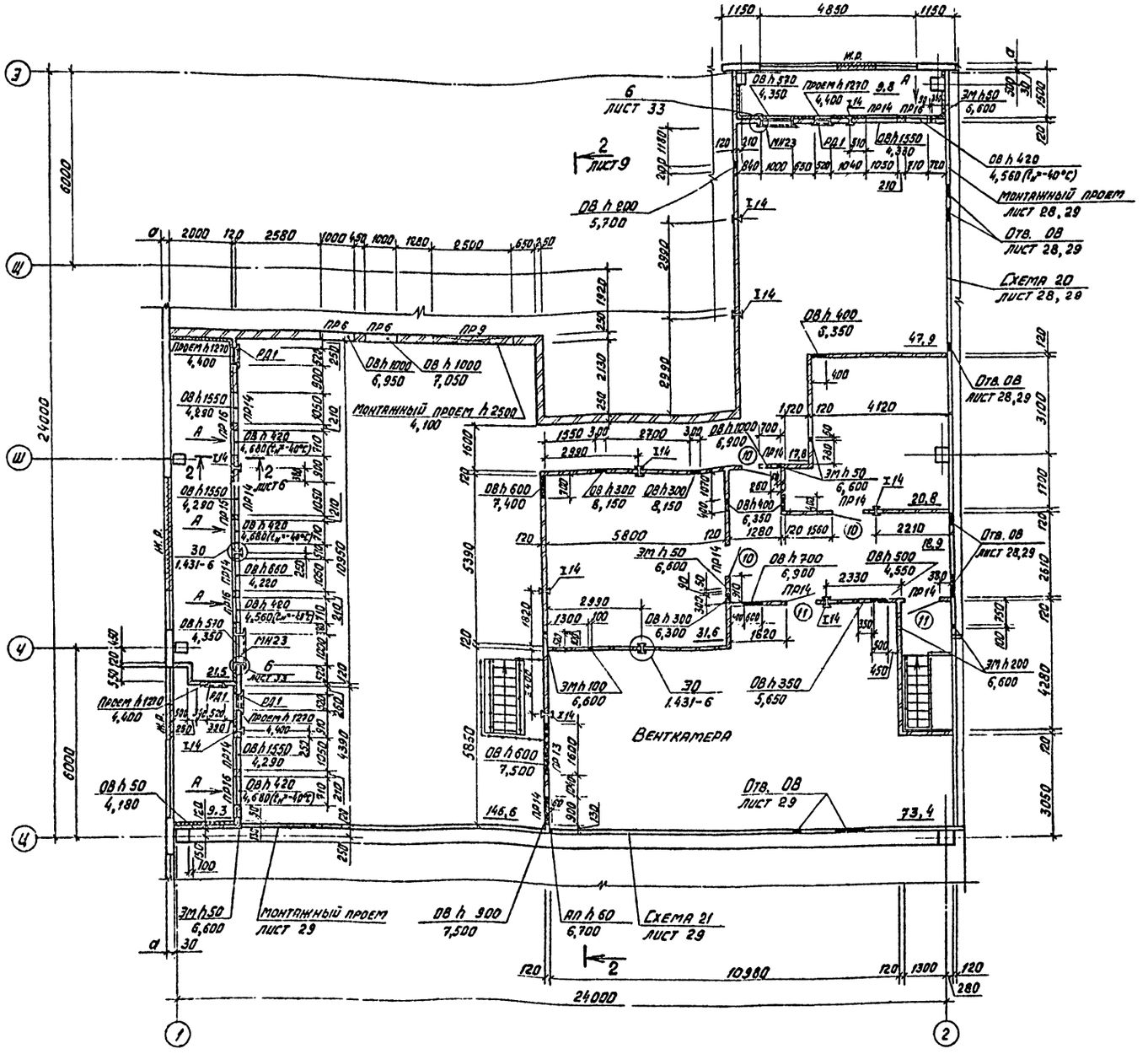

Вид А

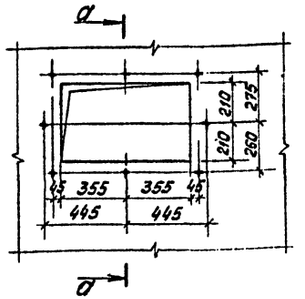

а-а

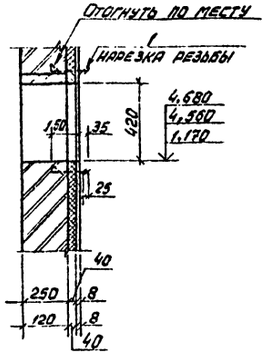

Спецификация элементов к плану на отм. 4,100 в осях Ц-Э

Марка, поз.	Обозначение	Наименование	Кол.	Масса ед., кг	Примечание
РД1	1.494-26, вып. 1	Рама РД1	4	23,8	
МН23	IX.027 СБ	Изделие закладное МН23	2	57,8	
МС-11	1.431-6	Соединительный элемент МС-11	53	0,29	
—		Двутавр 14 ГОСТ 8239-72 / ВСТ3КП2 ГОСТ 380-71*			
		L=52,0м	—	712,4	
—		Полоса 10×80 ГОСТ 103-76 / ВСТ3КП2 ГОСТ 380-71*			
—		ℓ=80	53	0,5	
		Стержень арматурный			
—		16АI ГОСТ 5781-82 ℓ=160	53	0,3	
1		12АI ГОСТ 5781-82 ℓ=230	40	0,2	t=-40°С
		Лист асбестоцементный			
—		ЛП-П-2,6×12-8 ГОСТ 9573-82	21		

1. Перегородки холодных камер армировать двумя стержнями 6АI ГОСТ 5781-82 через пять рядов кладки в слое раствора. Расход арматуры – 26,5 кг.
2. Расход арматуры на рядовые перемычки ⌀6АI – 5,8 кг (см. п.3 лист 30

ГИП	Коростелев		
Нач. отд.	Шуваев		
Н. контр.	Кокорев		
Гл. констр.	Бескоровайный		
Гл. арх.	Харламов		
Рук. гр.	Рубцова		
Ст. инж.	Полунина		

Привязан

Инв. №

503-1-39.85 -АР

Автотранспортное предприятие на 200 автобусов с закрытой стоянкой

Производственный корпус

Стадия	Лист	Листов
РП	8	

План на отм. 4,100 в осях Ц-Э

ГИПРОАВТОТРАНС Воронежский филиал

Согласовано: Нач. отд. ОВ Алпатов; Нач. эл. тех. отд. Маланов

Инв. № подл. | Подпись и дата | Взам. инв. №

Типовой проект 503-1-39.85 Альбом III

Согласовано:
Нач.отд. В.К. Шувалов
Нач.тех.отд. Мясников
Нач.отд.05 Алиев
Нач.отд.01 Альбин
Нач.эл.тех.отд. Мясников
Инв.№подл. | Подпись и дата | Взам.инв.№

Разрез 1-1

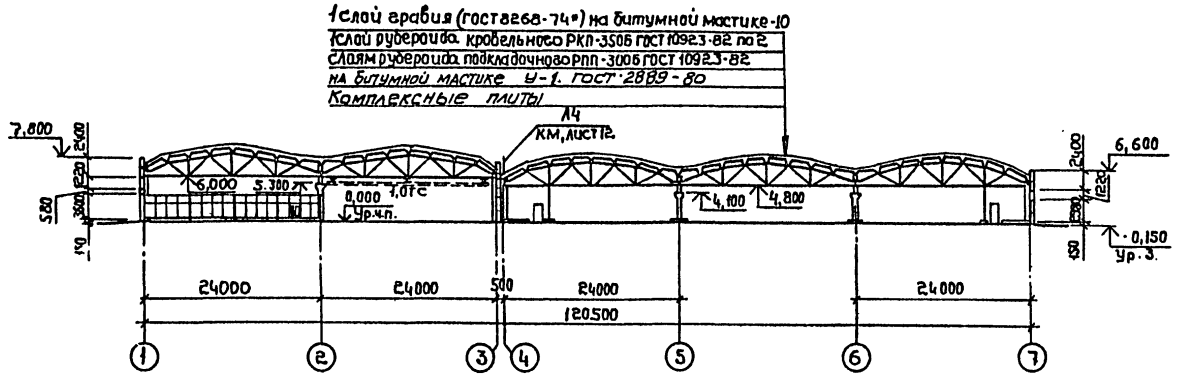

Разрез 2-2

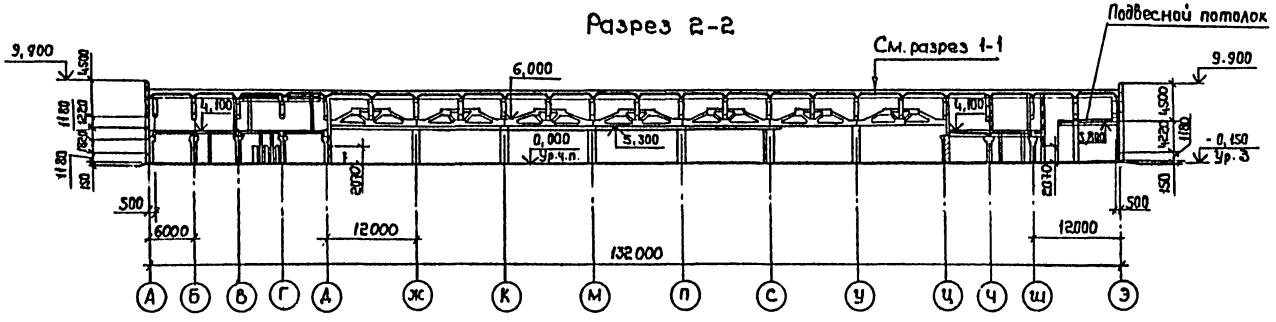

Разрез 3-3

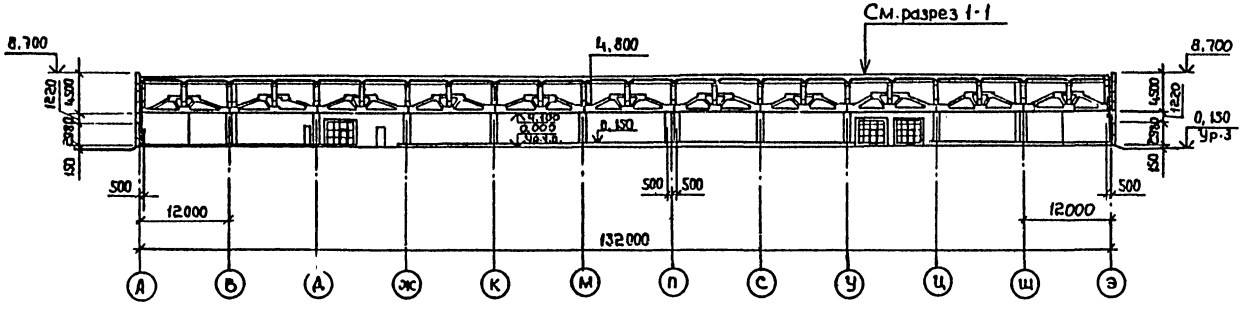

*1. Марку битумной мастики принять при привязке проекта.

Ведомость перемычек

Марка, поз.	Схема сечения
ПР1	Для $t_н$=-20°С, -30°С 3,600 н.г. — БП7-1 Для $t_н$=-40°С 3,600 н.г. — БП8-1
ПР2	Для $t_н$=-20°С, -30°С 3,000 — 1ПР3-22.12.14 Для $t_н$=-40°С 3,000 — 1ПР3-22.12.14
ПР3	Для $t_н$=-20°С, -30°С. 2,370 — 1ПР1-12.12.14 Для $t_н$=-40°С 2,370 — 1ПР1-12.12.14
ПР4	Для $t_н$=-20°С, -30°С 2,500 2,370 — 1ПР3-19.12.14 Для $t_н$=-40°С 2,370 — 1ПР3-19.12.14
ПР5	Для $t_н$=-20°С, -30°С, -40°С 2,070 — 1ПР38-15.12.22у

Продолжение ведомости

Марка, поз.	Схема сечения
	Для $t_н$=-20°С, -30°С, -40°С
ПР6	8,050 7,950 6,600 2,070 — 1ПР1-12.12.14
ПР7	6,500 — 1ПР2-16.12.14
ПР8	6,400 — 1ПР3-22.12.14
ПР9	6,600 — 1ПР4-28.12.14
ПР10	4,500 — БП6-1
ПР11	2,310 — 1ПР4-33.12.22
ПР12	2,370 — 1ПР3-22.12.14
ПР13	2,070 — 1ПР3-19.12.14
ПР14	8,400 6,770 5,840 4,880 2,220 2,070 — 1ПР1-12.12.14
ПР15	3,000 — 1ПР4-28.12.14
ПР16	Для $t_н$=-40°С 5,100 4,980 — 1ПР1-10.12.14
ПР17	1,590 — 1ПР1-10.12.14

Привязан

Инв.№

ГИП	Коростелев	
Нач.отд.	Шувалов	
Н.контр.	Кокорев	
Гл.констр.	Бескровайный	
Гл.арх.	Харламов	
Рук.гр.	Рубцова	
Ст.инж.	Полунина	
Инженер	Струкова	

503-1-39.85 -АР

Автотранспортное предприятие на 200 автобусов с закрытой стоянкой

Производственный корпус

Стадия	Лист	Листов
РП	9	

Разрезы 1-1 ÷ 3-3
Ведомость перемычек

ГИПРОАВТОТРАНС
Воронежский филиал

Типовой проект 503-1-39.85 Альбом III

Фасад 1-7

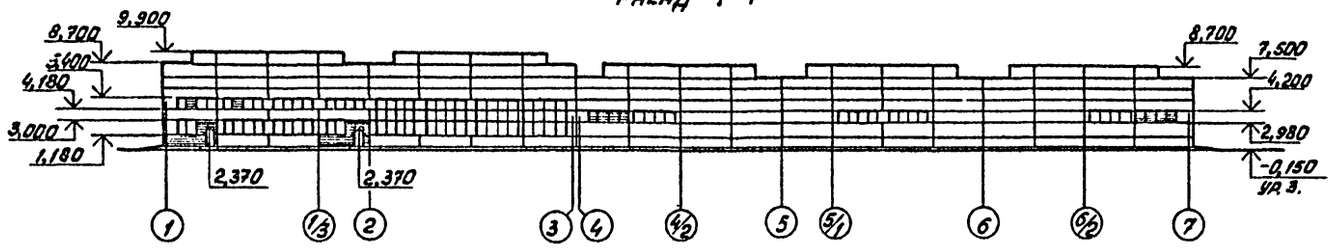

Фасад 7-1

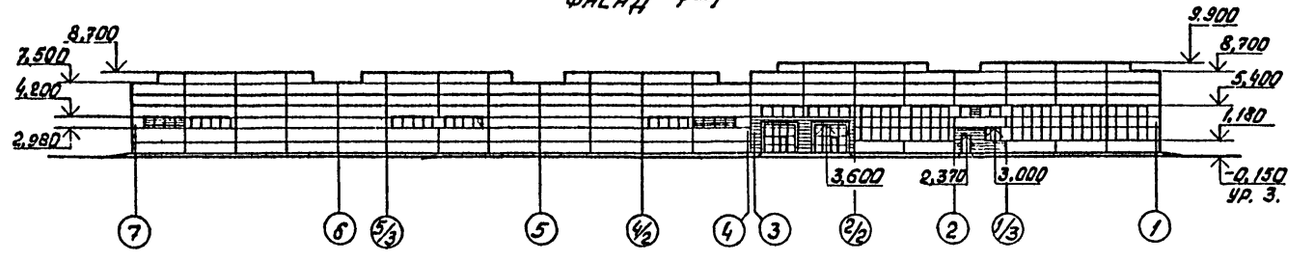

Фасад А-3

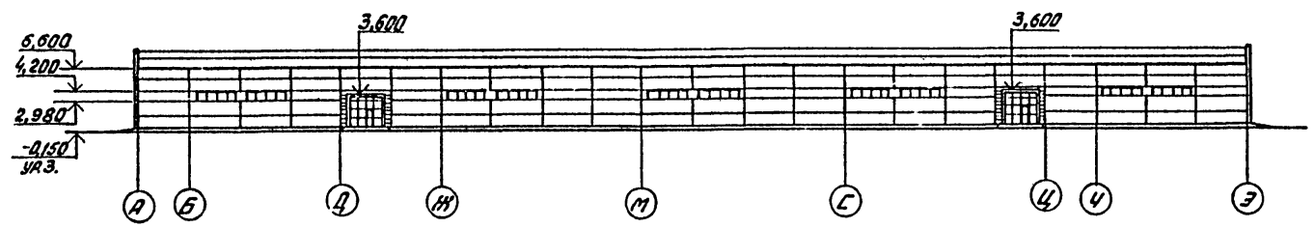

Фасад Э-А

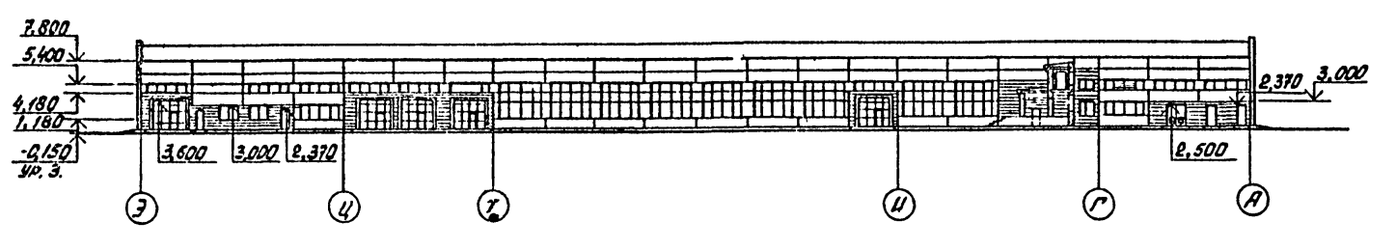

Спецификация перемычек

Марка, поз.	Обозначение	Наименование	Кол.	Масса ед., кг	Приме-чание
		Для $t_н$=-20°С, -30°С			
ПР1	КУ-01-58, вып. 2	БП7-1	9	1100	
ПР2	1.138-10, вып. 1	1ПР3-22.12.14	6	100	
ПР3	1.138-10, вып.1	1ПР1-12.12.14	24	50	
ПР4	1.138-10, вып. 1	1ПР3-19.12.14	6	75	
		Для $t_н$=-40°С			
ПР1	КЭ-01-58, вып. 2	БП8-1	9	1600	
ПР2	1.138-10, вып. 1	1ПР3-22.12.14	8	100	
ПР3	1.138-10, вып. 1	1ПР1-12.12.14	32	50	
ПР4	1.138-10, вып. 1	1ПР3-19.12.14	8	75	
ПР16	1.138-10, вып. 1	1ПР1-10.12.14	10	50	
ПР17	1.138-10, вып. 1	1ПР1-10.12.14	8	50	
		Для $t_н$=-20°С,-30°С,-40°			
ПР1	КЭ-01-58, вып. 2	БП7-1	3	1100	
ПР4	1.138-10, вып. 1	1ПР3-19.12.14	3	75	
ПР5	1.138-10, вып. 1	1ПР38-15.12.22у	12	100	
ПР6	1.138-10, вып. 1	1ПР1-12.12.14	26	50	
ПР7	1.138-10, вып. 1	1ПР2-16.12.14	8	75	
ПР8	1.138-10, вып. 1	1ПР3-22.12.14	4	100	
ПР9	1.138-10, вып. 1	1ПР4-28.12.14	2	125	
ПР10	КЭ-01-58, вып. 2	БП6-1	4	900	
ПР11	1.138-10, вып. 1	1ПР4-33.12.22	8	225	
ПР12	1.138-10, вып. 1	1ПР3-22.12.14	3	100	
ПР13	1.138-10, вып. 1	1ПР3-19.12.14	6	75	
ПР14	1.138-10, вып. 1	1ПР1-12.12.14	52	50	
ПР15	1.138-10, вып. 1	1ПР4-28.12.14	1	125	
ПР16.	1.138-10, вып. 1	1ПР1-10.12.14	1	50	

Согласовано:

Инв. № подл.	Подпись и дата	Взам. инв. №
	Ардатов	
	Манатов	

Привязан

Инв. №

ГИП	Кравостелев		503-1-39.85 -АР
Нач. отд.	Шубаев		Автотранспортное предприятие на 200 автобусов с закрытой стоянкой
Н. контр.	Кочорев		
Гл. констр.	Бесчоровайный		Производственный корпус — Стадия: РП; Лист: 10; Листов:
Гл. арх.	Харлампов		
Рук. гр.	Рубцова		Фасады 1-7, 7-1, А-3, 3-А
Ст. инж.	Полунина		Гипроавтотранс, Воронежский филиал
Исполнил	Струкова		

Альбом II

503-1-39.85

Типовой проект

Схема расположения оконных проемов по оси А

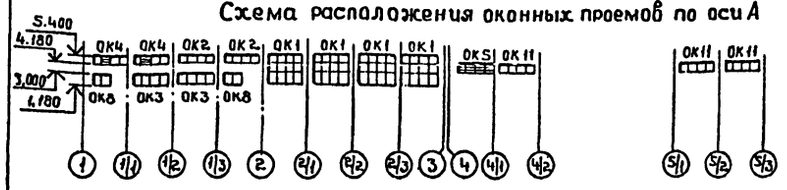

Схема расположения оконных проемов по оси 7

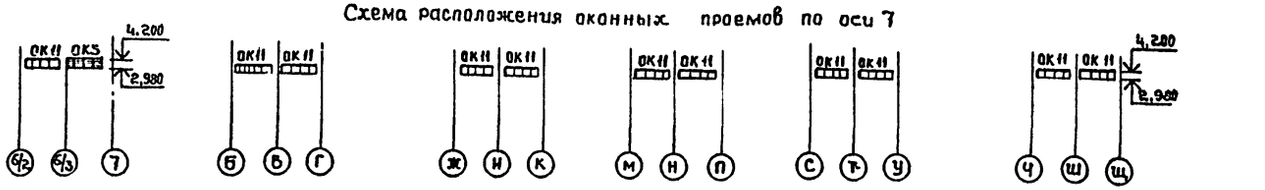

Схема расположения оконных проемов по оси Э

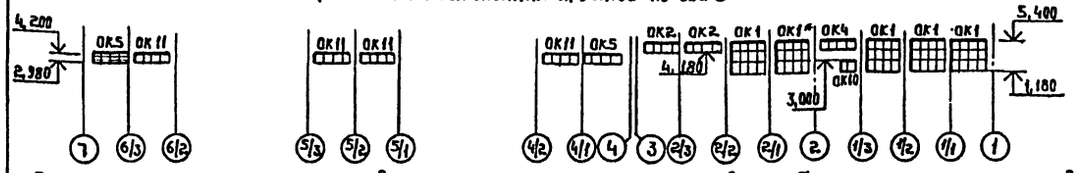

Схема расположения оконных проемов по оси 1

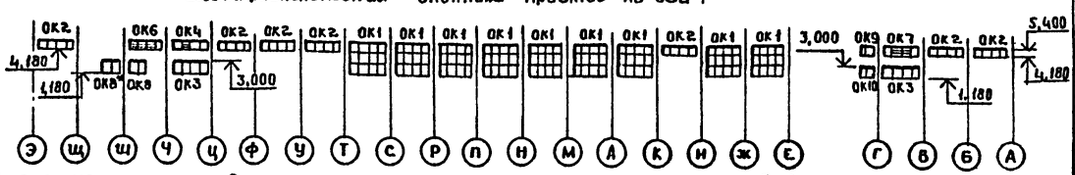

Схема расположения элементов заполнения оконных проемов

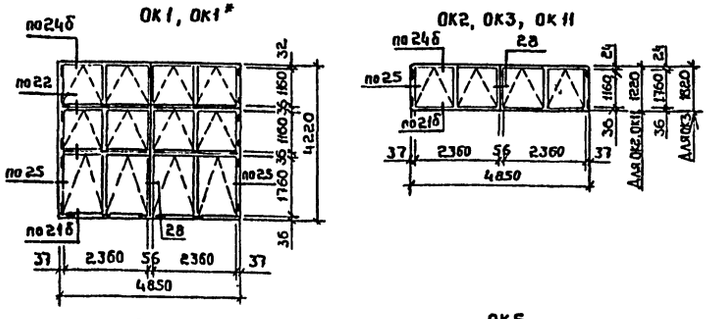

Спецификация элементов заполнения проемов

Марка, поз.	Обозначение	Наименование	Кол.	Масса ед., кг	Примечание
		Для tн=-20°, -30°, -40°С			
	ГОСТ 12506-81	Оконный блок ПВД 12-24.1	72		
	ГОСТ 12506-81	Оконный блок ПВД 18-24.1	36		
ОК1	ГОСТ 8242-75	Наличник тип1 ,м	940,0		в=54
ОК1*	ГОСТ 8242-75	Наличник тип1 ,м	140,0		в=74
ОК2	ГОСТ 12506-81	Оконный блок ПВД 12-24.1	22		
	ГОСТ 8242-75	Наличник тип1 ,м	224,0		в=54
	ГОСТ 8242-75	Наличник тип1 ,м	24,0		в=74
ОК3	ГОСТ 12506-81	Оконный блок ПВД 18-24.1	8		
	ГОСТ 8242-75	Наличник тип1 ,м	55,0		в=54
	ГОСТ 8242-75	Наличник тип1 ,м	14,0		в=74
ОК4 ОК5 ОК6 ОК7	ГОСТ 12506-81	Оконный блок ПГО12-24.1	20		
	ГОСТ 8242-75	Наличник тип1 ,м	73,0		в=54
	ГОСТ 8242-75	Наличник тип2 ,м	150,0		
	1.494-27, вып.7	Жалюзийная сборка			см черт.08
ОК8 ОК8*	ГОСТ 12506-81	Оконный блок ПВД 18-24.1	4		
	ГОСТ 8242-75	Наличник тип1 ,м	30,8		в=54
	ГОСТ 8242-75	Наличник тип2 ,м	29,6		
ОК9	ГОСТ 12506-81	Оконный блок ПВД 12-18.1	1		
	ГОСТ 8242-75	Наличник тип1 ,м	5,3		в=54
	ГОСТ 8242-75	Наличник тип2 ,м	6,2		
ОК10	ГОСТ 12506-81	Оконный блок ПВД 18-18.1	2		
	ГОСТ 8242-75	Наличник тип1 ,м	12,4		в=54
	ГОСТ 8242-75	Наличник тип2 ,м	15,4		

Продолжение спецификации

Марка, поз.	Обозначение	Наименование	Кол.	Масса ед., кг	Примечание
		Для tн=-20°С			
ОК11	ГОСТ 12506-81	Оконный блок ПГО 12-24.1	36		
	ГОСТ 8242-75	Наличник тип1 ,м	208,0		в=54
	ГОСТ 8242-75	Наличник тип1 ,м	40,0		в=74
		Для tн=-30°, -40°			
ОК11	ГОСТ 12506-81	Оконный блок ПВД 12-24.1	36		
	ГОСТ 8242-75	Наличник тип1 ,м	208,0		в=54
	ГОСТ 8242-75	Наличник тип1 ,м	40,0		в=74

1. Все узлы на схеме расположения элементов заполнения оконных проемов приняты по серии 2.436-9.
2. Крепление оконных блоков к кирпичным стенам выполнить на шурупах к деревянным пробкам размером 250×120×65, которые заложить на высоту 300 мм от низа и выше через 600 мм по проему.
3. Оконные блоки в проемах ОК1*, ОК8* выполнить без приборов открывания.

Привязан

Инв.№

Инв.№ подл. | Подпись и дата | Взам.инв.№

ГИП	Коростелев	
Нач.отд.	Шубаев	
Н.контр.	Кокорев	
Гл.констр.	Бескоровайный	
Гл.арх.	Харламов	
Рук.гр.	Рубцова	
Ст.инж.	Полунина	
Инженер	Струкова	

503-1-39.85 -АР

Автотранспортное предприятие на 200 автобусов с закрытой стоянкой

Производственный корпус

Стадия: РП | Лист: 11 | Листов:

Схемы расположения оконных проемов и элементов заполнения оконных проемов

ГИПРОАВТОТРАНС Воронежский филиал

Альбом III

Типовой проект 503-1-39.85

Согласовано

Инв. № подл. | Подпись и дата | Взам. инв. №

План полов на отм. 0,000

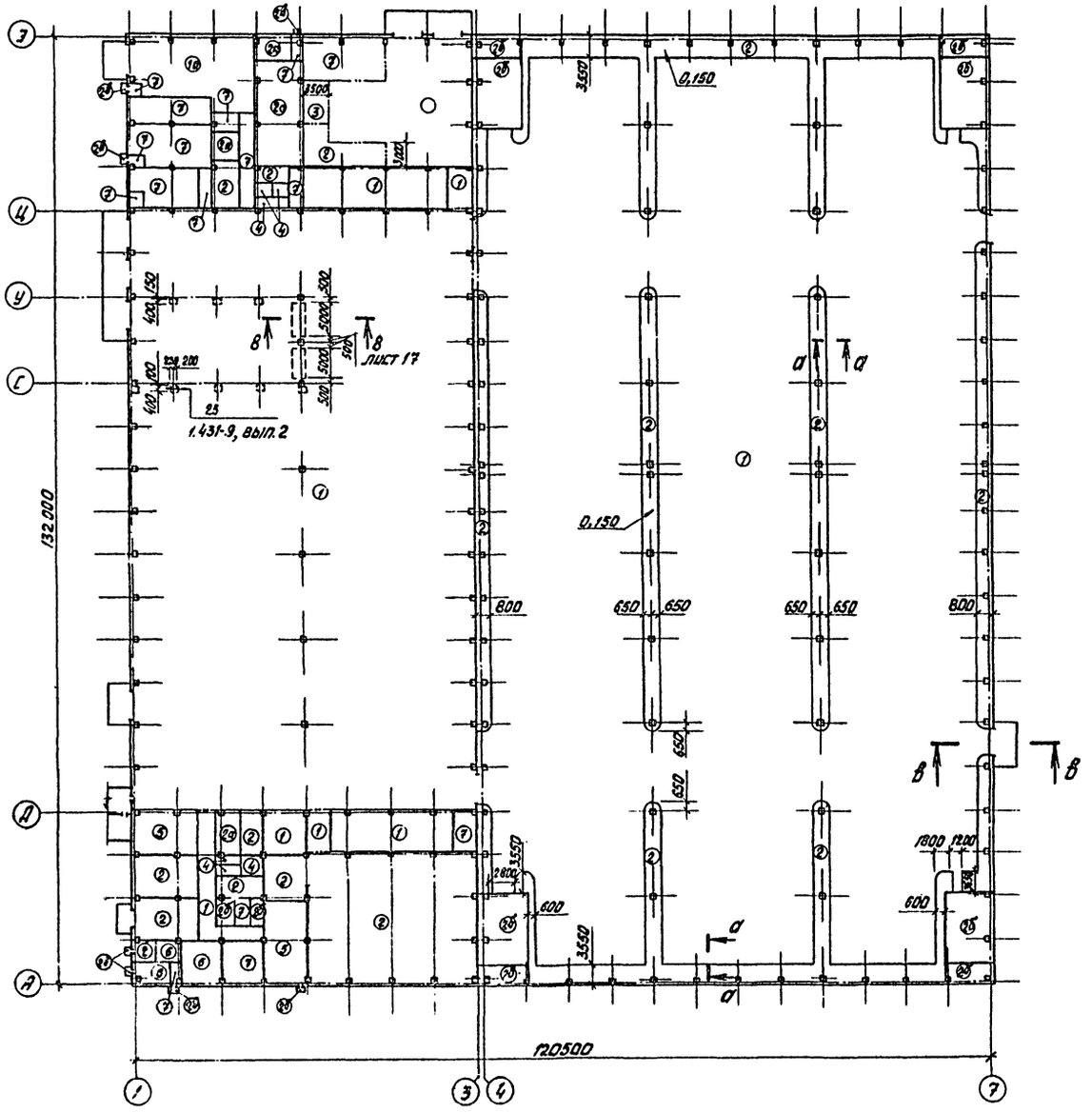

а – а

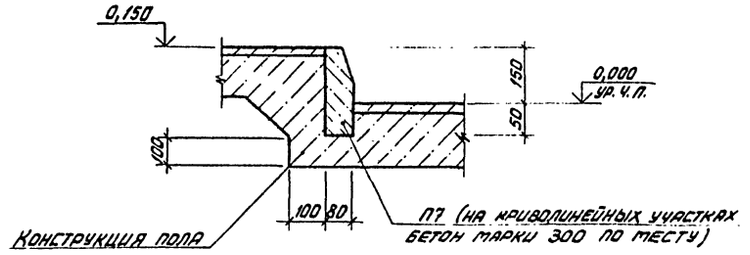

в – в

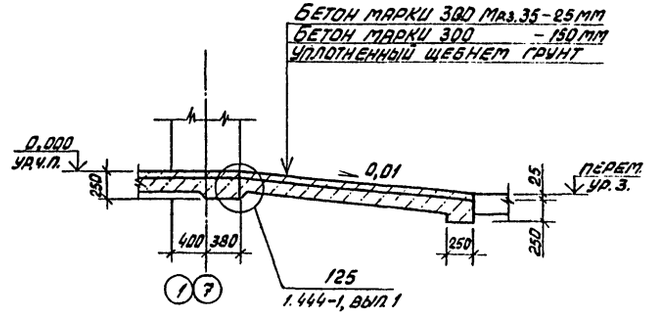

Спецификация к плану полов на отм. 0,000

Марка, поз.	Обозначение	Наименование	Кол.	Масса ед., кг	Примечание
П7	ГОСТ 6665-82	Бортовой камень П7	745		
МН1.	1.444-1, вып. 2	Изделие закладное МН1	54	0,25	
МС4	1.444-1, вып. 2	Изделие соединительное МС4	–	3,77	L=36 м
		Стержень арматурный			
		14 AI ГОСТ 5781-82 L=4000	36	4,8	

				503-1-39.85	-АР
ГИП	Коростелев			Автотранспортное предприятие на 200 автобусов с закрытой стоянкой	
Нач.отд.	Шувалев				
Н.контр.	Конорев			Производственный корпус	Стадия: РП; Лист: 12; Листов:
Гл.констр.	Бескоровайный				
Гл.арх.	Харламов				
Рук.гр.	Рубцова			План полов на отм. 0,000, сечения а-а, в-в	ГИПРОАВТОТРАНС Воронежский филиал
Ст.инж.	Полунина				
Инженер	Струкова				

Привязан:

Инв. №

Копировал

Альбом II

Типовой проект 503-1-39.85

План полов на отм. 4,100 в осях Ц-Э

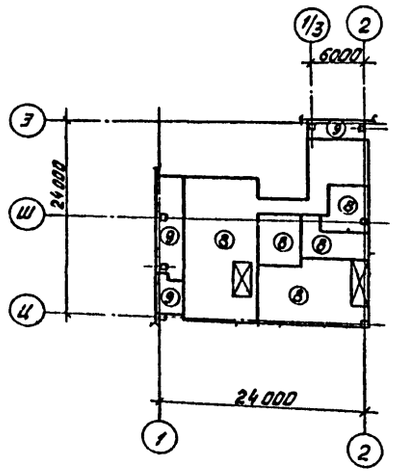

План полов на отм. 4,100 в осях А-Д

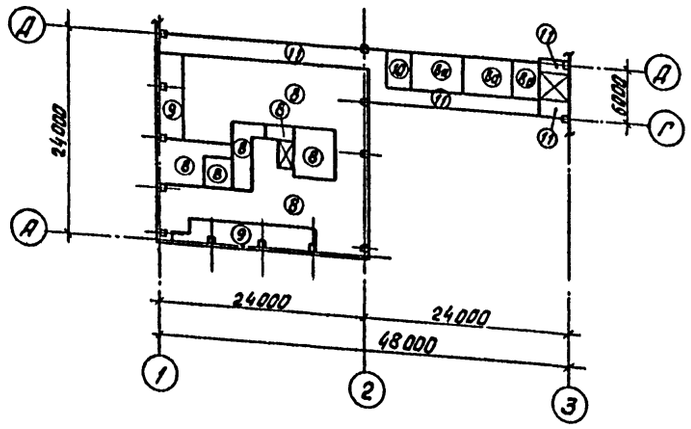

Экспликация полов

Наименование или номер помещения по проекту	Тип пола по проекту	Схема пола или номер узла по серии	Элементы пола и их толщина	Площадь пола м²
Помещение хранения автобусов, участок постов ТО и ТР, диагностики, жестянницкий, склад запасных частей и материалов, агрегатов, промежуточный кладовая, посад.	1	10 1.444-1, вып. 1	Покрытие - бетон марки 300 - 25мм для типа 1 - шлифовать, для типа 1а - с известковым щебнем (безискровый) Подстилающий слой - бетон марки 300 - 150 мм	13628,0
участок покраски	1а			96,0
Тепловой пункт, КТП, ИРК, участок шкафомонтажный, сверлильно-механический, агрегатный, сварочный, ОГМ, помещение для очистки моющих растворов,	2		Покрытие - бетон марки 200 - 20 мм для типа 2 - шлифовать, для типа 2а - шлифовать, с известковым щебнем (безискровый), для типа 2б - не шлифовать, для типа 2в - с железнением Подстилающий слой - бетон марки 100 - 100 мм Основание - слой щебня крупностью 40 ÷ 60мм, вдавленный в грунт	646,0
Красконагнетательная, склад смазочных материалов, щитовая	2а			119,0
Венткамера, кладовая,	2б			310,0
Площадки входов	2в			12,6
Участок кузнечно-рессорный	3	15 1.444-1, вып. 1	Покрытие - брусчатка - 120 мм Подстилающий слой - бетон марки 200 - 190 мм	21,0
Санузлы	4	27 1.444-1, вып. 1	Покрытие - плитка керамическая 100×100 ГОСТ 6787-80 - 10 мм Подстилающий слой - бетон марки 100 - 80 мм	29,7
Участок обойный, склад шин	5	11 1.444-1, вып. 1	Покрытие - асфальтобетон - 40 мм Подстилающий слой - бетон марки 100 - 100 мм	121,0
Зарядная, кислотная, участок ремонта аккумуляторов	6		Покрытие - керамическая кислотоупорная плитка ГОСТ 961-79 - 20мм Прослойка и заполнение швов из раствора на жидком стекле с уплотняющей добавкой - 25 мм Гидроизоляционный слой - 2 слоя изола на битумной мастике с посыпкой крупным песком Подстилающий слой - бетон марки 100 - 100 мм Основание - слой щебня крупностью 40 ÷ 60мм, вдавленный в грунт	55,0

Продолжение экспликации

Наименование или номер помещения по проекту	Тип пола по проекту	Схема пола или номер узла по серии	Элементы пола и их толщина	Площадь пола м²
Участок ремонта электрооборудования и радиоаппаратуры, тележно-радиаторный, компрессорный, ремонта систем питания, насосная пожаротушения, трамвая, проходы, лестничные площадки	7		Покрытие - мозаичные плиты - 20мм Прослойка и заполнение швов из цементно-песчаного раствора марки 150 - 15мм Подстилающий слой - бетон марки 100 - 100 мм Основание - слой щебня крупностью 40÷60мм, вдавленный в грунт	316,0
Венткамера	8		Покрытие - бетон марки 200 - 20 мм для типа 8 - не шлифовать для типа 8а - шлифовать Звукоизоляционный слой - легкий бетон γ=1300 кг/м³ - 80мм Основание - ж.б. плита перекрытия	194,0
Хозяйственная кладовая ОГМ, участка обработки денежных кассет	8а			66,6
Приточные венткамеры	9		Покрытие - цементно-песчаный раствор марки 200 - 20мм Стяжка - цементно-песчаный раствор марки 150 - 40мм Теплоизоляционный слой - минераловатные плиты на синтетическом связующем марки П125-1000.500.40 ГОСТ 9573-82 - 40мм Пароизоляция - окраска горячим битумом 2 раза Основание - ж.б. плита перекрытия	80,8
ЦУП	10	78 1.444-1, вып. 1	Покрытие - линолеум поливинилхлоридный на тканевой основе ГОСТ 7251-77 - 2,5мм Стяжка - легкий бетон γ=1300 кг/м³ - 20 мм	14,8
Коридор	11	74 1.444-1, вып. 1	Покрытие - плитка керамическая 100×100 ГОСТ 6787-80 - 10 мм Стяжка - легкий бетон γ=1300 кг/м³ - 20 мм	128,0

1. Пол типа 1 рассчитан на нагрузку от автобуса Икарус-280 и автопогрузчика 4022.
2. Детали примыкания полов к стенам приняты по серии 1.444-1, вып. 1.
3. Работы по устройству полов производить после выполнения фундаментов под оборудование и прокладки всех коммуникаций.
4. Грунты насыпные и с нарушенной структурой в основаниях под полы уплотнить в соответствии со СНиП III-8-76.
5. Уклоны полов к трапу выполнить по листу 3.
   В полах по грунту уклоны выполнять за счёт планировки грунта.

Привязан:

Инв. №

ГИП	Коростелев	
Нач. отд.	Шувалев	
Н. контр.	Кокорев	
Гл. констр.	Бескровный	
Рук. гр.	Рубцова	
Ст. инж.	Полуэктова	
Инженер	Мещерякова	

503-1-39.85 - АР

Автотранспортное предприятие на 200 автобусов с закрытой стоянкой

Производственный корпус

Стадия	Лист	Листов
РП	13	

Планы полов на отм. 4,100

Гипроавтотранс
Воронежский филиал

Инв. № подл. | Подпись и дата | Взам. инв. №

Типовой проект 503-1-39.85 Альбом II

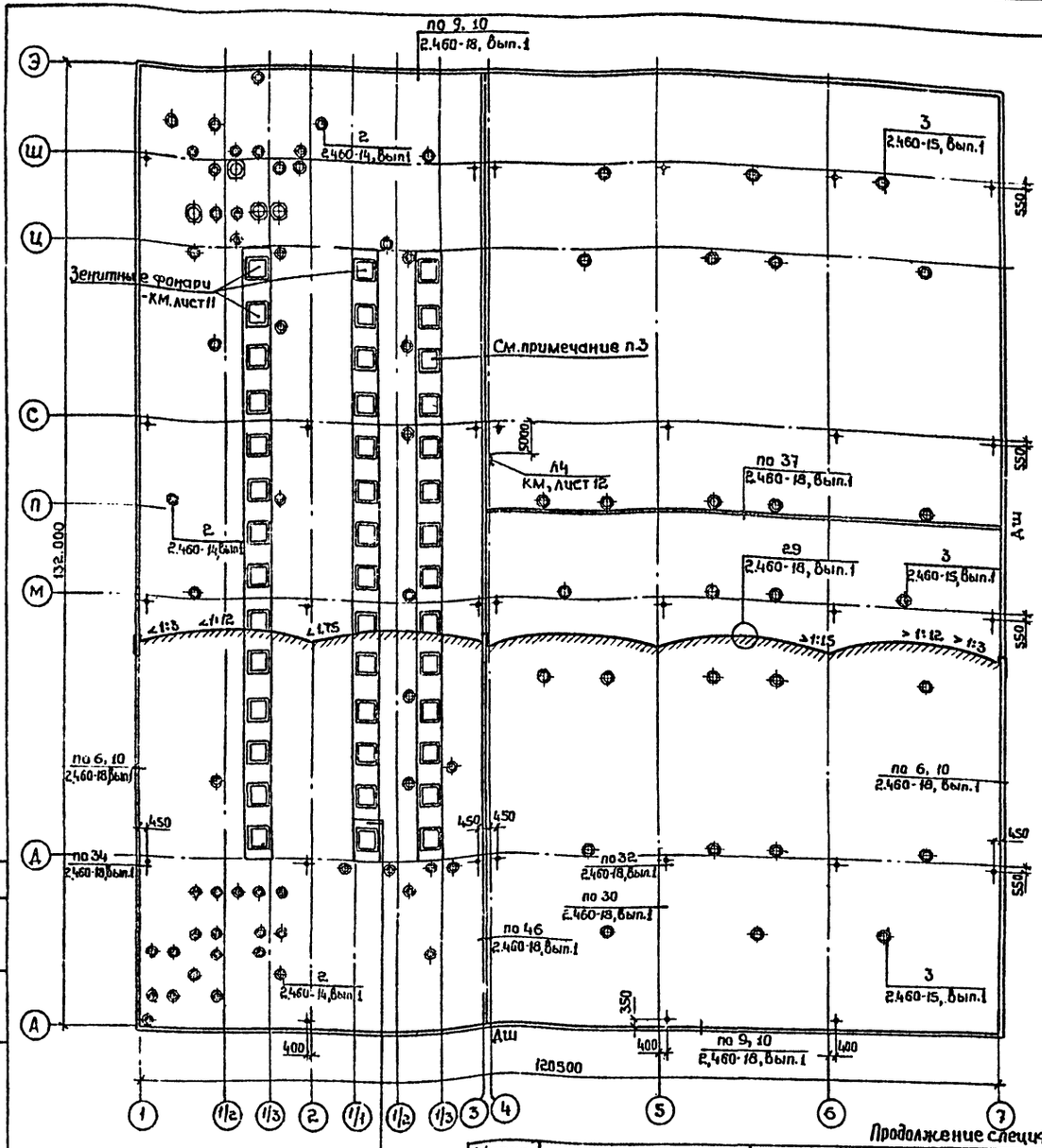

1. Работы по устройству кровли вести в соответствии со СНиП III-20-74.
2. Заделка кровли в местах примыкания комплексных плит к парапету продольной и торцевой стены, стык между плитами выполнить по серии 1.465.1-10/82, вып.0, документ 1.465.1-10/82. 0-01У.
3. Примыкание кровли к стене зенитного фонаря см. серию 2.460-18 вып.1, документ 2.460-18.1.51

Спецификация элементов кровли

Марка, поз.	Обозначение	Наименование	Кол.	Масса ед., кг.	Примечание
КС6	2.460-14, вып.1	Стяжное кольцо КС6	24	0,50	
КС8	2.460-14, вып.1	Стяжное кольцо КС8	8	0,76	
КС9	2.460-14, вып.1	Стяжное кольцо КС9	1	0,94	
КС11	2.460-14, вып.1	Стяжное кольцо КС11	7	1,17	
КС12	2.460-14, вып.1	Стяжное кольцо КС12	3	1,52	
КС13	2.460-14, вып.1	Стяжное кольцо КС13	1	1,70	
КС14	2.460-14, вып.1	Стяжное кольцо КС14	3	1,88	
КС15	2.460-14, вып.1	Стяжное кольцо КС15	2	2,32	
КЛ1	2.460-14, вып.1	Стальной колпак КЛ1	24	5,67	
КЛ3	2.460-14, вып.1	Стальной колпак КЛ3	8	5,29	
КЛ4	2.460-14, вып.1	Стальной колпак КЛ4	1	10,9	
КЛ6	2.460-14, вып.1	Стальной колпак КЛ6	7	10,08	
КЛ7	2.460-14, вып.1	Стальной колпак КЛ7	3	11,34	
КЛ8	2.460-14, вып.1	Стальной колпак КЛ8	1	10,65	
КЛ9	2.460-14, вып.1	Стальной колпак КЛ9	3	9,89	
КЛ10	2.460-14, вып.1	Стальной колпак КЛ10	2	14,81	
КФ1	2.460-14, вып.1	Кольцо-фланец КФ1	24	1,36	
КФ3	2.460-14, вып.1	Кольцо-фланец КФ3	9	4,38	
КФ5	2.460-14, вып.1	Кольцо-фланец КФ5	7	2,70	
КФ6	2.460-14, вып.1	Кольцо-фланец КФ6	3	8,16	
КФ7	2.460-14, вып.1	Кольцо-фланец КФ7	1	6,18	
КФ8	2.460-14, вып.1	Кольцо-фланец КФ8	3	4,60	
КФ9	2.460-14, вып.1	Кольцо-фланец КФ9	2	5,38	
ПП1	2.460-14, вып.1	Прижимная полоса ПП1	32	1,08	
ПП2	2.460-14, вып.1	Прижимная полоса ПП2	19	1,69	
ПП3	2.460-14, вып.1	Прижимная полоса ПП3	35	1,88	
ПП4	2.460-14, вып.1	Прижимная полоса ПП4	2	2,16	
ФЭ3	2.460-14, вып.1	Фасонный элемент ФЭ3	32	6,3	
ФЭ4	2.460-14, вып.1	Фасонный элемент ФЭ4	19	9,5	
ФЭ10	2.460-14, вып.1	Фасонный элемент ФЭ10	35	15;20	
ФЭ11	2.460-14, вып.1	Фасонный элемент ФЭ11	2	19,30	
КР1	2.460-15, вып.1	Стальной козырек КР1	11	5,36	
КР3	2.460-15, вып.1	Стальной козырек КР3	28	4,73	
Л4	Альбом VIII	Лестница Л4	1		
МС2	2.460-18, вып.3	Фартук МС2	548	3,7	Для C_H° 20-30°С
МС3	2.460-18, вып.3	Фартук МС3	548	4,1	Для C_H° -40°С
МС5	2.460-18, вып.3	Костыль МС5	1067	0,47	Для C_H° 20-30°С
МС6	2.460-18, вып.3	То же МС6	1067	0,52	Для C_H° -40°С
МС33	2.460-18, вып.3	Фартук МС33	546	2,8	

1 слой гравия (ГОСТ 8268-74*) на битумной мастике -10
1 слой рубероида кровельного РКП-350Б ГОСТ 10923-82
по 2 слоям рубероида подкладочного РПП-300Б ГОСТ 10923-82
Огрунтовка раствором битума марки БН-У в керосине в соотношении 1:2
Стяжка из цементно-песчаного раствора марки 50-15
Утеплитель-перлитобитум γ = 250 кгс/м³ -60
Пароизоляция - смазка горячим битумом
Огрунтовка (состав см. выше)
Сборные ж.б. плиты

Согласовано: Нач. отд. ОБ Алатов; Нач. отд. ВК Звездев

Инв. № подл. | Подпись и дата | Взам. инв. №

Продолжение спецификации

Марка, поз.	Обозначение	Наименование	Кол.	Масса ед., кг	Примечание
МС34	2.460-18, вып.3	Фартук МС34	482	4,3	
МС36	2.460-18, вып.3	Компенсатор МС36	38	3,3	
МС37	2.460-18, вып.3	Выкружка МС37	38	3,4	
МС50	2.460-18, вып.3	Элемент фасонный МС50	95	1,8	
МС51	2.460-18, вып.3	Элемент фасонный МС51	95	2,6	
МС52	2.460-18, вып.3	Фартук МС52	95	4,0	
МС53	2.460-18, вып.3	Компенсатор МС53	95	4,0	
		Полоса $\frac{64\times10\ ГОСТ\ 103-76}{ВСт3кп2\ ГОСТ\ 380-71^*}$ l = 1033,0 м	–	1300,0	

Привязан:

Инв. №

ГИП	Коростелев	
Нач. отд.	Шуваев	
Н. контр.	Кокорев	
Гл. констр.	Бескоровайный	
Рук. гр.	Рубцова	
Ст. инж.	Полунина	
Инженер	Струкова	

503-1-39.85 -АР

Автотранспортное предприятие на 200 автобусов с закрытой стоянкой

Производственный корпус

Стадия	Лист	Листов
РП	14	

План кровли

ГИПРОАВТОТРАНС Воронежский филиал

Схема элементов молниезащиты

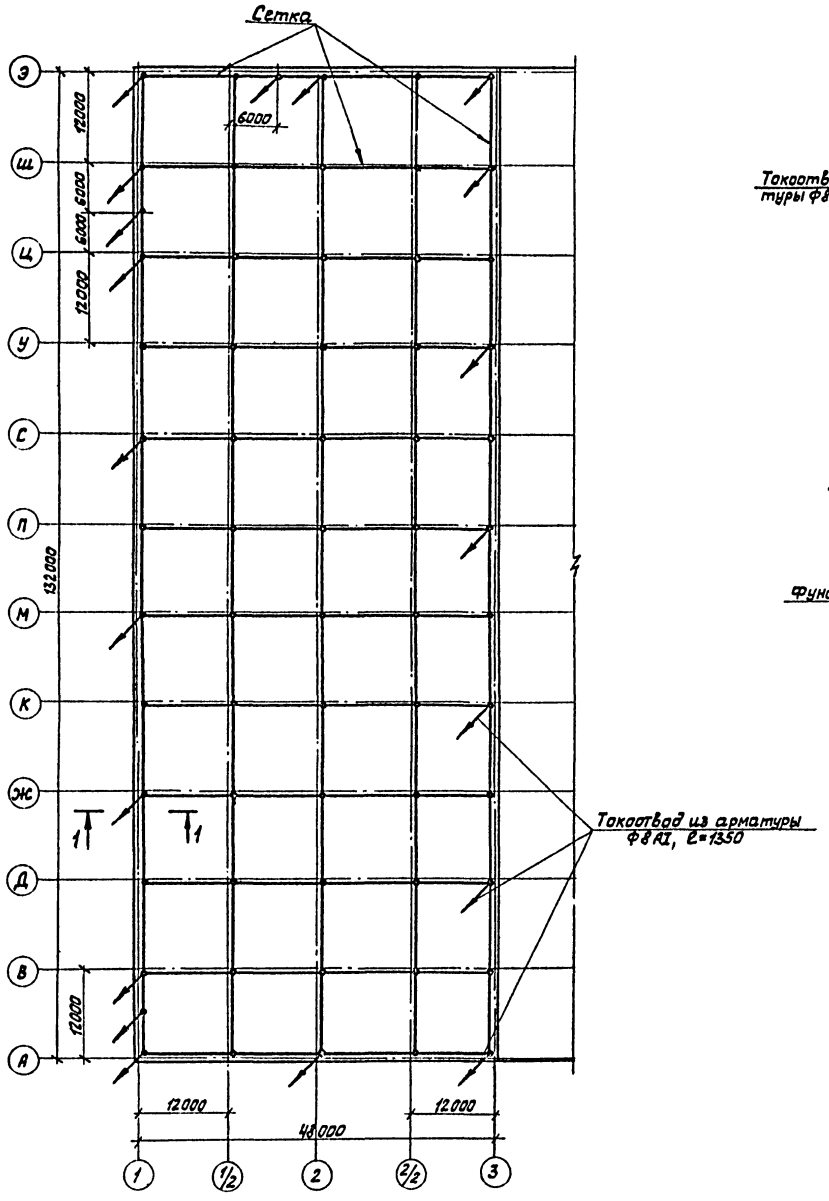

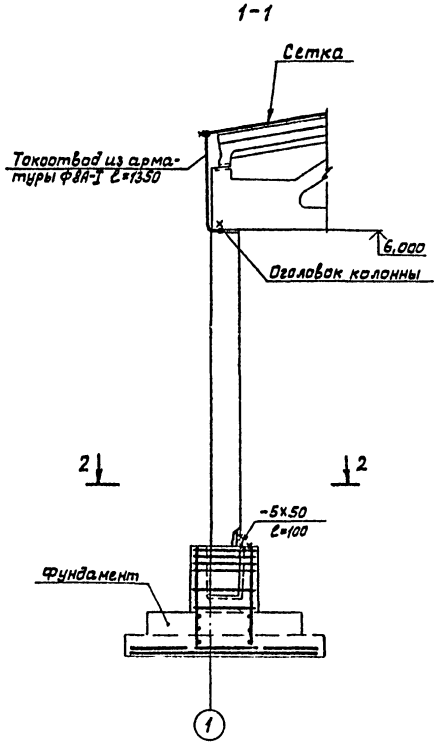

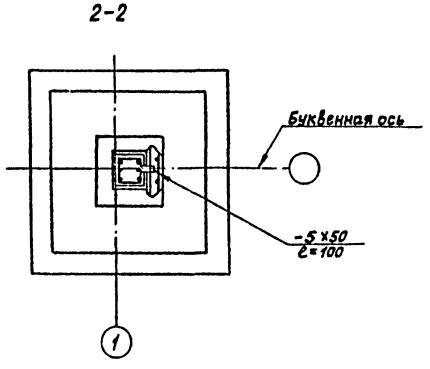

1. В качестве молниеприемника используется сетка из арматуры Ф6 A-I ГОСТ 5781-82 с размерами ячейки 12,0х12,0м. Расход арматуры на молниезащиту: Ф6 AI – 276,5 кг; Ф8 AI – 13,4 кг; -5х50 – 3,9 кг
2. Все соединения стержней сетки выполнить электросваркой. Сварку производить электродами Э-42 по ГОСТ 9467-75.
3. Сетку уложить под водоизоляционный ковер в слой битумной мастики.
4. Конструкцию молниеприемной сетки и токоотводы окрасить битумным лаком за 2 раза.
5. Токоотводы приварить к закладным деталям колонн (оголовку).
6. Все металлические части, выступающие на кровле, должны быть соединены с сеткой молниеприемника.

Типовой проект 503-1-39.85 Альбом II

Согласовано: Нач. эл.техн. отд. Малахов

Инв.№ подл. | Подпись и дата | Взам.инв.№

ГИП	Коростелев		
Нач.отд.	Щубаев		
Н.контр.	Кокарев		
Гл.конст.	Бескоровайный		
Рук.гр.	Рубцова		
Ст.инж.	Польшина		
Инжен.	Мещерякова		

Привязан:

Инв.№

503-1-39.85 -АР

Автотранспортное предприятие на 200 автобусов с закрытой стоянкой

Производственный корпус

Стадия	Лист	Листов
РЧ	15	

Схема элементов молниезащиты

ГИПРОАВТОТРАНС Воронежский филиал

Формат А3

Схема расположения звукопоглотителей

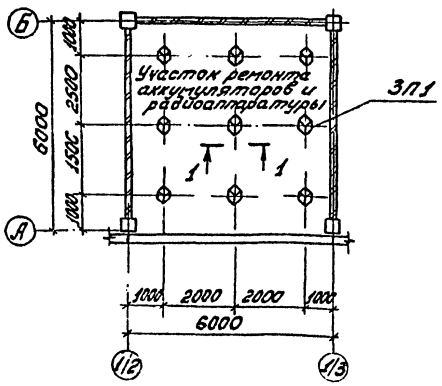

Акустический экран

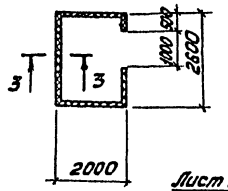

Лист перфорированный (поз. 11)
Звукопоглощающая конструкция (поз. 13, 14)
Обмазка горячим битумом за раз
Лист стальной (поз. 12)
Обмазка горячим битумом за раз
Звукопоглощающая конструкция (поз. 13, 14)
Лист перфорированный (поз. 11)

3-3

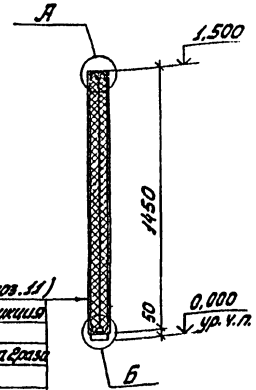

1-1

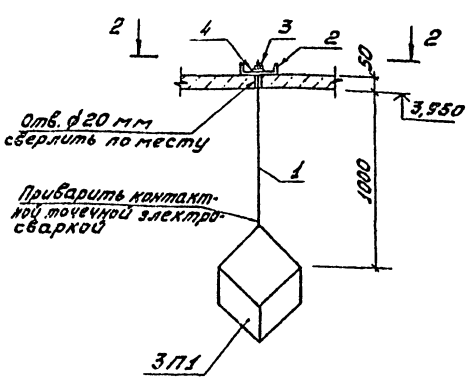

2-2

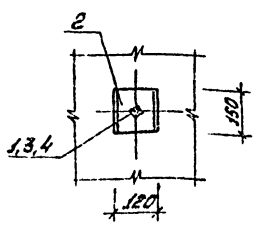

3П1

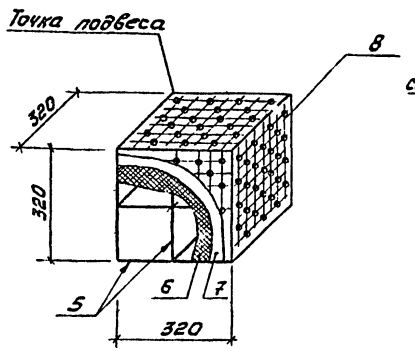

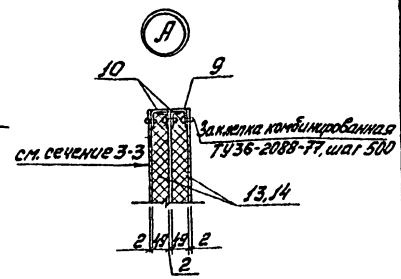

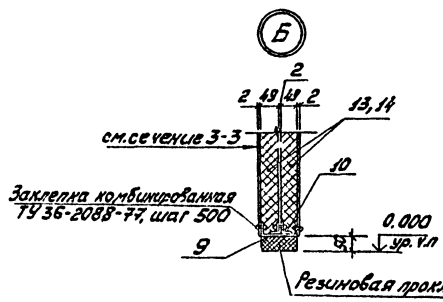

Спецификация к схеме расположения звукопоглотителей

Марка, поз.	Обозначение	Наименование	Кол.	Масса ед, кг	Примечание
3П1		Звукопоглотитель 3П1	9	60	
1		Стержень арматурный 10 А I ГОСТ 5781-82 L=950	9	0,6	
		Швеллер [12 ГОСТ 8240-72 / Вст3кп2 ГОСТ 380-71*			
2		ℓ=150	9	1,6	
3		Гайка М10 ГОСТ 5915-70*	9		
4		Шайба 10.01.019 ГОСТ 19371-78	9		

Спецификация элементов 3П1 и акустического экрана

Формат	Зона	Поз.	Обозначение	Наименование	Кол.	Масса ед, кг	Примечание
				3П1			
БЧ		5		Стержень арматурный 6 А I ГОСТ 5781-82 L=1280	6	0,27	
БЧ		6	ТУ21-РСФСР-224-75	Супертонкое стекловолокно δ=60 мм м³	0,04		
БЧ		7	ГОСТ 19907-83	Стеклоткань типа 33-100 м²	0,7		
БЧ		8		Лист 2 ГОСТ 19903-74 / Вст3кп2 ГОСТ 380-71* м²	0,61	9,6	перфорация 7,4%
				Акустический экран			
				Швеллер 100×50×3 ГОСТ 8278-75 / Вст3кп ГОСТ 8509-72*			
БЧ		9		L=18,5 м	—	81,4	
БЧ		10		Уголок 40×40×2 ГОСТ 8278-83 / Вст3кп ГОСТ 8509-72* L=38,4 м	—	44,4	
				Лист 2 ГОСТ 19903-74 / Вст3кп2 ГОСТ 380-71*			
БЧ		11		м²	22,6	354,6	перфорация 7,4%
БЧ		12		м²	11,3	177,4	
БЧ		13	ТУ21-01-224-69	Маты из супертонкого стекловолокна δ=50 м²	23,0		
БЧ		14	ГОСТ 19907-83	Стеклоткань типа 33-100 м²	46,0		

Привязан

Инв. №

ГИП	Коростелев	
Нач. сект.	Шубаев	
Н. контр.	Комарев	
Гл. констр.	Беспрозванный	
Рук. гр.	Рубцова	
Ст. инж.	Полунина	
Инж.	Нечерязова	

Т.П 503-1-39.85 - АР

Автотранспортное предприятие на 200 автобусов с закрытой стоянкой

Производственный корпус

Стадия	Лист	Листов
РП	16	

Схема расположения звукопоглотителей. Акустический экран

ГИПРОАВТОТРАНС Воронежский филиал

Копировал

Формат А2

Альбом III

503-1-39.85

Типовой проект

Схема 1

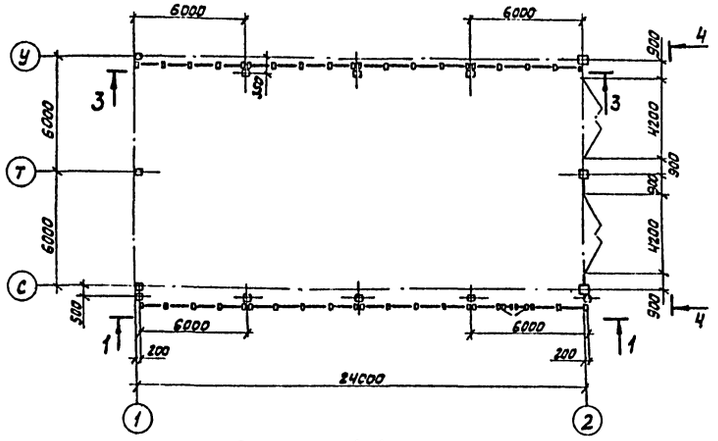

5-5

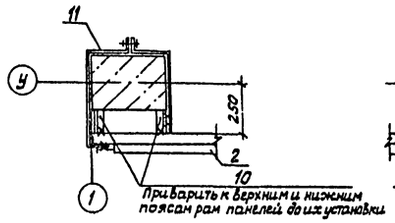

6-6

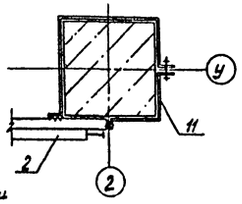

7-7

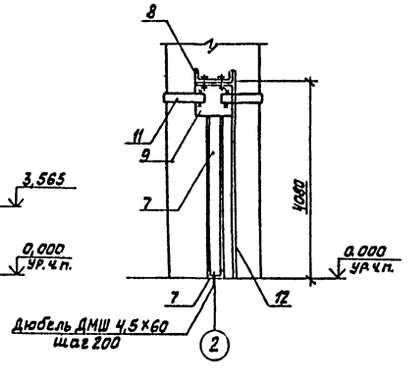

1-1

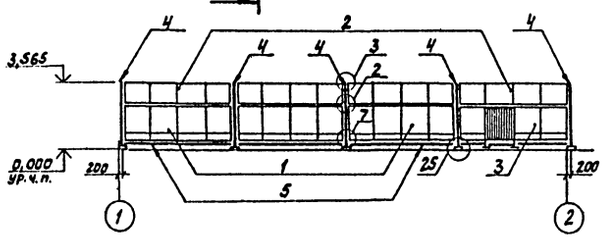

2-2

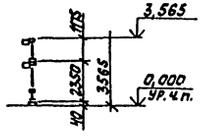

3-3

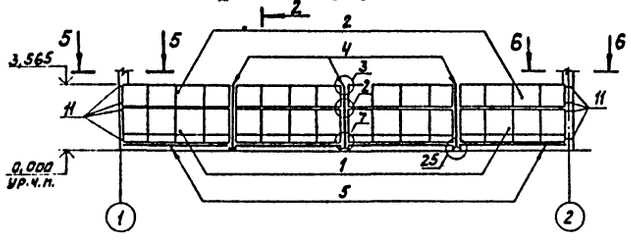

8-8

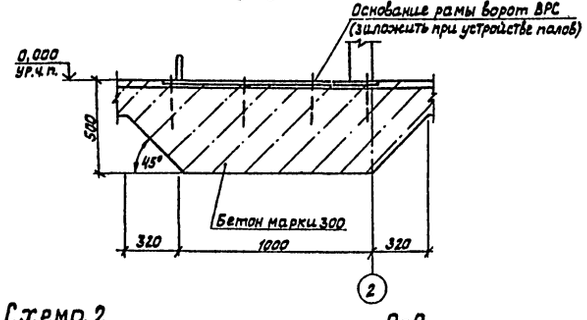

4-4

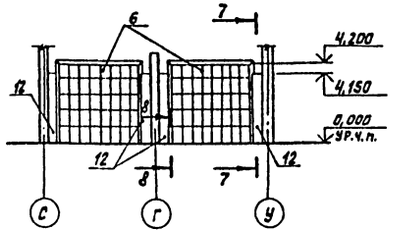

Схема 2

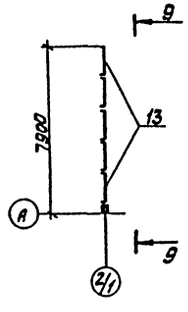

9-9

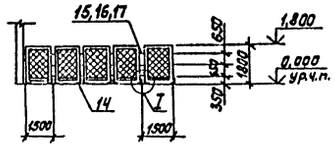

Спецификация сборных перегородок

Марка, поз.	Обозначение	Наименование	Кол.	Масса ед, кг	Примечание
		Схема 1			
1	1.431-9 вып.1	Панель рядовая с комбинированным заполнением 2,4 ПАС	7	314,0	
2	1.431-9 вып.1	Панель рядовая 1,2 ПС	8	163,0	
3	1.431-9 вып.1	Панель с дверью с комбинированным заполнением 2,4ПДАС-2	1	355,0	
4	1.431-9 вып.1	Стойка консольная 3,6С	8	64,0	
5	1.431-9 вып.1	Ригель нижний Рн	7	21,3	
6	Шифр 42-74	Ворота ВРС 4,2х4,2	2	1056	
7		Швеллер 100х50х3 ГОСТ 8278-75* / Вст3кп ГОСТ 16523-70* L=1,6 м	—	77,1	
8		Швеллер 18 ГОСТ 8240-72 / Вст3пс6-1 ТУ14-1-3023-80 L=1,6 м	—	26,1	
9		Уголок Б 180х180х11 ГОСТ 8509-72* / Вст3пс6-1 ТУ14-1-3023-80			
		ℓ=190	4	5,8	
10		Уголок Б 50х50х5 ГОСТ 8509-72* / Вст3кп2 ГОСТ 380-71*			
		ℓ=100	2	0,4	
11		Полоса 4х50 ГОСТ 103-76 / Вст3кп2 ГОСТ 380-71* L=18,2 м	—	28,6	
12	ГОСТ 6266-81	Лист гипсокартонный			
		ГКЛ-УК-3900х1200х12	2		
		Схема 2			
13	1.431-10 ВЗ 02.01.00-04	Щит 1,5х1,8 ЩПГ	5	21,9	
14	1.431-10 ВЗ 02.18.00	Болт самоанкерующийся	10		
15		Болт М10х35 ГОСТ 7798-70*	12		
16		Гайка М10 4.016 ГОСТ 5915-70*	12		
17		Шайба 10.02.016 ГОСТ 6958-78	12		

1. Монтаж перегородок схемы 1 выполнить по указаниям серии 1.431-9 вып.0, схемы 2 — 1.431-10 вып.2.
2. Узлы, замаркированные на схеме 1, приняты по серии 1.431-9 вып.2, схеме 2 — 1.431-10 вып.2.
3. Сварку поз.10 и поз.11 выполнить контактной точечной сваркой.

Привязан:

Инв.№ подл. | Подпись и дата | Взам.инв.№

Инв.№

ГИП	Коростелев	
Нач.отд.	Щуваев	
Н.контр.	Какорев	
Гл.констр.	Беккоровайный	
Рук.гр.	Рубцова	
Ст.инж.	Получино	
Инжен.	Струкова	

503-1-39.85 -АР

Автотранспортное предприятие на 200 автобусов с закрытой стоянкой

Производственный корпус

Стадия	Лист	Листов
РП	17	

Перегородки. Схема 1,2

ГИПРОАВТОТРАНС Воронежский филиал

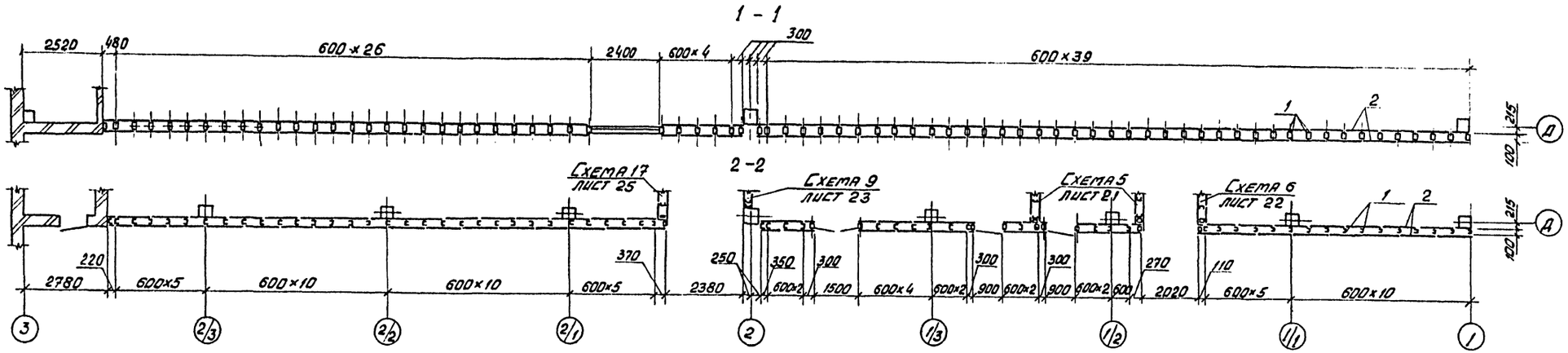

Схема 3. Раскладка элементов каркаса

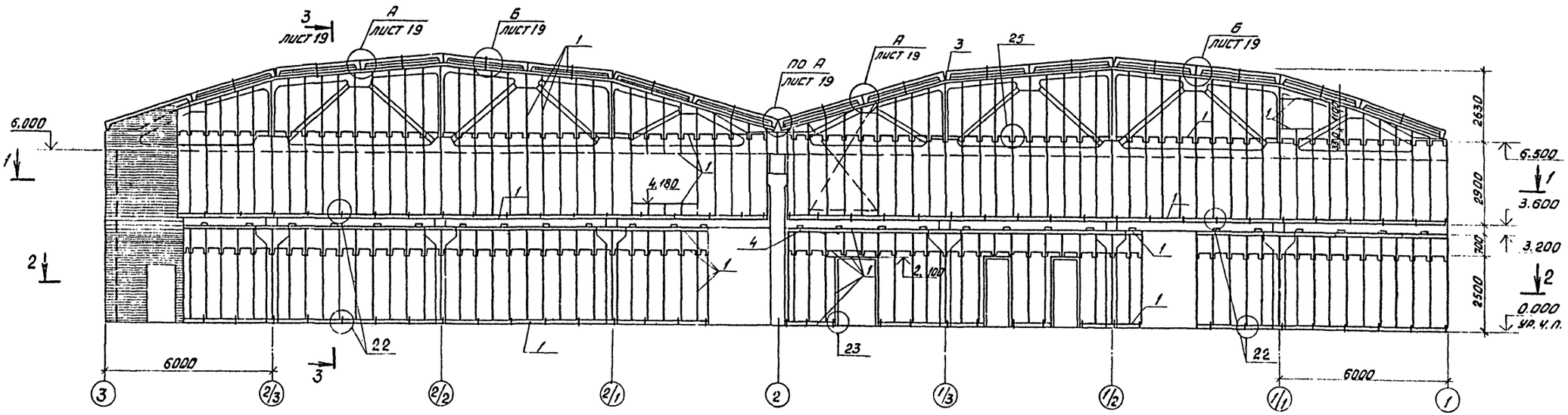

Альбом II

503-1-39.85

Типовой проект

Согласовано:

Нач. отдела ОВ	Алпатов	
Взам. инв. №		
Подпись и дата		
Инв. № подл.		

Привязан	ГИП	Коростелев		503-1-39.85 АР
	Нач. отд.	Шуваев		Автотранспортное предприятие на 200 автобусов с закрытой стоянкой
	Н. контр.	Кокорев		Производственный корпус
	Гл. констр.	Бескоровайный		Стадия: РП; Лист: 18; Листов:
	Рук. гр.	Рубцова		Перегородки. Схема 3
Инв. №	Ст. инж.	Манякина		ГИПРОАВТОТРАНС Воронежский филиал

Типовой проект 503-1-39.85 Альбом II

Схема 3. Раскладка листов

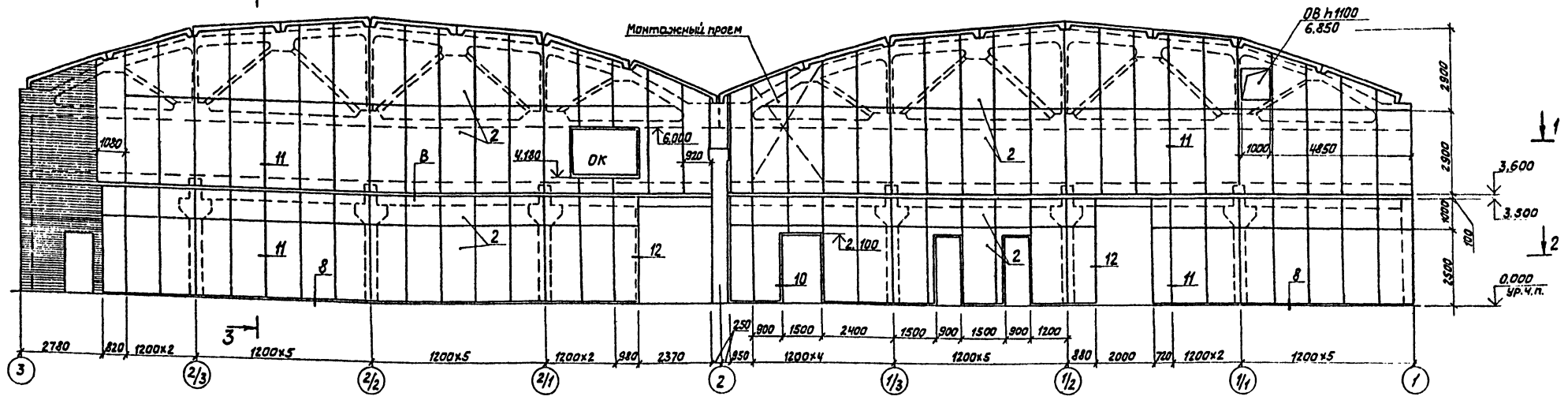

3-3

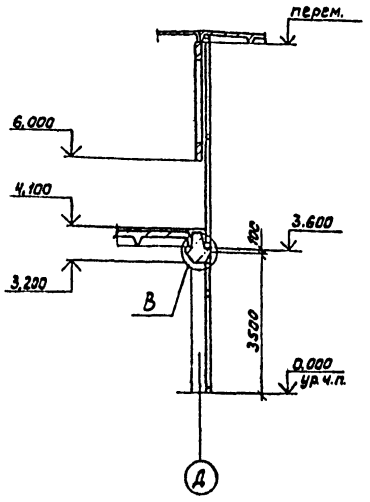

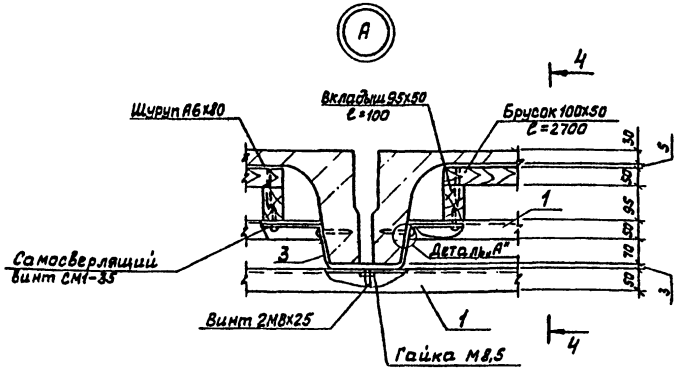

4-4

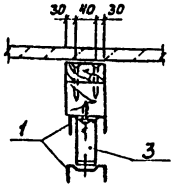

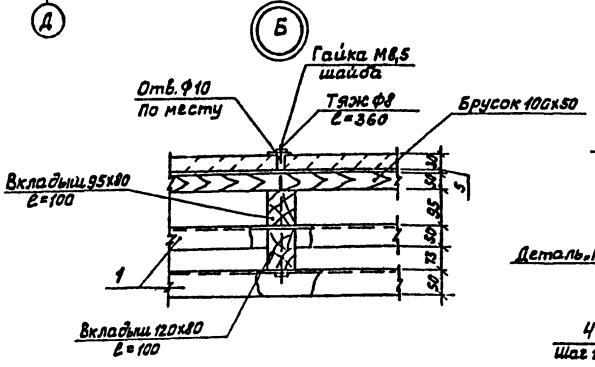

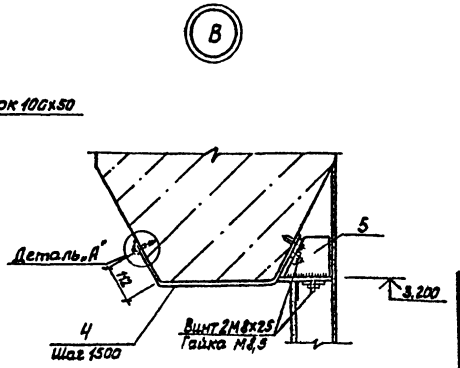

Спецификация сборных перегородок

Марка, поз.	Обозначение	Наименование	Кол.	Масса ед, кг	Примечание
		Схема 3 м²	410.0		Тип Е
	Нормаль Первоуральского завода комплектных металлоконструкций Минтяжстроя СССР	Швеллеры холодногнутые оцинкованные ГнС 100x50x0,8			
1				1900	
		Гипсокартонные листы			
2		ГОСТ 6266-81 м²	820,0		δ=12мм
		Пиломатериалы м³	0,25		хвойные
		Минераловатные плиты м³	39,0		
		Изделие соединительное			
3	IX.047, сб.	МС2	14		
4	1.431.9-24-30	МС1	27		
5	IX.048, сб.	МС3	27		

Все узлы, кроме оговоренных, приняты по серии 1.431.9-24

Согласовано: Нач.отд. ОВ Алпатов

Инв. № подл. | Подпись и дата | Взам.инв.№

Привязан:

Инв. №

ГИП	Коростелев	
Нач.отд.	Шуваев	
Н.контр.	Кокорев	
Гл.констр.	Бескор.вайный	
Рук. гр.	Рубц. ва	
Ст.инж.	Манякина	

503-1-39.85 -АР

Автотранспортное предприятие на 200 автобусов с закрытой стоянкой

Производственный корпус

Стадия	Лист	Листов
РП	19	

Перегородка
Схема 3. Узлы А, Б, В

ГИПРОАВТОТРАНС
Воронежский филиал

Альбом V

503-1-39.85

Типовой проект

1-1

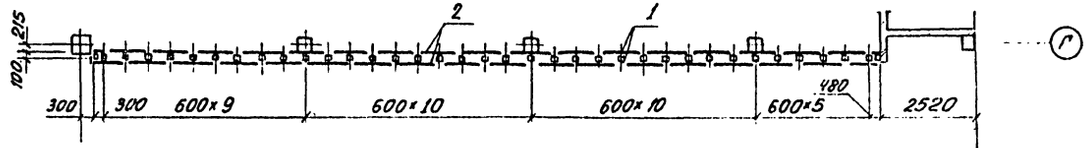

2-2

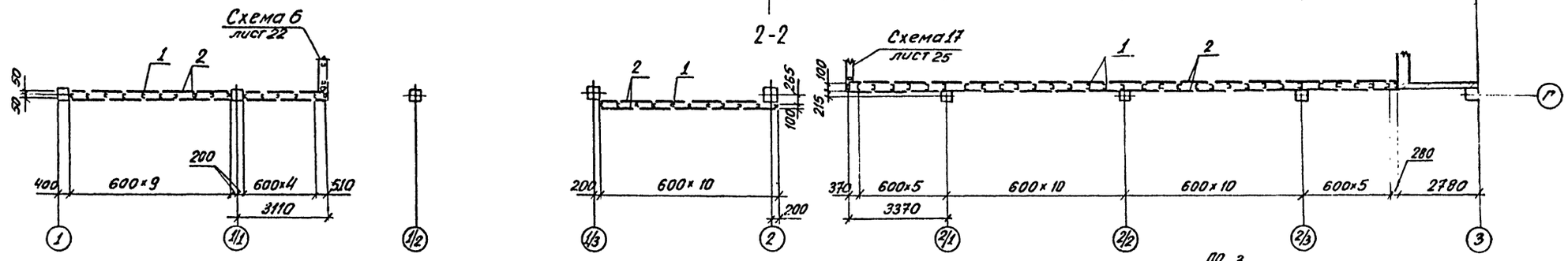

По 3 лист 19

Схема 4. Раскладка элементов каркаса

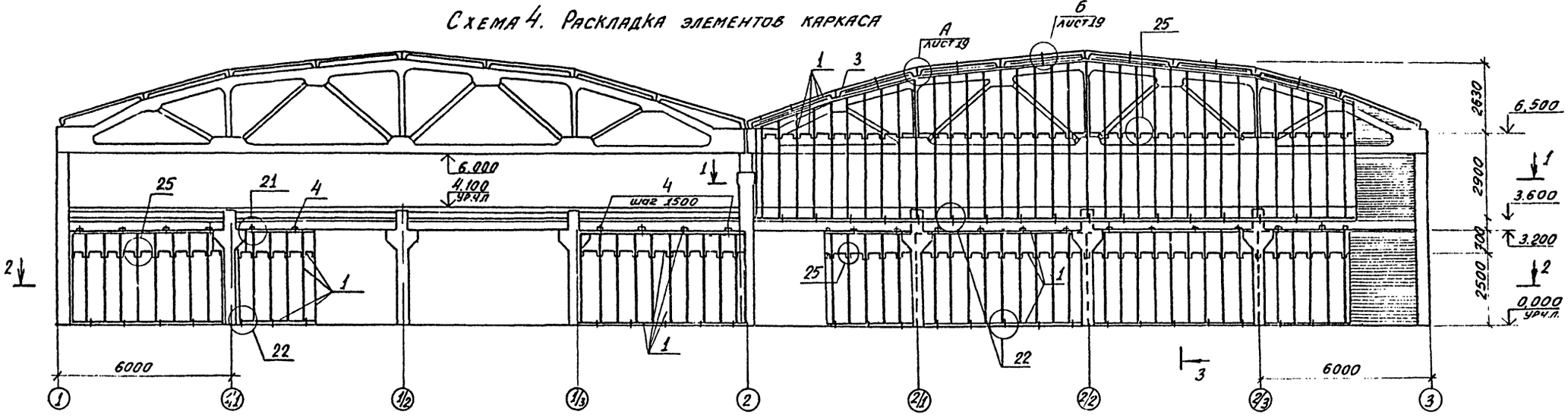

Привязан				503-1-39.85 – АР	
				Автотранспортное предприятие на 200 автобусов с закрытой стоянкой	
	ГИП	Коростелев		Производственный корпус	Стадия: РП; Лист: 20; Листов:
	Нач. отд.	Шувалов			
	Н. контр.	Кокорев			
	Гл. констр.	Бескапустный		Перегородки. Схема 4	ГИПРОАВТОТРАНС, Воронежский филиал
	Рук. гр.	Рубцова			
Инв. №	Ст. инж.	Манягина			

Инв. № подл. | Подпись и дата | Взам. инв. №

Альбом V

503-1-39.85

Типовой проект

Схема 4. Раскладка листов

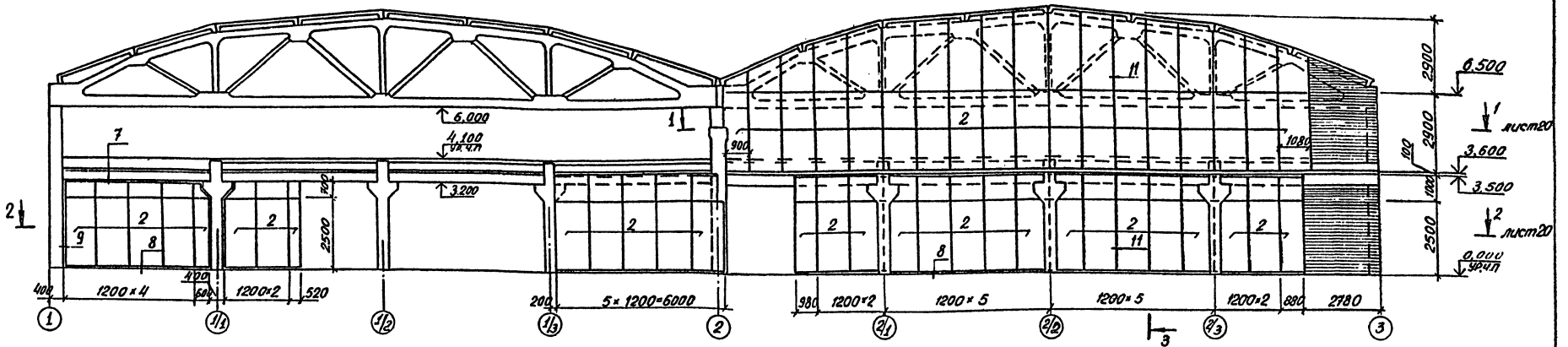

Схема 5. Раскладка элементов каркаса.

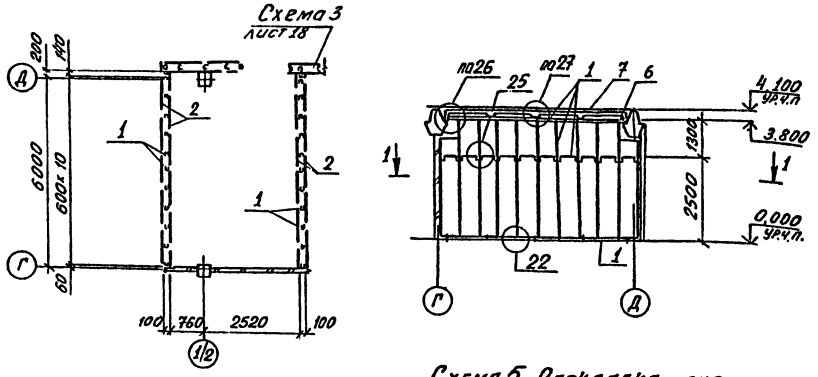

Схема 5. Раскладка листов

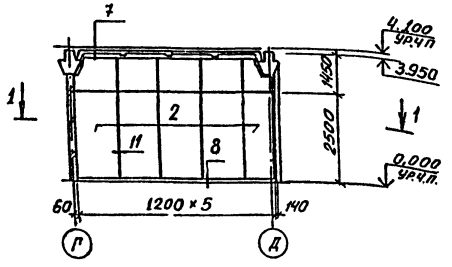

Спецификация сборных перегородок

Марка поз.	Обозначение	Наименование	Кол.	Масса ед. кг	Примечание
		Схема 4 м²	232,0		типЕ
1	Нормаль *1)	ГнЕ 100×50×0,8		1030	
		Гипсокартонные листы			
2		ГОСТ 6266-81 м²	1740		δ=12мм
		Пиломатериалы м³	0,1		хвойные
		Минераловатные плиты м³	23,7		
		Изделие соединительное			
3	IX.047,СБ	МС2	8		
4	1.431.9-24-30	МС1	24		
5	IX.048,СБ	МС3	18		
		Схема 5 м²	466		
1	Нормаль *1)	ГнЕ 100×50×0,8		160	
		Гипсокартонные			
2		листы ГОСТ 6266-81 м²	93,0		δ=12мм
		Пиломатериалы м³	0,02		хвойные
		Минераловатные плиты м³	4,9		
		Изделие соединительное			
6	1.431.9-24-30	МС21	4		
7	1.431.9-24-30	МС2	6		

1. *) Нормаль Первоуральского завода комплектных металлоконструкций Минтяжстроя СССР.
2. Все узлы, кроме оговоренных, приняты по серии 1.431.9-24.

Привязан		503-1-39.85 -АР	
		Автотранспортное предприятие на 200 автобусов с закрытой стоянкой	
Инв. №	ГИП Коростелев	Производственный корпус	Стадия: РП; Лист: 21; Листов:
	Нач. отд. Шувалев		
	Н. контр. Кокорев	Перегородки Схемы 4, 5	ГИПРОАВТОТРАНС Воронежский филиал
	Рук. гр. Руб'ю-ков		
	Ст. инж. Манякина		

Копировал

Формат А2

Инв. № подл. | Подпись и дата | Взам. инв. №

Альбом V

503-1-39.85

Типовой проект

1-1

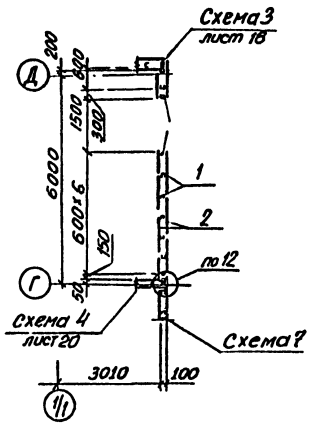

2-2

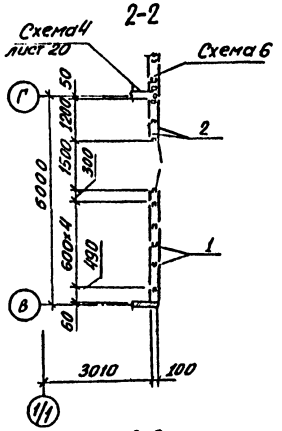

3-3

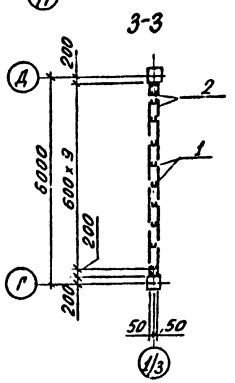

Схема 6. Раскладка элементов каркаса

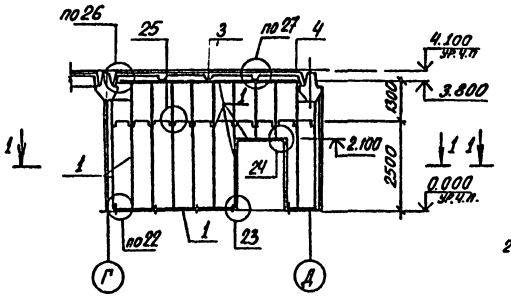

Схема 6 Раскладка листов

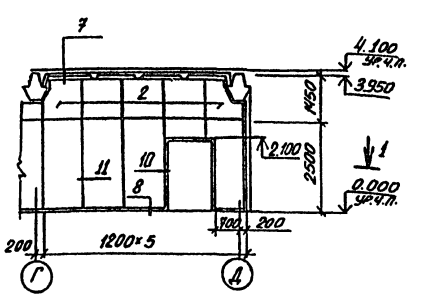

Схема 7 Раскладка элементов каркаса

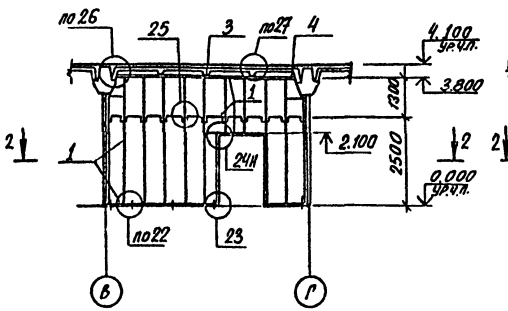

Схема 7. Раскладка листов

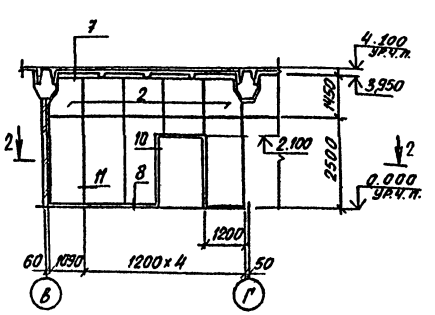

Схема 8 Раскладка элементов каркаса

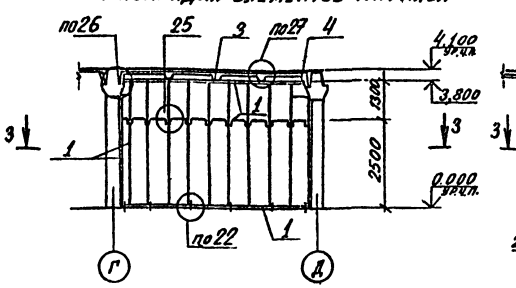

Схема 8. Раскладка листов

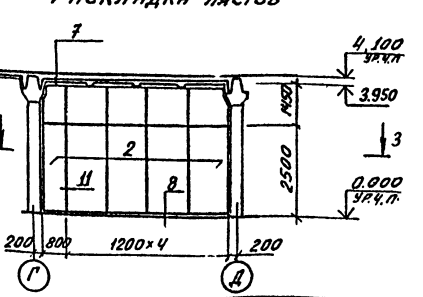

Спецификация сборных перегородок

Марка поз.	Обозначение	Наименование	Кол.	Масса ед. кг.	Примечание
		Схема 6 м²	23.4		Тип Е
1	Нормаль *1)	Гн С 100×50×0,8		75	
		Гипсокартонные листы			
2		ГОСТ 6266-81 м²	46,8		δ=12мм
		Минераловатные плиты м³	2,5		
		Изделия соединительные			
3	1.431.9-24-30	МС2	3		
4	1.431.9-24-33	МС21	2		
		Схема 7 м²	22,4		
1	Нормаль *1)	Гн С 100×50×0,8		72	
		Гипсокартонные листы			
2		ГОСТ 6266-81 м²	44,8		δ=12мм
		Минераловатные плиты м³	2,4		
		Изделия соединительные			
3	1.431.9-24-30	МС2	3		
4	1.431.9-24-33	МС21	2		
		Схема 8 м²	21,3		
1	Нормаль *1)	Гн С 100×50×0,8		68	
		Гипсокартонные листы			
2		ГОСТ 6266-81 м²	42,6		δ=12мм
		Минераловатные плиты м³	2,2		
		Изделие соединительное			
3	1.431.9-24-30	МС2	3		
4	1.431.9-24-33	МС21	2		

1. *) Нормаль Первоуральского завода комплектных металлоконструкций Минтяжстроя СССР.
2. Монтаж перегородок выполнять по указаниям серии 1.431.9-24.
3. Все узлы приняты по серии 1.431.9-24.

Инв.№ подл. | Подпись и дата | Взам. инв.№

Привязан

Инв.№

ГИП	Коростелев	
Нач. отд.	Шубаев	
Н. контр.	Кокорев	
Гл. констр.	Рогожкин	
Рук. гр.	Рубцова	
Ст. инж.	Манякина	

503-1-39.85 – АР

Автотранспортное предприятие на 200 автобусов с закрытой стоянкой

Производственный корпус

Стадия	Лист	Листов
РП	22	

Перегородки Схемы 6 ÷ 8

ГИПРОАВТОТРАНС Воронежский филиал

Копировал

Типовой проект 503-1-39.85 Альбом II

1-1

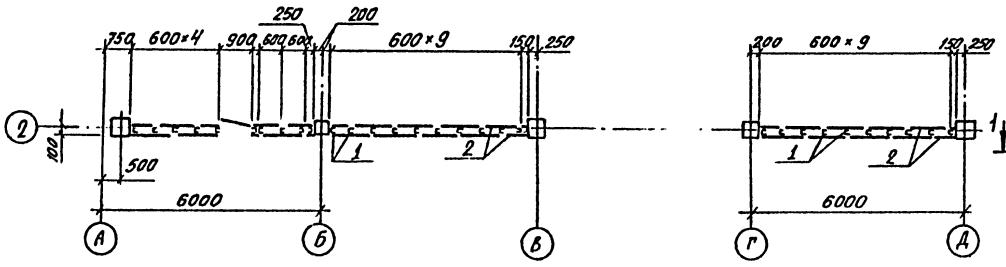

2-2

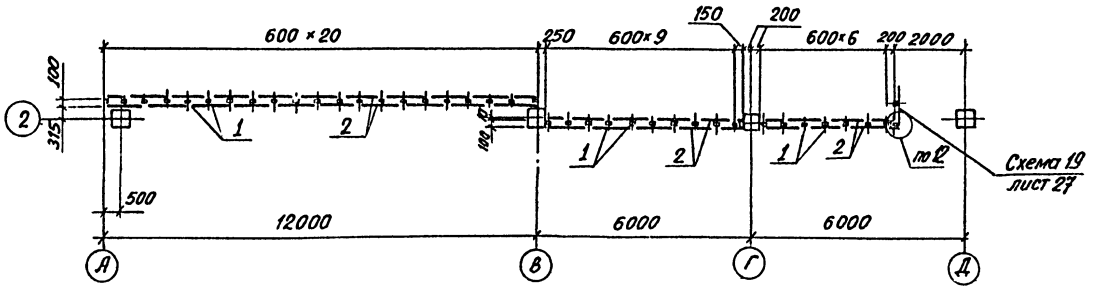

Схема 9. Раскладка листов

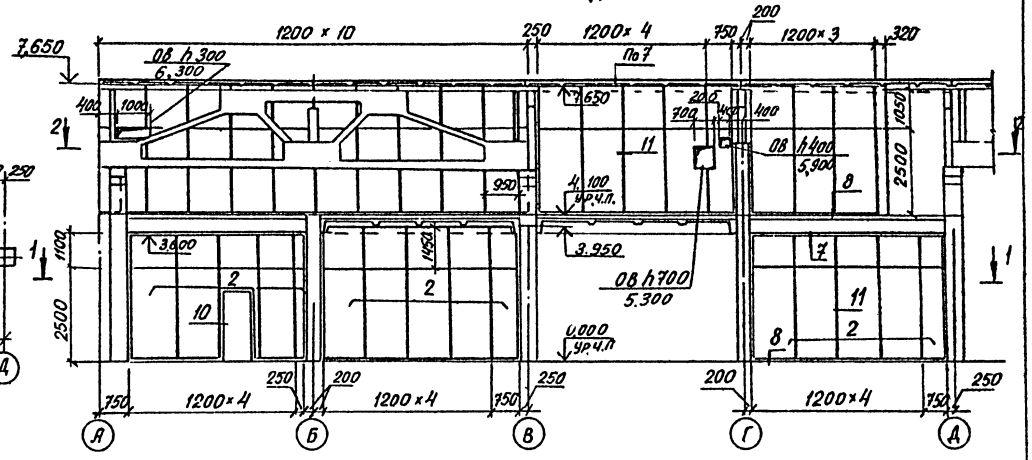

Схема 19. Раскладка элементов каркаса

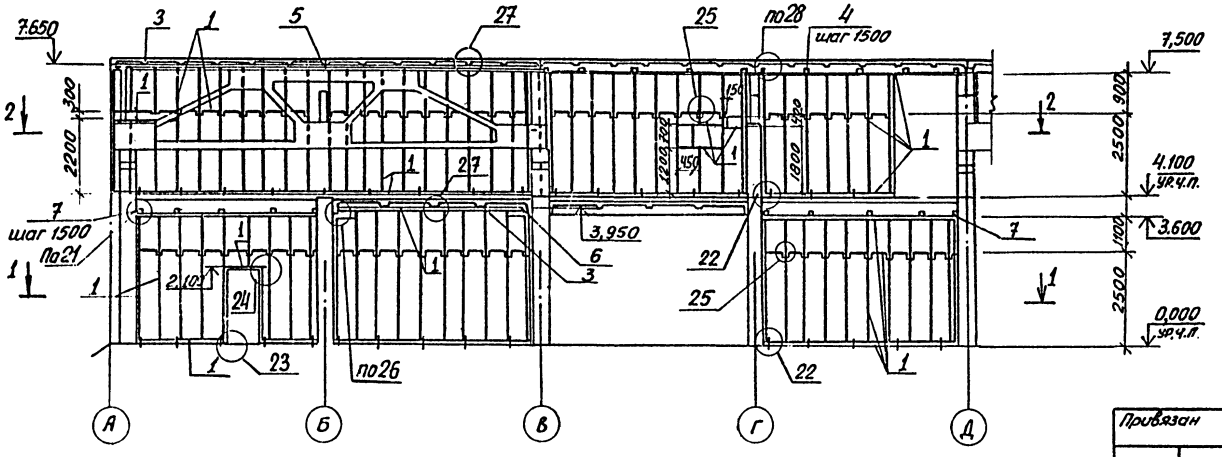

Спецификация сборных перегородок

Марка поз	Обозначение	Наименование	Кол.	Масса ед. кг	Примечание
		Схема 9 м²	224,0		тип Е
	Нормали Первоуральского завода комплектных металлоконструкций Минтяжстроя СССР				
1		ГН [100×50×0,8		1075,4	
		Гипсокартонные листы			
2		ГОСТ 6266-81 м²	448,0		δ=12мм.
		Минераловатные плиты м³	27,7		
		Пиломатериалы м³	0,1		хвойные
		Изделие соединительное			
3	1.431.9-24-30	МС2	13		
4	1.431.9-24-30	по МС3	10		ф9 по месту
5	1.431.9-24-30	по МС5	2		α°=45°
6	1.431.9-24-33	МС21	2		
7	1.431.9-24-30	МС12	10		

1. Монтаж перегородок выполнять по указаниям серии 1.431.9-24.
2. Все узлы приняты по серии 1431.9-24.

Привязан	ГИП	Коростелев	
	Нач. отд.	Шуваев	
	Н. контр.	Кокорев	
	Гл. констр.	Бескоровайный	
	Рук. гр.	Рубцова	
	Ст. инж.	Манткин	
Инв. №	Ст. инж.	Зелкин	

503-1-39.85 -АР

Автотранспортное предприятие на 200 автобусов с закрытой стоянкой

Производственный корпус

Стадия	Лист	Листов
РП	23	

Перегородки Схема 9

ГИПРОАВТОТРАНС Воронежский филиал

Копировал:

Согласовано: Нач. отдела ОВ Алпатов

Инв. № подл. | Подпись и дата | Взам. инв. №

Типовой проект 503-1-39.85 Альбом II

1-1

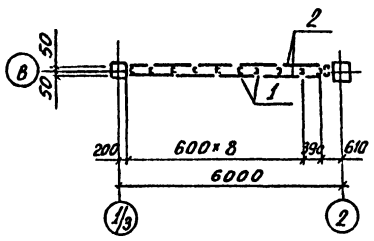

Схема 10.
Раскладка элементов каркаса

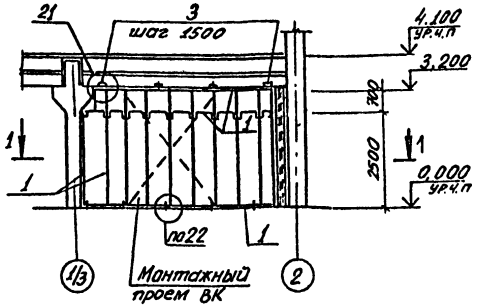

Схема 10.
Раскладка листов

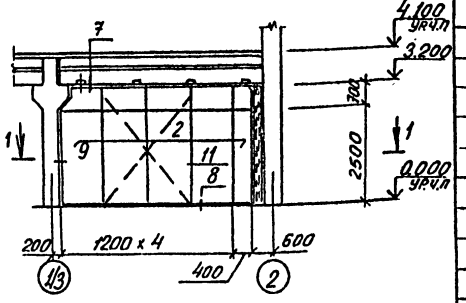

2-2

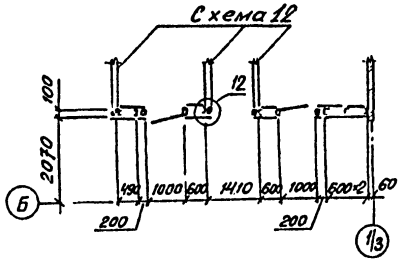

Схема 11.
Раскладка элементов каркаса

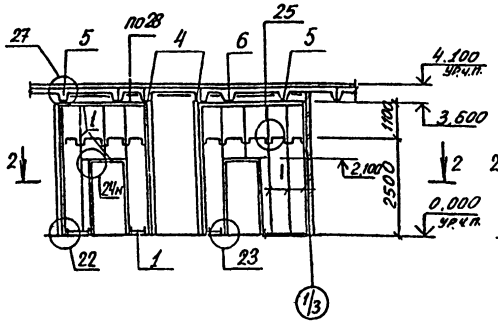

Схема 11.
Раскладка листов

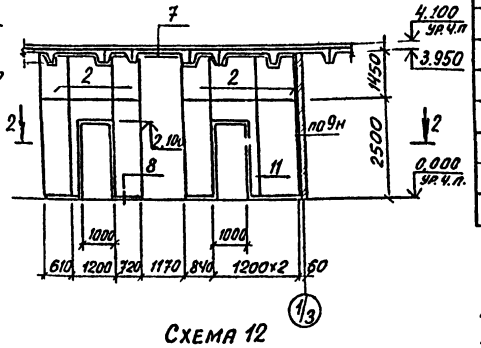

3-3

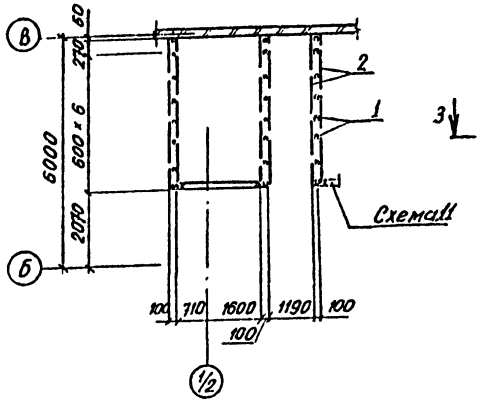

Схема 12
Раскладка элементов каркаса

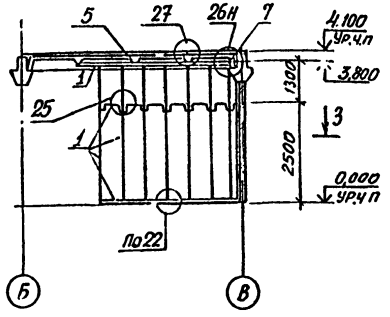

Схема 12
Раскладка листов

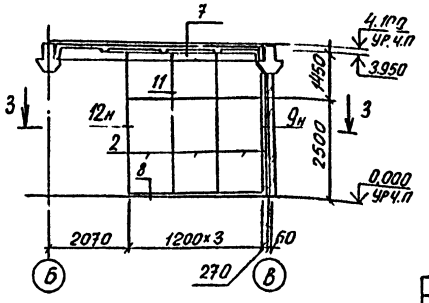

Спецификация сборных перегородок

Марка поз.	Обозначение	Наименование	Кол.	Масса ед. кг	Примечание
		Схема 10 м²	16,6		тип Е
1	Нормаль *1)	ГнС 100×50×0,8		53,0	
		Гипсокартонные листы			
2		ГОСТ 6266-81 м²	33,2		б=12мм
		Минераловатные плиты м³	1,7		
3	1.431.9-24-30	Изделие соединительное МС1	4		
		Схема 11 м²	20,9		тип Е
1	Нормаль *1)	ГнС 100×50×0,8		66,9	
		Гипсокартонные листы			
2		ГОСТ 6266-81 м²	41,8		б=12мм
		Минераловатные плиты м³	1,2		
		Изделия соединительные			
4	IX.045 сб.	МС1	2		
5	1.431.9-24-30	МС2	2		
6	1.431.9-24-30	МС3	2		
		Схема 12 м²	45,9		тип Е
1	Нормаль *1)	ГнС 100×50×0,8		116,9	
		Гипсокартонные листы			
2		ГОСТ 6266-81 м²	91,8		б=12мм
		Минераловатные плиты м³	4,8		
		Изделия соединительные			
5	1.431.9-24-30	МС2	9		
7	1.431.9-24-33	МС21	3		

1 *) Нормаль Первоуральского завода комплектных металлоконструкций Минтяжстроя СССР.
2. Монтаж перегородок выполнять по указаниям серии 1.431.9-24.
3. Все узлы приняты по серии 1.431.9-24.

Согласовано:
Нач. отдела ВК Гвоздев

Инв. № подл. | Подпись и дата | Взам. инв. № | Нач. отдела ВК

Привязан

Инв. №

		503-1-39.85 - АР	
		Автотранспортное предприятие на 200 автобусов с закрытой стоянкой	
ГИП	Коростелев	Производственный корпус	Стадия: РП; Лит-т: 24; Листов:
Нач. отд.	Шувалов		
Н. контр.	Какорев		
Гл. констр.	Бескаровайный	Перегородки Схемы 10 ÷ 12	ГИПРОАВТОТРАНС Воронежский филиал
Рук. гр.	Рубцова		
Ст. инж.	Манякина		

Типовой проект 503-1-39.85 Альбом II

1-1

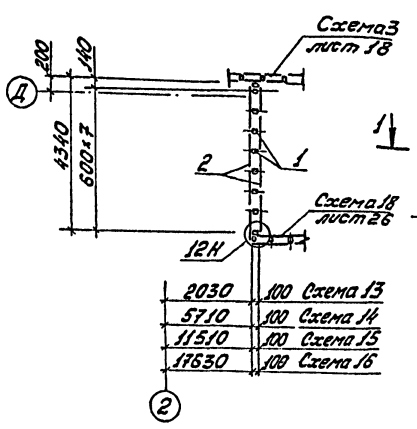

Схема 13÷16
Раскладка элементов каркаса

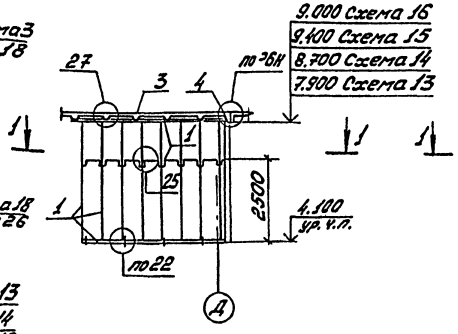

Схема 13÷16
Раскладка листов

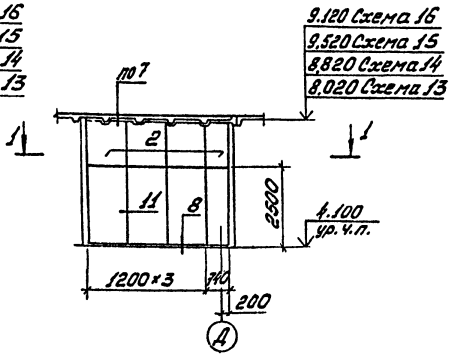

2-2

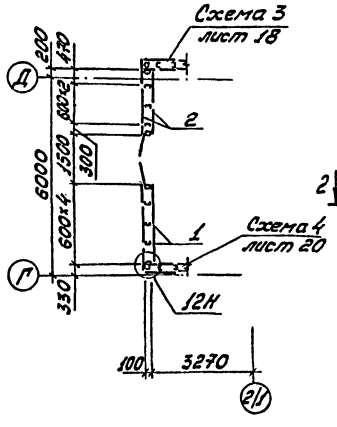

Схема 17
Раскладка элементов каркаса

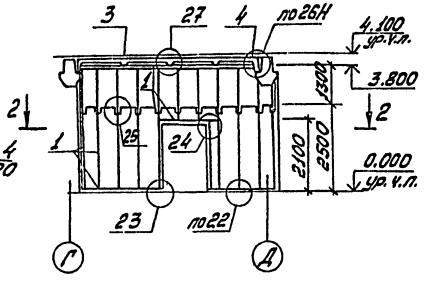

Схема 17
Раскладка листов

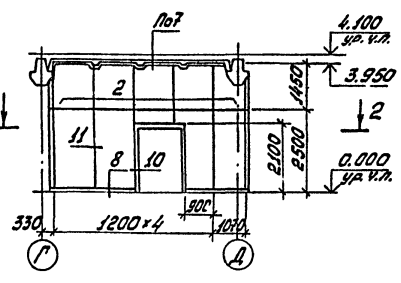

1. *) Нормаль Первоуральского завода комплектных металлоконструкций Минтяжстроя СССР.
2. Монтаж перегородок выполнять по указаниям серии 1.431.9-24.
3. Все узлы приняты по серии 1.431.9-24

Спецификация сборных перегородок

Марка поз.	Обозначение	Наименование	Кол.	Масса ед., кг	Примечание
		Схема 13 м²	17,0		Тип Е
1	Нормаль *1)	ГН [100×50×0,8		91,8	
		Гипсокартонные листы			
2		ГОСТ 6266-81 м²	34,0		δ=12мм
		Минераловатные плиты м³	1,6		
3	1.431.9-24-30	Изделие соединительное МС2	5		
4	1.431.9-24-33	Изделие соединительное МС21	1		
		Схема 14 м²	20,5		Тип Е
1	Нормаль *1)	ГН [100×50×0,8		110,7	
		Гипсокартонные листы			
2		ГОСТ 6266-81 м²	41,0		δ=12мм
		Минераловатные плиты м³	1,9		
3	1.431.9-24-30	Изделие соединительное МС2	5		
4	1.431.9-24-33	Изделие соединительное МС21	1		
		Схема 15 м²	23,5		Тип Е
1	Нормаль *1)	ГН [100×50×0,8		126,9	
		Гипсокартонные листы			
2		ГОСТ 6266-81 м²	47,0		δ=12мм
		Минераловатные плиты м³	2,2		
3	1.431.9-24-30	Изделие соединительное МС2	5		
4	1.431.9-24-33	Изделие соединительное МС21	1		
		Схема 16 м²	21,8		Тип Е
1	Нормаль *1)	ГН [100×50×0,8		117,7	
		Гипсокартонные листы			
2		ГОСТ 6266-81 м²	43,6		δ=12мм
		Минераловатные плиты м³	2,1		
3	1.431.9-24-30	Изделие соединительное МС2	5		
4	1.431.9-24-33	Изделие соединительное МС21	1		
		Схема 17 м²	23,2		Тип Е
1	Нормаль *1)	ГН [100×50×0,8		74,2	
		Гипсокартонные листы			
2		ГОСТ 6266-81 м²	46,4		δ=12мм
		Минераловатные плиты м³	2,4		
3	1.431.9-24-30	Изделие соединительное МС2	3		
4	1.431.9-24-33	Изделие соединительное МС21	2		

ГИП	Коростелев		
Нач.отд.	Шуваев		
Н.контр.	Кохорев		
Гл.констр.	Баскаковский		
Рук.гр.	Рудзовс		
Ст.инж.	Манякина		

Привязан

Инв. №

ТП 503-1-39.85 -АР

Автотранспортное предприятие на 200 автобусов с закрытой стоянкой

Производственный корпус

Стадия	Лист	Листов
РП	25	

Перегородки. Схемы 13÷17

ГИПРОАВТОТРАНС Воронежский филиал

Инв. № подл. | Подпись и дата | Взам. инв. №

Копировал

Типовой проект 503-1-39.85 Альбом II

1-1

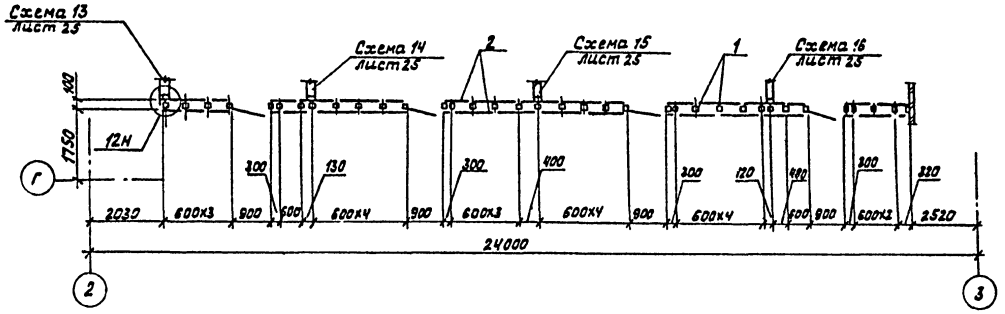

Схема 18. Раскладка элементов каркаса

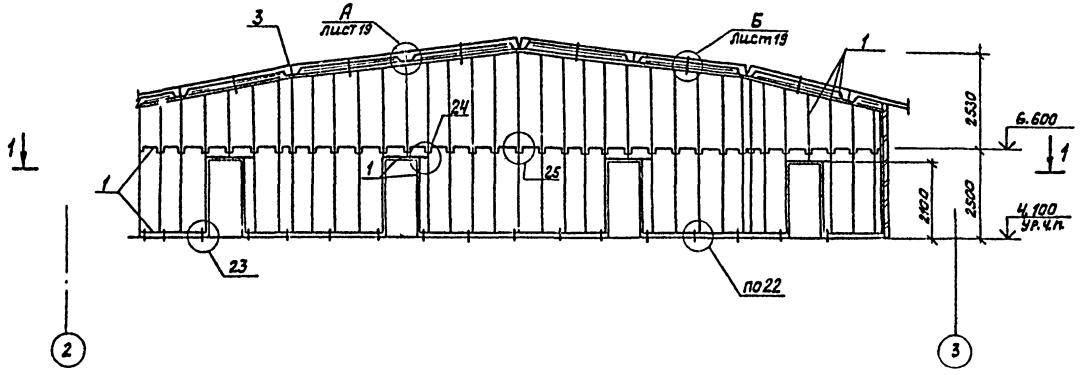

Схема 18. Раскладка листов

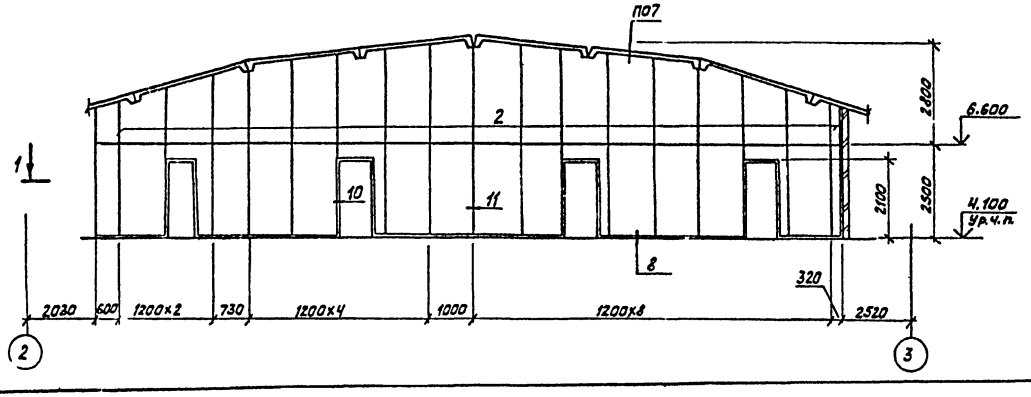

Спецификация сборных перегородок

Марка, поз.	Обозначение	Наименование	Кол.	Масса ед. кг	Примечание
		Схема 18 м²	113,5		Тип Е
	Нормали Первоуральского завода комплектных металлоконструкций Минтяжстроя СССР				
1		Гн С 100х50х4,8		612,9	
		Гипсокартонные листы.			
2		ГОСТ 6266-81 м²	227,0		δ=12 мм
		Минераловатные плиты м³	10,7		
		Пиломатериалы м³	0,1		хвойные
3	ТК 047, сб	Изделие соединительное МС2	7		

1. Монтаж перегородок выполнять по указаниям серии 1.431.9-24
2. Все узлы, кроме оговоренных, приняты по серии 1.431.9-24

				503-1-39.85 -АР	
				Автотранспортное предприятие на 200 автобусов с закрытой стоянкой	
ГИП	Коростелев			Производственный корпус	Стадия: РП; Лист: 26; Листов:
Нач.отд.	Шубаев				
Н.контр.	Кокорев				
Гл.констр.	Бескоровайный			Перегородки. Схема 18	ГИПРОАВТОТРАНС Воронежский филиал
Рук.гр.	Рубцова				
Ст.инж.	Манякина				
Инж.	Бова				

Привязан

Инв. №

Инв.№ подл. | Подпись и дата | Взам.инв.№

Альбом II

Типовой проект 503-1-39.85

1-1

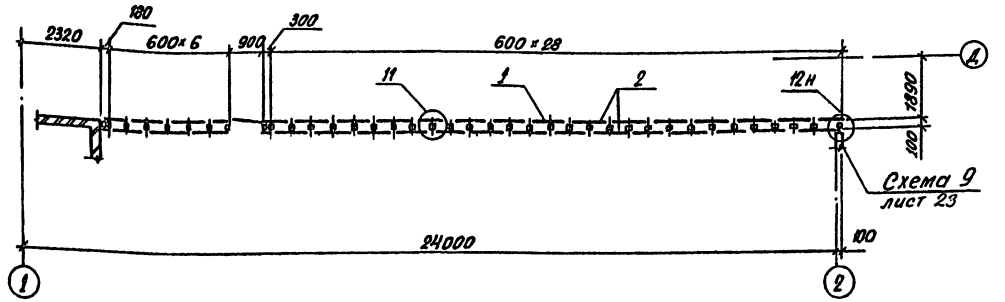

Схема 19. Раскладка элементов каркаса

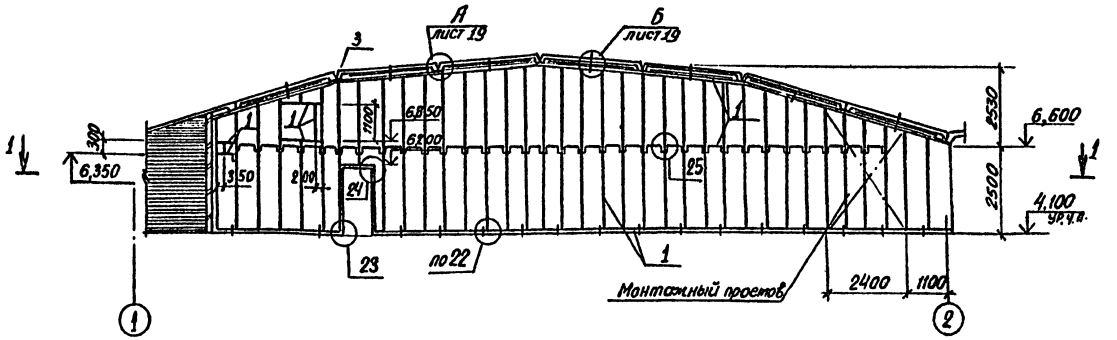

Схема 19. Раскладка листов

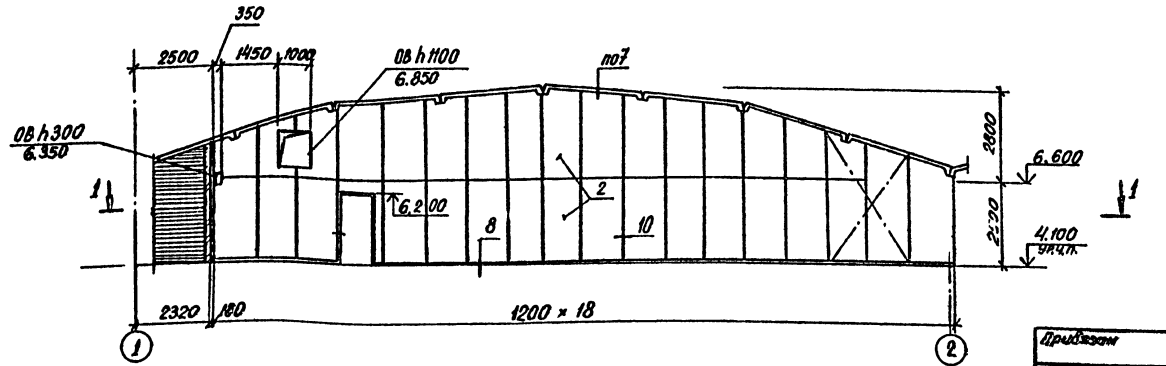

Спецификация сборных перегородок

Марка поз.	Обозначение	Наименование	Кол.	Масса ед. кг	Примечание
		Схема 19 м²	121.0		Тип Е
	Нормали Первоуральского завода комплектных металлоконструкций				
1	Минтяжстроя СССР	ГН [100×50×0,8		653,4	
		Гипсокартонные листы			
2		ГОСТ 6266-81 м²	242,0		δ=12мм
		Минераловатные плиты м³	11,5		
		Пиломатериалы м³	0,1		хвойные
3	IX.047, СБ	Изделие соединительное МС2	8		

1. Монтаж перегородок выполнять по указаниям серии 1.431.9-24.
2. Все узлы, кроме оговоренных, приняты по серии 1.431.9-24.

ГИП	Коростелев		
Нач. отд.	Шуваев		
Н. контр.	Кокорев		
Гл. констр.	Бескоровайный		
Рук. гр.	Рубцова		
Ст. инж.	Манткин		
Инж.	Бова		

Привязан

Инв. №

503 1 39.85 - АР

Автотранспортное предприятие на 200 автобусов с закрытой стоянкой

Производственный корпус

Стадия	Лист	Листов
РП	27	

Перегородки
Схема 19

ГИПРОАВТОТРАНС
Воронежский филиал

Копировал:

Формат А2

Согласовано:
Нач. отдела ОВ Алматов
Взам. инв. №
Подпись и дата
Инв. № подл.

Типовой проект 503-1-39.85 Альбом I

1-1

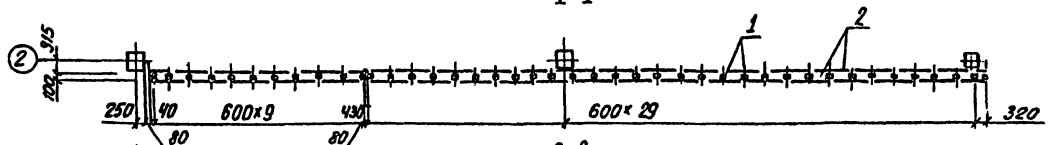

2-2

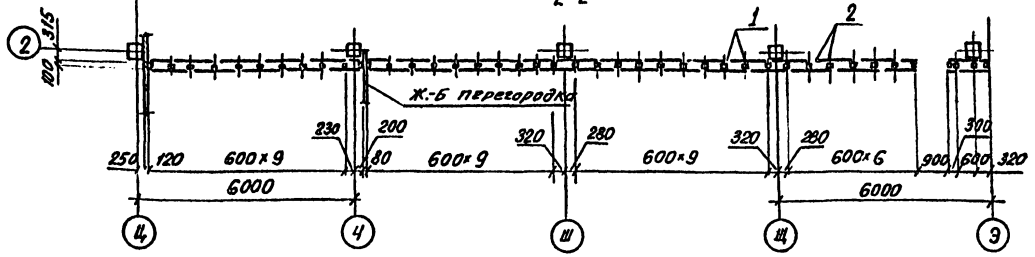

Схема 20. Раскладка элементов каркаса

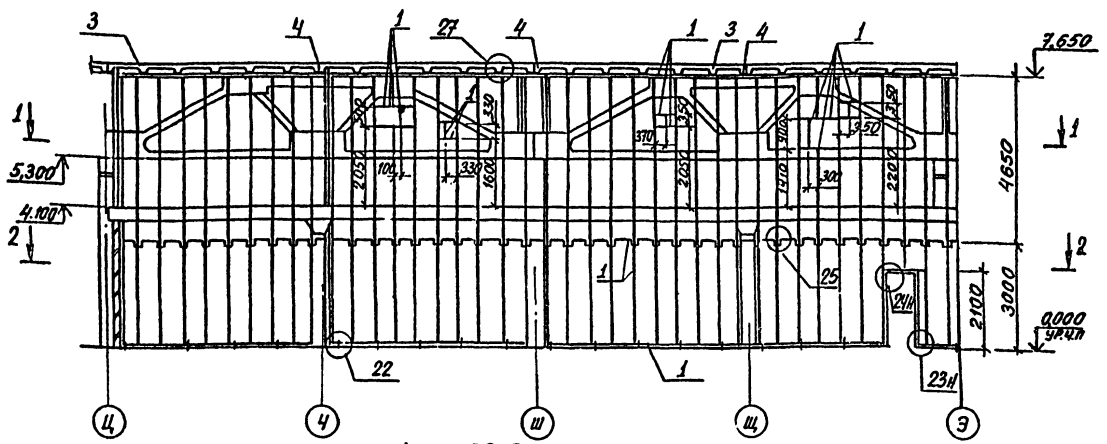

Схема 20. Раскладка листов

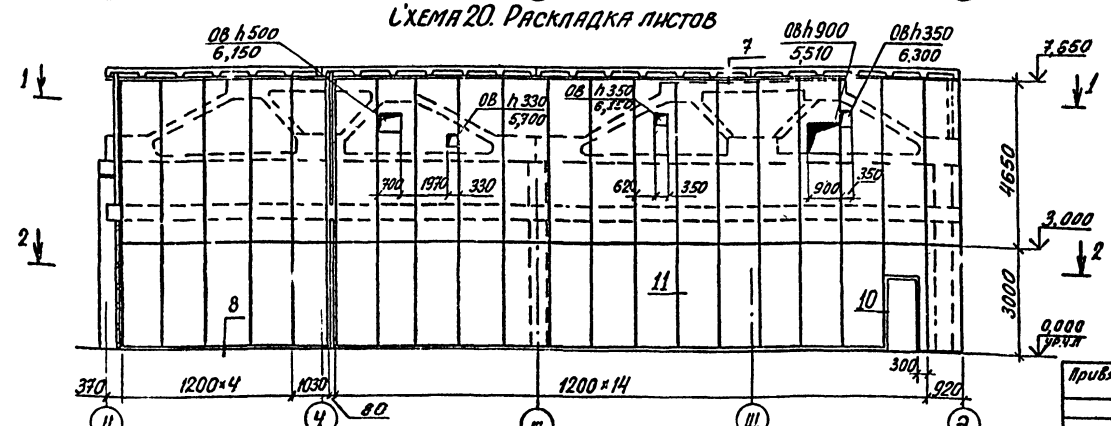

Спецификация сборных перегородок

Марка поз.	Обозначение	Наименование	Кол.	Масса ед. кг.	Примечание
		Схема 20 м²	180,6		Тип Е
	Чертежи Первоуральского завода комплектных металлоконструкций Минтяжстроя СССР				
1		Гн Е 100×50×0,8		977,4	
		Гипсокартонные листы			
2		ГОСТ 6266-81 м²	361,6		δ=12мм
		Минераловатные плиты м³	17,2		
		Пиломатериалы м³	0,1		
		Изделие соединительное			
3	1.431.9-24-30	МС2	20		
4	1.431.9-24-30	по МС5	3		α=45°

1. Монтаж перегородок выполнять по указаниям серии 1.431.9-24.
2. Все узлы приняты по серии 1.431.9-24

Согласовано

Инв.№ подл. | Подпись и дата | Взам. инв.№ | Инв.№ дубл. | Подпись и дата

Привязан

Инв.№

ГИП	Коростелев	
Нач. отд.	Шувалов	
Н. контр.	Кокорев	
Гл. констр.	Бескоровайный	
Рук. гр.	Рубцова	
Ст. инж.	Маньякина	
Инж.	Бова	

503-1-39.85 АР

Автотранспортное предприятие на 200 автобусов с закрытой стоянкой

Производственный корпус

Стадия: РП | Лист: 28 | Листов:

Перегородки Схема 20

ГИПРОАВТОТРАНС Воронежский филиал

Копировал: Формат А2

Типовой проект 503-1-39.85 Альбом II

Согласовано
Начальник ОВ Хлопотунишкий
Гл. инж. проекта Гойхман и дата
Инв. № подл. | Подпись и дата | Взам. инв. №

1-1

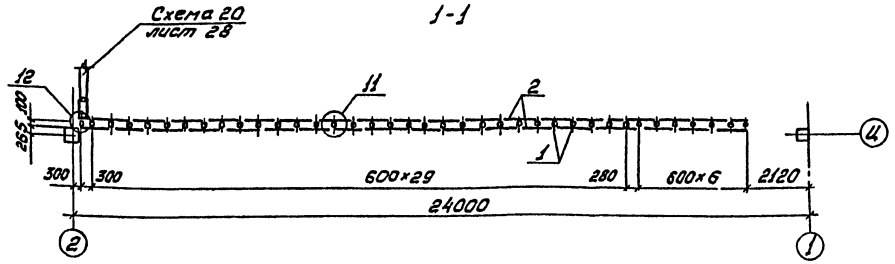

Схема 21. Раскладка элементов каркаса

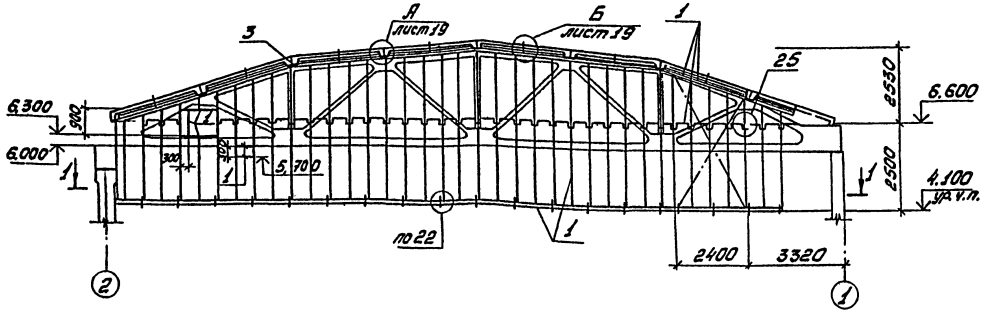

Схема 21. Раскладка листов

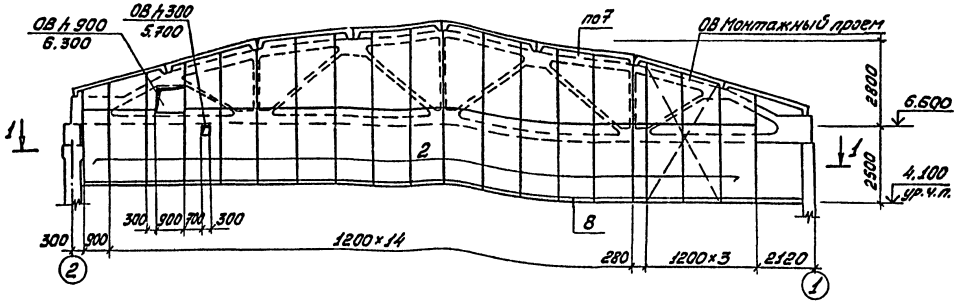

Спецификация сборных перегородок

Марка, поз.	Обозначение	Наименование	Кол.	Масса ед., кг	Примечание
		Схема 21	м²	1190	Тип Г
		Нормали Первоуральского			
		газавода комплектных			
		металлоконструкций			
1		Минтяжстроя СССР ГН Г 100×50×0.8		642.6	
		Гипсокартонные листы			
2		ГОСТ 6266-81	м²	2380	8+12мм
		Минераловатные плиты	м³	11.3	
		Пиломатериалы	м³	0.1	хвойные
3	1Х.047.С6	Изделие соединительное МС2		8	

1. Монтаж перегородок выполнять по указаниям серии 1.431.9-24.
2. Все узлы, кроме оговоренных, приняты по серии 1.431.9-24.

					ТП 503-1-39.85 - АР		
					Автотранспортное предприятие на 200 автобусов с закрытой стоянкой		
			ГИП	Коростелев		Стадия	Лист	Листов
Привязан			Нач. отд.	Шубаев				
			Н. контр.	Кокорев	Производственный корпус	РП	29	
			Гл. констр.	Бескровный				
			Рук. гр.	Рубцова				
			Ст. инж.	Маня-чина	Перегородки. Схема 21	ГИПРОАВТОТРАНС Воронежский филиал		
Инв. №			Инж.	Боба				

Типовой проект 503-1-39.85 Альбом II

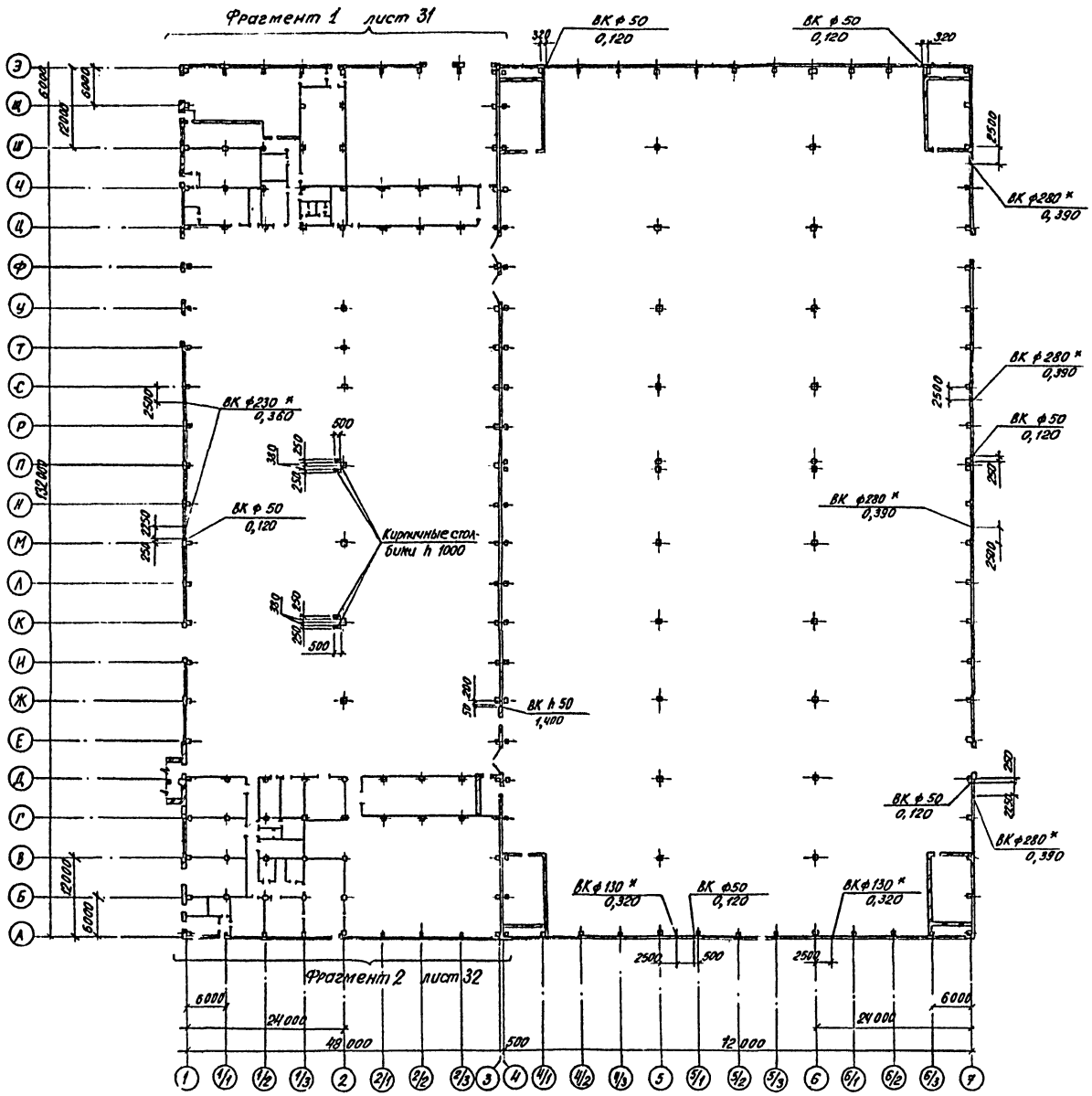

Спецификация к фрагментам 1,2 планов отверстий в стенах и перегородках на отм. 0,000

Марка, поз.	Обозначение	Наименование	Кол	Масса ед., кг	Примечание
МН 13	IX.022 СБ	Изделие закладное МН.13	6		
Бм1	IX.600 СБ	Балка Бм 1	1		
Пм 1	IX.602 СБ	Плита Пм 1	1		
		Швеллер 10 Гост 8240-72 / Вст3кп2 Гост 380-71*			
1		ℓ=2800	-	24,0	
		Уголок Б-50×50×5 Гост 8509-72* / Вст3кп2 Гост 380-71*			
2		ℓ=300	4	1,1	
		Стержень арматурный			
3		6А1 Гост 5781-82 ℓ=200	8	0,04	

1. Отверстия, обозначенные на планах отверстий знаком *, относятся к варианту выпуска водостока на рельеф.
2. Отверстия в наружних стеновых панелях сверлить по месту.
3. Отверстия в перегородках шириной от 250 до 700 мм перекрыть рядовыми перемычками. В слой раствора марки 50 толщиной 2÷3 см. заложить арматуру ф 6А-I в количестве не менее одного стержня на каждые 13 см. толщины стены с запуском на опоры 250 мм.

Согласовано: Нач. отд. ВК Гвоздев; Нач. отд. ОВ Алпатов

Инв. № подл. | Подпись и дата | Взам. Инв. №

ГИП	Коростелев	
Нач. отд.	Шуваев	
Н. контр.	Кокорев	
Гл. констр.	Бескоровайный	
Рук. гр.	Рубцова	
Ст. инж.	Полунина	
Инженер	Мещерякова	

Привязан

Инв. №

503-1-39.85 -АР

Автотранспортное предприятие на 200 автобусов с закрытой стоянкой

Производственный корпус

Стадия	Лист	Листов
РП	30	

План отверстий в стенах и перегородках на отм. 0,000

ГИПРОАВТОТРАНС Воронежский филиал

Копировал:

Формат А2

Типовой проект 503-1-38.85 Альбом II

Фрагмент 1 плана отверстий в стенах и перегородках на отм. 0,000

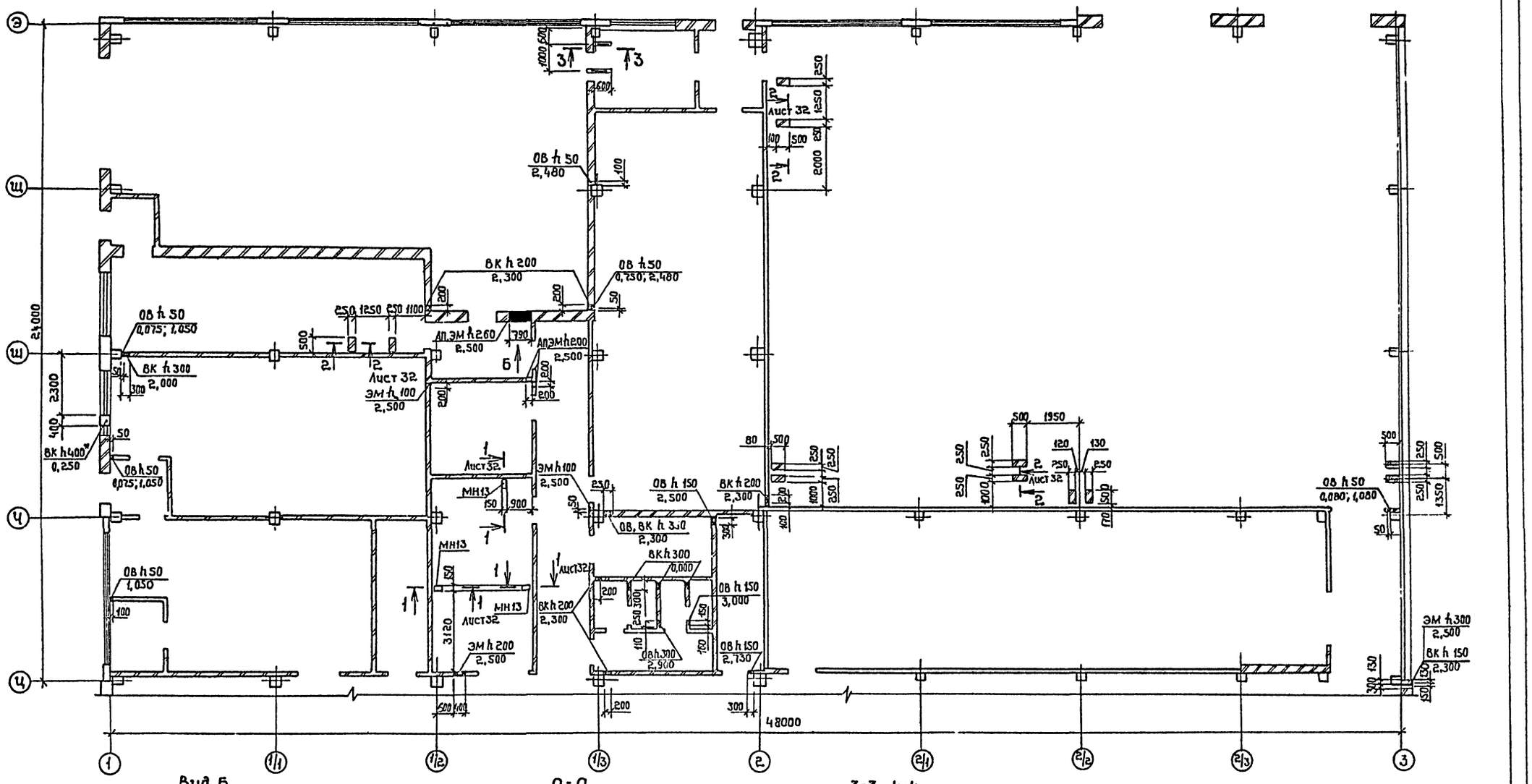

Привязан:

Инв.№

ГИП	Коростелев	503-1-38.85 -АР	
Нач.отд	Шувалов	Автотранспортное предприятие на 200 автобусов с закрытой стоянкой	
Н.контр.	Кокорев	Производственный корпус	Стадия: РП; Лист: 31; Листов:
Гл.констр.	Бескровайный		
Рук.гр.	Рубцова	Фрагмент 1 плана отверстий в стенах и перегородках на отм. 0,000	ГИПРОАВТОТРАНС Воронежский филиал
Ст.инж.	Полынина		
Инженер	Струкова		

Согласовано: Нач.электр.отд. Малахов; Нач.отд. ОВ Аллатов; Нач.отд. ВК Звездев

Инв.№ подл. | Подпись и дата | Взам.инв.№

Типовой проект 503-1-39.85 Альбом II

Фрагмент 2 плана отверстий в стенах и перегородках на отм. 0,000

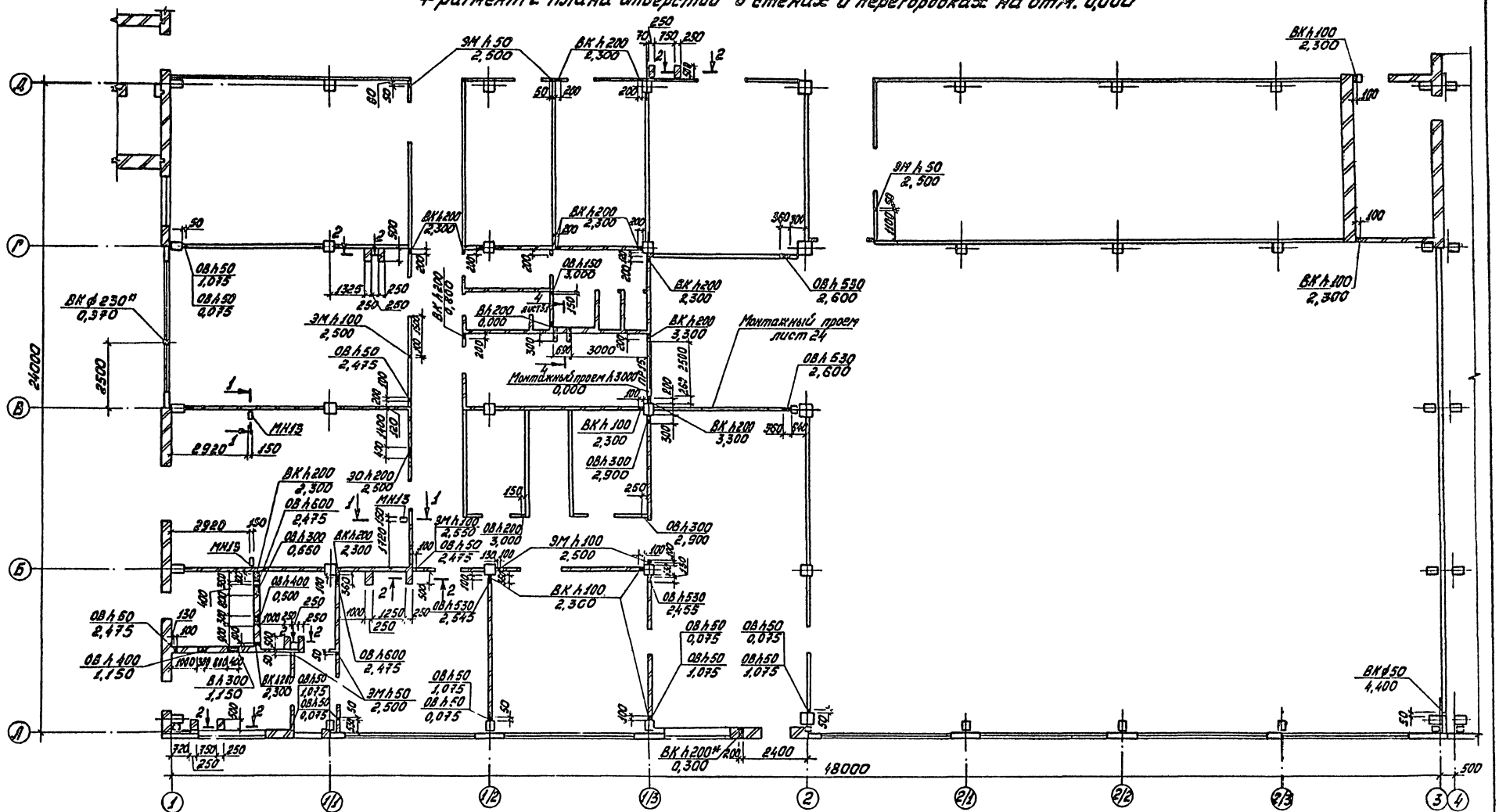

Согласовано					
Нач. отд. ВК	Разбей				
Нач. отд. ОВ	Ушатов				
Нач. эл. лаб.	Малова				
Инв. № подл.	Подпись и дата	Взам. инв. №			

				ТП 503-1-39.85	-АР
				Автотранспортное предприятие на 200 автобусов с закрытой стоянкой	
ГИП	Коростелев				
Нач. отд.	Шубаев			Производственный корпус	Стадия: РП; Лист: 32; Листов:
Н. контр.	Хохоров				
Ст. констр.	Бекировастов				
Рук. гр.	Рудова			Фрагмент 2 плана отверстий в стенах и перегородках на отм. 0,000	ГИПРОАВТОТРАНС Воронежский филиал
Ст. инж.	Полунина				
Инж.	Мещерякова				

Привязан

Инв. № | Копировал

Типовой проект 503-1-39.85 Альбом II

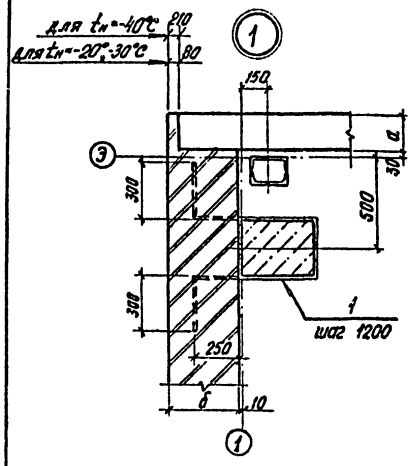

1

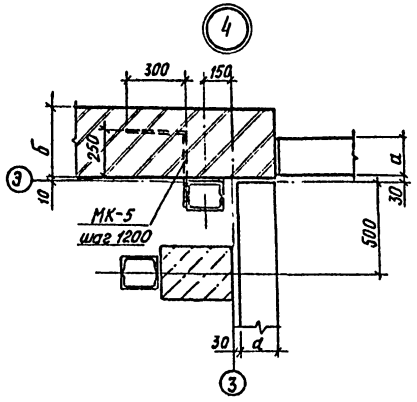

4

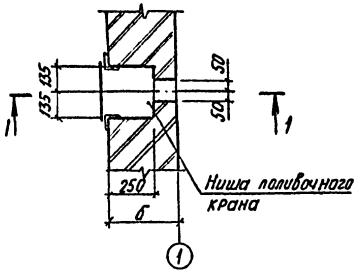

7

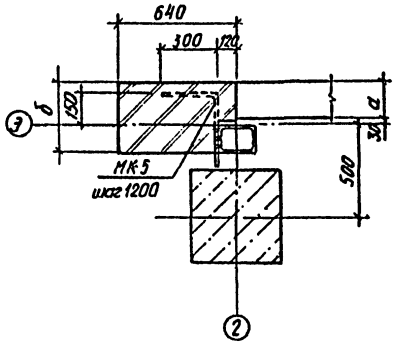

2

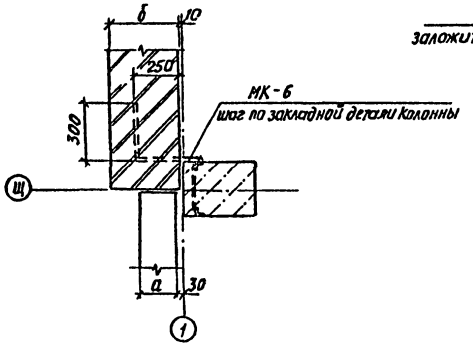

5

1-1

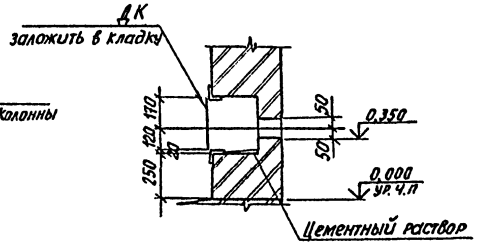

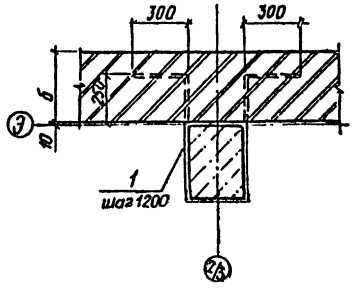

3

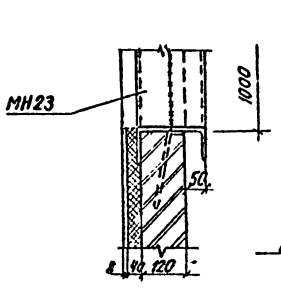

6

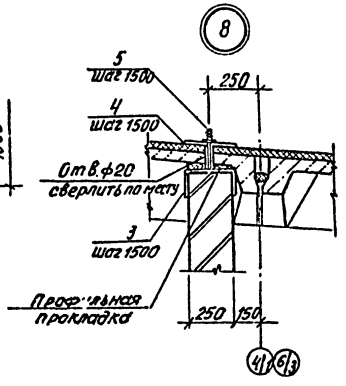

8

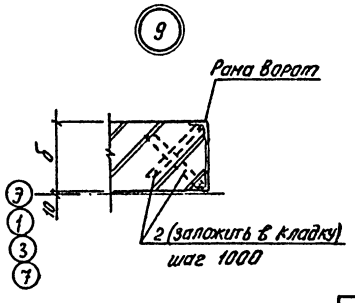

9

Спецификация элементов к фрагментам плана 1,2

Марка, поз.	Обозначение	Наименование	Кол.	Масса ед., кг	Примечание
МН107-6	1.400-15, вып.1	Изделие закладное МН107-6	6	1,4	
МК-5	2.430-3, вып.3	Стальной элемент МК-5	8	0,46	
МК-6	2.430-3, вып.3	Стальной элемент МК-6	36	0,46	
ДК	ИИ-03-03 альбом 71-64	Дверца поливочного крана ДК	3	6,29	
ОГ1	IX.035 сб	Ограждение ОГ1	10,8м	11,9	
Л1	-КМ, лист 12	Лестница Л1	1		
Л2	-КМ, лист 12	Лестница Л2	1		
Л3	-КМ, лист 12	Лестница Л3	1		
		Соединительный элемент			
МС1	1.431-6	МС1	16	0,24	
МС2	1.431-6	МС2	16	0,90	
МС3	1.431-6	МС3	2	0,40	
МС11	1.431-6	МС11	26	0,29	
МС12	1.431-6	МС12	18	1,13	
		Стержень арматурный			
1		10А-III ГОСТ 5781-82 ℓ=2260	38	1,4	
—		12А-I ГОСТ 5781-82 ℓ=12м		10,6	
—		16А-I ГОСТ 5781-82 ℓ=21,0м		42,6	
		Полоса 6×40 ГОСТ 103-76 Ст3кп2 ГОСТ 380-71*			
2		ℓ=400	144	0,75	
		Полоса 10×50 ГОСТ 103-76 Ст3кп2 ГОСТ 380-71*			
—		ℓ=50	8	0,2	

Сварку стальных элементов выполнить электродами Э-42 ГОСТ 9467-75. Высота сварных швов 4 мм.

				503-1-39.85	-АР
				Автотранспортное предприятие на 200 автобусов с закрытой стоянкой	
ГИП	Коростелев			Производственный корпус	Стадия: РП; Лист: 33; Листов:
Нач. отд.	Шубаев				
Н. контр.	Кокорев				
Гл. констр.	Бескоровайный			Узлы 1 ÷ 9	ГИПРОАВТОТРАНС Воронежский филиал
Рук. гр.	Рубцова				
Ст. инж.	Полунина				
Инженер	Струкова				

Привязан

Инв. №

Взам. инв. № | Подпись и дата | Инв. № подл.

Копировал

Отпечатано
в Новосибирском филиале ЦИТП
630064 г Новосибирск пр Карла Маркса 1
Выдано в печать 22 VII 1986
Заказ 1923 Тираж 500

gost.e-ecolog.ru