ТИПОВОЙ ПРОЕКТ

503-1-39.85

АВТОТРАНСПОРТНОЕ ПРЕДПРИЯТИЕ НА 200 АВТОБУСОВ С ЗАКРЫТОЙ СТОЯНКОЙ ПРОИЗВОДСТВЕННЫЙ КОРПУС

АЛЬБОМ I

Технология производства

gost.e-ecolog.ru

Привязан

Инв. №

Отпечатано
в Новосибирском отделении ЦИТП
630064 г. Новосибирск пр. Карла Маркса 1
Выдано в печать 28.VII 1986г
Заказ 1828 Тираж 500

ТИПОВОЙ ПРОЕКТ

503-1-39.85

АВТОТРАНСПОРТНОЕ ПРЕДПРИЯТИЕ НА 200 АВТОБУСОВ С ЗАКРЫТОЙ СТОЯНКОЙ ПРОИЗВОДСТВЕННЫЙ КОРПУС

АЛЬБОМ I

Состав проекта :

Альбом I – Технология производства
Альбом II – Архитектурные решения
Альбом III – Отопление и вентиляция
Альбом IV – Внутренний водопровод и канализация
Альбом V – Электроснабжение, электрооборудование, связь и сигнализация
Альбом VI – Автоматизация производства
Альбом VII – Установки пожаротушения и пожарной сигнализации
Альбом VIII – Конструкции железобетонные и металлические
Альбом IX – Чертежи строительных изделий
Альбом X – Чертежи задания заводу-изготовителю на автоматизацию
Альбом XI – Спецификации оборудования
Альбом XII – Ведомости потребности в материалах
Альбом XIII – Сметная документация /Книги 1, 2/

Разработан
Воронежским филиалом „Гипроавтотранс"

Главный инженер В.П.Шатов
Главный инженер проекта А.И.Коростелев

Утвержден и введен в действие
Минавтотрансом РСФСР
Протокол № 9 от 18.01. 1985г.

Привязан

Инв. №

Альбом I

Типовой проект 503-1-39.85

Ведомость основных комплектов рабочих чертежей

Обозначение	Наименование	Примечание
ТХ	Технология производства	
АР	Архитектурно-строительные	
	решения	
КЖ	Конструкции железобетонные	
КМ	Конструкции металлические	
ОВ	Отопление и вентиляция	
ВК	Внутренние водопровод и	
	канализация	
ЭМ	Силовое электрооборудование	
ЭО	Электрическое освещение	
АП	Автоматизация производства	
СС	Связь и сигнализация	

Ведомость рабочих чертежей основного комплекта - ТХ

Лист	Наименование	Примечание
1	Общие данные (начало)	
2	Общие данные (окончание)	
3	План на отм. 0.000	
4	Фрагмент плана 1	
5	Фрагмент плана 2	
6	Фрагмент плана 3	
7	Фрагмент плана 4	
8	Фрагмент плана 5	
9	План разводки трубопроводов маслохо-	
	зяйства на отм. -0.200	
10	Схема разводки трубопроводов маслохо-	
	зяйства. Спецификация материалов	
11	План разводки трубопроводов сжатого	
	воздуха	
12	Схема разводки трубопроводов сжатого воздуха	
13	Компрессорная. План и схема разводки	
	трубопроводов	
14	Участок подкраски. План на отм. 0.000	
	разрезы 1-1, 2-2	
15	Участок подкраски. Схема подвода	
	трубопроводов воды	
16	Участок подкраски. Монтажный	
	чертеж трубопроводов	
17	Участок подкраски. Монтажный	
	чертеж трубопроводов. Разрезы А-А, Б-Б, В-В	

Ведомость ссылочных и прилагаемых документов

Обозначение	Наименование	Примечание
	Ссылочные документы	
Т.П.704-1-158.83	Резервуар стальной гори-	
Казахский филиал	зонтальный цилиндричес-	
ЦИТП	кий для хранения нефте-	
	продуктов емкостью 3 м³	
Серия 1435.2-23	Привод ворот внутренний	
Выпуск 4.	ПРВ-8А	
Мосгортранс НИИ проект		
Серия 4.904-69	Детали крепления санитарно-	
Тбилисский филиал ЦИТП	технических приборов и трубопроводов	
Серия А178.001	Опорные конструкции и средства	
Выпуск I, II Сантехпроект	крепления трубопроводов	
	Прилагаемые документы	
ТХ.СО	Спецификация оборудования	
ТХ.ВМ	Ведомость потребности	
	в материалах	

Условные обозначения:

- В Ap/пом — категория производства по взрывной и пожарной опасности (в числителе) и категория устройств электроустановок по взрывной и пожарной опасности по ПУЭ1 в знаменателе)
- местный вентиляционный отсос
- отсос выхлопных газов
- подвод сжатого воздуха
- подвод холодной воды и отвод в канализацию
- монорельс с тельфером
- ворота распашные
- машино-место на постах обслуживания и ремонта (с указанием передней части автомобиля)
- соединительная траншея входа в осмотровые канавы
- место рабочего
- М — маслопровод свежих моторных масел
- Т — маслопровод свежих трансмиссионных масел
- Р — маслопровод свежих масел марки „Р"
- К — трубопровод консистентных смазок
- ОМ — маслопровод отработанных моторных масел
- ОТ — маслопровод отработанных трансмиссионных масел
- СР — маслопровод отработанных масел марки „Р"
- Д — дыхательный трубопровод
- трубопровод сжатого воздуха наземный
- трубопровод сжатого воздуха подземный
- водосборник
- вентиль запорный муфтовый
- соленоидный вентиль
- кран муфтовый
- огневой предохранитель

Производственный корпус предназначается для технического обслуживания, текущего ремонта и хранения 200 автобусов типа ЛиАЗ-5256. В корпусе производятся следующие виды технического обслуживания и ремонта:

1 Первое техническое обслуживание - (ТО-1)
2 Второе техническое обслуживание - (ТО-2)
3 Текущий ремонт - (ТР)

Технологический расчет произведен на автобусы ЛиАЗ-5256.

Типовой проект разработан в соответствии с действующими нормами и правилами и предусматривает мероприятия, обеспечивающие взрывную, взрывопожарную и пожарную безопасность при эксплуатации здания.

Главный инженер проекта А. Кор... Н.И. Коростелев

Инв. № подл. | Подпись и дата | Взам. инв. №

Привязан			
Инв. №			
ТП 503-1-39.85 ТХ			
Гл. инж.	Шатов		Автотранспортное предприятие на 200 автобусов с закрытой стоянкой
Гип	Коростелев		
Н. контр.	Бобкина		Производственный корпус
Нач. отд.	Лильдин		Стадия: РП; Лист: 1; Листов: 17
Рук. гр.	Ткаченко		
Вед. инж.	Шитлу		Общие данные (начало)
Инж.	Лазарев		Гипроавтотранс Воронежский филиал

Альбом I

Типовой проект 503-1-39.85

Инв.№ подл. | Подпись и дата | Взам.инв.№

Режим эксплуатации подвижного состава

Среднесуточный пробег — 250 км;
Продолжительность работы за год — 365 дней;
Число смен работы за сутки — 1,5 смены;
Пребывание автобусов в наряде — 12 часов

Режим технического обслуживания и ремонта автобусов

Виды обслуживания	Рабочие смены в сутки	Число рабочих дней в году	Количество смен в сутки
Первое техническое обслуживание (ТО-1)	III	305	1
Второе техническое обслуживание (ТО-2)	I	305	1
Текущий ремонт (ТР)	I-II	305	2

Краткое описание производственного процесса технического обслуживания и ремонта подвижного состава.

В производственном корпусе автобусы, которые по графику должны проходить первое техническое обслуживание (ТО-1) направляются в участок диагностики, на пост диагностики Д-1.

Приборы и оборудование поста диагностики Д-1 дают возможность определить техническое состояние систем, обеспечивающих безопасность движения автобусов, и производить их регулировку

ТО-1 автобусов производится на поточной линии, оборудованной рабочей канавой, конвейером для перемещения автобусов с поста на пост и электромеханическими подъемниками.

На поточной линии ТО-1 предусматривается следующая специализация работ в соответствии с разработанной НИИАТом типовой технологией технического обслуживания автобусов на трехпостовой поточной линии:

1 пост - контрольно- осмотровые и крепежные работы;
2 пост - регулировочные, электротехнические и работы по обслуживанию системы питания;
3 пост - смазочные и очистительные работы

На последнем посту поточной линии первого технического обслуживания запроектирован пост смазки, где производятся следующие виды работ.

а/. Слив отработавших масел через сливные воронки по маслопроводам в емкости;

б/. Заправка автобусов свежим моторным маслом, для гидромеханической передачи и трансмиссионными маслами, дозаправка воздухом;

в/. Смазка автобуса консистентной смазкой.

Подача масел и смазки - механизированная из склада смазочных материалов.

Автобусы, которые по графику поступают на второе техническое обслуживание (ТО-2) и текущий ремонт (ТР) направляются в начале на пост диагностики Д-2. Пост диагностики Д-2, оборудован тяговым стендом и специальным диагностическим оборудованием и приборами, которыми возможно осуществлять регистрацию основных параметров технического состояния узлов и агрегатов автобуса в целом.

После прохождения углубленной диагностики автобусы направляются на соответствующие посты технического обслуживания и текущего ремонта. ТО-2 и ТР автобусов производится на 17 универсальных и специализированных постах, в числе которых входят:

1. пост, оборудованный рабочей канавой с наканавным электромеханическим подъемником и смазочно-очистительным оборудованием, для обслуживания сочленненых автобусов;
10 постов оборудованных четырехстоечными подъемниками, из них два поста для ремонта двигателя и его систем,
четыре поста для ремонта трансмиссии, тормозов, рулевого управления и ходовой части,
1 пост для контроля и регулировки тормозов и углов установки передних колес;
1 пост - специализированный для замены агрегатов и узлов;
2 поста - напольные, из которых один- универсальный.
1 пост, оборудованный электрогидравлическим подъемником, предназначен для замены шин.
2 поста в участке кузнечно-рессорном, сварочно-жестяницком и медницко- радиаторном оборудованных четырехстоечными электромеханическими подъемниками.
1 пост в участке подкраски запроектирован на тупиковой линии. На этой линии предусмотрены работы по подготовке, подкраске и сушке небольших поверхностей автобуса. Перемещение автобуса на пост и с поста осуществляется с помощью реверсивного конвейера.
На участке постов ТО и ТР предусмотрен подвесной электрический однобалочный кран, грузоподъемностью 1т, управляемый с пола.
Работы по ремонту электрооборудования, аккумуляторных батарей, системы питания, агрегатов, сварочно-кузовные, жестяницкие, медницкие, обойные и шиномонтажные производятся на соответствующих производственных участках.
Склады шин, запасных частей и материалов рассчитаны на хранение месячного запаса.

Для снабжения производственных участков запасными частями в течение суток, предусмотрена промежуточная кладовая
Хранение обменного фонда агрегатов предусмотрено в складе агрегатов

Расчетные нормативы технического обслуживания и текущего ремонта автобусов

Показатели	Ед. изм.	Вид воздействия			
		ТО-1	ТО-2	ТР	КР
Периодичность воздействий	км	3500	14000	—	322000
Трудоемкость воздействий	чел.час	8,8	36,74	6,23*	
Продолжительность воздействий	час	7	7	7	—

Примечание: * на 1000 км пробега.

Производственная программа и объем работ по ТО и ТР автобусов

Показатели	Количество	
Годовой пробег одного списочного автобуса, км	84 862	
Общий годовой пробег, тыс км	16.972	
Коэффициент технической готовности	0,93	
Количество воздействий :	за год	за сутки
Технического обслуживания №1 (ТО-1)	3620	10
Технического обслуживания №2 (ТО-2)	1157	4,0
Текущего ремонта (ТР)	по потр.	по потр.
Годовой объем работ по техническому обслуживанию и текущему ремонту, чел.час	179954	

Штаты

Наименование	Кол-во по штату	Явочное по сменам		
		I	II	III
Производственные рабочие				
Технического обслуживания №1 (ТО-1)	18	—	—	18
Технического обслуживания №2 (ТО-2)	24	24	—	—
Текущего ремонта (ТР)	58	36	22	—
Вспомогательные рабочие	30	14	14	2
Всего	130	74	36	20

Привязан:

Инв.№

Гл.инж.	Шатов	
ГИП	Хворостелев	
Н.контр.	Байкина	
Нач.отд.	Дильдин	
Рук.гр.	Ткаченко	
Ведущ.	Шитик	
Инж.	Лозарев	

ТП 503-1-39.85 ТХ

АТП на 200 автобусов с закрытой стоянкой

Производственный корпус

Стадия	Лист	Листов
РП	2	

Общие данные (окончание)

ГИПРОАВТОТРАНС Воронежский филиал

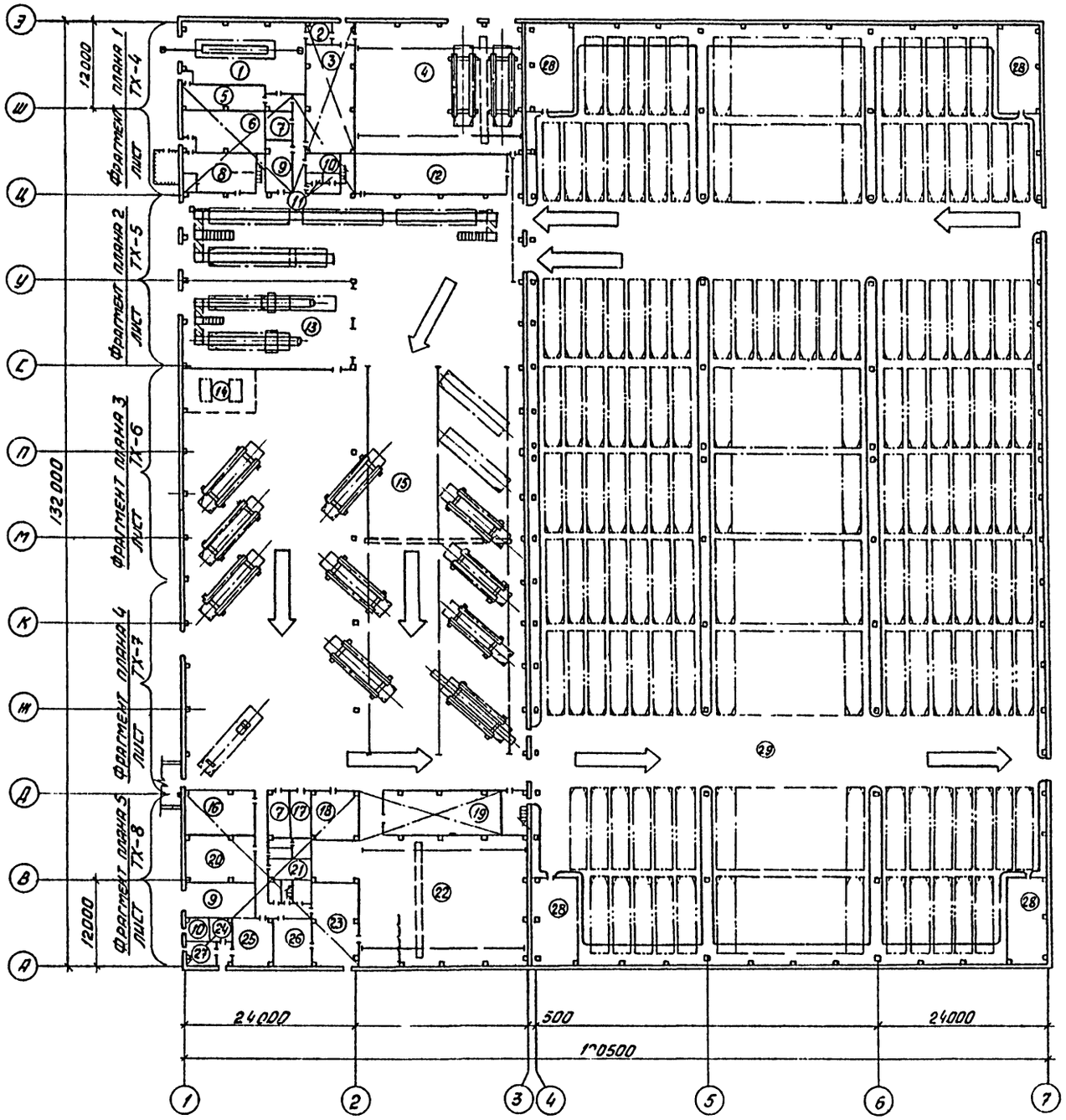

Экспликация помещений

Номер по плану	Наименование	Примечание
1	Участок подкраски	
2	Краскоприготовительная	
3	Склад смазочных материалов	
4	Участок кузнечно-рессорный, сварочный, жестяницкий	
5	Участок ремонта системы питания	
6	Насосная пожаротушения	
7	Щитовая	
8	Компрессорная	
9	КТП	
10	Тепловой пункт	
11	Санузлы	
12	Склад запасных частей и материалов	
13	Участок диагностики	
14	Площадка автопогрузчиков	
15	Участок постов ТО и ТР	
16	Склад шин	
17	Инструментально-раздаточная кладовая	
18	Промежуточная кладовая	
19	Склад агрегатов	
20	Участок шиномонтажный	
21	Помещение для очистки моющих растворов	
22	Участок слесарно-механический, агрегатный и ОГМ	
23	Обойный участок	
24	Кислотная	
25	Участок ремонта аккумуляторов	
26	Участок ремонта электрооборудования и радиоаппаратуры	
27	Зарядная	
28	Венткамера	
29	Помещение хранения автобусов	

Типовой проект 503-1-39.85 Альбом I

Согласовано
Нач. ЭЛТ. отд. Малахов
Согласовано
Нач. АСО Шуваев
Нач. отд. ОВ Алпатов
Нач. отд. ВК Гвоздев
Взам. инв. №
Инв. № подл. | Подпись и дата

ТП 503-1-39.85-ТХ

Автотранспортное предприятие на 200 автобусов с закрытой стоянкой

Производственный корпус

План на отм. 0.00

Стадия	Лист	Листов
РП	3	

ГИПРОАВТОГРАНС
Воронежский филиал

Привязан

Инв. №

ГИП	Коростелев	
Нач. отд.	Дильдин	
Н. контр.	Бабкина	
Рук. гр.	Ткаченко	
Вед. инж.	Шотин	
Ст. инж.	Коренев	

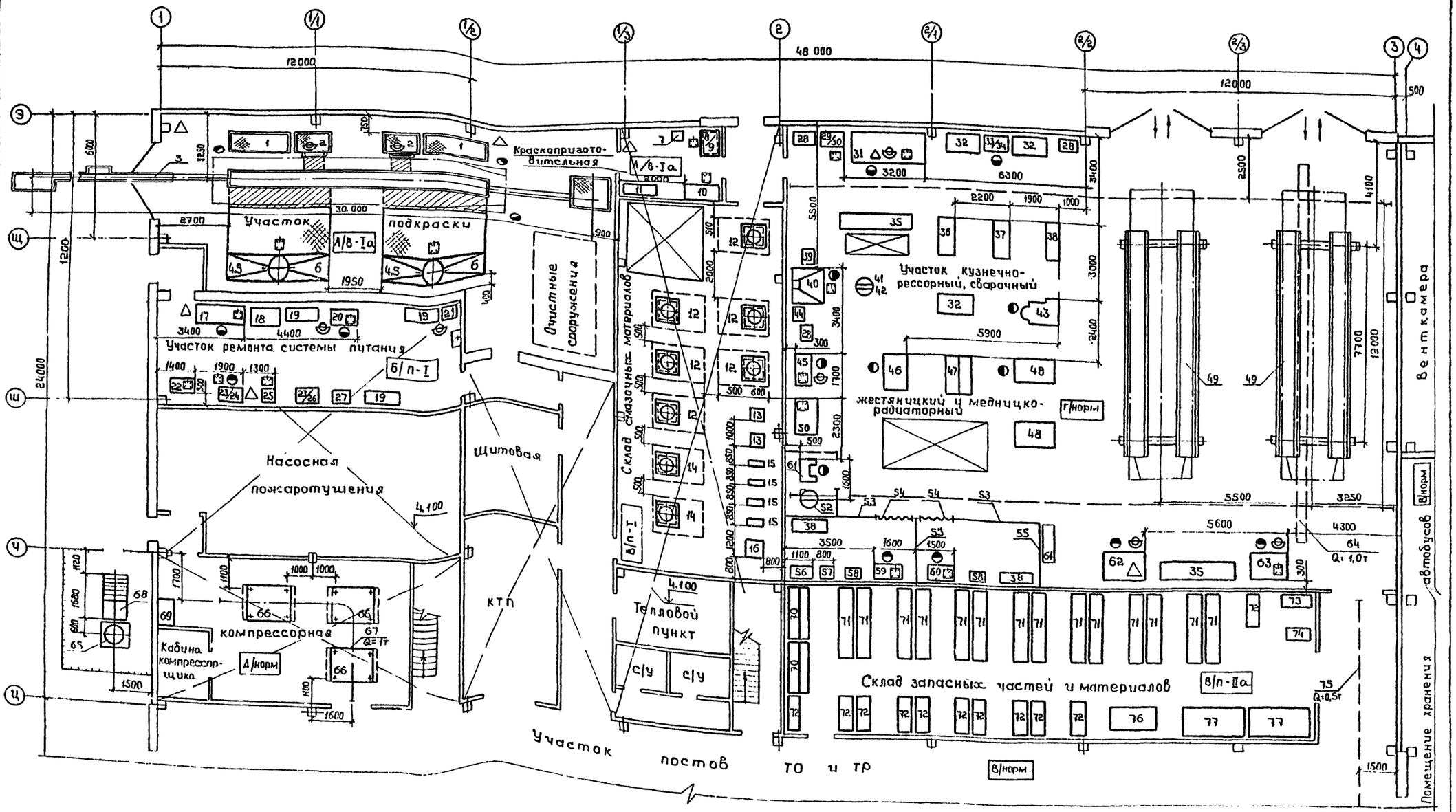

Типовой проект 503-1-39.85 Альбом I

Согласовано:
Нач. ЗЛТ. отд. Малахов
Согласовано:
Нач. АСО Шуваев
Нач. отд. ОВ Алатов
Нач. отд. ВК Евлазов
Взам. инв. №
Подпись и дата
Инв. № подл.

Гип	Коростелев		
Нач. отд.	Дильдин		
Н. контр	Бабкина		
Рук. ер.	Ткаченко		
Вед. инж	Шитик		
Ст. инж	Панков		

Привязан

Инв. №

тп 503-1-39.85 ТХ

Автотранспортное предприятие на 200 автобусов с закрытой стоянкой

Производственный корпус

Стадия	Лист	Листов
РП	4	

Фрагмент плана 1

ГИПРОАВТОТРАНС
Воронежский филиал

Копировал

Формат А2

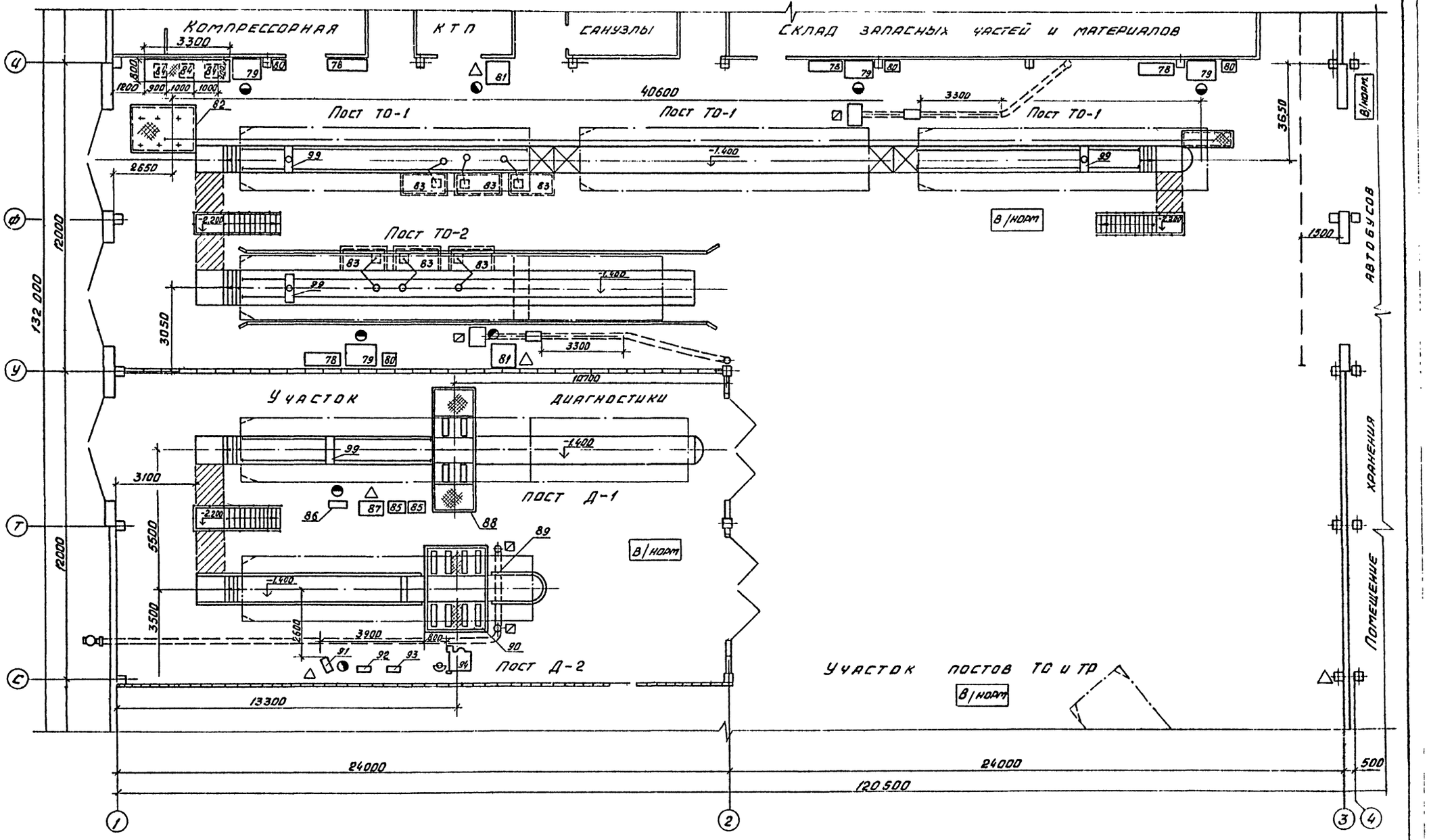

				ТП 503-1-39.85 ТХ	
				Автотранспортное предприятие на 200 автобусов с закрытой стоянкой	
Привязан	ГИП	Коростелев		Производственный корпус	Стадия: РП; Лист: 5; Листов:
	Нач. отд.	Дильдин			
	Н. контр.	Бабкина		Фрагмент плана 2	ГИПРОАВТОТРАНС Воронежский филиал
	Рук. гр.	Ткаченко			
	Вед. инж.	Шитых			
Инв. №	Ст. инж.	Коренев			

Копировал

Типовой проект 503-1-39.85 Альбом I

Согласовано

Нач. АСО Шуваев; Нач. отд. ОВ Алпатов; Нач. отд. ВК Гвоздев; Нач. ЭЛТ отд. Малахов

Инв. № подл. | Подпись и дата | Взам. инв. №

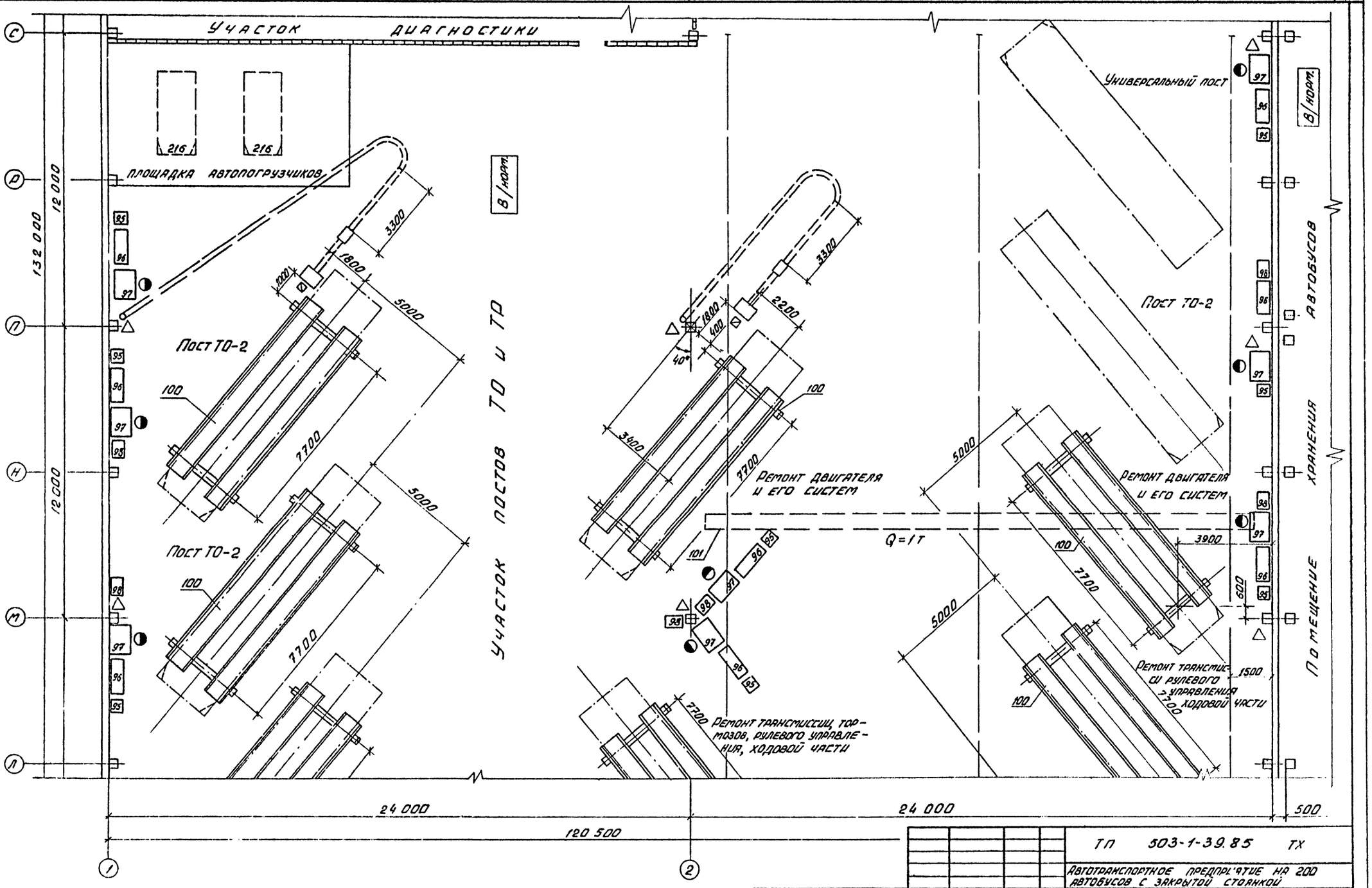

Типовой проект 503-1-39.85 Альбом I

ТП 503-1-39.85 ТХ			
Автотранспортное предприятие на 200 автобусов с закрытой стоянкой			
Производственный корпус	Стадия	Лист	Листов
	РП	6	
Фрагмент плана 3	ГИПРОАВТОТРАНС Воронежский филиал		

Привязан	ГИП	Коростелев
	Нач. отд.	Дильдин
	Н. контр.	Бабкина
	Рук. гр.	Ткаченко
	Вед. инж.	Шитик
Инв. №	Ст. инж.	Коренев

Согласовано

Нач. АСО	Шуваев	
Нач. отд. ОВ	Аллатов	
Нач. отд. ВК	Гвоздев	
Нач. эл. отд.		
Согласовано		

Подпись и дата | Взам. инв. №

Копировал

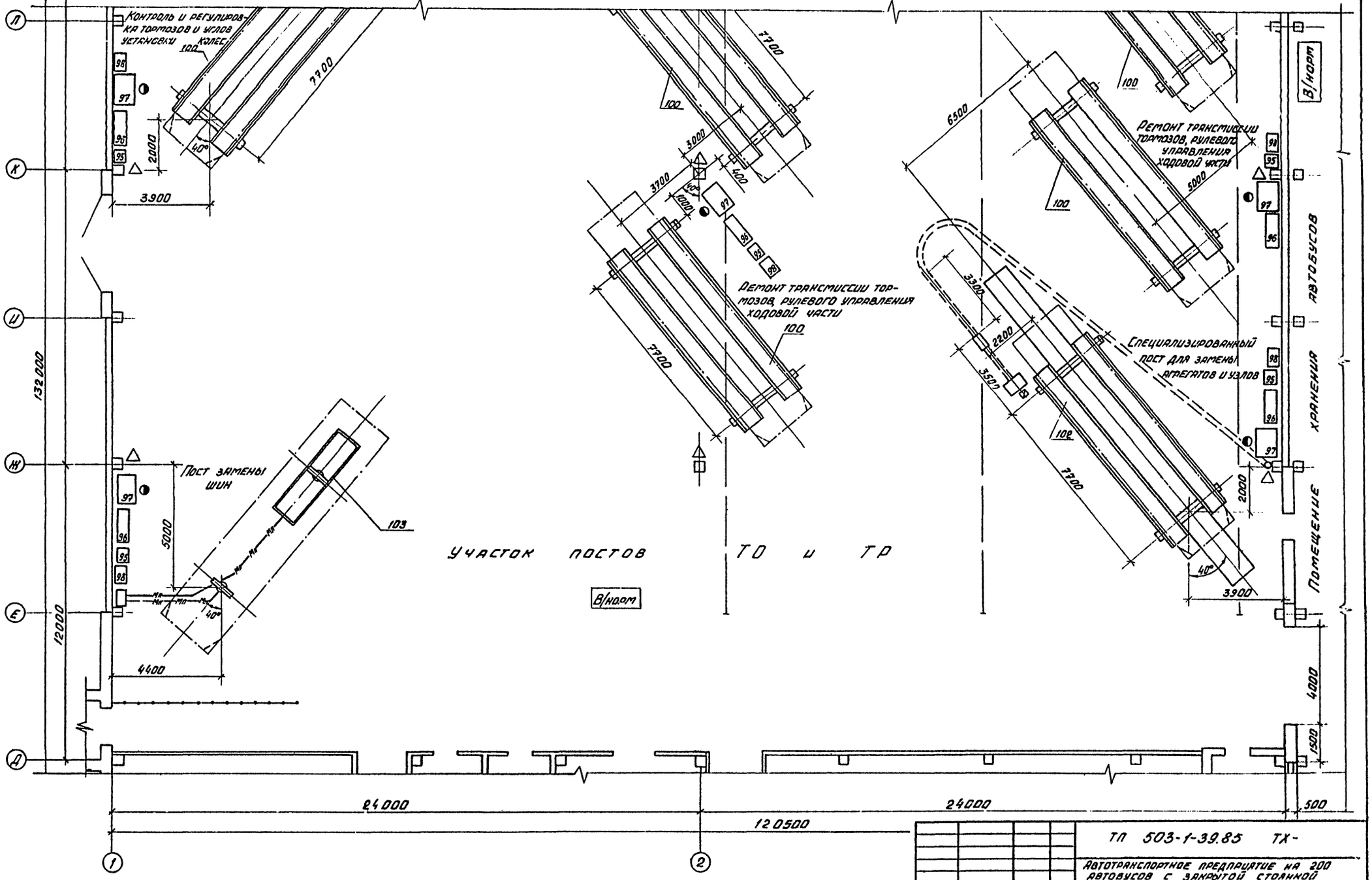

Типовой проект 503-1-39.85 Альбом I

Согласовано			
Нач. ЭЛ. ОТД.	Малахов		
Согласовано			
Нач. АСО	Шуваев		
Нач. ОТД. ОВ	Аллатов		
Нач. ОТД. ВК	Гвоздев		
Инв. № подл.	Подпись и дата	Взам. инв. №	

Привязан	ГИП	Коростелев	
	Нач. отд.	Дильдин	
	Н. контр.	Бабкина	
	Рук. гр.	Ткаченко	
	Вед. инж.	Шитин	
Инв. №	Ст. инж.	Коренев	

ТП 503-1-39.85 ТХ-

Автотранспортное предприятие на 200 автобусов с закрытой стоянкой

Производственный корпус

Стадия	Лист	Листов
РП	7	

Фрагмент плана 4

ГИПРОАВТОТРАНС
Воронежский филиал

Копировал

Формат А2

Типовой проект 503-1-39.85 Альбом I

Участок постов ТО и ТР

КТП

Склад шин

Участок шиномонтажный

Щитовая

Санузел

Помещение для очистки моющих растворов

Хоз кладовая

Промежуточная

Кладовая

Участок обойный

Участок ремонта электрооборудования и радиоаппаратуры

Участок ремонта аккумуляторов

Тепловой пункт

Кислотная

Зарядная

Склад агрегатов

Слесарно-механический участок

Агрегатный участок

ОТМ

Помещение хранения автобусов

Венткамера

ТП 503-1-39.85 -ТХ			
Автотранспортное предприятие на 200 автобусов с закрытой стоянкой			
Производственный корпус	Стадия	Лист	Листов
	РП	8	
Фрагмент плана 5	Гипроавтотранс Воронежский филиал		
ГИП Коростелев			
Нач. отд. Дильдин			
Н. контр. Бабкина			
Рук. гр. Ткаченко			
Вед. инж. Шитик			
Ст. инж. Коренев			

Привязан

Инв. №

Согласовано

Инв. № подл. | Подпись и дата | Взам. инв. №

Копировал Зайцева

Формат А2

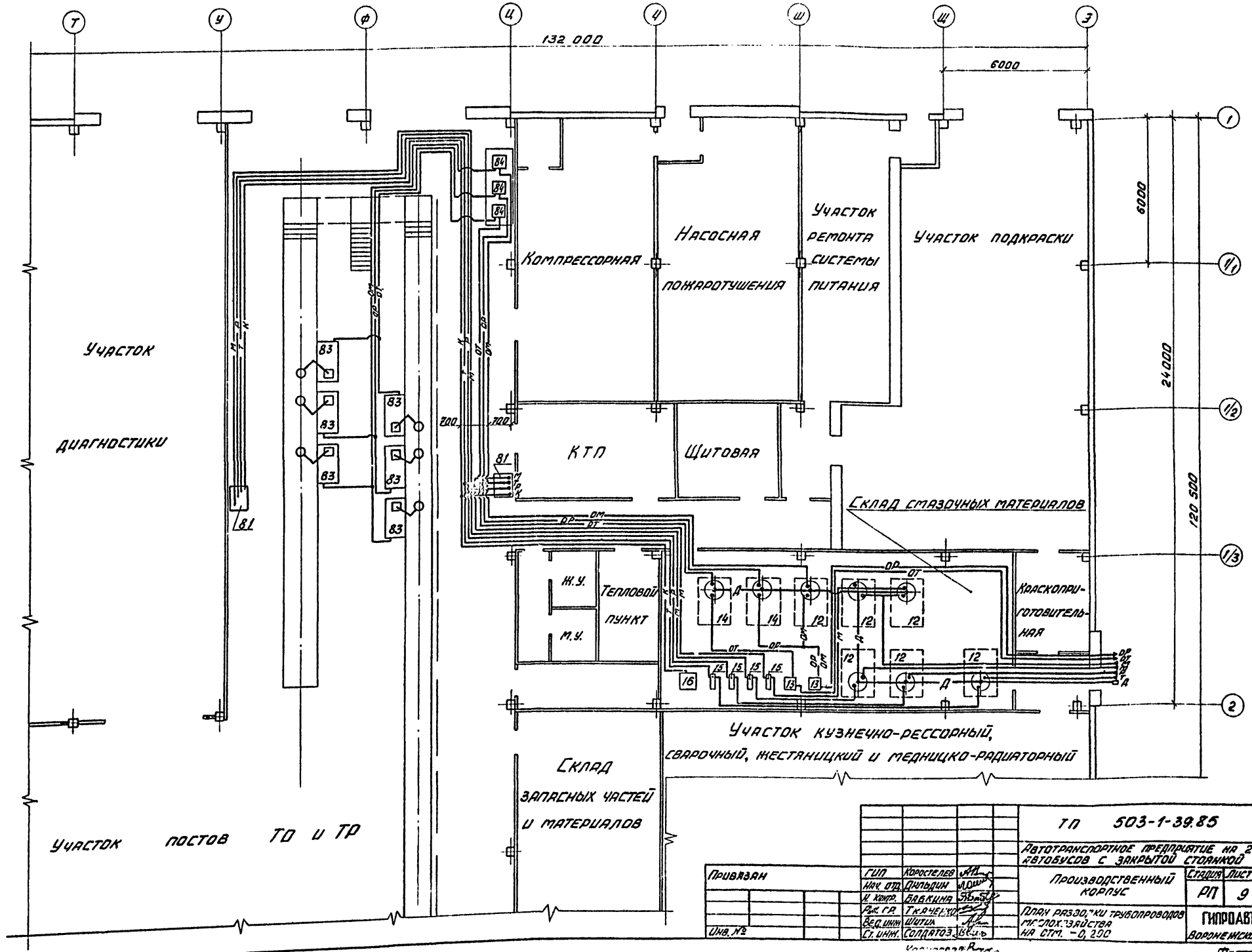

ТП 503-1-39.85 ТХ					
Автотранспортное предприятие на 200 автобусов с закрытой стоянкой					
Производственный корпус			Стадия	Лист	Листов
			РП	9	
План разводки трубопроводов маслохозяйства на отм. -0,200			ГИПРОАВТОТРАНС Воронежский филиал		
Привязан	ГИП	Коростелев			
	Нач. отд.	Дильдин			
	Н. контр.	Бабкина			
	Рук. гр.	Ткаченко			
	Вед. инж.	Шитик			
Инв. №	Ст. инж.	Солдатов			

Типовой проект 503-1-39.85 Альбом I

Согласовано: Нач. ЭЛТ. отд. Малахов

Согласовано: Нач. АСО Шуваев; Нач. отд. ОВ Алпатов; Нач. отд. ВК Гвоздев

Инв. № подл. | Подпись и дата | Взамен инв. №

Типовой проект 503-1-39.85 Альбом I

Спецификация материалов

Поз. по плану	Обозначение	Наименование		Примечание
	Труба 25×2 ГОСТ 8734-75* / Д ГОСТ 8733-74*	Труба стальная бесшовная холоднодеформированная	115,7	м
	Труба 32×6,0 ГОСТ 8734-75* / Д ГОСТ 8733-74*	Труба стальная бесшовная холоднодеформированная	57,4	м
	Труба 38×2,5 ГОСТ 8734-75* / Д ГОСТ 8733-74*	Труба стальная бесшовная холоднодеформированная	69,1	м
	Труба 45×2,5 ГОСТ 8734-75* / Д ГОСТ 8733-74*	Труба стальная бесшовная холоднодеформированная	238,0	м
	Труба 89×4,5 ГОСТ 8734-75* / Д ГОСТ 8733-74*	Труба стальная бесшовная холоднодеформированная	37,6	м
		Вентиль запорный муфтовый Ду80 15ч14бр ГОСТ 18722-73	2	
		Кран муфтовый проходной Ду20 11Б6бк ГОСТ 2704-77	2	
		Кран муфтовый проходной Ду40 11Б6бк ГОСТ 2704-77		
		Сливное устройство т.п. 503-6-3	4	
		Дыхательное устройство т.п. 503-6-3	8	
		Всасывающее устройство т.п. 503-6-3	8	
		Замерное устройство т.п. 503-6-3	8	
		Огневой предохранитель ОП-50-4А	1	
		Комплект ответных фланцев Ду80 ГОСТ 12820-80*	2	компл.

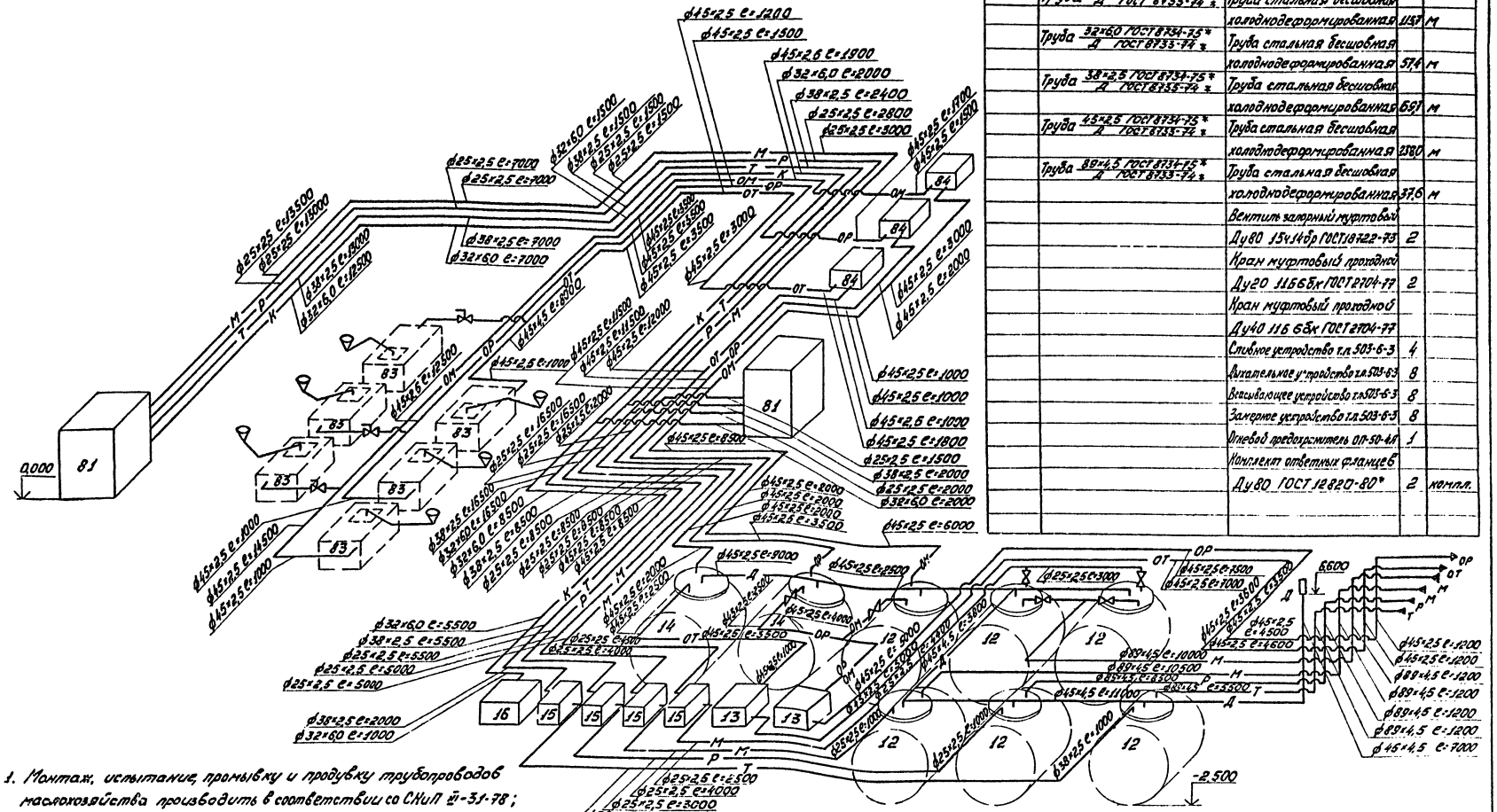

1. Монтаж, испытание, промывку и продувку трубопроводов маслохозяйства производить в соответствии со СНиП III-31-78;
2. Уклон сливных трубопроводов должен быть не менее 0,03;
3. Подземные трубопроводы покрыть битумно-резиновой мастикой за 1 слой, наземные - грунтовкой и окраской коричневой пентафталевой эмалью за 2 раза.

Привязан	ГИП	Коростелев		ТП 503-1-39.85 ТХ
	Нач.отд.	Дильдин		Автотранспортное предприятие на 200 автобусов с закрытой стоянкой
	Н.контр.	Бабкина		Производственный корпус — Стадия: РП; Лист: 10; Листов:
	Рук.гр.	Ткаченко		Схема разводки трубопроводов маслохозяйства
Инв.№	Зед.инж.	Шитик		Спецификация материалов — ГИПРОАВТОТРАНС Воронежский филиал
	Ст.инж.	Солдатов		

Копировал

Согласовано: Нач. АСО Шивасов; Нач.отд. ОВ Алтагов; Нач.отд. ВК Ваздев; Нач.отд. Ковалев; Нач.отд. Ковалев

Согласовано: Инв.№ подл.; Подпись и дата; Взам.инв.№

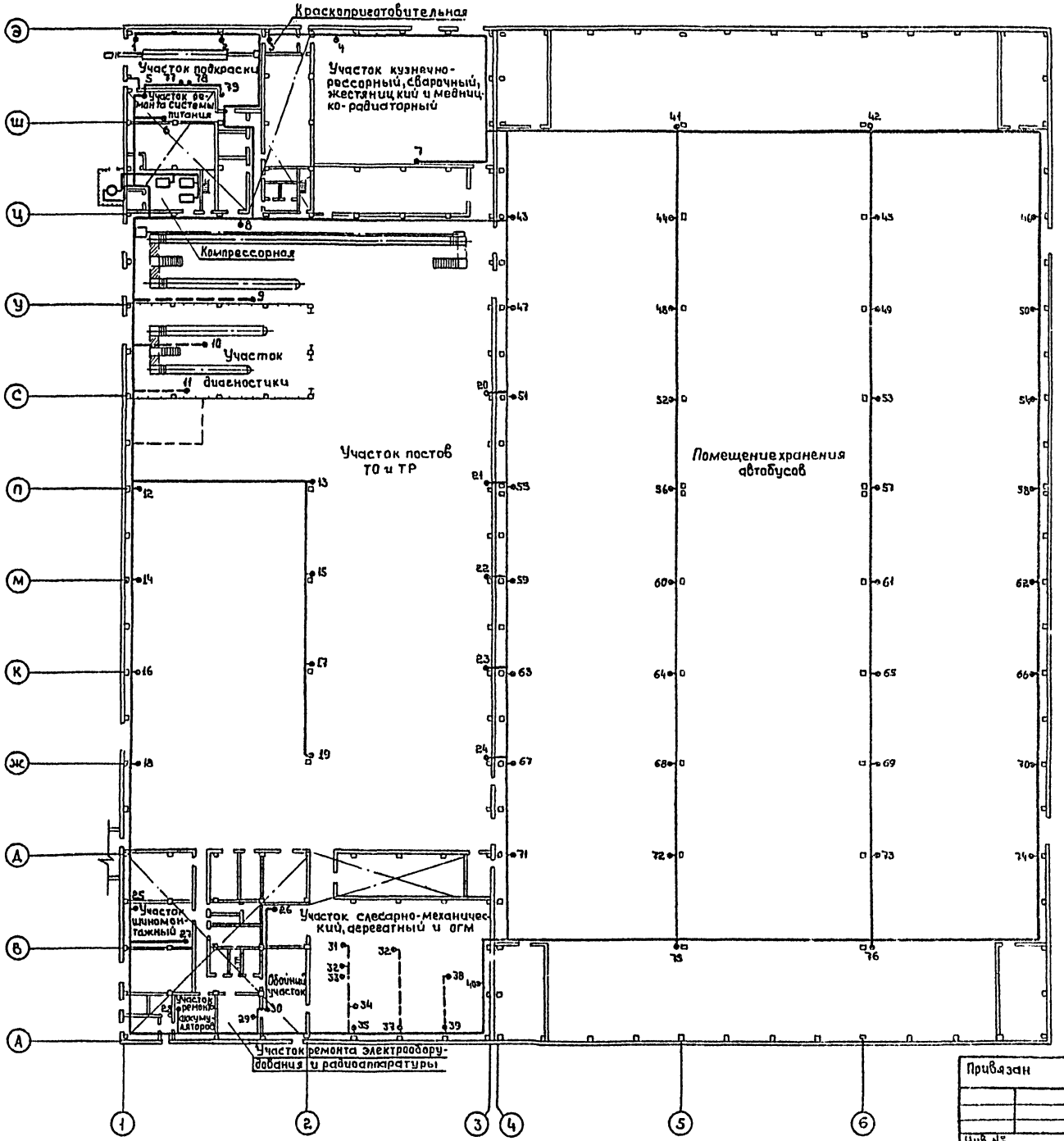

Точки подво-да	Поз.	Наименование потребителей	Кол-во потреб.	Давление кг/см²	Расход в м³/час Ед.	Расход в м³/час Общ.	Диаметр труб мм	Примечан
1,2	–	Установка „Радуга - 063"	2	5,0	0,25		25	
3	7	Бак красконагнетательный С0-82А	1	6,0	0,4	0,4	15	
4	31	Стенд для комплексных работ по						
		ремонту радиаторов Р-209	1	6,0	0,8	0,3	15	
5,6		Кран общего разбора	2	6,0	0,15	0,3	15	
7	62	Ванна для испытания топ-						
		ливных баков 5008А	1	6,0	0,3	0,3	15	
8,9	81	Установка смазочно-заправоч-						
		ная С 101-1	2	8,0	0,25	0,5	15	
10	87	Панель воздухораспредели-						
		тельная 8925-08	1		0,4	0,4	15	
11-25		Кран общего разбора	15	6,0	0,15	2,25	15	
26	129	Установка для мойки деталей						
		М-316	1	6,0	0,4	0,4	15	
27-29		Кран общего разбора	3	6,0	0,15	0,45	15	
30	184	Стенд для обивки подушек						
		и спинок сидений 3078	1	6,0	0,25	0,25	15	
31		Кран общего разбора	1	6,0	0,15	0,15	15	
32	148	Стенд для проверки пневмоо-						
		борудования К-245	1	8,0	0,25	0,25	15	
33	153	Стенд для разборки, сборки и						
		регулировки сцеплений Р-724	1	8,0	0,35	0,35	5	
34,35, 37,39,40		Кран общего разбора	5	6,0	0,03	0,15	15	
36	143	Стенд для разборки и сборки						
		головок блоков 3070А	1	8,0	0,25	0,25	15	
38	151	Пресс Р-335	1	5,0	0,35	0,35	15	
41-76		Кран общего разбора	36	6,0	0,15	5,4	15	
77, 78	4	Гидрофильтр С-604	2	6,0	0,15	0,30	15	
		(в приямки для барботажа)						
79	–	Емкость коагулянта	1	6,0	0,15	0,15	15	
		краски						

Согласовано: Нач. эат. отд. Малатов

Согласовано: Нач. АСО Шубаев; Нач. отд. 06 Аллатов; Нач. отд. ВК Розовев

Типовой проект 503-1-39.85 Альбом I

Инв.№ подл. | Подпись и дата | Взам. инв.№

Привязан

Инв.№

ГИП	Коростелев	
Нач. отд.	Дильдин	
Н. контр.	Бабкина	
Рук. гр.	Ткаченко	
Вод. инж.	Шитик	
Ст. инж.	Коренев	

ТП 503-1-39.85 ТХ

Автотранспортное предприятие на 200 автобусов с закрытой стоянкой

Производственный корпус

Стадия	Лист	Листов
РП	11	

План разводки трубопроводов сжатого воздуха

ГИПРОАВТОТРАНС Воронежский филиал

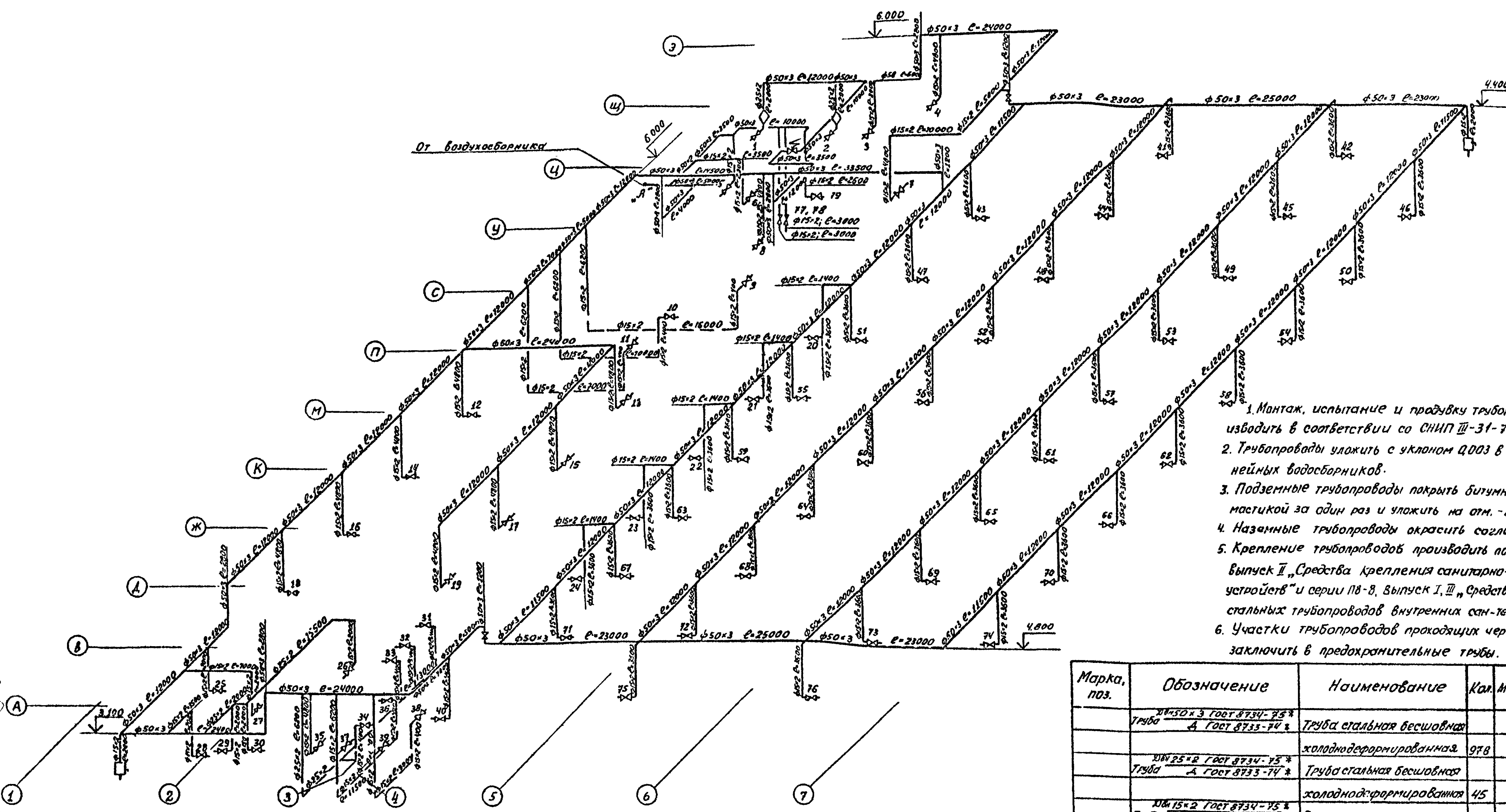

1. Монтаж, испытание и продувку трубопроводов производить в соответствии со СНИП III-31-78
2. Трубопроводы уложить с уклоном 0.003 в сторону линейных водосборников.
3. Подземные трубопроводы покрыть битумно-резиновой мастикой за один раз и уложить на отм. -200 мм.
4. Наземные трубопроводы окрасить согласно СН181-61.
5. Крепление трубопроводов производить по серии 3904-5, Выпуск II „Средства крепления санитарно-технических устройств" и серии П8-8, Выпуск I, III „Средства крепления стальных трубопроводов внутренних сан-техн. систем."
6. Участки трубопроводов проходящих через стены заключить в предохранительные трубы.

Марка, поз.	Обозначение	Наименование	Кол.	Масса	Примеч.
	Труба $\frac{Дн 50\times3\ ГОСТ\ 8734-75^*}{А\ ГОСТ\ 8733-74^*}$	Труба стальная бесшовная			
		холоднодеформированная	978		
	Труба $\frac{Дн 25\times2\ ГОСТ\ 8734-75^*}{А\ ГОСТ\ 8733-74^*}$	Труба стальная бесшовная			
		холоднодеформированная	45		
	Труба $\frac{Дн 15\times2\ ГОСТ\ 8734-75^*}{А\ ГОСТ\ 8733-74^*}$	Труба стальная бесшовная			
		холоднодеформированная	410		
		Регулятор давления			В шином
		К1° В57-16	1		уч-ке
	Рукав Г(IV)-10-16-28	Рукав резиновый напорный			
	ГОСТ 18698-79	с текстильным каркасом	400		

Марка поз.	Обозначение	Наименование	Кол.	Масса	Примеч.
		Очиститель воздуха СО-15А	2		
		Водосборник 9211 емк 10л	2		
		Соленоидный вентиль Ду50			
		15 кч 888 р	1		
		Вентиль запорный муфтовый			
		Ду50 15ч8бр ГОСТ 18722-73*	2		
		Вентиль запорный муфтовый			
		Ду25 15ч8бр ГОСТ 18722-73*	2		
		Вентиль запорный муфтовый			
		Ду15 15ч8бр ГОСТ 18722-73*	77		

Узел присоединения ответвлений к магистральному трубопроводу.

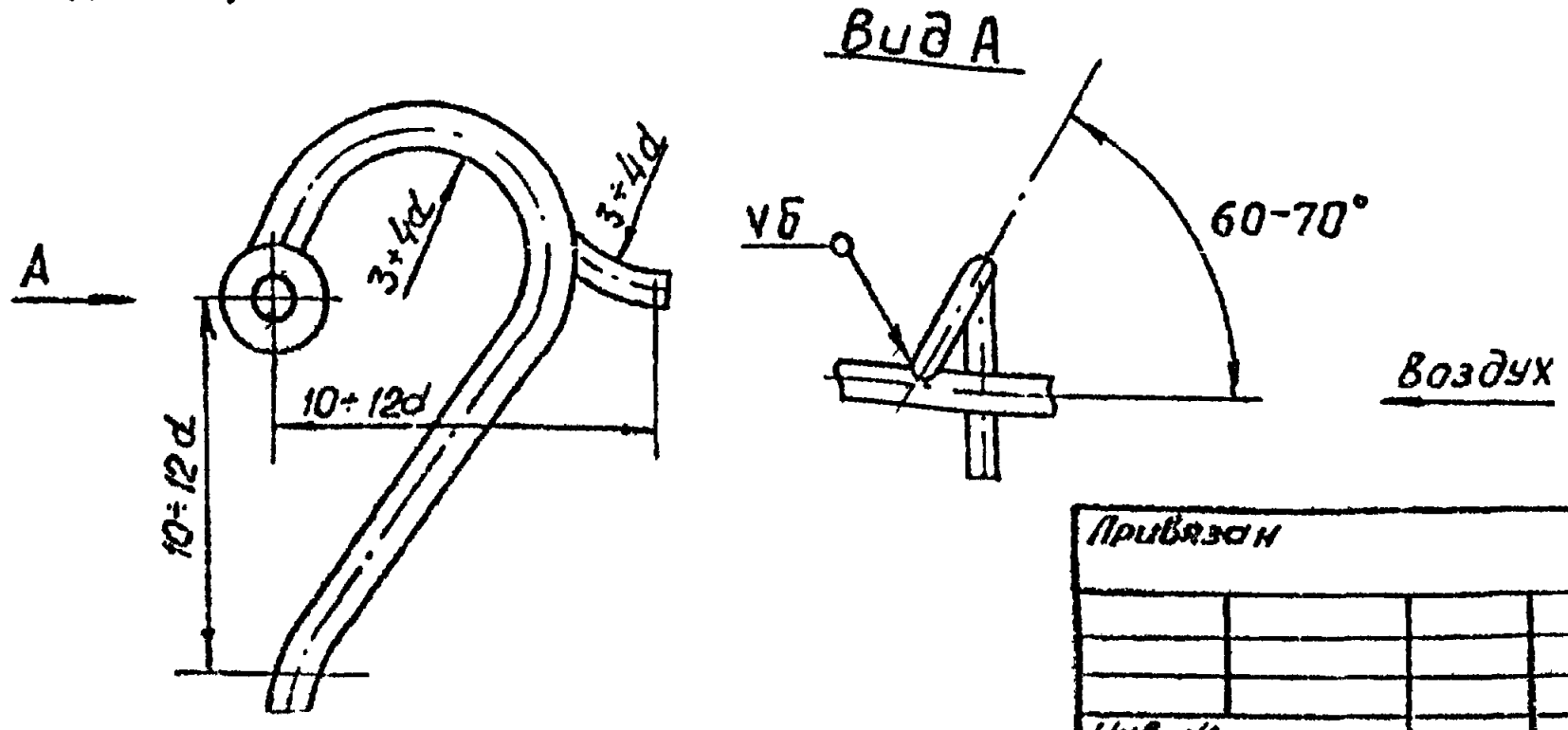

Привязан		
Инв. №		

ГИП	Коростелёв	
Нач. отд.	Дильдин	
Н. контр.	Бабкина	
Рук. гр.	Ткаченко	
Вед. инж.	Шутик	
Ст. инж.	Коренев	

ТП 503-1-39.85 ТХ

Автотранспортное предприятие на 200 автобусов с закрытой стоянкой

Производственный корпус

Стадия	Лист	Листов
РП	12	

Схема разводки трубопроводов сжатого воздуха

ГИПРОАВТОТРАНС Воронежский филиал

Согласовано: Нач. отд. ОВ Аллатов; Нач. отд. ВК Гвоздев; Нач. эл. отд. Малахов

Взам. инв. № | Подпись и дата | Инв. № подл.

Альбом I

Типовой проект 503-1-39.85

План разводки трубопроводов

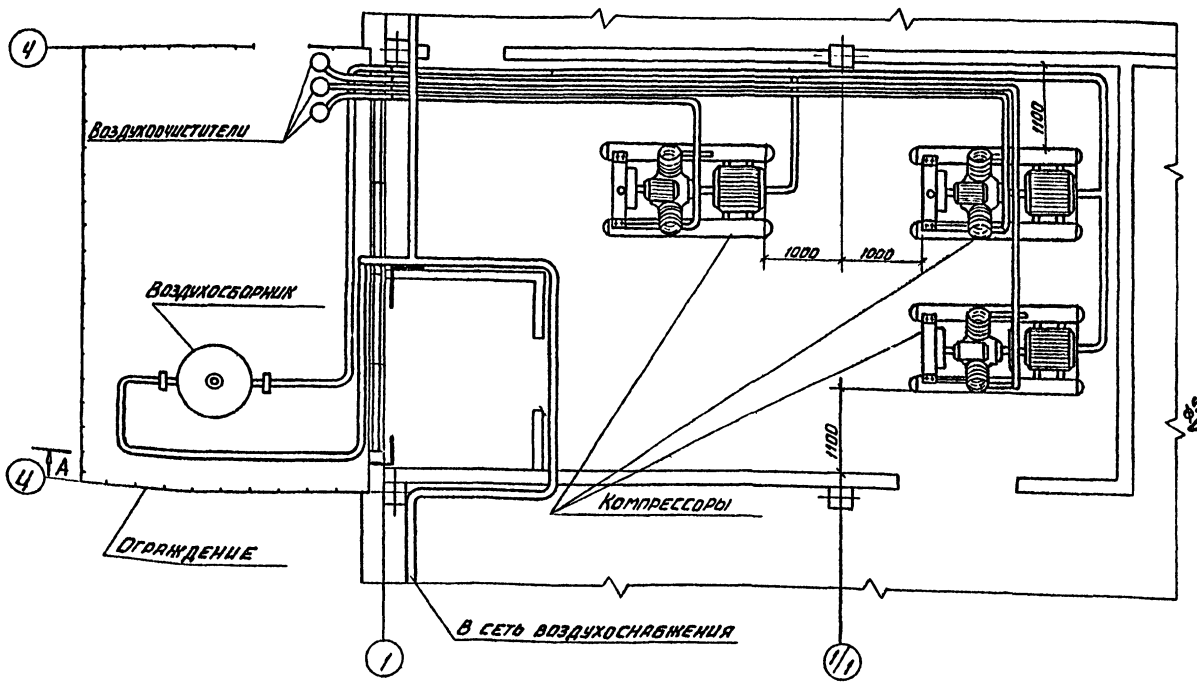

Схема разводки трубопроводов

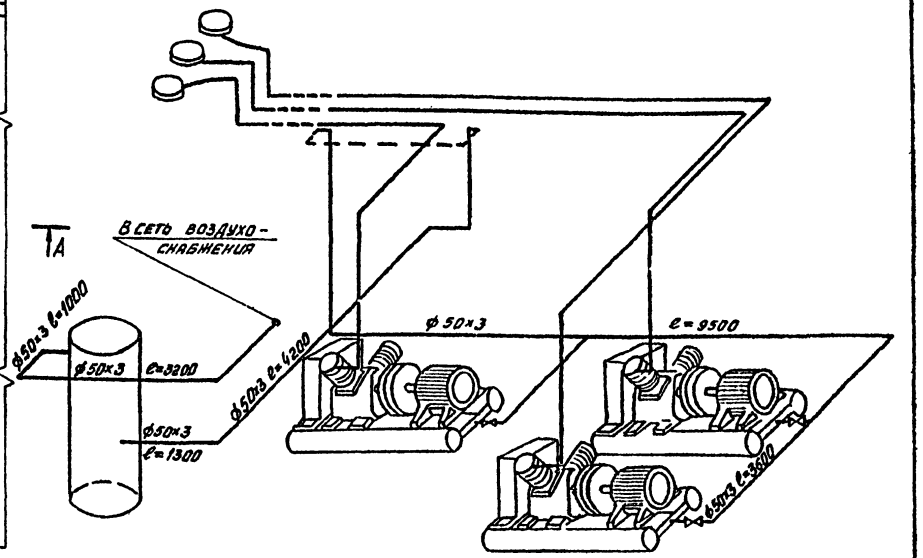

А А

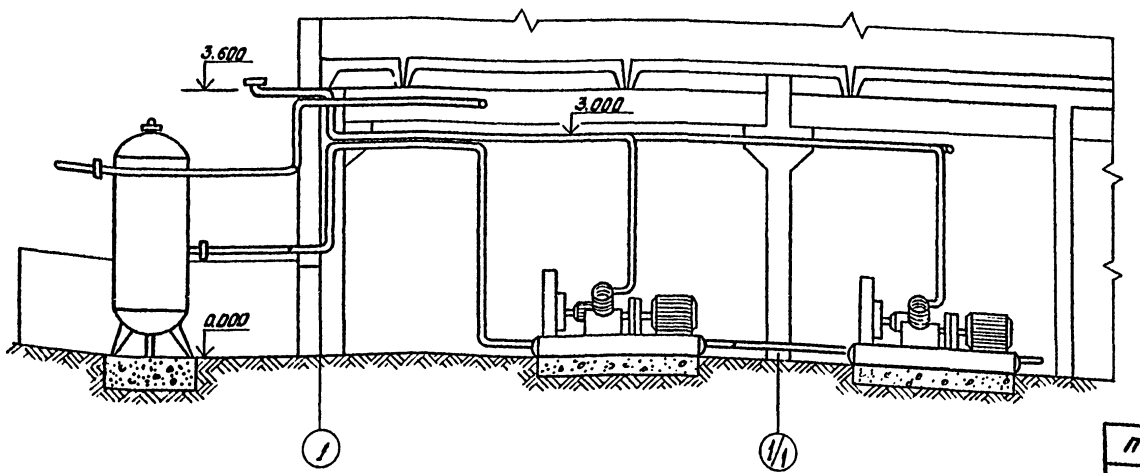

1. Монтаж испытание, промывку и продувку трубопроводов производить в соответствии со СНиП III-31-78.
2. Трубопроводы уложить с уклоном 0.003 в сторону линейных водоотделителей.
3. Подземные трубопроводы покрыть битумно-резиновой мастикой за 1 раз, наземные – грунтовкой и окраской синей пентафталевой эмалью за 2 раза.
4. Крепление трубопроводов ф15÷32 производить по серии 4.904-69 „Детали крепления санитарно-технических приборов и трубопроводов" и ф50 по серии А 17 В 001, выпуск I-III „Опорные конструкции и средства крепления трубопроводов."

Согласовано

Нач. отд. 08	Ролова	
Нач. отд. 11	Розалев	
Нач. отд. 13	Ушаков	

Привязан

Инв. №

ГИП	Коростелев	
Нач. отд.	Дильдин	
Н. контр.	Бавкина	
Рук. гр.	Ткаченко	
Вед. инж.	Шитьк	
Инж.	Зубров	

ТП 503-1-39.85 ТХ

Автотранспортное предприятие на 200 автобусов с закрытой стоянкой

Производственный корпус

Стадия	Лист	Листов
РП	13	

Компрессорная. План и схема разводки трубопроводов

ГИПРОАВТОТРАНС Воронежский филиал

Копировал Дан

Формат А2

Альбом I

Типовой проект 503-1-39.85

План на отм. 0.000

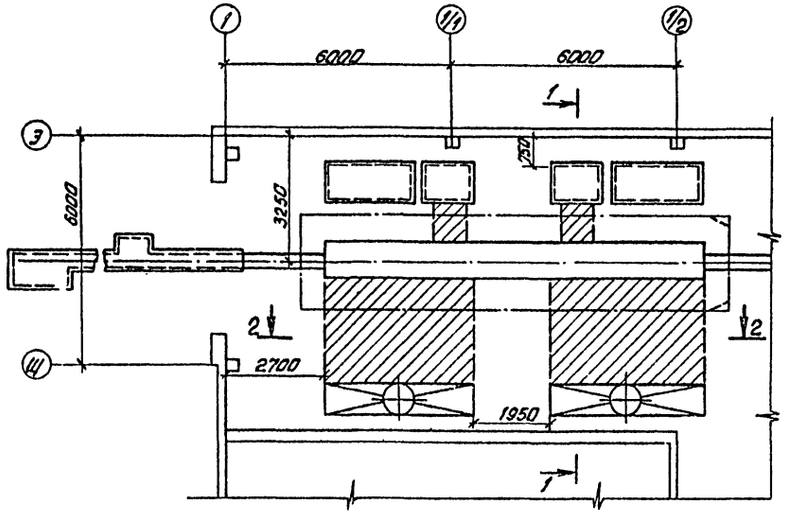

1-1

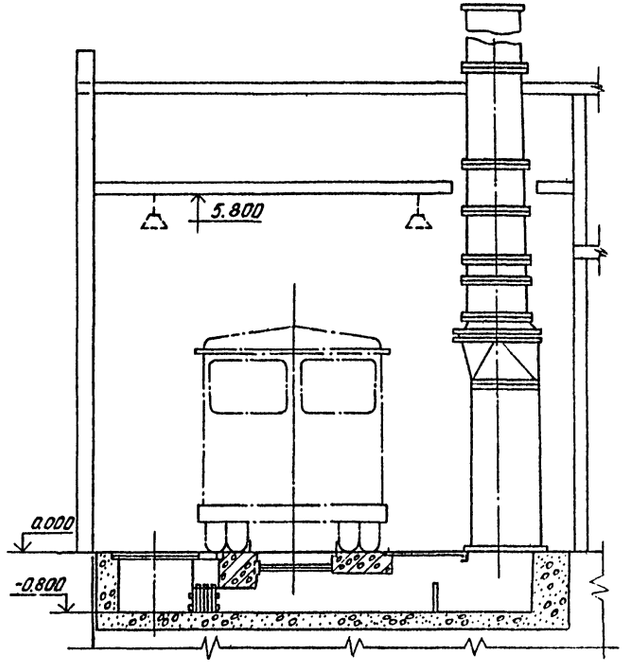

2-2

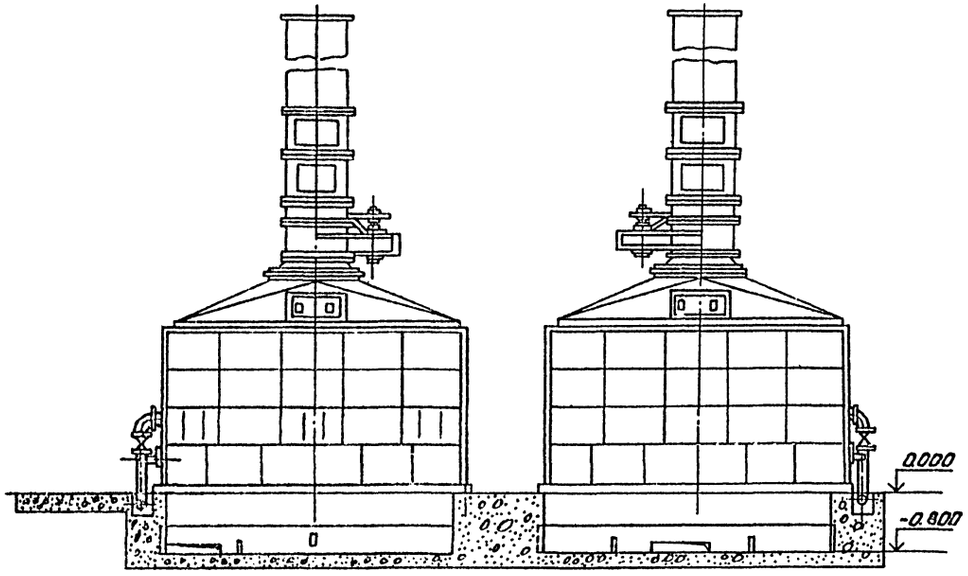

Согласовано

Нач. отд. ОВ	Алпатов	
Нач. отд. ВК	Зоздев	
Нач. АСО	Шуваев	

Инв. № подл. | Подпись и дата | Взам. инв. №

ГИП	Коростелев		
Нач. отд.	Дильдин		
Н. контр.	Бабкина		
Рук. гр.	Ткаченко		
Вед. инж.	Шитик		
Ст. инж.	Коренев		

Привязан

Инв. №

ТП 503-1-39.85 ТХ

Автотранспортное предприятие на 200 автобусов с закрытой стоянкой

Производственный корпус

Стадия	Лист	Листов
РП	14	

Участок подкраски
План на отм. 0.000
Разрезы 1-1; 2-2

ГИПРОАВТОТРАНС
Воронежский филиал

Копировал

Формат А2

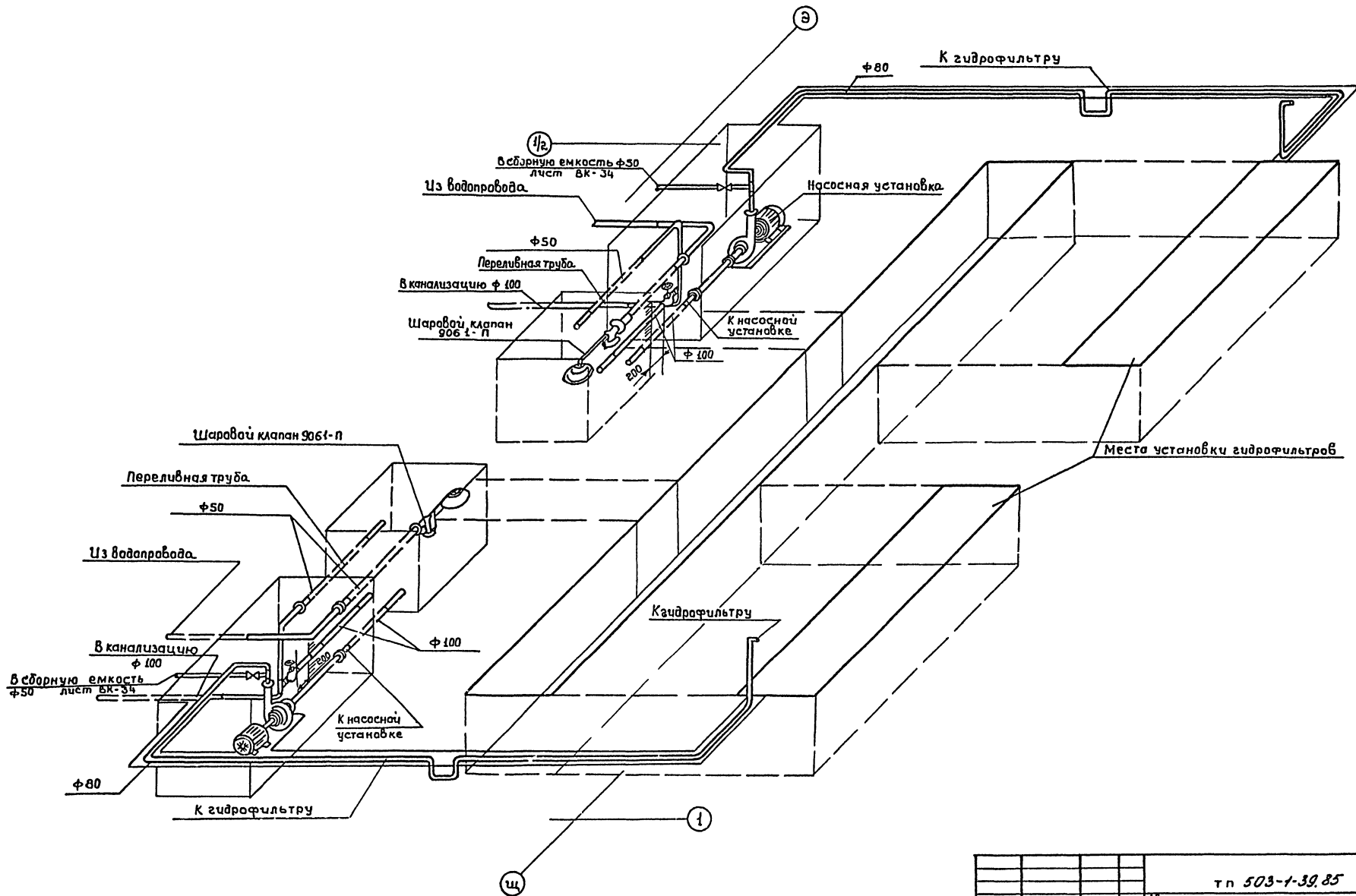

				тп 503-1-39.85 ТХ	
				Автотранспортное предприятие на 200 автобусов с закрытой стоянкой	
Привязан				Производственный корпус	Стадия: РП; Лист: 15; Листов:
	ГИП	Коростелев			
	Нач.отд	Дильдин			
	Н.контр.	Бабкина			
	рук.гр.	Ткаченко		Участок подкрасочки. Схема подвода трубопроводов воды	ГИПРОАВТОТРАНС Воронежский филиал
Инв.№	Вед.инж.				
	Ст.инж.				

Согласовано:
Инв.№ подл. | Подпись и дата | Взам.инв.№ | Инв.№ дубл. | Подпись и дата

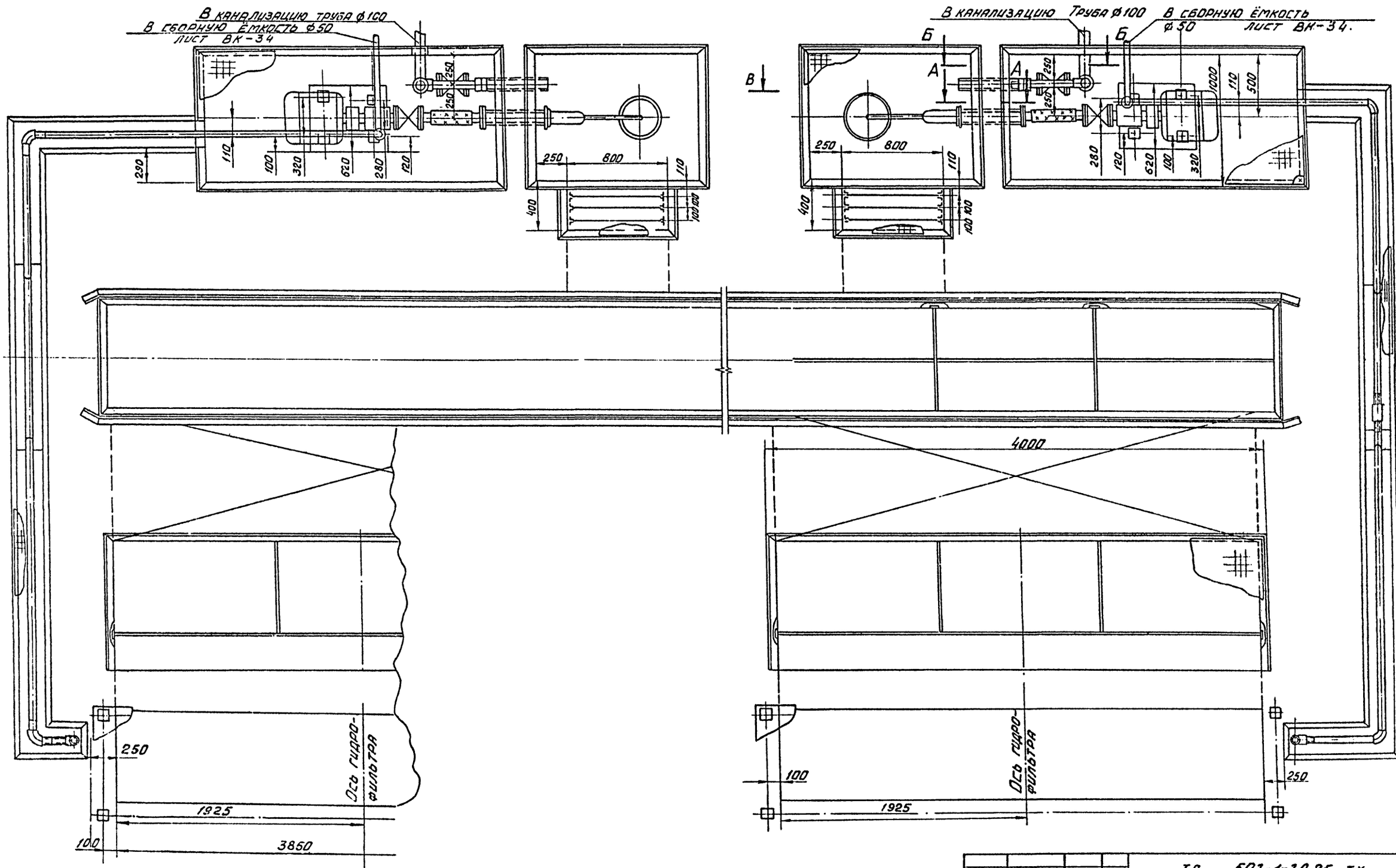

Альбом I

503-1-39.85

Типовой проект

Согласовано:

Нач. отд. ВК	Гвоздев	
Нач. АСО	Шуваев	

Инв. № подл. | Подпись и дата | Взам. инв. №

ГИП	Коростелев		
Нач. отд.	Дильдин		
Н. контр.	Бабкина		
Рук. гр.	Ткаченко		
Вед. инж.	Шитик		
Ст. инж.	Коренев		

Привязан

Инв. №

ТП 503-1-39.85 ТХ

Автотранспортное предприятие на 200 автобусов с закрытой стоянкой

Производственный корпус

Стадия	Лист	Листов
РП	16	

Участок подкраски монтажный чертеж трубопроводов

ГИПРОАВТОТРАНС
Воронежский филиал

Копировал

Формат 02

Альбом I

Типовой проект 503-1-39.85

Согласовано:

Инв. № подл. | Подпись и дата | Взам. инв. № | Инв. № дубл. | Подпись и дата

gost.e-ecolog.ru

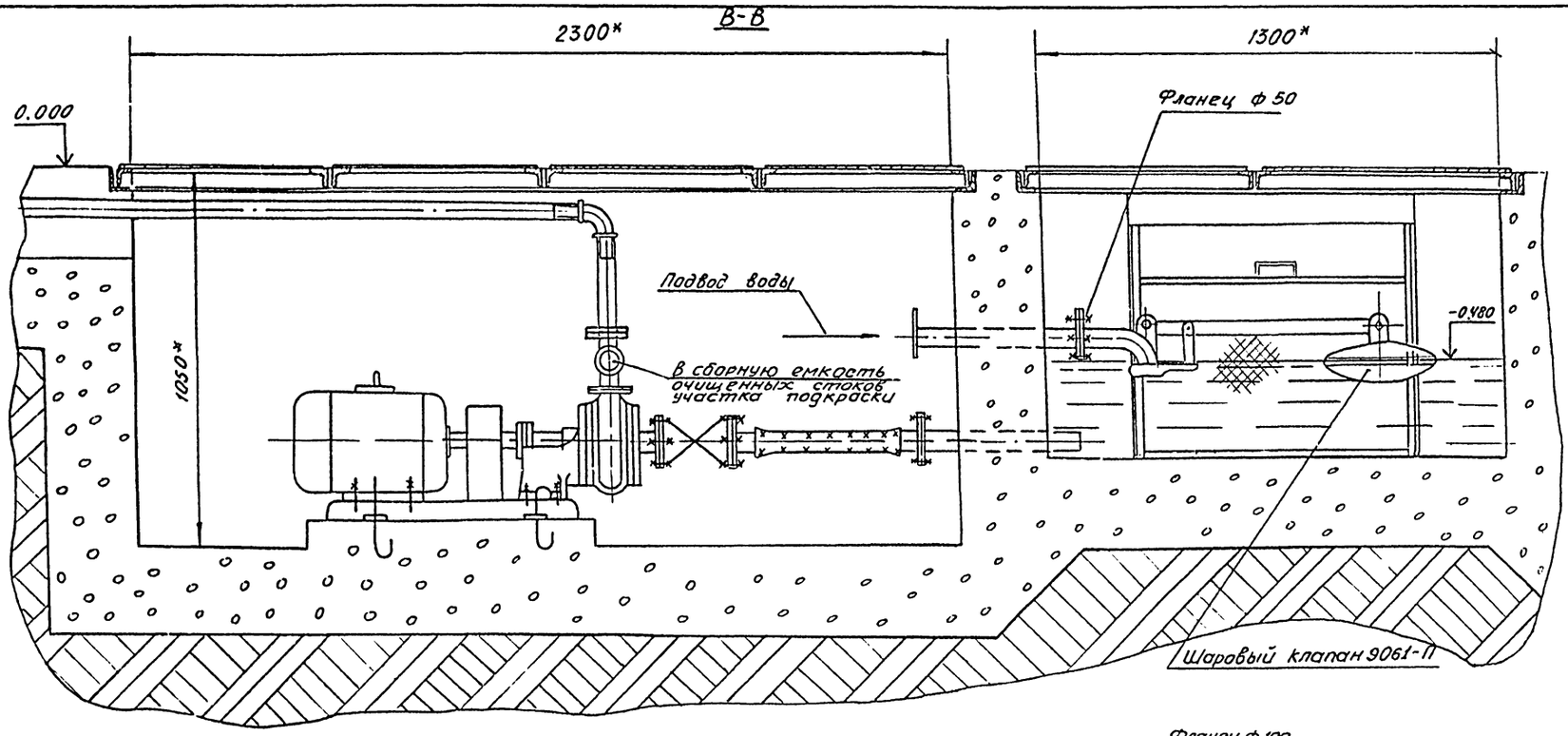

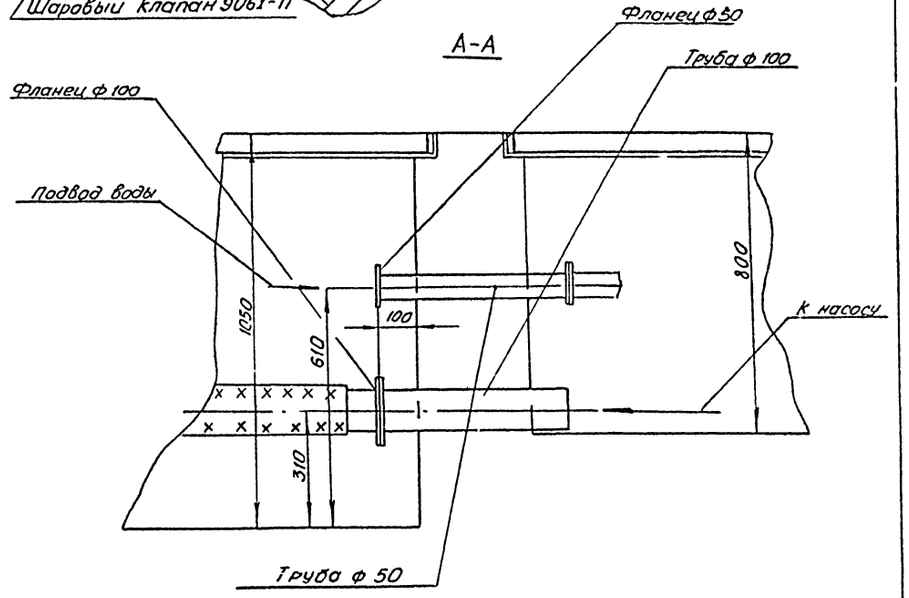

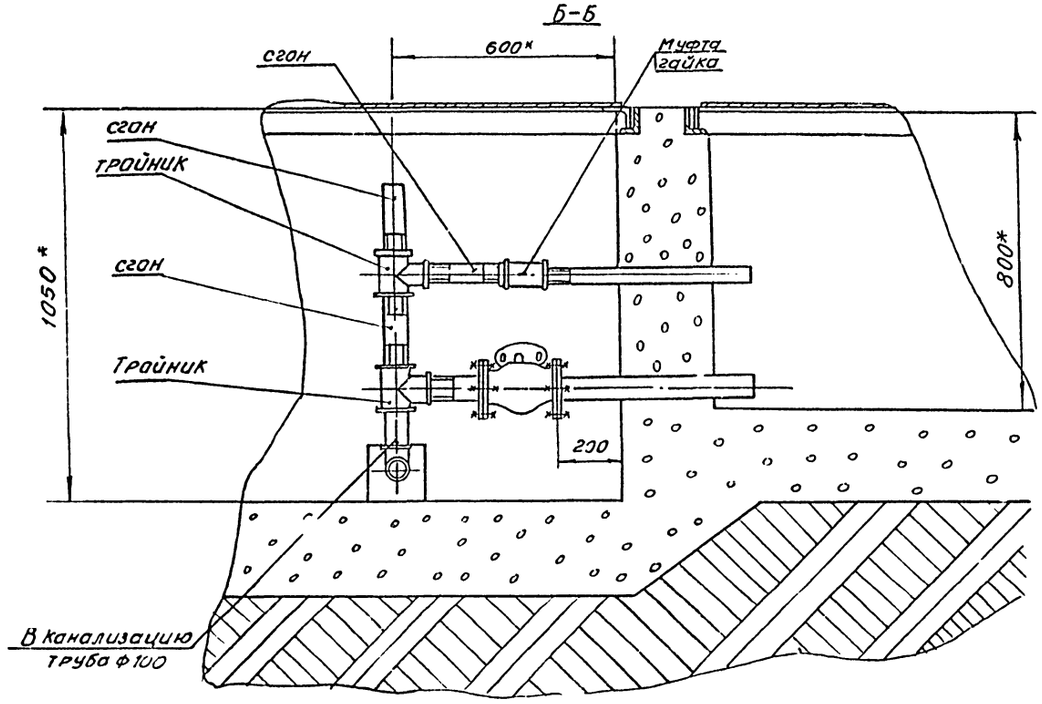

Привязан	ГИП	Кэростелев	ТП 503-1-39.85 ТХ	
	Нач. отд	Дильдин	Автотранспортное предприятие на 200 автобусов с закрытой стоянкой	
	Н. контр	Бабкина	Производственный корпус	Стадия: РП; Лист: 17; Листов: 17
	Рук. гр.	Ткаченко	Участок подкраски. Монтажный чертеж трубопроводов. Разрезы А-А, Б-Б, В-В	ГИПРОАВТОТРАНС Воронежский филиал
Инв. №	Вед. инж.	Щитцк		
	Ст. инж.	Коре:		

Формат А2