ТИПОВОЙ ПРОЕКТ

407-3-252

РАСПРЕДЕЛИТЕЛЬНЫЙ ПУНКТ 6-10 кВ С КАБЕЛЬНЫМИ ПИТАЮЩИМИ И ОТХОДЯЩИМИ ЛИНИЯМИ, С ПИТАНИЕМ ПО ДВУМ ЛИНИЯМ, С ОДНИМ ТРАНСФОРМАТОРОМ МОЩНОСТЬЮ ДО 630 кВА, ДЛЯ ГОРОДСКИХ ЭЛЕКТРИЧЕСКИХ СЕТЕЙ

Тип II РПК-1Т

Альбом IV

Архитектурно-строительные детали и конструкции

16231-04

gost.e-ecolog.ru

ТИПОВОЙ ПРОЕКТ

407-3-252

РАСПРЕДЕЛИТЕЛЬНЫЙ ПУНКТ 6-10кВ С КАБЕЛЬНЫМИ ПИТАЮЩИМИ И ОТХОДЯЩИМИ ЛИНИЯМИ, С ПИТАНИЕМ ПО ДВУМ ЛИНИЯМ, С ОДНИМ ТРАНСФОРМАТОРОМ МОЩНОСТЬЮ ДО 630кВ.А, ДЛЯ ГОРОДСКИХ ЭЛЕКТРИЧЕСКИХ СЕТЕЙ

тип II РПК-1Т

Альбом IV

Состав проекта

Альбом I Электротехнические чертежи.
Альбом II Архитектурно-строительные решения. Отопление и вентиляция.
Альбом III Чертежи задания заводам-изготовителям на электрооборудование.
Альбом IV Архитектурно-строительные детали и конструкции.
Альбом V Сметы.

Разработан
проектным институтом
„Гипрокоммунэнерго"
Главный инженер института В. Шрейбер
Главный инженер проекта Н. Шестернин

Утвержден
Минжилкомхозом РСФСР
Приказ № 5-Д от 13.03.1979г.

Введен в действие
институтом
„Гипрокоммунэнерго"
Приказ №33 от 10.07.1979г.

Содержание альбома IV

Марка	Наименование	Стр.
	Содержание альбома IV	2
	Техническое описание	3
	Ворота В-1ж. Сборочный чертеж	4
	Ворота В-1ж. Детали полотна	5
	Рама РВ Ворот В-1ж. Анкер 1-1. Уголок защитный У-1	6
	Детали установки верхнего и нижнего шпингалетов	7
	Накладные детали шпингалетов	8
	Скоба Воротная СВ. Накладной уголок НУ	9
	Узлы Ворот	10
	Вентиляционная жалюзийная решетка ВЖС-3	11
	Вентиляционная жалюзийная решетка ВЖС-1	12
	Вентиляционная жалюзийная решетка ВЖС-2	13
	Вентиляционная жалюзийная решетка ВЖС-4	14
	Вентиляционная жалюзийная решетка ВЖС-5	15
	Плиты перекрытия каналов ПТ1, ПТ2, ПТ3	16
	Сетки С1, С2, С3	17
	Крепление кирпичных перегородок толщиной 120мм к плитам покрытия. Установка жалюзийных решеток в кирпичные стены	18

Альбом IV

Типовой проект 407-3-252

1. Полотно ворот изготовлять из сосны или отборной мелкослойной ели. Качество пиломатериалов должно соответствовать ГОСТу 475-70* „Окна и двери деревянные."
2. Ворота должны быть выполнены без перекосов и скреплены по углам накладными угольниками.
3. Ворота и двери запираются замками, используемыми в системе конкретной горэлектросети.
4. Полотно ворот крепится к металлической раме петлями ПНШ-130
5. Металлическая рама ворот приваривается к закладным деталям, заложенным в кирпичной кладке при помощи коротышей из круглой стали.
6. Для уменьшения свободной длины верхнего уголка рамы ворот к последнему привариваются анкера А-1, которые устанавливаются в швы между перемычками.
7. Защитный уголок устанавливается по низу каждого полотна и крепится шурупами.
   Жалюзийные решетки в воротах также крепятся шурупами. Отверстия ф 6 мм под шурупы сверлятся и раззенковываются.
8. Крепления жалюзийных решеток осуществляется при помощи закладных деталей заложенных в кирпичной стене.
9. Все металлические элементы ворот и жалюзийных решеток варить по контуру примыкания сварным швом толщиной 4мм, за исключением перьев жалюзийных решеток, которые привариваются швом толщиной 2 мм
10. Сварку жалюзийных решеток осуществлять электродами диаметром 2-3 мм. Марка электродов Э-42 ГОСТ 8467-75.
11. Жалюзийные решетки, стальные изделия и закладные детали грунтовать одним слоем ГФ-020 с последующей окраской двумя слоями эмали ПФ-133

Подп. и дата

Инв. № подл.

Изм.	Лист	№ докум.	Подпись	Дата
Исполнит.		Елисеева		
Рук. гр.		Васина		
Нач. отд.		Клозн		
Гл. инж. пр.		Шестеркин		03.78

ТП 407-3-252 -4

Техническое описание.

Лит.	Лист	Листов
Р		1

ГИПРОКОММУНЭНЕРГО г. Москва

16831-04

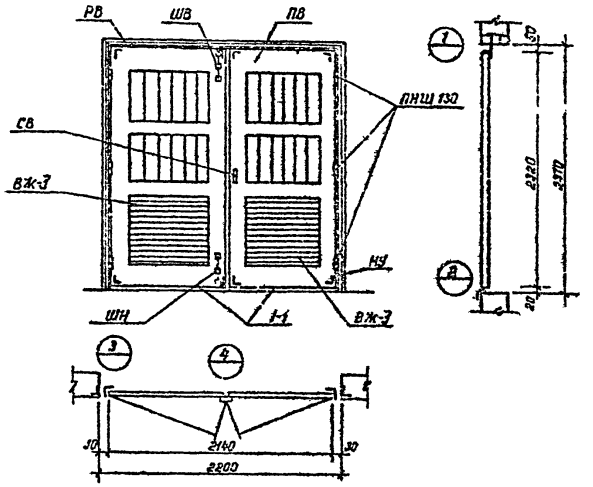

	Марка элем.	Наименование элемента	Ед. изм.	Кол.	Масса, кг		
					1 шт.	всех	марки
В-1Ж	ПВ	Полотно деревянное	компл.	2	58	116	116
	РВ	Рама ворот	шт.	1	41.2	41.2	96.7
	ВЖ-3	Жалюзийная решетка	шт.	2	16.1	32.2	
	У-1	Защитный уголок	"	2	3.9	6.~	
	НУ	Накладной угольник	"	14	0.61	8.54	
	ШВ	Шпингалет верхний	"	1	2.8	2.8	
	ШН	" нижний	"	1	2.7	2.7	
	СВ	Скоба воротная	"	6	1.5	1.6	
	ПНШ-130	Петля накладная ГОСТ 5088-78	"	6	0.15	0.9	
		Шуруп 5×50	"	44	0.008	0.26	

Изм.	Лист	№ докум.	Подпись	Дата
Исполн.		Елисеева		
Рук. ер.		Вагина		
Нач. отд.		Клаан		
Гл. инж. пр.		Шестеринин		03.78

ТП 407-3-252 -У

Ворота В-1Ж.
Сборочный чертеж.

Лит.	Масса	Масштаб
Р	212,7	

Лист 1 Листов 7

ГИПРОКОММУНЭНЕРГО
г. Москва

16231-04

Типовой проект 407-3-222 Альбом IV

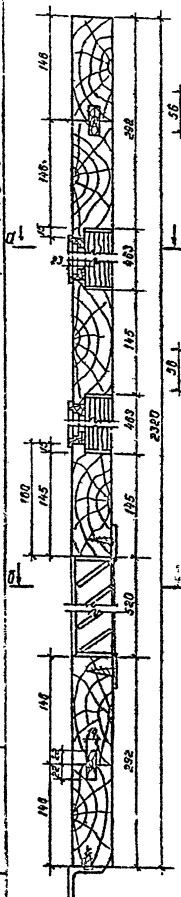

а–а

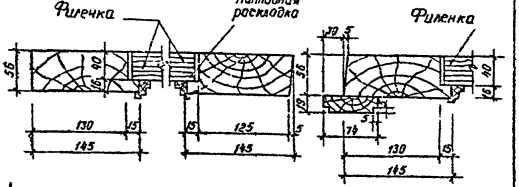

б–б

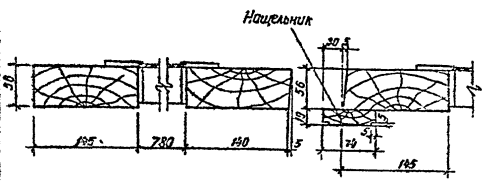

Сечение наплавной раскладки

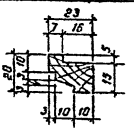

Инв. № подл. | Подп. и дата

Изм.	Лист	№ докум.	Подпись	Дата

Ворота В-1Ж. Детали полотна.

Лист 2

16231-03

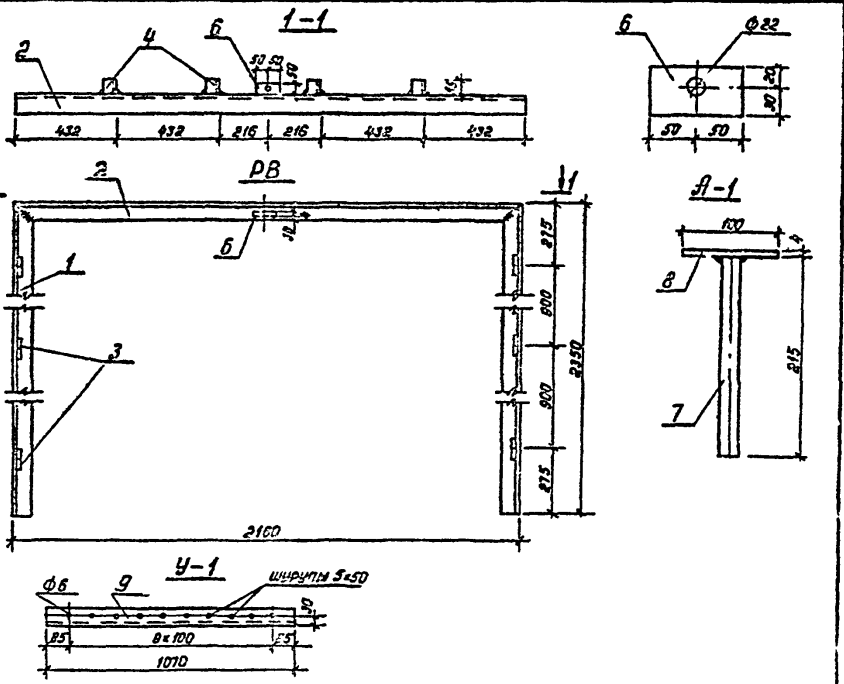

Сталь марки В ст. 3 кп2

Марка	№ поз.	Профиль	Длина, мм	Кол., шт.	Масса, кг: 1 шт.	Масса, кг: всех	Масса, кг: марки	Примечания
РВ	1	L 63×5	2350	2	11.3	22.6	41.2	
	2	L 63×5	2160	1	10.4	10.4		
	3	ПНШ 130	130	6	0.15	0.9		ГОСТ 5088-78
	4	L 50×4	85	4	0.08	0.32		
	5	Ф 20 АТ	140	16	0.35	5.6		
	6	- 50×4	100	1	0.16	0.16		
		Вес наплавленного металла			3%	1.2		
А-1	7	Ф 20 АТ	215	4	0.53	2.12	2.8	
	8	- 50×4	100	4	0.16	0.64		
		Вес наплавленного металла			3%	0.08		
У-1	9	L 50×4	1010	2	3.3	6.6	6.6	

Изм.	Лист	№ докум.	Подпись	Дата	Рама РВ ворот В-1Ж. Анкер А-1. Уголок защитный У-1.	Лист 3

Альбом II

Типовой проект 407-3-252

Установка верхнего шпингалета ШВ (вид изнутри)

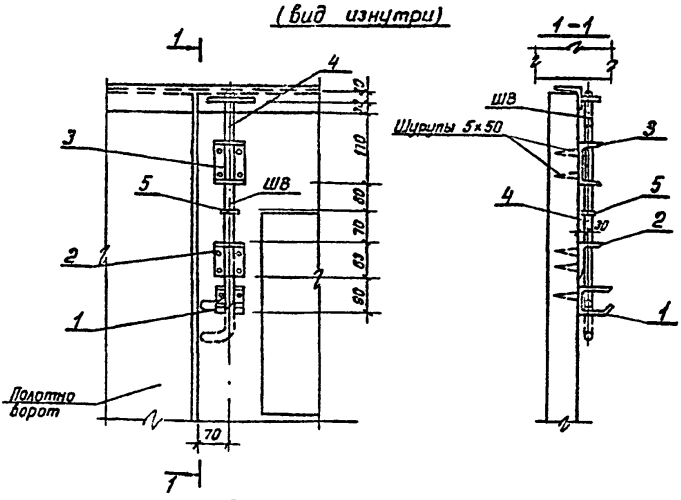

Установка нижнего шпингалета ШН (вид изнутри)

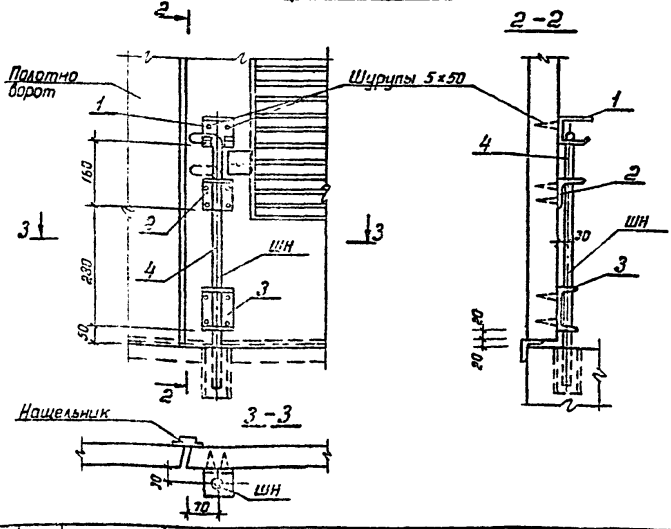

Изм.	Лист	№ докум.	Подпись	Дата	Детали установки верхнего и нижнего шпингалетов.	Лист 4

Инв. № подл. | Подп. и дата

16231-04

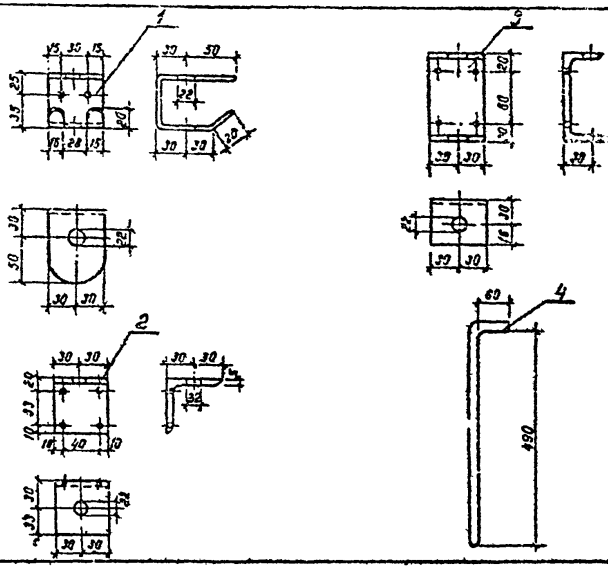

Сталь марки Вст. 3 кп 2

Марка	№ поз.	Профиль	Длина мм	Кол. шт.	Масса; кг 1 шт.	Масса; кг всех	Масса; кг марки	Примечания
ШН	1	— 60×3	220	1	0.33	0.33	2.7	
	2	L 63×5	60	1	0.29	0.29		
	3	[10	60	1	0.52	0.52		
	4	ф20 А I	370	1	1.4	1.4		
		Шурупы 5×50		10	0.006	0.06		ГОСТ 1145-70*
		Вес наплавленного металла 3%				0.08		
ШВ	1	— 60×3	220	1	0.33	0.33	2.8	
	2	L 63×5	60	1	0.29	0.29		
	3	[10	60	1	0.52	0.52		
	4	ф20 А I	370	1	1.4	1.4		
	5	— 50×4	50	1	0.08	0.08		
		Шурупы 5×50		10	0.006	0.06		ГОСТ 1145-70*
		Вес наплавленного металла 3%				0.08		

Инв. № подл. | Подпись и дата | Взам. инв. №

Изм.	Лист	№ докум.	Подпись	Дата	Накладные детали шпинделетов	Лист 5

СВ

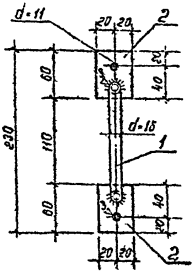

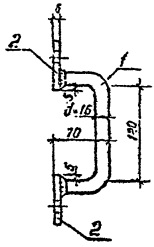

НУ

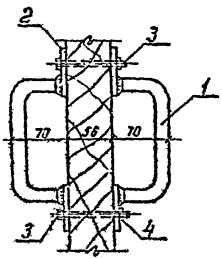

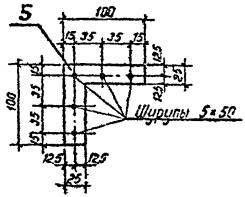

Сталь марки Вст. 3 кп 2

Марка	№ поз.	Профиль	Длина, мм	Кол., шт.	Масса, кг 1 шт.	Масса, кг всех	Масса, кг марка	Примечания
СВ	1	⌀18 А1	250	2	0.35	0.70	1,5	
	2	−40×6	60	4	0.11	0.44		
	3	Болт М10 ГОСТ 7798-70*	—	2	0.13	0.26		
	4	Гайка М10 ГОСТ 5915-70*	—	2	0.01	0.02		
		Вес наплавленного металла			3%	0.04		
НУ	5	−25×1.5	200	14	0.58	8.12	8,54	
		Шурупы 5×50	—	70	0.003	0.42		

Скоба боровая СВ.
Наклавбой уголок НУ.

Лист 6

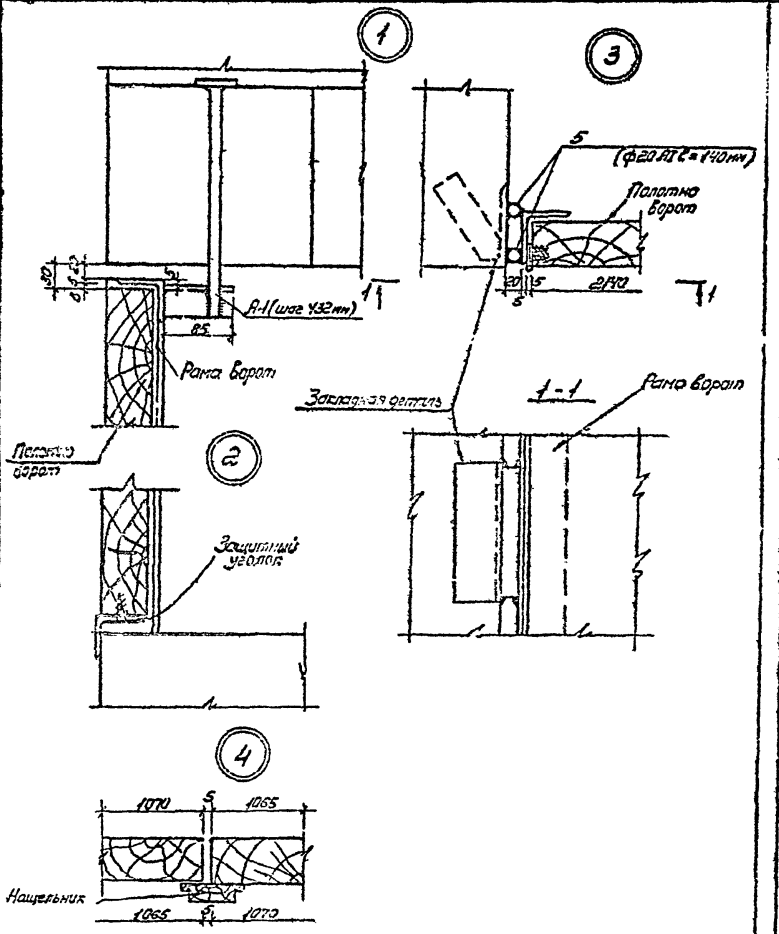

Изм.	Лист	№Докум.	Подпись	Дата	Узлы ворот	Лист 7

Альбом II

Типовой проект 407-3-252

Инв. № 22.03.28

Разрез 1-1

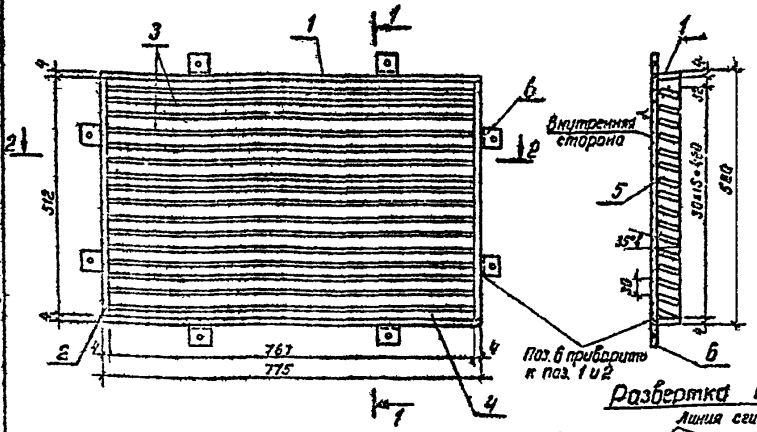

Разрез 2-2

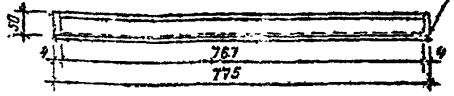

Развертка пера

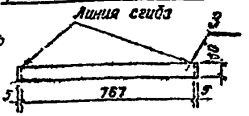

Развертка нижнего пера

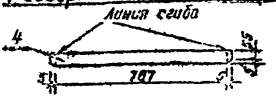

Сталь марки Вст. 3кп2

Марка	Поз.	Профиль	Длина, мм	Кол. шт.	Масса, кг: 1 шт.	Масса, кг: Всех	Масса, кг: марки	Примечание
ВЖ-3	1	— 50×4	775	2	1.2	2.4	15.1	
	2	— 50×4	512	2	0.8	1.6		
	3	— 60×1.6	777	15	0.6	9.6		
	4	— 60×1.6	777	1	0.6	0.6		
	5	Сетка №10-12	0.5м²	1	0.76	0.76		
	6	— 30×4	50	6	0.08	0.64		
	7	Шуруп 5×50		6	0.005	0.03		
		Вес неотделенного металла 3%				0.3		

Изм.	Лист	№ докум.	Подпись	Дата
Исполнит.	Елисеева			
Рук. гр.	Вагина			
Нач. отд.	Клай			
Гл. инж. пр.	Шестерин			1.78

Инв. № подл. | Подп. и дата

ТП 407-3-252 -У

Вентиляционная жалюзийная решетка ВЖ-3

Лит.	Масса	Масштаб
Р	16,1	1:10; 1:20
Лист	Листов 1	

ГИПРОКОММУНЭНЕРГО г. Москва

15231-04

Альбом IV

Типовой проект 407-3-252

Инв. № подл. | Подпись и дата | Взам. инв. №

Разрез 1-1

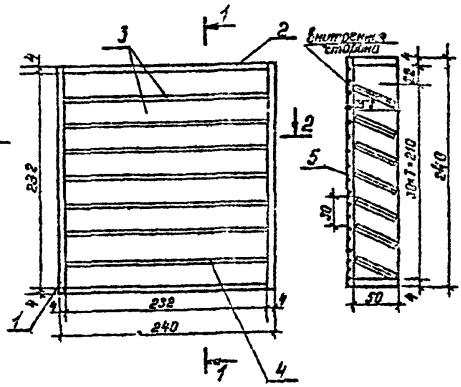

Разбертка пера

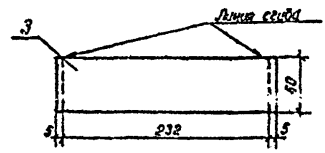

Разбертка нижнего пера

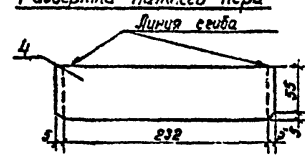

Разрез 2-2

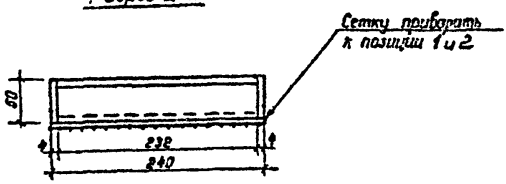

Сталь марки Вст. 3кп2

Марка	Поз.	Профиль	Длина, мм	Кол. шт.	Масса, кг: 1 шт.	Масса, кг: Всех	Масса, кг: наплавки	Примечание
ВЖ-1	1	— 50×4	240	2	0,38	0,76		
	2	— 50×4	232	2	0,36	0,72		
	3	— 60×1,6	242	7	0,2	1,4	3,4	
	4	— 60×1,6	242	1	0,2	0,2		
	5	Сетка №10-12	0,1 м²	1	0,2	0,2		
		Вес наплавленного металла 3%				0,1		

Изм.	Лист	№ докум.	Подпись	Дата
Исполнил		Елисеева		
Рук. груп.		Воегина		
Нач. отд.		Кадан		
Гл. инж. пр.		Шестерин		

ТП 407-3-252 -У

Вентиляционная жалюзийная решетка ВЖ-1.

Лист	Масса	Масштаб
Р	34	1:5
Лист	Листов 1	

ГИПРОКОММУНЭНЕРГО г. Москва

16231-04

Альбом II

Типовой проект 407-3-252

Инв. № подл. | Подп. и дата | Взам. инв. №

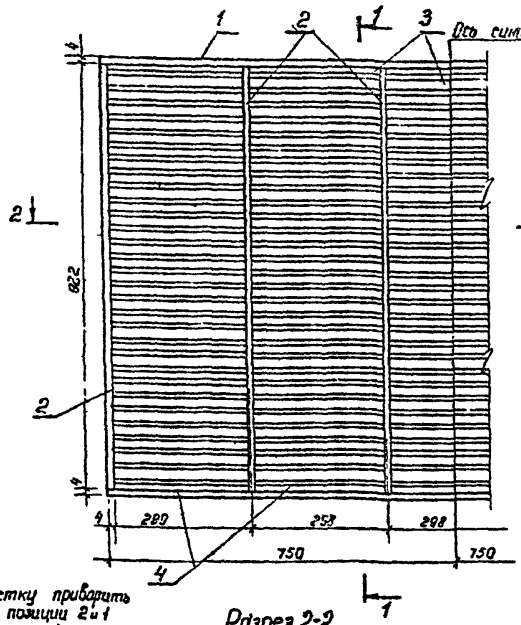

Разрез 1-1

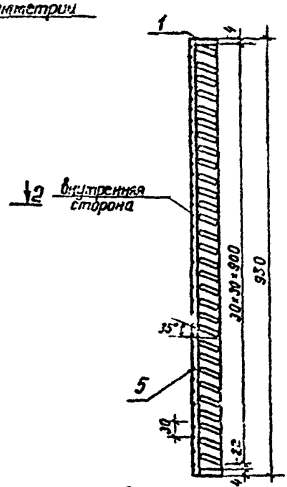

Развертка пера

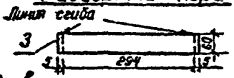

Развертка нижнего пера

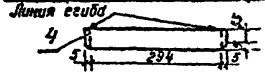

сетку приварить к позиции 2 и 1

Разрез 2-2

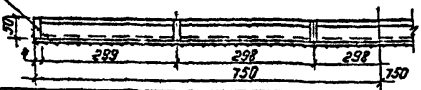

Сталь марки Вст. 3 кп 2

Марка	Поз.	Профиль	Длина, мм	Кол. шт	Масса, кг 1 шт.	Масса, кг всей	Масса, кг марки	Примечание
ВЖ-2	1	— 50×4	1500	2	2.4	4.8	55.0	
	2	— 50×4	922	6	1.5	9.0		
	3	— 60×1.6	304	155	0.23	35.7		
	4	— 60×1.6	304	5	0.23	1.15		
	5	Сетка №10-1.2	1.5 м²	1	2.7	2.7		
		Вес наплавленного металла			3%	1.6		

Изм.	Лист	№ докум.	Подпись	Дата
Исполнил		Елисеева		
Рук. груп.		Вагина		
Нач. отд.		Клаон		
Гл. инж. пр.		Шестернин		05.78

ТП 407-3-252 -У

Вентиляционная жалюзийная решетка ВЖ-2.

Лит.	Масса	Масштаб
Р	55.0	1:10
Лист	Листов 1	

ГИПРОКОММУНЭНЕРГО г. Москва

16231-04

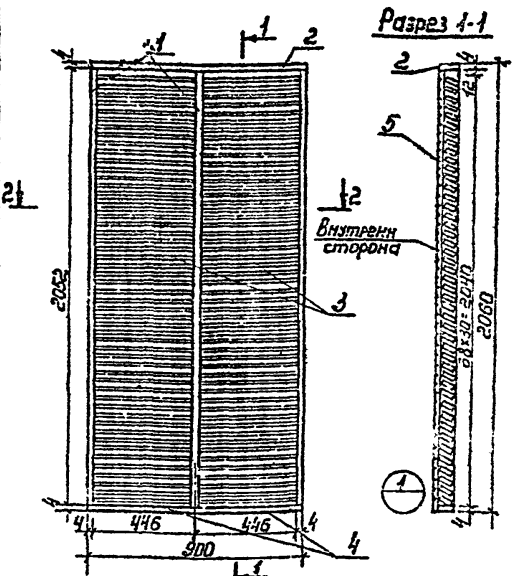

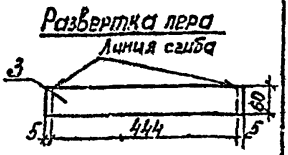

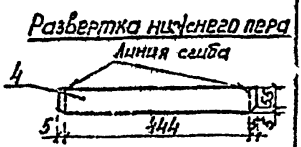

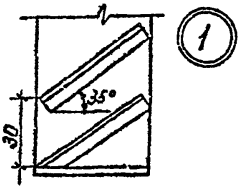

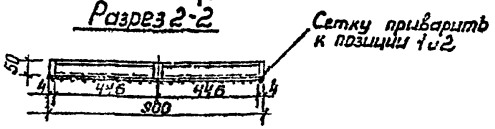

Сталь марки Вст.3кп2

Марка	Поз.	Профиль	Длина, мм	Кол. шт.	Масса, кг 1 шт.	Масса, кг всего	Масса, кг марки	Примечание
ВЖС-4	1	−50×4	2052	3	3,2	9,6	64,3	
	2	−50×4	900	2	1,4	2,8		
	3	−60×16	454	136	0,34	46,0		
	4	−60×16	454	2	0,34	0,7		
	5	Сетка №10-12	20 м²	1	3,5	3,5		
	Вес наплавленного металла 3%					1,7		

Изм.	Лист	N докум.	Подпись	Дата
Исполнит.		Елисеева		
Рук. гр.		Загина		
Нач. отд.		Клаан		
Гл. инж. пр.		Гестерина		

ТП 407-3-252 -У

Вентиляционная жалюзийная решетка ВЖС-4

Лит	Масса	Масштаб
Р	64,3	1:10, 1:20
Лист	Листов 1	

ГИПРОКОММУНЭНЕРГО г. Москва

Альбом IV

Типовой проект 407-3-252

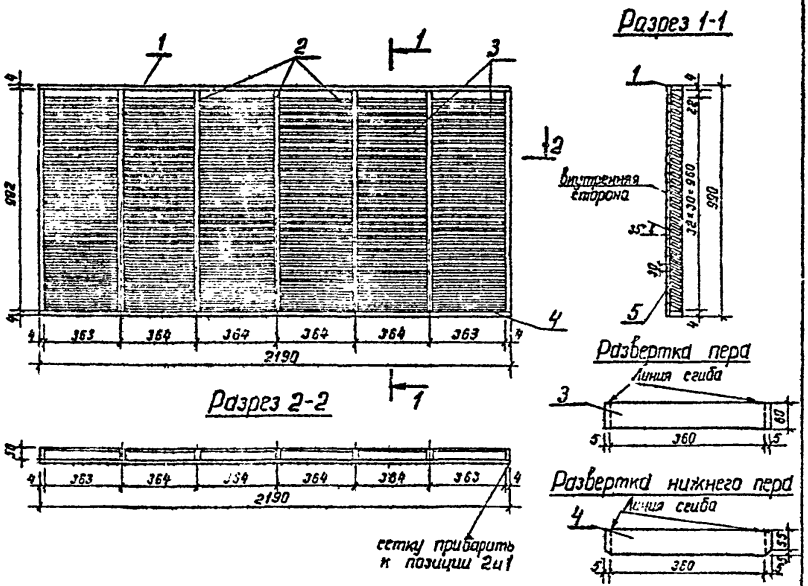

Сталь Вст. 3 кп 2

Марка	Поз.	Профиль	Длина, мм	Кол. шт	Масса, кг 1 шт	Масса, кг Всех	Масса, кг Марки	Примечание
ВЖ-5	1	— 50×4	2190	2	3.4	6.8	83.8	
	2	— 50×4	982	7	1.6	11.2		
	3	— 50×16	370	132	0.3	57.6		
	4	— 60×16	370	5	0.3	1.8		
	5	Сетка N10-12	22 м²	1	4.0	4.0		
	Вес наплавленного металла 3%					2.4		

Изм.	Лист	№ докум.	Подпись	Дата
Исполнит.	Елисеева			
Рук. гр.	Дагина			
Гл. отд.	Клаан			
Гл. инж. пр-та	Шестер. ин			

ТП 407-3-252 -У

Вентиляционная жалюзийная решетка ВЖ-5.

Лит.	Масса	Масштаб
Р	83,8	1:10; 1:20

Лист | Листов 1

ГИПРОКОММУНЭНЕРГО г. Москва

Подп. и дата

Инв. № подл.

16231-04

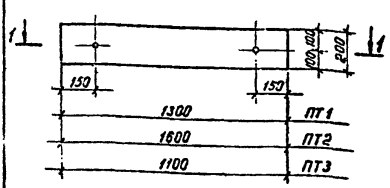

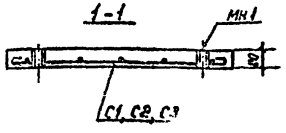

Плиты выполняются в опалубке плит серии 1.243-2 с соответствующим членением.

Формат	Зона	Поз.	Обозначение.	Наименование	Кол.	Примечание
				Плита перекрытия ПТ1		
				Сборочные единицы и детали		
				Сетка арматурная С1	1	см. лист 2
				Изделие закладное МН1	2	см. лист 2
				Материалы		
				Бетон М200	0,02	м³
				Плита перекрытия ПТ2		
				Сборочные единицы и детали		
				Сетка арматурная С2	1	см. лист 2
				Изделие закладное МН1	2	см. лист 2
				Материалы		
				Бетон М200	0,026	м³
				Плита перекрытия ПТ3		
				Сборочные единицы и детали		
				Сетка арматурная С3	1	см. лист 2
				Изделие закладное МН1	2	см. лист 2
				Материалы		
				Бетон М200	0,02	м³

Инв. № подл. | Подп. и дата | Взам. инв. №

ТП 407-3-252 -У

Изм.	Лист	№ докум.	Подпись	Дата
Исполнит.		Елисеева		
Рук. вруп.		Осичкина		
Рук. вруп.		Вагина		
Нач. отд.		Клеан		
Гл. инж. пр.		Шестернин		03.78

Плиты перекрытия каналов ПТ1, ПТ2, ПТ3.

Лит.	Масса	Масштаб
Р		1:20
Лист 1	Листов 2	

ГИПРОКОММУНЭНЕРГО г. Москва

16231-04

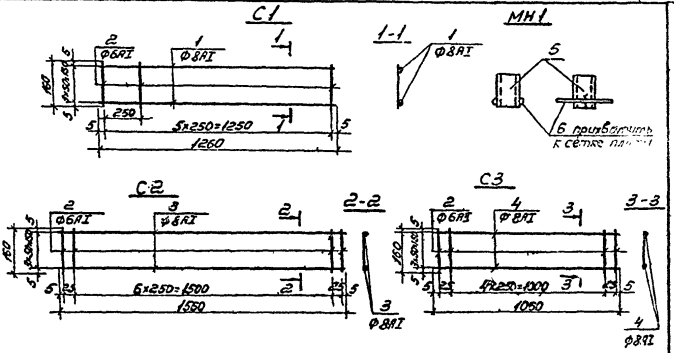

Ведомость стержней на один элемент

Марка элем.	Поз.	Эскиз	Ф мм	Длина	Кол.
С1	1	1250	8АI	1370	4
	2	150	6АI	160	6
С2	2	100	6АI	160	8
	3	1550	8АI	1610	4
С3	2	150	6АI	160	7
	4	1060	8АI	1170	4
МН1	5	Пр. вэв. ф 1½"		50	1
	6	120	8АI	120	4

Выборка стали на один элемент, кг

Марка элемента	Арматурная изделия			Закладные изделия			Всего
	Арматурная сталь ГОСТ 5781-75 класс АI			Прок. сталь	Арм. сталь Сп АI	Итого	
	Ф мм 6АI	8АI	Итого	Газ. труба	Ф мм 8АI		
ПТ1	0.2	2.2	2.4	0.23	0.18	0.5	2.9
ПТ2	0.3	2.6	2.9	0.28	0.18	0.5	3.4
ПТ3	0.25	1.8	2.1	0.21	0.18	0.5	2.6

Инв. № подл. | Подп. и дата

Изм. | Лист | № докум. | Подпись | Дата

Сетки С1, С2, С3

Лист 2

Альбом IV

Типовой проект 407-3-252

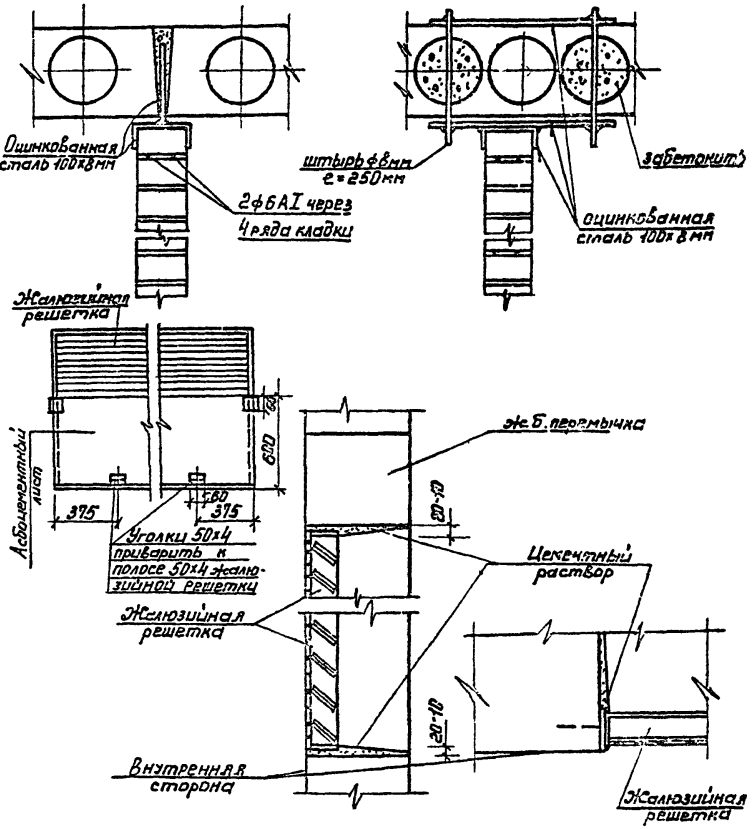

Изм.	Лист	N докум.	Подпись	Дата
Исполнил	Осичкина			
Рук. гр.	Вагина			
Нач. отд.	Клаан			
Гл. инж. пр	Шестернин			

ТП 407-3-252 -У

Крепление кирпичных перегородок толщ. 120мм к плитам покрытия. Установка жалюзийных решеток в кирпичные стены. Крепление асбоцементного листа

Лит.	Лист	Листов
Р		1

ГИПРОКОММУНЭНЕРГО г. Москва

Инв. N подл. | Подпись и дата

16-31-04

Госстрой СССР
ЦЕНТРАЛЬНЫЙ ИНСТИТУТ ТИПОВОГО ПРОЕКТИРОВАНИЯ
Свердловский филиал
620062, г.Свердловск-62, ул.Чебышева, 4
Заказ № 1628 Инв.№ 1623-04 тираж 250
Сдано в печать 28/X 1985г цена 0-38

gost.e-ecolog.ru