ГОССТРОЙ СССР
ГОСУДАРСТВЕННЫЙ ПРОЕКТНЫЙ ИНСТИТУТ
САНТЕХПРОЕКТ

ЛЮЧКИ
ДЛЯ ЧИСТКИ ВОЗДУХОВОДОВ
А9-58

РАБОЧИЕ ЧЕРТЕЖИ ПОВТОРНОГО ПРИМЕНЕНИЯ

МОСКВА 1989

gost.e-ecolog.ru

Содержание

Обозначение	Наименование	Стр.
	Содержание	2
	Пояснительная записка	
А1К149. 001	Прокладка	3;4
А1К149. 000	Лючок для чистки воздуховодов	
А1К149.000 СБ	Лючок для чистки воздуховодов	5;6
А1К149. 010	Корпус	6;7
А1К149. 010 СБ	Корпус	8;9
А1К149. 020	Крышка	9;10
А1К149. 020 СБ	Крышка	11;12
А1К149. 002	Стенка	13
А1К149.003	Стенка	14
А1К149.004	Фланец	15
А1К149 011	Плита	
А1К149.006	Лист	16
А1К150. 000	Лючок для чистки воздуховодов	17
А1К150.000 СБ	Лючок для чистки воздуховодов	18;19
А1К150. 002	Ручка	19
А1К150. 010	Корпус	20
А1К150. 010СБ	Корпус	21;22
А1К150. 001	Прокладка	22
А1К150. 002	Фланец	23
А1К150. 004	Плита	
А1К150. 020	Крышка	24
А1К150. 020 СБ	Крышка	25;26

В настоящем альбоме представлены рабочие чертежи лючков для чистки воздуховодов. Разработанные лючки предназначены для установки на круглых воздуховодах в системах аспирации и пневмотранспорта и используются для чистки воздуховодов.

Лючки устанавливаются в воздуховодах сбоку или под углом 45° относительно горизонтальной оси.

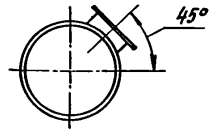

С вводом в действие данного материала аннулируется серия П-1355.

Изм	Лист	№ докум.	Подп.	Дата
Разраб.		Лейтес		
Пров.		Вайнберг		
Рук. гр.		Мерзлякова		
Н. контр.		Смолянская		
Утв.		Спивак		

Пояснительная записка

Лит.	Лист	Листов
И		1

САНТЕХПРОЕКТ

Инв. № подл. | Подп. и дата | Взам. инв. № | Инв. № дубл. | Подп. и дата

Копировал: Кульбакина

Формат А4

АIК149.001

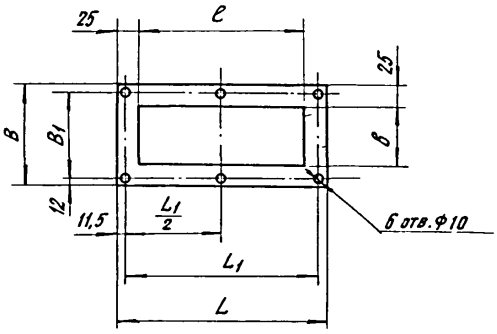

Обозначение	Размеры, мм						Масса, кг
	B	B1	L	L1	b	e	
АIК149.001	130	106	265	242	76	212	0,09
-01	170	146	365	342	116	312	0,13
-02	270	246	465	442	216	412	0,18

Неуказанные предельные отклонения размеров: $\pm\frac{t_2}{2}$.

Изм.	Лист	№ докум.	Подп.	Дата
Разраб.		Волобуева		
Пров.		Лейтес		
Рук. гр.		Мерзлякова		
Гл. спец.		Ваннберг		
Н. контр.		Смолинская		
Утв.		Сливак		

АIК149.001

Прокладка

Лит.	Масса	Масштаб
И	см. табл.	—

Лист | Листов 1

Пластина I, лист, ТМКЩ-М-3 ГОСТ 7338-77

САНТЕХПРОЕКТ

Копировал: Кульбакина

Формат А4

Инв. № подл. | Подп. и дата | Взам. инв. № | Инв. № дубл. | Подп. и дата

Обозначение	Наименование	Кол. на испол. АIК149.000 –								Примечание
		–	01	02	03	04	05	06	07	08	09	
	Документация											
* АIК149.000 СБ	Сборочный чертеж		X	X	X	X	X	X	X	X	X	*А3; А4
	Сборочные единицы											
1 АIК149.010	Корпус	1										
-01	Корпус		1									
-02	Корпус			1								
-03	Корпус				1							
-04	Корпус					1						
-05	Корпус						1					
-06	Корпус							1				
-07	Корпус								1			
-08	Корпус									1		
-09	Корпус										1	

Исполнения 10-12-см. лист 3.

Изм.	Лист	№ докум.	Подп.	Дата
Разраб.		Волобуева		
Пров.		Лейтес		
Рук. гр.		Мерзлякова		
Н. контр.		Смолинская		
Утв.		Сливак		

АIК149.000

Лючок чистки для воздуховодов

Лит.	Лист	Листов
И	1	3

САНТЕХПРОЕКТ

Копировал: Кульбакина

Формат А4

Инв.№ подл. | Подп. и дата | Взам. инв.№ | Инв.№ дубл. | Подп. и дата

Формат	Зона	Поз.	Обозначение	Наименование	Кол. на исполн. А1К149.000 —	-01	-02	-03	-04	-05	-06	-07	-08	-09	Примечание
А4		2	А1К149.020	Крышка	1										
			-01	Крышка		1									
			-02	Крышка			1								
			-03	Крышка				1							
			-04	Крышка					1						
			-05	Крышка						1					
			-06	Крышка							1				
			-07	Крышка								1			
			-08	Крышка									1		
			-09	Крышка										1	
				Детали											
А4		3	А1К149.001	Прокладка	1	1	1	1							
			-01	Прокладка					1	1	1				
			-02	Прокладка								1	1	1	
				Стандартные изделия											
		4		Гайка М8.4 ГОСТ 5915-70	6	6	6	6	6	6	6	6	6	6	
		5		Шайба 8.02 ГОСТ 11371-78	6	6	6	6	6	6	6	6	6	6	

Изм. Лист № докум. Подп. Дата | А1К149.000 | Лист 2

Копировал: Кульбакина | Формат А4

Инв.№ подл. | Подп. и дата | Взам. инв.№ | Инв.№ дубл. | Подп. и дата

Формат	Зона	Поз.	Обозначение	Наименование	Кол. на исполн. А1К149.000 —	10	11	12	Примечание
				Документация					
*			А1К149.000 СБ	Сборочный чертеж	X	X	X		Ф.А3; А4
				Сборочные единицы					
А4		1	А1К149.010 -10	Корпус	1				
			-11	Корпус		1			
			-12	Корпус			1		
А4		2	А1К149.002 -10	Крышка	1				
			-11	Крышка		1			
			-12	Крышка			1		
				Детали					
А4		3	А1К149.001 -02	Прокладка	1	1	1		
				Стандартные изделия					
		4		Гайка М8.4 ГОСТ 5915-70	6	6	6		
		5		Шайба 8.02 ГОСТ 11371-78	6	6	6		

Изм. Лист № докум. Подп. Дата | А1К149.000 | Лист 3

Копировал: Кульбакина | Формат А4

АIК 149.000 СБ

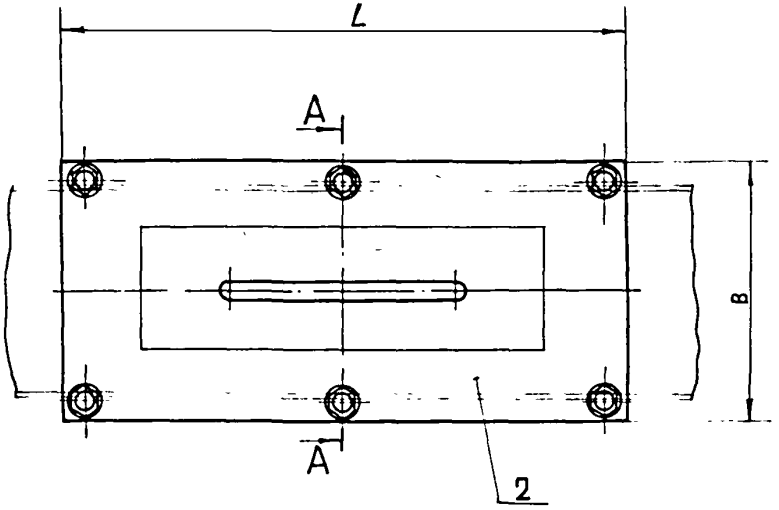

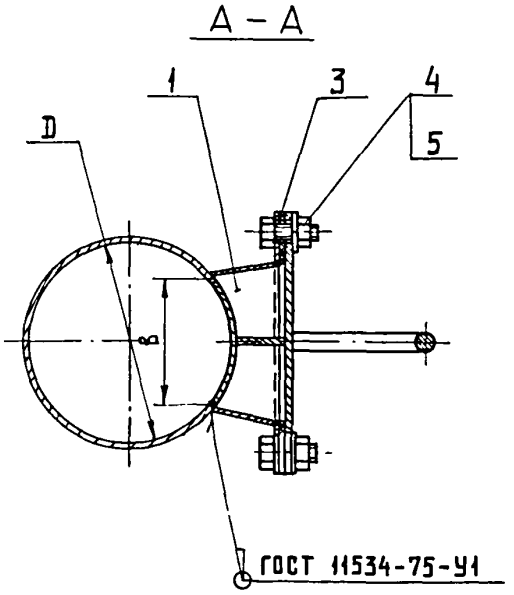

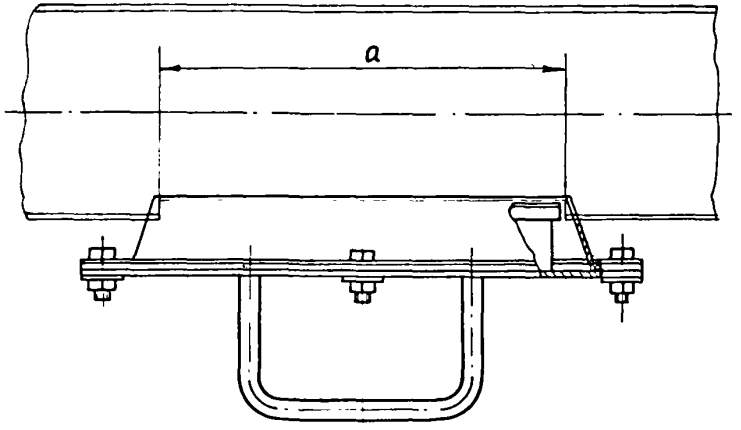

1. Размеры для справок
2. Таблицу исполнений см. лист 2.

Изм.	Лист	N докум.	Подп.	Дата
Разраб.		Колобуева		
Пров		Лейтес		
Рук. гр.		Мерзлякова		
Гл. спец.		Вайнберг		
Н. контр.		Смоленская		
Утв.		Сливак		

АIК 149.000 СБ

Лючок для чистки воздуховодов

Лит	Масса	Масшт.
И	См. табл.	—

Лист 1 Листов 2

САНТЕХПРОЕКТ

Копировал Фомина

Формат А3

Инв. № подл. | Подп. и дата | Взам. инв. № | Инв. № дубл. | Подп. и дата

А1К 149.000 СБ

Обозначение	Размеры, мм D	B	L	a	в	Масса, кг
А1К149.000	100					
-01	125	130	265	200	60	1,8
-02	160					
-03	200					
-04	250	170	365	300	100	3,0
-05	315					
-06	355					
-07	400	270	465	400	200	5,9
-08	450					
-09	500					
-10	560					
-11	630					
-12	710					

Изм. Лист | № докум. | Подп. | Дата

А1К 149.000 СБ

Лист 2

Копировал: Кулакина

Формат А4

Формат	Поз.	Обозначение	Наименование	Кол. на испол. А1К 149. 010- —	01	02	03	04	05	06	07	08	09	Примечание
			Документация											
*		А1К 149. 010 СБ	Сборочный чертеж	X	X	X	X	X	X	X	X	X	X	*А3; А4
			Детали											
А3	1	А1К 149. 002	Стенка	2										
		-01	Стенка		2									
		-02	Стенка			2								
		-03	Стенка				2							
		-04	Стенка					2						
		-05	Стенка						2					
		-06	Стенка							2				
		-07	Стенка								2			
		-08	Стенка									2		
		-09	Стенка										2	

Исполнения 10-12 - см лист 3

Изм.	Лист	№ докум.	Подп.	Дата
Разраб.		Колобкова		
Пров.		Лейтес		
Рук. гр.		Перлякова		
Н. контр.		Смоленская		
Утв.		Спивак		

А1К 149.010

Корпус

Лит.	Лист	Листов
А	1	3

САНТЕХПРОЕКТ

Копировал: Кулакина

Формат А4

Инв. № подл. | Подп. и дата | Взам. инв. № | Инв. № дубл. | Подп. и дата

Формат	Зона	Поз.	Обозначение	Наименование	Кол. на испол. А1К149.010- —	01	02	03	04	05	06	07	08	09	Примечание
А3		2	А1К149.003	Стенка	2										
			-01	Стенка		2									
			-02	Стенка			2								
			-03	Стенка				2							
			-04	Стенка					2						
			-05	Стенка						2					
			-06	Стенка							2				
			-07	Стенка								2			
			-08	Стенка									2		
			-09	Стенка										2	
А4		3	А1К149.004	Фланец	1	1	1	1							
			-01	Фланец					1	1	1				
			-02	Фланец								1	1	1	
				Стандартные изделия											
		4		Болт М8х20.36 ГОСТ 7798-70	6	6	6	6	6	6	6	6	6	6	

Изм. Лист № докум. Подп. Дата

А1К149.010

Лист 2

Копировал: Кузьмина

Формат А4

Инв. № подл. | Подп. и дата | Взам. инв. № | Инв. № дубл. | Подп. и дата

Формат	Зона	Поз.	Обозначение	Наименование	Кол. на испол. А1К149.010- 10	11	12	Примечание
				Документация				
*			А1К149.010 СБ	Сборочный чертеж	X	X	X	*А3; А4
				Детали				
А3		1	А1К149.002 -10	Стенка	2			
			-11	Стенка		2		
			-12	Стенка			2	
А3		2	А1К149.003 -10	Стенка	2			
			-11	Стенка		2		
			-12	Стенка			2	
А4		3	А1К149.004 -02	Фланец	1	1	1	
				Стандартные изделия				
		4		Болт М8х20.36 ГОСТ 7798-70	6	6	6	

Изм. Лист № докум. Подп. Дата

А1К149.010

Лист 3

Копировал: Кузьмина

Формат А4

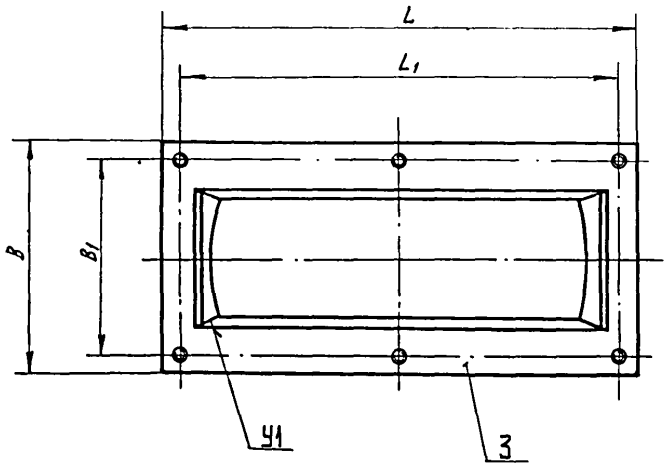

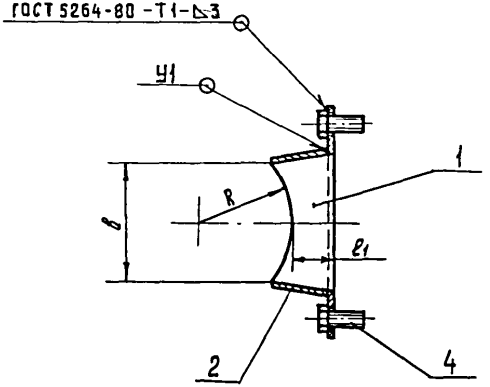

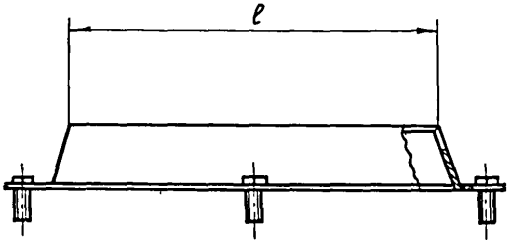

1. Размеры для справок.
2. Сварные швы по ГОСТ 11534-75.
3. Таблицу исполнений см. лист 2.

						А1К 149. 010 СБ			
Изм.	Лист	N докум.	Подп.	Дата					
Разраб.		Головцева			Корпус	Лит.	Масса	Масшт.	
Пров.		Лейтес				И	См. табл.	—	
Рук. гр.		Мерзлякова				Лист 1	Листов 2		
Гл. спец.		Вайнберг				САНТЕХПРОЕКТ			
Н. контр.		Смолянская							
Утв.		Сливак							

Копировал Формат

Формат А3

Инв. № подл. | Подп. и дата | Взам. инв. № | Инв. № дубл. | Подп. и дата

Обозначение	Размеры, мм								Масса, кг
	R	B	B_1	L	L_1	б	e	e_1	
А1К149.010	52	130	106	265	242	66	202	22	0,47
−01	64,5								
−02	82								
−03	102								
−04	127	170	146	365	342	106	302	27	0,68
−05	159,5								
−06	179,5								
−07	202	270	246	465	442	206	402	32	1,11
−08	227								
−09	252								
−10	282								
−11	317								
−12	357								

Инв. № подл. | Подп. и дата | Взам. инв. № | Инв. № дубл. | Подп. и дата

Изм.	Лист	№ докум.	Подп.	Дата	А1К149.010 СБ	Лист 2

Копировал: Кульбакина

Формат А4

Инв. № подл. | Подп. и дата | Взам. инв. № | Инв. № дубл. | Подп. и дата

Формат	Зона	Поз.	Обозначение	Наименование	Кол. на исполн. А1К149.020 −									Примечание
					−	01	02	03	04	05	06	07	08	09	
				Документация											
А3			А1К149.020 СБ	Сборочный чертеж	X	X	X	X	X	X	X	X	X	X	
				Детали											
А3	1		А1К149.006	Лист	1										
			−01	Лист		1									
			−02	Лист			1								
			−03	Лист				1							
			−04	Лист					1						
			−05	Лист						1					
			−06	Лист							1				
			−07	Лист								1			
			−08	Лист									1		
			−09	Лист										1	

Исполнения 10-12
см. лист 3

Изм.	Лист	№ докум.	Подп.	Дата
Разраб.		Волобуева		
Пров.		Лентес		
Рук.гр.		Мерзляков		
Н.контр.		Смоленская		
Утв.		Спивак		

А1К149.020

Крышка

Лит.	Лист	Листов
И	1	3

САНТЕХПРОЕКТ

Копировал: Кульбакина

Формат А4

Инв. № подл. | Подп. и дата | Взам. инв. № | Инв. № дубл. | Подп. и дата

Формат	Зона	Поз.	Обозначение	Наименование	Кол. на испол. А1К149.020-										Примечание
					–	01	02	03	04	05	06	07	08	09	
				Ребро											
				Лист Б2 ГОСТ 19903-74 / 4-IV-8 Ст.3 ГОСТ 16523-70											
Б4		2	А1К149.007	25–0,52 х 190–1,15	1	1	1	1							0,075 кг
Б4		2	А1К149.008	30–0,52 х 290–1,3					1	1	1				0,14 кг
Б4		2	А1К149.009	35–0,62 х 390–1,4								1	1	1	0,21 кг
А4		3	А1К149.011	Плита	1	1	1	1							
			–01	Плита					1	1	1				
			–02	Плита								1	1	1	
А4		4	А1К149.012	Ручка	1	1	1	1	1	1	1	1	1	1	

Изм. | Лист | № докум. | Подп. | Дата — А1К149.020 — Лист 2

Копировал: Кулобакина — Формат А4

Инв. № подл. | Подп. и дата | Взам. инв. № | Инв. № дубл. | Подп. и дата

Формат	Зона	Поз.	Обозначение	Наименование	Кол. на испол. А1К149.020-										Примечание
					10	11	12								
				Документация											
А3			А1К149.020 СБ	Сборочный чертеж	X	X	X								
				Детали											
А3		1	А1К149.006 –10	Лист	1										
			–11	Лист		1									
			–12	Лист			1								
Б4		2	А1К149.009	Ребро											
				Лист Б2 ГОСТ 19903-74 / 4-IV-8 Ст.3 ГОСТ 16523-70											
				35–0,62 х 390–1,4	1	1	1								0,21 кг
А4		3	А1К149.011 –02	Плита	1	1	1								
А4		4	А1К149.012	Ручка	1	1	1								

Изм. | Лист | № докум. | Подп. | Дата — А1К149.020 — Лист 3

Копировал: Кулобакина — Формат А4

АIК 149.020СБ

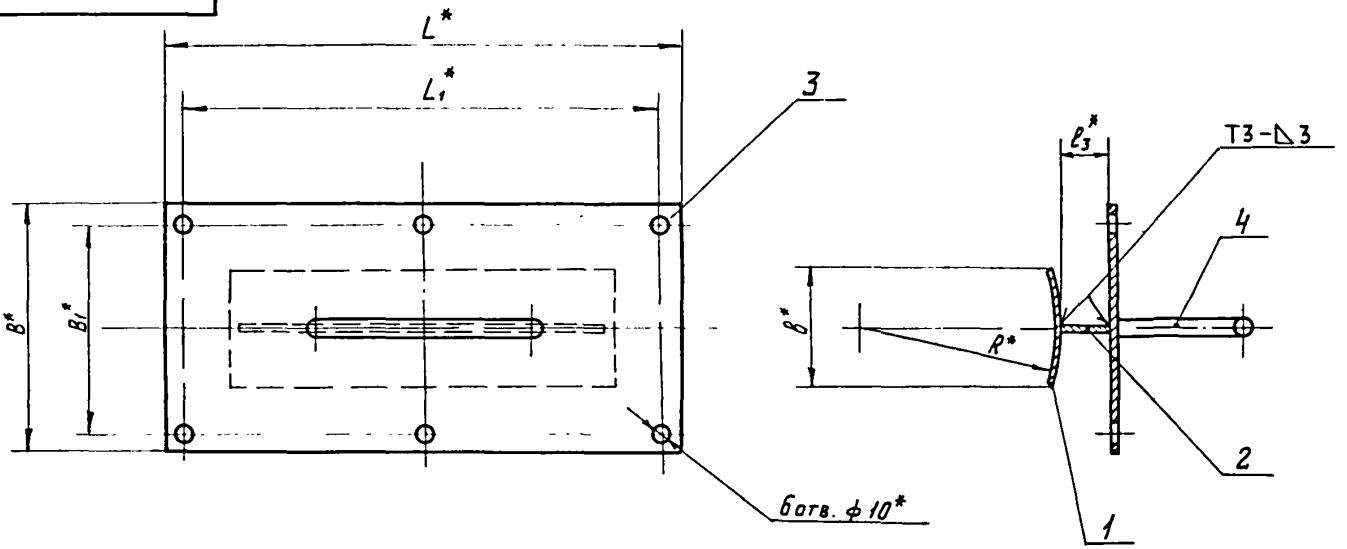

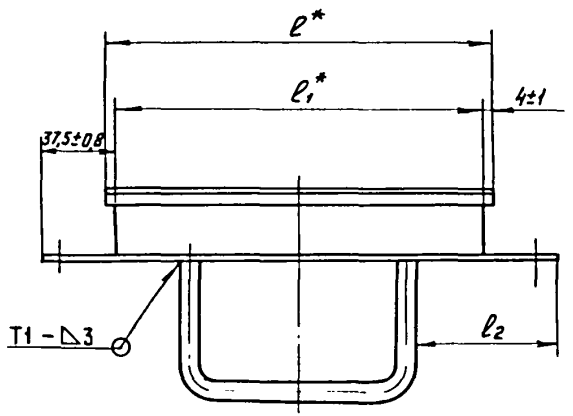

1. * Размеры для справок.
2. Сварные швы по ГОСТ 5264-80.
3. Таблицу исполнений см. лист 2.

						АIК 149.020 СБ		
Изм	Лист	N докум.	Подп	Дата				
Разраб		Волобуева			Крышка	Лит	Масса	Масштаб
Пров		Лейтес				И	см таба.	—
Рук. гр		Мерзлякова						
Гл спец		Зайнберг				Лист 1	Листов 2	
Н. контр.		Смолянская				САНТЕХПРОЕКТ		
Утв		Спивак						

Копировал Фомина

Формат А3

Инв. N подл. | Подп. и дата | Взам. инв. N | Инв. N дубл. | Подп. и дата

ОБОЗНАЧЕНИЕ	РАЗМЕРЫ, ММ										МАССА, КГ
	R*	B*	B_1*	L*	L_1*	b*	l*	l_1*	l_2	l_3*	
А1К149.020	50	130	106	265	242	58	198	190	72±1	25	1,2
-01	62,5										
-02	80										
-03	100										
-04	125	170	146	365	342	98	298	290	122±1,25	30	2,16
-05	157,5										
-06	177,5										
-07	200	270	246	465	442	198	398	390	172±1,25	35	4,55
-08	225										
-09	250										
-10	280										
-11	315										
-12	355										

Инв.№ подл. | Подп. и дата | Взам. инв.№ | Инв.№ дубл. | Подп. и дата

Изм.	Лист	№ докум.	Подп.	Дата	А1К149.020 СБ	Лист 2

Копировал

Формат А3

А1К149.002

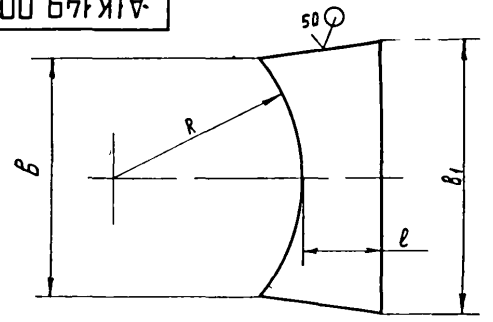

Обозначение	Размеры, мм				Масса, кг
	R	B	B1	l	
А1К 149. 002	52	66	76	22	0,03
– 01	64,5				
– 02	82				
– 03	102				
– 04	127	106	116	27	0,06
– 05	159,5				
– 06	179,5				
– 07	202	206	216	32	0,16
– 08	227				
– 09	252				
– 10	282				
– 11	317				
– 12	357				

Продолжение таблицы

Обозначение	Размеры, мм				Масса, кг.
	R	B	B1	l	
А1К 149. 002 – 13	402	408	428	37	0,55
– 14	452				
– 15	502				
– 16	562				
– 17	627				
– 18	702	508	528		0,64
– 19	802				
– 20	902				
– 21	1002				

Неуказанные предельные отклонения размеров: $h14; \pm \frac{t_2}{2}$.

Изм	Лист	№докум.	Подп.	Дата	А1К 149.002
Разраб		Волобуева			Стенка
Пров.		Лентес			Лит. И; Масса: См. табл.; Масшт.: —
Рук.гр		Мерзлякова			Лист; Листов 1
ГА спец		Вайнберг			Лист 62 ГОСТ 19903-74 / 4-IV-8 Ст.3 ГОСТ 16523-70
Н. контр		Смолянская			САНТЕХПРОЕКТ
Утв		Спивак			

Копировал Рожкова Формат А3

Инв. № подл. | Подп. и дата | Взам. инв. № | Инв. № дубл. | Подп. и дата

А1К 149.003

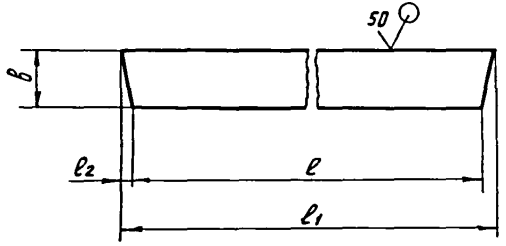

Обозначение	Размеры, мм				Масса, кг
	в	ℓ	ℓ_1	ℓ_2	
А1К 149.003	32	202	212	5	0,09
- 01	29				
- 02	27				
- 03	25,5				
- 04	36	302	312		0,16
- 05	34				
- 06	32				
- 07	58	402	412		0,33
- 08	54				
- 09	51				
- 10	49				
- 11	47				
- 12	45				

продолжение таблицы

Обозначение	Размеры, мм				Масса, кг
	в	ℓ	ℓ_1	ℓ_2	
А1К 149.003 - 13	94	504	524	10	0,67
- 14	86				
- 15	82				
- 16	77				
- 17	73				
- 18	87	604	624		0,76
- 19	80				
- 20	75				
- 21	71				

Неуказанные предельные отклонения размеров: $h14$; $\pm\frac{t_2}{2}$.

Изм	Лист	N докум	Подп	Дата
Разраб.		Волобуева		
Пров.		Лейтес		
Рук.гр.		Мерзлякова		
Гл.спец.		Вайнберг		
Н контр		Смолянская		
Утв.		Спивак		

А1К 149.003

Стенка

Лит.	Масса	Масшт
И	см. табл.	—

Лист | Листов 1

Лист $\frac{\text{Б2 ГОСТ 19903-74}}{\text{4-IV В Ст.3 ГОСТ 16523-70}}$

САНТЕХПРОЕКТ

Копировал Фомкова

Формат А3

Инв № подл. | Подп. и дата | Взам. инв № | Инв. № дубл | Подп. и дата

АIК 149. 004

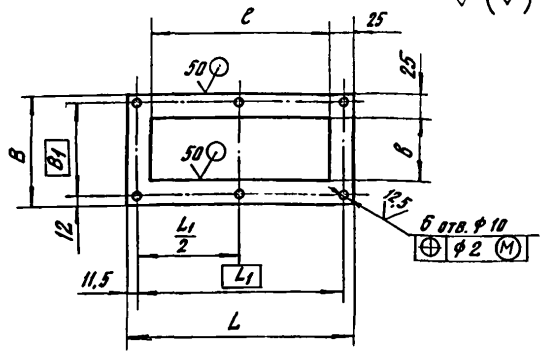

Обозначение	Размеры, мм						Масса, кг
	B	B1	L	L1	6	c	
А1К149.004	130	106	265	242	76	212	0,27
-01	170	146	365	342	116	312	0,38
-02	270	246	465	442	216	412	0,54

Неуказанные предельные отклонения размеров: H14; h14; $\pm \frac{t2}{2}$.

Изм.	Лист	№ докум.	Подп.	Дата	А1К 149. 004			
Разраб.		Волобуева			Фланец	Лит.	Масса	Масштаб
Пров.		Лейтес				И	см. табл.	—
Рук. гр.		Мерзлякова				Лист	Листов 1	
Гл. спец.		Баннберг			Лист Б2 ГОСТ 19903-74 4-IV-8 Ст.3 ГОСТ 16523-70	САНТЕХПРОЕКТ		
Н. контр.		Смоленская						
Утв.		Спивак						

Копировал: Кульбакина Формат А4

Инв. № подл. | Подпись и дата | Взам. инв. № | Инв. № дубл. | Подпись и дата

АIК 149. 011

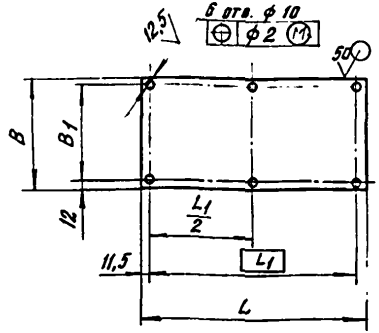

Обозначение	Размеры, мм				Масса, кг
	B	B1	L	L1	
А1К149.011	130	106	265	242	0,78
-01	170	146	365	342	1,41
-02	270	246	465	442	2,9

Неуказанные предельные отклонения размеров: H14; h14; $\pm \frac{t2}{2}$.

Изм.	Лист	№ докум.	Подп.	Дата	А1К 149. 011			
Разраб.		Волобуева			Плита	Лит.	Масса	Масштаб
Пров.		Лейтес				И	см. табл.	—
Рук. гр.		Мерзлякова				Лист	Листов 1	
Гл. спец.		Баннберг			Лист Б3 ГОСТ 19903-74 4-IV-8 Ст.3 ГОСТ 16523-70	САНТЕХПРОЕКТ		
Н. контр.		Смоленская						
Утв.		Спивак						

Копировал: Кульбакина Формат А4

Инв. № подл. | Подпись и дата | Взам. инв. № | Инв. № дубл. | Подпись и дата

АIК 149.006

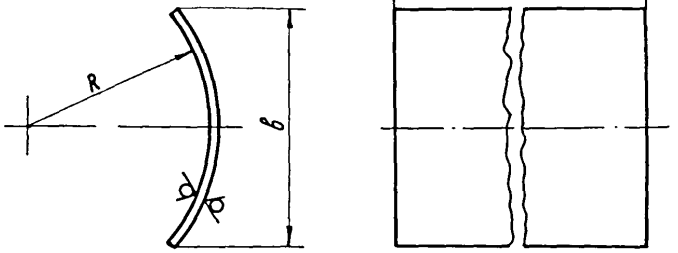

50 (V)

Обозначение	Размеры, мм			Масса, кг
	R	B	e	
А1К 149.006	50	58	198	0,24
-01	62,5			
-02	80			
-03	100			
-04	125	98	298	0,5
-05	157,5			
-06	177,5			
-07	200	198	398	1,33
-08	225			
-09	250			
-10	280			
-11	315			
-12	355			

Продолжение таблицы

Обозначение	Размеры, мм			Масса, кг
	R	B	e	
А1К 149.006 -13	400	396	496	3,3
-14	450			
-15	500			
-16	560			
-17	625			
-18	700	496	596	4,9
-19	800			
-20	900			
-21	1000			

Неуказанные предельные отклонения размеров $h14; \pm \frac{t_2}{2}$.

Изм	Лист	N докум	Подп.	Дата
Разраб		Волобуева		
Пров		Лентес		
Рук гр		Мерлякова		
Гл. спец		Вайнберг		
Н. контр		Смолянская		
Утв.		Сливак		

А1К 149.006

Лист

Лит.	Масса	Масштаб
И	См. табл.	—
Лист	Листов 1	

Лист 52 ГОСТ 19903-74
4-IV 8 ст.3 ГОСТ 16523-70

САНТЕХПРОЕКТ

Копировал

Формат А3

Инв. № подл. | Подпись и дата | Взам. инв. № | Инв. № дубл. | Подп. и дата

Инв. № подл.	Подп. и дата	Взам. инв. №	Инв. № дубл.	Подп. и дата

Формат	Зона	Поз.	Обозначение	Наименование	Кол. на испол. А1К 150.000 –									Примечание
					–	01	02	03	04	05	06	07	08	
				Документация										
*			А1К 150. 000 СБ	Сборочный чертеж	X	X	X	X	X	X	X	X	X	* А3: А4
				Сборочные единицы										
А4		1	А1К 150. 010	Корпус	1									
			–01	Корпус		1								
			–02	Корпус			1							
			–03	Корпус				1						
			–04	Корпус					1					
			–05	Корпус						1				
			–06	Корпус							1			
			–07	Корпус								1		
			–08	Корпус									1	

Изм.	Лист	№ докум.	Подп.	Дата	А1К 150.000			
Разраб.		Волобуева			Лючок для чистки воздуховодов	Лит.	Лист	Листов
Пров.		Лентес				И	1	2
Гл. конструктор		Мерзлякова				САНТЕХПРОЕКТ		
Н. контр.		Слодзинская						
Утв.		Спивак						

Копировал: Кульбакина Формат А4

Инв. № подл.	Подп. и дата	Взам. инв. №	Инв. № дубл.	Подп. и дата

Формат	Зона	Поз.	Обозначение	Наименование	Кол. на испол. А1К 150. 000 –									Примечание
					–	01	02	03	04	05	06	07	08	
А4		2	А1К 150. 020	Крышка	1									
			–01	Крышка		1								
			–02	Крышка			1							
			–03	Крышка				1						
			–04	Крышка					1					
			–05	Крышка						1				
			–06	Крышка							1			
			–07	Крышка								1		
			–08	Крышка									1	
				Детали										
А3		3	А1К 150. 001	Прокладка	1	1	1	1	1					
			–01	Прокладка						1	1	1	1	
				Стандартные изделия										
		4		Гайка М8. 4										
				ГОСТ 5915-70	8	8	8	8	8	8	8	8	8	
		5		Шайба 8. 02										
				ГОСТ 11371-78	8	8	8	8	8	8	8	8	8	

Изм.	Лист	№ докум.	Подп.	Дата	А1К 150.000	Лист 2

Копировал: Кульбакина Формат А4

АIК 150. 000 СБ

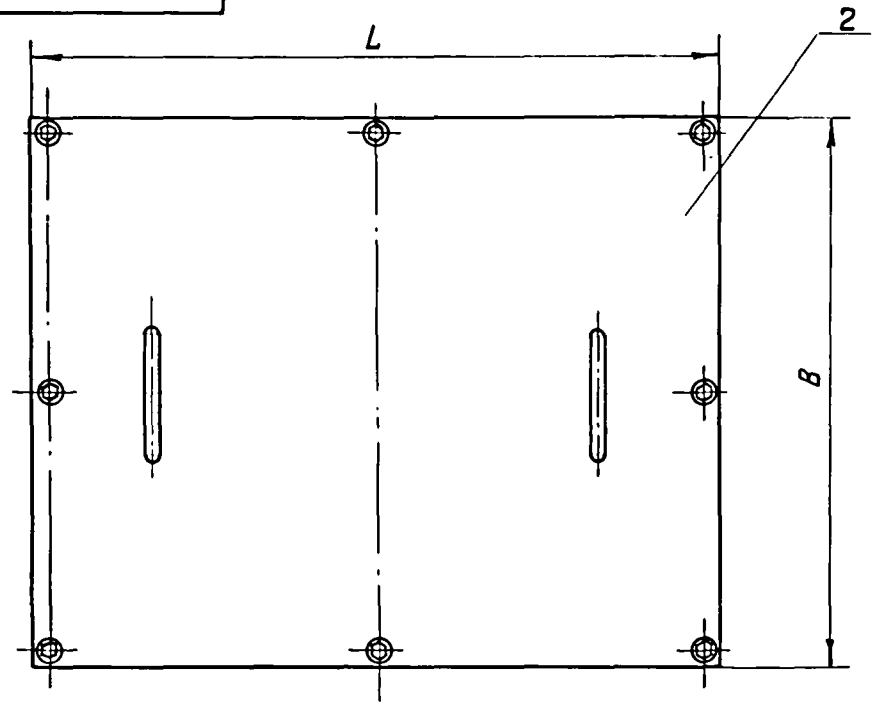

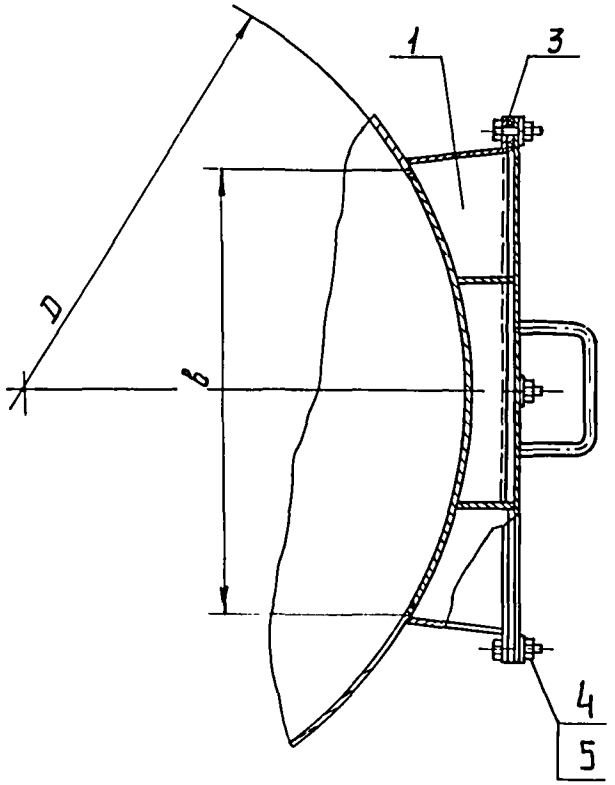

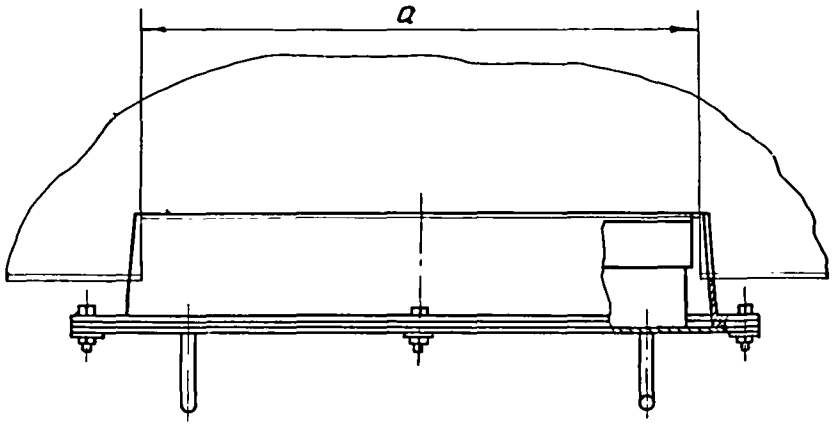

1. Размеры для справок.
2. Таблицу исполнений см. лист 2.

Изм.	Лист	№ докум.	Подп.	Дата
Разраб		Волобуева		
Провер		Лейтес		
Рук. гр.		Мерзлякова		
Гл. спец.		Вайнберг		
Н. контр.		Смолянская		
Утв.		Спивак		

АIК 150. 000 СБ

Лючок для чистки воздуховодов

Лист	Масса	Масштаб
И	См. табл.	—

Лист 1 Листов 2

САНТЕХПРОЕКТ

Копировал: Фомина

Формат А3

Инв. N подл. | Подп. и дата | Взам. инв. N | Инв. N дубл. | Подп. и дата

Обозначение	Размеры, мм					Масса, кг
	D	B	L	a	в	
АIК150.000	800	480	575	500	400	15,0
-01	900					
-02	1000					
-03	1120					
-04	1250					
-05	1400	580	675	600	500	20,75
-06	1600					
-07	1800					
-08	2000					

Инв.№ подл. | Подп. и дата | Взам. инв.№ | Инв.№ дубл. | Подп. и дата

Изм. Лист № докум. Подп. Дата

АIК150.000СБ

Лист 2

Копировал: Кульбакина

Формат А4

50 (√)

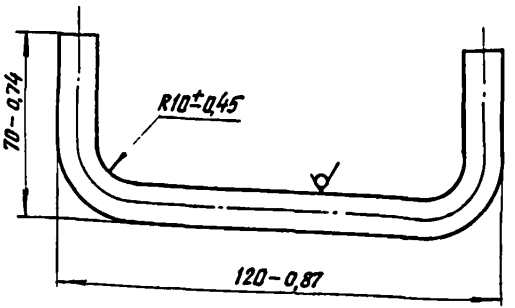

Инв.№ подл. | Подп. и дата | Взам. инв.№ | Инв.№ дубл. | Подп. и дата

АIК149.012

Изм.	Лист	№ докум.	Подп.	Дата	Ручка	Лит.	Масса	Масштаб
Разраб.		Волобуева				И	0,11	1:1
Пров.		Лентес						
Рук. гр.		Мерзлякова				Лист	Листов 1	
Гл. спец.		Аминберг						
Н. контр.		Стуклянская			Круг 10-В-ГОСТ 2590-71 / В Ст.3-I-ГОСТ 535-79	САНТЕХПРОЕКТ		
Утв.		Спивак						

Копировал: Кульбакина

Формат А4

Инв. № подл.	Подп. и дата	Взам. инв. №	Инв. № дубл.	Подп. и дата

Формат	Зона	Поз.	Обозначение	Наименование	Кол. на исполн. А1К 150.010 —										Примечание
					—	01	02	03	04	05	06	07	08		
				Документация											
*			А1К 150.010 СБ	Сборочный чертеж	X	X	X	X	X	X	X	X	X		*А3; А4
				Детали											
А4		1	А1К 149.002 −13	Стенка	2										
			−14	Стенка		2									
			−15	Стенка			2								
			−16	Стенка				2							
			−17	Стенка					2						
			−18	Стенка						2					
			−19	Стенка							2				
			−20	Стенка								2			
			−21	Стенка									2		

Изм.	Лист	№ докум.	Подп.	Дата	А1К 150.010			
Разраб.		Волобуева			Корпус	Лит.	Лист	Листов
Пров.		Лейтес					1	2
Рук. гр.		Мерзлякова				САНТЕХПРОЕКТ		
Н. контр.		Смолянская						
Утв.		Спивак						

Копировал: Кульбакина Формат А4

Инв. № подл.	Подп. и дата	Взам. инв. №	Инв. № дубл.	Подп. и дата

Формат	Зона	Поз.	Обозначение	Наименование	Кол. на исполн. А1К 150.010 —										Примечание
					—	01	02	03	04	05	06	07	08		
А3		2	А1К 149.003 −13	Стенка	2										
			−14	Стенка		2									
			−15	Стенка			2								
			−16	Стенка				2							
			−17	Стенка					2						
			−18	Стенка						2					
			−19	Стенка							2				
			−20	Стенка								2			
			−21	Стенка									2		
А4		3	А1К 150.002	Фланец	1	1	1	1	1						
			−01	Фланец						1	1	1	1		
				Стандартные изделия											
		4		Болт М8×20.36											
				ГОСТ 7798-70	8	8	8	8	8	8	8	8	8		

Изм.	Лист	№ докум.	Подп.	Дата	А1К 150.010	Лист
						2

Копировал: Кульбакина Формат А4

А1К150.010 СБ

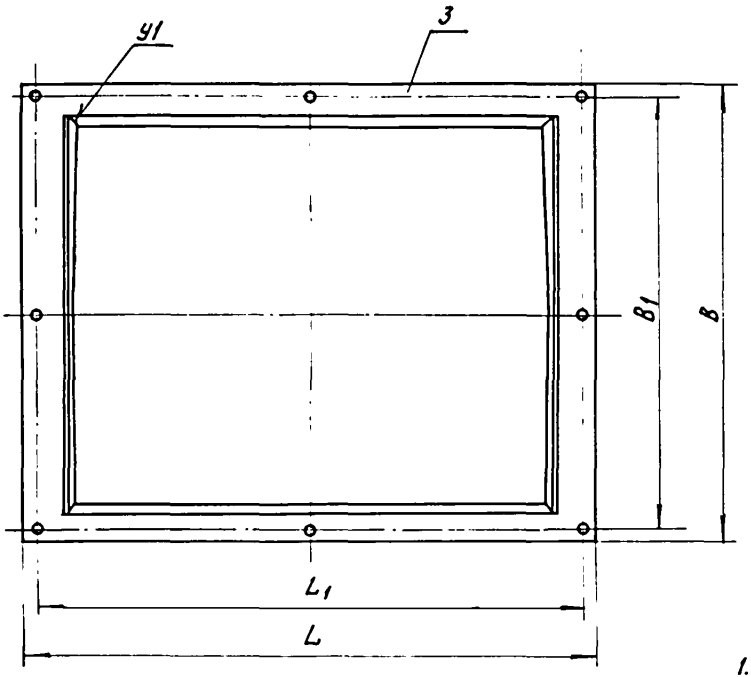

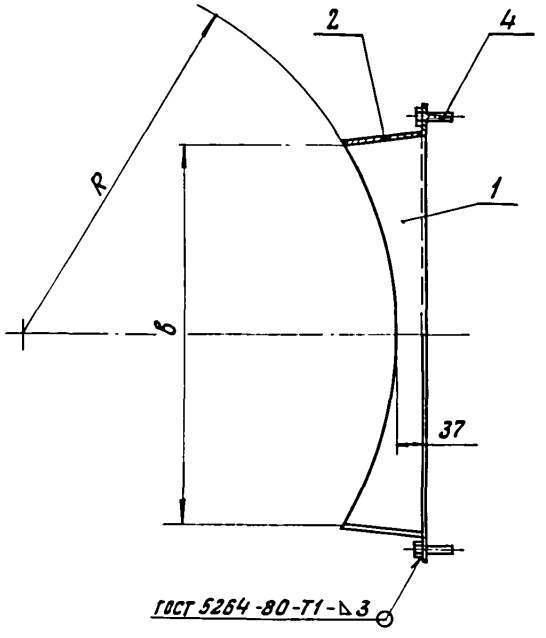

1. Размеры для справок.
2. Сварные швы по ГОСТ 11534-75.
3. Таблицу исполнений см. лист 2.

					А1К150.010 СБ		
Изм.	Лист	№ докум.	Подп.	Дата			
Разраб.		Волобуева			Корпус	Лит.	Масса / Масшт.
Пров.		Лентес				И	См. табл. / —
Рук. гр.		Меркулова					
Гл. спец.		Ваннберг				Лист 1	Листов 2
Н. контр.		Соколовская				САНТЕХПРОЕКТ	
Утв.		Спивак					

Копировал: Кульбакина

Формат А3

Инв. № подл. | Подп. и дата | Взам. инв. № | Инв. № дубл. | Подп. и дата

АIК 150.010 СБ

Обозначение	Размеры, мм							Масса, кг
	R	B	B_1	L	L_1	b	c	
А1К150.010	402	480	458	575	554	408	504	2,11
-01	452							
-02	502							
-03	552							
-04	627							
-05	702	580	558	675	654	508	604	2,46
-06	802							
-07	902							
-08	1002							

Инв.№ подл. | Подп. и дата | Взам.инв.№ | Инв.№ дубл. | Подп. и дата

Изм.	Лист	№ докум.	Подп.	Дата

А1К 150.010 СБ

Лист 2

Копировал: Кульбакина

Формат А4

АIК 150. 001

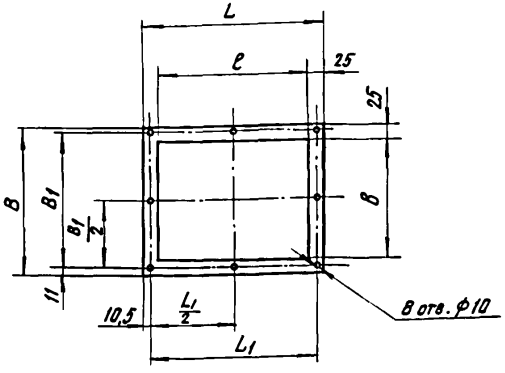

Обозначение	Размеры, мм						Масса, кг
	B	B_1	L	L_1	b	c	
А1К 150.001	480	458	575	554	428	524	0,27
-01	580	558	675	654	528	624	0,33

Неуказанные предельные отклонения размеров: $\pm \frac{t2}{2}$.

А1К 150. 001

Изм.	Лист	№ докум.	Подп.	Дата
Разраб.		Болобуева		
Пров.		Лейтес		
Рук. гр.		Нерадакова		
Гл. спец.		Ванненберг		
Н. контр.		Стрелинская		
ГИП.		Спивак		

Прокладка

Лит.	Масса	Масштаб
И	См. табл.	-
Лист	Листов 1	

Пластина I. Лист ТМКЩ-М-3 ГОСТ 7338-77

САНТЕХПРОЕКТ

Копировал: Кульбакина

Формат А4

А1К 150. 002

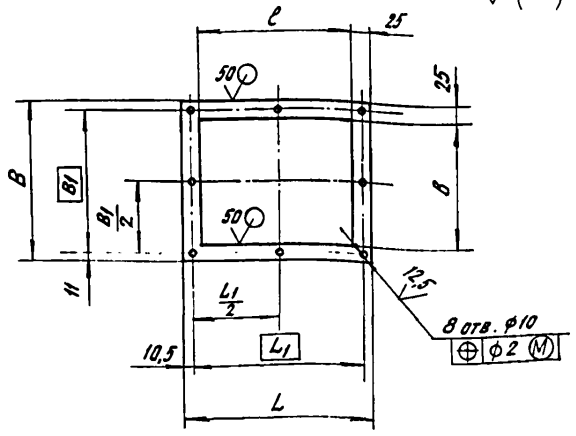

Обозначение	Размеры, мм						Масса, кг
	B	B_1	L	L_1	8	ℓ	
А1К 150. 002	480	458	575	554	428	524	0,79
-01	580	558	675	654	528	624	0,95

Неуказанные предельные отклонения размеров: H14; h14; $\pm\frac{t_2}{2}$.

Изм	Лист	№ докум.	Подп.	Дата
Разраб.		Волобуева		
Пров.		Лейтес		
Рук. гр.		Мерзлякова		
Гл. спец.		Вайнберг		
Н. контр.		Смолянская		
Утв.		Спивак		

А1К 150. 002

Фланец

Лит.	Масса	Масштаб
И	см. табл.	—

Лист | Листов 1

Лист Б2 ГОСТ 19903-74
4-IV-8 Ст 3 ГОСТ 16523-70

САНТЕХПРОЕКТ

Копировал: Кульбакина

Формат А4

Инв. № подл. | Подп. и дата | Взам. инв. № | Инв. № дубл. | Подп. и дата

А1К 150. 004

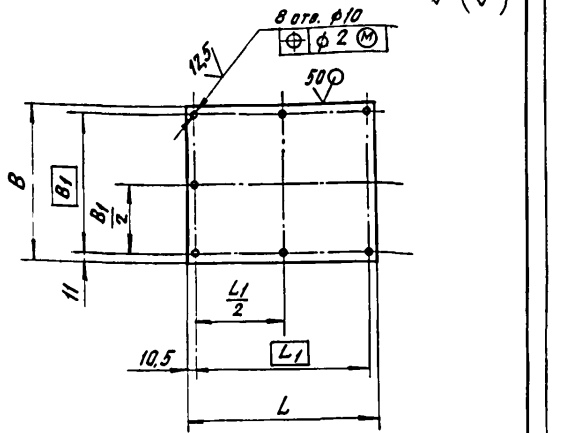

Обозначение	Размеры, мм				Масса, кг
	B	B_1	L	L_1	
А1К 150. 004	480	458	575	554	8,61
-01	580	558	675	654	12,25

Неуказанные предельные отклонения размеров: H14; h14; $\pm\frac{t_2}{2}$.

Изм	Лист	№ докум.	Подп.	Дата
Разраб.		Волобуева		
Пров.		Лейтес		
Рук. гр.		Мерзлякова		
Гл. спец.		Вайнберг		
Н. контр.		Смолянская		
Утв.		Спивак		

А1К 150. 004

Плита

Лит.	Масса	Масштаб
И	см. табл.	—

Лист | Листов 1

Лист Б4 ГОСТ 19903-74
8 Ст 3 ГОСТ 14637-79

САНТЕХПРОЕКТ

Копировал: Кульбакина

Формат А4

Инв. № подл. | Подп. и дата | Взам. инв. № | Инв. № дубл. | Подп. и дата

Инв. № подл.	Подп. и дата	Взам. инв. №	Инв. № дубл.	Подп. и дата

Формат	Зона	Поз.	Обозначение	Наименование	Кол. на испол. А1К150.020 —	—	01	02	03	04	05	06	07	08	Примечание
				Документация											
А3			А1К 150.020 СБ	Сборочный чертеж		X	X	X	X	X	X	X	X	X	
				Детали											
А3		1	А1К149.006 –13	Лист		1									
			–14	Лист			1								
			–15	Лист				1							
			–16	Лист					1						
			–17	Лист						1					
			–18	Лист							1				
			–19	Лист								1			
			–20	Лист									1		
			–21	Лист										1	

Изм.	Лист	№ докум.	Подп.	Дата	А1К150.020			
Разраб.		Колобуева			Крышка	Лит.	Лист	Листов
Пров.		Лейтес				И	1	2
Рук. гр.		Мерзлякова				САНТЕХПРОЕКТ		
Н. контр.		Смоленская						
Утв.		Спивак						

Копировал: Кульбакина Формат А4

Инв. № подл.	Подп. и дата	Взам. инв. №	Инв. № дубл.	Подп. и дата

Формат	Зона	Поз.	Обозначение	Наименование	Кол. на испол. А1К150.020–	—	01	02	03	04	05	06	07	08	Примечание
А4	2		А1К 149.012	Ручка		2	2	2	2	2	2	2	2	2	
А4	3		А1К 150.004	Плита		1	1	1	1	1					
			–01	Плита							1	1	1	1	
				Ребро											
				Лист Б2 ГОСТ 19903-74 4-IV-8Ст.3 ГОСТ 16523-70											
Б4	4		А1К 150.005	52–0,74 х 485–1,55		2	2								0,39 кг
Б4	4		А1К 150.006	49–0,62 х 485–1,55				2							0,37 кг
Б4	4		А1К 150.007	46–0,62 х 485–1,55					2	2					0,35 кг
Б4	4		А1К150.008	52–0,74 х 585–1,75							2	2			0,48 кг
Б4	4		А1К 150.009	49–0,62 х 585–1,75									2	2	0,45 кг

Изм.	Лист	№ докум.	Подп.	Дата	А1К150.020	Лист 2

Копировал: Кульбакина Формат А4

А1К 150.020 СБ

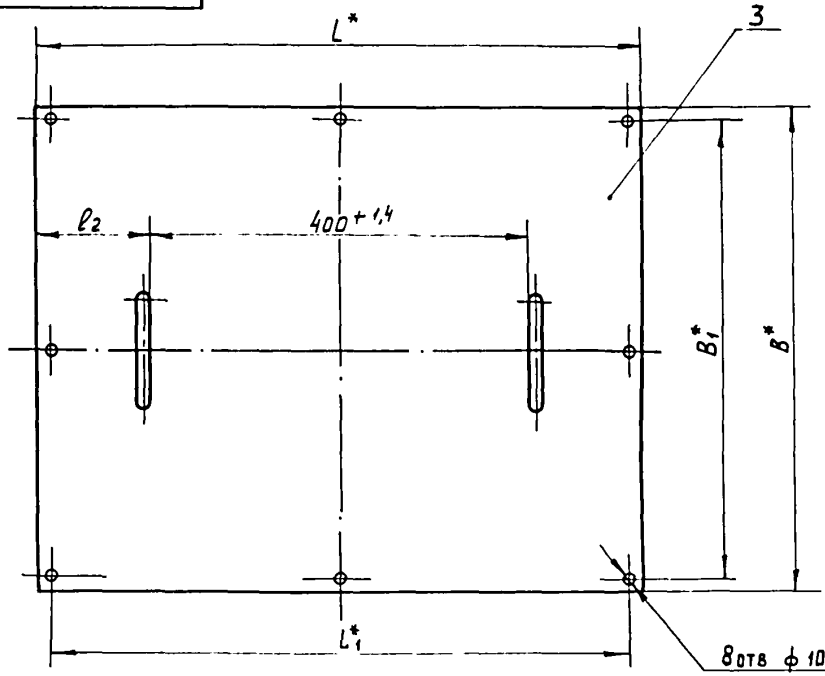

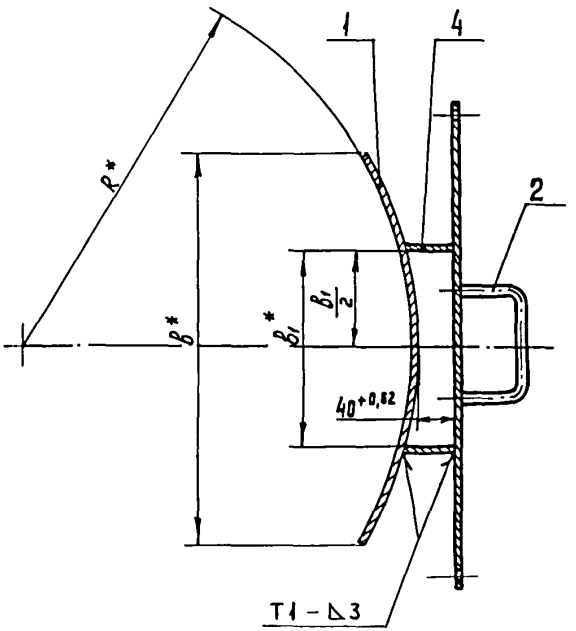

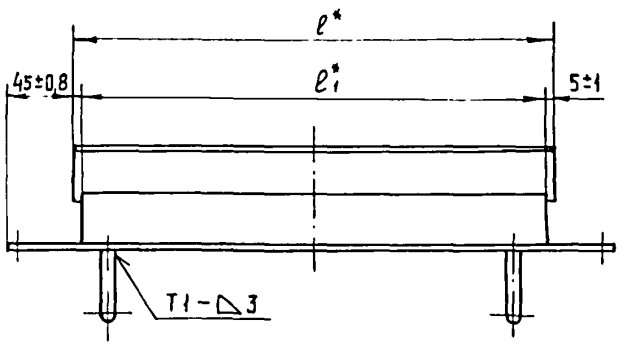

1 * Размеры для справок.

2. Сварные швы по ГОСТ 5264-80.

3. Таблицу исполнений см. лист 2.

					А1К 150.020 СБ			
Изм.	Лист	N докум.	Подп.	Дата				
Разраб.		Волобуева			Крышка	Лит	Масса	Масшт.
Пров.		Лейтес				И	см. табл.	—
Рук. гр.		Мерзлякова				Лист 1	Листов 2	
Гл. спец.		Вайнберг				САНТЕХПРОЕКТ		
Н. контр.		Смолянская						
Утв.		Спивак						

Копировал

Формат А3

Инв. N подл. | Подп. и дата | Взам. инв. N | Инв. N дубл. | Подп. и дата

Обозначение	Размеры, мм										Масса, кг.
	R*	B*	B1*	L*	L1*	в*	в1*	ℓ*	ℓ1*	ℓ2	
А1К 150. 020	400	480	458	575	554	396	200	496	485	87-0,87	12,5
-01	450										
-02	500										
-03	560										
-04	625										
-05	700	580	558	675	654	496	250	596	585	137-1,0	17,83
-06	800										
-07	900										
-08	1000										

Инв. N подл. | Подп. и дата | Взам. инв. N | Инв. N дубл. | Подп. и дата

Подп. к печ. 13.10.88г. 60х84 1/8 Офсетная печать
3,04усл.-печ.л. 2,4уч.-изд.л. 2,4кр.-отт. Тираж 7500
Заказ 958 Без права размножения Цена 3-12

ВНИИИС, 125047 Москва, ул.Горького,38, тел. 251-03-90
ПЭМ ВНИИИС, 121471 Москва,Можайское шоссе,25

gost.e-ecolog.ru