ТИПОВОЙ ПРОЕКТ

503-2-17с.86

АВТОТРАНСПОРТНОЕ ПРЕДПРИЯТИЕ НА 200 АВТОБУСОВ ДЛЯ ЮЖНЫХ РАЙОНОВ

ПРОИЗВОДСТВЕННЫЙ КОРПУС

АЛЬБОМ X

ЗАДАНИЯ ЗАВОДУ-ИЗГОТОВИТЕЛЮ НА АВТОМАТИЗАЦИЮ

				привязан
инв. №				

gost.e-ecolog.ru

Отпечатано
в Новосибирском филиале ЦИТП
630064 г. Новосибирск пр. Карла Маркса 1

Выдано в печать "18" 1 1988 г.
Заказ Т-166 Тираж 100

ТИПОВОЙ ПРОЕКТ

503-2-17с.86

АВТОТРАНСПОРТНОЕ ПРЕДПРИЯТИЕ НА 200 АВТОБУСОВ ДЛЯ ЮЖНЫХ РАЙОНОВ

ПРОИЗВОДСТВЕННЫЙ КОРПУС

АЛЬБОМ X

Состав проекта:

Альбом I – Технология производства
Альбом II – Архитектурные решения
Альбом III – Отопление и вентиляция
Альбом IV – Внутренний водопровод и канализация
Альбом V – Электроснабжение. Силовое электрооборудование. Электроосвещение. Связь и сигнализация.
Альбом VI – Автоматизация производства
Альбом VII – Установки пожаротушения и пожарной сигнализации
Альбом VIII – Конструкции железобетонные и металлические
Альбом IX – Строительные изделия
Альбом X – Задания заводу-изготовителю на автоматизацию
Альбом XI – Спецификации оборудования
Альбом XII – Ведомости потребности в материалах
Альбом XIII – Показатели результатов применения научно-технических достижений в строительных решениях проекта
Альбом XIV – Сметная документация /Часть 1, 2/

Разработан
Воронежским филиалом „Гипроавтотранс"
Минавтотранса РСФСР

Главный инженер В.П. Шатов
Главный инженер проекта А.И. Коростелев

Утвержден и введен в действие
Минавтотрансом РСФСР
Приказ от 18.03.1986 г № 8

Привязан

Инв. №

Альбом 8

Типовой проект

Инв. № подл. | Подпись и дата | Взам. инв. №

Лист	Наименование	Стр.	Примеч.
АПИ	Содержание альбома	2,3	
АПИ-1	Перечень чертежей марки „АПИ" Задания заводу-изготовителю „Главмонтажавтоматики"	4	
АПИ-2	Щит теплового пункта. Общий вид	5-8	
АПИ-3	Щит теплового пункта. Таблица соединений	9	
АПИ-4	Щит теплового пункта. Таблица подключения	10	
АПИ.С01	Спецификация щитов и пультов	11, 12	
АПИ-5	Перечень чертежей марки „АПИ" Задания заводу-изготовителю „Минэлектротехпрома"	13, 14	
АПИ-6	Щит окрасочных агрегатов. Технические данные аппаратов	15	
АПИ-7	Щит окрасочных агрегатов. Чертеж общего вида	16	
АПИ-8	Щит окрасочных агрегатов. Таблица перечня надписей	17	
АПИ-9	Щит окрасочных агрегатов. Схема электрическая соединений	18	
АПИ-10	Щит системы П1 (П2, П3, П5-П16). Технические данные аппаратов	19	
АПИ-11	Щит системы П1 (П2, П3, П5-П16). Чертеж общего вида	20	

ГИП	Коростелев		
Нач.отд.	Малахов		
Н.контр.	Малахов		
Ст.инж.	Блудова		
Ст.инж.	Попова		

ТП 303-2-17с.86-. АПИ

Автотранспортное предприятие на 200 автобусов для южных районов

Производственный корпус

Стадия	Лист	Листов
РП	1	2

Содержание альбома

ГИПРОАВТОТРАНС Воронежский филиал

Лист	Наименование	Стр.	Примеч.
АПИ-12	Щит системы П1 (П2, П3, П5-П16) Таблица перечня надписей	21	
АПИ-13	Щит системы П1 (П2, П3, П5-П16) Схема электрическая соединений	22--24	
АПИ-14	Щит системы П4. Технические данные аппаратов	25	
АПИ-15	Щит системы П4. Чертеж общего вида	26	
АПИ-16	Щит системы П4. Таблица перечня надписей	27	
АПИ-17	Щит системы П4. Схема электрическая соединений	28--31	
АПИ-18	Щит системы В6 (В7, В17). Технические данные аппаратов	32	
АПИ-19	Щит системы В6 (В7, В17). Чертеж общего вида	33	
АПИ-20	Щит системы В6 (В7, В17) Таблица перечня надписей	34	
АПИ-21	Щит системы В6 (В 7, В17) Схема электрическая соединений	35	
АПИ.СО2	Спецификация щитов и пультов	36 (37)	

Альбом 2

Инв. № подл. | Подпись и дата | Взам. инв. №

Альбом V

Типовой проект

Марка-лист	Наименование чертежа	Стр.	Примеч.
АПИ-1	Перечень чертежей марки „АПИ" Задания заводу-изготовителю „Главмонтажавтоматики"	4	
АПИ-2	Щит теплового пункта. Общий вид.	5-8	
АПИ-3	Щит теплового пункта Таблица соединений	9	
АПИ-4	Щит теплового пункта. Таблица подключения	10	
АПИ. С01	Спецификация щитов и пультов	11,12	

Инв. № подл. | Подпись и дата | Взам. инв. №

			ТП 503-2-17 с. 86- АПИ-1
			Автотранспортное предприятие на 200 автобусов для южных районов
			Производственный корпус — Стадия: РП; Лист: -; Листов: 1
ГИП	Коростелев		Перечень чертежей марки АПИ Задания заводу-изготовителю „Главмонтажавтоматики"
Нач.отд.	Малахов		ГИПРОАВТОТРАНС Воронежский филиал
Н.контр.	Малахов		
Ст.инж.	Попова		

Альбом X

Типовой проект

Поз.	Обозначение	Наименование	Кол.	Примеч.
6	SF	Выключатель автоматический однополюсный А63-МУ3, ~220В		
		Iн. 1,0 А; отсечка 1,3 Iн	1	У423 ТМ3-13-83
7	А1-А3	Щиток электропитания ЭЩП-2М	3	У574 ТМ3-13-83
8		Вставка плавкая ВП36-1 0,5А	6	
9		Блок 6324-4П16-В/ВУ3-10	1	
10		Упор	2	
11		Рамка 66х26	3	
		Материалы		
12		Провод ПВ1 1 380		
		ГОСТ 6323-79*	30м	

Инв. № подл. | Подпись и дата | Взам. инв. №

ТП 503-2-17с.86 - АПИ-2 | Лист 2

Формат А4

Альбом X

Типовой проект

Поз.	Обозначение	Наименование	Кол.	Примеч.
		Документация		
	АПИ-3	Таблица соединений		
	АПИ-4	Таблица подключения		
		Стандартные изделия		
1		Шкаф щита	1	
		ЩШ-3А-I-600х600УХЛ4 IP30		
		ОСТ36.13-76		
2		Рейка РБ 600 ТК3-100-83	1	У1 ТМ3-1-83
3		Скоба С3 600 ТК3-125-83	8	У17 ТМ3-26-83
4		Патрон резьбовой Е27 Ф101	1	С4 доплем Е27
		Прочие изделия		
5	17, 18	Термометр манометрический самопишущий ТГС-711	2	

Инв. № подл. | Подпись и дата | Взам. инв. №

ТП 503-2-17с.86 - АПИ-2

Автотранспортное предприятие на 200 автобусов для южных районов

Производственный корпус | Стадия: РП | Лист: 1 | Листов: 6

ГИП	Хростелев	
Нач. отд.	Малахов	
Н. контр.	Малахов	
Ст. инж.	Попова	

Щит теплового пункта. Общий вид

ГИПРОАВТОТРАНС Воронежский филиал

Копировал Вак

Формат А4

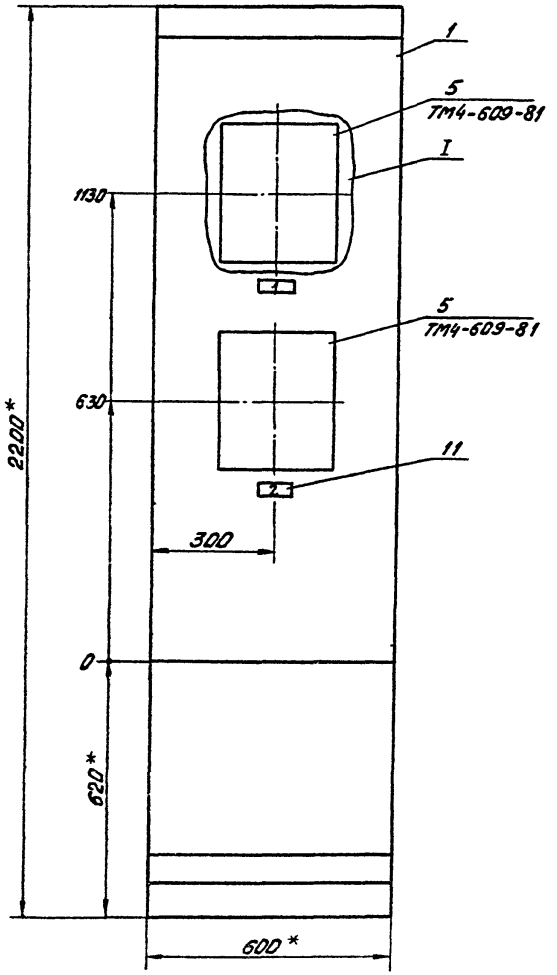

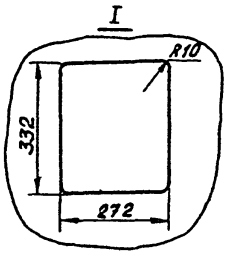

1.* Размеры для справок.
2. Покрытие – вариант Эп-51 ОСТ 36.13-76.
3. Приборы поз. 5 закрепить на каркасе щита по чертежу ТМ3-141-83.
4. По данному чертежу изготовить один щит.

Инв. № подл. | Подпись и дата | Взам. инв. №

Альбом 2

Типовой проект

Инв. № подл. | Подпись и дата | Взам. инв. №

Вид на внутренние плоскости (развернуто)

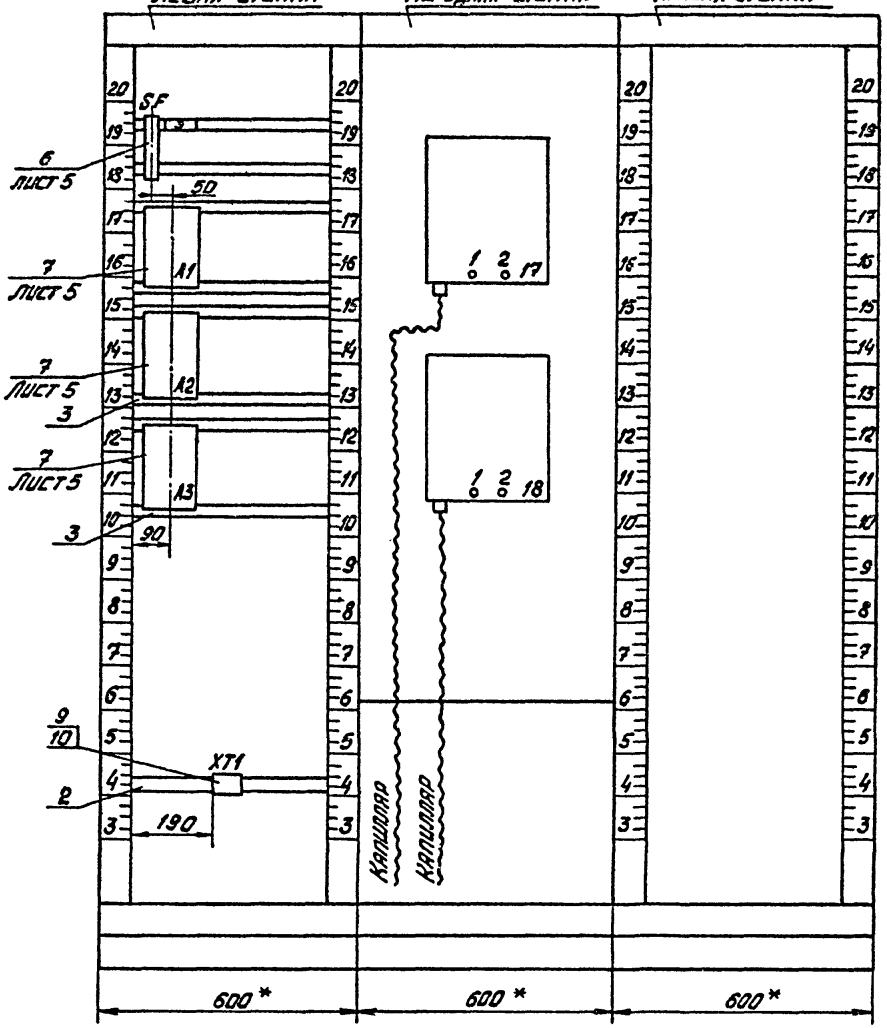

Альбом V

Типовой проект

Надписи на табло и в рамках

Продолжение

№ надписи	Надпись	Кол.	№ надписи	Надпись	Кол.
	Рамка 66х25				
1	Температура воды из				
	теплосети	01			
2	Температура воды в				
	теплосеть	01			
3	~220В. Ввод питания	01			
4	~220В. Термометр.				
	Вода из теплосети	01			
5	~220В. Термометр.				
	Вода в теплосеть	01			
6	~220В. Манометр.				
	Вода из теплосети	01			
7	~220В. Манометр.				
	Вода в теплосеть	01			
8	~220В. Расходомер.				
	Вода из теплосети	01			
9	~220В. Освещение щита	01			

Инв.№ подл. | Подпись и дата | Взам.инв.№

ТП 503-2-17с.86-АПИ-2 Лист 6

Формат А4

Альбом V

Типовой проект

Поз. 7
А1

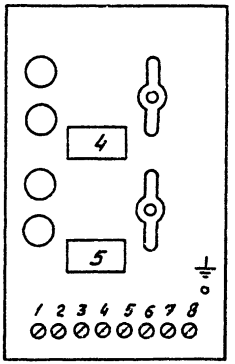

Поз. 7
А2

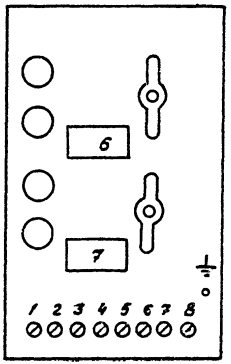

Поз. 7
А3

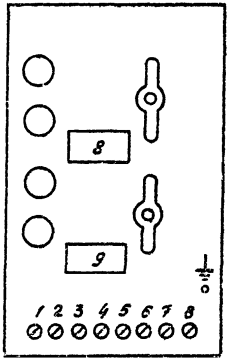

Поз. 6
SF

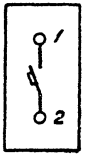

Поз. 9
Х Т1

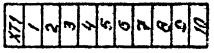

Инв.№ подл. | Подпись и дата | Взам.инв.№

ТП 503-2-17с.86-АПИ-2 Лист 5

Копировал Вах

Формат А4

Альбом V

Типовой проект

Проводник	Откуда идет	Куда поступает	Данные провода	Примеч.
803	17:2	A1:2		
804	A1:3	18:1		
805	18:2	A1:4		
N	A1:6	A2:6		
		A3:6		
		XT1:1		
			ПВ 1 1	
Земля	Рейки для установки аппаратов: ⏚	стойки: ⏚		
		A1: ⏚		
		A2: ⏚		
		A3: ⏚		

Инв. № подл. | Подпись и дата | Взам. инв. №

ТП 503-2-17с.86 – АПИ-3 Лист 2

Формат А4

Альбом V

Типовой проект

Проводник	Откуда идет	Куда поступает	Данные провода	Примеч.
	Технические	требования		
	Таблица соединений выполнена на основании			
	схемы АП-22	альбом VI		
A 801	XT1:2	SF:1		
801	SF:2	A1:5		
		A2:5		
		A3:5		
810	A3:1	XT1:5		
B 801	XT1:4	A3:7	ПВ 1 1	
812	A3:3	EL:1		
813	EL:2	A3:4		
N	A3:8	XT1:3		
806	XT1:7	A2:1		
807	A2:2	XT1:8		
808	XT1:9	A2:3		
809	A2:4	XT1:10		
811	XT1:6	A3:2		
802	A1:1	17:1		

Инв. № подл. | Подпись и дата | Взам. инв. №

ТП 503-2-17с.86 – АПИ-3

Автотранспортное предприятие на 200 автобусов для южных районов

ГИП	Коростелев	
Нач. отд.	Малахов	
Н. контр.	Малахов	
Ст. инж.	Попова	

Производственный корпус

Стадия	Лист	Листов
РП	1	2

Щит теплового пункта. Таблица соединений

ГИПРОАВТОТРАНС Воронежский филиал

Копировал

Формат А4

Альбом I

Типовой проект

Проводник	Вывод	Вид контакта	Вывод	Проводник
		EL		
812	1		2	813

Передняя стенка

Проводник	Вывод	Вид контакта	Вывод	Проводник
		17		
802	1		2	803
		18		
804	1		2	805

Альбом I

Типовой проект

Проводник	Вывод	Вид контакта	Вывод	Проводник
			Технические	
			требования	
	Таблица		подключения	
	схемы		АП-22 альбом II	
			выполнена на основании	
			и таблицы соединений	АПИ-3
	Левая стенка			
		SC		
A801	1		2	801
		A1		
802	1		2	803
804	3		4	805
801*	5		6	N
		A2		
806	1		2	807
808	3		4	809
801*	5		6	N*

Проводник	Вывод	Вид контакта	Вывод	Проводник
		A3		
810	1		2	811
812	3		4	813
801	5		6	N*
B801	7		8	N
		XT1		
N	1		2	A801
N	3		4	B801
810	5		6	811
806	7		8	807
808	9		10	809

Инв. № подл. | Подпись и дата | Взам. инв. №

Инв. № подл. | Подпись и дата | Взам. инв. №

ГИП	Коростелев	
Нач. отд.	Малахов	
Н. контр.	Малахов	
Ст. инж.	Попова	

ТП 503-2-17с.86 - АПИ-4

Автотранспортное предприятие на 200 автобусов для южных районов

Производственный корпус

Щит теплового пункта. Таблица подключения

Стадия	Лист	Листов
РП	1	2

ГИПРОАВТОТРАНС
Воронежский филиал

Альбом V

Типовой проект

Позиция	Наименование и техническая характеристика оборудования и материалов, завод-изготовитель (для импортного оборудования - страна, фирма)	Тип, марка оборудования, обозначение документа и номер опросного листа	Единица измерения: Наименование	Единица измерения: Код	Код завода-изготовителя	Код оборудования, материала	Цена единицы оборудования, тыс. руб.	Количество	Масса единицы оборудования, кг
1	2	3	4	5	6	7	8	9	10
	Задание заводу-изготовителю „Главмонтажавтоматики"								
	1. Щиты								
	Щит теплового пункта, состоящий из щита по ОСТ 36.13-76	По чертежам АПУ-2 — АПУ-4	шт.	796				1	110
	1. Щита ЩШ-3Д-I-600×600 УХЛ4 ЭРЗО (схему электрическую принципиальную см. альбом V лист АП-22)								

Инв. № подл. | Подпись и дата | Взам. инв. №

ГИП	Коростелев		ТП 503-2-17с. 86 - АПУ.С01
Нач. отд.	Малахов		Спецификация щитов и пультов
Н. контр.	Малахов		Стадия: РП; Лист: 1; Листов: 2
Ст. инж.	Бакулова		ГИПРОАВТОТРАНС Воронежский филиал

Копировал Вак

Формат А3

Альбом X

Типовой проект

Позиция	Наименование и техническая характеристика оборудования и материалов. Завод-изготовитель (для импортного оборудования-страна, фирма)	Тип, марка оборудования. Обозначение документа и номер опросного листа	Единица измерения: Наименование	Единица измерения: Код	Код завода-изготовителя	Код оборудования, материала	Цена единицы оборудования, тыс. руб.	Количество	Масса единицы оборудования, кг
1	2	3	4	5	6	7	8	9	10
	2. Аппаратура, поставляемая комплектно со щитами								
	1. Выключатель автоматический ~220В, $I_н$=10А, $I_{отс}$=1,3 $I_н$	А63-1У3	шт.	796				1	0,3
	2. Щиток электропитания, ~250В, 10А	ЭЩП-2М4ХЛ4	шт.	796				3	0,65
	3. Лампа, ~220В, 25Вт, цоколь Е27	В220-25	шт.	796				1	
	4. Патрон с резьбовым цоколем Е27	Е27ф П01	шт.	796				1	

Инв. № подл. | Подпись и дата | Взам. инв. №

ТП 503-2-17.с.86- АПУ.С01

Лист 2

Копировал

Альбом X

Типовой проект

Марка-лист	Наименование чертежей	Стр.	Примеч.
АПИ-10	Щит системы П1 (П2, П3, П5-П16). Технические данные аппаратов	19	
АПИ-11	Щит системы П1 (П2, П3, П5-П16). Чертеж общего вида	20	
АПИ-12	Щит системы П1 (П2, П3, П5-П16). Таблица перечня надписей	21	
АПИ-13	Щит системы П1 (П2, П3, П5-П16). Схема электрическая соединений	22-24	
АПИ-14	Щит системы П4. Технические данные аппаратов	25	
АПИ-15	Щит системы П4. Чертеж общего вида	26	
АПИ-16	Щит системы П4. Таблица перечня надписей	27	
АПИ-17	Щит системы П4. Схема электрическая соединений	28-31	

Взам. инв. №

Подпись и дата

Инв. № подл.

Изм.	Лист	№ докум.	Подпись	Дата

ТП 503-2-17с. 86 - АПИ-5

Лист 2

Формат А4

Альбом X

Типовой проект

Марка-лист	Наименование чертежей	Стр.	Примеч.
АПИ-5	Перечень чертежей марки „АПИ" задания заводу-изготовителю „Минэлектротехпрома"	13,14	
АПИ-6	Щит окрасочных агрегатов. Технические данные аппаратов	15	
АПИ-7	Щит окрасочных агрегатов. Чертеж общего вида	16	
АПИ-8	Щит окрасочных агрегатов. Таблица перечня надписей	17	
АПИ-9	Щит окрасочных агрегатов. Схема электрическая соединений	18	

Взам. инв. №

Подпись и дата

Инв. № подл.

ТП 503-2-17с. 86 - АПИ-5

Автотранспортное предприятие на 200 автобусов для южных районов

ГИП	Коростелев	
Нач. отд.	Малахов	
Н. контр.	Малахов	
Ст. инж.	Блудова	
Ст. инж.	Попова	

Производственный корпус

Стадия	Лист	Листов
РП	1	3

Перечень чертежей марки „АПИ" задания заводу-изготовителю „Минэлектротехпрома"

ГИПРОАВТОТРАНС Воронежский филиал

Копировал

Формат А4

Альбом V

Инв. № подл. | Подпись и дата | Взам. инв. №

Альбом I

Типовой проект

Марка-лист	Наименование чертежей	Стр.	Примеч.
АПИ-18	Щит системы 86 (87, 817). Технические данные аппаратов	32	
АПИ-19	Щит системы 86 (87, 817). Чертеж общего вида	33	
АПИ-20	Щит системы 86 (87, 817) Таблица перечня надписей	34	
АПИ-21	Щит системы 86 (87, 817). Схема электрическая соединений	35	
АПИ.С02	Спецификация щитов и пультов	36,37	

Инв. № подл. | Подпись и дата | Взам. инв. №

Изм. | Лист | № докум. | Подпись | Дата

ТП 503-2-17с. 86- АПИ-5

Лист 37

Копировал

Формат А4

Альбом X

Типовой проект

Формат	Зона	Поз.	Обозначение	Наименование	Кол.	Примечание
				H51 01		
		03	SA	Переключатель		
				УП5313-С322, рук. овал	01	
		04	HL1-HL4	Арматура светосигнальная		
				АС1201 3У2, с зеленой		
				линзой, с лампой КМ24-90		
				и добавочным резистором	04	

Взам. инв. № | Подпись и дата | Инв. № подл.

Изм	Лист	№ докум.	Подп.	Дата	ТП 503-2-17с. 86- АПИ-6	Лист 2

Формат А4

Альбом X

Типовой проект

Формат	Зона	Поз.	Обозначение	Наименование	Кол.	Примечание
				Документация		
А3			АПИ-7	Чертеж общего вида		
А4			АПИ-8	Таблица перечня		
				надписей		
А3			АПИ-9	Схема электрическая		
				соединений		
				Сборочные единицы		
				H1 01		
		01	SF1-SF4, SF	Выключатель А63-МУЗ		
				U~380В, Iр0,63А, отс. 1,3	05	
		02	K	Реле РПУ-2-06440 УЗА		
				U~220В, 50 гц	01	
				Блок зажимов		
				БЗ 24-4П25-В/ВУЗ-10	04	

Взам. инв. № | Подпись и дата | Инв. № подл.

ГИП	Коростелев		
Нач. отд.	Малахов		
Н. контр.	Малахов		
Ст. инж.	Алпатова		
Ст. инж.	Блудова		

ТП 503-2-17с. 86- АПИ-6

Автотранспортное предприятие на 200 автобусов для южных районов

Производственный корпус

Стадия	Лист	Листов
РП	1	2

Щит окрасочных агрегатов. Технические данные аппаратов

ГИПРОАВТОТРАНС Воронежский филиал

Копировал [signature]

Формат А4

Альбом V

Типовой проект

Инв. № подл. | Подпись и дата | Взам. инв. №

Вид спереди
Дверь не показана

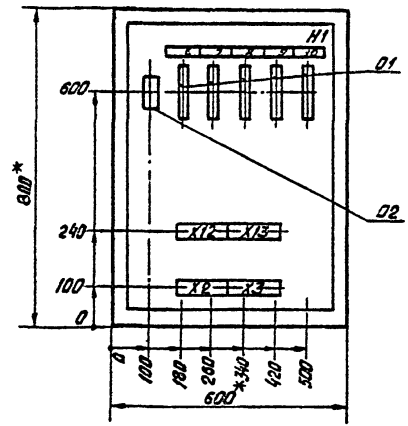

Дверь щита
Вид спереди

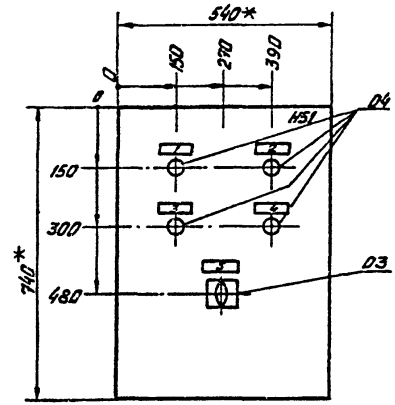

1.* Размеры для справок.
2. По данному чертежу изготовить один щит.
3. В контуре табличек номера надписей по перечню надписей см. АПИ-8.
4. В крыше щита необходимо предусмотреть отверстие.

				ТП 503-2-17 с. 86- АПИ-7	
				Автотранспортное предприятие на 200 автобусов для южных районов	
ГИП	Коростелев			Производственный корпус	Стадия: РП; Лист: –; Листов: 1
Нач. отд.	Малахов				
Н. контр.	Малахов			Щит окрасочных агрегатов. Чертеж общего вида	Гипроавтотранс Воронежский филиал
Ст. инж.	Аплатова				
Ст. инж.	Глудова				

Копировал

Формат А3

Альбом X

Типовой проект

Панель	Строка	Надпись	Поз. обозначение	Место надписи	Текст	Кол.	Вид шрифта	Заготовка

Взам. инв. №

Подпись и дата

Инв. № подл.

Изм.	Лист	№ докум.	Подп.	Дата	Лист

Формат А4

Альбом X

Типовой проект

Панель	Строка	Надпись	Поз. обозначение	Место надписи	Текст	Кол.	Вид шрифта	Заготовка
		1	HL1	Табличка	Насос гидрофильтра №1 работает	01		
		2	HL3	"	Насос гидрофильтра №2 работает	01		
		3	HL2	"	Вентилятор гидрофильтра №1			
					работает	01		
		4	HL4	"	Вентилятор гидрофильтра №2			
					работает	01		
		5	SA	"	Окрасочные агрегаты	01		
			"	На ключе	1,3,5,7 местное-отключено-автомати- 2,4,6,8,10			
					ческое	01		
		6	SF1	Табличка	~220В. Насос гидрофильтра №1	01		
		7	SF2	"	~220В. Вентилятор гидрофиль-			
					тра №1	01		
		8	SF3	"	~220В. Насос гидрофильтра №2	01		
		9	SF4	"	~220В. Вентилятор гидрофильтра №2	01		
		10	SF	"	~220В. Схема блокировки	01		

Взам. инв. №

Подпись и дата

Инв. № подл.

ГИП	Коростелев	[signature]
Нач. отд.	Малахов	[signature]
Н. контр.	Малахов	[signature]
Ст. инж.	Алпатова	[signature]
Ст. инж.	Елудова	[signature]

ТП 503-2-17с. 86- АПИ-8

Автотранспортное предприятие на 200 автобусов для южных районов

Производственный корпус

Стадия	Лист	Листов
РП	—	1

Щит окрасочных агрегатов. Таблица перечня надписей

ГИПРОАВТОТРАНС Воронежский филиал

Копировал [signature]

Формат А4

Альбом X

Типовой проект

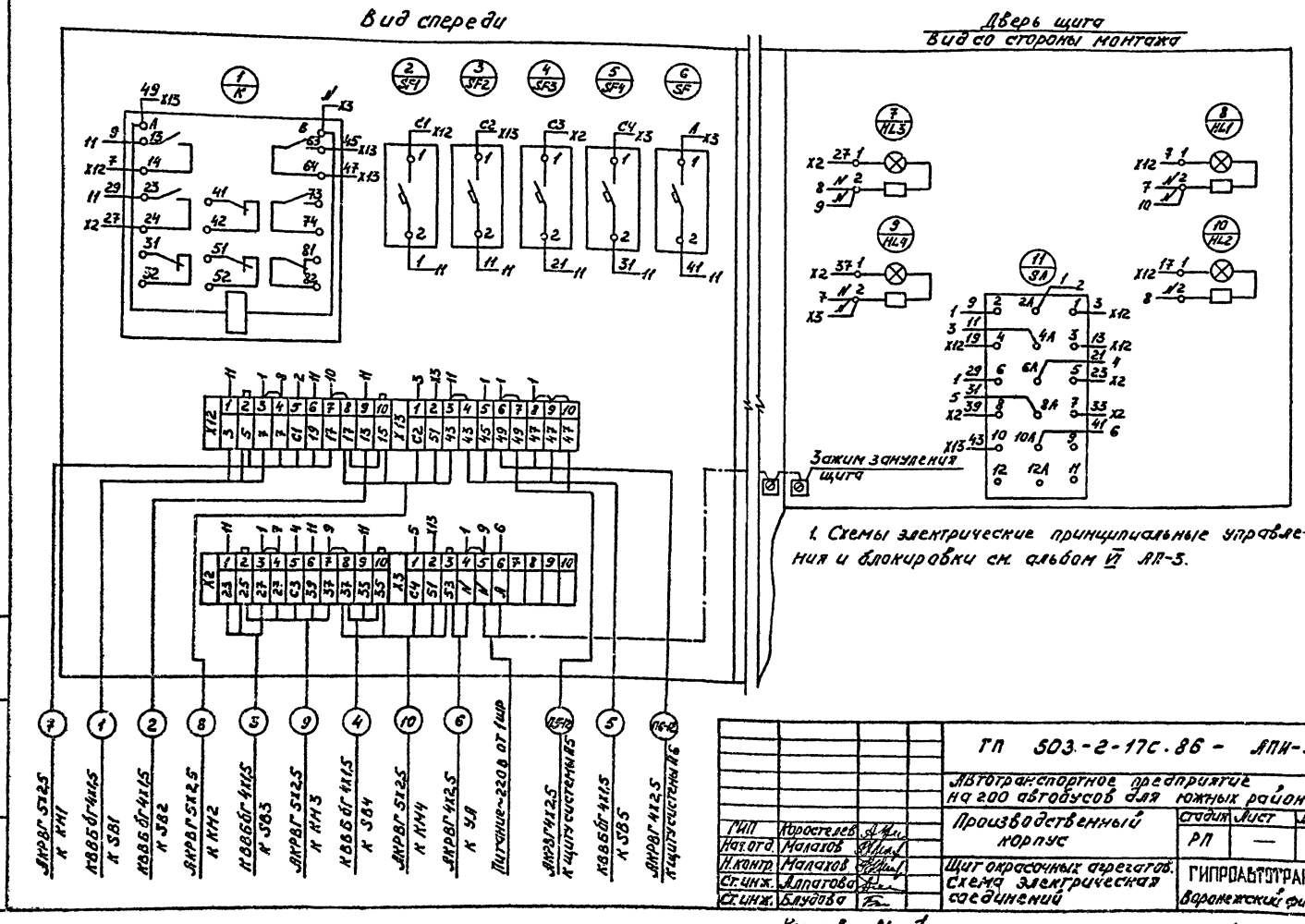

1. Схемы электрические принципиальные управления и блокировки см. альбом VI АП-3.

ГИП	Коростелев		ТП 503-2-17с.86 - АПИ-9			
Нач.отд.	Малахов		Автотранспортное предприятие на 200 автобусов для южных районов			
Н.контр.	Малахов		Производственный корпус	Стадия	Лист	Листов
Ст.инж.	Алпатова			РП	—	1
Ст.инж.	Блудова		Щит окрасочных агрегатов. Схема электрическая соединений	ГИПРОАВТОТРАНС Воронежский филиал		

Инв.№ подл. | Подпись и дата | Взам.инв.№

Копировал

Формат	Зона	Поз	Обозначение	Наименование	Кол.	Примечание
		06	RJP	Прерыватель РИП-2УХЛ4,		
				U~220В, 50Гц	01	
				Блок зажимов		
				Б324-4П25-В/ВУЗ-5	02	
				Р324-4П25-В/ВУЗ-10	04	
				Н51 01		
				Переключатель		
		07	SA1, SA2	УП53Н-С225, рук. овал.	02	
		08	SA3	УП53Н-А225, рук. револ.	01	
		09	SA	Выключатель		
				ПВ1-10УЗ.00Б, исп. III	01	
				Кнопка КЕ-ОНУЗ,		
				исп.2		
		10	SB3	Толк. черн., надпись „пуск"	01	
		11	SB2	Толк. красн., надпись „стоп"	01	
		12	SB	Толк. красн., без надписи	01	
				Арматура светосигналь-		
				ная с лампой КМ24-90		
				и добавочным резистором		
				U~220В		
		13	HL1, HL	АС12013У2, с зеленой линзой	02	HL-только для П2, П9
		14	HL2	АС12011У2, с красной линзой	01	
		15	VT (поз.8)	Регулятор температуры		заводом не установ-
				РТ-3	01	ливается, не комплек-
						туется

Альбом X

Типовой проект

Взам. инв. №

Подпись и дата

Инв. № подл.

Изм.	Лист	№ докум.	Подп.	Дата	ТП 503-2-17с. 86- АПИ-10	Лист 2

формат А4

Формат	Зона	Поз	Обозначение	Наименование	Кол.	Примечание
				Документация		
А3			АПИ-11	Чертеж общего вида		
А4			АПИ-12	Таблица перечня		
				надписей		
А3			АПИ-13	Схема электрическая		
				соединений		
				Сборочные единицы		
				Н1 01		
				Выключатель А63-МУЗ		
		01	SF, SF2	U~380В, Jp1,0А, отс. 1,3	02	SF-только для П2, П9
		02	SF1	U~380В, Jp1,6А, отс. 2,0	01	
				Реле РПУ-2, U~220В, 50Гц		
		03	К1-К5	РПУ-2-06440УЗА	05	
		04	К6, К7	РПУ-2-06220УЗА	02	
		05	КТ	Реле ВС-10-33, U~220В, 50Гц	01	

Альбом X

Типовой проект

Взам. инв. №

Подпись и дата

Инв. № подл.

ГИП	Коростелев		
Нач. отд.	Малахов		
Н. контр.	Малахов		
Ст. инж.	Попова		
Ст. инж.	Блудова		

ТП 503-2-17с. 86- АПИ-10

Автотранспортное предприятие на 200 автобусов для южных районов

Производственный корпус

Стадия	Лист	Листов
РП	1	2

Щит системы П1 (П2, П5, П5-П16). Технические данные аппаратов

ГИПРОАВТОТРАНС Воронежский филиал

Копировал

формат А4

Альбом I

Типовой проект

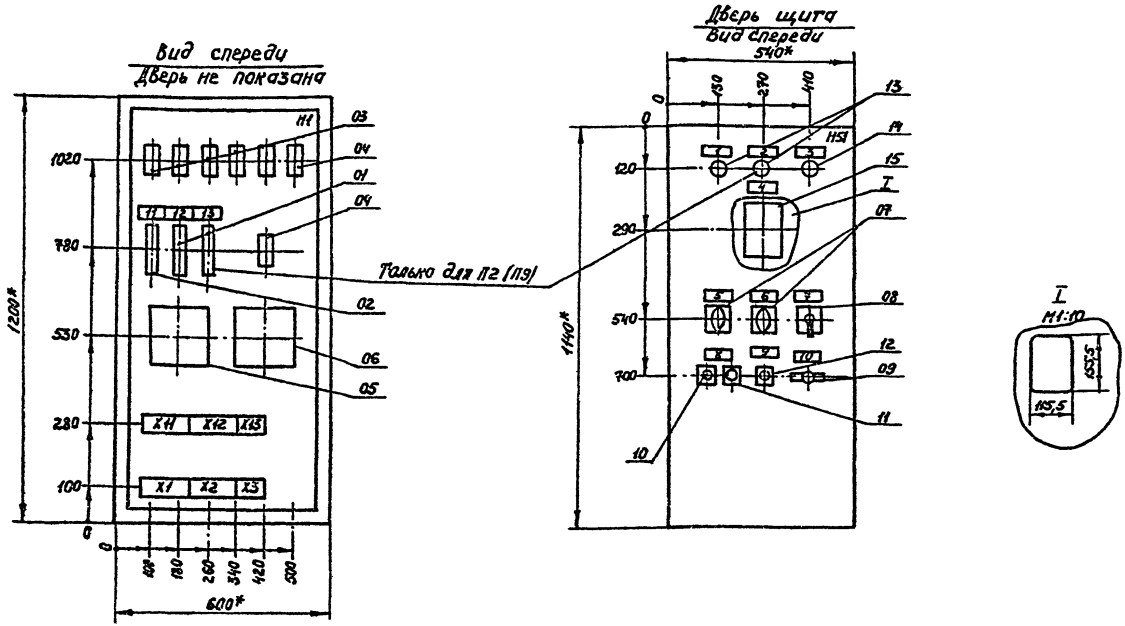

1.* Размеры для справок.
2. По данному чертежу изготовить пятнадцать щитов.
3. В контуре табличек номера надписей по перечню надписей, см. АПИ-12
4. В крыше щита необходимо предусмотреть отверстие.

ГИП	Коростелев			ТП 503-2-17с. 86- АПИ-11
Нач.отд.	Малахов			Автотранспортное предприятие на 200 автобусов для южных районов
Н.контр.	Малахов			Производственный корпус
Ст. инж.	Попова			Стадия: РП; Лист: —; Листов: 1
Ст. инж.	Блудова			Щит системы П1 (П2, П3, П5-П15) Чертеж общего вида
				ГИПРОАВТОТРАНС Воронежский филиал

Инв. № подл. | Подпись и дата | Взам. инв. №

Копировал

Формат А3

Альбом X

Типовой проект

Панель	Строка	Надпись	Поз. обозначение	Место надписи	Текст	Кол.	Вид шрифта	Заготовка
		9	SB	Табличка	Съем сигнала аварии	01		
		10	SA	То же	Режим лето зима	01		
		11	SF1	"	~220в. Схема управления			
					приточной системы	01		
		12	SF2	"	~220в. Схема регулирования	01		
		13	SF	"	~220в. Схема управления		только для П2,П9	
					вытяжной системы В2(В8)	01		

Взам. инв. №

Подпись и дата

Инв. № подл.

Изм.	Лист	№ докум.	Подп.	Дата	ТП 503-2-17с.86- АПИ-12	Лист 2

формат А4

Альбом X

Типовой проект

Панель	Строка	Надпись	Поз. обозначение	Место надписи	Текст	Кол.	Вид шрифта	Заготовка
		1	HL1	Табличка	Приточная система работает	01		
		2	HL	То же	Вытяжная система В2(В8)		только для П2,П9	
					работает	01		
		3	HL2	"	Авария	01		
		4	VT	"	Температура приточного воз-			
					духа (для П10,П11,П16-Температура			
					воздуха в помещении)	01		
		5	SA1	"	Приточная система	01		
			"	На ключе	Местное[1]-отключено-дистан[4]-			
					ционное	01		
		6	SA2	Табличка	Регулирование	01		
			"	На ключе	Ручное[1,3]-отключено-автомати[2]-			
					ческое	01		
		7	SA3	Табличка	Температура	01		
			"	На ключе	Понизить[1]- отключено-			
					-повысить[2]	01		
		8	SB2,SB3	Табличка	Приточная система	01		

Взам. инв. №

Подпись и дата

Инв. № подл.

ГИП	Коростелев	[подпись]
Нач.отд.	Малахов	[подпись]
Н.контр.	Малахов	[подпись]
Ст. инж.	Попова	[подпись]
Ст. инж.	Блудова	[подпись]

ТП 503-2-17с.86- АПИ-12

Автотранспортное предприятие на 200 автобусов для южных районов

Производственный корпус

Стадия	Лист	Листов
РП	1	2

Щит системы (П2,П3,П5-П16), таблица перечня надписей

ГИПРОАВТОТРАНС Воронежский филиал

Копировал- [подпись]

формат А4

Вид спереди

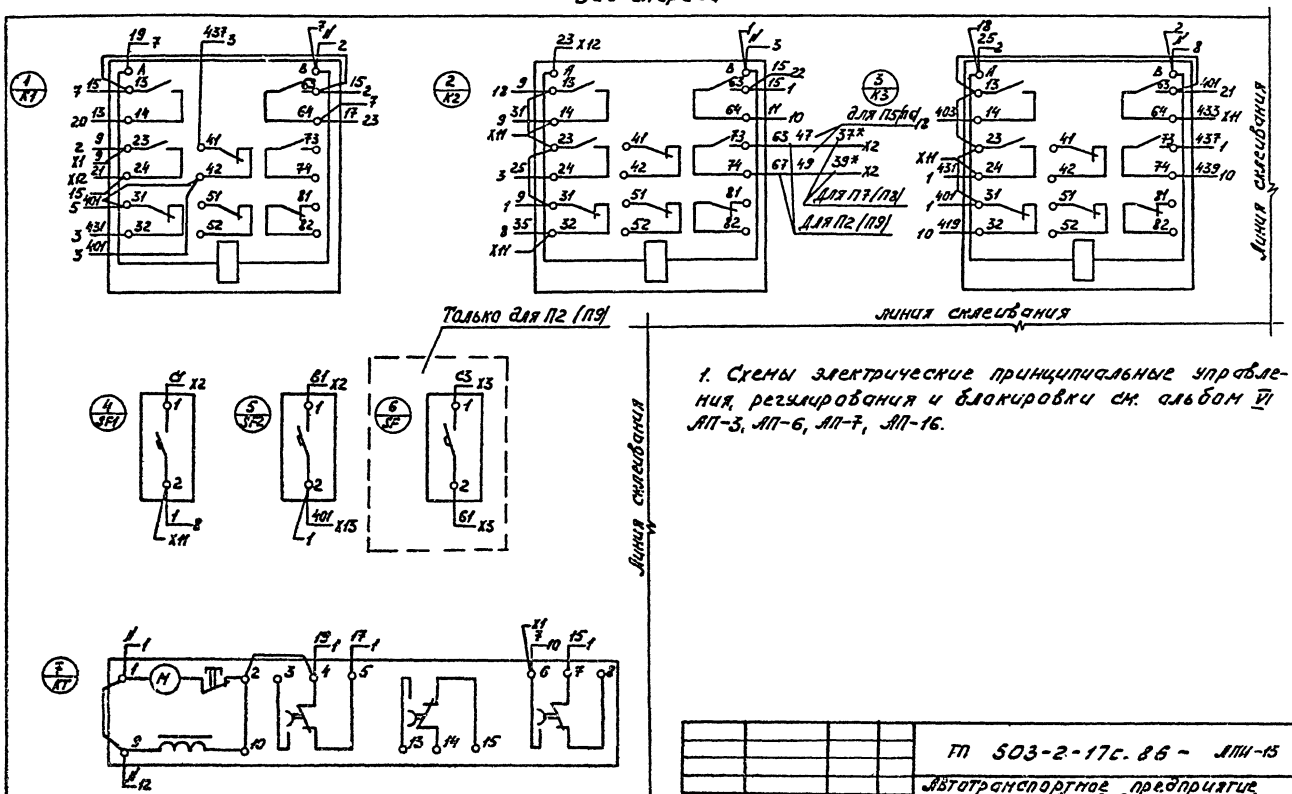

1. Схемы электрические принципиальные управления, регулирования и блокировки см. альбом VI АП-3, АП-6, АП-7, АП-16.

				ТП 503-2-17с.86 - АПИ-15			
				Автотранспортное предприятие на 200 автобусов для южных районов			
ГИП	Коростелев			Производственный корпус	Стадия	Лист	Листов
Нач.отд.	Малахов				РП	1	3
Н.контр.	Малахов			Щит системы П1(П2, П5, П5-П16). Схема электрическая соединений	ГИПРОАВТОТРАНС Воронежский филиал		
Ст.инж.	Попова						
Ст.инж.	Блудова						

Копировал-

формат А3

Альбом X

Типовой проект

Инв. № подл. | Подпись и дата | Взам. инв. №

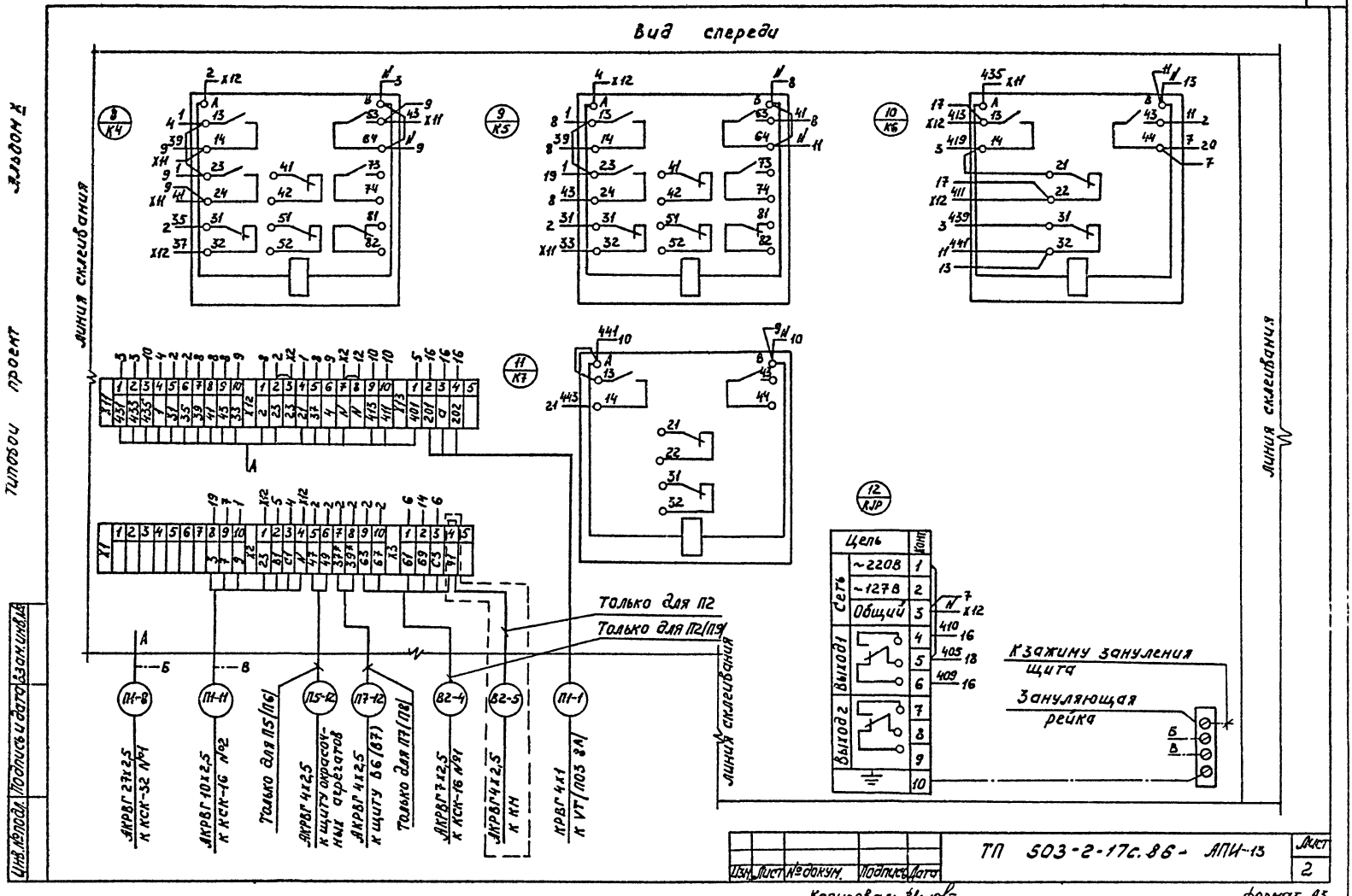
Вид спереди
Линия склеивания
Линия склеивания
Линия склеивания
Только для П2
Только для П2(П9)
Только для П5(П6)
Только для П7(П8)
Цепь
Конт
Сеть
~220В
~127В
Общий
Выход 1
Выход 2
К зажиму зануления щита
Зануляющая рейка
АКРВГ 27х2,5 к КСК-32 №1
АКРВГ 10х2,5 к КСК-16 №2
АКРВГ 4х2,5 к щиту окрасочных агрегатов
АКРВГ 4х2,5 к щиту В6(В7)
АКРВГ 7х2,5 к КСК-16 №1
АКРВГ 4х2,5 к КН
КРВГ 4х1 к VT(П03 8А)
ТП 503-2-17с.86 - АПИ-13
Лист 2
Изм. Лист № докум. Подпись Дата
Копировал:
Формат А3
Альбом X
Типовой проект
Инв. № подл. Подпись и дата Взам. инв. №

Дверь щита
Вид со стороны монтажа

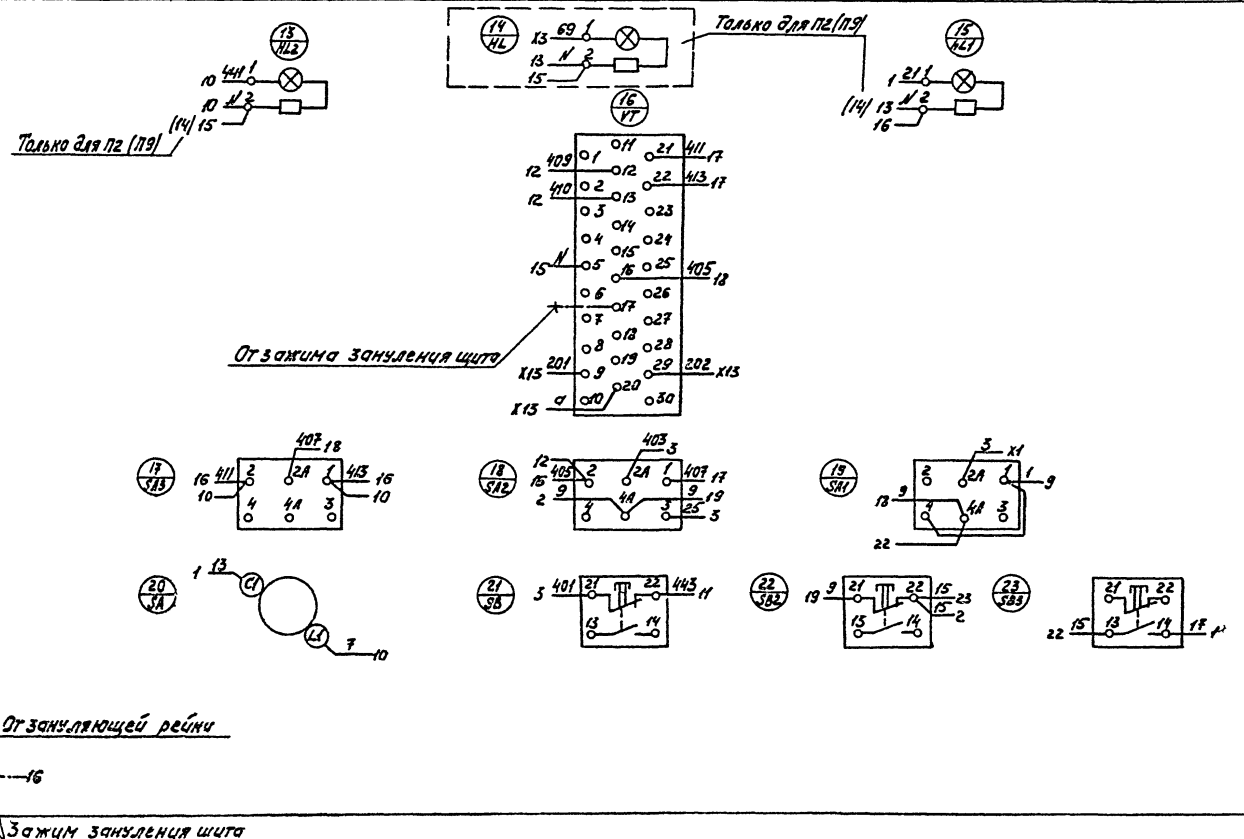

ТП 503-2-17с. 86-_ АПН-13

Лист 3

Альбом X

Типовой проект

Формат	Зона	Поз	Обозначение	Наименование	Кол.	Примечание
		05	RJP	Прерыватель РИП-2УХЛ4		
				U~220В, 50Гц	01	
				Блок зажимов		
				Б324-4П25-В/ВУЗ-10	04	
				Б324-4П25-В/ВУЗ-5	01	
				H51 01		
				Выключатель А63-МУЗ		
		06	SF1, SF2	U~380В, Jp 1,0А, отс. 2,0	02	
		07	SF, SF3, SF4	U~380В, Jp 1,0А, отс. 1,3	03	
				Переключатель		
		08	SA1, SA2	УП5312-С86, рук. овал	02	
		09	SA3, SA5	УП5311-С225, рук. овал.	02	
		10	SA4	УП5311-А225, рук. револ.	01	
				Кнопка КЕ-011У3,		
				исп. 2		
		11	SB4	толк. черн., надпись „пуск"	01	
		12	SB3	толк. красн., надпись „стоп"	01	
		13	SB	толк, красн., без надписи	01	
				Арматура светосигналь-		
				ная с лампой КН24-90		
				и добавочным резисто-		
				ром U~220В.		
		14	HL1, HL3, HL5	АС12011У2, с красной линзой	03	
		15	HL, HL2, HL4	АС12013У2, с зеленой линзой	03	
		16	VT (поз.8)	Регулятор температуры		Заводом не устанавливается, не комплектуется
				РТ-3	01	

Взам. инв. №

Подпись и дата

Инв. № подл.

Изм.	Лист	№ докум.	Подп.	Дата	ТП 503-2-17с.86- АПИ-14	Лист 2

Формат А4

Альбом X

Типовой проект

Формат	Зона	Поз	Обозначение	Наименование	Кол.	Примечание
				Документация		
А3			АПИ-15	Чертеж общего вида		
А4			АПИ-16	Таблица перечня		
				надписей		
А3			АПИ-17	Схема электрическая		
				соединений		
				Сборочные единицы		
				H1 01		
				Реле РПУ-2, U~220В 50Гц		
		01	K1-K6, K	РПУ-2-06440 У3А	07	
		02	K7, K8	РПУ-2-06220 У3А	02	
		03	KT, KT1	Реле РВП72-3221-0044		
				U~220В, 50Гц	02	
		04	KT2	Реле ВС-10-33, U~220В,		
				50 Гц	01	

Взам. инв. №

Подпись и дата

Инв. № подл.

ГИП	Коростелев		
Нач. отд.	Малахов		
Н. контр.	Малахов		
Ст. инж.	Алпатова		
Ст. инж.	Блудова		

ТП 503-2-17с.86- АПИ-14

Автотранспортное предприятие на 200 автобусов для южных районов

Производственный корпус

Стадия	Лист	Листов
РП	1	2

Щит системы П4. Технические данные аппаратов

ГИПРОАВТОТРАНС Воронежский филиал

Копировал

Формат А4

Альбом V

Типовой проект

Инв. № подл. | Подпись и дата | Взам. инв. №

Вид спереди
Дверь не показана

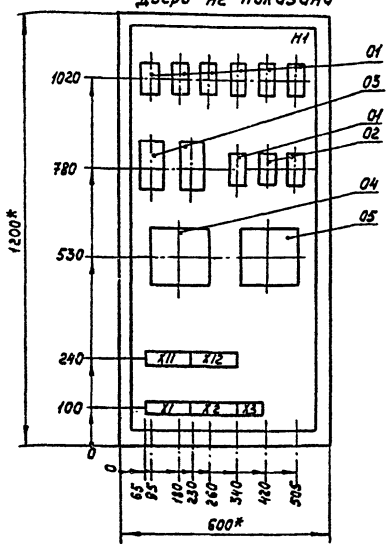

Дверь щита
Вид спереди

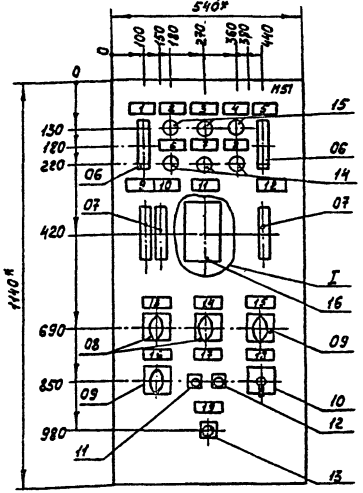

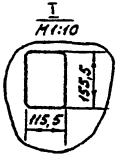

1.* Размеры для справок.
2. По данному чертежу изготовить один щит.
3. В контуре табличек номера надписей по перечню надписей, см. АПИ-16.
4. В крыше щита необходимо предусмотреть отверстие.

				ТП 503-2-17с.86- АПИ-15	
				Автотранспортное предприятие на 200 автобусов для южных районов	
					Стадия: РП; Лист: —; Листов: 1
ГИП	Коростелев			Производственный корпус	
Нач.отд.	Малахов				
Н.контр.	Малахов			Щит системы ПЧ. Чертеж общего вида	ГИПРОАВТОТРАНС Воронежский филиал
Ст.инж.	Алагова				
Ст.инж.	Блудова				

Копировал:

Формат А3

Альбом V

Типовой проект

Панель	Строка	Надпись	Поз. обозначение	Место надписи	Текст	Кол.	Вид шрифта	Заготовка
		15	SA3	Табличка	Выбор режима	01		
			"	На ключе	1 Летний - отключено - 2 зимний	01		
		16	SA5	Табличка	Регулирование	01		
			"	На ключе	1,3 Ручное - отключено - 2 автоматическое	01		
		17	SB3, SB4	Табличка	Приточная система П4	01		
		18	SA4	Табличка	Температура	01		
			"	На ключе	1 Понизить - отключено - 2 повысить	01		
		19	SB	Табличка	Съем сигнала аварии	01		

Инв. № подл.	Подпись и дата	Взам. инв. №

Изм.	Лист	№ докум.	Подп.	Дата	ТП 503-2-17с.86-АПИ-16	Лист 2

Формат А4

Альбом V

Типовой проект

Панель	Строка	Надпись	Поз. обозначение	Место надписи	Текст	Кол.	Вид шрифта	Заготовка
		1	SF1	Табличка	~220В. Вентилятор №1	01		
		2	HL2	То же	П4. Вентилятор №1 работает	01		
		3	HL	"	Приточная система П4 работает	01		
		4	HL4	"	П4. Вентилятор №2 работает	01		
		5	SF2	"	~220В. Вентилятор №2	01		
		6	HL3	"	АВР вентилятора №1	01		
		7	HL5	"	Авария	01		
		8	HL1	"	АВР вентилятора №2	01		
		9	SF3	"	~220В. Ввод №1	01		
		10	SF	"	~220В. Схема регулирования	01		
		11	VT	"	Температура приточного воздуха	01		
		12	SF4	"	~220В. Ввод №2	01		
		13	SA2	"	Выбор резерва	01		
			"	На ключе	1,3 Вентилятор №1 - резерв - отключе- 2,4 но - вентилятор №2 - резерв	01		
		14	SA1	"	Приточная система П4	01		
			"	То же	1,3,5 Местное - отключено - 2,4,6 автомати- ческое	01		

Инв. № подл.	Подпись и дата	Взам. инв. №

ГИП	Коростелев	
Нач. отд.	Малахов	
Н. контр.	Малахов	
Ст. инж.	Блудова	
Ст. инж.	Алпатова	

ТП 503-2-17с.86-АПИ-16

Автотранспортное предприятие на 200 автобусов для южных районов

Производственный корпус	Стадия	Лист	Листов
	РП	1	2

Щит системы П4. Таблица перечня надписей

ГИПРОАВТОТРАНС Воронежский филиал

Копировал:

Формат А4

Альбом V

Типовой проект

Инв.№ подл. | Подпись и дата | Взам. инв.№

Вид спереди

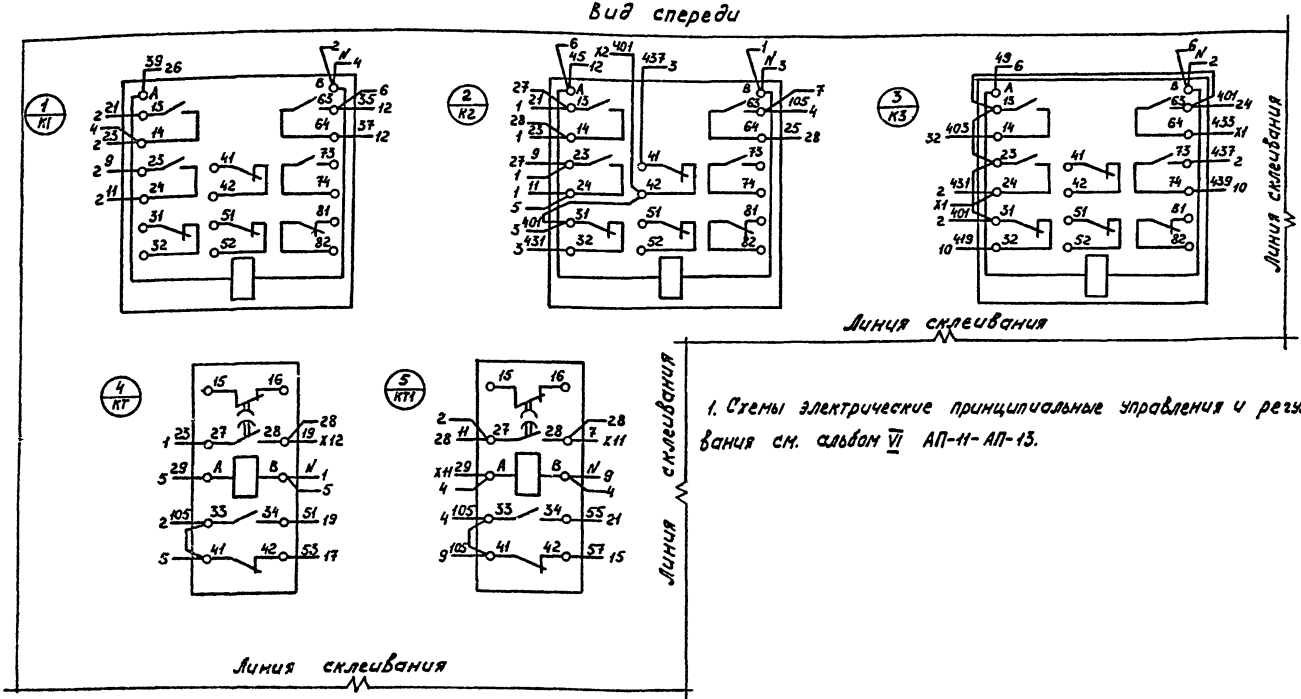

1. Схемы электрические принципиальные управления и регулирования см. альбом VI АП-11-АП-13.

				ТП 503-2-17с.86- АПИ-17		
				Автотранспортное предприятие на 200 автобусов для южных районов		
ГИП	Корастелев			Производственный корпус	Стадия	Лист	Листов
Нач.отд.	Малахов				РП	1	4
Н.контр.	Малахов						
ст.инж.	Ялатова			Щит системы П4. Схема электрическая соединений	ГИПРОАВТОТРАНС Воронежский филиал	
ст.инж.	Клубова					

Копировал:

Формат А3

Альбом V

Типовой проект

Вид спереди

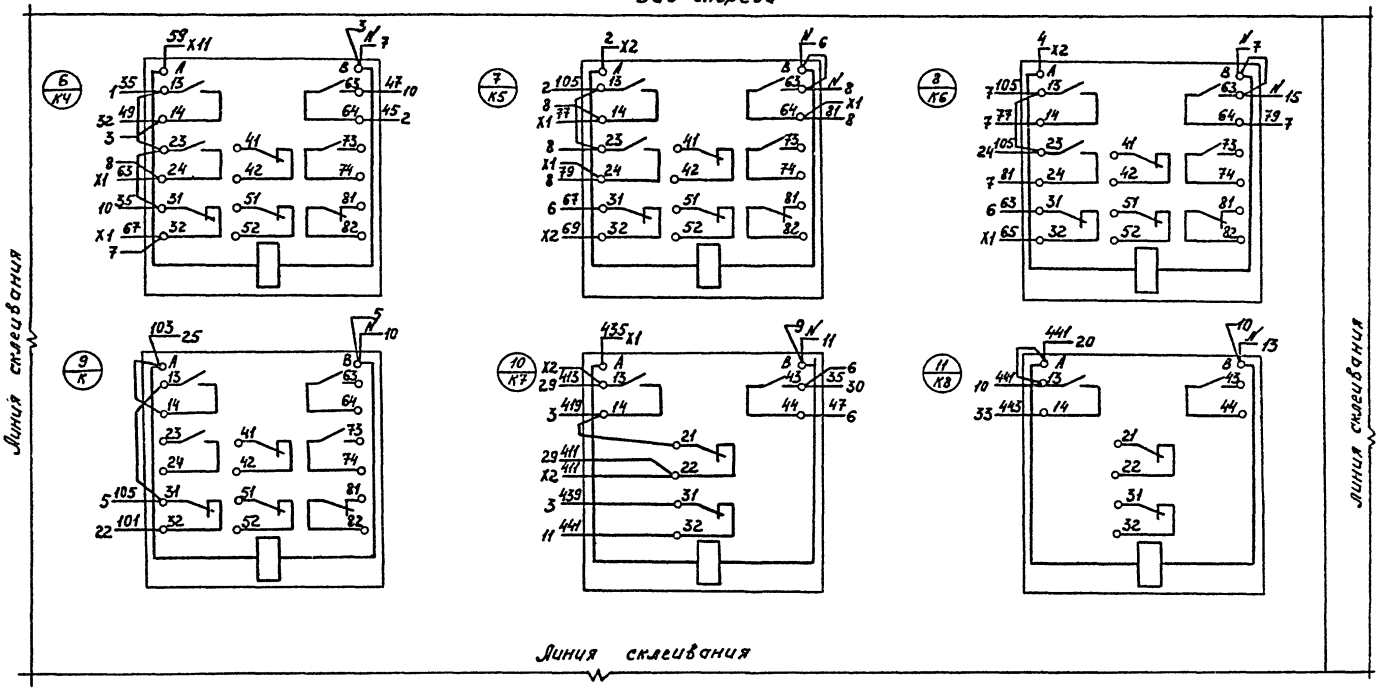

Инв.№подл. | Подпись и дата | Взам.инв.№

Изм.	Лист	№докум.	Подпись	Дата	ТП 503-2-17с.86- АПИ-17	Лист 2

Копировал

Формат А3

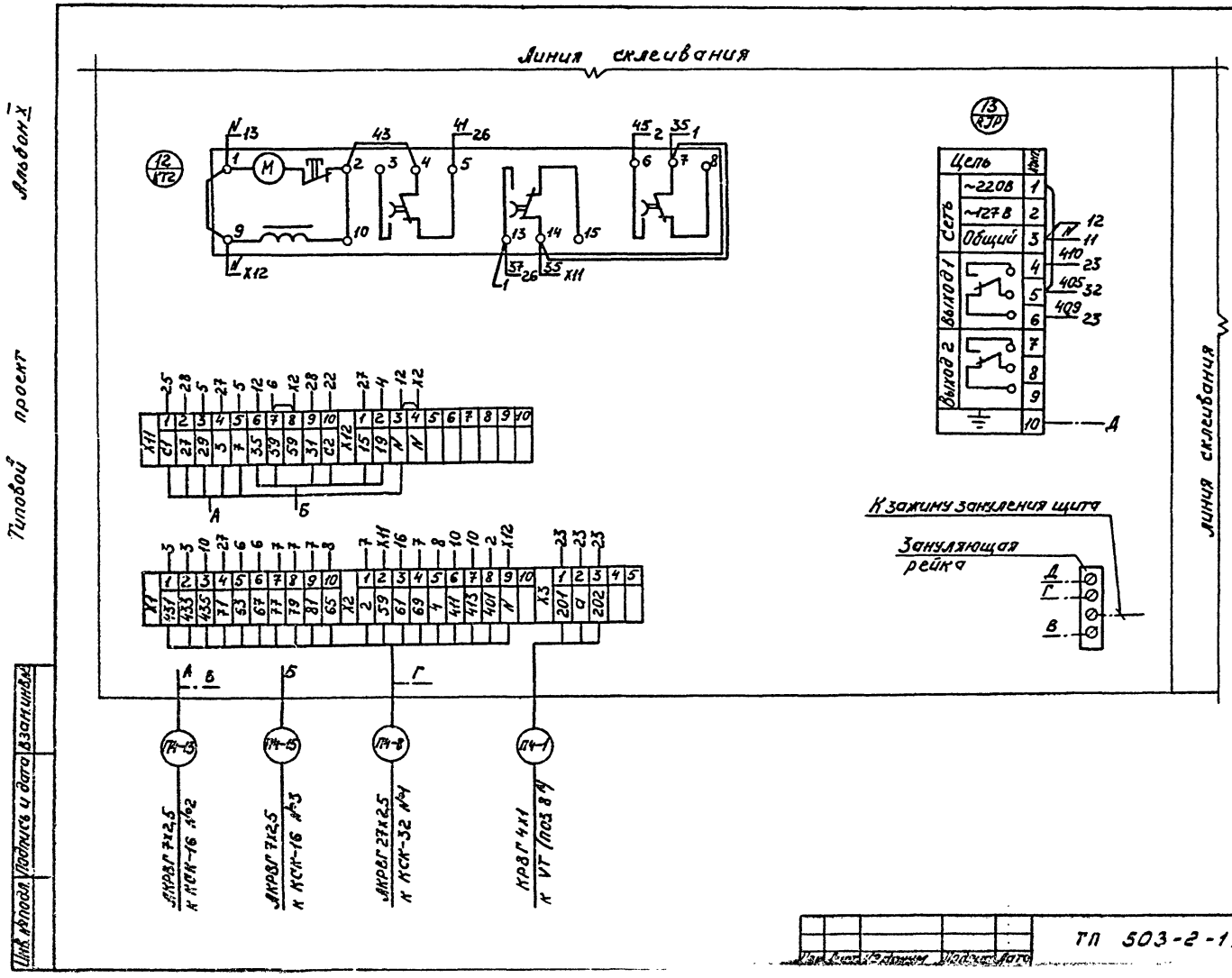

Альбом X

Типовой проект

Инв. № подл. | Подпись и дата | Взам. инв. №

ТП 503-2-17с.86- АПН-17

Лист 3

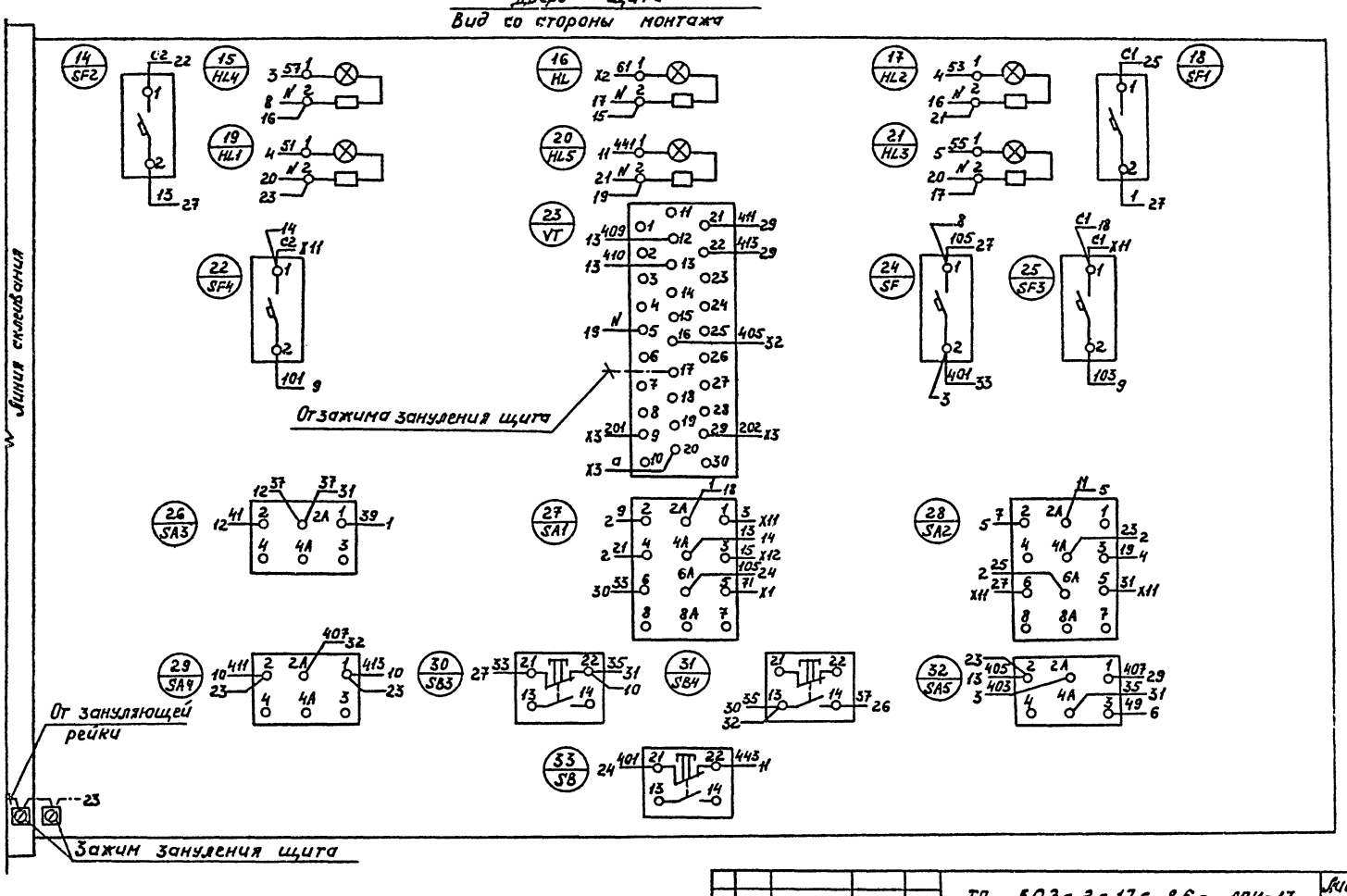

Альбом X

Типовой проект

Инв.№подл.	Подпись и дата	Взам.инв.№

Изм.	Лист	№докум.	Подпись	Дата	ТП 503-2-17с.86- АПИ-17	Лист 4

Копировал- [signature]

формат А3

Альбом X

Типовой проект

Формат	Зона	Поз.	Обозначение	Наименование	Кол.	Примечание
				Блок зажимов		
				Б324-4П25-В/ВУЗ-5	01	
				Б324-4П25-В/ВУЗ-10	02	
				H51 01		
		06	SA1	Переключатель		
				УП 5313-ф 150, рук овал.	01	
		07	HL1, HL2	Арматура светосигнальная АС 12013УГ, с зеленой		
				линзой, с лампой КМ24-90		
				и добавочным резистором	02	

Инв. № подл. | Подпись и дата | Взам. инв. №

Изм.	Лист	№ докум.	Подп.	Дата

ТП 503-2-17с. 86 - АПИ-18

Лист 2

Формат А4

Альбом X

Типовой проект

Формат	Зона	Поз.	Обозначение	Наименование	Кол.	Примечание
				Документация		
А3			АПИ-19	Чертеж общего вида		
А4			АПИ-20	Таблица перечня		
				надписей		
А3			АПИ-21	Схема электрическая		
				соединений		
				Сборочные единицы		
				H1 01		
				Выключатель А63-МУЗ		
		01	SF1, SF2	U~380В, Jp=1,0А, отс. 2,0	02	
		02	SF3, SF4	U~380В, Jp=1,0А, отс. 1,5	02	
				Реле РПУ-2, U~220В, 50Гц		
		03	K1	РПУ-2-06440 УЗЛ	01	
		04	K, K2	РПУ-2-06220 УЗЛ	02	
		05	KT	Реле РВП72-3221-00УЧ		
				U~220В, 50Гц	01	

Инв. № подл. | Подпись и дата | Взам. инв. №

ГИП	Коростелев	
Нач. отд.	Малахов	
Н. контр.	Малахов	
Ст. инж.	Алпатова	
Ст. инж.	Блудова	

ТП 503-2-17с. 86 - АПИ-18

Автотранспортное предприятие на 200 автобусов для южных районов

Производственный корпус

Стадия	Лист	Листов
РП	1	2

Щит системы В6 (В7, В17). Технические данные аппаратов

ГИПРОАВТОТРАНС Воронежский филиал

Копировал:

Формат А4

Альбом 1

Типовой проект

Инв. № подл. | Подпись и дата | Взам. инв. №

Вид спереди
Дверь не показана

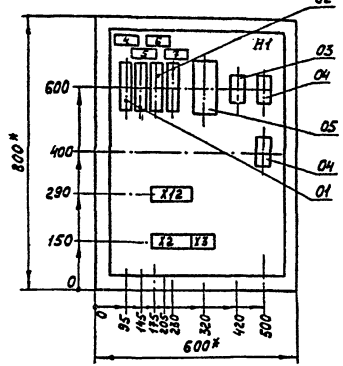

Дверь щита
Вид спереди

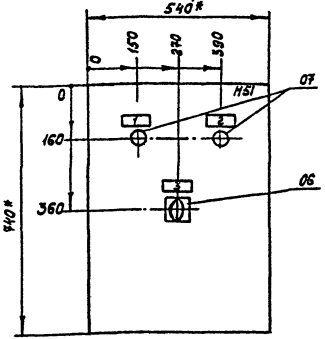

1.* Размеры для справок.
2. По данному чертежу изготовить три щита.
3. В контуре табличек номера надписей по перечню надписей, см. АПИ-20.
4. В крыше щита необходимо предусмотреть отверстие.

ГИП	Коростелев		
Начата	Малахов		
Н.контр.	Малахов		
Ст.инж.	Аппатова		
Ст.инж.	Клудова		

ТП 503-2-17с. 86 - АПИ-19

Автотранспортное предприятие на 200 автобусов для южных районов

Производственный корпус

Стадия	Лист	Листов
РП	—	1

Щит системы 86/87.817. Чертеж общего вида

ГИПРОАВТОТРАНС Воронежский филиал

Копировал:

Формат А3

Альбом X

Типовой проект

Панель	Строка	Надпись	Поз. обозначение	Место надписи	Текст	Кол.	Вид шрифта	Заготовка

Взам. инв. №

Подпись и дата

Инв. № подл.

Изм.	Лист	№ докум.	Подп.	Дата

Лист

формат А4

Альбом X

Типовой проект

Панель	Строка	Надпись	Поз. обозначение	Место надписи	Текст	Кол.	Вид шрифта	Заготовка
		1	HL1	Табличка	Вентилятор №1 работает	01		
		2	HL2	То же	Вентилятор №2 работает	01		
		3	SA1	"	Вытяжная система	01		
			"	Наключе	местное 1,9 - вентилятор 3,11 №1 - рабочий			
					Вентилятор №2 - резервный -			
					- отключено - вентилятор 4,12 №2			
					- рабочий, вентилятор №1 - резерв-			
					ный	01		
		4	SF1	Табличка	~220В. Вентилятор №1	01		
		5	SF2	То же	~220В. Вентилятор №2	01		
		6,7	SF3, SF4	"	~220В АВР питания цепей			
					блокировки	02		

Взам. инв. №

Подпись и дата

Инв. № подл.

ГИП	Коростелев	
Нач. отд.	Малахов	
Н. контр.	Малахов	
Ст. инж.	Алпатова	
Ст. инж.	Блудова	

ТП 503-2-17с.86- ЛПЧ-20

Автотранспортное предприятие на 200 автобусов для южных районов

Производственный корпус

Стадия	Лист	Листов
РП	–	1

Щит системы В6 (В7, В17). Таблица перечня надписей

ГИПРОАВТОТРАНС
Воронежский филиал

Копировал

формат А4

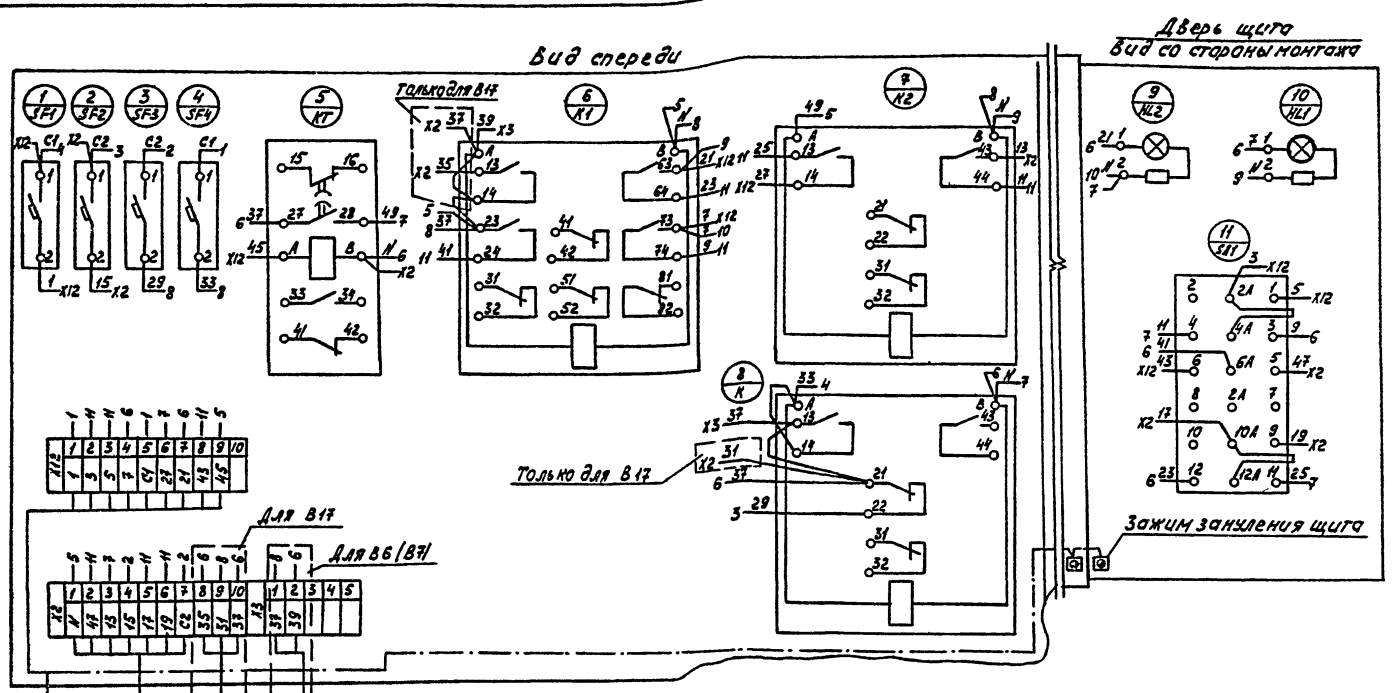

1. Схема электрическая принципиальная управления см. альбом VI АП-16

ГИП	Коростелев		
Нач.отд.	Малахов		
Н.контр.	Малахов		
Ст.инж.	Алпатова		
Ст.инж.	Блудова		

ТП 503-2-17с.86- АПИ-21

Автотранспортное предприятие на 200 автобусов для южных районов

Производственный корпус

Стадия	Лист	Листов
РП	—	1

Щит системы В6(В7, В17). Схема электрическая соединений

ГИПРОАВТОТРАНС Воронежский филиал

Копировал:

Формат А3

Альбом II

Типовой проект

Инв.№подл. | Подпись и дата | Взам.инв.№

Альбом I

Типовой проект

Позиция	Наименование и техническая характеристика оборудования и материалов. Завод-изготовитель (для импортного оборудования - страна-фирма)	Тип, марка оборудования, обозначение документа и номер опросного листа	Единица измерения: Наименование	Единица измерения: Код	Код завода-изготовителя	Код оборудования, материала	Цена единицы оборудования, тыс. руб.	Количество	Масса единицы оборудования, кг
1	2	3	4	5	6	7	8	9	10
	I. Задание заводу-изготовителю „Минэлектротехпрома"								
	1. Щиты								
1	Ящик (навесной щит) управления окрасочными	ЯУЭ-0863	шт.	796				1	40
	агрегатами размерами 800 × 600 × 350	ОСТ 16 0.684.116-74							
	(Схемы электрические принципиальные	По чертежам							
	см. альбом VI лист АП-3)	АПИ-6-АПИ-9							
2	Ящик (навесной щит) управления приточной	ЯУЭ-1265	шт.	796				15	75
	системы П1 (П2, П3, П5-П16) размерами 1200 × 600 × 500	ОСТ 16 0.684.116-74							
	(Схемы электрические принципиальные	По чертежам							
	см. альбом VI листы АП-6, АП-7)	АПИ-10-АПИ-13							

Инв. № подл. | Подпись и дата | Взам. инв. №

ТП 503-2-17с. 86 - АПИ.СО2			
ГИП	Харлстелев		
Нач. отд.	Малахов		Спецификация щитов и пультов
Н. контр.	Малахов		
Ст. инж.	Попова		

Стадия	Лист	Листов
РП	1	2

ГИПРОАГРОТРАНС
Воронежский филиал

Альбом V

Типовой проект

Позиция	Наименование и техническая характеристика оборудования и материалов. Завод-изготовитель (для импортного оборудования - страна, фирма)	Тип, марка оборудования. Обозначение документа и номер опросного листа	Единица измерения: Наименование	Единица измерения: Код	Код завода-изготовителя	Код оборудования, материала	Цена единицы оборудования, тыс. руб.	Количество	Масса единицы оборудования, кг
1	2	3	4	5	6	7	8	9	10
3	Ящик (навесной щит) управления приточной	ЯУЭ-1265	шт.	796				1	75
	системы П4 размерами 1200 х 600 х 500	ОСТ 160.684.116-74							
	(Схемы электрические принципиальные	По чертежам							
	см. альбом VI листы ЯП-11 - ЯП-13)	ЯПИ-14-ЯПИ-17							
4	Ящик (навесной щит) управления вытяжной	ЯУЭ-0863	шт.	796				3	45
	системы В6 (В7, В17) размерами 800 х 600 х 350	ОСТ 160.684.116-74							
	(Схему электрическую принципиальную	По чертежам							
	см. альбом VI, лист ЯП-16)	ЯПИ-18-ЯПИ-21							

Подпись и дата | Взам. инв. №

Инв. № подл.

gost.e-ecolog.ru