ТИПОВОЙ ПРОЕКТ

503-2-17с.86

АВТОТРАНСПОРТНОЕ ПРЕДПРИЯТИЕ НА 200 АВТОБУСОВ ДЛЯ ЮЖНЫХ РАЙОНОВ

ПРОИЗВОДСТВЕННЫЙ КОРПУС

АЛЬБОМ IX

Строительные изделия

				привязан	
Инв. №					

gost.e-ecolog.ru

Отпечатано
в Новосибирском филиале ЦИТП
630064 г. Новосибирск пр. Карла Маркса 1
Подана в печать "18" I 1988 г.
Заказ Т-165 Тираж 100

ТИПОВОЙ ПРОЕКТ

503-2-17с.86

АВТОТРАНСПОРТНОЕ ПРЕДПРИЯТИЕ НА 200 АВТОБУСОВ ДЛЯ ЮЖНЫХ РАЙОНОВ

ПРОИЗВОДСТВЕННЫЙ КОРПУС

АЛЬБОМ IX

Состав проекта:

Альбом I – Технология производства
Альбом II – Архитектурные решения
Альбом III – Отопление и вентиляция
Альбом IV – Внутренний водопровод и канализация
Альбом V – Электроснабжение. Силовое электрооборудование. Электроосвещение Связь и сигнализация
Альбом VI – Автоматизация производства
Альбом VII – Установки пожаротушения и пожарной сигнализации
Альбом VIII – Конструкции железобетонные и металлические
Альбом IX – Строительные изделия
Альбом X – Задания заводу-изготовителю на автоматизацию
Альбом XI – Спецификации оборудования
Альбом XII – Ведомости потребности в материалах
Альбом XIII – Показатели результатов применения научно-технических достижений в строительных решениях проекта
Альбом XIV – Сметная документация /часть 1,2/

Разработан
Воронежским филиалом „Гипроавтотранс"
Минавтотранса РСФСР

Главный инженер В.П. Шатов
Главный инженер проекта А.И. Коростелев

Утвержден и введен в действие
Минавтотрансом РСФСР
Приказ от 18.03.1986 г № 8

Привязан

Инв. №

Альбом IX

Типовой проект

Марка – лист	Наименование	Стр.	Примечание
IX. 00	Содержание альбома	2÷4	
IX. ПЗ	Пояснительная записка	5	
IX. 100	Колонны К60-, 6КФ73-, К26-6-А, К68-1	6 7	
IX. 100	Колонны К60-, 6КФ73-, К26-6-А, К68-1	8÷ 10	
IX. 100-СБ	Колонны К60, 6КФ73-, К26-6-А, К68-1	11÷ 30	
IX. 100-ВМ	Колонны К60-, 6КФ73-, К26-6-А, К68-1	31÷ 32	
IX. 100-ВМ	Колонны К60-, 6КФ73- К26-6-А, К68-1	33÷ 35	
IX. 200	Балки 1БДР 18-	36	
IX. 200-СБ	Балки 1БДР 18-	37÷ 39	
IX. 200-ВМ	Балки 1БДР 18-	40	
IX. 300	Ригель Р3-8-1	41	
IX. 300-СБ	Ригель Р3-8-1	41	
IX. 400	Плита 2ПВ 10,4-2 Вр II-С	42	
IX. 400-СБ	Плита 2ПВ 10,4-2 Вр II-С	42	
IX. 500	Плиты 1П3-3А IVТ-, 1П4-3А IV-	43	
IX. 500-СБ	Плиты 1П3-3А IVТ-, 1П4-3А IVТ-	44÷ 45	
IX. 500-ВМ	Плиты 1П3-3А IVТ-, 1П4-3А IVТ	46	
IX. 600	Панели ПС60. 12. 2,0-, ПС60. 18. 2,0-	47	
IX. 600-СБ	Панели ПС60. 12. 2,0, АС 60. 18. 2,0	48	
IX. 600-ВМ	Панели ПС60. 12. 2,0 ПС60. 18. 2,0-	49	
IX. 001	Сетки арматурные УМ1÷УМ11	50	
IX. 001 СБ	Сетки арматурные УМ1÷УМ11	51÷52	
IX. 002	Щит УМ12, УМ13	53	
IX. 002 СБ	Щит УМ12, УМ13	53	
IX. 003	Щит УМ14, УМ15	54	
IX. 003 СБ	Щит УМ14, УМ15	54	
IX. 004 СБ	Щит УМ16	55	
IX. 005 СБ	Щит УМ17	55	
IX. 006 СБ	Щит УМ18	56	
IX. 007 СБ	Изделие закладное УМ19	56	
IX. 008 СБ	Изделие закладное УМ20	57	
IX. 009 СБ	Изделие закладное УМ21	57	
IX. 010 СБ	Изделие закладное УМ22	58	
IX. 011 СБ	Изделие закладное УМ23	58	
IX. 012 СБ	Изделие закладное УМ24	59	
IX. 013 СБ	Изделие закладное УМ25	59	
IX. 014 СБ	Изделие закладное УМ26	60	
IX. 015 СБ	Изделие закладное УМ27	60	
IX. 016 СБ	Изделие закладное УМ28	61	
IX. 017 СБ	Изделие закладное УМ29	61	
IX. 018 СБ	Изделие закладное УМ30	62	

ГИП	Коростелев	
Нач. отд.	Шувалев	
Н. контр.	Бескоровайный	
Гл. констр.	Кокорев	
Рук. гр.	Колчев	
Ст. инж.	Манякина	

ТП 503-2-17с. 86 – IX.00

Содержание альбома

Стадия	Лист	Листов
Р	1	3

ГИПРОАВТОТРАНС
Воронежский филиал

Копировал Вох — Формат А4

Инв. № подл. | Подпись и дата | Взам. инв. №

Альбом IX

Типовой проект

Марка – лист	Наименование	Стр.	Примечание
IX.019 СБ	Изделие закладное ИМ 31	62	
IX.020 СБ	Изделие закладное ИМ 32	63	
IX.021 СБ	Изделие закладное ИМ 33	63	
IX.022	Сетки арматурные ИМ34÷ИМ36	64	
IX.022 СБ	Сетки арматурные ИМ34÷ИМ36	64	
IX.023 СБ	Решетка ИМ 37	65	
IX.024 СБ	Решетка ИМ 38	65	
IX.025	Решетки ИМ39, ИМ 40	66	
IX.025 СБ	Решетки ИМ 39, ИМ 40	66	
IX.026 СБ	Решетка ИМ 41	67	
IX.027	Изделия закладные ИМ42÷ИМ44	68	
IX.027 СБ	Изделия закладные ИМ42÷ИМ44	68	
IX.028 СБ	Хомуты ИМ45÷ИМ51	69	
IX.029 СБ	Хомут ИМ 52	69	
IX.030	Изделия закладные ИМ53÷ИМ55	70	
IX.030 СБ	Изделия закладные ИМ53÷ИМ55	70	
IX.031 СБ	Изделие закладное ИМ56	71	
IX.032 СБ	Изделие закладное ИМ57	71	
IX.033 СБ	Изделие закладное ИМ58	72	
IX.034	Сетки ИМ59÷ИМ61	73	
IX.034 СБ	Сетки ИМ59÷ИМ61	73	
IX.035	Изделия металлические ИМ62÷ИМ75	74÷ 75	
IX.035 СБ	Изделия металлические ИМ 62÷ИМ75	75÷ 77	
IX.036	Балка БМ 1	78	
IX.036 СБ	Балка БМ 1	78	
IX.037 СБ	Щит ИД 1	79	
IX.038 СБ	Щит ИД 2	79	
IX.039	Изделия металлические ИМ76÷ИМ79	80	
IX.039 СБ	Изделия металлические ИМ76÷ИМ79	80	
IX.040	Изделие соединительное ИМ 80	81	

Марка – лист	Наименование	Стр.	Примечание
IX.041	Изделие соединительное ИМ81	81	
IX.042	Изделие соединительное ИМ82	82	
IX.043	Кронштейн ИМ83	82	
IX.044	Кронштейн ИМ84	83	
IX.045	Изделие закладное ИМ 85	83	
IX.046	Кронштейн ИМ 86	84	
IX.046 СБ	Кронштейн ИМ 86	84	
IX.047	Щит ИМ 87	85	
IX.047 СБ	Щит ИМ87	85	
IX.048	Изделие соединительное ИМ 88	86	
IX.049	Изделие соединительное ИМ 89	86	
IX.050	Изделие закладное ИМ90; ИМ91	87	
IX.050 СБ	Изделие закладное ИМ90; ИМ91	87	
IX.051	Изделие закладное ИМ92	88	
IX.052	Сетка ИМ 93	88	
IX.053	Изделие закладное ИМ 94	89	
IX.054	Изделие закладное ИМ 95	89	
IX.055	Ворота В1	90÷	
IX.055 СБ	Ворота В1	92	
IX.056	Рама ворот РВ1	93	
IX.056 СБ	Рама ворот РВ1	93	
IX.057	Полотно ворот П1л, П1л	94	
IX.058 СБ	Изделие соединительное МС2	94	
IX.059	Стальные жалюзи ВЖ1	95	
IX.059 СБ	Стальные жалюзи ВЖ1	95	

Взамен инв. №

Подпись и дата

Инв. № подл.

ТП 503-2-17с.86 - IX.00

Лист 2

Копировал [illegible] Формат А3

Альбом III

Типовой проект

Марка - лист	Наименование	Стр.	Примечание
IX. 060	Петля подгибная ПП1	96	
IX. 060 СБ	Петля подгибная ПП1	96	
IX. 061	Шпингалет нижний ШН1	97	
IX. 061 СБ	Шпингалет нижний ШН1	97	
IX. 062	Защелка пружинная ЗП1	98	
IX.062 СБ	Защелка пружинная ЗП1	98	
IX.063	Щеколда фалевая ЩФ1	99	
IX.063 СБ	Щеколда фалевая ЩФ1	99	
IX. 064	Утепленный клапан УК1	100	
IX. 065	Пробой Т90	100	

Инв. № подл. | Подпись и дата | Взам. инв. №

Копировал Васи Формат А3

Альбом IX

Типовой проект

1. При изготовлении арматурных и закладных изделий необходимо руководствоваться требованиями ГОСТ 10922-75 „Арматура и закладные детали сварные для железобетонных и бетонных конструкций", ГОСТ 19292-73 „Соединения сварных элементов закладных деталей сборных железобетонных конструкций, контактная и автоматическая сварка плавлением. Основные типы и конструктивные элементы,"
СН 393-78 „Инструкция по сварке соединений арматурных и закладных деталей железобетонных конструкций".
2. Приварку анкерных стержней втавр рекомендуется производить дуговой сваркой под слоем флюса.
3. Нахлесточные сварные соединения анкеров производить ручной дуговой сваркой фланговыми швами по ГОСТ 5264-80.
4. Плоские сварные каркасы и сетки изготовлять с помощью контактной точечной сварки. Сварке подлежат все узлы пересечений по ГОСТ 14098-68.

5. Ручную дуговую сварку производить электродами типа Э42А, 350А ГОСТ 9467-75
6. Высоту всех неоговоренных сварных швов изделий закладных и соединительных элементов принять равной толщине меньшего из стыкуемых элементов.
7. Сборные ж-б. колонны, ригели и плиты отличаются от типовых изделий наличием дополнительных закладных изделий или дополнительными отверстиями.

				IX-ПЗ			
Гип	Коростелев			Пояснительная записка	Стадия	Лист	Листов
Н.контр.	Бескоровайный				Р	1	2
Нач.отд.	Шуваев						
Гл.констр.	Кокорев				ГИПРОАВТОТРАНС Воронежский филиал		
Рук.ср.	Колчев						
Ст.инж.	Манякина						

Инв. № подл. | Подпись и дата | Взам. инв. №

ТП 503-2-17с.86-IX-ПЗ

Лист 2

Копировал: Формат А4

Альбом III

Типовой проект

Формат	Зона	Поз.	Обозначение	Наименование	Количество на исполнение													Примечание
					—	01	02	03	04	05	06	07	08	09	10	11	12	
				Документация														
А3			1Х.100 СБ	Сборочный чертеж														
А4			1Х. ПЗ	Пояснительная записка														
А3			1Х.100-ВМ	Ведомость расхода стали														
				Сборочные единицы														
		1	1.423-3 вып. 1	Колонна К60-13	1	1	1	1	1									
		2	1.423-3 вып.1	Колонна К60-14						1	1	1	1					
		3	1.427.1-3 вып.1	Колонна 6КФ 73-1										1	1			
		4	1.423-3 вып.1	Колонна К60-29												1		
		7	1.400-6/76 вып.1	Закладная деталь М1-3-3	2				2	2	2							
		8	1.423-3 вып.2	Закладное изделие М1-12	2				2	2	2					2	1	
		9	1.423-3 вып. 2	Закладное изделие М1-13	3	4	4	4	2	4	4	4	1					
		10	1.423-3 вып. 2	Закладное изделие ММ1-6		2	1	3				2	1					
		11	1.427.1-3 вып.2	Изделие закладное МН19										1	1			
		12	1.427.1-3 вып.2	Изделие закладное МН22										1	1			
		13	1.427.1-3 вып.2	Изделие закладное МН28										5	5			
		14	1.427.1-3 вып.2	Изделие закладное МН7										1	1			
		15	1.427.1-3 вып.2	Изделие закладное МН2										1	1			
		16	1.427.1-3 вып.2	Изделие закладное МН1										1	1			
		5	ИИС 22-3	Колонна К26-6													1	
		17	1.400-6/76	Закладная деталь М2-33												1		

Спецификация разработана для ветрового района IV;
снегового района I,II

Инв.№ подл. | Подпись и дата | Взам.инв.№

ГИП	Коростелев	
Нач.отд.	Шувалев	
Н.контр.	Бекаровский	
Гл.констр.	Кокорев	
Рук.гр.	Колчев	
Инж.	Масленников	

ТП 503-2-17с.86-1Х.100

Колонны: К60-...;
6КФ 73-...; К26-6-А
КБ8-1

Стадия	Лист	Листов
Р	1	3

ГИПРОАВТОТРАНС
Воронежский филиал

Копировал Бурмистр

Формат А4

Альбом III

Типовой проект

Формат	Зона	Поз.	Обозначение	Наименование	Количество на исполнение 13	14	15	16	17	18	19	20	21	22	23	24	25	26	27	28	29	30	31	32			Примечание
				Документация																							
А3			1Х.100 СБ	Сборочный чертеж																							
А4			1Х.П.3	Пояснительная записка																							
А3			1Х.100-ВМ	Ведомость расхода стали																							
				Сборочные единицы																							
		1	1.423-3 Вып.1	Колонна К60-13													1	1	1				1				
		2	1.423-3 Вып.1	Колонна К60-14																1	1	1					
		4	1.423-3 Вып.1	Колонна К60-29	1	1	1	1	1	1	1	1	1	1	1	1											
		5	ИИС 22-3	Колонна К26-6																				1			
		8	1.423-3 Вып.2	Закладное изделие М1-12									3	3	2	1											
		9	1.423-3 Вып.2	Закладное изделие М1-13													4	4	4	4			4				
		10	1.423-3 Вып.2	Закладное изделие ММ1-6			1	1									2	1	2	2	1	2					
		17	1.400-6/76	Закладная деталь М2-33	1		1	2	2	2	2	2	2	1		1	1	1	1								

Спецификация разработана для ветрового района IV;
снегового района I,II

Инв.№ подл. | Подпись и дата | Взам.инв.№

Комплекс-Проект Фэлмаг-94

Альбом IX

Типовой проект

Формат	Зона	Поз.	Обозначение	Наименование	Количество на исполнение													Примечание
					–	01	02	03	04	05	06	07	08	09	10	11	12	
				Документация														
А3			IX.100.СБ	Сборочный чертеж														
А4			IX. ПЗ	Пояснительная записка														
А3			IX.100-ВМ	Ведомость расхода стали														
				Сборочные единицы														
		1	1.423-3 вып.1	Колонна К60-11	1	1	1	1	1									
		2	1.423-3 вып.1	Колонна К60-12						1	1	1	1					
		3	1.427.1-3 вып.1	Колонна 6КФ73-1										1	1			
		4	1.423-3 вып.1	Колонна К60-27												1		
		7	1.400-6/76 вып.1	Закладная деталь М1-3-3	2				2	2	2							
		8	1.423-3 вып.2	Закладное изделие М1-12	2				2	2	2					2		
		9	1.423-3 вып.2	Закладное изделие М1-13	3	4	4	4	2	4	4	4	1					
		10	1.423-3 вып.2	Закладное изделие НМ1-6		2	1	3				2	1					
		11	1.427.1-3 вып.2	Изделие закладное МН19										1	1			
		12	1.427.1-3 вып.2	Изделие закладное МН22										1	1			
		13	1.427.1-3 вып.2	Изделие закладное МН28										5	5			
		14	1.427.1-3 вып.2	Изделие закладное МН7										1	1			
		15	1.427.1-3 вып.2	Изделие закладное МН2										1	1			
		16	1.427.1-3 вып.2	Изделие закладное МН1										1	1			
		5	ИИС 22-3	Колонна К26-6													1	
		17	1.400-6/76	Закладная деталь М2-33												1		

Спецификация разработана для ветрового района III;
снегового района I

ГИП	Коростелев		ТП 503-2-17с. 86-IX. 100
Нач.отд.	Шубаев		Колонны: К60–...; 6КФ73–...; К26-6-А К58-1
Н.контр.	Бескоровайный		Стадия: РП; Лист: 1; Листов: 3
Гл.констр.	Какорев		ГИПРОАВТОТРАНС Воронежский филиал
Рук.гр.	Колчев		
Инж.	Масленников		

Копировал:

Формат А3

Инв.№ подл. | Подпись и дата | Взам.инв.№

Альбом VIII

Формат	Зона	Поз.	Обозначение	Наименование	Количество на исполнение 13	14	15	16	17	18	19	20	21	22	23	24	25	26	27	28	29	30	31	32			Примечание
				Документация																							
А3			IX.100 СБ	Сборочный чертеж																							
А4			IX. ПЗ	Пояснительная записка																							
А3			IX.100-ВМ	Ведомость расхода стали																							
				Сборочные единицы																							
		1	1.423-3 вып.1	Колонна К60-11													1	1	1				1				
		2	1.423-3 вып.1	Колонна К60-12																1	1	1					
		4	1.423-3 вып.1	Колонна К60-27	1	1	1	1	1	1	1	1	1	1	1	1											
		5	НИС 22-3	Колонна К26-6																				1			
		8	1.423-3 вып.2	Закладное изделие М1-12									3	3	2	1											
		9	1.423-3 вып.2	Закладное изделие М1-13													4	4	4	4			4				
		10	1.423-3 вып.2	Закладное изделие НМ1-6			1	1									2	1	2	2	1	2					
		13	1.400-6/76	Закладная деталь М2-33	1		1	2	2	2	2	2	2	1		1	1	1	1								

Типовой проект

Спецификация разработана для ветрового района III;
снегового района I

ТП 503-2-17с.86-IX.100

2

Копировал

Формат А3

Альбом IX

Типовой проект

Формат	Зона	Поз.	Обозначение	Наименование	Количество на исполнение 33	34	35	36	37			Примечание
				Документация								
А5			IX.100.СБ	Сборочный чертеж								
А4			IX. ПЗ	Пояснительная записка								
А3			IX.100-ВМ	Ведомость расхода стали								
				Сборочные единицы								
		6	1.030.9-2 Вып.5	Колонна КБ8-1	1	1	1	1	1			
		18	Альбом IX	Изделие закладное ИМ58	1	2	2	1	1			

Инв.№ подл. | Подпись и дата | Взам. инв.№

Копировал Формат А3

Альбом IX

Типовой проект

Рис. 1

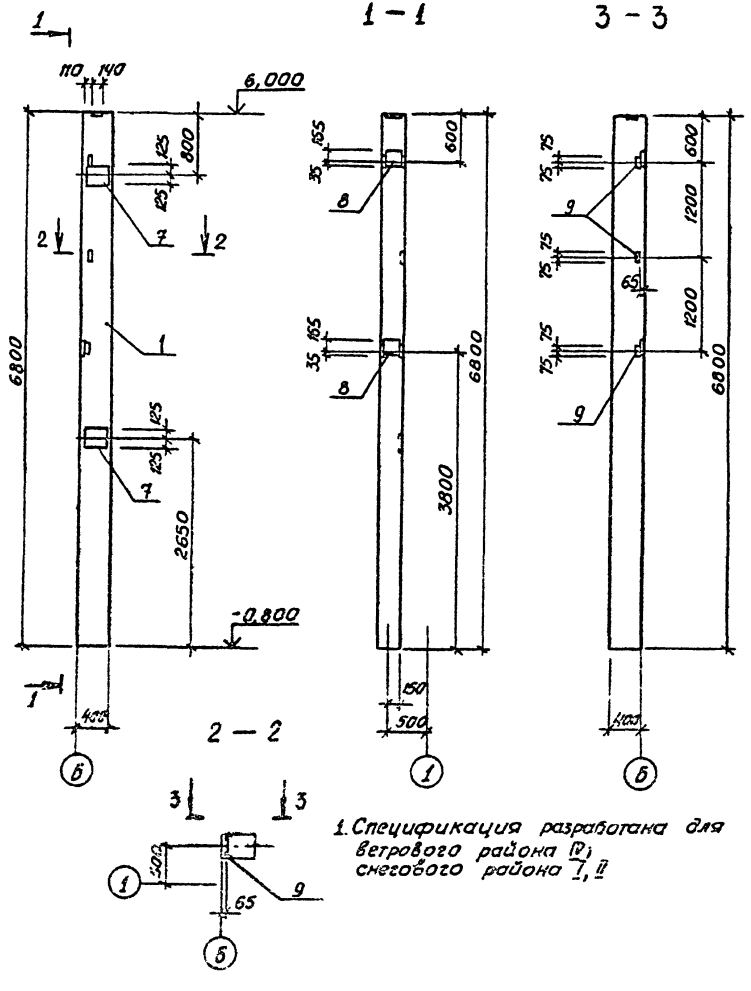

1. Спецификация разработана для ветрового района IV; снегового района I, II

Обозначение исполнения	Марка колонн	Масса ед., кг	Рисунок
IX.100	К60 – 13 – 1	2000	1
01	К60 – 13 – 2	2000	2
02	К60 – 13 – 3	2000	3
03	К60 – 13 – 4	2000	4
04	К60 – 13 – 5	2000	5
05	К60 – 14 – 1	2000	6
06	К60 – 14 – 2	2000	7
07	К60 – 14 – 3	2000	8
08	К60 – 14 – 4	2000	9
09	16КФ 73 – 1 – 1	2000	10
10	6КФ 73 – 1 – 2	2000	11
11	К60 – 29 – 1	2800	12
12	К26 – 6 – А	2300	13
13	К60 – 29 – 2	2800	14
14	К60 – 29 – 3	2800	15
15	К60 – 29 – 4	2800	16
16	К60 – 29 – 5	2800	17
17	К60 – 29 – 6	2800	18
18	К60 – 29 – 7	2800	19
19	К60 – 29 – 8	2800	20

Продолжение спецификации смотреть лист 11

ГИП	Коростелев	
Нач. отд.	Шуваев	
Н. контр.	Бескоровайный	
Гл. констр.	Какорев	
Рук. гр.	Колчев	
Инж.	Масленникова	

ТП 503-2-17с.86 – IX.100-СБ

Колонны: К60-...; 6КФ 73-...; К26-6-А; КБ8-1

Стадия	Масса	Масштаб
Р	см. табл.	

Лист 1 | Листов 18

ГИПРОАВТОТРАНС Воронежский филиал

Инв. № подл. | Подпись и дата | Взам. инв. №

Альбом V

Типовой проект

Рис. 1

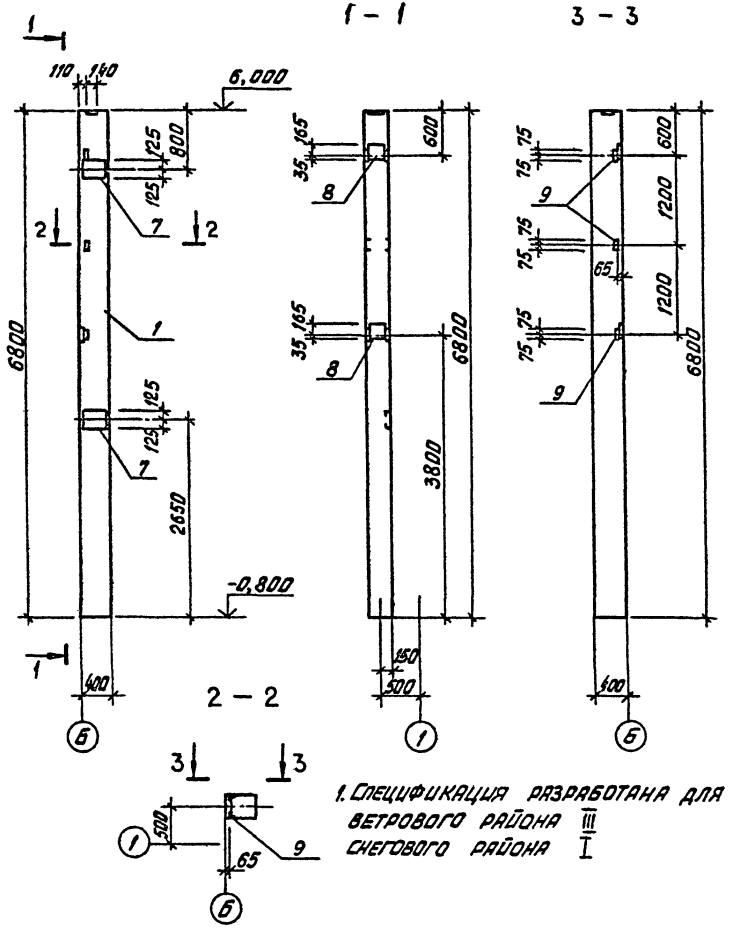

1. Спецификация разработана для ветрового района III снегового района I

Обозначение исполнения	Марка колонн	Масса ед., кг	Рисунок
IX.100	К60 – 11 – 1	2000	
-01	К60 – 11 – 2	2000	2
-02	К60 – 11 – 3	2000	3
-03	К60 – 11 – 4	2000	4
-04	К60 – 11 – 5	2000	5
-05	К60 – 12 – 1	2000	6
-06	К60 – 12 – 2	2000	7
-07	К60 – 12 – 3	2000	8
-08	К60 – 12 – 4	2000	9
-09	6КФ73 – 1 – 1	2000	10
-10	6КФ73 – 1 – 2	2000	11
-11	К60 – 27 – 1	2800	12
-12	К26 – 6 – А	2300	13
-13	К60 – 27 – 2	2800	14
-14	К60 – 27 – 3	2800	15
-15	К60 – 27 – 4	2800	16
-16	К60 – 27 – 5	2800	17
-17	К60 – 27 – 6	2800	18
-18	К60 – 27 – 7	2800	19
-19	К60 – 27 – 8	2800	20

1. Продолжение спецификации смотреть лист 11

ГИП	Коростелев		
Нач. отд.	Шувалев		
Н. контр.	Бескоровайный		
Гл. констр.	Кокорев		
Рук. гр.	Колчев		
Инж.	Масленникова		

ТП 503-2-17с.86 – IX.100-СБ

Колонны: К60-...; 6КФ73-...; К26-6-А К68-1

Стадия	Масса	Масштаб
Р	см. табл.	
Лист 1	Листов 18	

ГИПРОАВТОТРАНС Воронежский филиал

Копировал Вах

Формат А3

Инв. № подл. | Подпись и дата | Взам. инв. №

Рис. 2

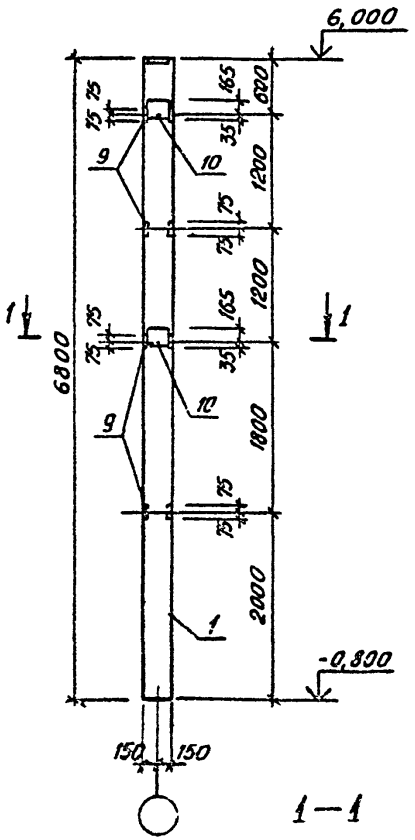

1—1

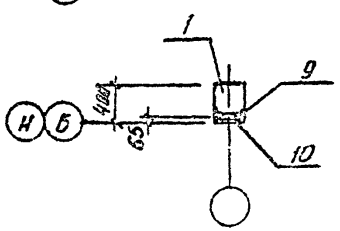

Рис. 3

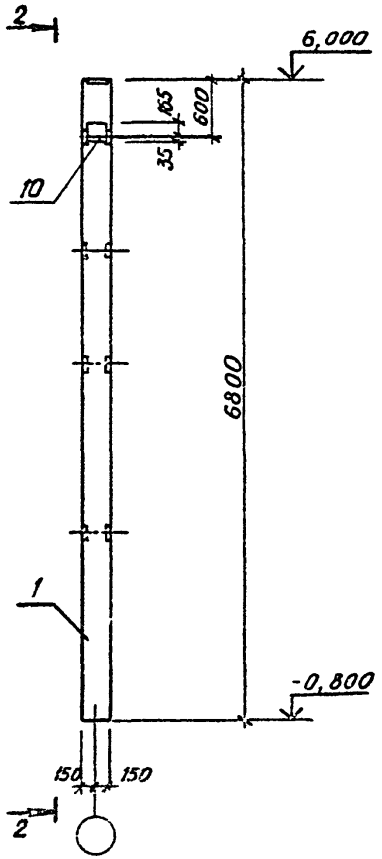

2 — 2

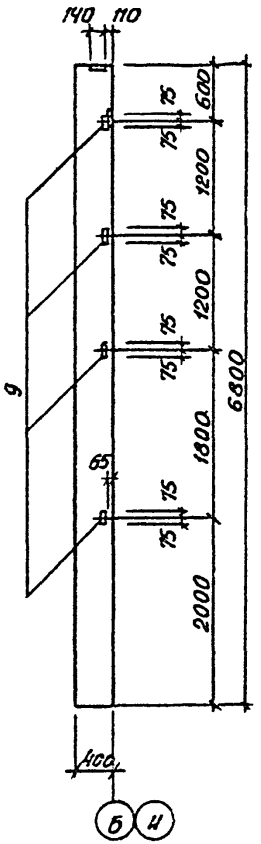

Рис. 4

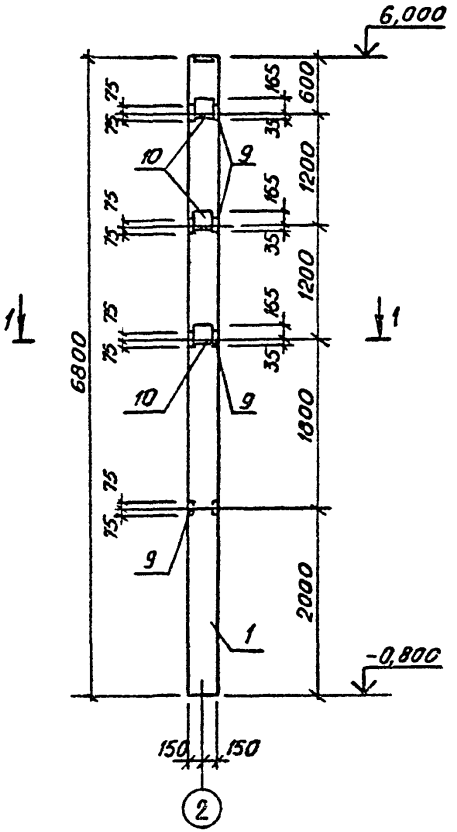

Формат А3

Рис. 5

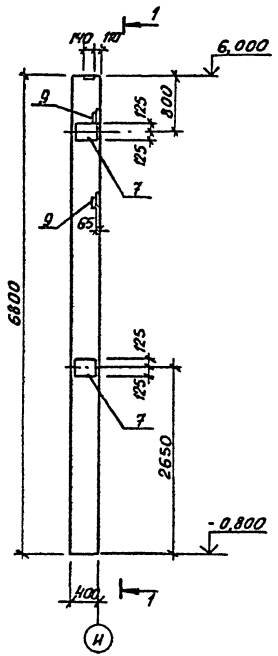

1 – 1

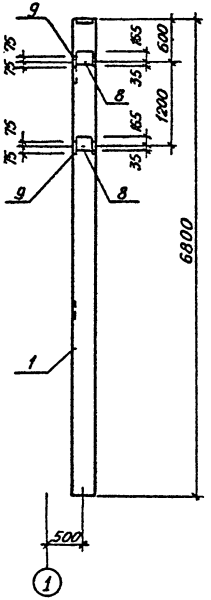

Рис. 6

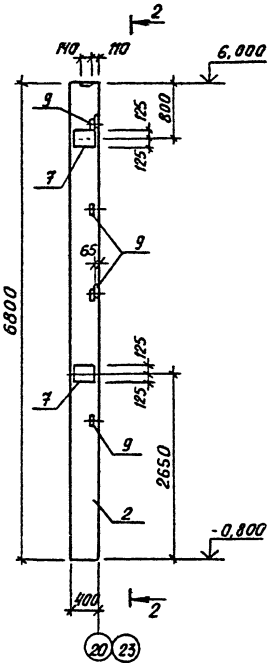

2 – 2

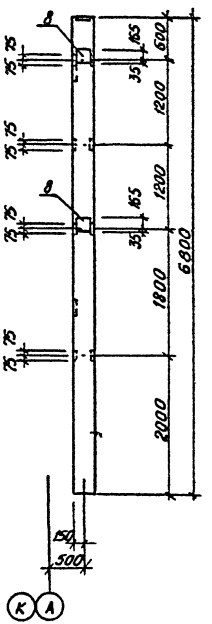

РНС. 7

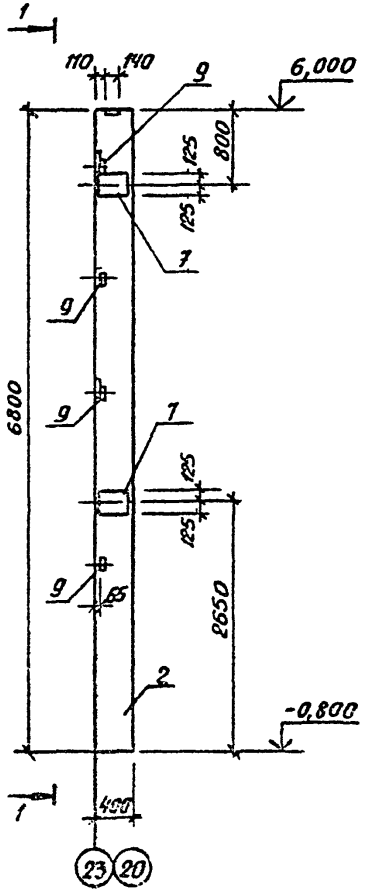

1 – 1

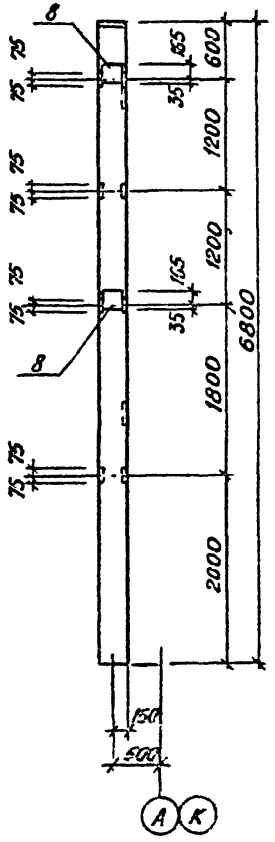

РНС. 8

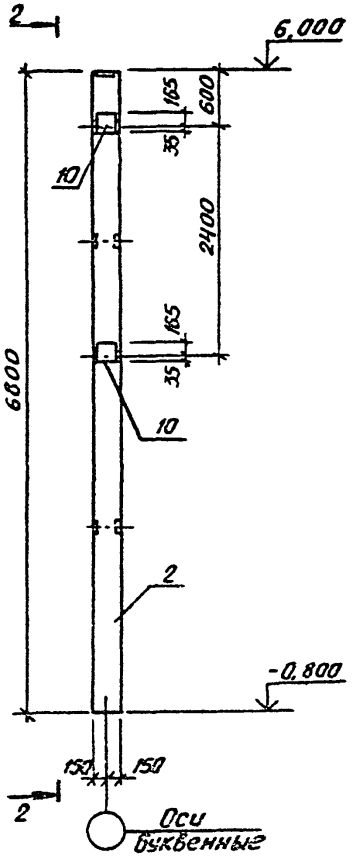

2 – 2

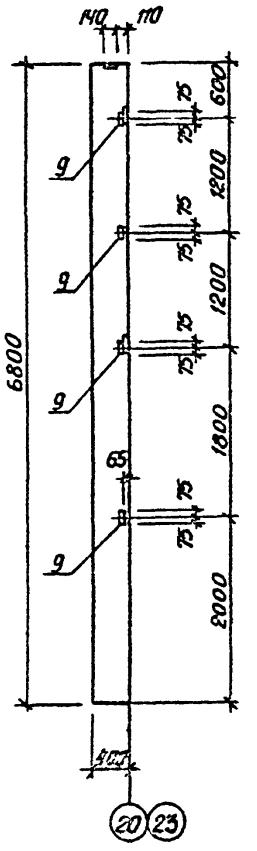

Альбом IX

Типовой проект

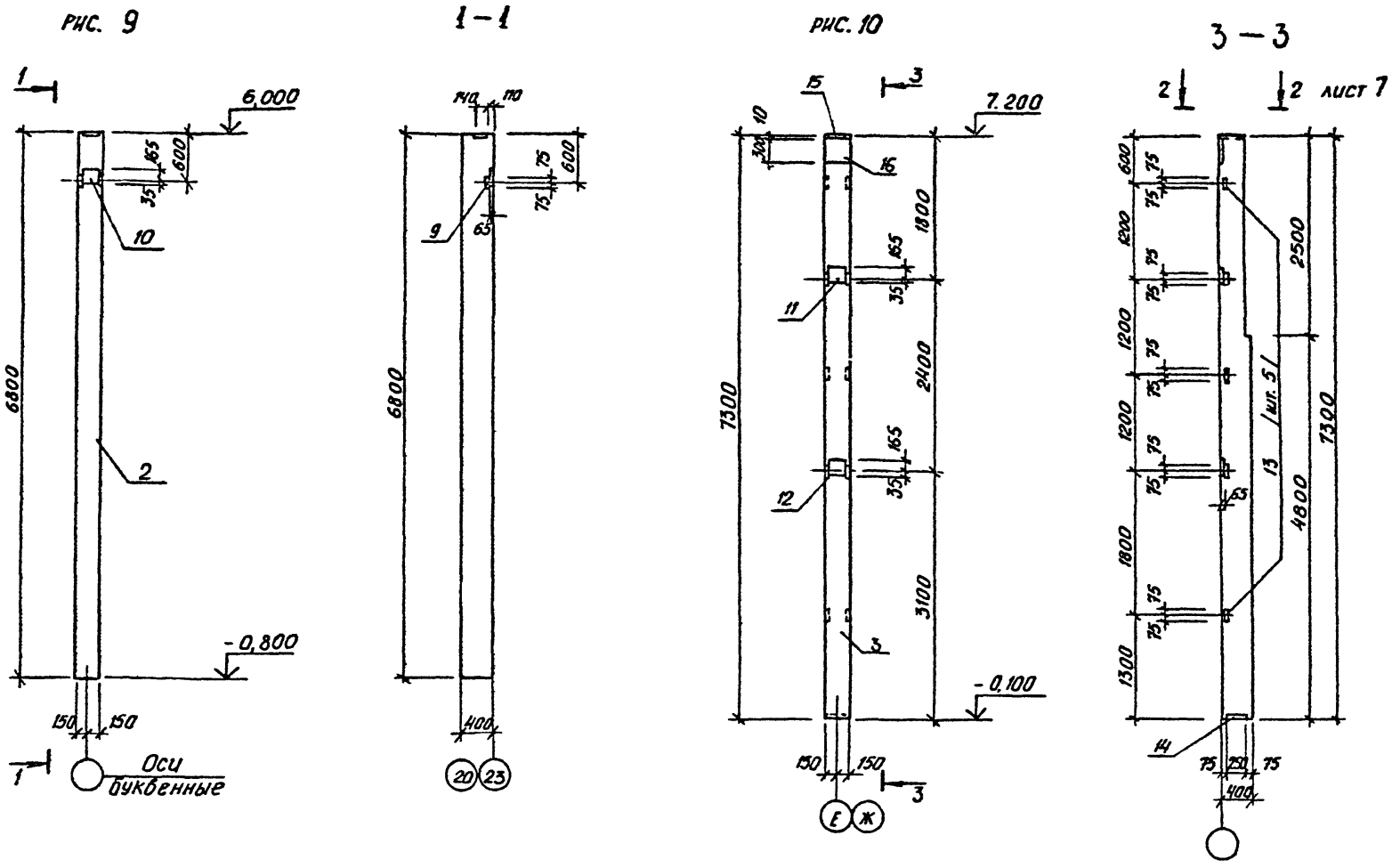

ТП 503-2-17с.86- IX.100-СБ	Лист 5

Копировал: Ль— Формат А3

Рис. 11

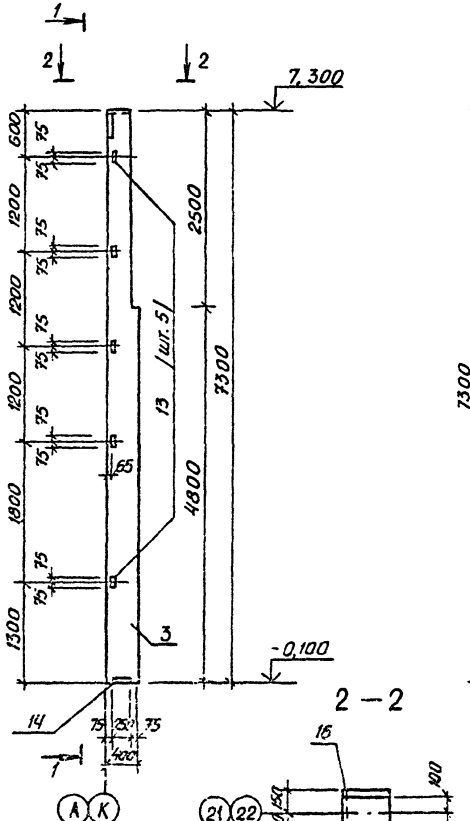

1 – 1

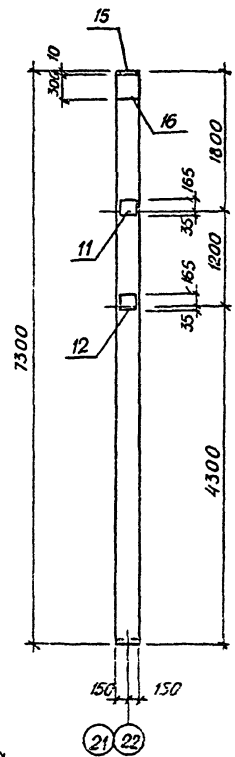

2 – 2

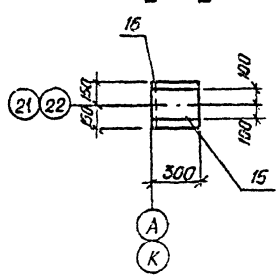

Рис. 12

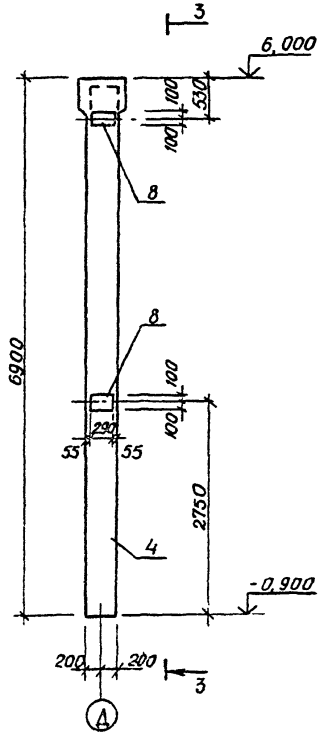

3 – 3

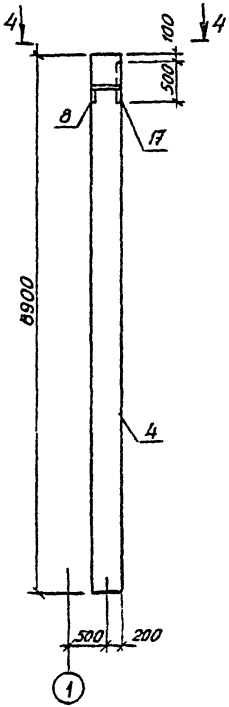

Альбом II

Типовой проект

Рис. 13

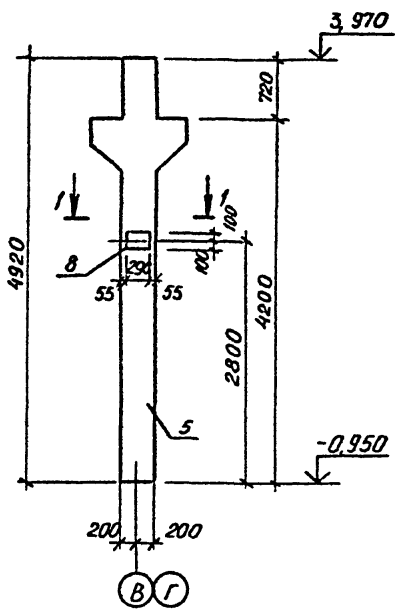

1 — 1

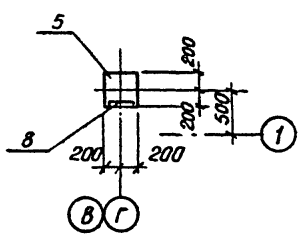

Рис. 14

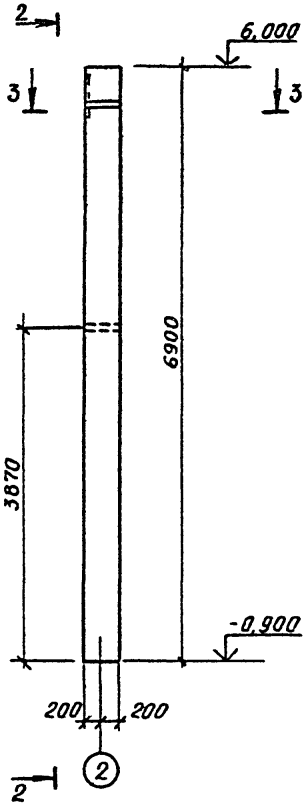

2 — 2

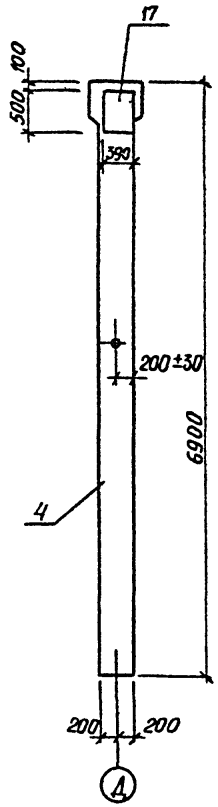

3 — 3

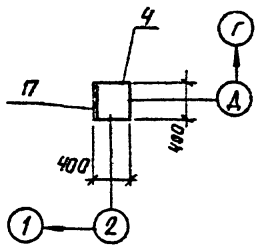

4 — 4

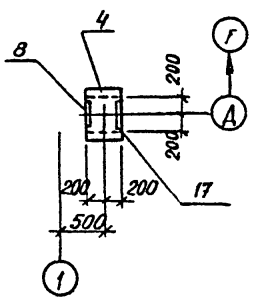

Инв. № подл. | Подпись и дата | Взам. инв. №

ТП	503-2-17с. 86-IX.100-СБ	Лист 7

Копировал: Аз – Формат А3

Рис. 15

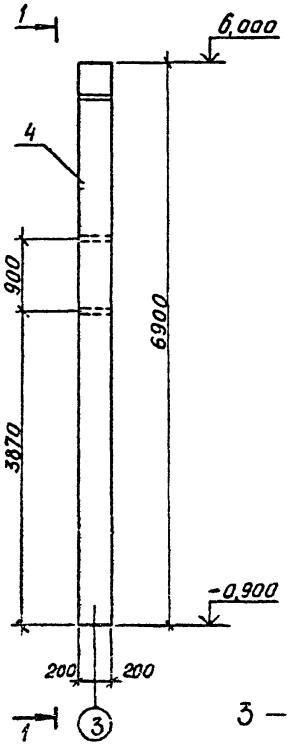

1 — 1

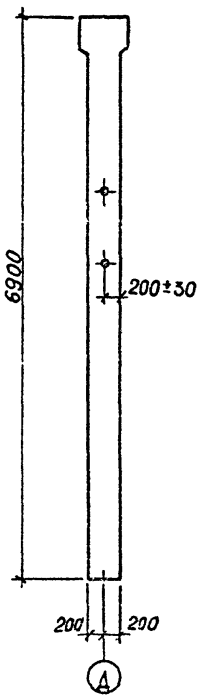

Рис. 16

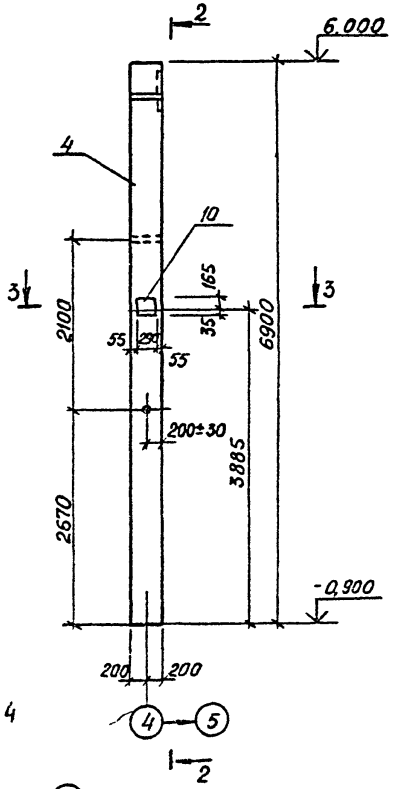

2 — 2

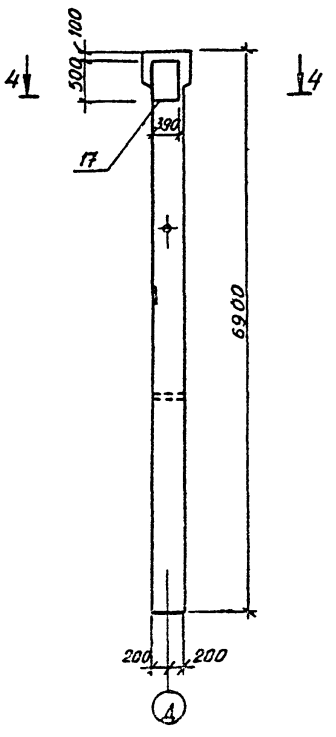

3 — 3

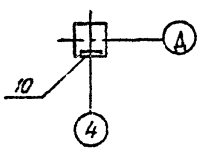

4 — 4

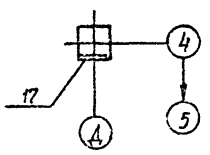

Формат А3

Альбом III

Типовой проект

Рис. 17

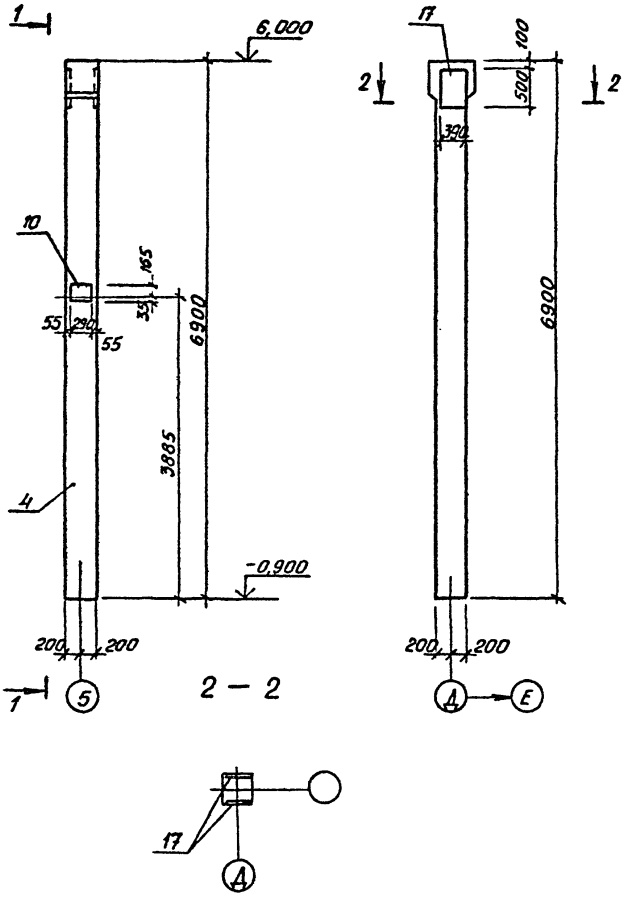

Рис. 18

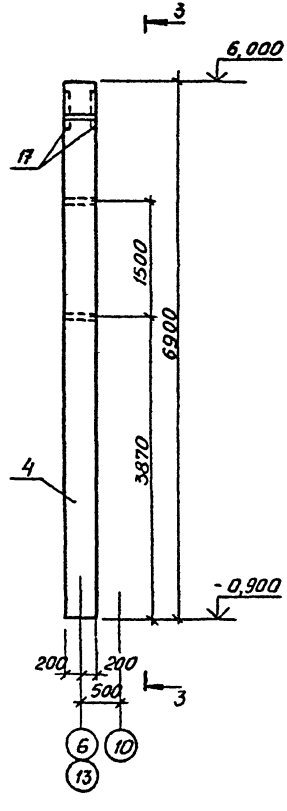

3 – 3

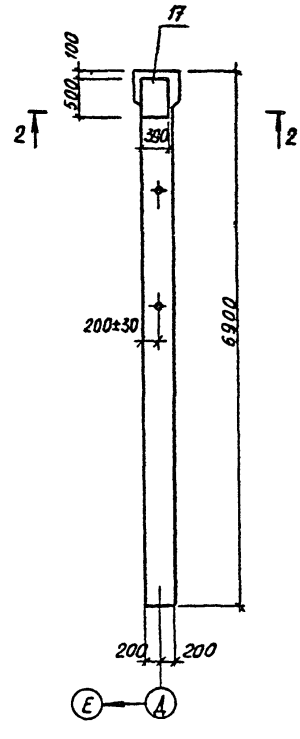

Инв. № подл. | Подпись и дата | Взам. инв. №

ТП	503-2-17с.86-IX.100-СБ	Лист 9

Копировал: [illegible]

Формат А3

Рис. 19

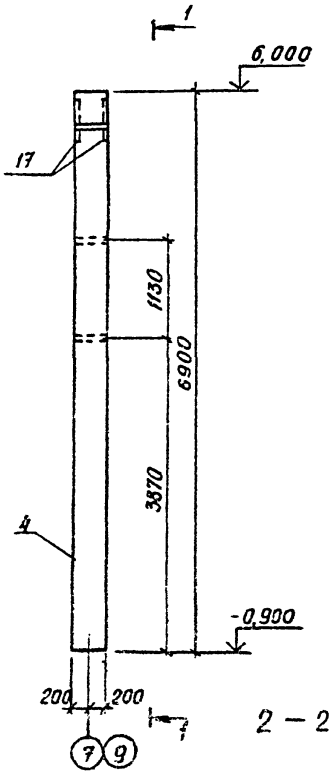

1 – 1

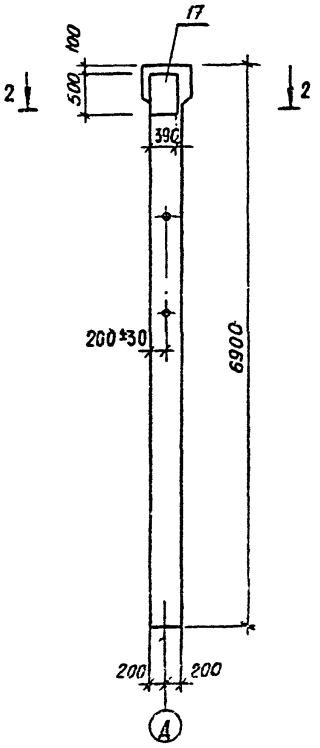

2 – 2

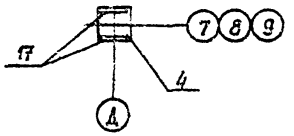

Рис. 20

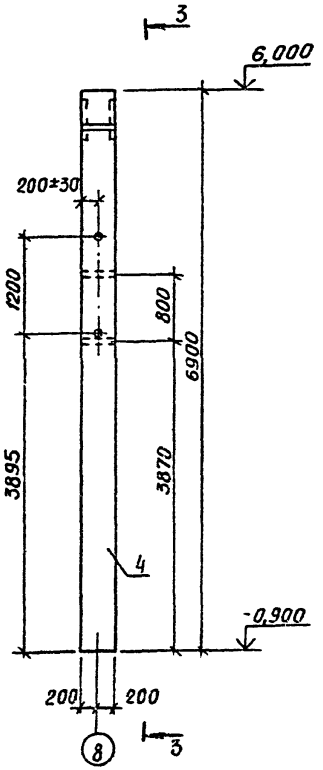

3 – 3

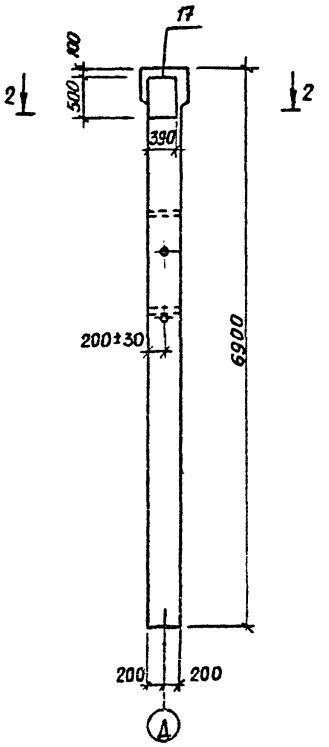

Рис. 21

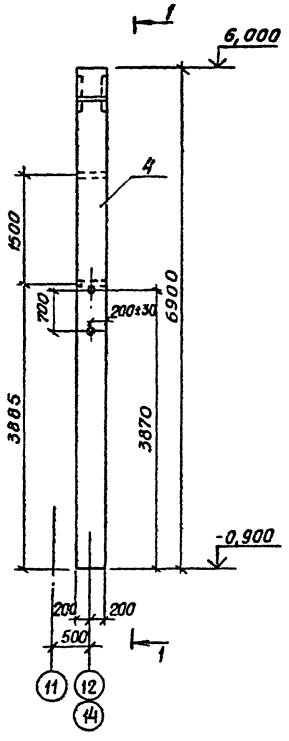

1 - 1

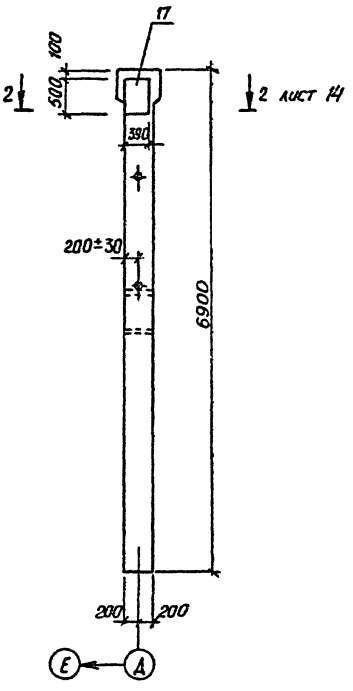

Обозначение исполнения	Марка колонн	Масса ед., кг	Рисунок
-20	К60-29-9	2800	21
-21	К60-29-10	2800	22
-22	К60-29-11	2800	23
-23	К60-29-12	2800	24
-24	К60-29-13	2800	25
-25	К60-13-6	2000	26
-26	К60-13-7	2000	27
-27	К60-13-8	2000	28
-28	К60-14-5	2000	29
-29	К60-14-6	2000	30
-30	К60-14-7	2000	31
-31	К60-13-9	2000	32
-32	К26-6-6	2000	33

1. Продолжение спецификации см. на листе 18
2. Спецификация разработана для ветрового района IV; снегового района I, II.

Инв. № подл. | Подпись и дата | Взам. инв. №

Рис. 21

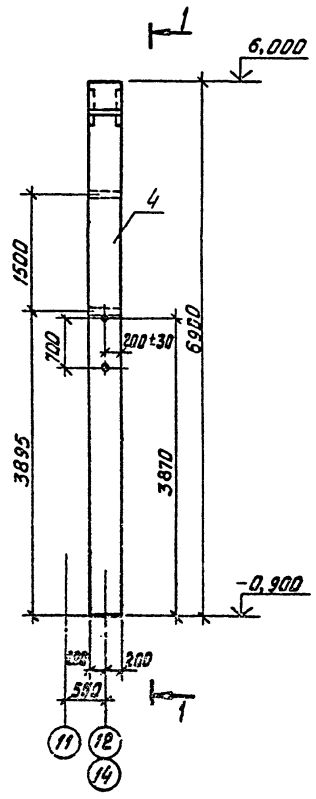

1 – 1

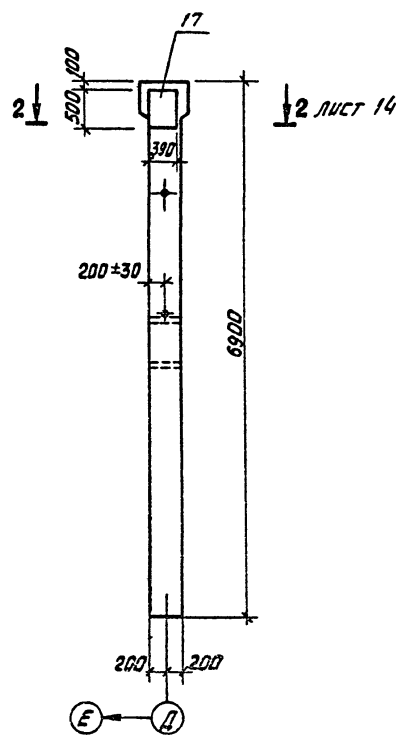

Обозначение исполнения	Марка колонн	Масса ед., кг	Рисунок
IX.100-20	К60-27-9	2800	21
-21	К60-27-10	2800	22
-22	К60-27-11	2800	23
-23	К60-27-12	2800	24
-24	К60-27-13	2800	25
-25	К60-11-6	2000	26
-26	К60-11-7	2000	27
-27	К60-11-8	2000	28
-28	К60-12-5	2000	29
-29	К60-12-6	2000	30
-30	К60-12-7	2000	31
-31	К60-11-9	2000	32
-32	К26-6-6	2000	33

1. Продолжение спецификации см. на листе 18
2. Спецификация разработана для ветрового района III, снегового района I, II.

Инв.№ подл. | Подпись и дата | Взам.инв.№

Рис. 22

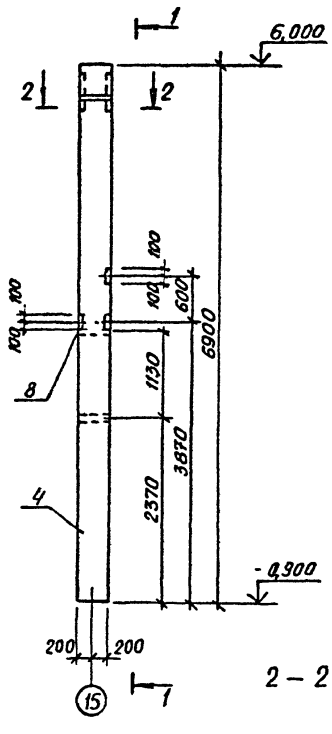

1 – 1

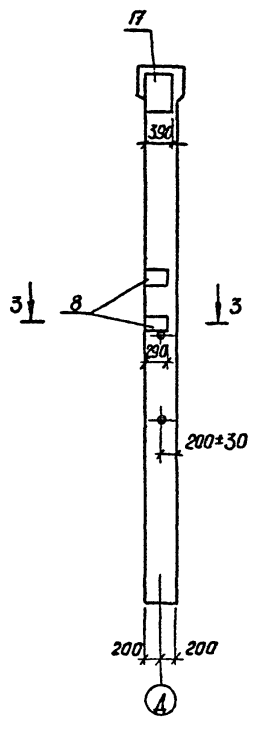

Рис. 23

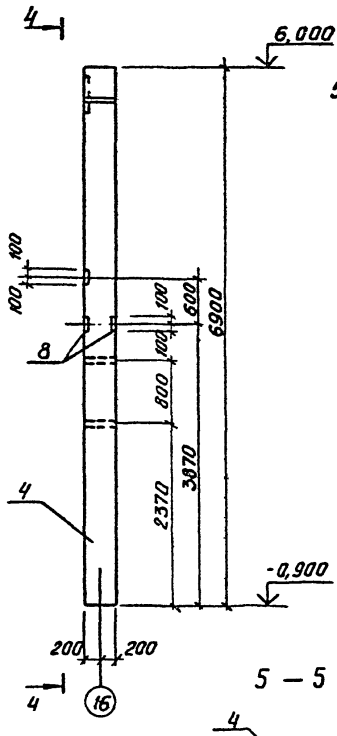

4 – 4

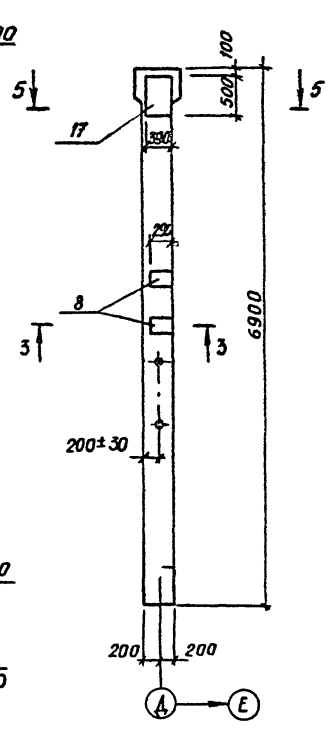

2 – 2

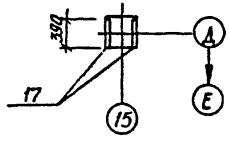

3 – 3

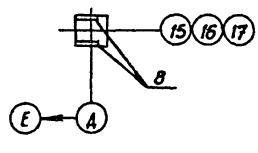

5 – 5

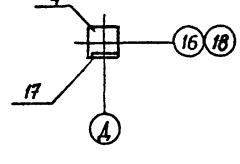

Инв.№ подл. | Подпись и дата | Взам. инв.№

Альбом IX

Типовой проект

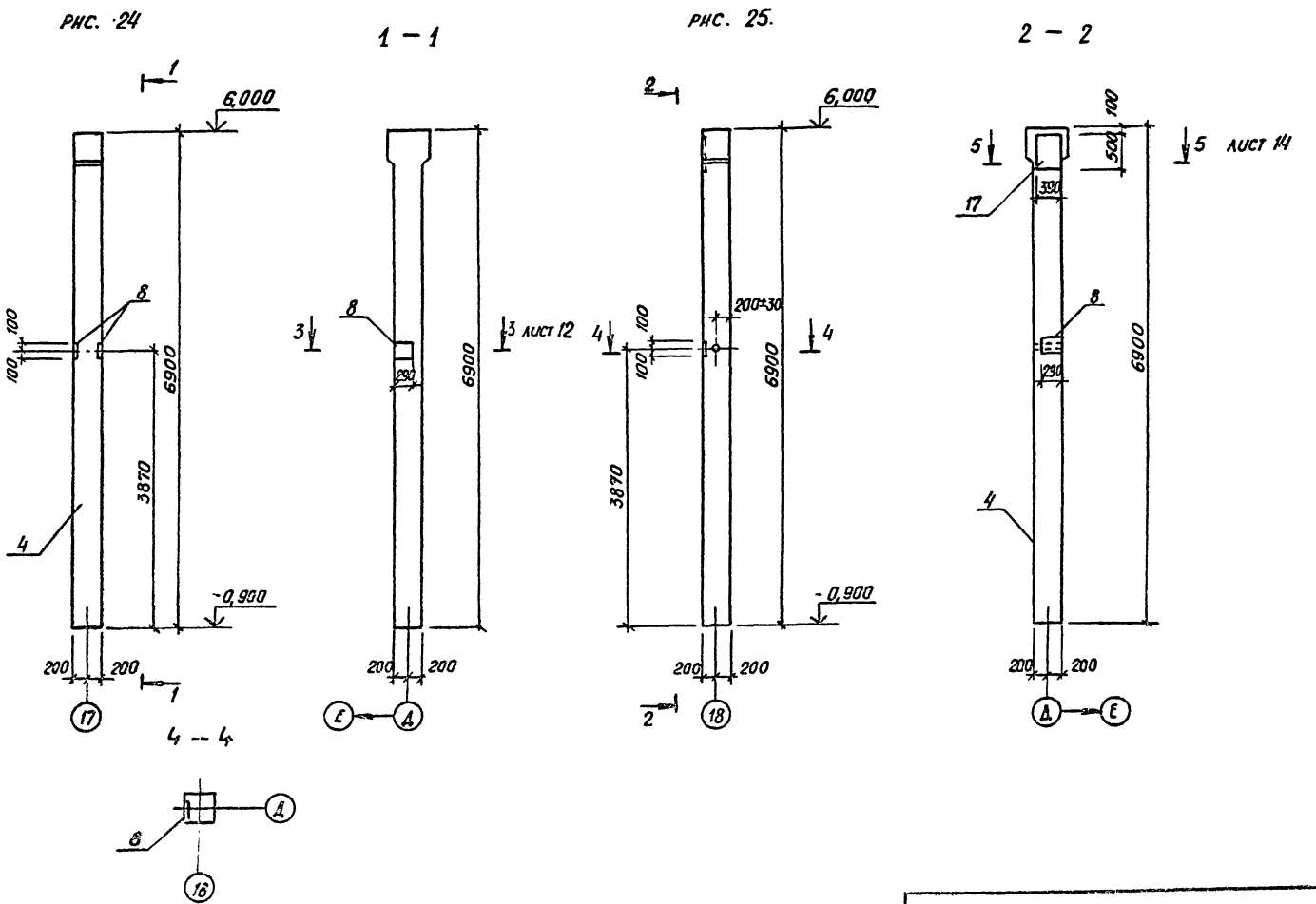

Альбом IX

Типовой проект

Рис. 26
/остальное по рис. 2/

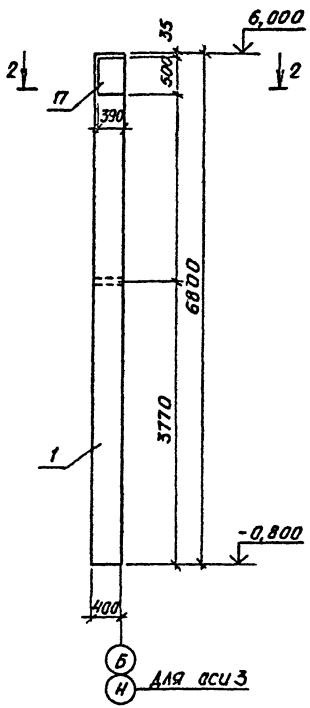

Рис. 27
/остальное по рис. 3/

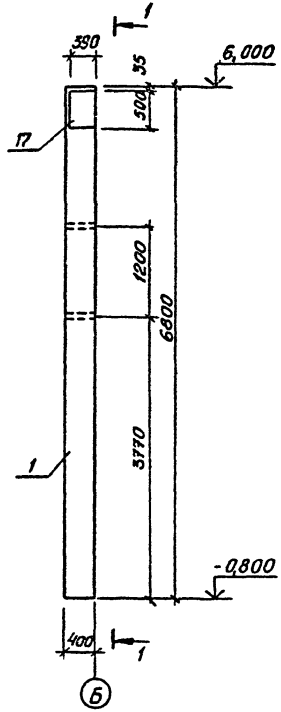

1 — 1

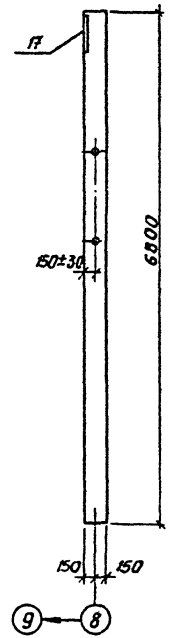

2 — 2

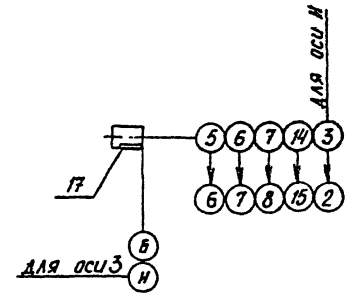

Инв. № подл.	Подпись и дата	Взам. инв. №

503-2-17с. 86 IX. 100-СБ

Лист 14

Копировал: Ле-

Формат А3

рис. 28
/остальное по рис. 2/

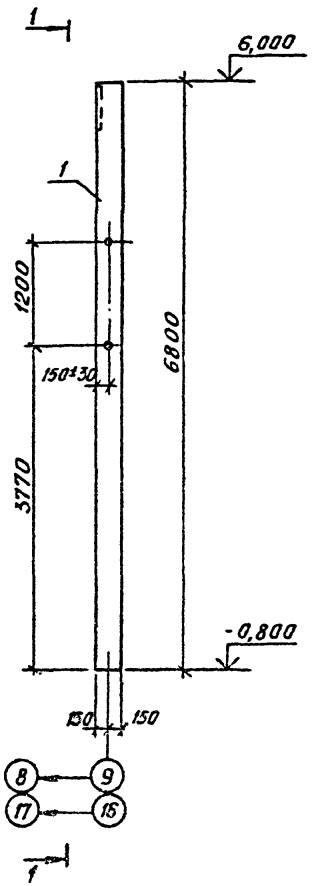

1 – 1

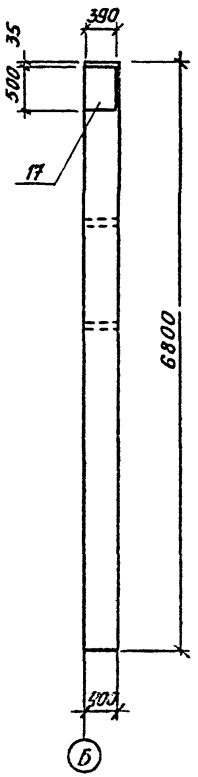

рис. 29
/остальное по рис. 8/

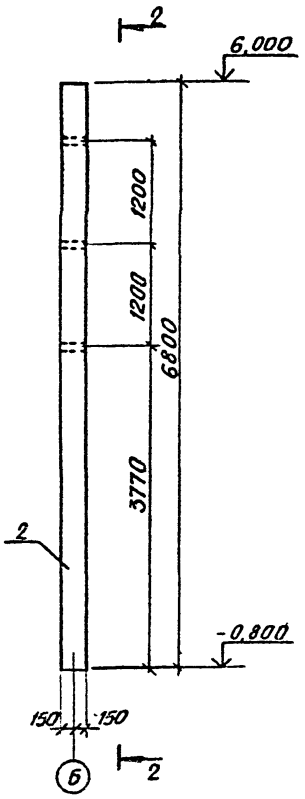

рис. 30
/остальное по рис. 9/

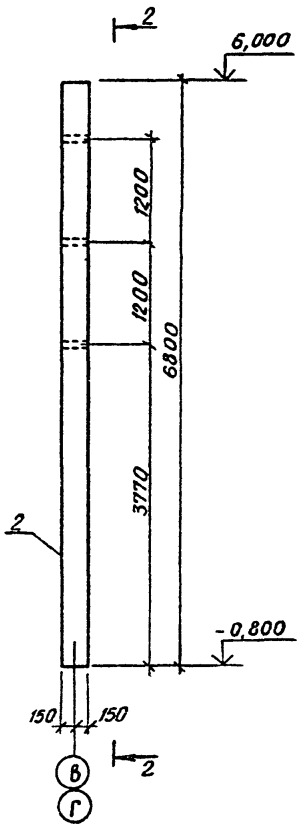

2 – 2

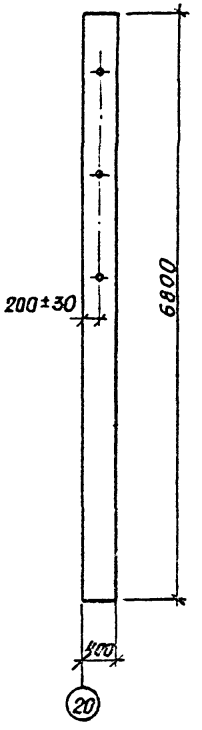

Инв. № подл. | Подпись и дата | Взам. инв. №

Формат А3

Альбом IX

Типовой проект

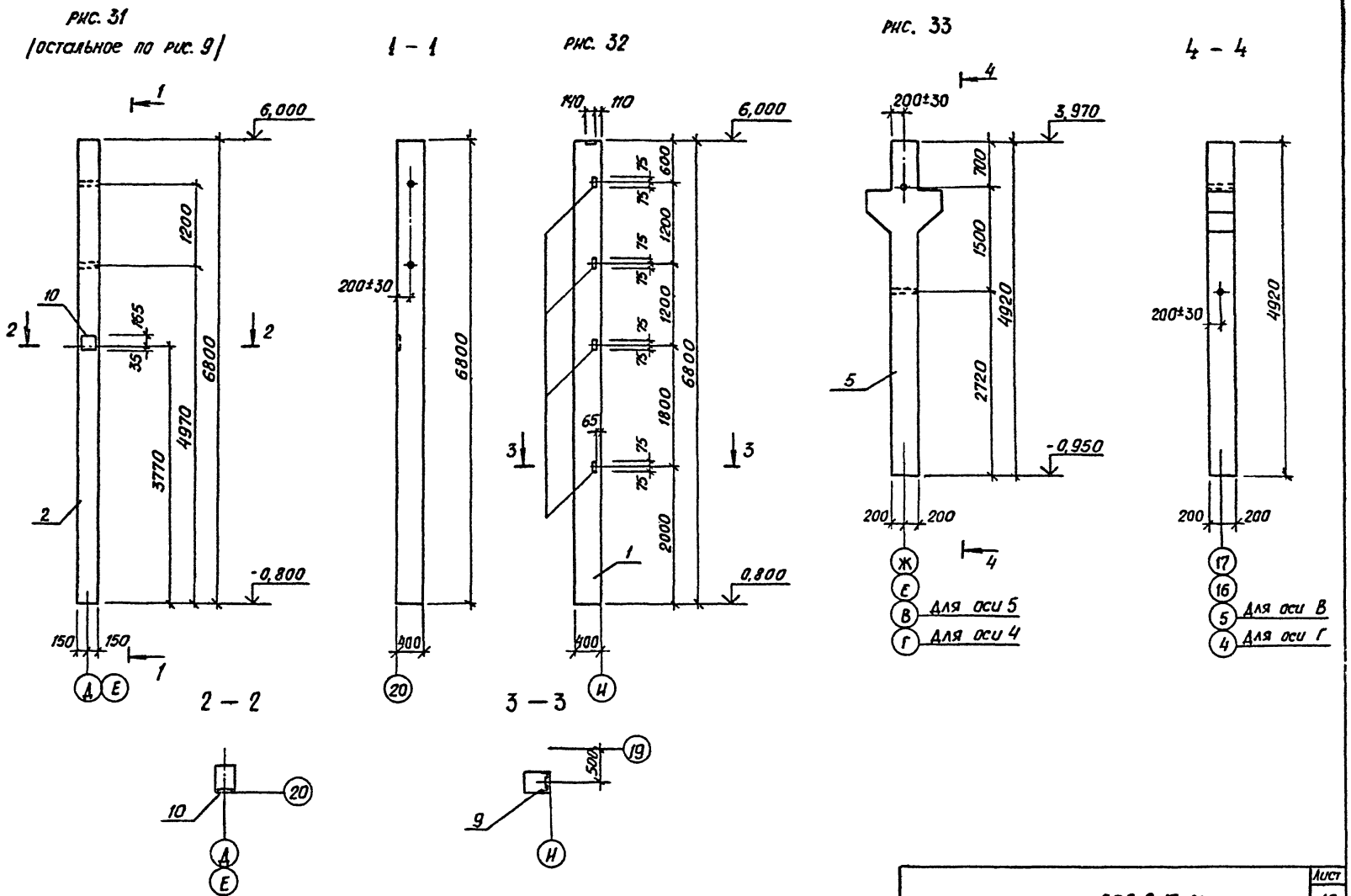

Инв. № подл.	Подпись и дата	Взам. инв. №

503-2-17с.86-IX. 100-СБ

Лист 16

Копировал: Формат А3

Обозначение исполнения	Марка колонн	Масса ед., кг	Рисунок
IX.100-33	КБ 8-1-1	1350	34
-34	КБ 8-1-2	1350	35
-35	КБ 8-1-3	1350	36
-36	КБ 8-1-4	1350	37
-37	КБ 8-1-5	1350	38

Рис. 34

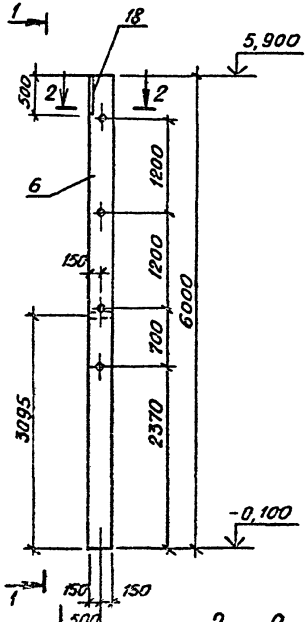

Рис. 35

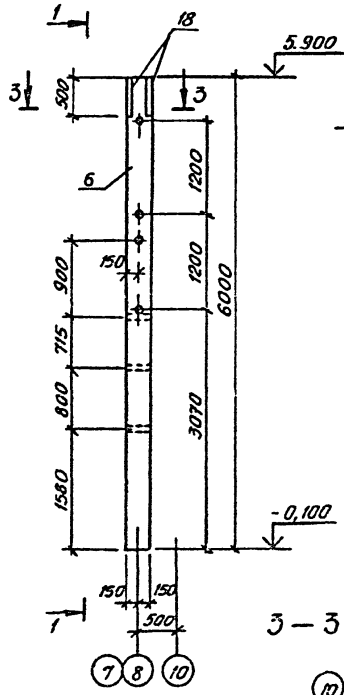

1 – 1

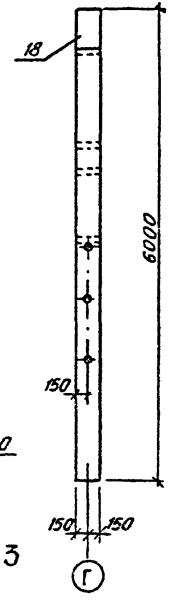

Альбом II

Типовой проект

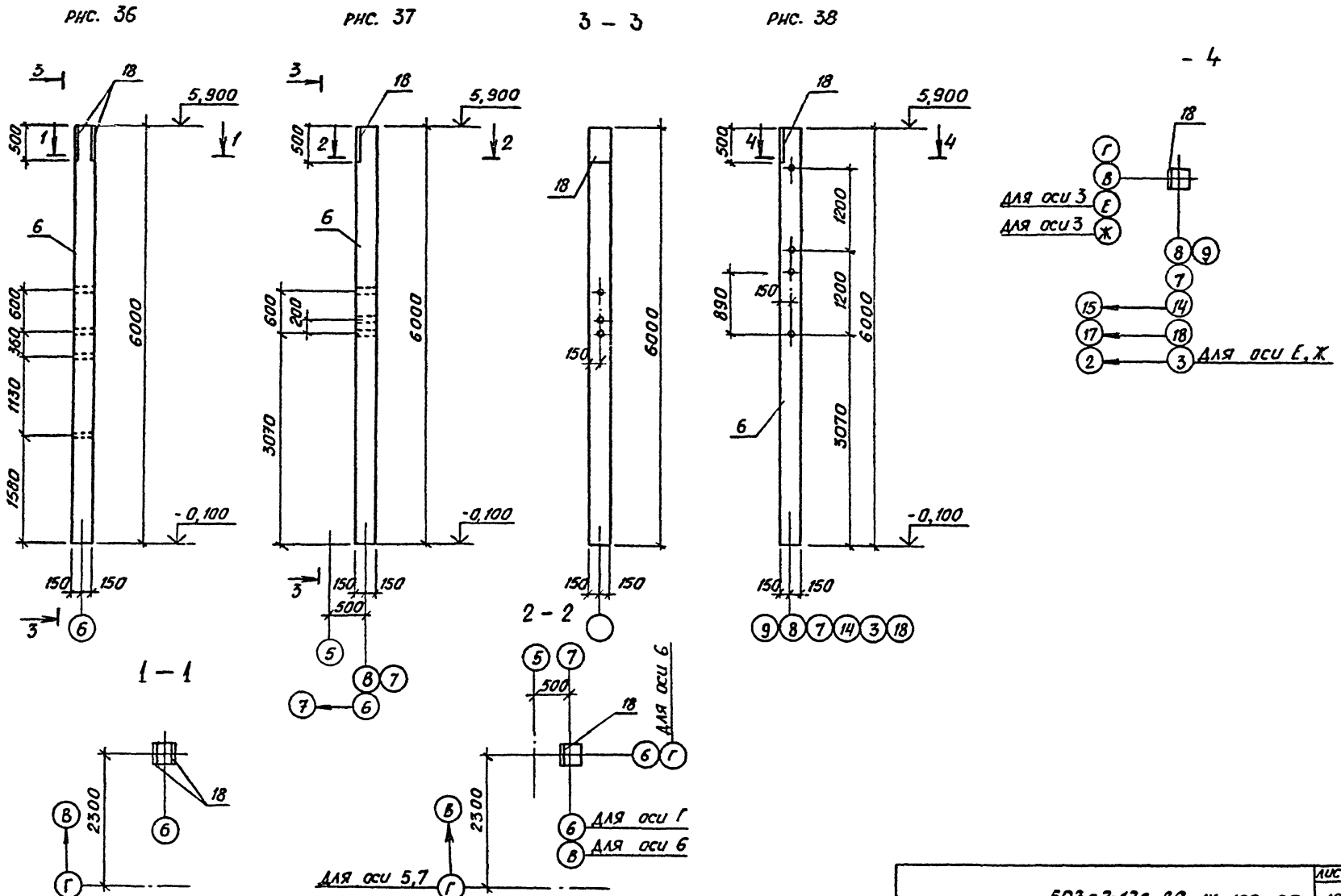

Инв. № подл.	Подпись и дата	Взам. инв. №

503-2-17с.86-IX.100-СБ

ЛИСТ 18

Копировал: Ль-

Формат А3

Альбом III

Типовой проект

Ведомость расхода стали на дополнительные закладные детали колонн, кг

Марка элемента	Изделия закладные																							Всего
	Арматура класса										Прокат марки													
	А-I						А-III				В ст3 кп 2-1													
	ГОСТ 5781-82*						ГОСТ 5781-82*				ГОСТ 380-71*													
	6				Итого	10	12	14	22		Итого	L63x5	L90x6	Итого	-300x x10	-300x x8	-290x x10	-250x x10	-200x x10	-50x x10	-390x x10		Итого	
К60-13-1							3,52	2,6			6,12	4,32		4,32				15,4	9,2	1,6			26,2	36,64
К60-13-2	0,4				0,4		4,96		2,8		7,76	5,76		5,76					9,2				9,2	23,12
К60-13-3	0,2				0,2		2,96		1,4		4,36	5,76		5,76					4,6				4,6	14,92
К60-13-4	0,6				0,6		6,96		4,2		11,16	5,76		5,76					13,8				13,8	31,32
К60-13-5							3,28	2,6			5,88	2,88		2,88				15,4	9,2	1,6			26,2	34,96
К60-14-1							3,76	2,6			6,36	5,76		5,76				15,4	9,2	1,6			26,2	38,32
К60-14-2							3,76	2,6			6,36	5,76		5,76				15,4	9,2	1,6			26,2	38,32
К60-14-3	0,4				0,4		4,96		2,8		7,76	5,76		5,76					9,2				9,2	23,12
К60-14-4	0,2				0,2		2,24		1,4		3,64	1,44		1,44					4,6				4,6	9,88
6КФ13-1-1	0,2				0,2	3,26	5,56	2,08			10,9	7,0	4,2	11,2	4,7	5,7	6,2						16,6	38,9
6КФ13-1-2	0,2				0,2	3,26	5,56	2,08			10,9	7,0	4,2	11,2	4,7	5,7	6,2						16,6	38,9
К60-29-1							5,4				5,4								9,2		15,3		24,5	29,9
К26-6-1							1,4				1,4								4,6				4,6	6,0
К60-29-2							2,6				2,6										15,3		15,3	17,9
К60-29-4	0,2				0,2		4,6		1,4		6,0								4,6		15,3		19,9	26,1
К60-29-5	0,2				0,2		7,2		1,4		8,6								4,6		30,6		35,2	44,0
К60-29-6							5,2				5,2										30,6		30,6	35,8
К60-29-7							5,2				5,2										30,6		30,6	35,8

Ведомость разработана для ветрового района IV;
снегового района I,II

ГИП	Коростелев		503-2-17с. 86-IX.100-ВМ
Нач.отд.	Шувалов		
Н.контр.	Бескоровайный		Колонны: К60-...; 6КФ13-...; К26-6-1
Гл.констр.	Конорев		
Рук.гр.	Калачев		К68-1
Инж.	Наследников		

Стадия	Лист	Листов
Р	1	3

ГИПРОАВТОТРАНС
Воронежский филиал

Инв.№ подл. | Подпись и дата | Взам.инв.№

Альбом IX

Типовой проект

Марка элемента	Ведомость расхода стали на дополнительные закладные детали колонн, кг																					
	Изделия закладные																					
	Арматура класса											Прокат марки										Всего
	А-1					А-III						В ст3 КП2-1										
	ГОСТ 5781-82*					ГОСТ 5781-82*						ГОСТ 380-71*										
	6				Итого	12	22				Итого	1,63×5				Итого	-200×10	-390×10			Итого	
К60-29-8						5,2					5,2							30,6			30,6	35,8
К60-29-9						5,2					5,2							30,6			30,6	35,8
К60-29-10						9,4					9,4						13,8	30,6			44,4	53,8
К60-29-11						6,8					6,8						13,8	15,3			29,1	35,9
К60-29-12						2,8					2,8						9,2				9,2	12,0
К60-29-13						4,0					4,0						4,6	15,3			19,9	23,9
К60-13-6	0,4				0,4	7,56	2,8				10,36	5,76				5,76	9,2	15,3			24,5	41,02
К60-13-7	0,2				0,2	5,56	1,4				6,96	5,76				5,76	4,6	15,3			19,9	32,68
К60-13-8	0,4				0,4	7,56	2,8				10,36	5,76				5,76	9,2	15,3			24,5	41,02
К60-13-9						1,0					1,0	5,76				5,76						6,76
К60-14-5	0,4				0,4	5,0	2,8				7,8	5,76				5,76	9,2				9,2	23,16
К60-14-6	0,2				0,2	2,0	1,4				3,4						4,6				4,6	8,2
К60-14-7	0,4				0,4	4,0	2,8				6,8						9,2				9,2	16,4

Ведомость разработана для ветрового района IV;
снегового района I,II

Инв. № подл. | Подпись и дата | Взам. инв. №

Копировал - [signature] Формат А3

Альбом IX

Типовой проект

Ведомость расхода стали на дополнительные закладные детали колонн, кг

Марка элемента	Изделия закладные																							
	Арматура класса											Прокат марки												Всего
	А-I ГОСТ 5781-82*					А-III ГОСТ 5781-82*						В ст3 кп2 ГОСТ 380-71*												
	6				Итого	10	12	14	22		Итого	L63×5	L90×6	Итого	-300×10	-300×8	-290×10	-250×10	-200×10	-500×10	-390×10		Итого	
К60-11-1							3,52	2,6			6,12	4,32		4,32				15,4	9,2	1,6			26,2	36,64
К60-11-2	0,4				0,4		4,96		2,8		7,76	5,76		5,76					9,2				9,2	23,12
К60-11-3	0,2				0,2		2,96		1,4		4,36	5,76		5,76					4,6				4,6	14,92
К60-11-4	0,6				0,6		6,96		4,2		11,16	5,76		5,76					13,8				13,8	31,32
К60-11-5							3,28	2,6			5,88	2,88		2,88				15,4	9,2	1,6			26,2	34,96
К60-12-1							3,76	2,3			6,36	5,76		5,76				15,4	9,2	1,6			26,2	38,32
К60-12-2							3,70	2,6			6,36	5,76		5,76				15,4	9,2	1,6			26,2	38,32
К60-12-3	0,4				0,4		4,96		2,8		7,76	5,76		5,76					9,2				9,2	23,12
К60-12-4	0,2				0,2		2,24		1,4		3,64	1,44		1,44					4,6				4,6	9,88
6КФ73-1-1	0,2				0,2	3,26	5,56	2,08			10,9	7,0	4,2	11,2	4,7	5,7	6,2						16,6	38,9
6КФ73-1-2	0,2				0,2	3,26	5,56	2,08			10,9	7,0	4,2	11,2	4,7	5,7	6,2						16,6	38,9
К60-27-1							5,4				5,4								9,2		15,3		24,5	29,9
К26-6-А							1,4				1,4								4,6				4,6	6,0
К60-27-2							2,6				2,6										15,3		15,3	17,9
К60-27-4	0,2				0,2		4,6		1,4		6,0								4,6		15,3		19,9	26,1
К60-27-5	0,2				0,2		7,2		1,4		8,6								4,6		30,6		35,2	44,0
К60-27-6							5,2				5,2										30,6		30,6	35,8
К60-27-7							5,2				5,2										30,6		30,6	35,8

Ведомость разработана для ветрового района III;
снегового района I

Гип	Коростелев	
Нач. отд.	Шуваев	
Н. контр.	Бескоровайный	
Гл. констр.	Кокорев	
Рук. гр.	Колчов	
Инж.	Масленников	

503-2-17с.86-1 Х.100-ВМ

Колонны: К60-...; 6КФ73-...; К26-6-А КБ8-1

Стадия	Лист	Листов
Р	1	3

ГИПРОАВТОТРАНС
Воронежский филиал

Копировал: [signature]

Формат А3

Альбом IX

Типовой проект

Ведомость расхода стали на дополнительные закладные детали колонн, кг

Марка элемента	Изделия закладные																				Всего
	Арматура класса										Прокат марки										
	А-I						А-III						ВСт3 кп2-1								
	ГОСТ 5781-82*						ГОСТ 5781-82*						ГОСТ 380-71*								
	6				Итого		12	22			Итого		L63×5				Итого	200* х 10	350* х 10		Итого	
К60-27-8							5,2				5,2								30,6		30,6	35,8
К60-27-9							5,2				5,2								30,6		30,6	35,8
К60-27-10							9,4				9,4							13,8	30,6		44,4	53,8
К60-27-11							6,8				6,8							13,8	15,3		29,1	35,9
К60-27-12							2,8				2,8							9,2			9,2	12,0
К60-27-13							4,0				4,0							4,6	15,3		19,9	23,9
К60-11-6	0,4				0,4		2,56	2,8			0,36	5,76				5,76		9,2	15,3		24,5	41,02
К60-11-7	0,2				0,2		5,56	1,4			6,96	5,76				5,76		4,6	15,3		19,9	32,64
К60-11-8	0,4				0,4		2,56	2,8			0,36	5,76				5,76		9,2	15,3		24,5	41,02
К60-17-9							4,0				4,0	5,76				5,76						6,76
К60-12-5	0,4				0,4		5,0	2,8			7,8	5,76				5,76		9,2			9,2	23,16
К60-12-6	0,2				0,2		2,0	1,4			3,4							4,6			4,6	8,2
К60-12-7	0,4				0,4		4,0	2,8			6,8							9,2			9,2	16,4

Ведомость разработана для ветрового района III;
снегового района I

Инв.№подл. | Подпись и дата | Взам.инв.№

Альбом IX

Типовой проект

Марка элемента	Ведомость расхода стали на дополнительные закладные детали колонн, кг													Всего
	Изделия закладные													
	Арматура класса							Прокат марки						
	А-III							Вст3 кп2-1						
	ГОСТ 5781-82*							ГОСТ 103-76*						
	12						Итого	-300×10					Итого	
КБ8-1-1	1,4						1,4	11,8					11,8	13,2
КБ8-1-2	2,8						2,8	23,6					23,6	26,4
КБ8-1-3	2,8						2,8	23,6					23,6	26,4
КБ8-1-4	1,4						1,4	11,8					11,8	13,2
КБ8-1-5	1,4						1,4	11,8					11,8	13,2

Инв. № подл. | Подпись и дата | Взам. инв. №

Копировал: Ш-Ф Формат А3

Альбом LI

Типовой проект

Формат	Зона	Поз.	Обозначение	Наименование	Количество на исполнение												Примечание
					—	01	02	03	04	05	06	07	08	09	10		
				Документация													
А3			1Х. 200. СБ	Сборочный чертеж													
А4			1Х. ПЗ	Пояснительная записка													
А3			1Х.200-ВМ	Ведомость расхода стали													
				Сборочные единицы													
		1	1.462.1 -3/80 Вып 1	Балка 1БДР 18-1КТТ	1	1											
		2	1.462.1 -3/80 Вып 1	Балка 1БДР 18-2КТТ					1	1		1	1	1	1		
		3	1.462.1 - 3/80 Вып.1	Балка 1БДР 18 - 3КТТ			1	1			1						
		4	1.400 - 6/76 Вып.1	Закладная деталь М4-3-3	6	6	4	3	5	6	4	4	6	7	5		
		5	1.400 - 6/76 Вып.1	Закладная деталь М4-1-2	2	2	2	2	2	2	2	1	2	2	2		
		6	1.030.1 - 1 Вып. 0-3	Изделие закладное МД1	1	2	1	1	1	1	1	1	1	1	1		
		7	1.400 - 6/76 Вып.1	Закладная деталь М4-22			2	7	5	2	6	7	3	1	4		

Инв. № подл. | Подпись и дата | Взам. инв. №

ГИП	Коростелев		
Нач. отд.	Шубаев		
Н. контр.	Бескаравайная		
Гл. констр.	Кокорев		
Рук. гр.	Колчев		
Инж.	Насенникова		

503-2-17с. 86-1Х. 200

Балки 1БДР18-...

Стадия	Лист	Листов
Р		1

ГИПРОАВТОТРАНС
Воронежский филиал

Копировал

Формат А3

Альбом IX

Типовой проект

Инв. № подл. | Подпись и дата | Взам. инв. №

Рис. 1

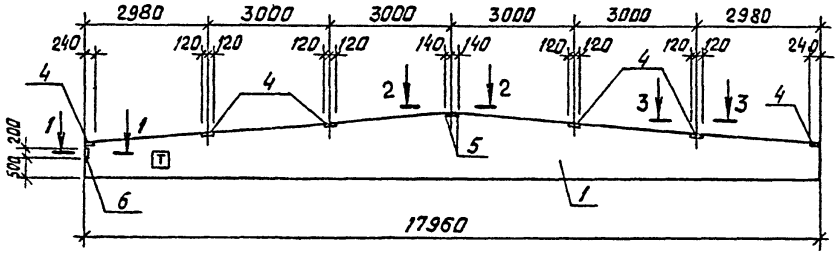

Рис. 2

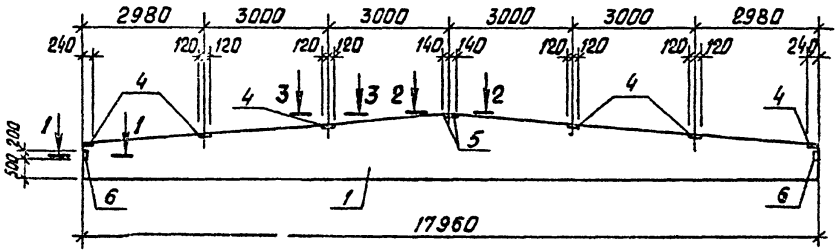

1 – 1

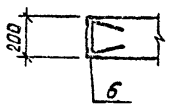

2 – 2

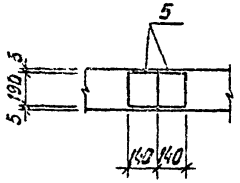

3 – 3

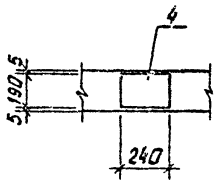

Обозначение исполнения	Марка балок	Масса ед., кг	Рисунок
IX.200	16ДР18 – 1К7Т – 1	8400	1
–01	16ДР18 – 1К7Т – 2	8400	2
–02	16ДР18 – 3К7Т – 1	8400	3
–03	16ДР18 – 3К7Т – 2	8400	4
–04	16ДР18 – 2К7Т – 1	8400	5
–05	16ДР18 – 2К7Т – 2	8400	6
–06	16ДР18 – 3К7Т – 3	8400	7
–07	16ДР18 – 2К7Т – 3	8400	8
–08	16ДР18 – 2К7Т – 4	8400	9
–09	16ДР18 – 2К7Т – 5	8400	10
–10	16ДР18 – 2К7Т – 6	8400	11

ГИП	Коростелев	
Нач. отд.	Шувалев	
Н. контр.	Беспорозный	
Гл. констр.	Кокорев	
Рук. гр.	Колчев	
Инж.	Масленников	

ТП 503-2-17с.86 – IX.200-СБ

Балки: 16ДР18 – ...

Стадия	Масса	Масштаб
Р	см. табл.	
Лист 1	Листов 3	

ГИПРОАВТОТРАНС
Воронежский филиал

Альбом IX

Типовой проект

Инв.№ подл. | Подпись и дата | Взам.инв.№

Рис.3

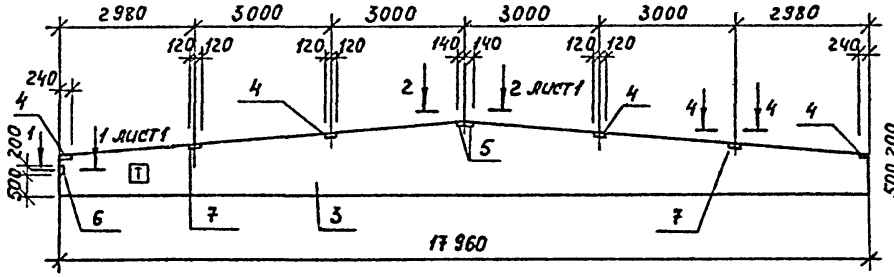

Рис. 6

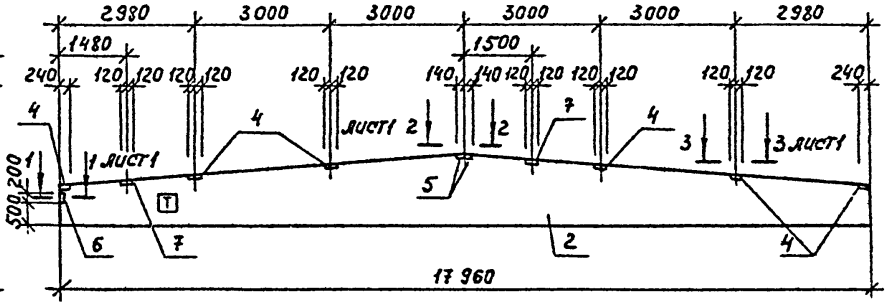

Рис. 4

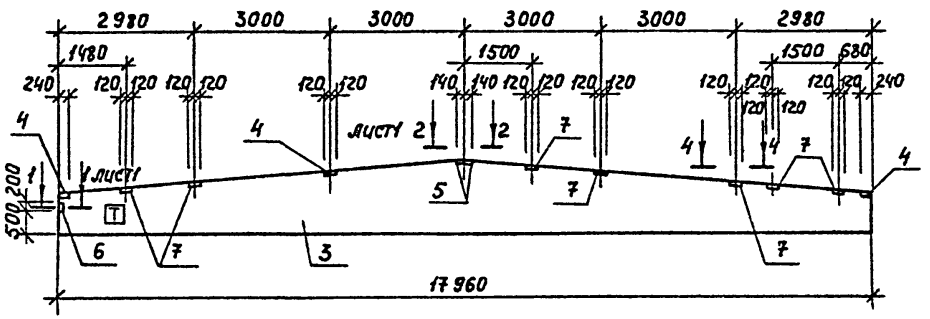

4 – 4

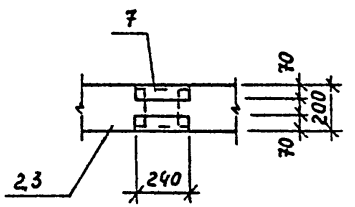

Рис. 5

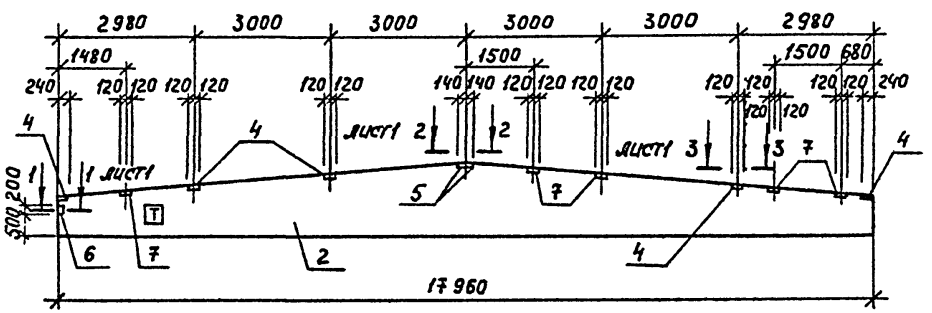

5 – 5

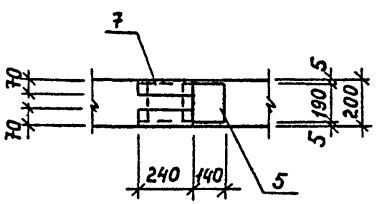

6 – 6

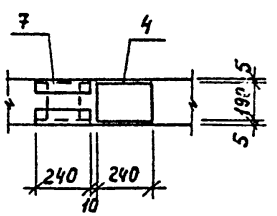

503-2-17с. 86-IX-200-СБ

Лист 2

Копировал

Формат А3

Альбом IX

Типовой проект

Рис. 7

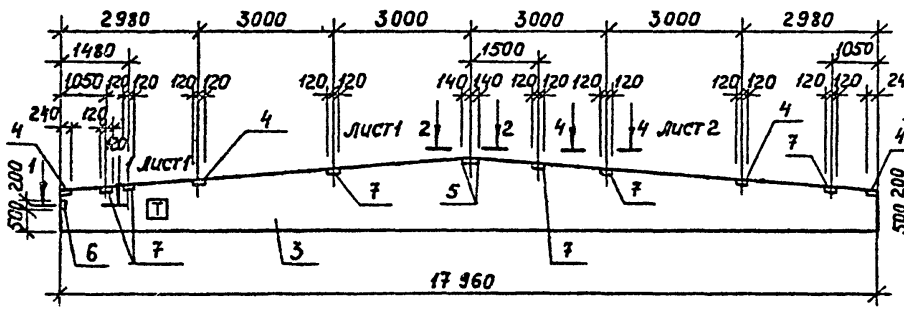

Рис. 10

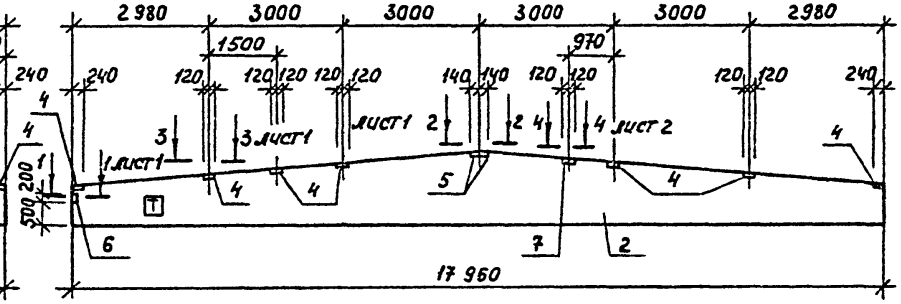

Рис. 8

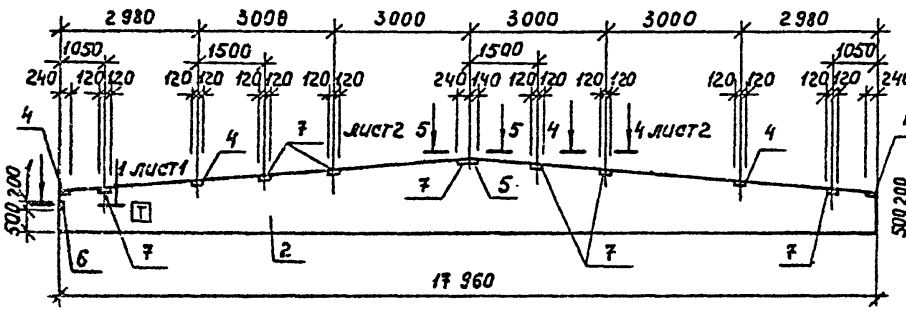

Рис. 11

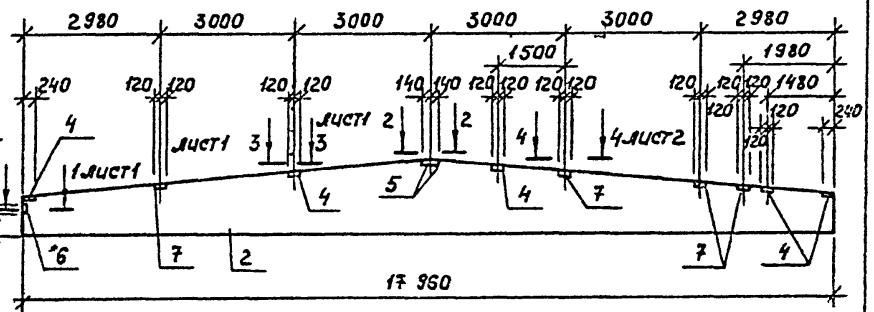

Рис. 9

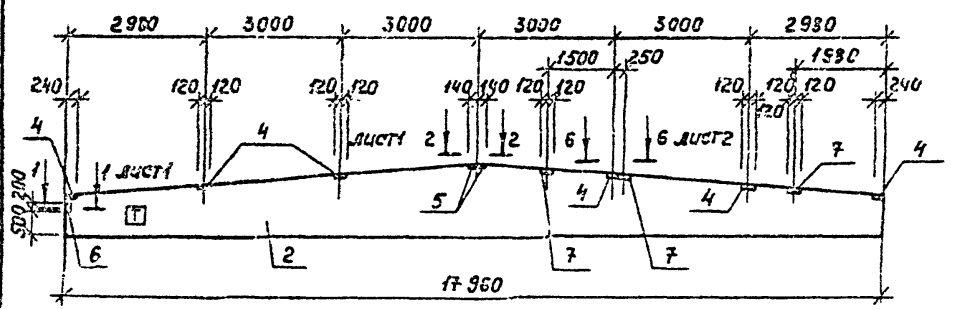

Инв. № подл. | Подпись и дата | Взам. инв. №

503-2-17с.86- IX.200-03

Лист 3

Альбом IX

Типовой проект

Ведомость расхода стали на дополнительные закладные детали балок, кг

Марка элемента	Изделия закладные																				Всего
	Арматура класса									Прокат марки											
	А-I					А-III				Вст3 кп2					Вст3 пс 6-1						
	ГОСТ 5781-82*					ГОСТ 5781-82*				ГОСТ 103-76*					ГОСТ 8510-72*						
	6				Итого	8	10			Итого	-150×6	-140×6			Итого	L 110×10×8	L 80×50×6			Итого	
1БДР18-1К7Т-1	0,1				0,1	1,92				1,92	13,2	2,6			15,8		2,36			2,36	20,18
1БДР18-1К7Т-2	0,12				0,12	2,44				2,44	13,2	2,6			15,8		4,72			4,72	23,08
1БДР18-3К7Т-1	0,1				0,1	2,32	0,4			2,36	8,8	2,6			11,4	10,4	2,36			12,76	26,62
1БДР18-3К7Т-2	0,1				0,1	4,12	1,4			4,52	6,6	2,6			9,2	36,4	2,36			38,76	52,58
1БДР18-2К7Т-1	0,1				0,1	3,72	1,0			4,72	11,0	2,6			13,6	26,0	2,36			28,36	46,78
1БДР18-2К7Т-2	0,1				0,1	2,72	0,4			2,76	13,2	2,6			15,8	10,4	2,36			12,76	31,42
1БДР18-3К7Т-3	0,1				0,1	3,92	1,2			5,12	8,8	2,6			11,4	31,2	2,36			33,56	50,18
1БДР18-2К7Т-3	0,1				0,1	4,32	1,4			5,72	8,8	2,6			11,4	36,4	2,36			38,76	55,98
1БДР18-2К7Т-4	0,1				0,1	3,12	0,6			3,72	13,2	2,6			15,8	15,6	2,36			17,96	37,58
1БДР18-2К7Т-5	0,1				0,1	2,52	0,2			2,72	15,4	2,6			18,0	5,2	2,36			7,56	28,38
1БДР18-2К7Т-6	0,1				0,1	5,32	0,8			6,12	11,0	2,6			13,6	20,8	2,36			23,11	42,93

Инв.№ подл. | Подпись и дата | Взам.инв.№

ГИП	Каростелев	
Нач. отд.	Шубаев	
Н.контр.	Бескаравайный	
Гл.констр.	Кокорев	
Рук.гр.	Колчев	
Инж.	Масленникова	

ТП 503-2-17с.86-IX.200-ВМ

Балки 1БДР18-..

Стадия	Лист	Листов
Р		1

ГИПРОАВТОТРАНС
Воронежский филиал

Копировал:

Формат А3

ТИПОВОЙ ПРОЕКТ

ПЛОБОМ IX

Формат	Зона	Поз.	Обозначение	Наименование	Кол.	Примечание
				Документация		
А4			IX.300.СБ	Сборочный чертеж		
А4			IX.ПЗ	Пояснительная записка		
				Сборочные единицы		
		1	ИИС23-1	Ригель Р3-8	1	
		2	ИИС23-1	Закладной элемент М9	2	

Ведомость расхода стали на дополнительные закладные элементы, кг

Марка элемента	Закладные элементы								Всего
	Арматура класса				Прокат марки				
	А-III				ВСТ3 кп2				
	ГОСТ 5781-82*				ГОСТ 103-76*				
	12			Итого	-100х14			Итого	
Б3 8 1	1,2			1,2	4,4			4,4	5,6

ГИП	Коростелев		
Нач. отд.	Шуваев		
Н.контр.	Бескоровайный		
Гл.констр.	Кокорев		
Рук.гр.	Колчев		
Инж.	Масленникова		

ТП 503-2-17с. 86 - IX.300

Ригель Р3-8-1

Стадия	Лист	Листов
		1

ГИПРОАВТОТРАНС
Воронежский филиал

Инв. № подл. | Подпись и дата | Взам. инв. №

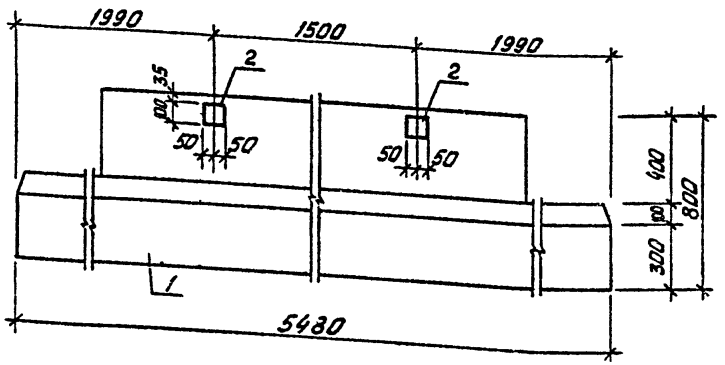

ТП 503-2-17с. 86 - IX.300-СБ

ГИП	Коростелев		
Нач. отд.	Шуваев		
Н.контр.	Бескоровайный		
Гл.констр.	Кокорев		
Рук.гр.	Колчев		
Инж.	Масленникова		

Ригель Р3-8-1

Стадия	Масса	Масштаб
Р		

Лист | Листов 1

ГИПРОАВТОТРАНС
Воронежский филиал

Альбом IX

Типовой проект

Формат	Зона	Поз.	Обозначение	Наименование	Кол.	Примечание
				Документация		
А4			IX-400 СБ	Сборочный чертеж		
А3			IX. ПЗ	Пояснительная записка		
				Сборочные единицы		
		1	1.465-7 вып. 3 ч.1	Плита $\frac{ПВрII-С-10}{1,5\times6}$ - 2	1	1800 кг
		2	1.465-7 вып. 3 ч.2	Каркас пространственный кп1	1	30,4 кг
		3	1.465-7 вып. 3 ч.2	Изделие закладное М3	4	1,6 кг

Марка элемента	Изделия закладные								Всего
	Арматура класса AIII ГОСТ 5781-82*				Прокат марки Вст3 кп2 ГОСТ 103-76*				
	ф10	ф12		Итого	δ=10			Итого	
	1,6	30,4		32,0	4,8			4,8	36,8

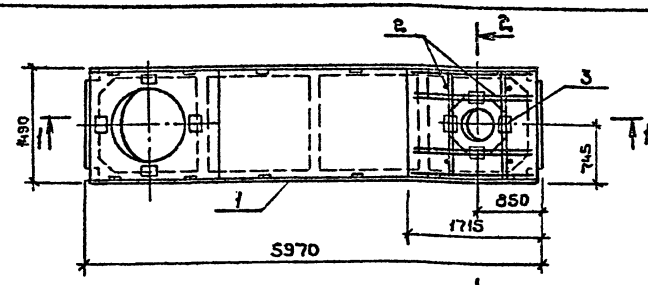

1 – 1

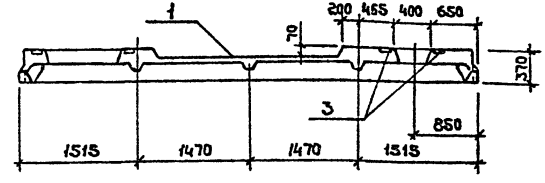

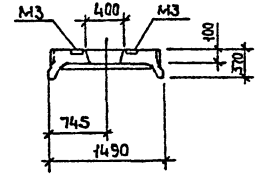

1. Данный чертеж дает изображение несущей основы комплексной плиты. Соответственно этому в марке плиты отсутствуют обозначения, характеризующие утеплитель.
2. Расположение дополнительной арматуры в сечениях см. серию 1.465-7 вып.3, ч.1 лист 37

Инв.№ подл. | Подпись и дата | Взам.инв.№

ТП 503-2-17с.86-IX.400

ГИП	Коростелев	
Н.контр.	Бескоровайный	
Нач.отд.	Шубаев	
Гл.констр.	Какорев	
Рук.гр.	Осатеева	

Плита 2ПВ10,4-28рII-С

Стадия	Лист	Листов
Р		1

ГИПРОАВТОТРАНС Воронежский филиал

Формат А4

ТП 503-2-17с.86-IX.400-СБ

ГИП	Коростелев	
Н.контр.	Бескоровайный	
Нач.отд.	Шубаев	
Гл.констр.	Какорев	
Рук.гр.	Осатеева	

Плита 2ПВ10,4-28рII-С

Стадия	Масса	Масштаб
Р	2250	
Лист	Листов 1	

ГИПРОАВТОТРАНС Воронежский филиал

Копировал:

Формат А4

Альбом II

Типовой проект

Формат	Зона	Поз.	Обозначение	Наименование	Количество на исполнение													Примечание
					–	01	02	03	04	05	06	07						
				Документация														
А3			1Х.500.СБ	Сборочный чертеж	X	X	X	X	X	X	X	X						
А4			1Х.П.3	Пояснительная записка	X	X	X	X	X	X	X	X						
А3			1Х.500-8М	Ведомость расхода стали	X	X	X	X	X	X	X	X						
				Сборочные единицы														
		1	1.442.1-1 Вып.1	Плита 1П5-3АIVТ	1	1	1											
		2	1.442.1-1 Вып.1	Плита 1П4-3АIVТ				1	1	1	1	1						
		3	1Х.034	Сетка ИМ 59	1			1	1			1						
		4	1Х.034	Сетка ИМ 60		1	1	1		1	1	2						

ГИП	Коростелев		
Нач.отд	Шувалов		
Н.контр.	Бескоровайный		
Гл.конст.	Кокорев		
Рук.гр.	Калачев		
Инж.	Носенникова		

ТП 503-2-17с.86-1Х.500

Плиты: 1П5-3АIVТ-..., 1П4-3АIVТ-...

Стадия	Лист	Листов
Р		1

ГИПРОАВТОТРАНС
Воронежский филиал

Инв.№ подл. | Подпись и дата | Взам.инв.№

Альбом IX

Типовой проект

Рис. 1

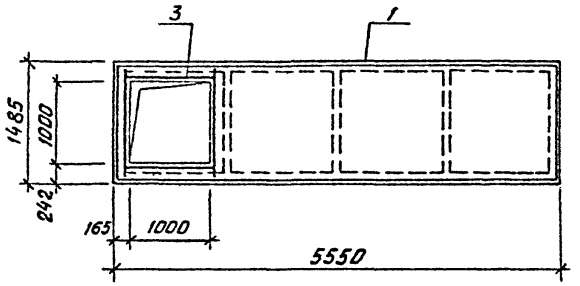

Рис. 2

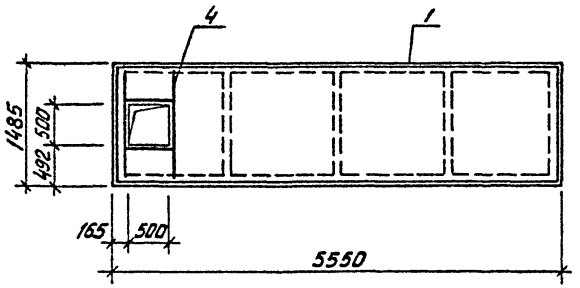

Рис. 3

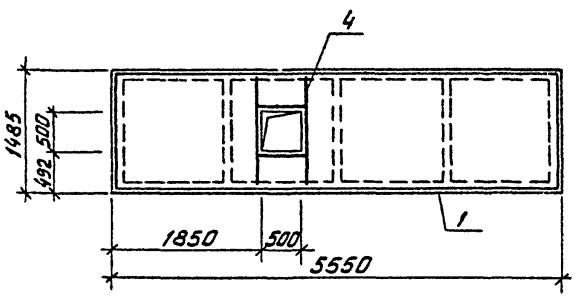

Обозначение исполнения	Марка плит	Масса ед., кг	Рисунок
IX.500	1П3-3AIVT-1	2200	1
-01	1П3-3AIVT-2	2200	2
-02	1П3-3AIVT-3	2200	3
-03	1П4-3AIVT-3	2200	4
-04	1П4-3AIVT-1	2100	5
-05	1П4-3AIVT-2	2100	6
-06	1П4-3AIVT-5	2100	7
-07	1П4-3AIVT-4	2100	8

ГИП	Коростелев	
Нач. отд.	Шувалев	
Н. контр.	Бескоровайный	
Гл. констр.	Кокорев	
Рук. гр.	Колчев	
Инж.	Масленникова	

ТП 503-2-17с.86 - IX.500-СБ

Плиты: 1П3-3AIVT - ...;
1П4-3AIVT - ...

Стадия	Масса	Масштаб
Р	см. ТАБЛИЦУ	
Лист 1	Листов 2	

ГИПРОАВТОТРАНС
Воронежский филиал

Копировал

Формат А3

Инв. № подл. | Подпись и дата | Взам. инв. №

Альбом III

Типовой проект

Инв. № подл. | Подпись и дата | Взам. инв. №

Рис. 4

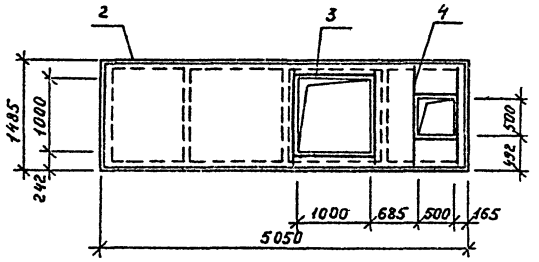

Рис. 5

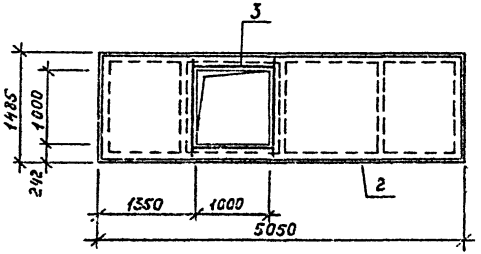

Рис. 6

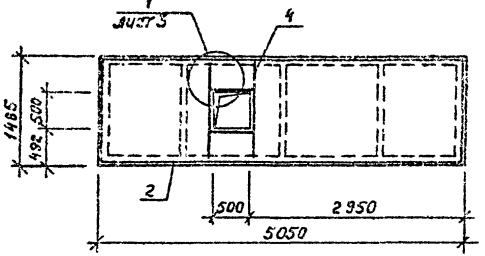

Рис. 7

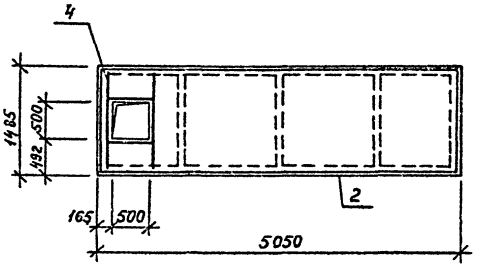

Рис. 8

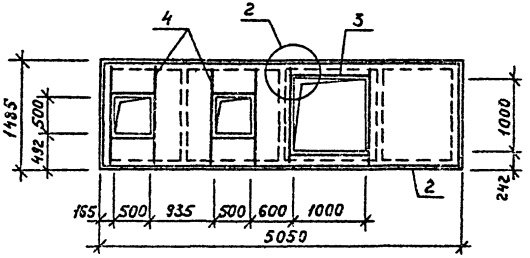

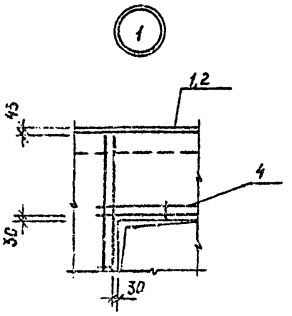

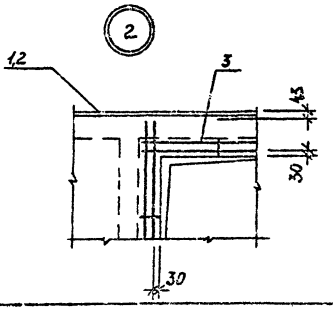

Альбом III

Типовой проект

Ведомость расхода стали на дополнительные арматурные изделия плит, кг

Марка элемента	Изделия арматурные. Арматура класса А-III ГОСТ 5781-82*								Всего
	6							Итого	
1П3-3А IVT-1	2,48							2,48	2,48
1П3-3А IVT-2	1,96							1,96	1,96
1П3-3А IVT-3	1,96							1,96	1,96
1П4-3А IVT-3	4,44							4,44	4,44
1П4-3А IVT-1	2,48							2,48	2,48
1П4-3А IVT-2	1,96							1,96	1,96
1П4-3А IVT-5	1,96							1,96	1,96
1П4-3А IVT-4	6,40							6,40	6,40

Инв.№ подл. | Подпись и дата | Взам. инв.№

ГИП	Коростелев		
Нач.отд.	Шувалев		
Н.контр.	Бесхаровайный		
Гл.констр.	Кокорев		
Рук.гр.	Колачев		
Инж.	Насенникова		

503-2-17с.86-IX.500-ВМ

Плиты: 1П3-3А IVT-...; 1П4-3А IVT-...

Стадия	Лист	Листов
Р		1

ГИПРОАВТОТРАНС Воронежский филиал

Копировал

Формат А3

Альбом IX

Типовой проект

Формат	Зона	Поз.	Обозначение	Наименование	Количество на исполнение									Примечание
					—	01	02	03	04	05	06			
				Документация										
А3			IX.600-СБ	Сборочный чертеж										
А4			IX. ПЗ	Пояснительная записка										
А3			IX.600-ВМ	Ведомость расхода стали										
				Сборочные единицы										
		1	1.030.1-1 вып 1-1 ч.I	Панель ПС60.12.2,0-4.А-32	1									
		2	1.030.1-1 вып.1-1 ч.I	Панель ПС60.12.2,0-4.А-37		1								
		3	1.030.1-1 вып. 1-1 ч.I	Панель ПС60.12.2,0-4.А-38			1							
		4	1.030.1-1 вып. 1-1 ч.I	Панель ПС60.12.2,0-4.А-36				1						
		5	1.030.1-1 вып. 1-1 ч.I	Панель ПС 60.12.2,0-2.А-36					1					
		6	1.030.1-1 вып. 1-1 ч.I	Панель ПС 60.18.2,0-1.А-31						1				
		7	1.030.1-1 вып. 1-1 ч.I	Панель ПС 60.18.2,0-1.А-34							1			
		8	1.030.1-1 вып. 0-3	Изделие закладное МС-1	4	4	4	2	2	2	2			

ГИП	Карастелев	
Нач.отд.	Шубаев	
Н.контр.	Бескоробайный	
Гл.констр.	Какорев	
Рук.гр.	Калчев	
Инж.	Масленников	

503-2-17с.86-IX.600

Панели: ПС60.12.2,0-...
ПС60.18.2,0-...

Стадия	Лист	Листов
Р		1

ГИПРОАВТОТРАНС
Воронежский филиал

Копировал

Формат А3

Инв.№ подл. | Подпись и дата | Взам.инв.№

Альбом IX

Типовой проект

Рис. 1

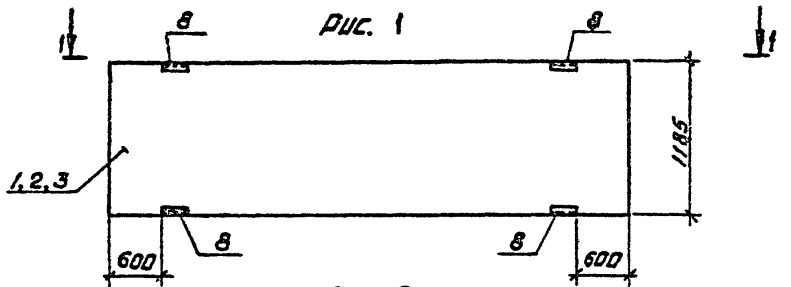

Рис. 2

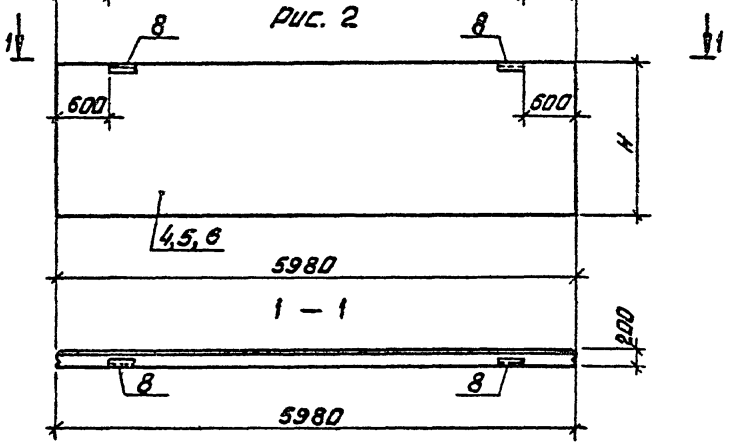

Рис. 3

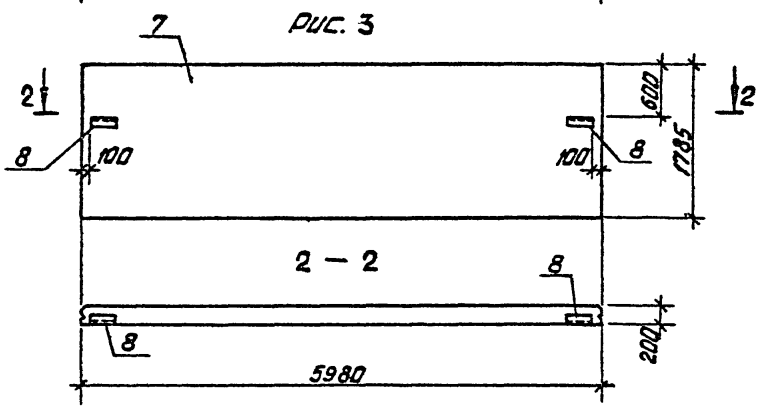

Обозначение исполнения	Марка панели	Масса ед., кг	Рис.	H, мм
IX.600	ПС60.12.2,0-4.л-32-1	2220	1	1185
-01	ПС60.12.2,0-4.л-37-1	2220	1	1185
-02	ПС60.12.2,0-4л-38-1	2220	1	1185
-03	ПС60.12.2,0-4л-36-1	2220	2	1185
-04	ПС60.12.2,0-2л-36-1	2200	2	1185
-05	ПС60.18.2,0-1.л-31-1	3320	2	1785
-06	ПС60.18.2,0-1.л-34-1	3320	3	1785

ГИП	Коростелев	
Нач. отд.	Шувалев	
Н. контр.	Бескоровайный	
Гл. конструктор	Кокорев	
Рук. гр.	Колчев	
Инж.	Масленникова	

ТП 503-2-17с.86- IX.600-СБ

Панели: ПС60.12.2,0-...
ПС60.18.2,1-...

Стадия	Масса	Масштаб
Р	см. табл.	

Лист | Листов 1

ГИПРОАВТОТРАНС
Воронежский филиал

Копировал Вахн

Формат А3

Инв. № подл. | Подпись и дата | Взам. инв. №

Альбом IX

Типовой проект

Ведомость расхода стали на дополнительные закладные детали панелей, кг

Марка элемента	Изделия закладные												Всего
	Арматура класса А-III ГОСТ 5781-82*					Прокат марки Вст3кп2-1 ГОСТ 380-71*							
	⌀10				Итого	∟63×6			Итого	δ=6		Итого	
ПС60.12.2.0-4.А-32-1	0,72				0,72	6,4			6,4	2,24		2,24	9,36
ПС60.12.2.0-4.А-37-1	0,72				0,72	6,4			6,4	2,24		2,24	9,36
ПС60.12.2.0-4.А-38-1	0,72				0,72	6,4			6,4	2,24		2,24	9,36
ПС60.12.2.0-4.А-36-1	0,36				0,36	3,2			3,2	1,12		1,12	4,68
ПС60.12.2.2-2.А-36-1	0,36				0,36	3,2			3,2	1,12		1,12	4,68
ПС60.18.2.0-1.А-31-1	0,36				0,36	3,2			3,2	1,12		1,12	4,68
ПС60.18.2.0-1.А-34-1	0,36				0,36	3,2			3,2	1,12		1,12	4,68

ГИП	Карастелев	
Нач.отд.	Шубаев	
Н.контр.	Бескоровайный	
Гл.констр.	Кокарев	
Рук.гр.	Колчев	
Инж.	Маслянкина	

503-2-17с.86-1 Х. 600-8М

Панели: ПС60.12.2.0-...
ПС60.18.2.0-...

Стадия	Лист	Листов
Р		1

ГИПРОАВТОТРАНС
Воронежский филиал

Копировал Шиф

Формат А3

Инв.№ подл. | Подпись и дата | Взам.инв.№

Формат	Зона	Поз.	Обозначение	Наименование	Количество на исполнение 00	01	02	03	04	05	06	07	08	09	10	Масса кг	Примечание
				Документация													
А3			IX.0.01 СБ	Сборочный чертеж													
А4			IX ПЗ	Пояснительная записка													
				Детали:													
				10 AIII ГОСТ 5781-82*													
Б4		3		ℓ= 1150				5		8						0,7	
Б4		3		ℓ= 550					8							0,34	
				6 AI ГОСТ 5781-82*													
Б4		2		ℓ= 850				3								0,18	
Б4		1		ℓ=1450					3	3						0,32	
				8 AI ГОСТ 5781-82*													
Б4		1		ℓ=1150	4	4	8							4		0,45	
Б4		1		ℓ=1450	4											0,57	
Б4		5		ℓ= 850		4						6		4		0,33	
Б4		4		ℓ=1100							6					0,43	
Б4		6		ℓ=1810							4					0,71	
Б4		10		ℓ=1300								4			5	0,7	
Б4		7		ℓ=1300									6			0,51	
Б4		8		ℓ=1930									4			0,71	
Б4		9		ℓ=1350											6	0,53	

Инв. № подл. | Подпись и дата | Взам. инв. №

Типовой проект | Альбом III

ГИП	Коростелев	
Нач. отд.	Шувалев	
Н. контр.	Бесноробский	
Гл. конс.	Кокорев	
Рук. гр.	Колчев	
Инж.	Нещерякова	

ТП 503-2-17с.86-IX.001

Сетки арматурные ИМ1 ÷ ИМ11

Стадия	Лист	Листов
Р		1

ГИПРОАВТОТРАНС Воронежский филиал

Копировал-Вдовин

Формат А4

Рис. 1

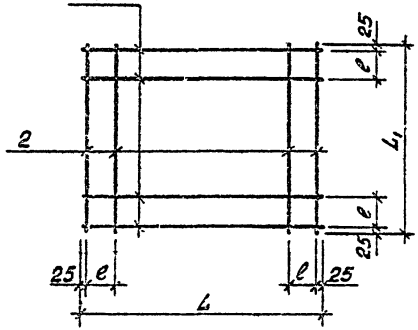

Рис. 2

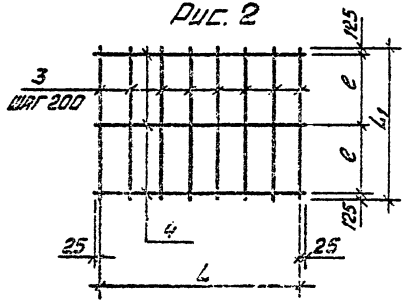

Рис. 3

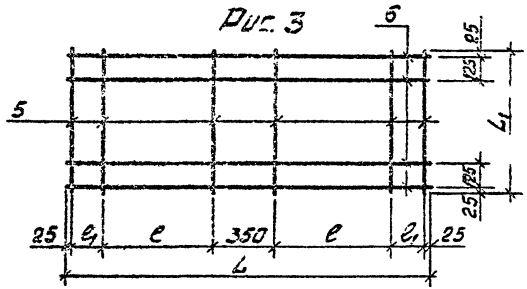

Обозначение исполнения	Марка	Рис.	Размеры,				Масса кг	Примечание
			L	L_1	e	e_1		
IX.001-00	ИМ1	1	1460	1150	155		4,11	
-01	ИМ2		1150	850	125		3,20	
-02	ИМ3			1150	125		3,64	
-03	ИМ4	2	800	1150	450		4,1	
-04	ИМ5		1400	550	150		3,64	
-05	ИМ6		1400	1150	450		6,63	
-06	ИМ7	3	1980	1050	540	165	5,33	
-07	ИМ8		1800	850	600	100	4,85	
-08	ИМ9	4					5,43	См. рис.
-09	ИМ10	1	1150	850	100		3,16	
-10	ИМ11	5					6,04	См. рис.

ТП 503-2-17с. 86 – IX.001 СБ

Сетки арматурные ИМ1 ÷ ИМ11

Сталь	Масса	Масштаб	
Р	См. таблицу		
Лист 1	Листов 2		

ГИПРОАВТОТРАНС

ГИП	Кароселев	
Нач. отд.	Шубаев	
Н. контр.	Бескровайный	
Гл. конст.	Кокорев	
Рук. гр.	Колчев	

Инв. №

Альбом IX

Типовой проект

Рис. 4

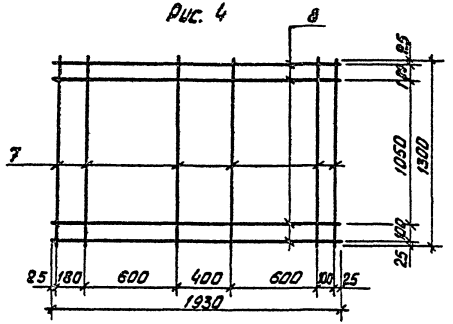

Рис. 5

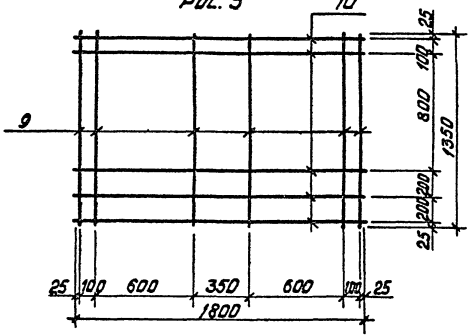

Инв. № подл. | Подпись и дата | Взам. инв. №

ТП 503-2-17с. 86-IX.001 СБ

Лист 2

Копировал

Формат А4

Альбом IX

Типовой проект

Формат	Зона	Поз.	Обозначение	Наименование	Кол.	Примечание
				Документация		
А4			IX.002 СБ	Сборочный чертеж		
А4			IX. ПЗ	Пояснительная записка		
			Переменные данные	для исполнений		
				IX.0.02		ИМ12
				Детали		
				Лист рамб. К-ПУ-4,0×1190×1080		
				БСт3кп ГОСТ 8568-77*		
Б4		1		F=1,3 м²	1	43,4 кг
				Полоса Б4×40 ГОСТ 103-76* / БСт3кп 2 ГОСТ 535-79*		
Б4		2		ℓ=1080	3	1,4 кг
				IX.0.02-01		ИМ13
				Детали		
				Лист рамб. К-ПУ-4,0×1080×1380		
Б4		1		БСт3кп ГОСТ 8568-77*, F=1,5м²	1	50,1 кг
				Полоса Б4×40 ГОСТ 103-76* / БСт3кп 2 ГОСТ 535-79*		
Б4		2		ℓ=1380	3	1,7кг

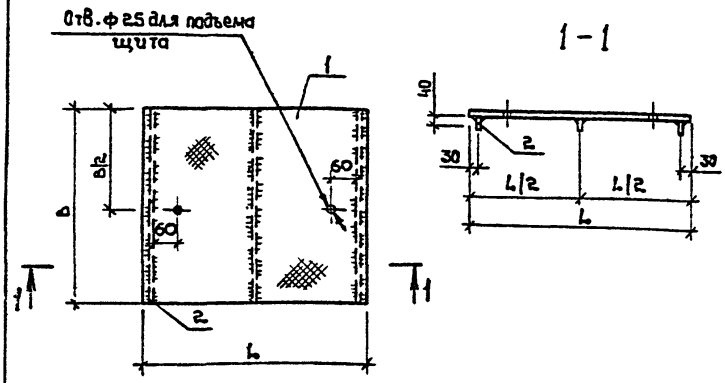

Обозначение	Марка изделия	L, мм	B, мм	Масса, кг
IX.002	ИМ12	1190	1080	47,6
-01	ИМ13	1080	1380	55,2

Инв.№ подл. | Подпись и дата | Взам.инв.№

ГИП	Карателев	
Нач. отд.	Шувалов	
Н. контр.	Кокорев	
Гл. констр.	Бескоровайный	
Рук. гр.	Рубцова	
Ст. инж.	Манякина	
Инженер	Мещерякова	

ТП 503-2-17с. 86- IX. 002

Щит ИМ12, ИМ13

Стадия	Лист	Листов
Р		1

ГИПРОАВТОТРАНС Воронежский филиал

Формат А4

ГИП	Карателев	
Нач. отд.	Шувалов	
Н. контр.	Кокорев	
Гл. констр.	Бескоровайный	
Рук. гр.	Рубцова	
Ст. инж.	Манякина	
Инженер	Мещерякова	

ТП 503-2-17с. 86- IX. 002 СБ

Щит ИМ12, ИМ13

Стадия	Масса	Масштаб
Р	см. табл.	

Лист	Листов 1

ГИПРОАВТОТРАНС Воронежский филиал

Копировал

Формат А4

Альбом 14

Типовой проект

Формат	Зона	Поз.	Обозначение	Наименование	Кол.	Примечание
				Документация		
А4			IX.003 СБ	Сборочный чертеж		
				Пояснительная		
А4			IX. ПЗ	Записка		
			Переменные данные для исполнений			
				IX 0.03		ИМ15
				Детали		
				Лист ромб. К-ПУ-4.0×980×1130		
				БСТ3кп ГОСТ8568-77*		
БЧ		1		$F = 1,1 m^2$	1	36,7кг
				Полоса $\frac{64×40 ГОСТ 103-76*}{ВСТ3кп2 ГОСТ 535-79*}$		
БЧ		2		$\ell = 980$	3	1,2кг
				IX.003-01		ИМ14
				Детали		
				Лист ромб. К-ПУ-4,0×1310×		
				×1490 БСТ3кп ГОСТ8568-77*		
БЧ		1		$F = 1,95 m^2$	1	65,1кг
				Полоса $\frac{64×40 ГОСТ 103-76*}{ВСТ3кп2 ГОСТ 535-79*}$		
БЧ		2		$\ell = 1490$	3	1,9кг

Инв. № подл. | Подпись и дата | Взам. инв. №

ГИП	Коростелев	
Нач. отд.	Шуваев	
Н. контр.	Кокорев	
Гл. констр.	Бескоровайный	
Рук. гр.	Рубцова	
Ст. инж.	Филиппенко	

ТП 503-2-17с. 86-IX. 003

Щит ИМ14, ИМ15

Стадия	Лист	Листов
Р		1

ГИПРОАВТОТРАНС
Воронежский филиал

Формат А4

1 - 1

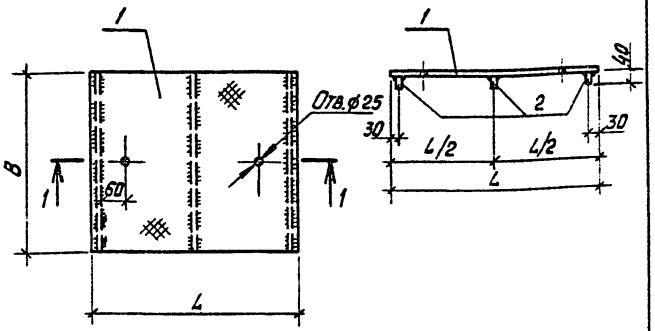

Обозначение	Марка изделия	L мм	B мм	Масса кг
IX.003	ИМ15	1130	980	40,3
-01	ИМ14	1310	1490	70,8

ГИП	Коростелев	
Нач. отд.	Шуваев	
Н. контр.	Кокорев	
Гл. констр.	Бескоровайный	
Рук. гр.	Рубцова	
Ст. инж.	Филиппенко	

ТП 503-2-17с. 86-IX.003 СБ

Щит ИМ14, ИМ15

Стадия	Масса	Масштаб
Р	См. табл.	

Лист | Листов 1

ГИПРОАВТОТРАНС
Воронежский филиал

Копировал

Формат А4

Альбом IX

Типовой проект

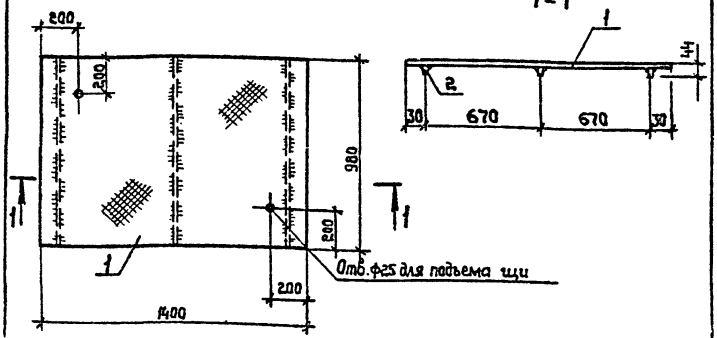

Формат	Зона	Поз.	Обозначение	Наименование	Кол.	Примечание
				Документация		
А4			IX.ПЗ	Пояснительная записка		
				Детали		
				Лист рамб. К-ПУ-4,0×1400×980		
				БСт3кп ГОСТ 8568-77*		
Б4		1		F=1,37м²	1	45,8 кг
				Полоса Б4×40 ГОСТ 103-76* / БСт3кп2 ГОСТ 535-79*		
Б4		2		ℓ=980	3	1,2 кг

ТП 503-2-17с.86-IX.004			
Щит ИМ16	Стадия	Масса	Масштаб
	Р	49,1	
	Лист	Листов 1	
ГИПРОАВТОТРАНС Воронежский филиал			

ГИП	Коростелев
Нач.отд.	Шубаев
Н.контр.	Кохорев
Гл.констр.	Бескопыльный
Рук.гр.	Рубцова
Инженер	Струкова

Инв.№ подл. | Подпись и дата | Взам.инв.№

Формат А4

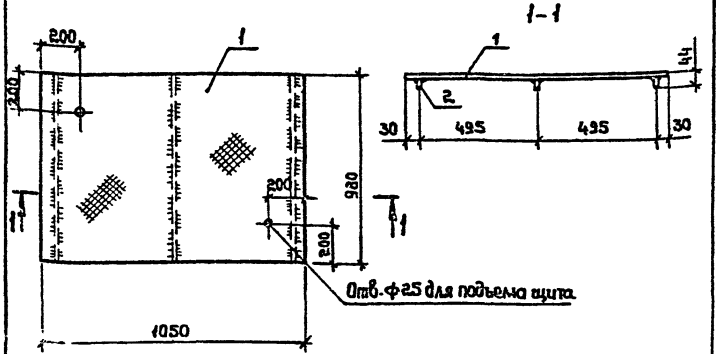

Формат	Зона	Поз.	Обозначение	Наименование	Кол.	Примечание
				Документация		
А4			IX.ПЗ	Пояснительная записка		
				Детали		
				Лист рамб. К-ПУ-4,0×1050×980		
				БСт3кп ГОСТ 8568-77*		
Б4		1		F=1,03м²	1	34,4 кг
				Полоса Б4×40 ГОСТ 103-76* / БСт3кп2 ГОСТ 535-79*		
Б4		2		ℓ=980	3	1,2 кг

ТП 503-2-17с.86-IX.005			
Щит ИМ17	Стадия	Масса	Масштаб
	Р	38,0	
	Лист	Листов 1	
ГИПРОАВТОТРАНС Воронежский филиал			

ГИП	Коростелев
Нач.отд.	Шубаев
Н.контр.	Кохорев
Гл.констр.	Бескопыльный
Рук.гр.	Рубцова
Инженер	Струкова

Копировал

Формат А4

Альбом IX

Типовой проект

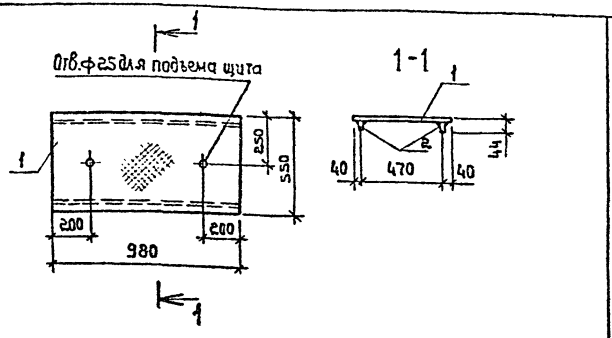

Формат	Зона	Поз.	Обозначение	Наименование	Кол.	Примечание
				Детали		
				Лист ромб. К-ПУ-4,0×980×550		
				БСт3кп ГОСТ 8568-77*		
БЧ		1		F= 0,51 м²	1	19,1 кг
				Полоса 64×40 ГОСТ 103-76* / ВСт3кп2 ГОСТ 535-79*		
БЧ		2		ℓ=980	2	1,2 кг

Инв.№ подл. | Подпись и дата | Взам.инв.№

ГИП	Коростелев		ТП 503-2-17с.86 – IX.006		
Нач.отд.	Шубаев		Щит ИМ 18	Стадия: Р; Масса: 21,5; Масштаб:	
Н.контр.	Кокарев			Лист; Листов 1	
Гл.констр	Бескоровайный			ГИПРОАВТОТРАНС Воронежский филиал	
Рук.гр.	Рубцова				
Инженер	Струкова				

Формат А4

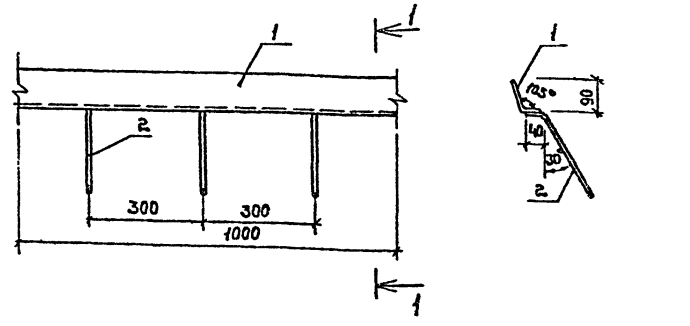

Формат	Зона	Поз.	Обозначение	Наименование	Кол.	Примечание
				Детали		
				Уголок 6-90×56×5,5 ГОСТ 8510-72* / ВСт3кп2 ГОСТ 535-79*		развернуть по сеч.1-1
БЧ		1		ℓ=1000	1	6,2 кг
БЧ		2		А-II-8 ГОСТ 5781-82*, ℓ=300	3	0,1 кг

ГИП	Коростелев		ТП 503-2-17с.86 – IX.007		
Нач.отд.	Шубаев		Изделие закладное ИМ 19	Стадия: Р; Масса: 6,5; Масштаб:	
Н.контр.	Кокарев			Лист; Листов 1	
Гл.констр	Бескоровайный			ГИПРОАВТОТРАНС Воронежский филиал	
Рук.гр.	Рубцова				
Ст.инж.	Полунина				
Инженер	Струкова				

Копировал: Шмф

Формат А4

Альбом IX

Типовой проект

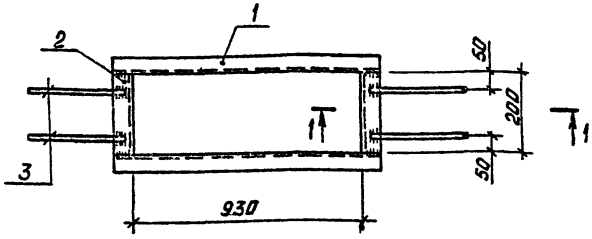

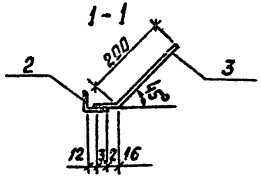

Формат	Зона	Поз.	Обозначение	Наименование	Кол.	Примечание
				Детали		
				Уголок Б-50×50×5 ГОСТ 8509-72* / ВСт3кп2 ГОСТ 535-79*		
БЧ		1		ℓ=1030	2	3,9 кг
БЧ		2		ℓ=200	2	0,8 кг
БЧ		3		А-III-8 ГОСТ 5781-82*, ℓ=250	4	0,1 кг

ТП 503-2-17с. 86- IX.008

ГИП	Коростелев	
Нач. отд.	Шуваев	
Н. контр.	Кокорев	
Гл. констр.	Бескоровайный	
Рук. гр.	Рябцова	
Ст. инж.	Филиппенко	
Инж.	Струкова	

Изделие закладное ИМ 20

Стадия	Масса	Масштаб
Р	9,8	

Лист | Листов 1

ГИПРОАВТОТРАНС Воронежский филиал

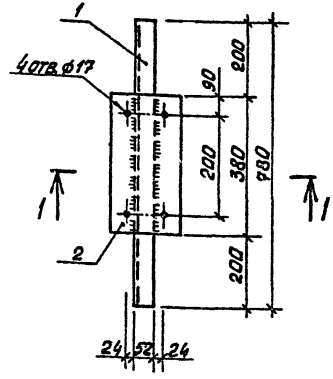

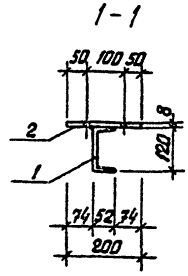

Формат	Зона	Поз.	Обозначение	Наименование	Кол.	Примечание
				Детали		
				Швеллер 12 ГОСТ 8240-72* / ВСт3кп2 ГОСТ 535-79*		
БЧ		1		ℓ=780	1	8,1 кг
				Полоса 68×100 ГОСТ 103-76* / ВСт3кп2 ГОСТ 535-79*		
БЧ		2		ℓ=380	1	2,4 кг

ТП 503-2-17с. 86- IX.009

ГИП	Коростелев	
Нач. отд.	Шуваев	
Н. контр.	Кокорев	
Гл. констр.	Бескоровайный	
Рук. гр.	Рябцова	
Ст. инж.	Манякина	
Инж.	Мещерякова	

Изделие закладное ИМ 21

Стадия	Масса	Масштаб
Р	10,5	

Лист | Листов 1

ГИПРОАВТОТРАНС Воронежский филиал

Альбом III

Типовой проект

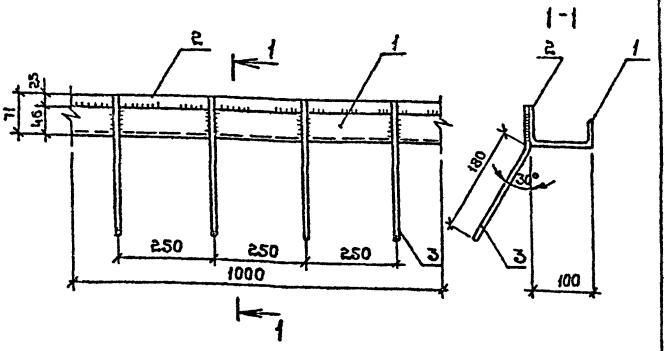

Формат	Зона	Поз.	Обозначение	Наименование	Кол.	Примечание
				Детали		
				Швеллер 10 ГОСТ 8240-72* ВСт3кп2 ГОСТ 535-79*		
БЧ		1		ℓ = 1000	1	8,6 кг
				Полоса Б4×25 ГОСТ 103-76* ВСт3кп2 ГОСТ 535-79*		
БЧ		2		ℓ = 1000	1	0,8 кг
БЧ		3		А-III-8 ГОСТ 5781-82*; ℓ=250	4	0,1 кг

ТП 503-2-17с.86-IX.010

ГИП	Коростелев		
Нач. отд.	Шубаев		
Н.контр.	Кокарев		
Гл.констр.	Бескаравайный		
Рук. гр.	Рубцова		
Ст.инж.	Манякина		
Инженер	Мещерякова		

Изделие закладное ИМ22

Стадия	Масса	Масштаб
Р	9,8	

Лист	Листов

ГИПРОАВТОТРАНС Воронежский филиал

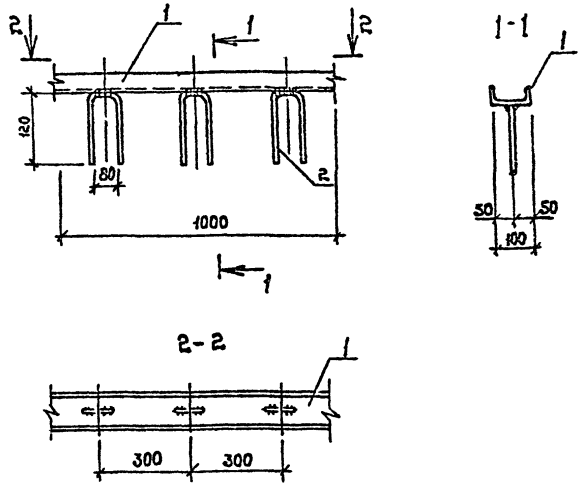

Формат	Зона	Поз.	Обозначение	Наименование	Кол.	Примечание
				Детали		
				Швеллер 10 ГОСТ 8240-72* ВСт3кп2 ГОСТ 535-79*		
БЧ		1		ℓ = 1000	1	8,6 кг
БЧ		2		А-III-8 ГОСТ 5781-82*; ℓ=320	3	0,1 кг

ТП 503-2-17с.86-IX.011

ГИП	Коростелев		
Нач. отд.	Шубаев		
Н.контр.	Кокарев		
Гл.констр.	Бескаравайный		
Рук. гр.	Рубцова		
Ст.инж.	Манякина		
Инженер	Мещерякова		

Изделие закладное ИМ23

Стадия	Масса	Масштаб
Р	8,9	

Лист	Листов
	1

ГИПРОАВТОТРАНС Воронежский филиал

Инв.№ подл. | Подпись и дата | Взам.инв.№

Копировал

Формат А4

Формат А4

Альбом IX

Типовой проект

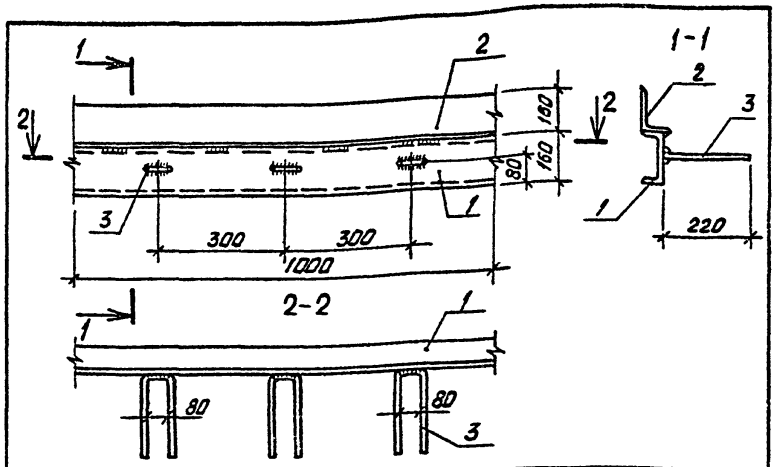

Формат	Зона	Поз.	Обозначение	Наименование	Кол.	Примечание
				Детали		
				Швеллер 16 ГОСТ 8240-72* / ВСТ3пс6-1ТУ14-1-3023-80		
БЧ		1		ℓ=1000	1	14,2 кг
				Уголок Б-160×90×9 ГОСТ 8510-72* / ВСТ3кп2 ГОСТ 535-79*		
БЧ		2		ℓ=1000	1	18,0 кг
				А-III-8 ГОСТ 5781-82*		
БЧ		3		ℓ=520	3	0,2 кг

ТП 503-2-17с. 86-IX.012

Изделие закладное ИМ24

Стадия	Масса	Масштаб
Р	32,8	

Лист | Листов 1

ГИПРОАВТОТРАНС Воронежский филиал

ГИП	Коростелев	
Нач. отд.	Шуваев	
Н. контр.	Кокорев	
Гл. констр.	Бескоровайный	
Рук. гр.	Рубцова	
Ст. инж.	Полунина	

Инв. № подл. | Подпись и дата | Взам. инв. №

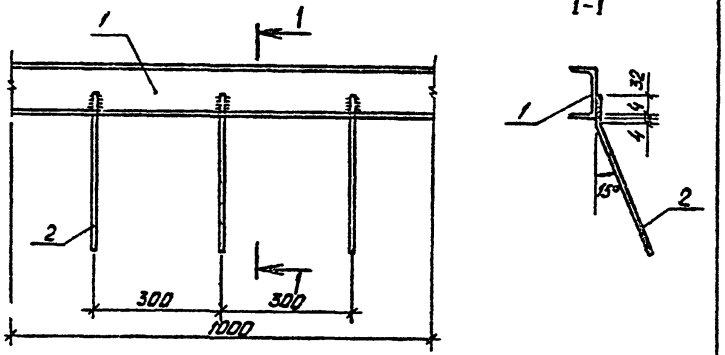

Формат	Зона	Поз.	Обозначение	Наименование	Кол.	Примечание
				Детали		
				Швеллер 10 ГОСТ 8240-72* / ВСТ3кп2 ГОСТ 535-79*		
БЧ		1		ℓ=1000	1	8,6 кг
БЧ		2		А-III-8 ГОСТ 5781-82*; ℓ=270	3	0,1 кг

ТП 503-2-17с. 86-IX.013

Изделие закладное ИМ25

Стадия	Масса	Масштаб
Р	8,9	

Лист | Листов 1

ГИПРОАВТОТРАНС Воронежский филиал

ГИП	Коростелев	
Нач. отд.	Шуваев	
Н. контр.	Кокорев	
Гл. констр.	Бескоровайный	
Рук. гр.	Рубцова	
Ст. инж.	Полунина	

Альбом IX

Типовой проект

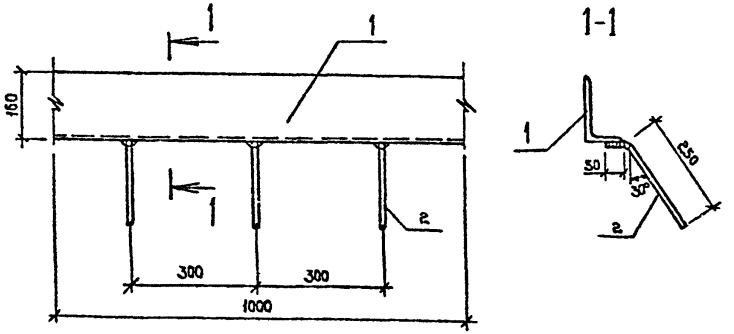

Формат	Зона	Поз.	Обозначение	Наименование	Кол.	Примечание
				Детали		
				Уголок Б·160×90×9 ГОСТ 8510-72* / ВСт3кп2 ГОСТ 535-79*		
Б4		1		ℓ = 1000	1	18,0 кг
				А-III-8 ГОСТ 5781-82*		
Б4		2		ℓ = 300	3	0,1 кг

ТП 503-2-17с.86-IX.014

Изделие закладное ИМ26

Стадия	Масса	Масштаб
Р	18,3	
Лист	Листов 1	

ГИПРОАВТОТРАНС Воронежский филиал

ГИП	Коростелев	
Нач. отд.	Шувалов	
Н. контр.	Кокорев	
Гл. констр.	Бескаравайный	
Рук. гр.	Рубцова	
Ст. инж.	Получина	

Инв. № подл. | Подпись и дата | Взам. инв. №

Формат А4

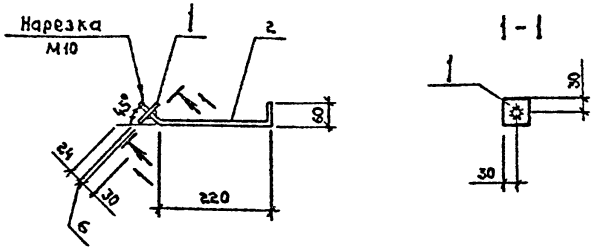

Формат	Зона	Поз.	Обозначение	Наименование	Кол.	Примечание
				Детали		
				Полоса Б 6×60 ГОСТ 103-76* / ВСт3кп2 ГОСТ 535-79*		
Б4		1		ℓ = 60	1	0,2 кг
Б4		2		А-I-10 ГОСТ 5781-82*, ℓ = 340	1	0,2 кг

ТП 503-2-17с.86-IX.015

Изделие закладное ИМ27

Стадия	Масса	Масштаб
Р	0,4	
Лист	Листов 1	

ГИПРОАВТОТРАНС Воронежский филиал

ГИП	Коростелев
Нач. отд.	Шувалов
Н. контр.	Кокорев
Гл. констр.	Бескаравайный
Рук. гр.	Рубцова
Ст. инж.	Получина

Копировал

Формат А4

Альбом IX

Типовой проект

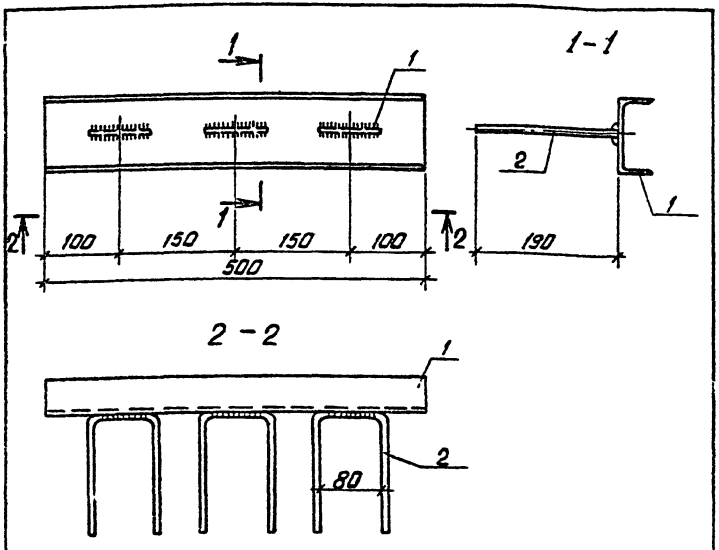

Формат	Зона	Поз.	Обозначение	Наименование	Кол.	Примечание
				Детали		
				Швеллер 10 ГОСТ 8240-72* ВСт3кп2 ГОСТ 535-79*		
Б4		1		ℓ = 500	1	4,3 кг
Б1		2		А-III-8 ГОСТ 5781-82*, ℓ=150	3	0,2 кг

Инв. № подл. | Подпись и дата | Взам. инв. №

ГИП	Коростелев		
Нач. отд.	Шувяев		
Н. контр.	Кокорев		
Гл. конст.	Безкоровайный		
Рук. гр.	Рубцова		
Ст. инж.	Уманкина		

ТП 503-2-17с.86-IX.016

Изделие закладное ИМ 28

Стадия	Масса	Масштаб
Р	4,9	
Лист	Листов 1	

ГИПРОАВТОТРАНС Воронежский филиал

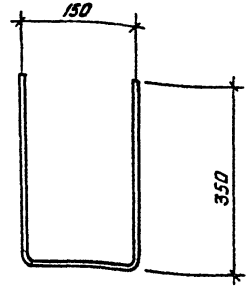

ГИП	Коростелев		
Нач. отд.	Шувяев		
Н. контр.	Кокорев		
Гл. конструктор	Безкоровайный		
Рук. гр.	Рубцова		
Ст. инж.	Филиппенко		
Инженер	Стрункова		

ТП 503-2-17с.86-IX.017

Изделие закладное ИМ 29

Стадия	Масса	Масштаб
Р	2,5	
Лист	Листов 1	

Круг 22 ГОСТ 2590-71* ℓ=850 ВСт3кп2 ГОСТ 535-79*

ГИПРОАВТОТРАНС Воронежский филиал

Альбом IX

Типовой проект

Инв. № подл. | Подпись и дата | Взам. инв. №

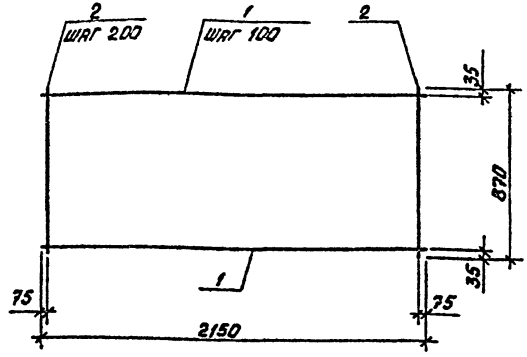

Формат	Зона	Поз.	Обозначение	Наименование	Кол.	Примечание
				Детали		
Б4		1		10АТ-IIIс ГОСТ 10884-81 ℓ=2150	9	1,3 кг
Б4		2		А-1-6 ГОСТ 5781-82* ℓ= 870	11	0,2 кг

ГИП	Коростелев	
Нач.отд.	Шубаев	
Н.контр.	Кокорев	
Гл.констр.	Бескоровайный	
Рук.гр.	Рубцова	
Ст.инж.	Полунина	

ТП 503-2-17с. 86- IX.018

Сетка арматурная
ИМ 30

Стадия	Масса	Масштаб
Р	13,9	
Лист	Листов 1	

ГИПРОАВТОТРАНС
Воронежский филиал

Формат А4

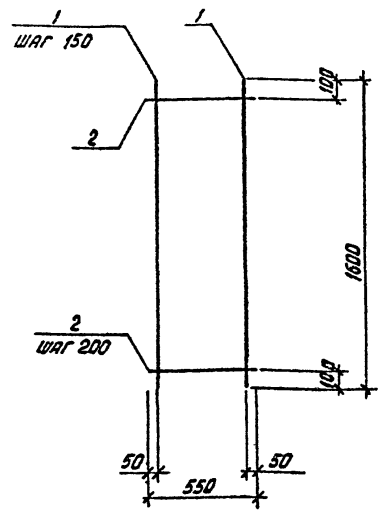

Формат	Зона	Поз.	Обозначение	Наименование	Кол.	Примечание
				Детали		
Б4		1		16АТ-IIIс ГОСТ 10884-81 ℓ=1600	4	2,5 кг
Б4		2		А-1-6 ГОСТ 5781-82*; ℓ=550	8	0,1 кг

ГИП	Коростелев	
Нач.отд.	Шубаев	
Н.контр.	Кокорев	
Гл.констр.	Бескоровайный	
Рук.гр.	Рубцова	
Ст.инж.	Полунина	
Инженер	Струкова	

ТП 503-2-17с. 86- IX.019

Сетка арматурная
ИМ 31

Стадия	Масса	Масштаб
Р	10,8	
Лист	Листов 1	

ГИПРОАВТОТРАНС
Воронежский филиал

Копировал

Формат А4

Альбом IX

Типовой проект

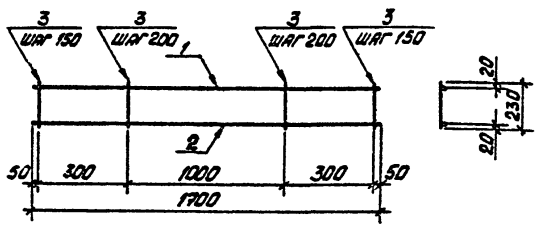

Формат	Зона	Поз.	Обозначение	Наименование	Кол.	Примечание
				Детали		
БЧ		1		А-I-10 ГОСТ 5781-82* ℓ=1700	1	1,0 кг
БЧ		2		10Ат-IIIС ГОСТ 10884-81 ℓ=1700	1	1,0 кг
БЧ		3		А-I-6 ГОСТ 5781-82* ℓ=230	10	0,05 кг

ТП 503-2-17с.86 - IX.020

ГИП	Коростелев	
Нач.отд.	Шувалев	
Н.контр.	Кокорев	
Гл.конструктор	Бескоровайный	
Рук.гр.	Рубцова	
Инженер	Струкова	

Сетка арматурная СМ 32

Стадия	Масса	Масштаб
Р	2,5	

Лист	Листов 1

ГИПРОАВТОТРАНС
Воронежский филиал

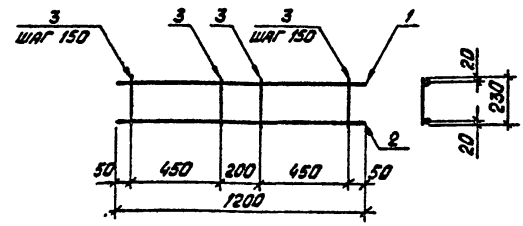

Формат	Зона	Поз.	Обозначение	Наименование	Кол.	Примечание
				Детали		
БЧ		1		А-I-10 ГОСТ 5781-82* ℓ=1200	1	0,7 кг
БЧ		2		10Ат-IIIС ГОСТ 10884-81 ℓ=1200	1	0,7 кг
БЧ		3		А-I-6 ГОСТ 5781-82* ℓ=230	8	0,05 кг

ТП 503-2-17с.86-IX.021

ГИП	Коростелев	
Нач.отд.	Шувалев	
Н.контр.	Кокорев	
Гл.конструктор	Бескоровайный	
Рук.гр.	Рубцова	
Инженер	Струкова	

Сетка арматурная СМ 33

Стадия	Масса	Масштаб
Р	1,8	

Лист	Листов 1

ГИПРОАВТОТРАНС
Воронежский филиал

Инв. № подл. | Подпись и дата | Взам. инв. №

Альбом VI

Типовой проект

Формат	Зона	Поз.	Обозначение	Наименование	Кол.	Примечание
				Документация		
А4			IX.022 СБ	Сборочный чертеж		
А4			IX.ПЗ	Пояснительная записка		
			Переменные данные	Для исполнений		
				IX.0.22		ИМ34
				Детали		
Б4		1		12АТ-IIIс ГОСТ 10884-81 ℓ=1710	1	1,5кг
Б4		2		А-I-10 ГОСТ 5781-82* ℓ=1710	1	1,1кг
Б4		3		А-I-6 ГОСТ 5781-82* ℓ=230	17	0,05кг
				IX.0.22-01		ИМ35
				Детали		
Б4		1		10АТ-IIIс ГОСТ 10884-81 ℓ=1860	1	1,1кг
Б4		2		А-I-10 ГОСТ 5781-82* ℓ=1860	1	1,1кг
Б4		3		А-I-6 ГОСТ 5781-82* ℓ=190	19	0,04кг
				IX.022-02		ИМ36
				Детали		
Б4		1		10АТ-IIIс ГОСТ 10884-81 ℓ=1860	1	1,1кг
Б4		2		А-I-10 ГОСТ 5781-82* ℓ=1860	1	1,1кг
Б4		3		А-I-6 ГОСТ 5781-82* ℓ=140	19	0,03кг

Инв.№ подл. | Подпись и дата | Взам.инв.№

ГИП	Коростелев	
Нач.отд.	Шувалов	
Н.контр.	Кокорев	
Гл.констр.	Бескоровайный	
Рук.гр.	Рудцова	
Ст.инж.	Филипенко	
Инженер	Струкова	

ТП 503-2-17с. 86 - IX.022

Сетки арматурные ИМ 34÷ИМ36

Стадия	Лист	Листов
Р		1

ГИПРОАВТОТРАНС Воронежский филиал

Формат А4

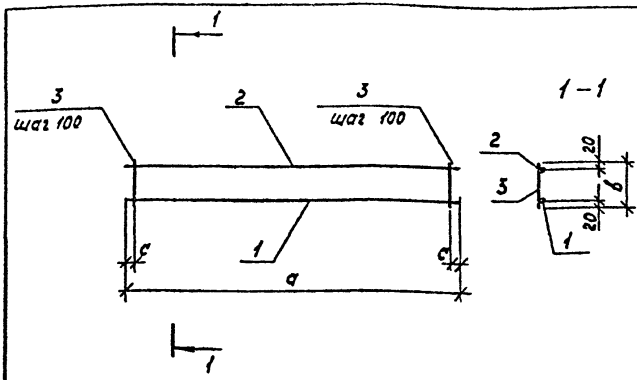

Обозначение исполнения	Марка изделия	a мм	в мм	c мм	Масса кг
IX.0.22	ИМ34	1710	230	55	3,5
-01	ИМ35	1860	190	30	3,0
-02	ИМ36	1860	140	30	2,8

ГИП	Коростелев	
Нач.отд.	Шувалов	
Н.контр.	Кокорев	
Гл.констр.	Бескоровайный	
Рук.группы	Рудцова	
Ст.инж.	Филиппенко	
Инженер	Струкова	

ТП 503-2-17с. 86 - IX.022 СБ

Сетки арматурные ИМ34÷ИМ36

Стадия	Масса	Масштаб
Р	см табл.	
Лист	Листов 1	

ГИПРОАВТОТРАНС Воронежский филиал

Копировал

Формат А4

Альбом XY

Типовой проект

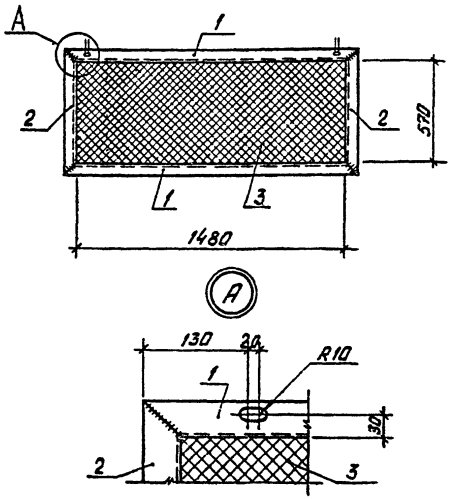

Формат	Зона	Поз.	Обозначение	Наименование	Кол.	Примечание
				Детали		
				Уголок 6-50×50×5 ГОСТ 8509-72* Вст3кп2 ГОСТ 535-79*		
БЧ		1		ℓ=1580	2	6,0 кг
БЧ		2		ℓ=670	2	2,5 кг
БЧ		3		Сетка №20×1,6 ГОСТ 5336-80		
				F=0,93 м²	1	1,7 кг

ГИП	Коростелев		ТП 503-2-17с. 86-IX.023
Нач.отд.	Шубаев		Решетка РМ 37
Н.контр.	Кондаев		Стадия: Р; Масса: 18,7; Масштаб:
Гл.конструктор	Бескровный		Лист; Листов 1
Рук.гр.	Рыбцова		ГИПРОАВТОТРАНС Воронежский филиал
Ст.инж.	Полунина		

Инв.№ подл. | Подпись и дата | Взам.инв.№

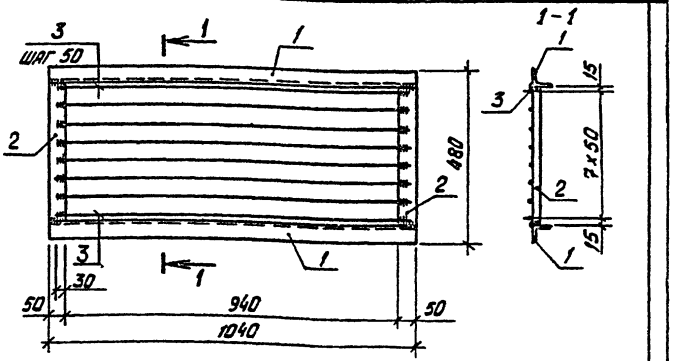

Формат	Зона	Поз.	Обозначение	Наименование	Кол.	Примечание
				Детали		
				Уголок 6-50×50×5 ГОСТ 8509-72* Вст3кп2 ГОСТ 535-79*		
БЧ		1		ℓ=1040	2	3,9 кг
				Полоса 6-28×50 ГОСТ 103-76* Вст3кп2 ГОСТ 535-79*		
БЧ		2		ℓ=380	2	3,3 кг
				Круг Ø22 ГОСТ 2590-71* Вст3кп2 ГОСТ 535-79*		
БЧ		3		ℓ=1000	8	3,0 кг

ГИП	Коростелев		ТП 503-2-17с. 86-IX.024
Нач.отд.	Шубаев		Решетка РМ 38
Н.контр.	Кондаев		Стадия: Р; Масса: 38,4; Масштаб:
Гл.конструктор	Бескровный		Лист; Листов 1
Рук.гр.	Рыбцова		ГИПРОАВТОТРАНС Воронежский филиал
Ст.инж.	Полунина		

Альбом IX

Типовой проект

Формат	Зона	Поз.	Обозначение	Наименование	Кол.	Примечание
				Документация		
А4			IX.025 СБ	Сборочный чертеж		
А4			IX.ПЗ	Пояснительная записка		
				Переменные данные для исполнений		
				IX.025		ИМ 39
				Детали		
				Швеллер 10 ГОСТ 8240-72* / Ст3кп2 ГОСТ 535-79*		
БЧ		1		ℓ = 1330	2	11,4 кг
БЧ		2		А-I-8 ГОСТ 5781-82* ℓ = 240	47	0,1 кг
				IX.025-01		ИМ 40
				Детали		
				Швеллер 10 ГОСТ 8240-72* / Ст3кп2 ГОСТ 535-79*		
БЧ		1		ℓ = 1330	2	11,4 кг
БЧ		2		А-I-8 ГОСТ 5781-82* ℓ = 240	47	0,1 кг
				Лист 0,5×130 ГОСТ 7118-78		
БЧ		3		ℓ = 130	1	0,07 кг
				Труба 80×4,0 ГОСТ 3262-75*		
БЧ		4		ℓ = 290	1	2,4 кг
БЧ		5		А-I-8 ГОСТ 5781-82* ℓ = 130	1	0,1 кг

Инв. № подл. | Подпись и дата | Взам. инв. №

ТП 503-2-17с.86- IX.025			
ГИП	Коростелев		
Нач. отд.	Шувалев		
Н. контр.	Комарев		
Гл. констр.	Бескровайный		
Рук. гр.	Дубцова		
Инженер	Струкова		
Решетки ИМ 39, ИМ 40		Стадия: Р; Лист; Листов: 1	
		ГИПРОАВТОТРАНС Воронежский филиал	

Формат А4

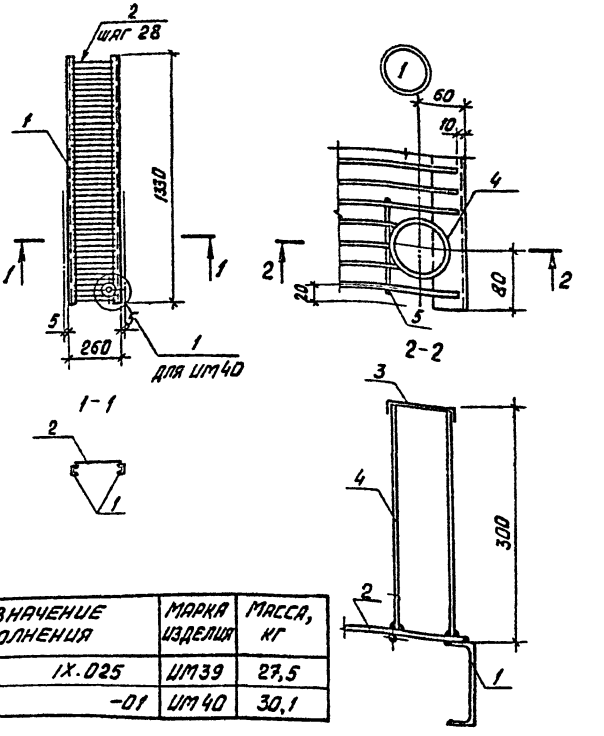

Обозначение исполнения	Марка изделия	Масса, кг
IX.025	ИМ 39	27,5
-01	ИМ 40	30,1

ТП 503-2-17с.86- IX.025 СБ			
ГИП	Коростелев		
Нач. отд.	Шувалев		
Н. контр.	Комарев		
Гл. констр.	Бескровайный		
Рук. гр.	Дубцова		
Инженер	Струкова		
Решетки ИМ 39, ИМ 40		Стадия: Р; Масса: см. табл.; Масштаб:	
		Лист; Листов 1	
		ГИПРОАВТОТРАНС Воронежский филиал	

Копировал

Формат А4

Альбом IX

Типовой проект

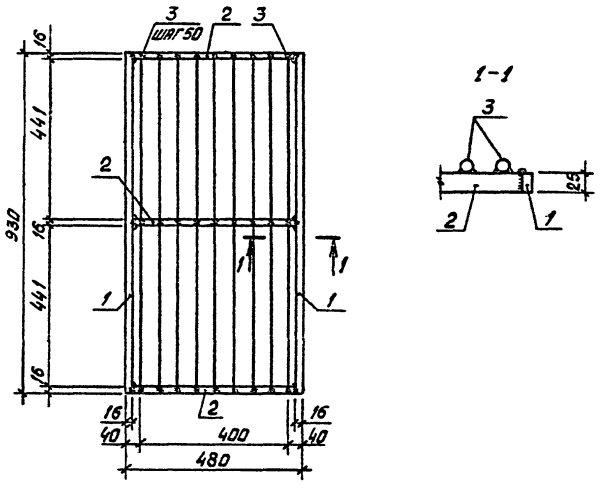

Формат	Зона	Поз.	Обозначение	Наименование	Кол.	Примечание
				Детали		
				Полоса 616×25 ГОСТ 103-76* / Вст3кп2 ГОСТ 535-79*		
БЧ		1		ℓ=930	2	2,9 кг
БЧ		2		ℓ=448	3	1,4 кг
				Круг В20 ГОСТ 2590-71* / Вст3кп2 ГОСТ 535-79*		
БЧ		3		ℓ=930	9	2,3 кг

ГИП	Коростелев		
Нач.отд.	Шуваев		
Н.контр.	Кокорев		
Гл.констр.	Бескоровайный		
Рук.гр.	Рубцова		
Ст.инж.	Лопунина		

Инв.№ подл. | Подпись и дата | Взам.инв.№

ТП 503-2-17с. 86-IX.026

Решетка ИМ 41

Стадия	Масса	Масштаб
Р	30,7	
Лист	Листов 1	

ГИПРОАВТОТРАНС
ВОРОНЕЖСКИЙ ФИЛИАЛ

Альбом 11

Типовой проект

Формат	Зона	Поз.	Обозначение	Наименование	Кол.	Примечание
				Документация		
А4			IX.027.СБ	Сборочный чертеж		
А4			IX.ПЗ	Пояснительная записка		
				IX.027		ИМ42
				Детали		
Б4		1		Двутавр 20Б2ТУ14-2-24-72 ℓ=120 / Вст3ПС6-1ТУ14-1-3023-80	1	2,5 кг
Б4		2		Полоса 100х200ГОСТ19903-74* ℓ=230 / Вст3кп2 ГОСТ 380-71*	1	3,6 кг
				IX.027-01		ИМ43
				Детали		
Б4		3		Полоса 10х150ГОСТ19903-74* ℓ=560 / Вст3кп2 ГОСТ 380-71*	1	6,6 кг
				IX.027-02		ИМ44
				Детали		
Б4		4		Полоса 20х200ГОСТ19903-74* ℓ=800 / Вст3 кп2 ГОСТ 380-71*	1	12,6 кг

Взам. инв. №

Подпись и дата

Инв. № подл.

ГИП	Коростелев	
Нач.отд.	Шуваев	
Н.контр.	Бескоровайный	
Гл.констр.	Кокорев	
Рук.гр.	Колчев	
Инж.	Масленникова	

503-2-17с.86 - IX.027

Изделия закладные ИМ 42 ÷ ИМ 44

Стадия	Лист	Листов
Р		1

ГИПРОАВТОТРАНС Воронежский филиал

Формат А4

Рис. 1

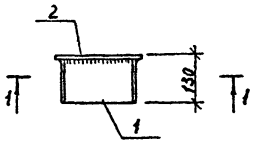

Рис. 2

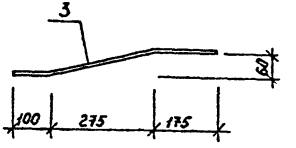

1 — 1

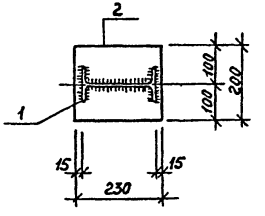

Рис. 3

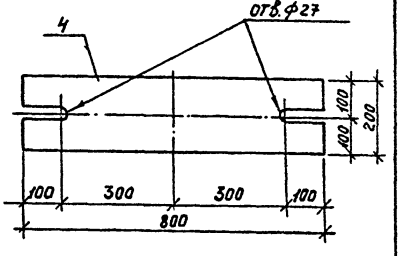

Обозначение исполнения	Рис.	Марка	Масса кг
IX.027	1	ИМ42	6,1
-01	2	ИМ43	6,6
-02	3	ИМ44	12,6

ГИП	Коростелев	
Нач.отд.	Шуваев	
Н.контр.	Бескоровайный	
Гл.констр.	Кокорев	
Рук.гр.	Колчев	
Инж.	Масленникова	

503-2-17с.86-IX.027 СБ

Изделия закладные ИМ 42 ÷ ИМ 44

Стадия	Масса	Масштаб
Р	см. табл.	1:10
Лист	Листов 1	

ГИПРОАВТОТРАНС Воронежский филиал

Копировал - [illegible]

Формат А4

Альбом IX

Типовой проект

Рис. 1

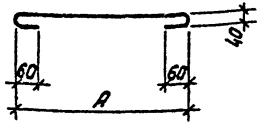

Рис. 2

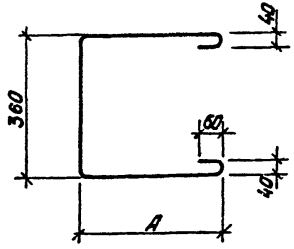

Обозначение	Рис.	A мм	Длина мм	Марка	Масса ед., кг
IX.028	1	440	640	ИМ45	0,25
-01	2	230	1020	ИМ46	0,40
-02	2	440	1440	ИМ47	0,57
03	2	280	1120	ИМ48	0,44
-04	1	300	500	ИМ49	0,20
-05	2	130	820	ИМ50	0,32
-06	1	150	350	ИМ51	0,14

Взам. инв. №

Подпись и дата

Инв. № подл.

ТП 503-2-17с. 86 - IX.028 СБ

ГИП	Коростелев		
Нач. отд.	Шувалов		
Н. контр.	Бескоровайный		
Гл. констр.	Кокорев		
Рук. гр.	Колчев		
Инж.	Масленникова		

Хомуты ИМ45 ÷ ИМ51

Стадия	Масса	Масштаб
Р	см. табл.	
Лист	Листов 1	

8А-I ГОСТ 5781-82*

ГИПРОАВТОТРАНС Воронежский филиал

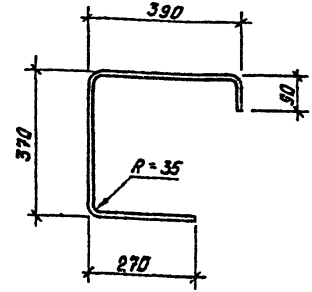

ТП 503-2-17с. 86 - IX.029 СБ

ГИП	Коростелев		
Нач. отд.	Шувалов		
Н. контр.	Бескоровайный		
Гл. констр.	Кокорев		
Рук. гр.	Колчев		
Инж.	Масленникова		

Хомут ИМ52

Стадия	Масса	Масштаб
Р	1,4 кг	
Лист	Листов 1	

14А-I ГОСТ 5781-82*, ℓ=1120

ГИПРОАВТОТРАНС Воронежский филиал

Формат А4

Альбом IX

Типовой проект

Формат	Зона	Поз.	Обозначение	Наименование	Кол.	Примечание
				Документация		
А4			IX.030 СБ	Сборочный чертеж		
А4			IX.ПЗ	Пояснительная записка		
				IX.030		ИМ53
				Детали		
				Уголок Б-100х100х8 ГОСТ 8509-72* Вст3пс6-1 ТУ14-1-3023-80*		
Б4		1		ℓ=230	2	2,81 кг
Б4		3		8А-1 ГОСТ 5781-82* ℓ=320	2	0,13 кг
				IX.030-01		ИМ54
				Детали		
				Уголок Б-100х100х8 ГОСТ 8509-72* Вст3пс6-1 ТУ14-1-3023-80*		
Б4		2		ℓ=440	2	5,37 кг
Б4		3		8А-1 ГОСТ 5781-82* ℓ=320	3	0,13 кг
				IX.030-02		ИМ55
				Детали		
				Уголок Б-100х100х8 ГОСТ 8509-72* Вст3пс6-1 ТУ14-1-3023-80*		
Б4		2		ℓ=1460	2	17,81 кг
Б4		3		8А-1 ГОСТ 5781-82* ℓ=320	8	0,13 кг

Инв. № подл. | Подпись и дата | Взам. инв. №

ГИП	Коростелев		503-2-17с.86-IX.030
Нач. отд.	Шувалов		
Н. контр.	Бескоровайный		Изделия закладные ИМ53 ÷ ИМ55
Гл. констр.	Кокорев		Стадия: Р; Лист; Листов: 1
Рук. гр.	Колчев		ГИПРОАВТОТРАНС Воронежский филиал
Инж.	Насенникова		

Формат А4

Рис.1

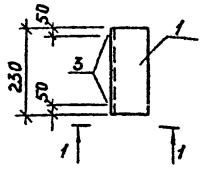

Рис.2

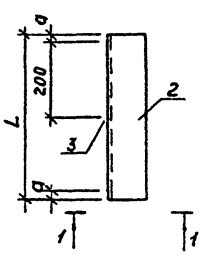

1 – 1

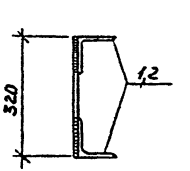

Обозначение	Рис.	Марка	a, мм	Длина L, мм	Масса ед., кг
IX.030	1	ИМ53	—	—	5,88
-01	2	ИМ54	20	440	11,13
-02	2	ИМ55	30	1460	36,66

ГИП	Коростелев		503-2-17с.86-IX.030 СБ
Нач. отд.	Шувалов		
Н. контр.	Бескоровайный		Изделия закладные ИМ53 ÷ ИМ55
Гл. констр.	Кокорев		Стадия: Р; Масса: см. табл.; Масштаб:
Рук. гр.	Колчев		Лист; Листов 1
Инж.	Насенникова		ГИПРОАВТОТРАНС Воронежский филиал

Копировал – Фролова

Формат А4

Альбом IX

Типовой проект

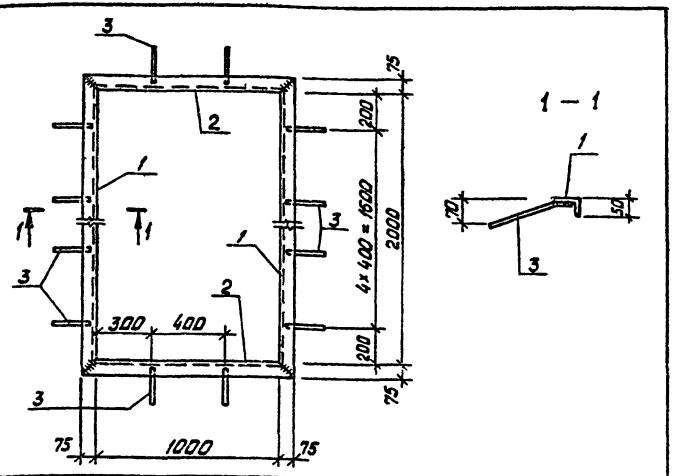

Формат	Зона	Поз.	Обозначение	Наименование	Кол.	Примечание
				Детали		
				Уголок Б-75×50×5 ГОСТ 8510-72* Ст3пс6-1 ТУ14-1-3023-80*		
БЧ		1		ℓ = 2150	2	10,30 кг
БЧ		2		ℓ = 1150	2	5,51 кг
БЧ		3		ВА-I ГОСТ 5781-82* ℓ = 240	14	0,10 кг

Инв. № подл. | Подпись и дата | Взам. инв. №

ТП 503-2-17с.86-IX.031			
	Стадия	Масса	Масштаб
Изделие закладное ИП56	Р	33,0 кг	
	Лист	Листов 1	
ГИП Коростелев; Нач.отд. Шувалев; Н.контр. Бескоровайный; Гл.констр. Кокорев; Рук.гр. Колчев; Инж. Масленникова	ГИПРОАВТОТРАНС Воронежский филиал		

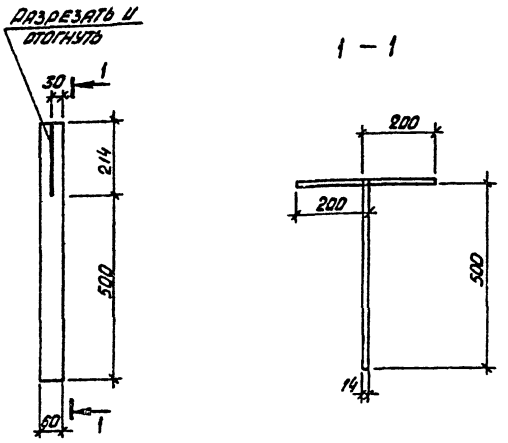

ТП 503-2-17с.86-IX.032СБ			
	Стадия	Масса	Масштаб
Изделие закладное ИП57	Р	4,71 кг	
	Лист	Листов 1	
ГИП Коростелев; Нач.отд. Шувалев; Н.контр. Бескоровайный; Гл.констр. Кокорев; Рук.гр. Колчев; Инж. Масленникова	Полоса 14×60 ГОСТ 103-76* ℓ=714	ГИПРОАВТОТРАНС Воронежский филиал	

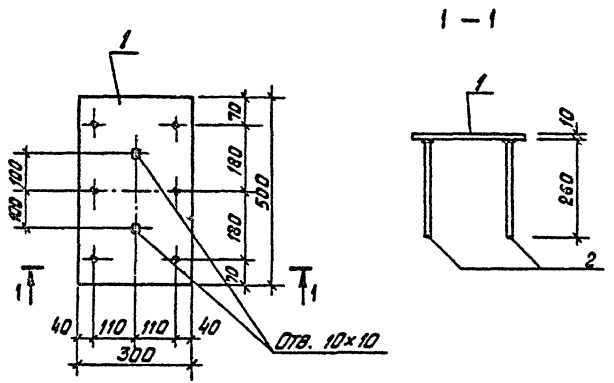

1 — 1

Формат	Зона	Поз.	Обозначение	Наименование	Кол.	Примечание
				Детали		
Б4		1		Полоса $\frac{Б\,10\times300\ ГОСТ\ 103\text{-}76^{*},\ \ell=500}{Вст3кп2\text{-}1\ ТУ14\text{-}1\text{-}3023\text{-}80^{*}}$	1	11,8 кг
Б4		2		12А-III ГОСТ 5781-82*, $\ell=260$	6	0,23 кг

			ТП 503-2-17с.86-IX.033	
			Изделие закладное ИМ58	Стадия: Р; Масса: 13,2 кг; Масштаб:
				Лист; Листов 1
ГИП	Корольтелев			Гипродортранс Воронежский филиал
Нач. отд.	Шувалев			
Н. контр.	Бескровайный			
Гл. констр.	Кожоров			
Рук. гр.	Колпев			
Ин.	Масленникова			

Копировал Вах Формат А4

Инв. № подл. | Подпись и дата | Взам. инв. №

Альбом 1Д

Типовой проект

Формат	Зона	Поз.	Обозначение	Наименование	Кол.	Примечание
				Документация		
А4			IX.034 СБ	Сборочный чертеж		
А4			IX.034	Пояснительная записка		
				IX.034		ИМ59
				Детали		
БЧ		1		6А-III ГОСТ5781-82* ℓ=1400	4	0,31 кг
БЧ		2		6А-III ГОСТ5781-82* ℓ=90	4	0,02 кг
БЧ		3		6А-III ГОСТ5781-82* ℓ=700	4	0,16 кг
				IX.034-01		ИМ60
				Детали		
БЧ		1		6А-III ГОСТ5781-82* ℓ=1400	4	0,31 кг
БЧ		2		6А-III ГОСТ5781-82* ℓ=90	8	0,02 кг
БЧ		4		6А-III ГОСТ5781-82* ℓ=1200	4	0,27 кг
				IX.034-02		ИМ61
				Детали		
БЧ		5		8А-I ГОСТ5781-82* ℓ=4840	4	1,91 кг
БЧ		6		8А-I ГОСТ5781-82* ℓ=380	13	0,15 кг

Инв. № подл. | Подпись и дата | Взам. инв. №

ГИП	Коростелев	
Нач. отд.	Шуваев	
Н. контр.	Бескоровайный	
Гл. констр.	Кокорев	
Рук. гр.	Колчев	
Инж.		

ТП 503-2-17с. 86-IX.034

Сетки ИМ59 ÷ ИМ61

Стадия	Лист	Листов
Р		1

ГИПРОАВТОТРАНС Воронежский филиал

Рис. 1

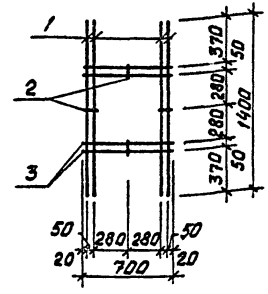

Рис. 2

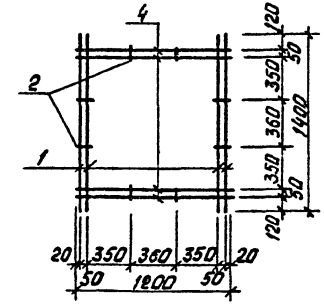

Рис. 3

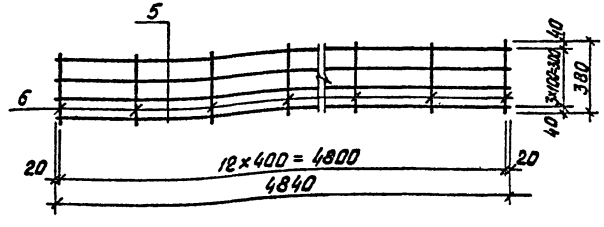

Обозначение исполнения	Рис.	Марка	Масса ед., кг
IX.034	1	ИМ59	1,96
-01	2	ИМ60	2,48
-02	3	ИМ61	9,59

ТП 503-2-17с. 86-IX.034 СБ

ГИП	Коростелев	
Нач. отд.	Шуваев	
Н. контр.	Бескоровайный	
Гл. констр.	Кокорев	
Рук. гр.	Колчев	
Инж.		

Сетки ИМ59 ÷ ИМ61

Стадия	Масса	Масштаб
Р	См. табл.	

Лист | Листов 1

ГИПРОАВТОТРАНС Воронежский филиал

Формат А1

Альбом IX

Типовой проект

Формат	Зона	Поз.	Обозначение	Наименование	Количество на исполнение 00	01	02	03	04	05	06	07	Масса кг	Примечание
				Документация										
А3			IX.0,35 СБ	Сборочный чертеж										
А4			IX. ПЗ	Пояснительная записка										
				Детали:										
				Швеллер 100×80×5 ГОСТ 8278-75* / Вст3кп2 ГОСТ 11474-76*										
БЧ		1		ℓ=80	1								0,33	
БЧ		2		ℓ=100								2	0,9	
				Круг Ø16 ГОСТ 2590-71* / Вст3кп2 ГОСТ 535-79*										
БЧ		3		ℓ=700				1					0,43	
БЧ		4		ℓ=600		1							0,37	
БЧ		5		ℓ=500					1		1		0,31	
БЧ		6		ℓ=400						1			0,25	
БЧ		7		ℓ=380			1						0,23	
				Уголок Б75×75×6 ГОСТ 8509-72* / Вст3пс6 ГОСТ 535-79*										
БЧ		8		ℓ=100					1	1			0,7	

Инв.№ подл. | Подпись и дата | Взам.инв.№

ГИП	Корастелев		503-2-17с.86-IX.035
Нач. отд.	Шувалев		Изделия металлические ИМ62 ÷ ИМ75
Н. контр.	Бескоровайный		Стадия Р; Лист 1; Листов 2
Гл. констр.	Какореб		ГИПРОАВТОТРАНС Воронежский филиал
Рук. гр.	Колчев		
Ст. инж.	Манякина		

Копировал:

Формат А3

Альбом IX

Типовой проект

Формат	Зона	Поз.	Обозначение	Наименование	Количество на исполнение 08	09	10	11	12	13	Масса, кг	Примечание
				Документация								
А3			IX.0.35 СБ	Сборочный чертеж								
А4			IX. ПЗ	Пояснительная записка								
				Детали:								
				Швеллер 20 ГОСТ 8240-72* / ВСт3пс6-1 ГОСТ 535-79*								
БЧ		9		ℓ = 300	2						5,5	
				Уголок 515×75×6 ГОСТ 8509-72* / ВСт3пс6 ГОСТ 535-79*								
БЧ		10		ℓ = 100		1		1	1	1	0,7	
				Круг. Ø16 ГОСТ 2590-71* / ВСт3кп2 ГОСТ 535-79*								
БЧ		11		ℓ = 650					1		1,1	
БЧ		12		ℓ = 200						1	0,3	
БЧ		13		ℓ = 250		1					0,4	
БЧ		14		ℓ = 380			1				0,8	
				Полоса 8×75 ГОСТ 103-76* / ВСт3кп2 ГОСТ 535-79*								
БЧ		15		ℓ = 75				1			0,4	

Инв. № подл. | Подпись и дата | Взам. инв. №

503-2-17с.86 IX.035

Лист 2

Копировал | Формат А3

Альбом VI

Типовой проект

Рис. 1

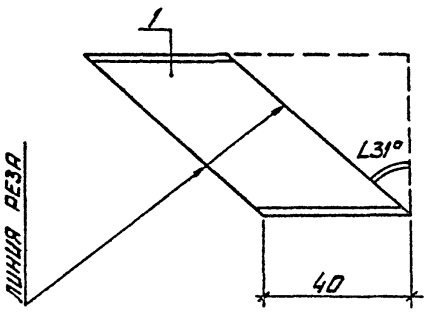

Рис. 3

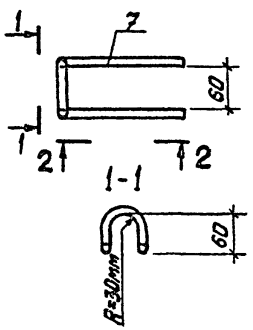

Рис. 2

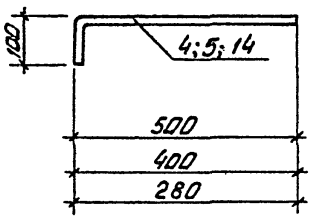

2-2

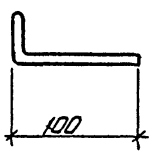

Рис. 4

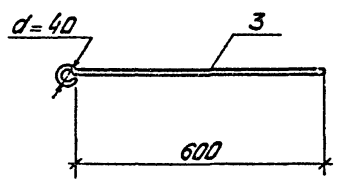

Рис. 5

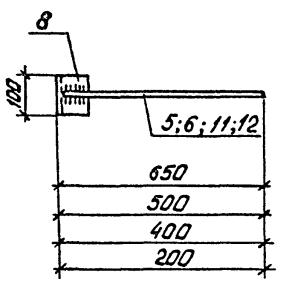

Обозначение исполнения	Марка	Рис.	L мм	Масса, кг	Примечание
IX.035-00	ИМ62	1	40	0,33	
-01	ИМ63	2	600	0,37	
-02	ИМ64	3	380	0,23	
-03	ИМ65	4	700	0,43	
-04	ИМ66	5	500	1,1	
-05	ИМ67	5	400	0,95	
-06	ИМ68	2	500	0,31	
-07	ИМ69	6	100	1,8	
-08	ИМ70	7	300	11,0	
-09	ИМ71	8	—	1,1	
-10	ИМ72	2	380	0,23	
-11	ИМ73	9	—	1,1	
-12	ИМ74	5	650	1,1	
-13	ИМ75	5	200	0,82	

Инв. № подл. | Подпись и дата | Взам. инв. №

ТП 503-2-17с. 86 - IX.035СБ

Изделия металлические ИМ62 ÷ ИМ75

Стадия	Масса	Масштаб
Р	см. табл.	

Лист | Листов 1

ГИПРОАВТОТРАНС
Воронежский филиал

ГИП	Коростелев	
Нач. отд.	Шувалев	
Н. контр.	Бескоровайный	
Гл. констр.	Кокорев	
Рук. гр.	Колчев	
Ст. инж.	Манякина	

Копировал

Формат А3

Альбом IX

Типовой проект

Рис. 6

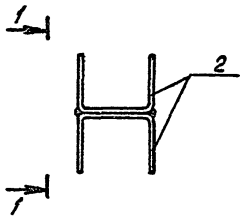

Рис. 7

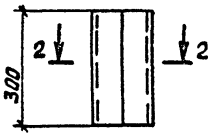

Рис. 8

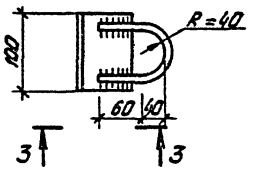

Рис. 9

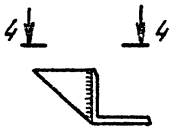

1–1

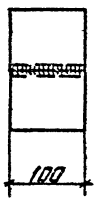

2–2

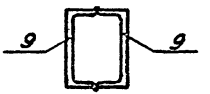

3–3

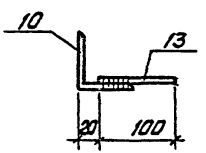

4–4

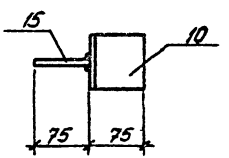

Инв. № подл. | Подпись и дата | Взам. инв. №

ТП 503-2-17с. 86- IX. 035 СБ

Альбом IX

Типовой проект

Формат	Зона	Поз.	Обозначение	Наименование	Кол.	Масса ед., кг	Примечание
				Документация			
А4			IX.036 СБ	Сборочный чертеж			
А4			IX.ПЗ	Пояснительная записка			
				Сборочные единицы			
А4		1		Сетка арматурная СМ34	2	3,5	
		2	1.400-15, вып. 1	Изделие закладное МК127-3, ℓ=100	1	4,1	
				Детали			
Б4		3		2-Т-8 ГОСТ 5781-82*, ℓ=180	10	0,1	
Б4		4		Тр 40×3,5 ГОСТ 3262-75*, ℓ=240	2	1,0	
				Материалы			
				Бетон М 200		0,09	м³

Ведомость расхода стали на Бм1, кг

Марка элемента	Изделия арматурные								Изделия			
	Арматура класса							Всего	Прокат			
	А-I				АТ-IIIС				Ст3 кп 2			
	ГОСТ 5781-82*				ГОСТ 10884-81				ГОСТ 103-76*			
	6	8	10	Итого	12		Итого		6×100		Итого	
Бм1	1,8	1,0	2,2	5,0	3,0		3,0	8,0	3,3		3,3	

Продолжение ведомости

Марка элемента	Закладные									Всего	Общий расход
	Марки				Арматура класса						
	Ст2 сп				А-III						
	ГОСТ 3262-75*				ГОСТ 5781-82*						
	Тр 40х 3,5			Итого	8			Итого			
Бм1	2,0			2,0	0,6			0,6		5,9	13,9

ГИП	Коростелев	
Нач.отд.	Шувалев	
Н.контр.	Кокорев	
Гл.констр.	Бескоровайный	
Рук.гр.	Рубцова	
Инженер	Струкова	

ТП 503-2-17с.86 - IX.036

Балка Бм1

Стадия	Лист	Листов
Р		1

ГИПРОАВТОТРАНС Воронежский филиал

Инв.№ подл. | Подпись и дата | Взам. инв.№

Формат А4

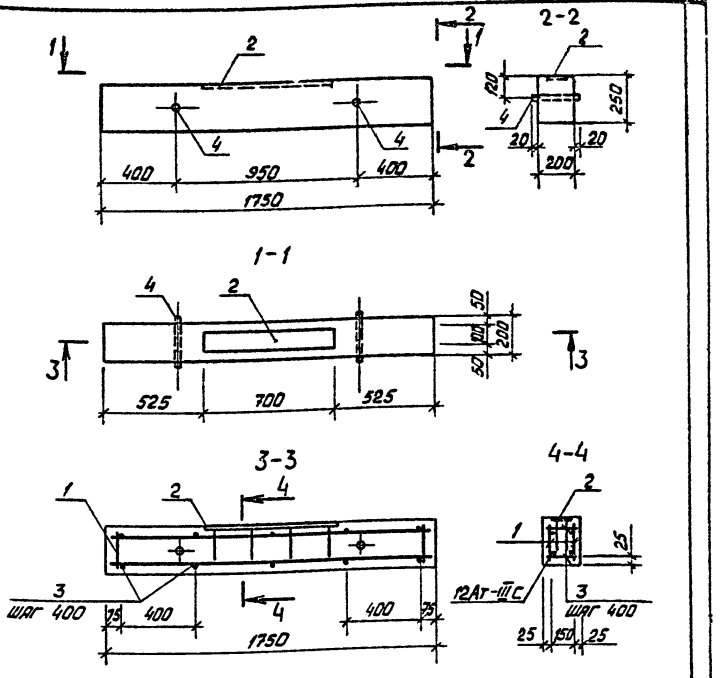

ГИП	Коростелев	
Нач.отд.	Шувалев	
Н.контр.	Кокорев	
Гл.констр.	Бескоровайный	
Рук.гр.	Рубцова	
Инженер	Струкова	

ТП 503-2-17с.86 - IX.036СБ

Балка Бм1

Стадия	Масса	Масштаб
Р	238кг	
Лист	Листов 1	

ГИПРОАВТОТРАНС Воронежский филиал

Копировал

Формат А4

Типовой проект

Альбом IX

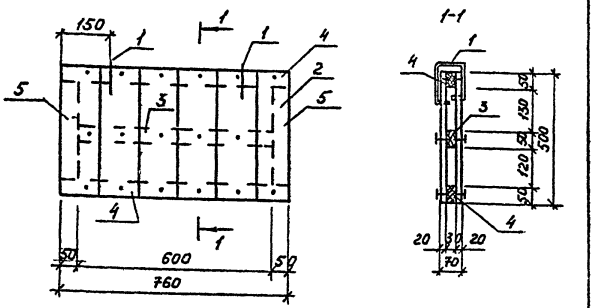

Формат	Зона	Поз.	Обозначение	Наименование	Кол.	Примечание
				Детали		
Б4		1		Л-1-8 ГОСТ 5781-82*, ℓ=980	2	0,4 кг
Б4		2		Доска 120х20, ℓ=500	12	Материал
Б4		3		Брус 50х30, ℓ=600	1	сосна с
Б4		4		Брус 50х30, ℓ=760	2	влажностью
Б4		5		Брус 50х30, ℓ=300	2	не более 15%

ГИП	Коростелев		
Нач. отд.	Шуваев		
Н. контр.	Кокорев		
Гл. констр.	Бескоровайный		
Рук. гр.	Рубцова		
Ст. инж.	Манекина		

ТП 503-2-17с. 86- IX.038

Щит ИД2

Стадия	Масса	Масштаб
Р		

Лист | Листов 1

ГИПРОАВТОТРАНС
Воронежский филиал

Инв. № подл. | Подпись и дата | Взам. инв. №

Формат А4

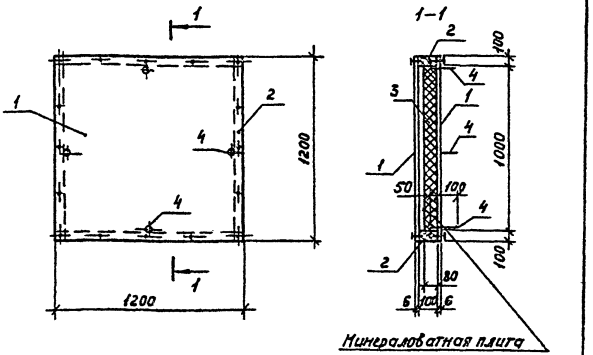

Формат	Зона	Поз.	Обозначение	Наименование	Кол.	Примечание
				Детали		
				Асбестоцементный лист		Обрезать до размера
		1		ЛП-П-1,2х1,5-6 ГОСТ 18124-75*	2	1,2х1,2
Б4		2		Брусок 50х100 ГОСТ 24454-80 ℓ=1200	4	0,05 м³
				Минераловатная плита		
		3		П175-1000.1000.40 ГОСТ 9573-82		0,09 м³
Б4		4		Л-III-8 ГОСТ 5781-82*, ℓ=200	4	0,08 кг

ГИП	Коростелев		
Нач. отд.	Шуваев		
Н. контр.	Кокорев		
Гл. констр.	Бескоровайный		
Рук. гр.	Рубцова		
Ст. инж.	Филиппенко		
Инженер	Бова		

ТП 503-2-17с. 86- IX.037

Щит ИД1

Стадия	Масса	Масштаб
Р		

Лист | Листов

ГИПРОАВТОТРАНС
Воронежский филиал

Копировал-

Формат А4

Альбом IX

Типовой проект

Формат	Зона	Поз.	Обозначение	Наименование	Кол.	Примечание
				Документация		
А4			IX.039.СБ	Сборочный чертеж		
А4			IX.ПЗ	Пояснительная записка		
				IX.039		ИМ 76
				Детали		
Б4		1		10А-I ГОСТ 5781-82* ℓ=580	1	0,36
				IX.039-01		ИМ 77
				Детали		
Б4		2		10А-I ГОСТ 5781-82* ℓ=310	1	0,19
				IX.039-02		ИМ 78
				Детали		
Б4		3		10А-I ГОСТ 5781-82* ℓ=490	1	0,3
				IX.039-03		ИМ 79
				Детали		
Б4		4		10А-I ГОСТ 5781-82* ℓ=2010	1	1,24
Б4		5		10А-I ГОСТ 5781-82* ℓ=510	1	0,31

Инв. № подл. | Подпись и дата | Взам. инв. №

ГИП	Коростелев	
Нач. отд.	Шувалев	
Н. контр.	Бескоровайный	
Гл. констр.	Кокорев	
Рук. гр.	Шмитько	
Ст. инж.	Пригарина	

ТП 503-2-17с. 86-IX.039

Изделия металлические ИМ76 ÷ ИМ 79

Стадия	Лист	Листов
Р		1

ГИПРОАВТОТРАНС Воронежский филиал

Формат А4

Рис. 1

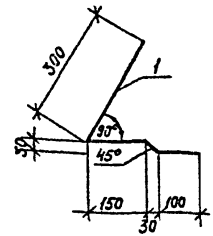

Рис. 2

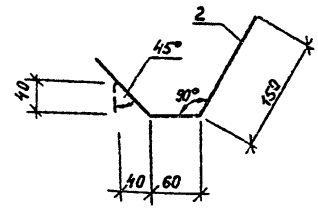

Рис. 3

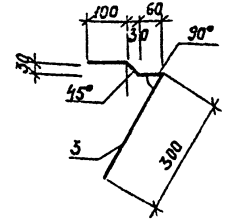

Рис. 4

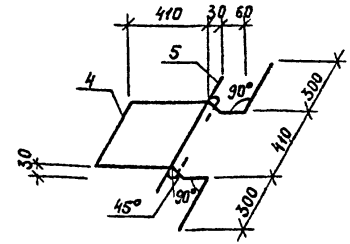

Обозначение	Рис.	Марка	ℓ	Масса, кг
IX.039	1	ИМ 76	580	0,36
-01	2	ИМ 77	310	0,19
-02	3	ИМ 78	490	0,3
-03	4	ИМ 79	2520	1,6

ГИП	Коростелев	
Нач. отд.	Шувалев	
Н. контр.	Бескоровайный	
Гл. констр.	Кокорев	
Рук. гр.	Шмитько	
Ст. инж.	Пригарина	

ТП 503-2-17с. 86 - IX.039 СБ

Изделия металлические ИМ76 ÷ ИМ 79

Стадия	Масса	Масштаб
Р		
	Лист	Листов 1

ГИПРОАВТОТРАНС Воронежский филиал

Копировал

Формат А4

АЛЬБОМ IX

ТИПОВОЙ ПРОЕКТ

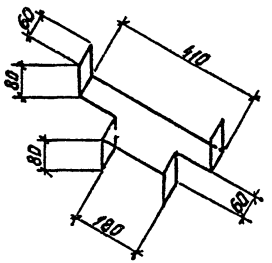

ГИП	КОРОСТЕЛЕВ		
НАЧ.ОТД.	ШУВАЕВ		
Н.КОНТР.	БЕСКОРОВАЙНЫЙ		
Гл.КОНСТР.	КОКОРЕВ		
РУК.ГР.	ШМИТЬКО		
СТ.ИНЖ.	ПРИГАРИНА		

ТП 503-2-17с.86- IX.040

Изделие соединительное ИМ80

Стадия	Масса	Масштаб
Р	2,13	

Лист | Листов 1

Полоса $\frac{64\times120\ ГОСТ\ 103\text{-}76^*}{ВСТ3кп2\ ГОСТ535\text{-}79^*}$ $\ell=570$

ГИПРОАВТОТРАНС
ВОРОНЕЖСКИЙ ФИЛИАЛ

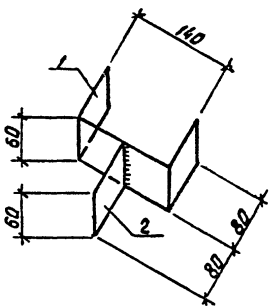

Формат	Зона	Поз.	Обозначение	Наименование	Кол.	Примечание
				Детали		
				Полоса $\frac{64\times60\ ГОСТ\ 103\text{-}76^*}{ВСТ3кп2\ ГОСТ535\text{-}79^*}$		
54		1		$\ell=300$	1	0,57
64		2		$\ell=80$	1	0,15

ГИП	КОРОСТЕЛЕВ		
НАЧ.ОТД.	ШУВАЕВ		
Н.КОНТР.	БЕСКОРОВАЙНЫЙ		
Гл.КОНСТР.	КОКОРЕВ		
РУК.ГР.	ШМИТЬКО		
СТ.ИНЖ.	ПРИГАРИНА		

ТП 503-2-17с.86 - IX.041

Изделие соединительное ИМ81

Стадия	Масса	Масштаб
Р	0,72	

Лист | Листов 1

ГИПРОАВТОТРАНС
ВОРОНЕЖСКИЙ ФИЛИАЛ

Альбом IX

Типовой проект

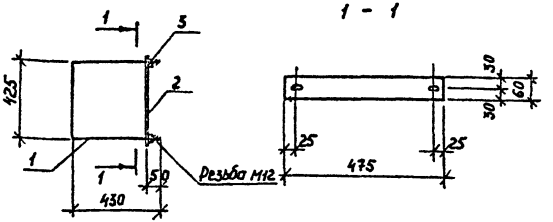

Формат	Зона	Поз.	Обозначение	Наименование	Кол.	Примечание
				Детали		
Б4		1		12А-I ГОСТ 5781-82*; l=1290	1	1,14
				Полоса Б 8х60 ГОСТ 103-76* Ст3кп2 ГОСТ 535-79*		
		2		l=475	1	1,76
Б4		3		Гайка 12 ГОСТ 5915-70*	2	0,015

ГИП	Коростелев		ТП 303-2-17с.86 - IX.042
Нач.отд.	Шубаев		Изделие соединительное ИМ 82
Н.контр.	Бескоровайный		Стадия: Р; Масса: 2,93; Масштаб:
Гл.констр.	Кокорев		Лист; Листов 1
Рук.гр.	Шмитько		ГИПРОАВТОТРАНС Воронежский филиал
Ст.инж.	Пригарина		

Инв.№ подл. | Подпись и дата | Взам.инв.№

Формат А4

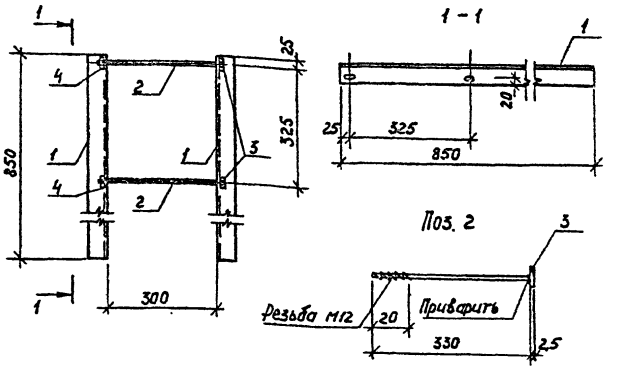

Формат	Зона	Поз.	Обозначение	Наименование	Кол.	Примечание
				Детали		
				Уголок Б50х50х5 ГОСТ 8509-72* Ст5кп2 ГОСТ 535-79*		
		1		l=850	2	3,2
Б4		2		12А-I ГОСТ 5781-82*; l=330	2	0,3
Б4		3		Шайба 12 ГОСТ 11371-78*	2	0,006
Б4		4		Гайка 12 ГОСТ 5915-70*	2	0,015

ГИП	Коростелев		ТП 303-2-17с.86 - IX.043
Нач.отд.	Шубаев		Кронштейн ИМ 83
Н.контр.	Бескоровайный		Стадия: Р; Масса: 7,04; Масштаб:
Гл.констр.	Кокорев		Лист; Листов 1
Рук.гр.	Шмитько		ГИПРОАВТОТРАНС Воронежский филиал
Ст.инж.	Пригарина		

Копировал

Формат А4

Альбом III

Типовой проект

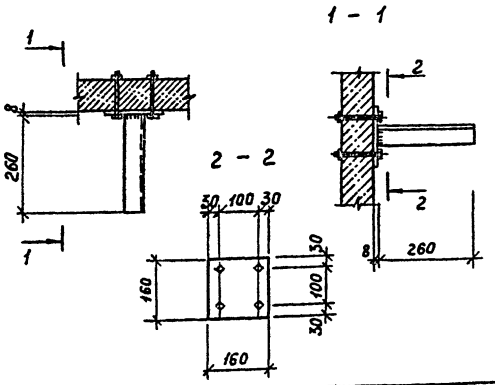

Формат	Зона	Поз.	Обозначение	Наименование	Кол.	Примечание
				Детали		
				Уголок $\frac{\text{Б50х50х5 ГОСТ 8509-72*}}{\text{Вст3кп2 ГОСТ 535-79*}}$		
Б.Ч		1		ℓ=260	1	0,98
Б.Ч		2		Болт М12х100 ГОСТ 7798-70*	4	0,106
Б.Ч		3		Шайба 12 ГОСТ 11371-78*	4	0,006
Б.Ч		4		Гайка 12 ГОСТ 5915-70*	4	0,015

Инв. № подл. | Подпись и дата | Взам. инв. №

ГИП	Коростелев		ТП 503-2-17с.86 – IX.044
Нач. отд.	Шувалов		Кронштейн им84
Н. контр.	Белокоровайный		Стадия: Р; Масса: 1,5; Масштаб:
Гл. констр.	Кокорев		Лист; Листов 1
Рук. гр.	Шмитько		ГИПРОАВТОТРАНС Воронежский филиал
Ст. инж.	Пригарина		

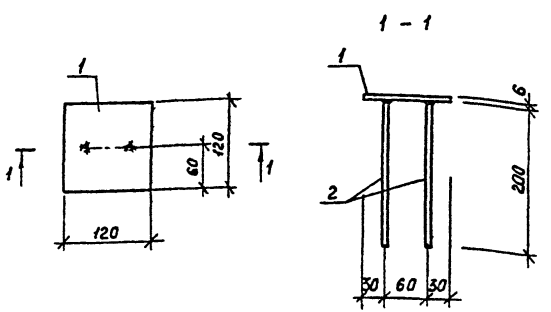

Формат	Зона	Поз.	Обозначение	Наименование	Кол.	Примечание
				Детали		
				Полоса $\frac{\text{6х120 ГОСТ 103-76*}}{\text{Вст3кп2 ГОСТ 535-79*}}$		
		1		ℓ=120	1	0,68 кг
		2		6А-I ГОСТ 5781-82*, ℓ=200	2	0,04 кг

ГИП	Коростелев		ТП 503-2-17с.88 – IX.045
Нач. отд.	Шувалов		Изделие закладное ИМ 85
Н. контр.	Белокоровайный		Стадия: Р; Масса: 0,76; Масштаб:
Гл. констр.	Кокорев		Лист; Листов 1
Рук. гр.	Шмитько		ГИПРОАВТОТРАНС Воронежский филиал
Инж.	Насенникова		

Копировал Формат А4

Альбом IX

Типовой проект

Формат	Зона	Поз.	Обозначение	Наименование	Кол.	Примечание
				Документация		
А4			IX.046.СБ	Сборочный чертеж		
А4			IX.ПЗ	Пояснительная записка		
				Детали		
				Уголок Б 50х50х5 ГОСТ 8509-72* / Вст3кп2 ГОСТ 535-79*		
Б4		1		ℓ=502	1	1,90
Б4		2		ℓ=535	1	2,01
				Полоса 68х100 ГОСТ 103-76* / Вст3кп2 ГОСТ 535-79*		
Б4		3		ℓ=120	1	0,75
Б4		4		ℓ=200	1	1,26
				Полоса 68х160 ГОСТ 103-76* / Вст3кп2 ГОСТ 535-79*		
Б4		5		ℓ=160	2	1,57
Б4		6		Болт М12х100 ГОСТ 7798-70*	6	0,106
Б4		7		Шайба 12 ГОСТ 11371-78*	6	0,0062
Б4		8		Гайка ГОСТ 5915-70*	6	0,015

Инв. № подл. | Подпись и дата | Взам. инв. №

ГИП	Коростелев	
Нач. отд.	Шувалов	
Н. контр.	Бескоровайный	
Гл. констр.	Кокорев	
Рук. гр.	Шмитько	
Ст. инж.	Пригарина	

ТП 503-2-17 с. 86- IX.046

Кронштейн ИМ 86

Стадия	Лист	Листов
Р		1

ГИПРОАВТОТРАНС Воронежский филиал

Формат А4

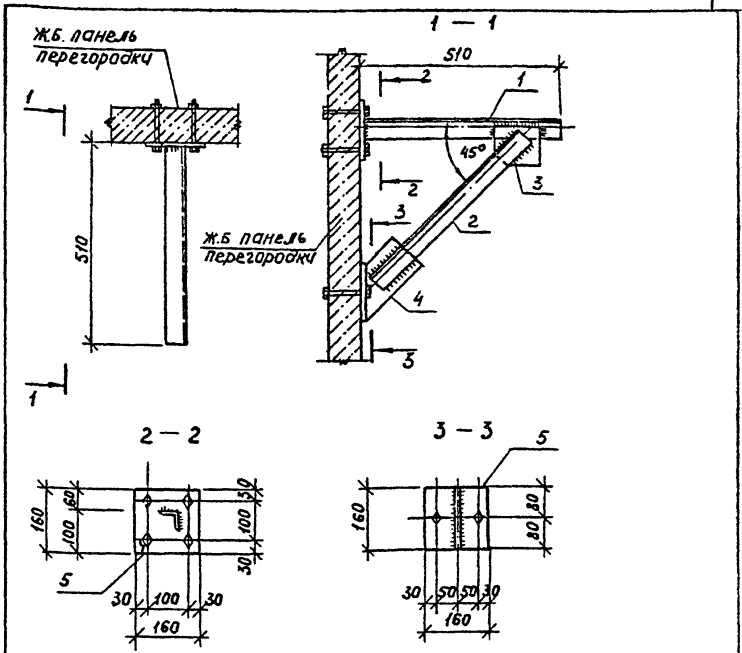

ТП 503-2-17 с. 86- IX.046 СБ

ГИП	Коростелев	
Нач. отд.	Шувалов	
Н. контр.	Бескоровайный	
Гл. констр.	Кокорев	
Рук. гр.	Шмитько	
Ст. инж.	Пригарина	

Кронштейн ИМ 86

Стадия	Масса	Масштаб
Р	9,87	
Лист	Листов 1	

ГИПРОАВТОТРАНС Воронежский филиал

Копировал

Формат А4

Типовой проект

Формат	Зона	Поз.	Обозначение	Наименование	Кол.	Примечание
				Документация		
А4			1Х.047 СБ	Сборочный чертеж		
А4			1Х.ПЗ	Пояснительная записка		
				Детали		
				Уголок Б 50х50х5 ГОСТ 8509-72* Ст3кп2 ГОСТ 535-79*		
Б4		1		ℓ = 2430	2	9,16 кг
Б4		2		ℓ = 815	2	3,07
				Полоса Б-4х40 ГОСТ 103-76* Ст3кп2 ГОСТ 535-79*		
Б4		3		ℓ = 40	8	0,05 кг
				Материалы		
				Листы асбестоцементные		
		4	ГОСТ 18124-75*	ЛП-П-1,2х0,8-8	2	16,0 кг
Б4		5		Упругая прокладка	0,2	м²

ГИП	Коростелев		ТП 503-2-17с.86-1Х.047			
Н.контр.	Бескровайный					
Гл.конст.	Кокорев		Щит ИМ 87	Стадия	Лист	Листов
Рук.гр.	Шмитько			Р		1
Инж.	Борисова			ТИПРОАВТОТРАНС Воронежский филиал		

Формат А4

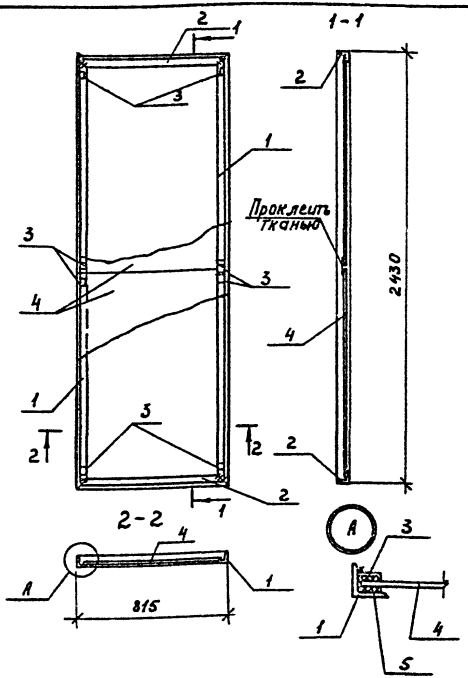

ГИП	Коростелев		ТП 503-2-17с.86-1Х.047			
Нач.отд	Шувалев					
Н.контр.	Бескровайный		Щит ИМ 87	Стадия	Масса	Масштаб
Гл.конст.	Кокорев			Р	56,9	
Рук.гр.	Шмитько			Лист	Листов 1	
Инж.	Борисова			ТИПРОАВТОТРАНС Воронежский филиал		

Формат А4

Альбом IX

Типовой проект

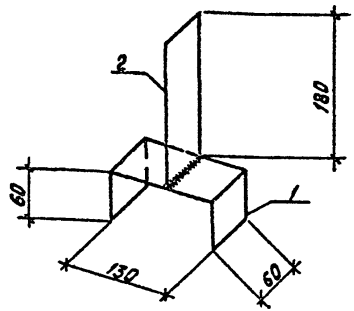

Формат	Зона	Поз.	Обозначение	Наименование	Кол.	Примечание
				Детали		
				Полоса $\frac{64\times60\ ГОСТ\ 103\text{-}76^*}{Вст3кп2\ ГОСТ\ 535\text{-}79^*}$		
Б4		1		$\ell = 250$	1	0,47
Б4		2		$\ell = 180$	1	0,34

Взам. инв. №

Подпись и дата

Инв. № подл.

ГИП	Коростелев	
Нач. отд.	Шувалев	
Н. контр.	Бескоровайный	
Гл. конструктор	Кокорев	
Рук. гр.	Шипулько	
Ст. инж.	Пригарина	

ТП 503-2-17с.86 - IX.048

Изделие соединительное ИМ 88

Стадия	Масса	Масштаб
Р	0,81	
Лист	Листов 1	

ГИПРОАВТОТРАНС
Воронежский филиал

Формат А4

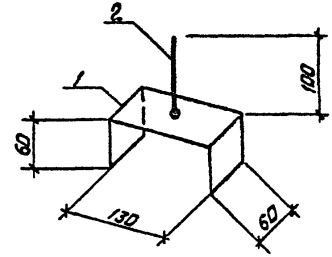

Формат	Зона	Поз.	Обозначение	Наименование	Кол.	Примечание
				Детали		
				Полоса $\frac{64\times60\ ГОСТ\ 103\text{-}76^*}{Вст3кп2\ ГОСТ\ 535\text{-}79^*}$		
Б4		1		$\ell = 250$	1	0,47
Б4		2		12А-Т ГОСТ 5781-82*; $\ell = 100$	1	0,09

ГИП	Коростелев	
Нач. отд.	Шувалев	
Н. контр.	Бескоровайный	
Гл. конструктор	Кокорев	
Рук. гр.	Шипулько	
Ст. инж.	Пригарина	

ТП 503-2-17с.86 - IX.049

Изделие соединительное ИМ 89

Стадия	Масса	Масштаб
Р	0,56	
Лист	Листов 1	

ГИПРОАВТОТРАНС
Воронежский филиал

Копировал Вак

Формат А4

Альбом IX

Типовой проект

Формат	Зона	Поз.	Обозначение	Наименование	Кол.	Примечание
				Документация		
А4			IX.050. СБ	Сборочный чертеж		
А4			IX. ПЗ	Пояснительная записка		
				IX.050		ИМ 90
				Детали		
				уголок Б50×50×5 ГОСТ 8509-72* / ВСТ3КП2 ГОСТ 535-79*		
Б4		1		ℓ = 1140	1	4,3
Б4		2		ℓ = 200	1	0,75
				IX.050-01		ИМ 91
				Детали		
				уголок Б50×50×5 ГОСТ 8509-72* / ВСТ3КП2 ГОСТ 535-79*		
Б4		1		ℓ = 820	1	3,1
Б4		2		ℓ = 200	1	0,75

ГИП	Коростелев		
Нач. отд.	Шуваев		
Н. контр.	Бескоровайный		
Гл. констр.	Кокорев		
Рук. гр.	Шмитько		
Ст. инж.	Пригарина		

ТП 503-2-17с.86 IX.050

Изделие закладное ИМ 90; ИМ 91

Стадия	Лист	Листов
Р		1

ГИПРОАВТОТРАНС Воронежский филиал

Инв. № подл. | Подпись и дата | Взам. инв. №

Формат А4

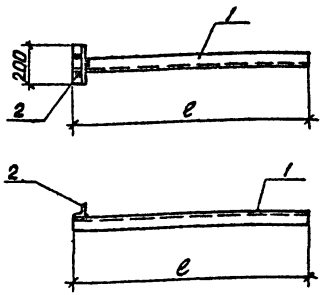

Обозначение	Марка	ℓ	Масса, кг
IX.050	ИМ90	1140	5,05
-01	ИМ91	820	3,85

ГИП	Коростелев		
Нач. отд.	Шуваев		
Н. контр.	Бескоровайный		
Гл. констр.	Кокорев		
Рук. гр.	Шмитько		
Ст. инж.	Пригарина		

ТП 503-2-17с.86- IX.050 СБ

Изделия закладные ИМ 90; ИМ 91

Стадия	Масса	Масштаб
Р	См. табл.	

Лист | Листов 1

ГИПРОАВТОТРАНС Воронежский филиал

Копировал

Формат А4

Альбом

Типовой проект

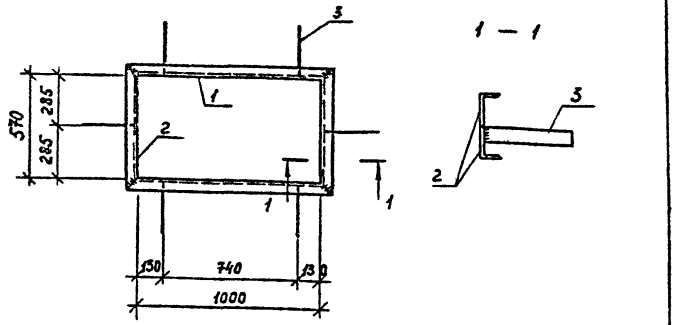

Формат	Зона	Поз.	Обозначение	Наименование	Кол.	Примечание
				Детали		
				Уголок 5-90х56х5,5 ГОСТ 8510-72* / Вст3кп2 ГОСТ 535-79*		
		1		l=1112	4	6,86
		2		l=682	4	4,21
				Полоса 54х40 ГОСТ 103-76* / Вст3кп2 ГОСТ 535-79*		
		3		l=250	6	0,31

Инв.№подл. | Подпись и дата | Взам.инв.№

ГИП	Коростелев		
Нач.отд.	Шувалев		
Н.контр.	Бескровайный		
Гл.констр.	Кокорев		
Рук.гр.	Шмитько		
Ст.инж.	Пригарина		

ТП 303-2-17с.86-IX.051

Изделие закладное ИМ 92

Стадия	Масса	Масштаб
Р	46,0	
Лист	Листов 1	

ГИПРОАВТОТРАНС Воронежский филиал

Формат А4

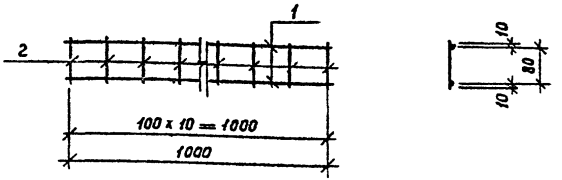

Формат	Зона	Поз.	Обозначение	Наименование	Кол.	Примечание
				Детали		
Б4		1		48-1 ГОСТ 6727-80; l=1000	2	0,098
Б4		2		38-1 ГОСТ 6727-80; l=100	11	0,005

ГИП	Коростелев		
Нач.отд.	Шувалев		
Н.контр.	Бескровайный		
Гл.констр.	Кокорев		
Рук.гр.	Шмитько		
Ст.инж.	Пригарина		

ТП 303-2-17с.86-IX.052

Сетка ИМ 93

Стадия	Масса	Масштаб
Р	0,25	
Лист	Листов 1	

ГИПРОАВТОТРАНС Воронежский филиал

Копировал

Формат А4

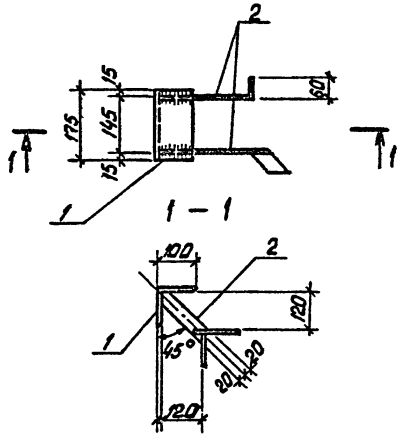

Формат	Зона	Поз.	Обозначение	Наименование	Кол.	Примечание
				Детали		
				Уголок $\frac{\text{Б-100×100×8 ГОСТ 8509-72*}}{\text{В ст3пс6-1 ТУ 14-1-3023-80}}$		
БЧ		1		ℓ=175	1	2,6
БЧ		2		Полоса $\frac{\text{5×40 ГОСТ 103-76*}}{\text{В ст3кп2 ГОСТ 535-79*}}$ ℓ=320	2	0,4

ТП 503-2-17с.86- IX.053			
Изделие закладное МН94	Стадия	Масса	Масштаб
	Р	3,4	
	Лист	Листов 1	
	Гипроавтотранс Воронежский филиал		

ГИП	Коростелев	
Нач. отд.	Шувалев	
Н. контр.	Бескровальный	
Гл. конст.	Кокорев	
Рук. гр.	Шитько	
Инж.	Борисова	

Инв. № подл. | Подпись и дата | Взам. инв. №

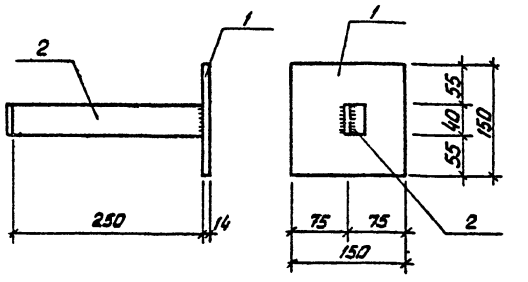

Формат	Зона	Поз.	Обозначение	Наименование	Кол.	Примечание
				Детали		
БЧ		1		Полоса $\frac{\text{14×150 ГОСТ 103-76*}}{\text{В ст3кп2 ГОСТ 535-79*}}$		
				ℓ=150	1	2,47
БЧ		2		Полоса $\frac{\text{5×40 ГОСТ 103-76*}}{\text{В ст3кп2 ГОСТ 535-79*}}$		
				ℓ=300	1	0,5

ТП 503-2-17с.86- IX.054			
Изделие закладное МН95	Стадия	Масса	Масштаб
	Р	2,97	1:10
	Лист	Листов 1	
	Гипроавтотранс Воронежский филиал		

ГИП	Коростелев	
Нач. отд.	Шувалев	
Н. контр.	Бескровальный	
Гл. инж.	Кокорев	
Рук. гр.	Шитько	
Инж.	Борисова	

Альбом 8?

Типовой проект

Формат	Зона	Поз.	Обозначение	Наименование	Кол.	Примечание
				Документация		
А4			IX.055 СБ	Сборочный чертеж		
			IX.ПЗ	Пояснительная записка		
				Сборочные единицы		
А4		1	IX.056	Рама проема РВ1	1	
А4		2	IX.057	Полотно ворот П1л, П1п	1,1	
А4		3	IX.058	Изделие соединительное МС2	2	
А4		4	IX.059	Стальные жалюзи ВЖ1	2	
А4		5	IX.060	Петля подпятная ПП1	4	
А4		6	IX.061	Шпингалет нижний ШН1	1	
А4		7	IX.062	Защелка пружинная ЗП1	1	
А4		8	IX.063	Щеколда фалевая ЩФ1	1	
А4		9	IX.064	Утепленный клапан УК1	2	
А4		10	IX.053	Изделие закладное МН94	8	
				Детали		
А4		11	IX.065	Пробой Т90	2	
		12		Ручка Г-95 ГОСТ 5087 -80	1	
				Шуруп 6х50 ГОСТ 1145 -80*	22	
				Шуруп 5х40 ГОСТ 1145 -80*	85	

Инв. № подл. | Подпись и дата | Взам. инв. №

ГИП	Коростелев	
Нач. отд.	Шувяев	
Н. контр.	Бескоровайный	
Гл. конст.	Кокорев	
Рук. гр.	Шитько	
Инж.	Борисова	

ТП 503-2-17с. 86- IX.055

Ворота В1

Стадия	Лист	Листов
Р		1

ГИПРОАВТОТРАНС
Воронежский филиал

Формат А4

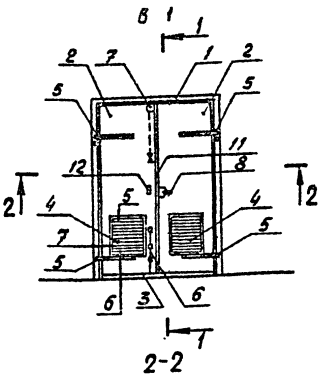

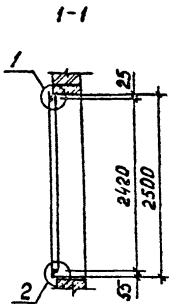

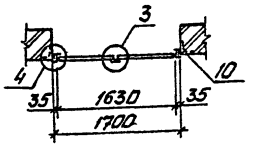

ГИП	Коростелев	
Нач. отд.	Шувяев	
Н. контр.	Бескоровайный	
Гл. конст.	Кокорев	
Рук. гр.	Шитько	
Инж.	Борисова	

ТП 503-2-17с. 86- IX.055СБ

Ворота В1

Стадия	Масса	Масштаб
Р	См. таблиц	

Лист 1 | Листов 3

ГИПРОАВТОТРАНС
Воронежский филиал

Копировал

Формат А4

Альбом IX

Типовой проект

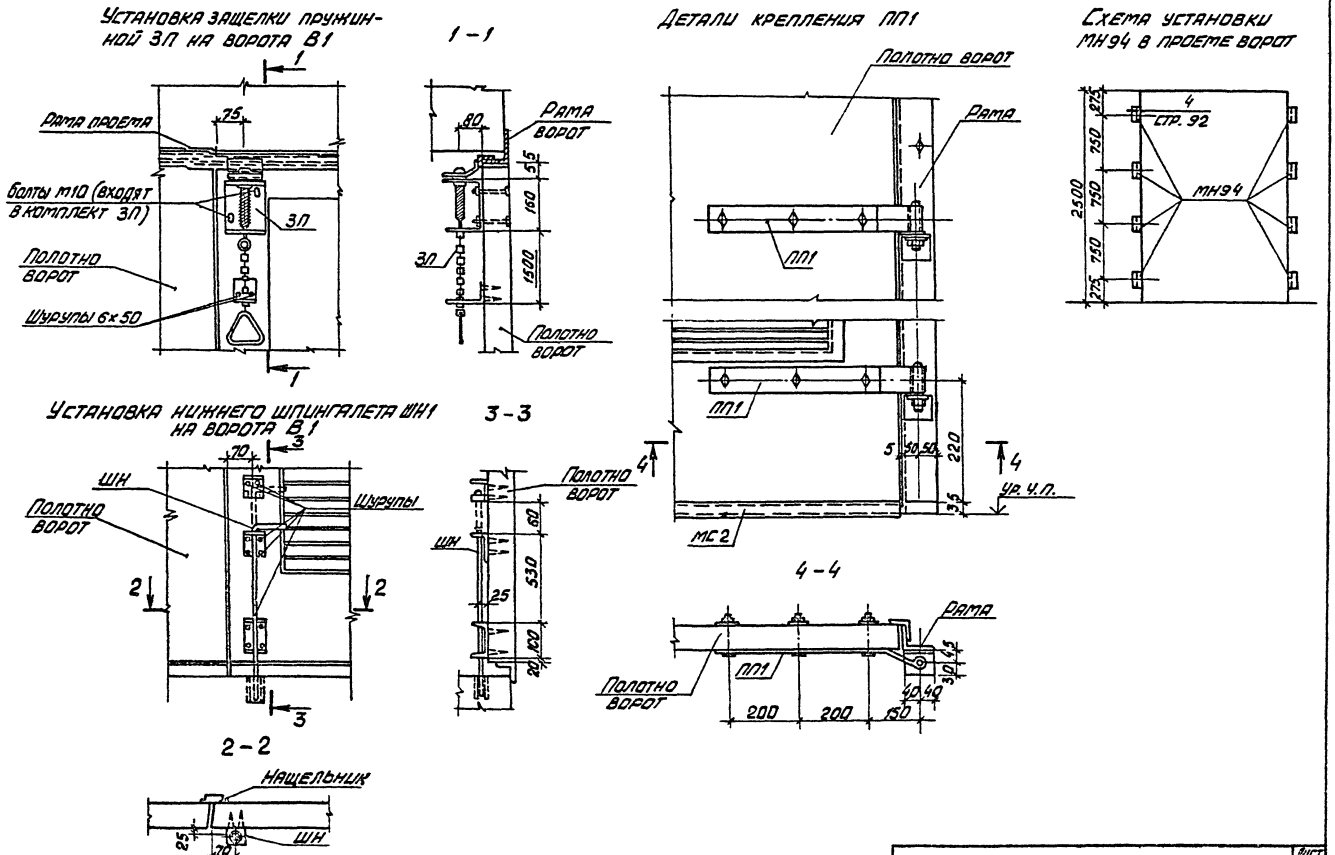

ТП 503-2-17с.86- IX.055СБ		Лист 2

Инв. № подл. | Подпись и дата | Взам. инв. №

Копировал [signature] Формат А3

Альбом 13

Типовой проект

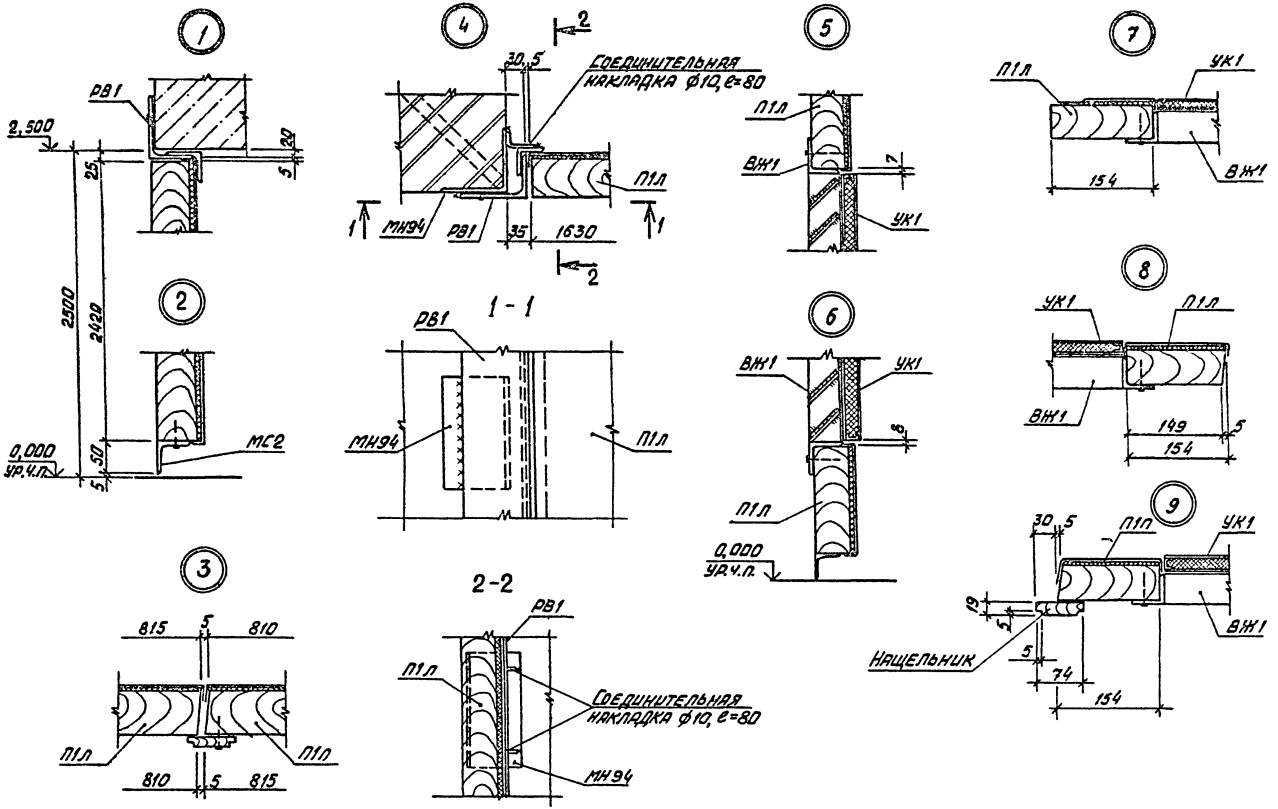

ТП 503-2-17с.86- IX.055СБ

Лист 3

Копировал Вас

Формат А3

Альбом III

Типовой проект

Формат	Зона	Поз.	Обозначение	Наименование	Кол.	Приме-чание
				Документация		
А4			IX.056.СБ	Сборочный чертеж		
А4			IX.ПЗ	Пояснительная записка		
				Детали		Масса ед., кг
				Уголок 6-63х63х5 ГОСТ 8509-72* / Вст3кп2 ГОСТ 535-79*		
БЧ		1		ℓ=2600	2	12,6
БЧ		2		ℓ=1630	1	7,9
БЧ		3		ℓ=50	4	0,2
				Уголок 6-50х50х5 ГОСТ 8509-72* / Вст3кп2 ГОСТ 535-79*		
БЧ		4		ℓ=2485	2	9,7
БЧ		5		ℓ=1560	1	8,7
				Полоса 5х40 ГОСТ 103-76* / Вст3кп2 ГОСТ 535-79*		
БЧ		6		ℓ=256 3	2	4,0
БЧ		7		ℓ=1836	1	2,9

Инв. № подл. | Подпись и дата | Взам. инв. №

ТП 503-2-17с.86- IX.056			
ГИП	Коростелев		
Нач. отд.	Шувалев		
Н. контр.	Бескоровайный		
Гл. конст.	Кокорев		
Рук. гр.	Шмитько		
Инж.	Борисова		
Рама ворот РВ1	Стадия: Р	Лист	Листов: 1
	ГИПРОАВТОТРАНС Воронежский филиал		

Копировал

Формат А4

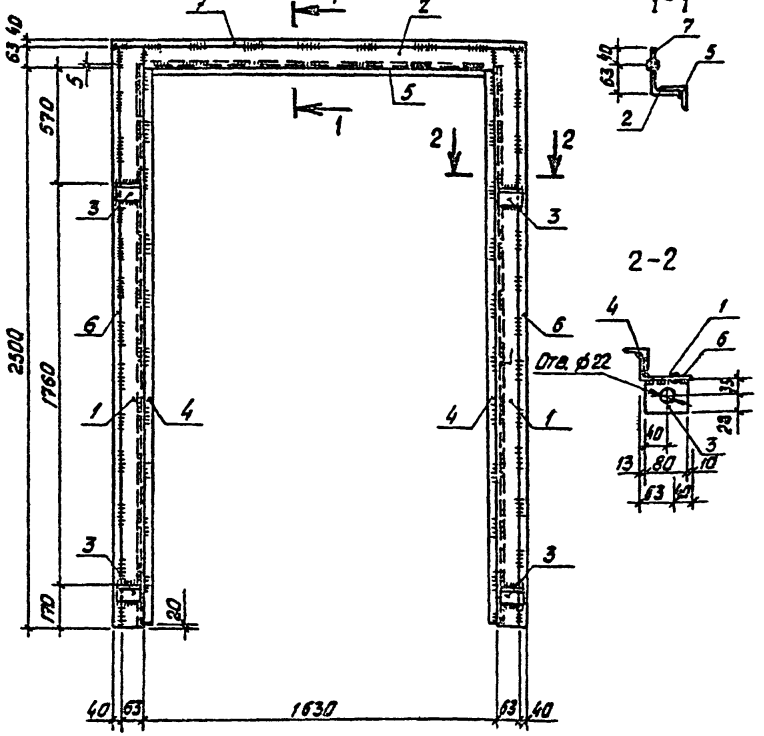

ТП 503-2-17с.86- IX.056СБ			
ГИП	Коростелев		
Нач. отд.	Шувалев		
Н. контр.	Бескоровайный		
Гл. конст.	Кокорев		
Рук. гр.	Шмитько		
Инж.	Борисова		
Рама ворот РВ1	Стадия: Р	Масса: 72,9	Масштаб
	Лист	Листов 1	
	ГИПРОАВТОТРАНС Воронежский филиал		

Копировал

Формат А4

Альбом IX

Типовой проект

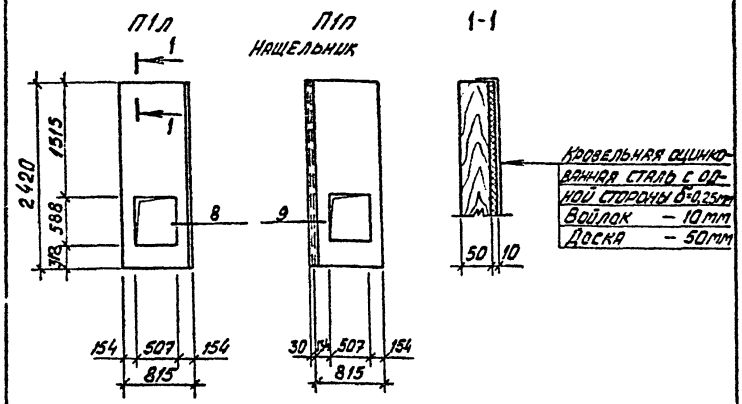

Формат	Зона	Поз.	Обозначение	Наименование	Кол.	Примечание
				Материалы		масса ед., кг
				Кровельная оцинкованная сталь ГОСТ 17715-72*		
				δ=0,25 м²	4,0	1,96
				Доска-сосна, влажность 20%		
				δ=50 м³	0,28	
				Войлок м²	3,8	

ГИП	Коростелев		
Нач.отд.	Шуваев		
Н.контр.	Бескоровайный		
Гл.констр.	Кокорев		
Рук.гр.	Шмитько		
Инж.	Борисова		

ТП 503-2-17с.86- IX.057

Полотно ворот П1л, П1п

Стадия	Масса	Масштаб
Р		

Лист | Листов 1

ГИПРОАВТОТРАНС Воронежский филиал

Формат А4

Взам.инв.№ | Подпись и дата | Инв.№ подл.

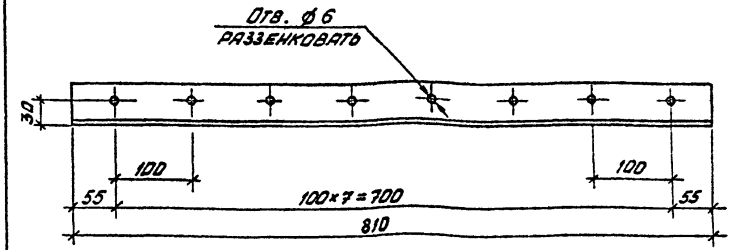

ГИП	Коростелев		
Нач.отд.	Шуваев		
Н.контр.	Бескоровайный		
Гл.констр.	Кокорев		
Рук.гр.	Шмитько		
Инж.	Борисова		

ТП 503-2-17с.86- IX.058

Изделие соединительное МС2

Стадия	Лист	Масштаб
Р	3,1	

Лист | Листов 1

Уголок $\frac{Б50\times50\times5\ ГОСТ\ 8509-72^*}{ВСт3кп2\ ГОСТ\ 380-71^*}$ l=810

ГИПРОАВТОТРАНС Воронежский филиал

Копировал Вах

Формат А4

Альбом II

Типовой проект

Формат	Зона	Поз.	Обозначение	Наименование	Кол.	Примечание
				Документация		
А4			IX.059.СБ	Сборочный чертеж		
А4			IX.ПЗ	Пояснительная записка		
				Детали		Масса ед., кг
				Уголок Б-50х50х5 ГОСТ 8509-72* / Вст3кп2 ГОСТ 535-79*		
Б4		1		ℓ = 590	2	2,2
Б4		2		ℓ = 675	2	2,5
				Лист 1,5 ГОСТ 19903-74* / Вст3кп2 ГОСТ 380-71*		
А4		3		S=0,02 м²	15	0,3
А4		4		S=0,02 м²	1	0,3

Сварку поз. 3,4 выполнять тонким электродом
Высота сварных швов 2 мм

ГИП	Коростелев		ТП 503-2-17с.86 - IX.059
Нач. отд.	Шувалев		
Н. контр.	Бескоровайный		Стальные жалюзи ВЖ1
Гл. констр.	Кокорев		Стадия: Р; Лист; Листов: 1
Рук. гр.	Шитько		ГИПРОАВТОТРАНС Воронежский филиал
Инж.	Борисова		

Инв. № подл. | Подпись и дата | Взам. инв. №

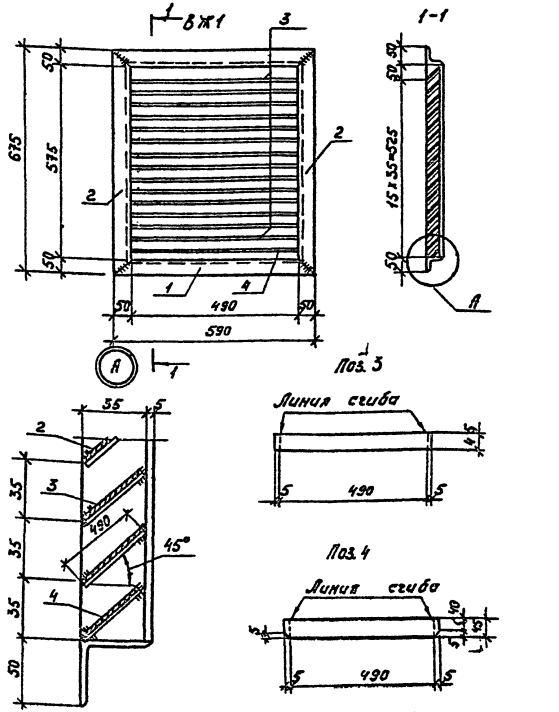

ГИП	Коростелев		ТП 503-2-17с.86 - IX.059 СБ
Нач. отд.	Шувалев		
Н. контр.	Бескоровайный		Стальные жалюзи ВЖ1
Гл. констр.	Кокорев		Стадия: Р; Масса: 14,8; Масштаб:
Рук. гр.	Шитько		Лист; Листов 1
Инж.	Борисова		ГИПРОАВТОТРАНС Воронежский филиал

Копировал

Формат А4

Альбом II

Типовой проект

Формат	Зона	Поз	Обозначение	Наименование	Кол.	Примечание
				Документация		
А4			IX.060 СБ	Сборочный чертеж		
А4			IX. ПЗ	Пояснительная записка		
				Детали		Масса ед. кг
				Круг В24 ГОСТ 2590-71* / ВСТ3КП 2 ГОСТ 535-79*		
А4		1		ℓ = 145	1	0,56
				Полоса 10х80 ГОСТ 103-76* / ВСТ3КП2 ГОСТ 535-79*		
А4		2		ℓ = 700	1	4,4
		3		Болт М18х100.58 ГОСТ 7798-70*	3	
		4		Шайба 18.01.019 ГОСТ 6958-78*	3	
		5		Гайка М18.4.016 ГОСТ 5915-70*	3	
		6		Гайка М24.4.016 ГОСТ 5915-70*	1	

Взам. инв. №

Подпись и дата

Инв. № подл.

ГИП	Коростелев	
Нач. отд.	Шуваев	
Н. контр.	Бескоровайный	
Гл. констр.	Кокорев	
Рук. гр.	Шмитько	
Инж.	Борисова	

ТП 503-2-17с. 86 - IX.060

Петля подгибная ПП1

Стадия	Лист	Листов
Р		1

ГИПРОАВТОТРАНС Воронежский филиал

Формат А4

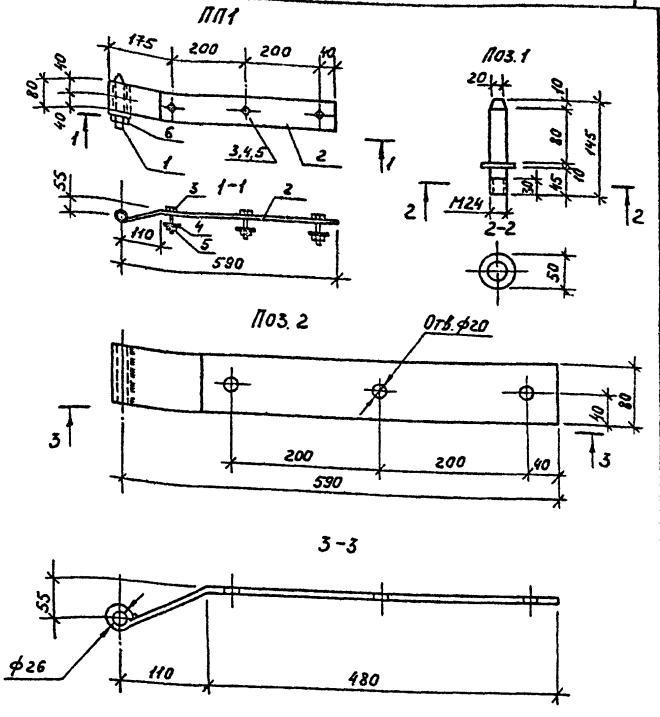

ГИП	Коростелев	
Нач. отд.	Шуваев	
Н. контр.	Бескоровайный	
Гл. констр.	Кокорев	
Рук. гр.	Шмитько	
Инж.	Борисова	

ТП 503-2-17с. 86 - IX.060 СБ

Петля подгибная ПП1

Стадия	Масса	Масштаб
Р	4,96	

Лист | Листов 1

ГИПРОАВТОТРАНС Воронежский филиал

Копировал

Формат А4

Альбом VII

Типовой проект

Формат	Зона	Поз.	Обозначение	Наименование	Кол.	Примечание
				Документация		
А4			IX.061.СБ	Сборочный чертеж		
А4			IX.ПЗ	Пояснительная записка		
				Детали		Масса кг
А4		1		Круг В-16 ГОСТ 2590-71* / Ст3кп2 ГОСТ 535-79* ℓ=850	1	1,3
				Полоса 6х50 ГОСТ 103-76* / Ст3кп2 ГОСТ 535-79*		
А4		2		ℓ=125	1	0,3
А4		3		ℓ=200	1	0,5
				Полоса 6х150 ГОСТ 103-76* / Ст3кп2 ГОСТ 535-79*		
А4		4		ℓ=115	1	0,8
Б4		5		Труба 20х2,5 ГОСТ 3262-75* ℓ=60	1	0,1

Инв. № подл. | Подпись и дата | Взам. инв. №

ГИП	Колостелев		
Нач. отд.	Шубаев		
Н. контр.	Бескоровайный		
Рук. гр.	Кокорев		
Инж.	Шмитько		
	Борисова		

ТП 503-2-17с.86 - IX.061

Шпингалет нижний ШН 1

Стадия	Лист	Листов
Р		1

ГИПРОАВТОТРАНС Воронежский филиал

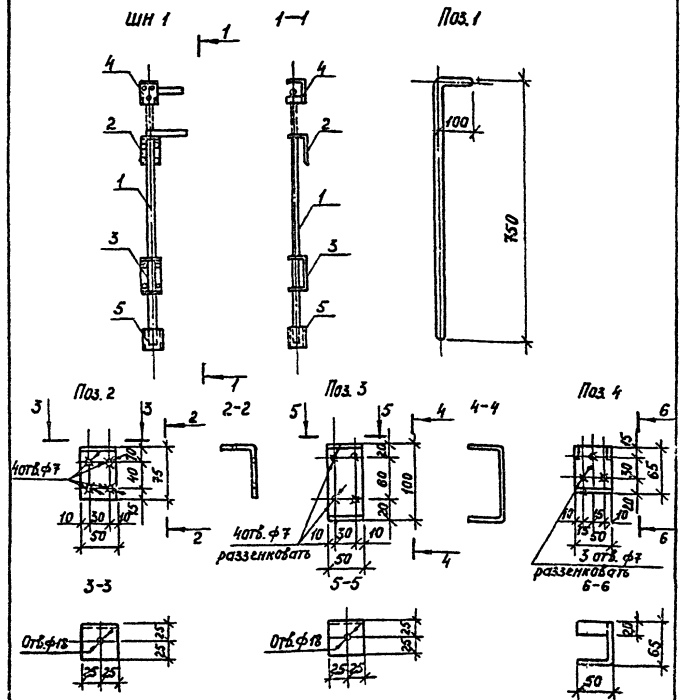

ГИП	Колостелев		
Нач. отд.	Шубаев		
Н. констр.	Бескоровайный		
Гл. констр.	Кокорев		
Рук. гр.	Шмитько		
Инж.	Борисова		

ТП 503-2-17с.86-IX.061 СБ

Шпингалет нижний ШН 1

Стадия	Масса	Масштаб
Р	3,0	
Лист	Листов 1	

ГИПРОАВТОТРАНС Воронежский филиал

Альбом 6Г

Типовой проект

Формат	Зона	Поз.	Обозначение	Наименование	Кол	Примечание
				Документация		
А4			IX.0.62 СБ	Сборочный чертеж		
				Детали		Масса кг
А4		1		Полоса 8×120 ГОСТ 103-76* / Вст3кп2 ГОСТ 535-79* ℓ=350	1	2,9
А4		2		Полоса 6×60 ГОСТ 106-76* / Вст3кп2 ГОСТ 535-79* ℓ=180	1	0,5
А4		3		Квадрат 8-25 ГОСТ 2591-71* / Вст3кп2 ГОСТ 535-79* ℓ=195	1	1,0
А4		4		Круг 8-8 ГОСТ 2590-71* / Вст3кп2 ГОСТ 535-79* ℓ=300	1	0,02
А4		5		Круг 8-5 ГОСТ 2590-71* / Вст3кп2 ГОСТ 535-79* ℓ=110	1	0,1
		6		Пружина ф25 ГОСТ 16118-70* ℓ=200	1	0,3
		7		Цепь ГОСТ 2319-81 ℓ=1100	1	0,02
		8		Шайба 16.01.019 ГОСТ 6958-78*	1	0,1
		9		Болт М10×100.58 ГОСТ 7798-70*	2	0,01
		10		Гайка М10.4.016 ГОСТ 5915-70*	2	0,01
		11		Шайба 10.01.019 ГОСТ 6958-78*	2	0,01

Инв. № подл. | Подпись и дата | Взам. инв. №

ГИП	Коростелев		ТП 503-2-17с.86 - IX.062
Нач. отд.	Шубаев		Защелка пружинная ЗП1
Н. контр.	Бескоровайный		Стадия Р; Лист; Листов 1
Гл. констр.	Кокорев		ГИПРОАВТОТРАНС Воронежский филиал
Рук. гр.	Шитько		
Инж.	Борисова		

Формат А4

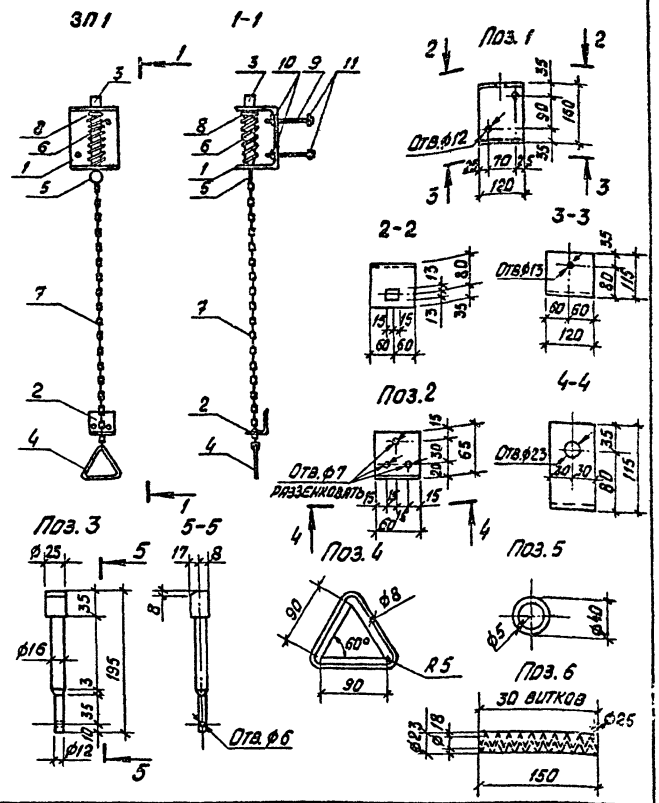

ГИП	Коростелев		ТП 503-2-17с.86 - IX.062 СБ
Нач. отд.	Шубаев		Защелка пружинная ЗП1
Н. контр.	Бескоровайный		Стадия Р; Лист 5,2; Масштаб
Гл. констр.	Кокорев		Лист; Листов 1
Рук. гр.	Шитько		ГИПРОАВТОТРАНС Воронежский филиал
Инж.	Борисова		

Копировал Вол

Формат А4

Альбом IX

Типовой проект

Формат	Зона	Поз.	Обозначение	Наименование	Кол.	Примечание
				Документация		
А4			IX. 063 СБ	Сборочный чертеж		
				Детали		Масса кг
А4		1		Круг $\frac{\text{В-28 ГОСТ 2590-71*}}{\text{Ст3кп2 ГОСТ 535-79*}}$ ℓ=140	1	0,7
				Полоса $\frac{\text{10×40 ГОСТ 103-76*}}{\text{Ст3кп2 ГОСТ 535-79*}}$		
А4		2		ℓ=400	1	1,3
А4		3		ℓ=250	1	0,8
А4		7		ℓ=52	1	0,2
				Полоса $\frac{\text{5×70 ГОСТ 103-76*}}{\text{Ст3кп2 ГОСТ 535-79*}}$		
А4		4		ℓ=120	1	0,3
А4		6		ℓ=120	2	0,3
А4		5		Квадрат $\frac{\text{10×10 ГОСТ 2591-71*}}{\text{Ст3кп2 ГОСТ 380-71*}}$ ℓ=5	1	0,01
		8		Шайба 16.01.019 ГОСТ 6958-78*	2	0,01
		9		Гайка М12.4.016 ГОСТ 5915-70*	2	0,01

Инв.№ подл. | Подпись и дата | Взам.инв.№

ГИП	Коростелев		
Нач.отд.	Шубаев		
Н.контр.	Бескоровайный		
Гл.констр.	Какорев		
Рук.гр.	Шмитько		
Инж.	Борисова		

ТП 503-2-17с.86-IX.063

Щеколда фалевая ЩФ1

Стадия	Лист	Листов
Р		1

ГИПРОАВТОТРАНС Воронежский филиал

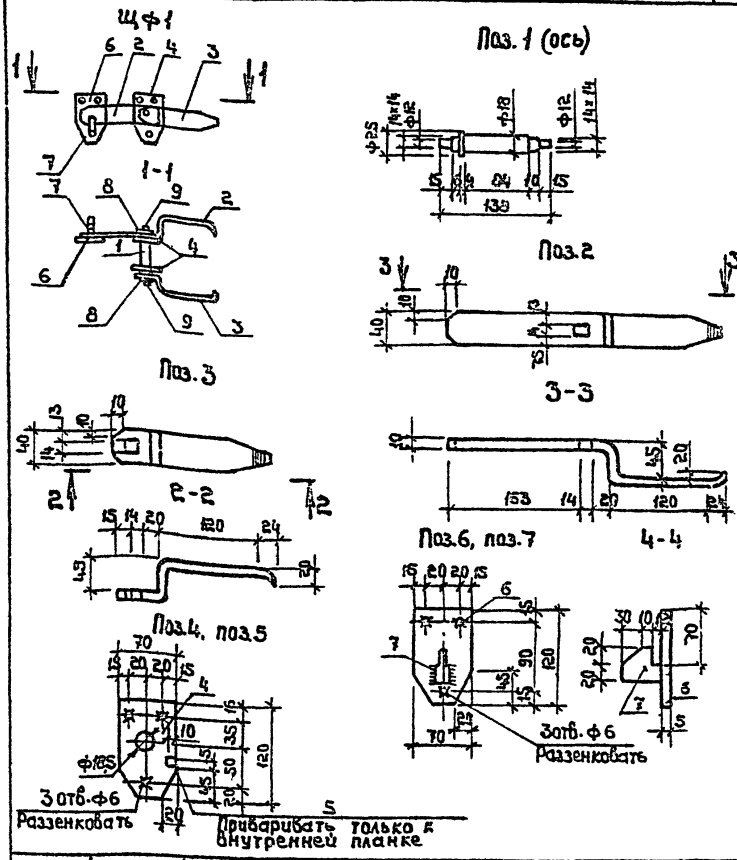

ГИП	Коростелев		
Нач.отд.	Шубаев		
Н.контр.	Бескоровайный		
Гл.констр.	Какорев		
Рук.гр.	Шмитько		
Инж.	Борисова		

ТП 503-2-17с.86-IX.063 СБ

Щеколда фалевая ЩФ1

Стадия	Масса	Масштаб
Р	3,9	
Лист	Листов 1	

ГИПРОАВТОТРАНС Воронежский филиал

Копировал

Формат А4

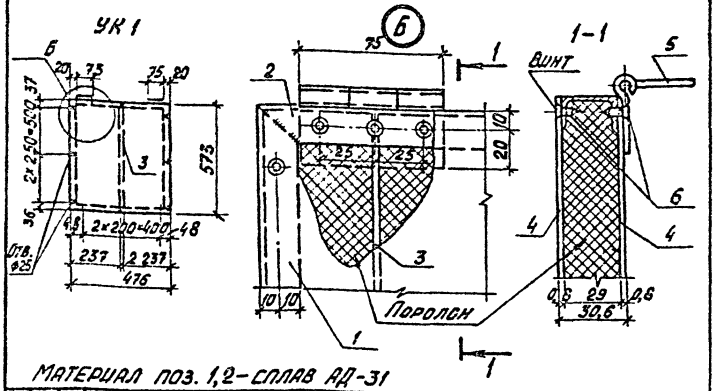

Материал поз. 1,2 – сплав АД-31

Формат	Зона	Поз.	Обозначение	Наименование	Кол.	Примечание
				Детали		Масса, кг
Б4		1	Минавиапром П.К. 601-11	Швеллер 29×20×1,5 ℓ=573	2	0,39
				ℓ=496	2	0,35
Б4		3		Лист 2 ГОСТ 19903-74* / Ст3кп2 ГОСТ 380-71*	м² 0,02	0,1
Б4		4		Лист 0,8 ГОСТ 19903-74* / Ст3кп2 ГОСТ 380-71*	м² 0,55	0,67
		5		Петля оконная 75×20 ГОСТ 5088-78	2	
		6		Винт М2 ГОСТ 17473-72 ℓ=10	17	
				Материалы		
				Поролон	м³ 0,01	

ТП 503-2-17с.86-IX.064

ГИП	Коростелев	
Нач. отд.	Шувяев	
Н. контр.	Беспровзванный	
Гл. констр.	Кокорев	
Рук. гр.	Шмитько	
Инж.	Борисова	

Утепленный клапан УК1

Стадия	Масса	Масштаб
Р	2,96	
Лист	Листов 1	

ГИПРОАВТОТРАНС Воронежский филиал

Формат А4

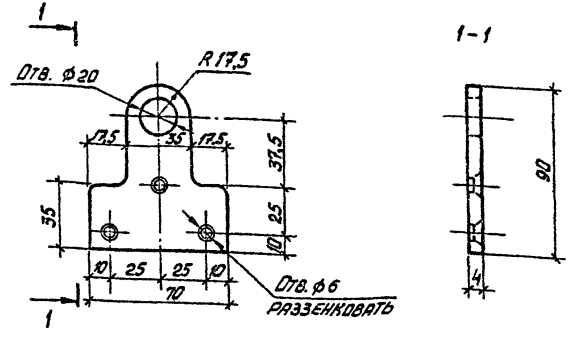

ТП 503-2-17с.86-IX.065

ГИП	Коростелев	
Нач. отд.	Шувяев	
Н. контр.	Беспровзванный	
Гл. констр.	Кокорев	
Рук. гр.	Шмитько	
Инж.	Борисова	

Пробой Т90

Стадия	Масса	Масштаб
Р	0,12	
Лист	Листов 1	

Полоса 4×20 ГОСТ 103-76* ℓ=90 / Ст3кп2 ГОСТ 535-79*

ГИПРОАВТОТРАНС Воронежский филиал

Копировал

Формат А4

Инв. № подл. | Подпись и дата | Взам. инв. №

gost.e-ecolog.ru