ТИПОВОЙ ПРОЕКТ

503-2-17с.86

АВТОТРАНСПОРТНОЕ ПРЕДПРИЯТИЕ НА 200 АВТОБУСОВ ДЛЯ ЮЖНЫХ РАЙОНОВ

ПРОИЗВОДСТВЕННЫЙ КОРПУС

АЛЬБОМ VIII

Конструкции железобетонные и металлические

Пф 1454/08

цена 8-74

Привязан

Инв. №

gost.e-ecolog.ru

ТИПОВОЙ ПРОЕКТ

503-2-17с.86

АВТОТРАНСПОРТНОЕ ПРЕДПРИЯТИЕ НА 200 АВТОБУСОВ ДЛЯ ЮЖНЫХ РАЙОНОВ

ПРОИЗВОДСТВЕННЫЙ КОРПУС

АЛЬБОМ VIII

Состав проекта:

Альбом I – Технология производства
Альбом II – Архитектурные решения
Альбом III – Отопление и вентиляция
Альбом IV – Внутренний водопровод и канализация
Альбом V – Электроснабжение. Силовое электрооборудование. Электроосвещение. Связь и сигнализация.
Альбом VI – Автоматизация производства
Альбом VII – Установки пожаротушения и пожарной сигнализации
Альбом VIII – Конструкции железобетонные и металлические
Альбом IX – Строительные изделия
Альбом X – Задания заводу-изготовителю на автоматизацию
Альбом XI – Спецификации оборудования
Альбом XII – Ведомости потребности в материалах
Альбом XIII – Показатели результатов применения научно-технических достижений в строительных решениях проекта
Альбом XIV – Сметная документация /книги 1, 2/

Разработан
Воронежским филиалом „Гипродортранс"
Минавтотранса РСФСР

Главный инженер В. П. Шатов
Главный инженер проекта А. И. Коростелев

Утвержден и введен в действие
Минавтотрансом РСФСР
Приказ от 18. 03. 1986 г № 8

Привязан

Инв. №

Альбом VII

Типовой проект

Лист	Наименование	Стр.	Примеч.
1	Содержание альбома (начало)	2	
2	Содержание альбома (окончание)	3	
	Конструкции железобетонные (КЖ)		
1	Общие данные (начало)	4	
2	Общие данные (продолжение)	5	
3	Общие данные (окончание)	6	
4	Схема расположения элементов фундаментов в осях 1÷12	7	
5	Схема расположения элементов фундаментов в осях 13÷23	8	
6	Узлы 1÷6	9	
7	Узлы 7÷12	10	
8	Узлы 13÷17	11	
9	Узлы 18÷22	12	
10	Фундаменты ФМ1, ФМ2, ФМ22	13	
11	Фундаменты ФМ3, ФМ4, ФМ23	14	
12	Фундаменты ФМ5, ФМ6, ФМ26	15	
13	Фундаменты ФМ7, ФМ8	16	
14	Фундаменты ФМ9, ФМ10	17	
15	Фундаменты ФМ11, ФМ12	18	
16	Фундаменты ФМ13÷ФМ15	19	
17	Фундаменты ФМ16÷ФМ18	20	
18	Фундаменты ФМ19÷ФМ21	31	
19	Фундаменты ФМ24, ФМ25	22	
20	Узлы фундаментов А÷Л	23	
21	Таблица нагрузок на фундаменты	24	
22	Схема расположения элементов подземного хозяйства в осях 1÷12	25	
23	Схема расположения элементов подземного хозяйства в осях 12÷23	26	
24	Фрагмент 1. ФОМ11, ФОМ22	27	
25	ФОМ1. План на отм. 0.000. Сечение 1-1÷4-4	28	
26	ФОМ1. План на отм.-0.000. Сечение 1-1	29	
27	ФОМ1 План на отм. -0,200. Сечения 5-5÷7-7	30	
28	ФОМ1 Сечения 8-8÷10-10	31	
29	ФОМ2, ФОМ3	32	
30	ФОМ4	33	
31	ФОМ5. План на отм. 0.000. Сечения 1-1÷3-3	34	
32	ФОМ5. План на отм.-0,420. Сечение 4-4.	35	
33	ФОМ6. План на отм. 0,000. Сечение 1-1	36	
34	ФОМ6. План на отм 0.000. Сечение 1-1	37	
35	ФОМ6. План на отм.-0,600. Сечения 2-2÷4-4	38	
36	ФОМ6. План на отм-0,600. Сечения 5-5÷9-9. Фрагмент плана 1	39	
37	ФОМ6. Фрагмент плана 2. Сечения 11-11÷13-13.	40	
38	ФОМ7. План на отм. 0.000 и отм.-0,420	41	
39	ФОМ7. Сечения 1-1÷4-4	42	
40	ФОМ8. План на, отм. 0.000 и -0,420. Фрагмент 1.	43	
41	ФОМ8. Сечения 2-2÷5-5	44	
42	ФОМ9. Планы на отм. 0,000; -0,400	45	
43	ФОМ10. Планы на отм. 0,000; -0,400. Сечения 1-1÷5-5. Узлы 1Д	46	
44	ФОМ12, ФОМ13	47	
45	ФОМ14 ÷ ФОМ16	48	
46	ФОМ17 ÷ ФОМ21. Канал 2	49	
47	Фрагмент 4	50	
48	Фрагмент 6	51	
49	Фрагмент 7	52	
50	Фрагменты 5	53	
51	Фрагмент 8	54	
52	Фрагмент 9	55	
53	Фрагмент 10. Схема расположения ФОМ23	56	
54	Фрагменты 11,12. Приямок 12, ФОМ24	57	
55	Тоннель №1. Планы на отм. 0.000;-0,320. Сечения 1-1,2-2	58	
56	Тоннель №1. Сечения 3-3÷5-5	59	
57	Тоннель №2. Планы на отм. 0,000;-0,320. Сечение 1-1	60	
58	Колодец с доломитовым фильтром	61	
59	Маслоуловитель с отстойной частью	62	
60	Узлы 31÷42	63	
61	Узлы 43÷49	64	
62	Схема расположения колонн	65	
63	Схема расположения колонн. Разрезы 1-1÷9-9	66	
64	Спецификация к схеме расположения колонн	67	
65	Схема расположения ригелей перекрытия. Сечения. Узел.	68	
66	Схема расположения балок	69	
67	Схема расположения плит покрытия в осях 1÷12	70	
68	Схема расположения плит покрытия в осях 12÷23	71	
69	Спецификация к схеме расположения плит покрытия	72	
70	Схема расположения стеновых панелей по осям А; Б; И; К	73	
71	Схема расположения стеновых панелей по осям 1; 20; 23	74	
72	Спецификация к схеме расположения стеновых панелей	75	
73	Схема расположения плит перекрытия на отм. 4.100 в осях 1÷Д, Б÷Д	76	
74	Схема расположения плит перекрытия на отм. 4.100 в осях 16÷19, Д÷Н.	77	
75	Монолитный ригель РМК1. Сечения. Узел 55	78	
76	Монолитный ригель РМК2. Сечения. Узел 56	79	
77	Монолитные ригели РМК3, РМК4. Сечения	80	
78	Монолитные участки УМ1, УМ2	81	
79	Спецификация элементов на РМК3, РМК4 Ведомость расхода стали на монолитные элементы	82	
80	Схема расположения колонн для перегородок	83	
81	Схема расположения элементов перегородки по оси Д в осях 1÷18	84	
82	Схемы расположения элементов перегородок по осям Г, 6, 11, 12, 14	85	
83	Схемы расположения элементов перегородок по осям 3, 7, 8, 9	86	
84	Схемы расположения элементов перегородок по осям 5, 16, 20 между осями В-Г в осях 5÷7	87	
85	Схемы расположения элементов перегородок по осям 4, 17, 18	88	
86	Узлы 57÷62 к схемам расположения элементов перегородок	89	
87	Узлы 63÷68 к схемам расположения элементов перегородок	90	
88	Узлы 69÷73 к схемам расположения элементов перегородок	91	
89	Узлы 74÷78 к схемам расположения элементов перегородок	92	
90	Спецификация элементов к узлам крепления перегородок	93	

Инв. № подл. | Подпись и дата | Взам. инв. №

Привязан:

Инв. №

ТП 503-2-17с. 86

Автотранспортное предприятие на 200 автобусов для южных районов

Производственный корпус

Стадия	Лист	Листов
РП	1	2

ГИП	Коростелев	
Н.контр.	Осупова	
Нач.отд.	Шувалов	

Содержание альбома (начало)

ГИПРОАВТОТРАНС
Воронежский филиал

Типовой проект

Лист	Наименование	Стр.	Примеч.
	Конструкции металлические /КМ/		
1	Общие данные /начало/	94	
2	Общие данные /окончание/	95	
3	Схемы расположения путей подвесного транспорта	96	
4	Схемы расположения путей подвесного транспорта. Сечения.	97	
5	Схемы расположения путей подвесного транспорта. Узлы.	98	
6	Схемы расположения оконных проемов.	99	
7	Спецификация элементов заполнения проемов	100	
8	Схема расположения элементов подвесного потолка. Узлы I II	101	
9	План подвесного потолка на отм. 5,600 Узлы III ÷ V	102	
10	Схема расположения стоек в осях 2 ÷ 19. на отм. 0,000	103	
11	Схемы расположения стоек в осях 1÷5, 15÷19 на отм. 4,100 и по оси 22	104	
12	Узлы 1 ÷ 6	105	
13	Узлы 7 ÷ 12	106	
14	Схемы расположения элементов перегородок	107	
15	Узлы 13 ÷ 17	108	
16	Узлы 18÷22. Схема расположения элементов ограждения площадки в осях 7-8, Б.	109	
17	Схемы расположения стоек антресолей.	110	
18	Перегородки. Схема 1, 2.	111	
19	Схема расположения зенитных фонарей	112	
20	Лестницы ЛМ1, ЛМ2.	113	

Лист	Наименование	Стр.	Примеч.

Инв. №

Привязан

ТП 503-2-17с.86

Автотранспортное предприятие на 200 автобусов для южных районов

Производственный корпус

Стадия	Лист	Листов
РП	2	

ГИП	Коростелев	
Н. контр.	Усупова	
Нач. отд.	Шувалов	

Содержание альбома /окончание/

ГИПРОАВТОТРАНС Воронежский филиал

Альбом 177

Типовой проект

Ведомость рабочих чертежей основного комплекта марки КЖ

Лист	Наименование	Примечание
1	Общие данные (начало)	
2	Общие данные (продолжение)	
3	Общие данные (окончание)	
4	Схема расположения элементов фундаментов в осях 1÷12	
5	Схема расположения элементов фундаментов в осях 13÷25	
6	Узлы 1÷6	
7	Узлы 7÷12	
8	Узлы 13÷17	
9	Узлы 18÷22	
10	Фундаменты Фм1, Фм2, Фм22	
11	Фундаменты Фм3, Фм4, Фм23	
12	Фундаменты Фм5, Фм6, Фм26	
13	Фундаменты Фм7, Фм8	
14	Фундаменты Фм9, Фм10	
15	Фундаменты Фм11, Фм12	
16	Фундаменты Фм13÷Фм15	
17	Фундаменты Фм16÷Фм18	
18	Фундаменты Фм19÷Фм21	
19	Фундаменты Фм24, Фм25	
20	Узлы фундаментов А÷Л	
21	Таблица нагрузок на фундаменты	
22	Схема расположения элементов подземного хозяйства в осях 1÷12	
23	Схема расположения элементов подземного хозяйства в осях 12÷23	
24	Фрагмент 1. Фом11, Фом22	
25	ФОм1. План на отм. 0,000. Сечение 1-1÷4-4	
26	ФОм1. План на отм. 0,000. Сечение 1-1	
27	ФОм1. План на отм. -0,200. Сечения 5-5÷7-7	
28	ФОм1. Сечения 8-8÷10-10	
29	ФОм2, ФОм3	
30	ФОм4	
31	ФОм5. План на отм. 0,000. Сечения 1-1÷3-3	
32	ФОм5. План на отм. -0,420. Сечение 4-4.	

(Продолжение)

Лист	Наименование	Примечание
33	ФОм6. План на отм. 0,000. Сечение 1-1	
34	ФОм6. План на отм. 0,000. Сечение 1-1	
35	ФОм6. План на отм. -0,600. Сечения 2-2÷4-4	
36	ФОм6. План на отм. -0,600. Сечения 5-5÷9-9. Фрагмент плана 1.	
37	ФОм6. Фрагмент плана 2. Сечения 11-11÷13-13.	
38	ФОм7. План на отм. 0,000 и отм. -0,420	
39	ФОм7. Сечения 1-1÷4-4.	
40	ФОм8. План на отм. 0,000 и -0,420. Фрагмент 1.	
41	ФОм8. Сечения 2-2÷5-5	
42	ФОм9. Планы на отм. 0,000, -0,400.	
43	ФОм10. Планы на отм. 0,000, -0,400. Сечения 1-1÷5-5. Узлы Г,Д	
44	ФОм12, ФОм13	
45	ФОм14÷ФОм16	
46	ФОм17÷ФОм21. Канал 2.	
47	Фрагмент 4	
48	Фрагмент 6	
49	Фрагмент 7	
50	Фрагменты 5	
51	Фрагмент 8	
52	Фрагмент 9	
53	Фрагмент 10. Схема расположения ФОм23	
54	Фрагменты 11,12. Приямок 1,2. ФОм24	
55	Тоннель №1. Планы на отм. 0,000; -0,720. Сечения 1-1, 2-2	
56	Тоннель №1. Сечения 3-3÷5-5	
57	Тоннель №2. Планы на отм. 0,000; -0,720. Сечение 1-1	
58	Колодец с доломитовым фильтром	
59	Маслоуловитель с отстойной частью	
60	Узлы 31÷42	
61	Узлы 43÷49	
62	Схема расположения колонн	
63	Схема расположения колонн. Разрезы 1-1÷9-9	
64	Спецификация к схеме расположения колонн	
65	Схема расположения ригелей перекрытия. Сечения. Узел	
66	Схема расположения балок	
67	Схема расположения плит покрытия в осях 1÷12	
68	Схема расположения плит покрытия в осях 12÷23	

(Окончание)

Лист	Наименование	Примечание
69	Спецификация к схемам расположения плит покрытия	
70	Схема расположения стеновых панелей по осям А; Б; И, К	
71	Схема расположения стеновых панелей по осям 1; 20; 23	
72	Спецификация к схеме расположения стеновых панелей	
73	Схема расположения плит перекрытия на отм. 4,100 в осях 1÷2, Б÷А	
74	Схема расположения плит перекрытия на отм. 4.100 в осях 16÷19, А÷Н.	
75	Монолитный ригель РМК1: Сечения. Узел 55	
76	Монолитный ригель РМК2. Сечения. Узел 56	
77	Монолитные ригели РМК3. РМК4. Сечения	
78	Монолитные участки Ум1, Ум2	
79	Спецификация элементов на РМК3, РМК4 Ведомость расхода стали на монолитные элементы	
80	Схема расположения колонн для перегородок	
81	Схема расположения элементов перегородки по оси А в осях 1÷18	
82	Схемы расположения элементов перегородок по осям Г, 6, 11, 12, 14	
83	Схемы расположения элементов перегородок по осям 3, 7, 8, 9	
84	Схемы расположения элементов перегородок по осям 5, 16, 20 между осями В-Г в осях 5÷7	
85	Схемы расположения элементов перегородок по осям 4, 17, 18	
86	Узлы 57÷62 к схемам расположения элементов перегородок	
87	Узлы 63÷68 к схемам расположения элементов перегородок	
88	Узлы 69÷73 к схемам расположения элементов перегородок	
89	Узлы 74÷78 к схемам расположения элементов перегородок	
90	Спецификация элементов к узлам крепления перегородок	

Проект разработан в соответствии с действующими нормами и правилами и предусматривает мероприятия, обеспечивающие взрывную, взрывопожарную и пожарную безопасность при эксплуатации здания.

Гл. инженер проекта А.И. Коростелев

Привязан

Инв. №

ГИП	Коростелев	
Н. контр.	Исупова	
Нач. отд.	Шувалев	
Гл. конст.	Кокорев	
Рук. гр.	Колчев	
Ст. инж.	Чумакова	

ТП 503-2-17с. 86 – КЖ

Автотранспортное предприятие на 200 автобусов для южных районов

Производственный корпус

Стадия	Лист	Листов
РП	1	90

Общие данные (начало)

ГИПРОАВТОТРАНС-Воронежский филиал

Инв. № подл. | Подпись и дата | Взам. инв. №

Типовой проект 4.903-2 VII

Ведомость ссылочных и прилагаемых документов

Обозначение	Наименование	Примечание
	Ссылочные документы	
ГОСТ 13578-78	Блоки бетонные для стен подвалов	
ГОСТ 22701.4-77*	Плиты железобетонные ребристые предварительно напряженные размерами 6×3м для покрытий производственных зданий	
ИИС 22-3	Железобетонные колонны для зданий с высотой этажей 6,0 и 7,2 м	
ИИС 23-1	Железобетонные ригели пролетом 6м с полками для опирания плит (расчетная сейсмичность 7, 8 и 9 баллов)	
ИИС 29-1	Разные железобетонные конструктивные элементы для зданий с сеткой колонн 6×6 и 9×6м, с перекрытиями типа I из плит, опирающихся на полки ригелей (расчетная сейсмичность 7,8 и 9 баллов)	
ИИС 29-2	Разные стальные конструктивные элементы (расчетная сейсмичность 7,8 и 9 баллов)	
ТДМС 22-1	Детали сопряжений конструктивных элементов несущего каркаса для зданий с сеткой колонн 6×6 и 6×9м, с перекрытиями типа I из плит, опирающихся на полки ригелей. (расчетная сейсмичность 7, 8 и 9 баллов)	
ТДМС 24-1	Детали сопряжений плит для зданий с сеткой колонн 6×6 и 6×9м с перекрытиями типа I из плит, опирающихся на полки ригелей. (расчетная сейсмичность 7, 8 и 9 баллов)	
1.030.1-1 вып. 0-3, 1-1, 3-3, 4-1, 4-2	Стены наружные из однослойных панелей для каркасных общественных зданий, производственных и вспомогательных зданий промышленных предприятий	
1.030.9-2 вып. 1, 4, 5, 6	Перегородки панельные зданий промышленных и сельскохозяйственных предприятий	
1.138-10 вып. 1	Перемычки железобетонные для зданий с кирпичными стенами	
1.400-6/78 вып. 1	Унифицированные закладные детали сборных железобетонных конструкций зданий промышленных предприятий	

продолжение

Обозначение	Наименование	Примечание
1.400-8с	Стальные изделия для железобетонных конструкций одноэтажных промышленных зданий с расчетной сейсмичностью 7 и 8 баллов	
1.400-15 вып. 1	Унифицированные закладные изделия железобетонных конструкций для крепления технологических коммуникаций и устройств	
1.410-3	Сетки сварные для армирования железобетонных конструкций	
1.412-1/77 вып. 3	Монолитные железобетонные фундаменты под типовые колонны прямоугольного сечения одноэтажных промышленных зданий	
1.415-1 вып. 1	Железобетонные фундаментные балки для стен производственных зданий	
1.423-3 вып. 1, 2	Железобетонные колонны прямоугольного сечения для одноэтажных производственных зданий без мостовых кранов высотой до 9,6 м	
1.427.1-3 вып. 2	Колонны железобетонные прямоугольного сечения для продольного и торцового фахверка одноэтажных производственных зданий высотой 3,0-14,4 м	
1.442.1-1 вып. 1	Плиты перекрытий железобетонные ребристые высотой 400мм, укладываемые на полки ригелей	
1.462.1-3/80 вып. 1	Железобетонные стропильные решетчатые балки для покрытий одноэтажных зданий	
1.462-12с вып. 2	Типовые железобетонные балки в покрытиях одноэтажных зданий с расчетной сейсмичностью 7, 8 и 9 баллов	
1.465.1-10/82 вып. 1	Комплексные железобетонные плиты покрытий одноэтажных промышленных зданий	
1.494-24 вып. 1	Стаканы для крепления крышных вентиляторов, дефлекторов и зонтов	

окончание

Обозначение	Наименование	Примечание
2.460-7с	Монтажные детали сборных железобетонных конструкций покрытий одноэтажных промышленных зданий с расчетной сейсмичностью 7 и 8 баллов	
1.460-14 вып. 1,2	Типовые узлы покрытий промышленных зданий в местах пропуска вентиляционных шахт	
1.460-15 вып. 1	Типовые узлы покрытий промышленных зданий в местах установки крышных вентиляторов	
	Прилагаемые документы	
альбом IX	Строительные изделия	
альбом XII	Ведомости потребности в материалах	
альбом XIV	Сметная документация	

Исходные данные для рабочих чертежей указаны в пояснительной записке альбома I и в общих данных на листе 2 комплекта АР альбома II.

Инженерно-геологические условия приняты следующие: рельеф территории спокойный, грунтовые воды отсутствуют, грунты в основании непучинистые, непросадочные с условными нормативными характеристиками: $\varphi^н$=0,49 рад (26°); $C^н$=2 кПа (0,02 кгс/см²) E=14 мПа (150 кгс/см²), γ_0=1,8 т/м³, Kr=1,0

За условную отметку 0,000 принята отметка чистого пола корпуса, соответствующая абсолютной отметке на генплане

Антикоррозийная защита закладных и соединительных элементов в необходимых случаях приведена на листах проекта.

При расчете и подборе конструкций приняты следующие нагрузки: собственный вес конструкций;
нормативный скоростной напор ветра - 0,45 кН/м² (основной), 0,55 кН/м²;
вес снегового покрова - 0,5 кН/м² (основной), 0,7 кН/м²;
сейсмичность - 7 баллов;
временная нагрузка на перекрытия: $q^н$=7,5 кН/м² - от оборудования, $q^н$=1,5 кН/м² - вес людей и ремонтных материалов. Коэффициент перегрузки по СНиП II-6-74

Привязан.

Инв. №

ГИП	Коростелев		
Н.контр.	Исупова		
Нач.отд.	Шувалев		
Гл.конс.	Кокорев		
Рук.гр.	Колчев		
Ст.инж.	Чумакова		

ТП 503-2-17с.86 - КЖ

Автотранспортное предприятие на 200 автобусов для южных районов

Производственный корпус

Стадия	Лист	Листов
РП	2	

Общие данные (продолжение)

ГИПРОАВТОТРАНС Воронежский филиал

Инв. № подл. | Подпись и дата | Взам. инв. №

Альбом VIII

Типовой проект

Ведомость спецификаций /начало/

Лист	Наименование	Примечание
4	Спецификация фундаментных балок	
5	Спецификация к схеме расположения элементов фундаментов	
10	Спецификация фундаментов Фм1, Фм2, Фм22	
11	Спецификация фундаментов Фм3, Фм4, Фм23	
12	Спецификация фундаментов Фм5, Фм6, Фм26	
13	Спецификация фундаментов Фм7, Фм8	
14	Спецификация фундаментов Фм9, Фм10	
15	Спецификация фундаментов Фм11, Фм12	
16	Спецификация фундаментов Фм13÷Фм15	
17	Спецификация фундаментов Фм16÷Фм18	
18	Спецификация фундаментов Фм19÷Фм21	
19	Спецификация фундаментов Фм24, Фм25	
22	Спецификация к схеме расположения элементов подземного хозяйства /начало/	
23	Спецификация к схеме расположения элементов подземного хозяйства /продолжение/	
24	Спецификация к схеме расположения элементов подземного хозяйства /продолжение/ Спецификация фундаментов ФОм11, ФОм22	
28	Спецификация фундамента ФОм1	
29	Спецификация фундаментов ФОм2, ФОм3	
30	Спецификация фундамента ФОм4	
32	Спецификация фундамента ФОм5	
37	Спецификация фундамента ФОм6	
39	Спецификация фундамента ФОм7	
41	Спецификация фундамента ФОм8	
42	Спецификация фундамента ФОм9	
43	Спецификация фундамента ФОм10	
44	Спецификация фундаментов ФОм12, ФОм13	
45	Спецификация фундаментов ФОм14÷ФОм16	
46	Спецификация фундаментов ФОм17÷ФОм21, канала 2	
47	Спецификация канала 1	
48	Спецификация канала 3	
50	Спецификация каналов 4,5	

/продолжение/

Лист	Наименование	Примечание
51	Спецификация канала 6	
52	Спецификация канала 7	
53	Спецификация к схеме расположения ФОм23 Спецификация оголовка Ом1, Ом2	
54	Спецификация приямка 1, 2, фундамента ФОм24	
56	Спецификация тоннеля 1	
57	Спецификация тоннеля 2	
58	Спецификация монолитного колодца	
59	Спецификация к схеме расположения элементов маслоуловителя с отстойной частью	
64	Спецификация к схеме расположения колонн	
65	Спецификация элементов к схеме расположения ригелей перекрытия	
66	Спецификация элементов к схеме расположения балок	
69	Спецификация к схеме расположения плит покрытия	
72	Спецификация к схеме расположения стеновых панелей	
73	Спецификация элементов к схеме расположения плит перекрытия на отм. 4,100 в осях 1÷5, Б÷Д	
74	Спецификация элементов к схеме расположения плит перекрытия на отм. 4,100 в осях 15÷18, Д÷И	
75	Спецификация элементов на РМК1	
76	Спецификация элементов на РМК2	
78	Спецификация элементов на монолитные участки Ум1; Ум2	
79	Спецификация элементов на РМК3, РМК4	
80	Спецификация элементов к схемам расположения перегородок	
90	Спецификация элементов к узлам крепления перегородок	

Ведомость объемов сборных бетонных и железобетонных конструкций по рабочим чертежам основного комплекта марки АР, КЖ

№ строки	Наименование группы элементов конструкций	Код	Кол. м³	Примечание
1	Колонны	582121	98,98	
2	Балки стропильные	5822	162,62	
3	Балки фундаментные	582421	17,07	
4	Ригели	5825	46,44	
5	Перемычки	582821	1,82	
6	Панели стеновые наружные	583122	1985,08	
7	Перегородки	583321	126,11	
8	Блоки стеновые	583500	115,96	
9	Плиты покрытий	584111	280,31	
10	Плиты перекрытий	584211	51,01	
11	Детали смотровых колодцев	585521	1,47	
12	Конструкции и детали каналов	585821	10,38	
13	Детали лифтов и вентиляционных шахт	589600	6,66	
	Итого бетона и железобетона		2903,91	

Материалы на изготовление сборных бетонных и железобетонных конструкций учтены в ведомости потребности в материалах и отдельно не учитываются.

Инв. № подл. | Подпись и дата | Взам. инв. №

Привязан

Инв. №

ГИП	Кордостелев	
Н.контр.	Усулова	
Нач. отд.	Шувалев	
Гл. констр.	Кокорев	
Рук. гр.	Колчев	
Ст. инж.	Чумакова	

ТП 503-2-17с.86- КЖ

Автотранспортное предприятие на 200 автобусов для южных районов

Производственный корпус | Стадия: РП | Лист: 3 | Листов:

Общие данные /окончание/

Гипроавтотранс Воронежский филиал

Альбом VIII

Типовой проект

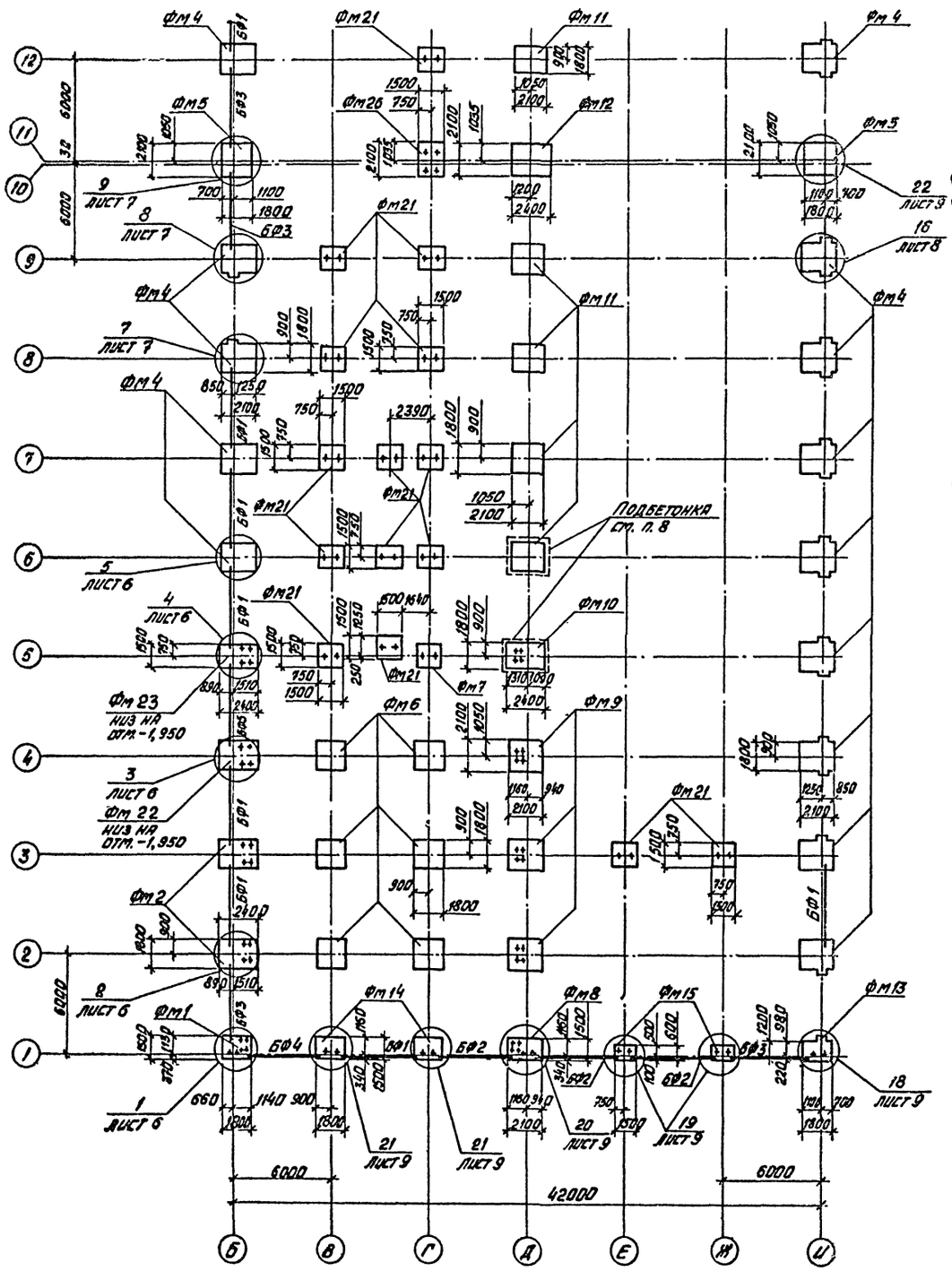

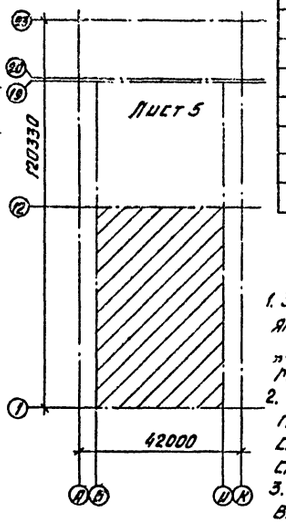

Спецификация фундаментных балок

Марка, поз.	Обозначение	Наименование	Кол.	Масса ед., кг	Примечание
БФ1	1.415 -1 вып. 1	ФБ 6 -2	19	1300	
БФ2	1.415 -1 вып. 1	ФБ 6 -3	3	1200	
БФ3	1.415 -1 вып. 1	ФБ 6 -4	9	1200	
БФ4	1.415 -1 вып. 1	ФБ 6 -5	1	1100	
БФ5	1.415 -1 вып. 1	ФБ 6 -12	1	1500	
БФ6	1.415 -1 вып. 1	ФБ 6 -14	1	1300	

1. Земляные работы выполнять в соответствии с указаниями СНиП III-8-76 „Земляные сооружения", СНиП 3.02.01-83 „Основания и фундаменты" с учетом мероприятий по полному сохранению естественной структуры грунтов основания.
2. Обратную засыпку фундаментов производить материковым грунтом без строительного мусора и чернозема с послойным трамбованием до получения объемной массы скелета грунта 1,65 т/м³.
3. Набетонки под фундаментные балки, рамы ворот выполнить из бетона марки 150 в одной опалубке с фундаментами.
4. Фундаментные балки укладывать на цементный раствор марки 200 толщиной 20 мм. Зазоры между торцами балок и фундаментами заделать бетоном марки 200.
5. Анкерные болты для крепления стоек устанавливать при бетонировании фундаментов /см. узлы плана/.
6. Горизонтальную гидроизоляцию стен выполнить на отм. −0,030.
7. Низ всех фундаментов, кроме оговоренных, выполнить на отм. −1,650.
8. Под все монолитные фундаменты выполнять бетонную подготовку из бетона марки 50 толщиной 100 мм, превышающую габарит фундаментов на 100 мм с каждой стороны.
9. Таблица нагрузок к расчетным схемам фундаментов дана на листе КЖ-21.

Привязан

Инв. № подл. | Подпись и дата | Взам. инв. №

ТП 503-2-17.с.86- КЖ			
Автотранспортное предприятие на 200 автобусов для южных районов			
Производственный корпус	Стадия	Лист	Листов
	РП	4	
Схема расположения элементов фундаментов в осях 1÷12	Гипроавтотранс Воронежский ф-л		

ГИП	Корзателев	
Нач. отд.	Шувалов	
Н. контр.	Бескоровайный	
Гл. констр.	Кокорев	
Рук. гр.	Колчев	
Ст. инж.	Константарева	

Альбом VIII

Типовой проект

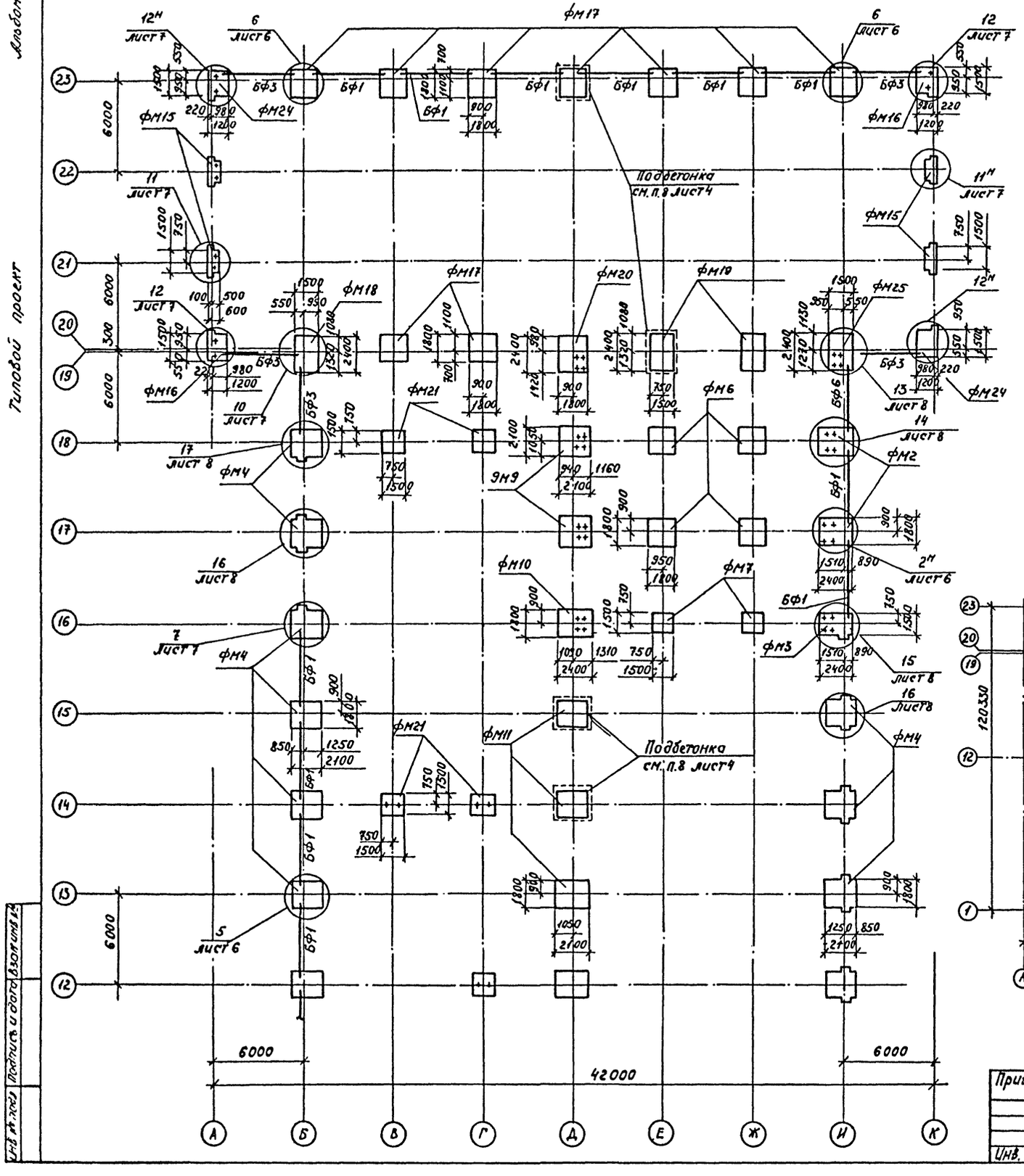

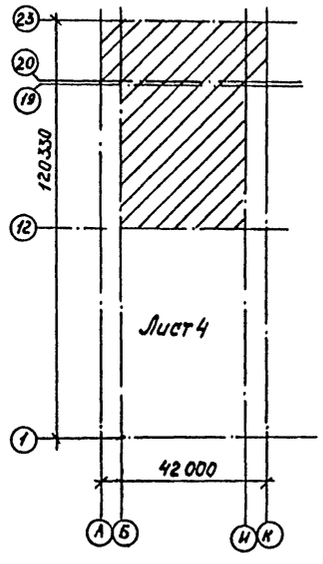

Спецификация к схеме расположения элементов фундаментов

Марка, поз.	Обозначение	Наименование	Кол.	Масса ед. кг	Примечание
		Фундаменты			
ФМ1	лист10	ФМ1	1		
ФМ2	лист10	ФМ2	4		
ФМ3	лист11	ФМ3	1		
ФМ4	лист11	ФМ4	23		
ФМ5	лист12	ФМ5	2		
ФМ6	лист12	ФМ6	10		
ФМ7	лист13	ФМ7	3		
ФМ8	лист13	ФМ8	1		
ФМ9	лист14	ФМ9	5		
ФМ10	лист14	ФМ10	2		
ФМ11	лист15	ФМ11	8		
ФМ12	лист15	ФМ12	1		
ФМ13	лист16	ФМ13	1		
ФМ14	лист16	ФМ14	2		
ФМ15	лист16	ФМ15	6		
ФМ16	лист17	ФМ16	2		
ФМ17	лист17	ФМ17	9		
ФМ18	лист17	ФМ18	1		
ФМ19	лист18	ФМ19	2		
ФМ20	лист18	ФМ20	1		
ФМ21	лист18	ФМ21	10		
ФМ22	лист10	ФМ22	1		
ФМ23	лист11	ФМ23	1		
ФМ24	лист19	ФМ24	2		
ФМ25	лист19	ФМ25	1		
ФМ26	лист12	ФМ26	1		
1	ГОСТ 24379.1-80	Анкерный болт			
		5М 24х900 В ст3кп2	84	3,52	

Спецификацию фундаментных балок и общие указания смотреть на листе 4

Привязан	ГИП	Коростелев	ТП 503-2-17с.86- кж	
	Нач.отд.	Шуваев	Автотранспортное предприятие на 200 автобусов для южных районов	
	Н.контр.	Бескоровайный	Производственный корпус	Стадия: РП; Лист: 5; Листов:
	Гл.конст.	Кокорев		
	Рук.гр.	Калчев	Схема расположения элементов фундаментов в осях 13÷23	ГИПРОАВТОТРАНС Воронежский филиал
Инв. №	Ст.инж.	Пономарева		

Инв. № подл. | Подпись и дата | Взам. инв. №

Альбом VIII

Типовой проект

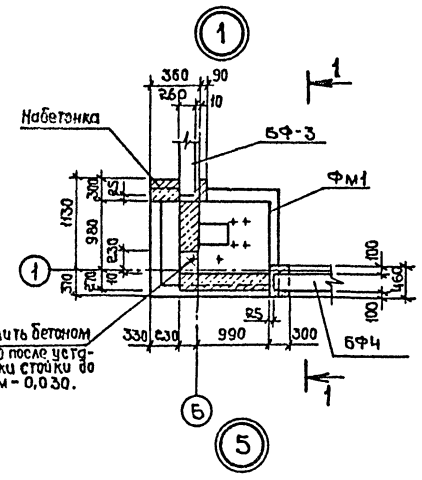

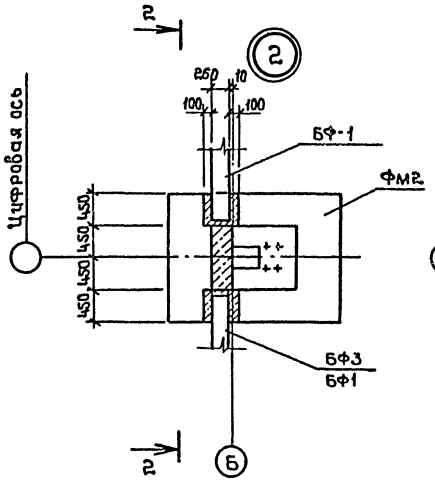

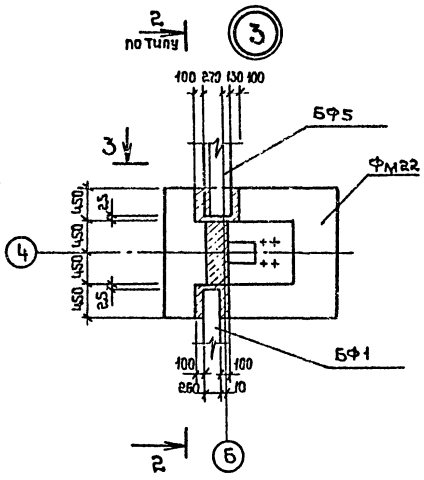

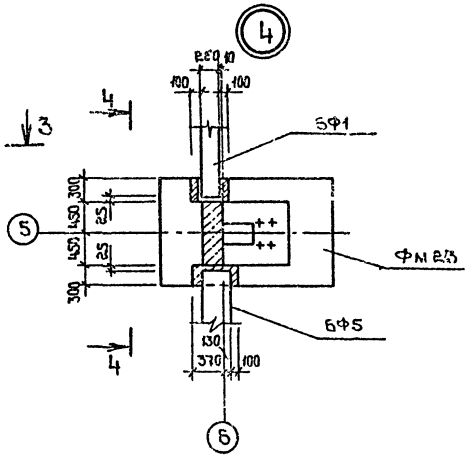

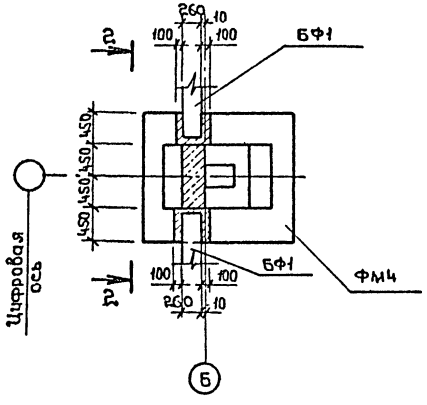

1 – 1

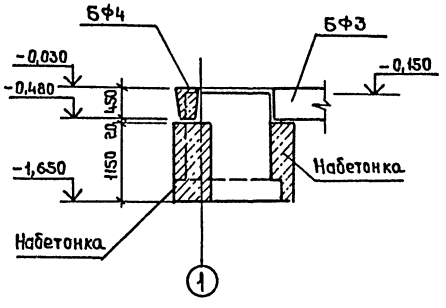

2 – 2

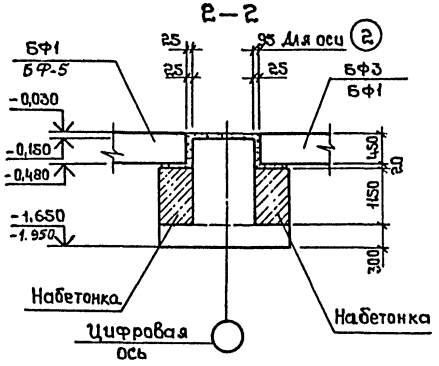

3 – 3

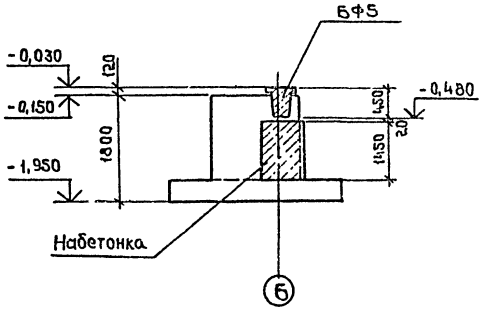

4 – 4

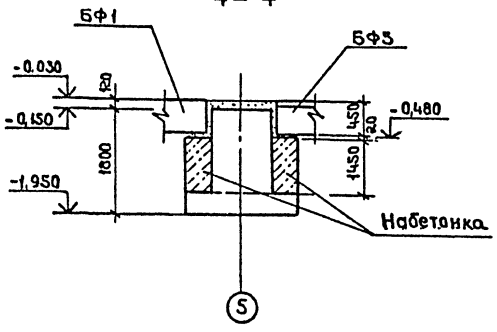

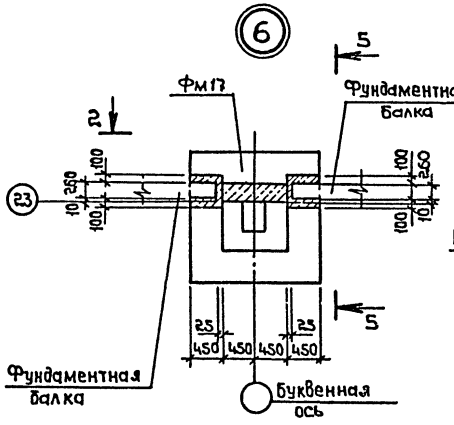

5 – 5

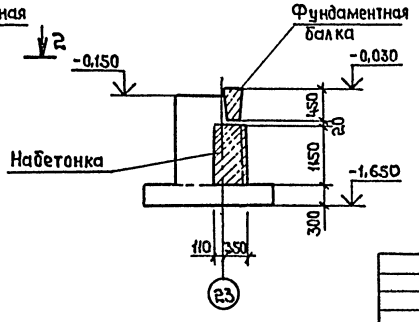

1. Стаканы и болты фундаментов в сечениях условно не показаны.

Привязан		ГИП	Коростелев	ТП 503-2-17с.86 –КЖ	
		Нач.отд.	Шувдев	Автотранспортное предприятие на 200 автобусов для южных районов	
		Н.контр.	Бескоровайный	Производственный корпус	Стадия: РП; Лист: 6; Листов:
		Гл.констр.	Кокорев	Узлы 1÷6	ГИПРОАВТОТРАНС Воронежский филиал
Инв.№ подл.		Рук.гр.	Колчев		
		Ст.инж.	Польщикова		

Инв.№ подл. | Подпись и дата | Взам.инв.№

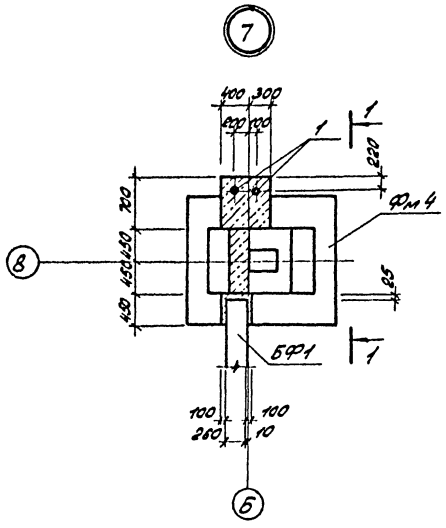

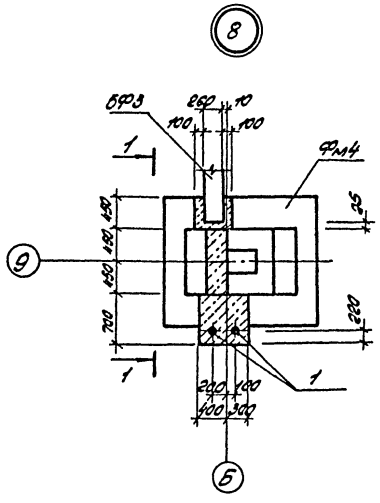

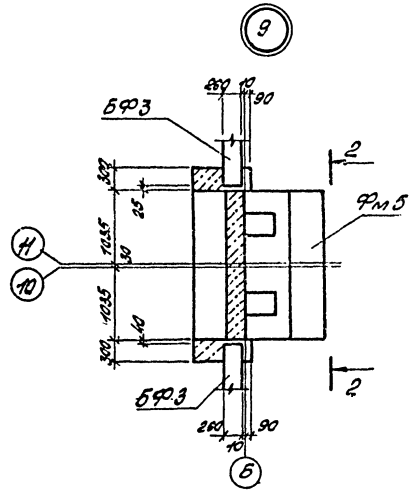

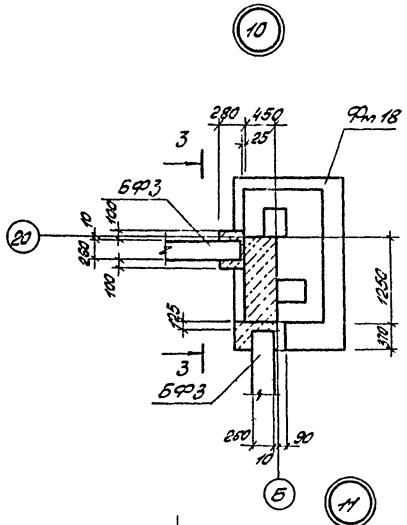

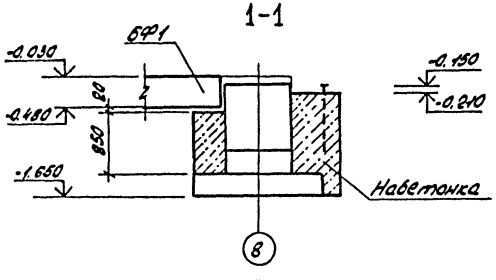

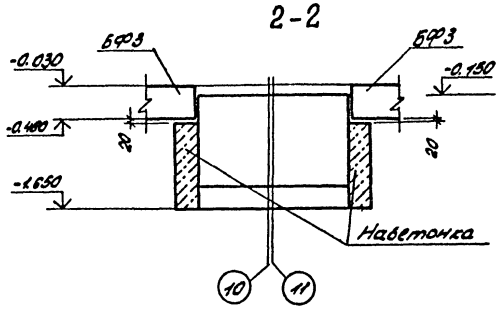

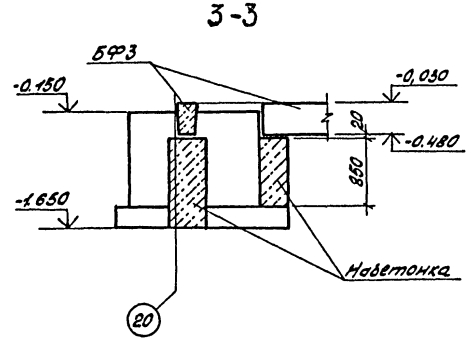

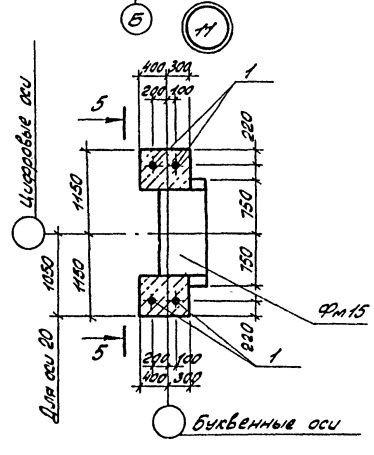

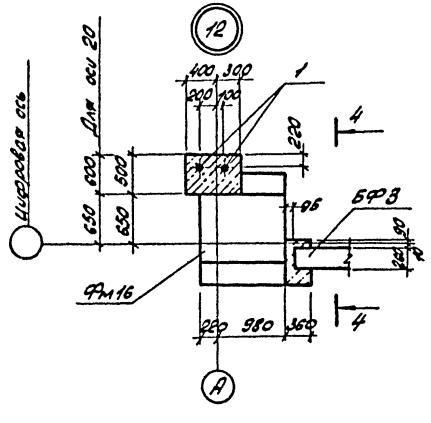

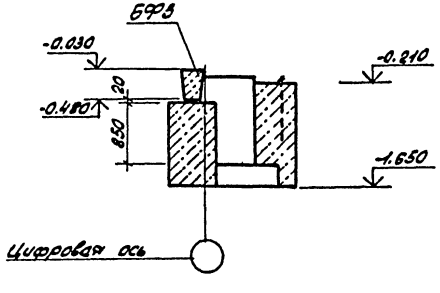

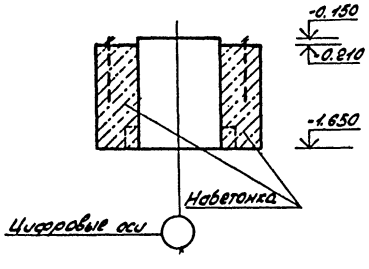

				ТП 503-2-17с. 86 - КЖС	
				Автотранспортное предприятие на 200 автобусов для южных районов	
Привязан		ГИП	Коростелев	Производственный корпус	Стадия: РП; Лист: 7; Листов:
		Нач.отд.	Шубаев		
		Н.контр.	Бескоровайный		
		Гл.констр.	Кокорев		
		Рук.гр.	Солчев	Узлы 7÷12	ГИПРОАВТОТРАНС Воронежский филиал
Инв. №		Ст.инж.	Пономарева		

Альбом III
Типовой проект
Инв. № подл. | Подпись и дата | Взам. инв. №

Типовой проект

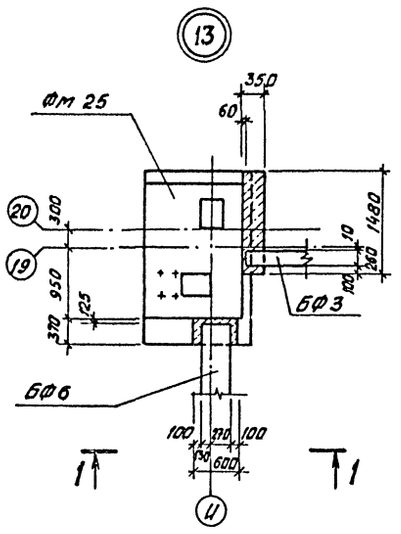

1 — 1

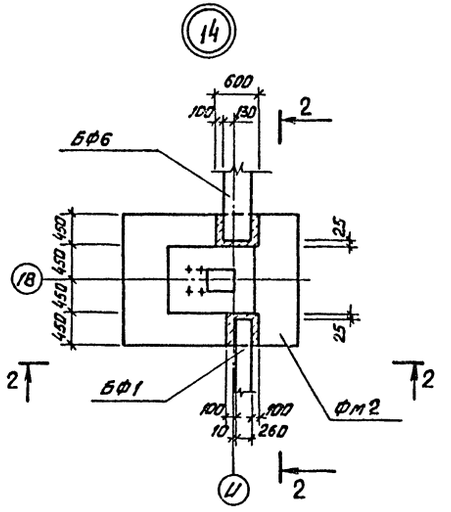

2 — 2

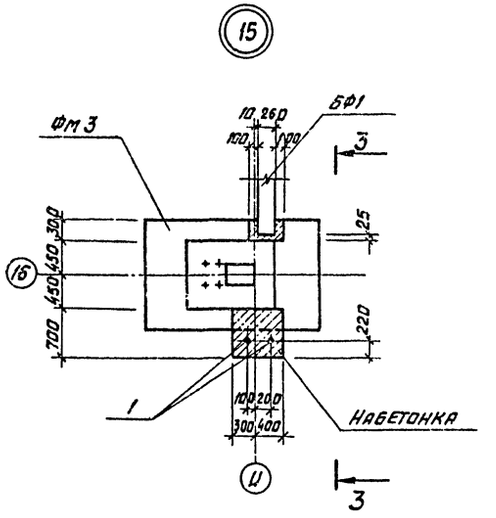

3 — 3

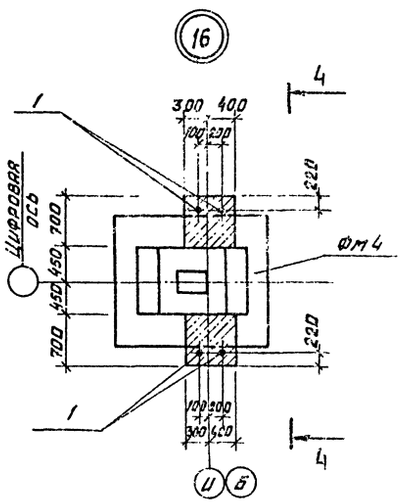

4 — 4

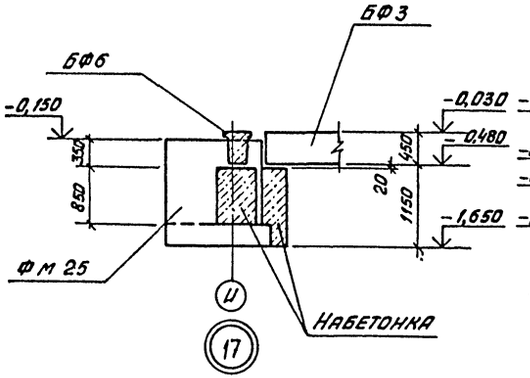

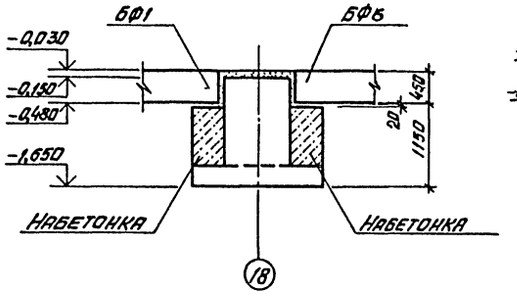

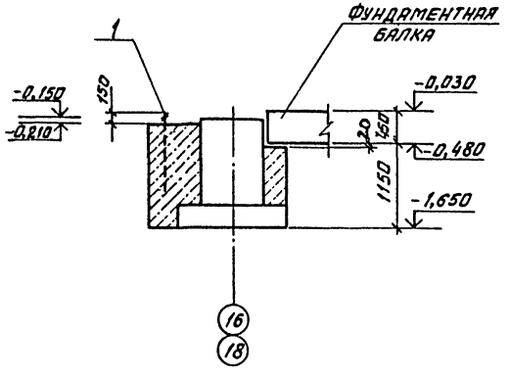

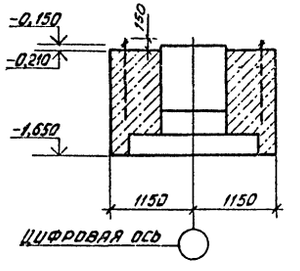

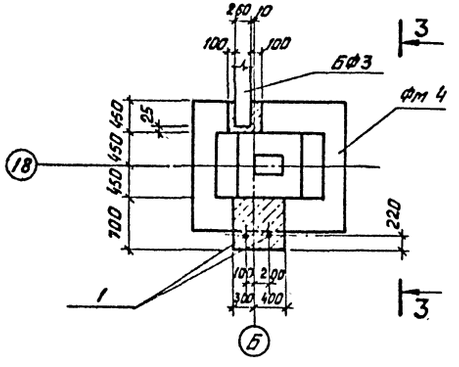

				ТП 503-2-17с. 86 - КМ	
				Автотранспортное предприятие на 200 автобусов для южных районов	
Привязан	ГИП	Коростелев		Производственный корпус	Стадия: РП; Лист: 8; Листов:
	Нач. отд.	Шуваев			
	Н. контр.	Бескопыльный			
	Гл. констр.	Кокорев		Узлы 13÷17	ГИПРОАВТОТРАНС Воронежский филиал
Инв. №	Рук. гр.	Колчев			
	Ст. инж.	Полушкова			

Инв. № подл. | Подпись и дата | Взам. инв. №

Альбом VIII

Типовой проект

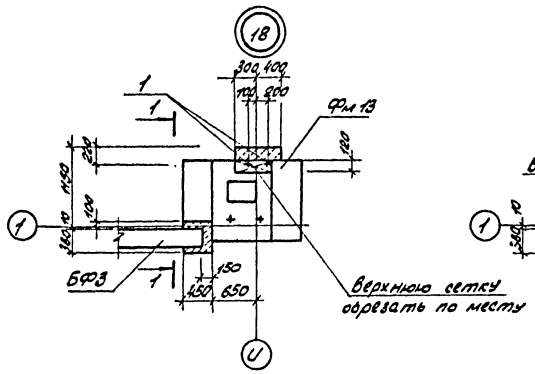

1 — 1

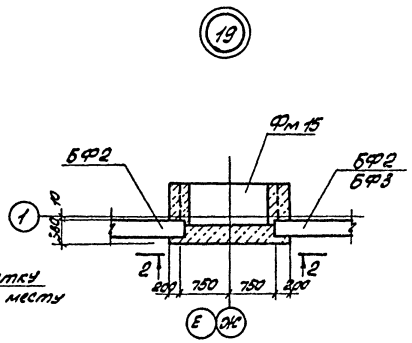

2 — 2

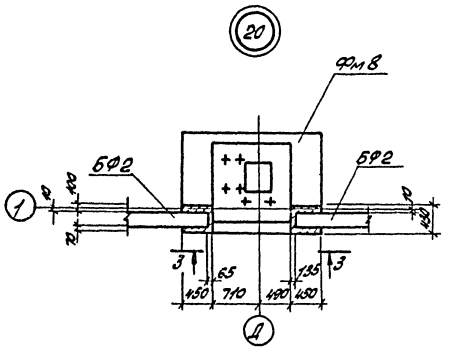

3 — 3

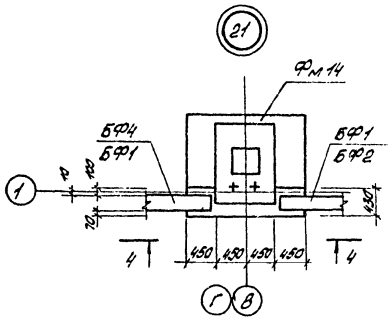

4 — 4

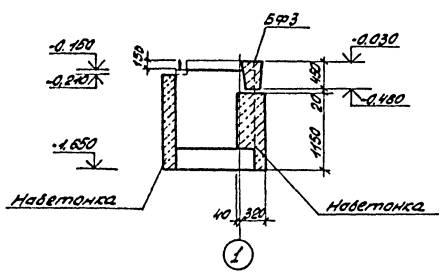

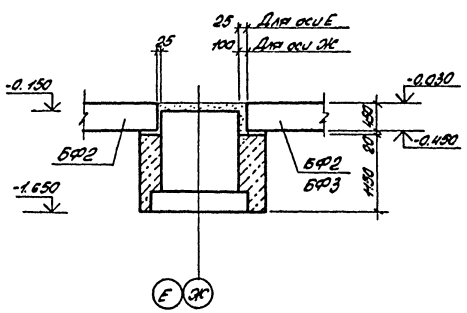

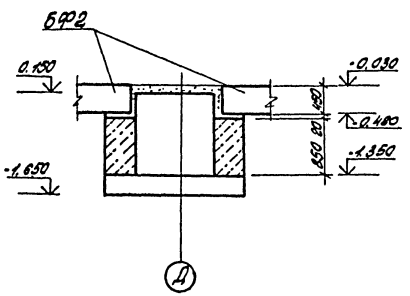

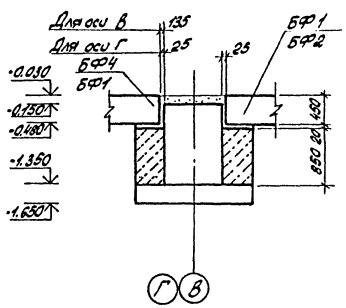

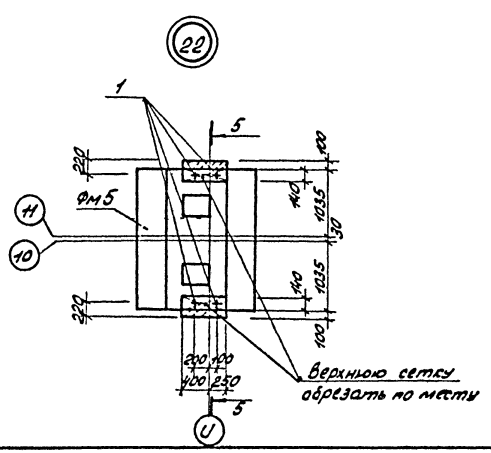

5 - 5

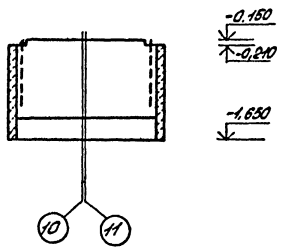

Привязан	ГИП	Коростелев		ТП 503-2-17с. 86 - КЖ
	Нач.отд.	Шуваев		Автотранспортное предприятие на 200 автобусов для южных районов
	Н. контр.	Бескоровайный		Производственный корпус
	Гл. констр.	Кокорев		Стадия: РП; Лист: 9; Листов:
	Рук.гр.	Колчев		Узлы 18 ÷ 22
Инв.№	Ст. инж.	Пономарева		ГИПРОАВТОТРАНС Воронежский филиал

Альбом VIII

Типовой проект

Фм1

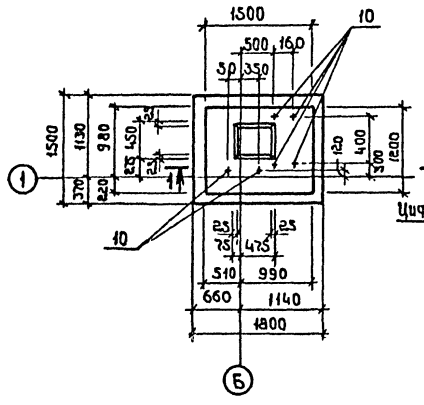

Фм2, Фм22

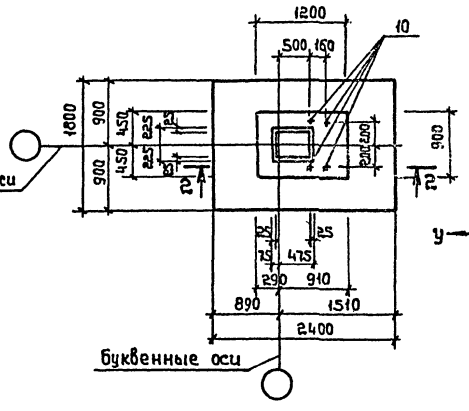

Схема нагрузок на Фм1

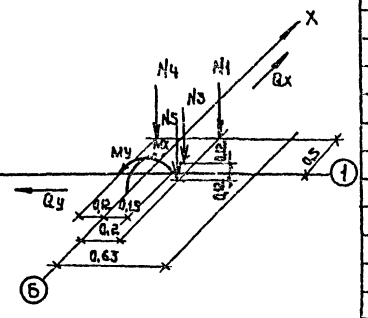

1-1

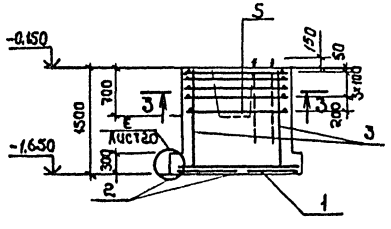

2-2

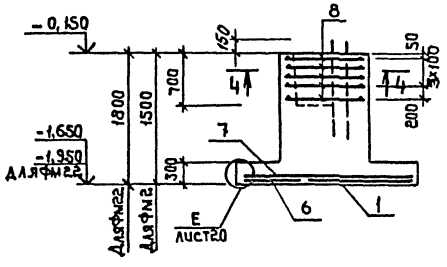

Схема нагрузок на Фм2 и на Фм22

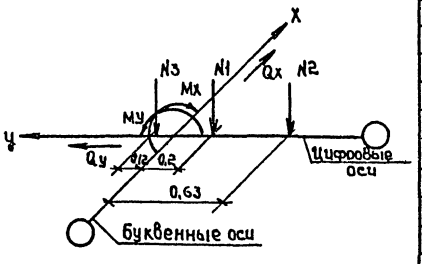

Схема раскладки сеток подошвы Фм1

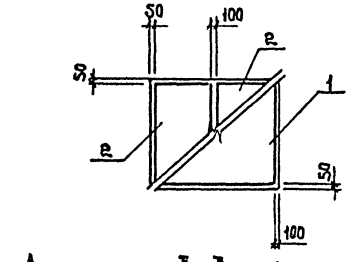

3-3

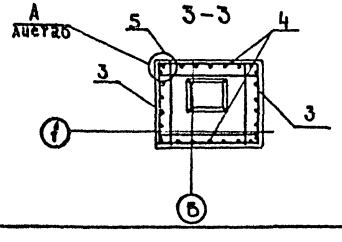

Схема раскладки сеток подошвы Фм2

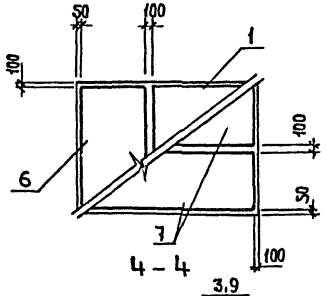

4-4

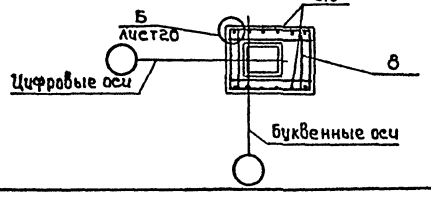

Спецификация фундаментов Фм1, Фм2, Фм22

Формат	Зона	Поз.	Обозначение	Наименование	Кол.	Примеч.
				Фм1		
				Сборочные единицы		
				Сетки арматурные		
		1	1.410-3 Вып.1	1С $\frac{10AIII}{6AI}$ 145×175	1	9,6 кг
		2	1.410-3 Вып.1	1С $\frac{10AIII}{6AI}$ 85×145	2	5,10кг
		3	1.410-3 Вып.1	1С $\frac{10AIII}{6AI}$ 105×145	2	6,10кг
		4	1.410-3 Вып.1	1С $\frac{10AIII}{6AI}$ 125×145	2	7,10кг
		5	Альбом IX	Сетка ИМ1	5	4,11кг
		10	ГОСТ 24379.1-80	Анкерный болт 1.1 М24×1120 Вст3кп2	6	4,56кг
				Материалы		
				Бетон марки 150	2,81	м³
				Фм2		
				Сборочные единицы		
				Сетки арматурные		
		1	1.410-3 Вып.1	1С $\frac{10AIII}{6AI}$ 145×175	1	9,60кг
		3	1.410-3 Вып.1	1С $\frac{10AIII}{6AI}$ 105×145	2	6,1кг
		6	1.410-3 Вып.1	1С $\frac{10AIII}{6AI}$ 85×175	1	6,0кг
		7	1.410-3 Вып.1	1С $\frac{12AIII}{6AI}$ 85×235	2	11,2кг
		8	Альбом IX	Сетка ИМ2	5	3,20кг
		10	ГОСТ 24379.1-80	Анкерный болт 1.1 М24×1120 Вст3кп2	4	4,56кг
				Материалы		
				Бетон марки 150	2,43	м³
				Фм22		
				Сборочные единицы		
				Сетки арматурные		
		1	1.410-3 Вып.1	1С $\frac{10AIII}{6AI}$ 145×175	1	9,6кг
		6	1.410-3 Вып.1	1С $\frac{10AIII}{6AI}$ 85×175	1	6,0кг
		7	1.410-3 Вып.1	1С $\frac{12AIII}{6AI}$ 85×235	2	8,1кг
		8	Альбом IX	Сетка ИМ2	5	5,20
		9	1.410-3 Вып.1	1С $\frac{10AIII}{6AI}$ 105×175	2	7,2кг
		10	ГОСТ 24379.1-80	Анкерный болт 1.1 М24×1120 Вст3кп2	4	4,56кг
				Материалы		
				Бетон марки 150	2,76	м³

Значения усилий M, N, Q смотреть на листе 21.

Инв.№ | Подпись и дата | Взам.инв.№

Привязан

ГИП	Коростелев	
Нач.отд.	Шубаев	
Н.контр.	Бескаровайный	
Гл.констр.	Кокорев	
Рук.гр.	Колчев	
Ст.инж.	Пономарев	

ТП 303-2-17с.86 - КЖ

Автотранспортное предприятие на 200 автобусов для южных районов

Производственный корпус

Стадия	Лист	Листов
РП	10	

Фундаменты Фм1, Фм2, Фм22.

ГИПРОАВТОТРАНС Воронежский филиал

Альбом VIII

Типовой проект

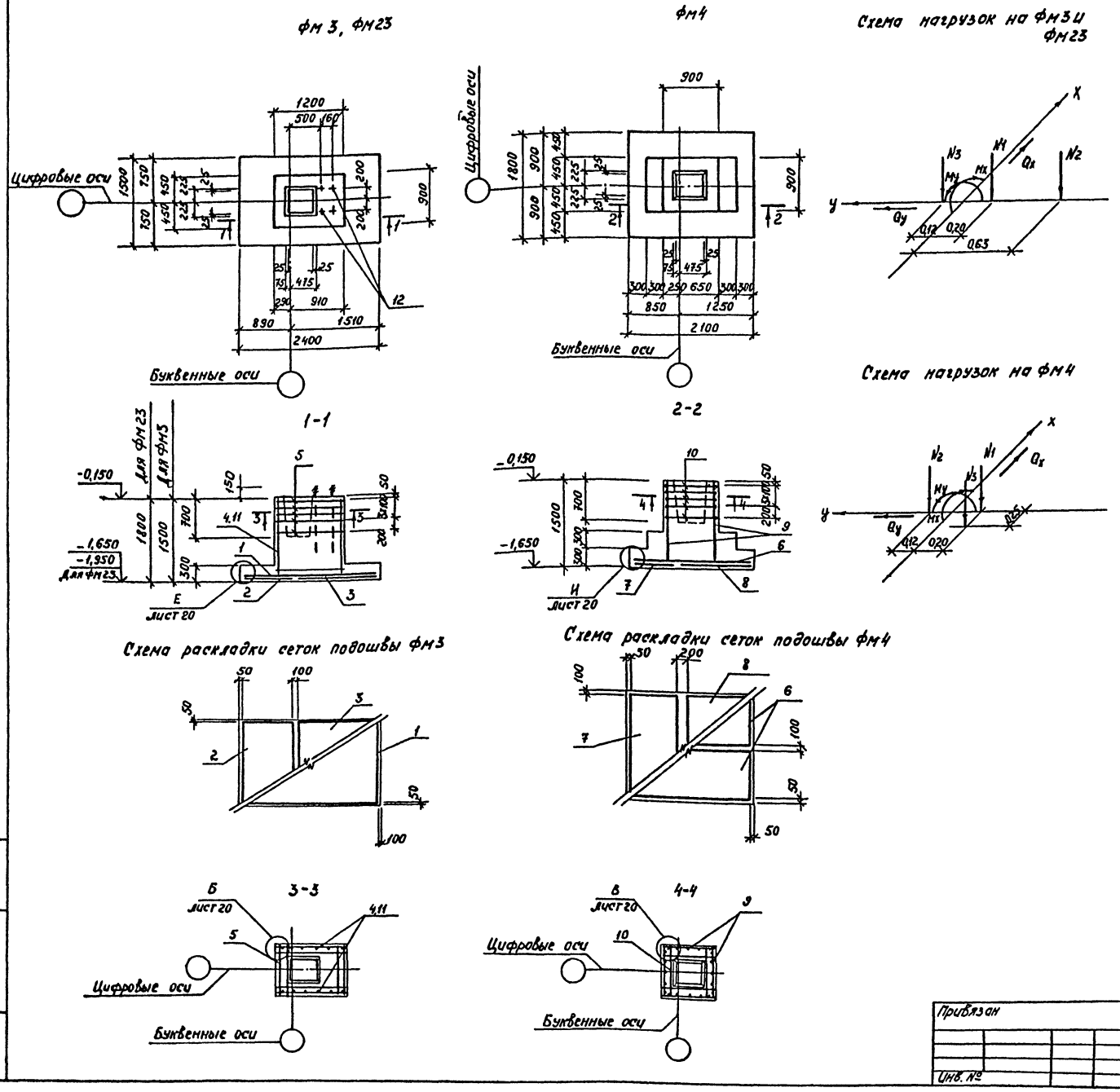

Спецификация фундаментов фм3, фм4, фм23

Формат	Зона	Поз.	Обозначение	Наименование	Кол.	Примеч.
				фм 3		
				Сборочные единицы		
				Сетки		
		1	1.410-3 вып.1	1С $\frac{12АIII}{6АI}$ 145×235	1	18,0 кг
		2	1.410-3 вып.1	1С $\frac{10АIII}{6АI}$ 85×145	1	5,1 кг
		3	1.410-3 вып.1	1С $\frac{10АIII}{6АI}$ 145×145	1	8,2 кг
		4	1.410-3 вып.1	1С $\frac{10АIII}{6АI}$ 105×145	2	6,1 кг
		5	Альбом IX	Сетка ИМ2	5	3,20 кг
		12	ГОСТ 24379.1-80	Анкерный болт 1.1М 24×1120 ВСТ3КП2	4	4,56 кг
				Материалы		
				Бетон марки 150	2,21	м³
				фм 4		
				Сборочные единицы		
				Сетки		
		6	1.410-3 вып.1	1С $\frac{10АIII}{6АI}$ 85×205	2	7,1 кг
		7	1.410-3 вып.1	1С $\frac{10АIII}{6АI}$ 85×175	1	6,0 кг
		8	1.410-3 вып.1	1С $\frac{10АIII}{6АI}$ 105×175	1	7,2 кг
		9	1.412-1/77 вып.3	СН 12 А-II- 6×15	4	5,92 кг
		10	1.412-1/77 вып.3	СА-8 А-I	5	2,68 кг
				Материалы		
				Бетон марки 150	2,11	м³
				фм 23		
				Сборочные единицы		
				Сетки арматурные		
		1	1.410-3 вып.1	1С $\frac{12АIII}{6АI}$ 145×235	1	18,0 кг
		2	1.410-3 вып.1	1С $\frac{10АIII}{6АI}$ 85×145	1	5,1 кг
		3	1.410-3 вып.1	1С $\frac{10АIII}{6АI}$ 145×145	1	8,20 кг
		5	Альбом IX	Сетка ИМ2	5	3,20 кг
		11	1.410-3 вып.1	1С $\frac{10АIII}{6АI}$ 105×175	2	7,2 кг
		12	ГОСТ 24379.1-80	Анкерный болт 1,1М 2,4×1120 ВСТ3КП2	4	4,56 кг
				Материалы		
				Бетон марки 150	2,44	м³

Значения усилий M, N, Q смотреть на листе 21

Привязан	ГИП	Короателев	
	Нач. отд.	Шуваев	
	Н. контр.	Бескоровайный	
	Гл. констр.	Кокорев	
	Рук. гр.	Колчев	
Инв. №	Стинж.	Пономарев	

ТП 503-2-17с.86-кж

Автотранспортное предприятие на 200 автобусов для южных районов

Производственный корпус

Стадия	Лист	Листов
РП	11	

Фундаменты фм3, фм4 фм23.

ГИПРОАВТОТРАНС

Инв. № подл. | Подпись и дата | Взам. инв. №

Альбом VIII

Типовой проект

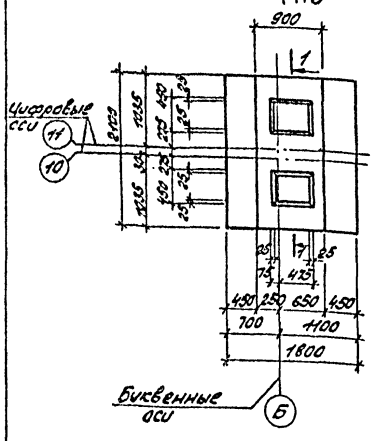

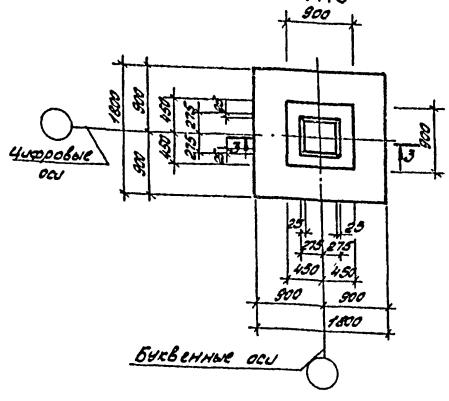

Схема нагрузок на Фм5

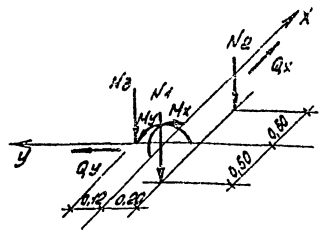

Схема нагрузок на Фм6

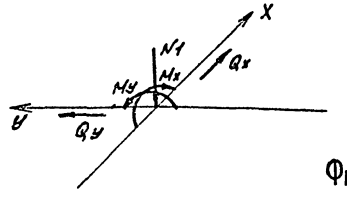

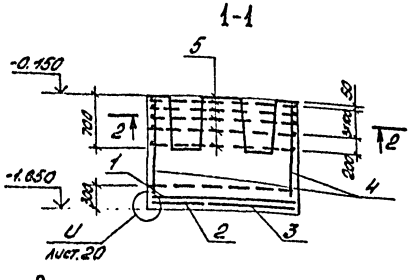

Схема раскладки сеток подошвы Фм5

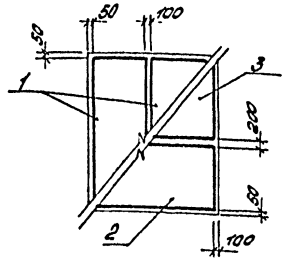

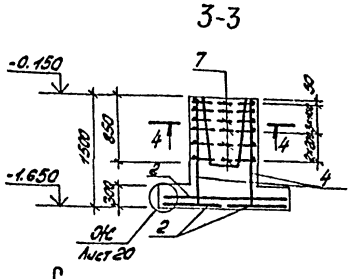

Схема раскладки сеток подошвы Фм6

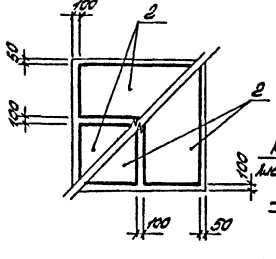

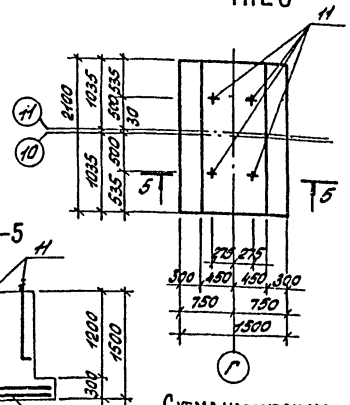

Схема нагрузок на Фм26

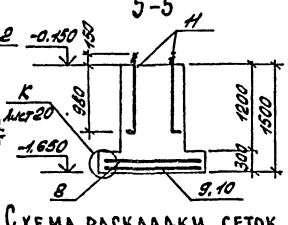

Схема раскладки сеток подошвы Фм26

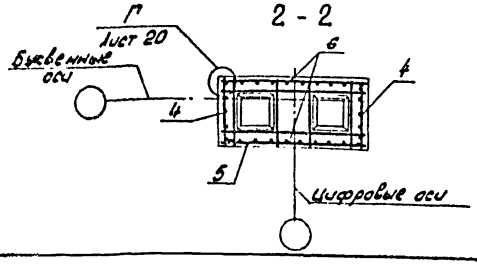

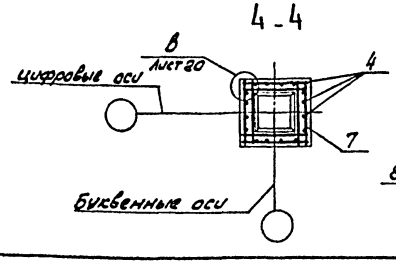

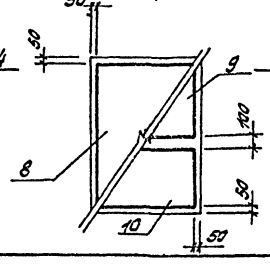

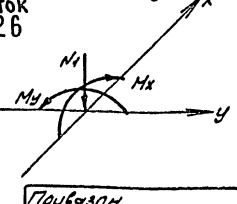

Спецификация фундаментов Фм5, Фм6, Фм26

Формат	Зона	Поз.	Обозначение	Наименование	Кол.	Примечание
				Фм 6		
				Сборочные единицы		
				Сетки		
		1	1.410 - 3 вып. 1	1С $\frac{10АIII}{6АI}$ 85 x 205	2	7,1 кг
		2	1.410 - 3 вып. 1	1С $\frac{10АIII}{6АI}$ 85 x 175	1	6,0 кг
		3	1.410 - 3 вып. 1	1С $\frac{10АIII}{6АI}$ 105 x 175	1	7,2 кг
		4	1.412 - 1/77 вып. 3	СН 12 А-II - 6 x 15	2	5,92 кг
		5	1.412 - 1/77 вып. 3	САТ - 8А-I	5	5,24 кг
		6	1.412 - 1/7 вып. 3	СН 12А-II - 18 x 15	2	15,06 кг
				Материалы		
				Бетон марки 150	3,08	м³
				Фм 6		
				Сборочные единицы		
				Сетки арматурные		
		2	1.410 - 3 вып. 1	1С $\frac{10АIII}{6АI}$ 85 x 175	4	6,0 кг
		4	1.412 - 1/77 вып. 3	СН 12 А-II - 6 x 15	4	5,92 кг
		7	1.412 - 1/77 вып. 3	СА - 8А-I	6	2,68 кг
				Материалы		
				Бетон марки 150	1,70	м³
				Фм 26		
				Сборочные единицы		
				Сетки арматурные		
		8	1.410 - 3 вып. 1	1С $\frac{10АIII}{6АI}$ 145 x 205	1	11,4 кг
		9	1.410 - 3 вып. 1	1С $\frac{10АIII}{6АI}$ 105 x 145	1	6,1 кг
		10	1.410 - 3 вып. 1	1С $\frac{10АIII}{6АI}$ 85 x 145	1	5,1 кг
		11	ГОСТ 24379.1-80	Анкерный болт 1.1 М 24 x 1120 Вст 3 кп2	4	4,56 кг
				Материалы		
				Бетон марки 150	2,1	м³

Значения усилий M, N, Q смотреть на листе 21.

Привязан	ГИП	Коростелев	
	Нач. отд.	Шуваев	
	Н. контр.	Бескоровайный	
	Гл. контр.	Кокорев	
	Рук. гр.	Колчев	
Инв. № 2	Ст. инж.	Пономарева	

ТП 503-2-17с. 86 - КЖ

Автотранспортное предприятие на 200 автобусов для южных районов

Производственный корпус

Стадия	Лист	Листов
РП	12	

Фундаменты Фм 5, Фм6, Фм 26.

ГИПРОАВТОТРАНС Воронежский филиал

Альбом VIII

Типовой проект

Фм 7

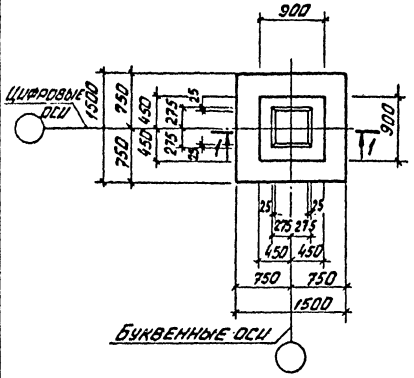

Фм 8

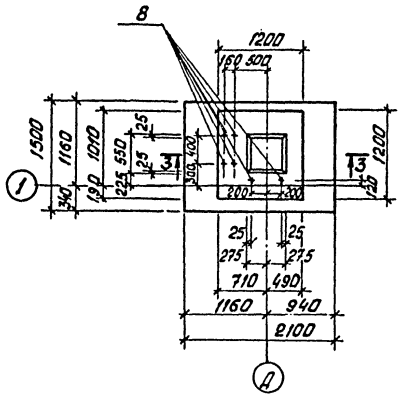

Схема нагрузок на Фм 7

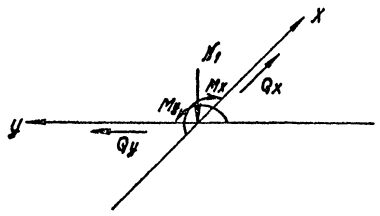

Схема нагрузок на Фм 8

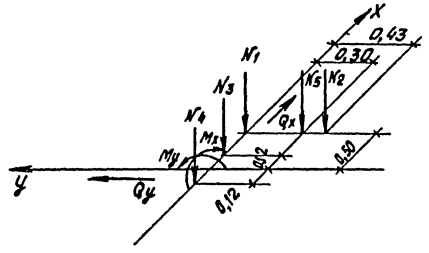

1-1

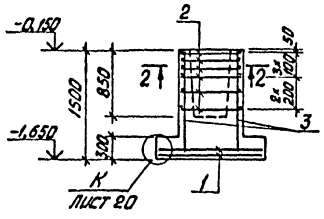

3-3

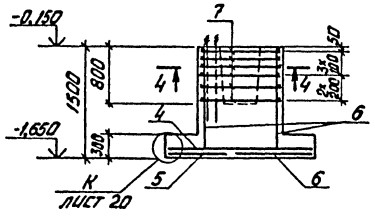

Схема раскладки сеток подошвы Фм 7

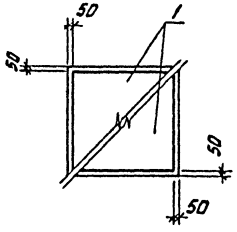

Схема раскладки сеток подошвы Фм 8

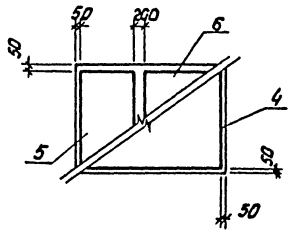

2-2

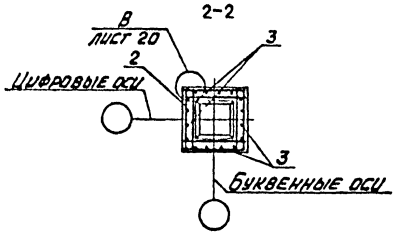

4-4

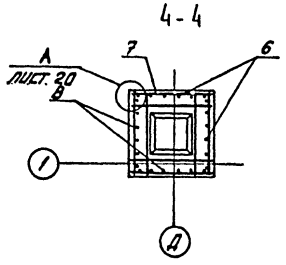

Спецификация фундаментов Фм7, Фм 8

Формат	Зона	Поз.	Обозначение	Наименование	Кол.	Примечание
				Фм 7		
				Сборочные единицы		
				Сетки арматурные		
		1	1.410-3 вып. 1	1С $\frac{10AIII}{6AI}$ 145×145	2	8,20 кг
		2	1.412-1/77 вып.3	СА-8А-I	6	2,68 кг
		3	1.412-1/77 вып.3	СН 12А-II-6×15	4	5,92 кг
				Материалы:		
				Бетон марки 150	14,1	м³
				Фм 8		
				Сборочные единицы		
				Сетки арматурные		
		4	1.410-3 вып. 1	1С $\frac{10AIII}{6AI}$ 145×205	1	11,4 кг
		5	1.410-3 вып. 1	1С $\frac{10AIII}{6AI}$ 85×145	1	5,1 кг
		6	1.410-3 вып. 1	1С $\frac{10AIII}{6AI}$ 105×145	5	6,1 кг
		7	Альбом IX	Сетка ИМ3	6	3,64 кг
		8	ГОСТ 24379.1-80	Анкерный болт 1.1М 24×1120 ВСт.3 кп2	6	4,56 кг
				Материалы:		
				Бетон марки 150	2,45	м³

Значения усилий M, N, Q смотреть на листе 21

Привязан

Инв. №

Взам. инв. №

Подпись и дата

Инв. № подл.

ГИП	Коростелев	
Нач. отд.	Шубаев	
Н. контр.	Бескоровайный	
Гл. констр.	Кокорев	
Рук. гр.	Колчев	
Ст. инж.	Пономарева	

ТП 503-2-17с.86- КМ

Автотранспортное предприятие на 200 автобусов для южных районов

Производственный корпус

Стадия: РП | Лист: 13 | Листов:

Фундаменты Фм 7, Фм 8

ГИПРОАВТОТРАНС Воронежский филиал

Альбом VIII

Типовой проект

Фм9

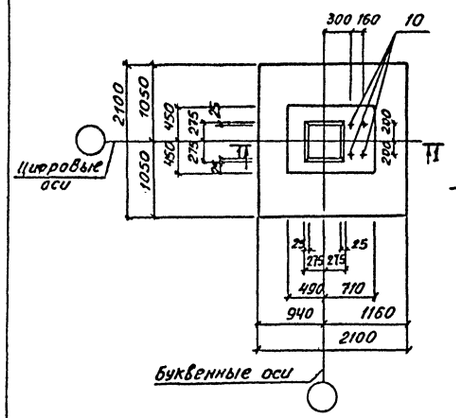

Фм 10

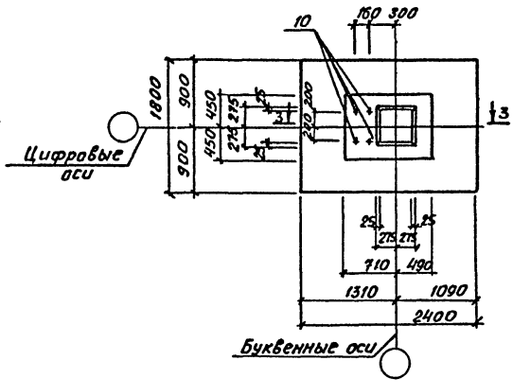

Схема нагрузок на Фм9, Фм10

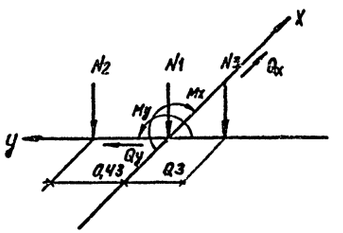

1-1

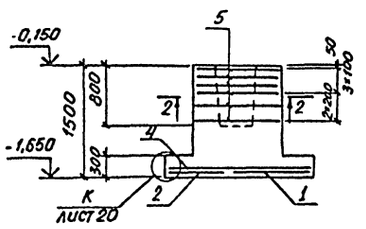

3-3

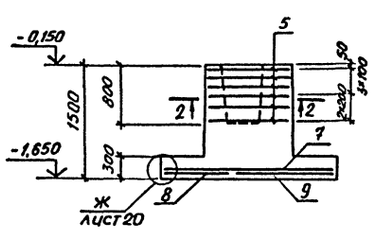

Схема расположения сеток подошвы Фм9

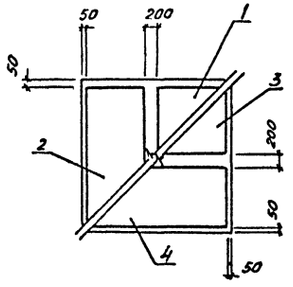

Схема расположения сеток подошвы Фм10

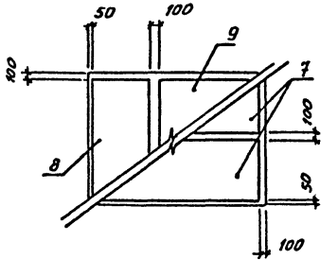

2-2

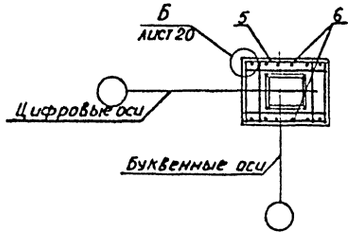

Спецификация фундаментов Фм9, Фм10

Формат	Зона	Поз.	Обозначение	Наименование	Кол.	Примеч.
				Фм 9		
				Сборочные единицы		
				Сетки арматурные		
		1	1.410-3 Вып. 1	1С 12АIII/6АI 105×205	1	11,8 кг
		2	1.410-3 Вып. 1	1С 12АIII/6АI 85×205	1	9,9 кг
		3	1.410-3 Вып. 1	1С 10АIII/6АI 105×205	1	8,5 кг
		4	1.410-3 Вып. 1	1С 10АIII/6АI 85×205	1	7,1 кг
		5	Альбом IX	Сетка НМ2	6	3,20 кг
		6	1.410-3 Вып. 1	1С 10АIII/6АI 105×145	2	6,1 кг
		10	ГОСТ 24379.1-80	Анкерный болт 1.1 М24х1120 ВСт3кп2	4	4,56 кг
				Материалы:		
				Бетон марки 150	2,39	м³
				Фм 10		
				Сборочные единицы		
				Сетки арматурные		
		5	Альбом IX	Сетка НМ 2	6	3,20 кг
		6	1.410-3 Вып. 1	1С 10АIII/6АI 105×145	2	6,1 кг
		7	1.410-3 Вып. 1	1С 12АIII/6АI 85×235	2	11,2 кг
		8	1.410-3 Вып. 1	1С 10АIII/6АI 85×175	1	6,0 кг
		9	1.410-3 Вып. 1	1С 10АIII/6АI 145×175	1	9,6 кг
		10	ГОСТ 24379.1-80	Анкерный болт 1.1 М24х1120 ВСт3кп2	4	4,56 кг
				Материалы:		
				Бетон марки 150	2,37	м³

Значения усилий M, N, Q смотреть на листе 21

Инв. № подл. | Подп. и дата | Взам. инв. №

Привязан	ГИП	Коростелев	
	Нач. отд.	Шуваев	
	Н. контр.	Бескоровайный	
	Гл. конст.	Кокорев	
	Рук. гр.	Колчев	
Инв. №	Ст. инж.	Понамарева	

ТП 503-2-17с.86-КЖ

Автотранспортное предприятие на 200 автобусов для южных районов

Производственный корпус	Стадия	Лист	Листов
	РП	14	

Фундаменты Фм9, Фм10

ГИПРОАВТОТРАНС Воронежский филиал

Альбом VIII

Типовой проект

Фм11

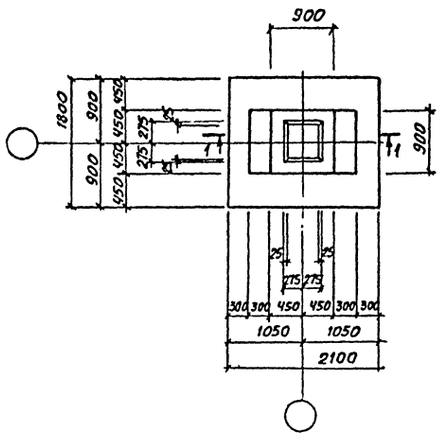

Фм12

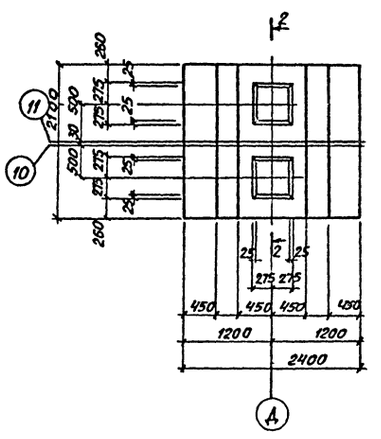

3-3

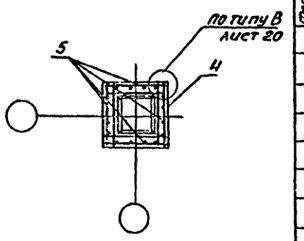

1-1

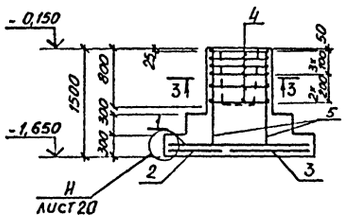

2-2

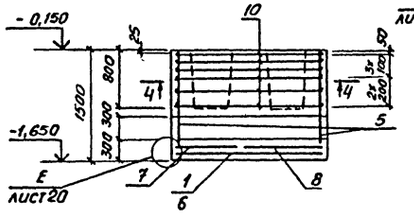

4-4

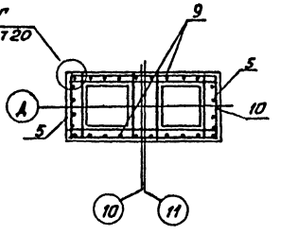

Схема раскладки сеток подошвы Фм11

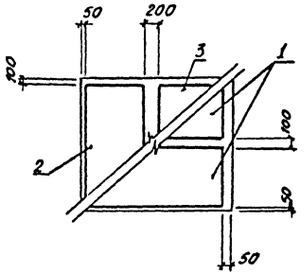

Схема раскладки сеток подошвы Фм12

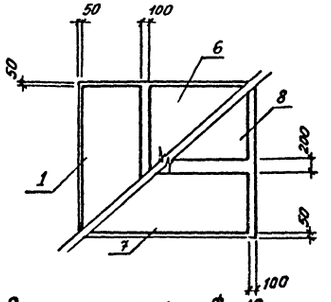

Схема нагрузок на Фм11

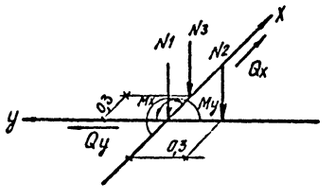

Схема нагрузок на Фм12

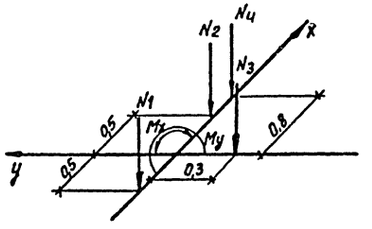

Спецификация фундаментов Фм11, Фм12

Формат	Зона	Поз.	Обозначение	Наименование	Кол.	Примечания
				Фм 11		
				Сборочные единицы		
				Сетки арматурные		
		1	1.410-3 вып.1	1С 10АIII/6АI 85×205	2	7,1 кг
		2	1.410-3 вып.1	1С 10АIII/6АI 85×175	1	6,0 кг
		3	1.410-3 вып.1	1С 10АIII/6АI 105×175	1	7,2 кг
		4	1.412-1/77 вып.3	СА-8А-I	6	2,68 кг
		5	1.412-1/77 вып.3	СН 12А-II-6×15	4	5,92 кг
				Материалы		
				Бетон марки 150	2,04	м³
				Фм 12		
				Сборочные единицы		
				Сетки арматурные		
		1	1.410-3 вып.1	1С 10АIII/6АI 85×205	1	7,1 кг
		5	1.412-1/77 вып.3	СН 12А-II— 6×15	2	5,92 кг
		6	1.410-3 вып.1	1С 10АIII/6АI 145×205	1	11,4 кг
		7	1.410-3 вып.1	1С 10АIII/6АI 85×235	1	8,1 кг
		8	1.410-3 вып.1	1С 10АIII/6АI 105×235	1	9,6 кг
		9	1.412-1/77 вып.3	СН 12А II - 18×15	2	15,06 кг
		10	1.412-1/77 вып.3	САТ-8А-I	6	5,24 кг
				Материалы		
				Бетон марки 150	3,71	м³

Значения усилий M, N, Q смотреть на листе 21

Инв.№ подл. | Подпись и дата | Взам. инв.№

Привязан.	ГИП	Коростелев	
	Нач. отд.	Шувалов	
	Н. контр.	Бескоровайная	
	Гл. конст.	Кокорев	
	Рук. гр.	Колчев	
Инв.№	Ст. инж.	Пономарев	

ТП 503-2-17с.86-КЖ

Автотранспортное предприятие на 200 автобусов для южных районов

Производственный корпус

Фундаменты Фм 11, Фм 12

Стадия	Лист	Листов
РП	15	

ГИПРОАВТОТРАНС Воронежский филиал

Альбом VIII

Типовой проект

Фм 13

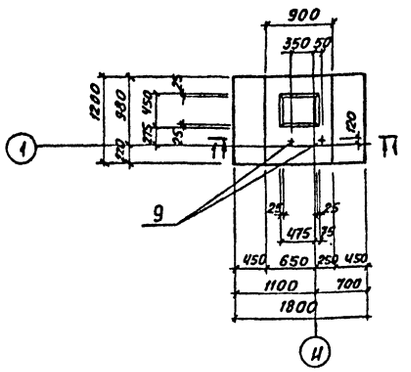

Фм 14

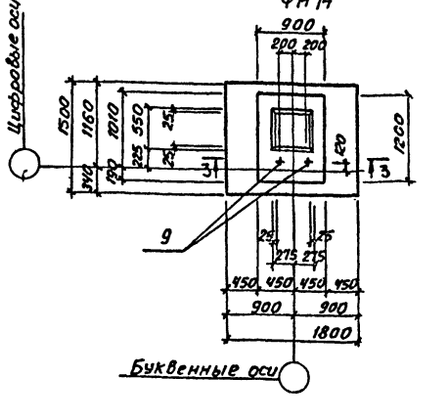

Фм 15

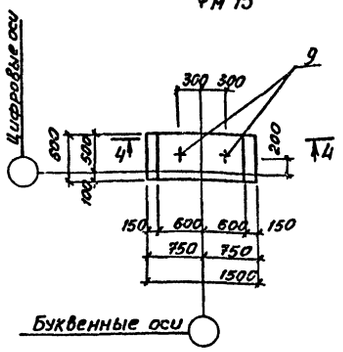

1-1

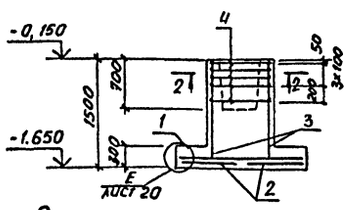

Схема раскладки сеток подошвы Фм 13

3-3

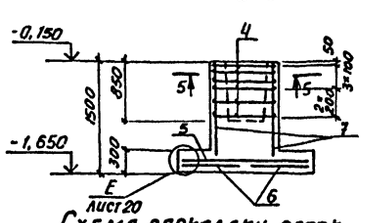

Схема раскладки сеток подошвы Фм 14

4-4

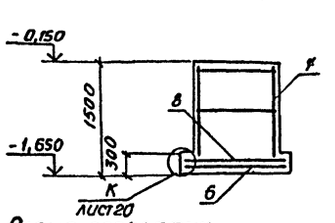

Схема раскладки сеток подошвы Фм 15

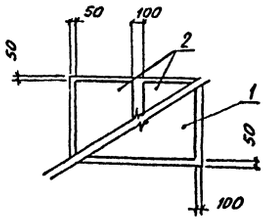

Схема нагрузок на Фм 13

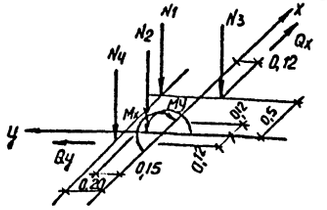

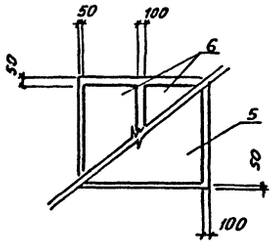

Схема нагрузок на Фм 14

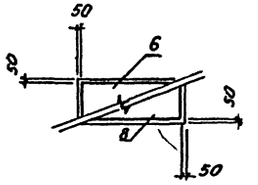

Схема нагрузок на Фм 15

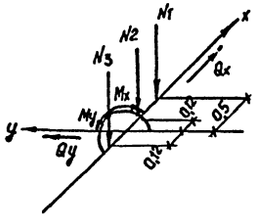

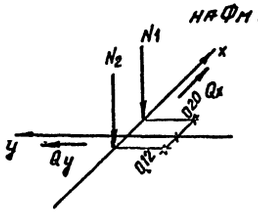

2-2, 5-5

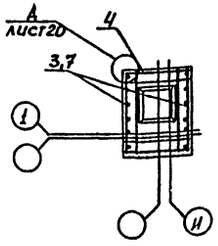

Спецификация фундаментов Фм 13÷Фм 15

Формат	Зона	Поз.	Обозначение	Наименование	Кол.	Примечание
				Фм 13		
				Сборочные единицы		
				Сетки арматурные		
		1	1.410-3 вып. 1	1С 10АIII/6АI 105×175	1	7,2 кг
		2	Альбом IX	Сетка НМ 4	2	4,10 кг
		3	1.410-3 вып. 1	1С 10АIII/6АI 105×145	2	6,1 кг
		4	Альбом IX	Сетка НМ 2	5	3,20 кг
		10	ГОСТ 24379.1-80	Анкерный болт 1,1 М24×1120 Вст3кп2	2	4,56 кг
				Материалы		
				Бетон марки 150	1,78	м³
				Фм 14		
				Сборочные единицы		
				Сетки арматурные		
		4	Альбом IX	Сетка НМ 2	6	3,20 кг
		5	1.410-3 вып. 1	1С 10АIII/6АI 145×175	1	9,6 кг
		6	1.410-3 вып. 1	1С 10АIII/6АI 85×145	2	5,1 кг
		7	1.410-3 вып. 1	1С 10АIII/6АI 105×145	2	6,1 кг
		10	ГОСТ 24379.1-80	Анкерный болт 1,1 М24×1120 Вст3кп2	2	4,56 кг
				Материалы		
				Бетон марки 150	1,87	м³
				Фм 15		
				Сборочные единицы		
				Сетки арматурные		
		6	1.410-3 вып. 1	1С 10АIII/6АI 85×145	1	5,1 кг
		8	Альбом IX	Сетка НМ 5	1	3,64 кг
		7	1.410-3 вып. 1	1С 10АIII/6АI 105×145	2	6,1 кг
		9	ГОСТ 24379.1-80	Анкерный болт 1,1 М24×1120 Вст3кп2	2	4,56 кг
				Материалы		
				Бетон марки 150	1,13	м³

Значения усилий M, N, Q смотреть на листе 21

Инв. № подл. | Подпись и дата | Взам. инв. №

Привязан

Инв. №

ГИП	Коростелев	
Нач. отд.	Шувалев	
Н. контр.	Бескоровайный	
Гл. конст.	Кокорев	
Рук. гр.	Колчев	
Ст. инж.	Пономарев	

ТП 503-2-17с.86 – КЖ

Автотранспортное предприятие на 200 автобусов для южных районов

Производственный корпус	Стадия	Лист	Листов
	РП	16	

Фундаменты Фм13÷Фм15

ГИПРОАВТОТРАНС Воронежский филиал

Фм 16

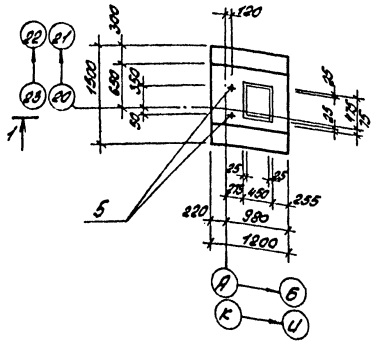

Фм 17

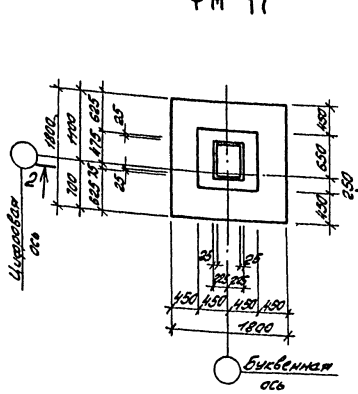

Фм 18

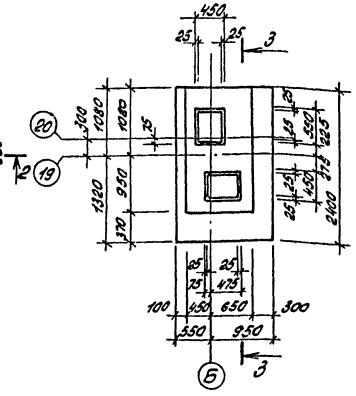

1 - 1

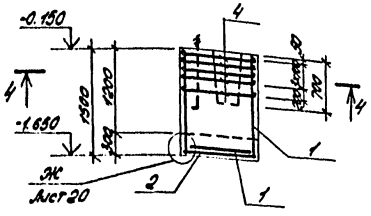

2 - 2

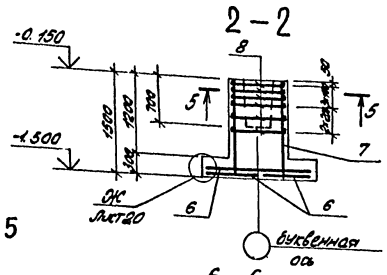

3 - 3

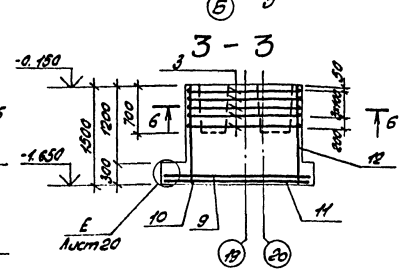

4 - 4

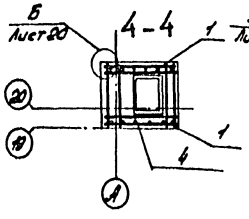

5 - 5

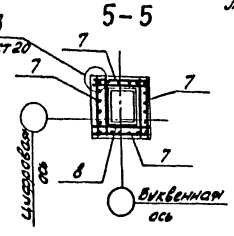

6 - 6

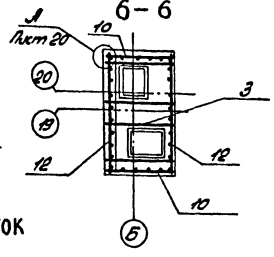

Схема раскладки сеток подошвы Фм 18

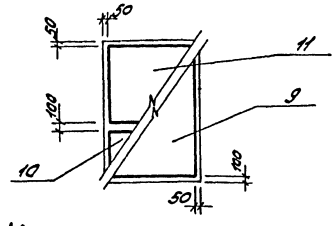

Схема раскладки сеток подошвы Фм 16

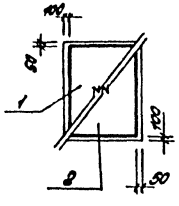

Схема раскладки сеток подошвы Фм 17

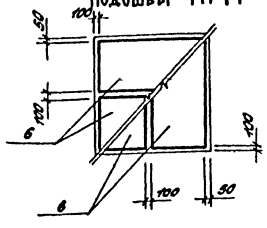

Схема нагрузок на Фм 16

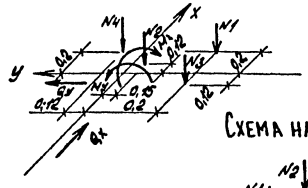

Схема нагрузок на Фм 18

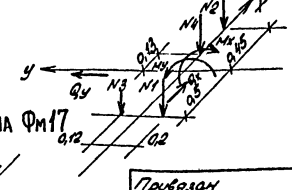

Схема нагрузок на Фм 17

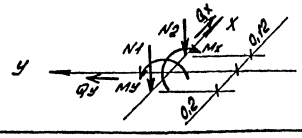

Спецификация фундаментов Фм 16 ÷ Фм 18

Арматура	Зона	Поз.	Обозначение	Наименование	Кол.	Примеч.
				Фм 16		
				Сборочные единицы		
				Сетки арматурные		
		1	1.410-3 вып.1	1С 10АIII/6АI 105×145	3	6,1 кг
		2	Альбом IX	Сетка См 6	1	6,63 кг
		4	Альбом IX	Сетка См 10	5	3,16 кг
		5	ГОСТ 24379.1-80	Анкерный болт	2	4,56 кг
				1.1.М24×1120 Вст3 кл2		
				Материалы		
				Бетон М 150 м³	1,67	
				Фм 17		
				Сборочные единицы		
				Сетки арматурные		
		6	1.410-3. вып.1	1С 10АIII/6АI 85×175	4	6,0 кг
		7	1.412-1/77 вып.3	СН 12АI-6×15	4	5,92 кг
		8	1.412-1/77 вып.3	СА-8АI	6	2,7 кг
				Материалы		
				Бетон М 150 м³	1,78	
				Фм 18		
				Сборочные единицы		
				Сетки арматурные		
		9	1.410-3 вып.1	1С 10АIII/6АI 145×235	1	12,9 кг
		10	1.410-3 вып.1	1С 10АIII/6АI 85×145	3	5,1 кг
		11	1.410-3 вып.1	1С 10АIII/6АI 145×145	1	8,2 кг
		12	1.412-1/77 вып.3	СН 12АII-18×15	2	15,06 кг
		3	Альбом IX	Сетка См 7	5	5,33 кг
				Материалы		
				Бетон М 150 м³	3,2	

Значения усилий M, N, Q смотреть на листе 21.

Привязан

Инв. №

				ТП 503-2-17с.86-КЖС	
ГИП	Коростелев		Автотранспортное предприятие на 200 автобусов для южных районов		
Нач. отд.	Шувалов		Производственный корпус	Стадия	Лист	Листов
Н. контр.	Бессребрянный			РП	17	
Гл. констр.	Касоров					
Рук. гр.	Колчев					
Ст. инж.	Полышкина		Фундаменты Фм 16÷Фм 18	ГИПРОАВТОТРАНС Воронежский филиал		

Альбом VIII

Типовой проект

Фм 19

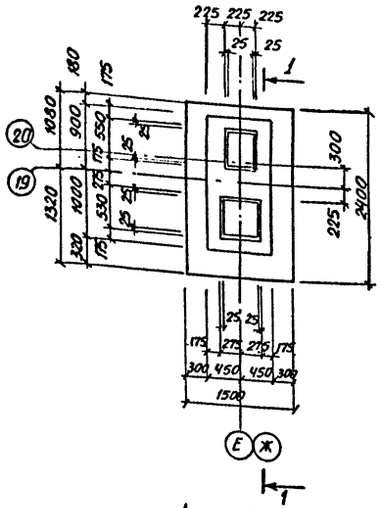

Фм 20

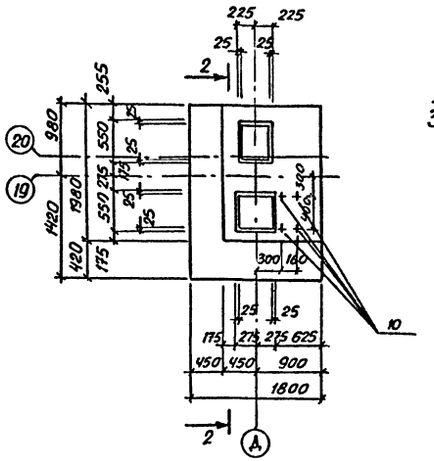

Фм 21

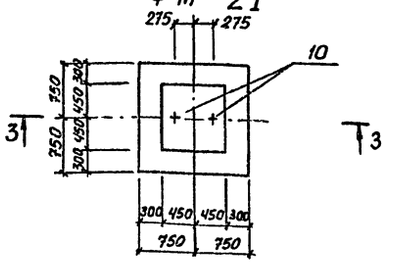

3–3

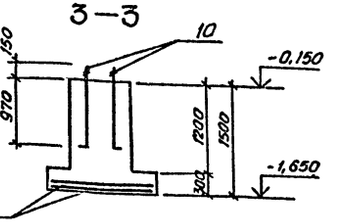

1 – 1

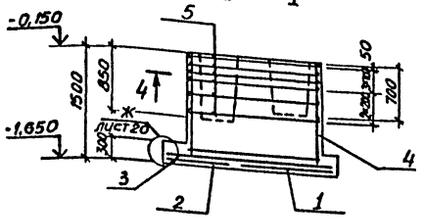

2 – 2

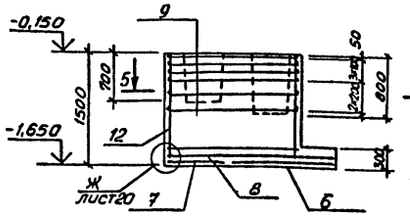

5 – 5

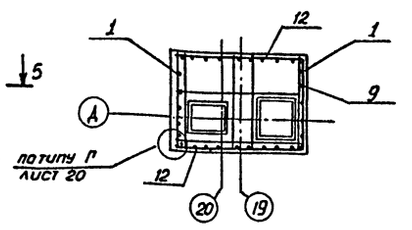

4 – 4

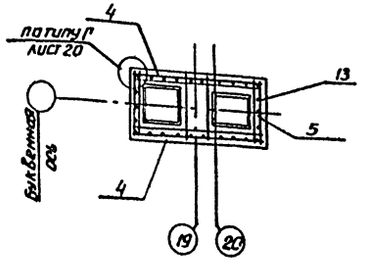

Схема раскладки сеток подошвы Фм 19

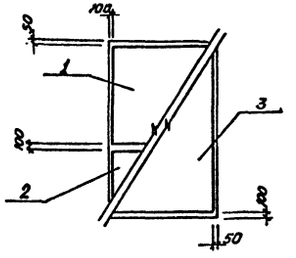

Схема раскладки сеток подошвы Фм 20

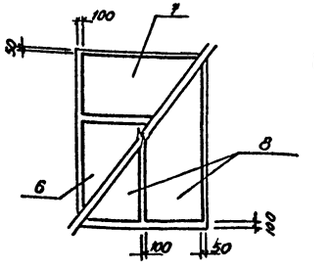

Схема раскладки сеток подошвы Фм 21

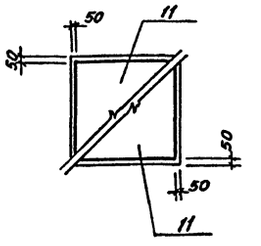

Схема нагрузок на Фм 19

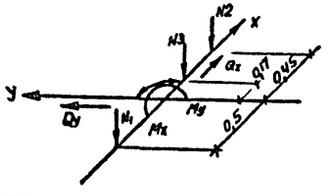

Схема нагрузок на Фм 20

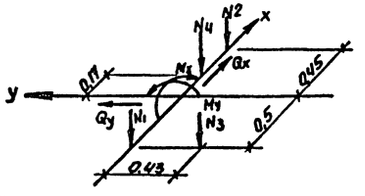

Схема нагрузок на Фм 21

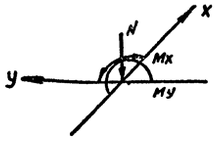

Спецификация фундаментов Фм 19 ÷ Фм 21

Формат	Зона	Поз.	Обозначение	Наименование	Кол.	Примеч.
				Фм 19		
				Сборочные единицы		
				Сетки арматурные		
		1	1.410-3 вып. 1	1С $\frac{10АIII}{6АI}$ 145×145	1	8,2 кг
		2	1.410-3 вып. 1	1С $\frac{10АIII}{6АI}$ 85×145	1	5,1 кг
		3	1.410-3 вып. 1	1С $\frac{10АIII}{6АI}$ 145×235	2	12,9 кг
		4	1.412-1/77 вып. 3	СН 12АII-18×15	2	15,06 кг
		5	Альбом IX	Сетка ИМ 8	6	4,85 кг
		13	1.412-1/77 в. 3	СН 12АII-6×15	2	5,92 кг
				Материалы		
				Бетон М150 м³	2,68	
				Фм 20		
				Сборочные единицы		
				Сетки арматурные		
		12	1.410-3 Вып. 1	1С $\frac{10АIII}{6АI}$ 185×145	2	10,2 кг
		6	1.410-3 Вып. 1	1С $\frac{10АIII}{6АI}$ 145×175	1	9,6 кг
		7	1.410-3 Вып. 1	1С $\frac{10АIII}{6АI}$ 85×175	1	6,0 кг
		8	1.410-3 Вып. 1	1С $\frac{10АIII}{6АI}$ 85×2350	2	8,1 кг
		9	Альбом IX	Сетка ИМ 9	6	5,43 кг
				Анкерный болт		
		10	ГОСТ 24379.1-80	1.1 М24×1120 ВСт3кп2	4	4,56 кг
		1	1.410-3 в. 1	1С $\frac{10АIII}{6АI}$ 145×145	2	8,2 кг
				Материалы		
				Бетон М150 м³	2,91	
				Фм 21		
				Сборочные единицы		
				Сетки арматурные		
		11	1.410-3 Вып. 1	1С $\frac{12АIII}{6АI}$ 145×145	2	11,3 кг
		10	ГОСТ 24379.1-80	Анкерный болт 1.1 М24×1120 ВСт3кп2	2	4,56 кг
				Материалы		
				Бетон М150 м³	1,70	

Значения усилий M, N, Q, смотреть на листе 21

Привязан

Инв. №

ГИП	Коростелев	
Нач. отд.	Шувалов	
Н. контр.	Бескоровайный	
Гл. конст.	Кокорев	
Рук. гр.	Колчев	
Ст. инж.	Польщикова	

ТП 503-2-17с. 86 -КЖ

Автотранспортное предприятие на 200 автобусов для южных районов

Производственный корпус

Стадия	Лист	Листов
РП	18	

Фундаменты Фм19÷Фм21

ГИПРОАВТОТРАНС Воронежский филиал

Копировал:

Формат А2

Фм 24

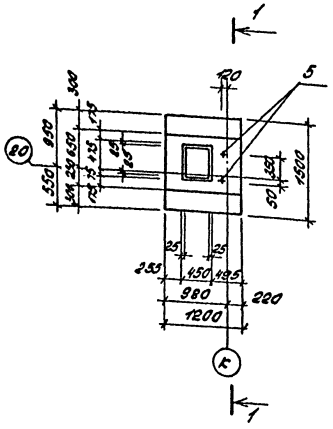

Фм 25

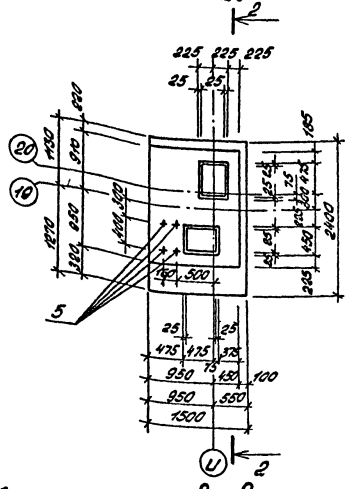

3 – 3

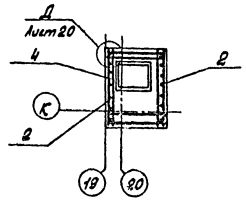

4 – 4

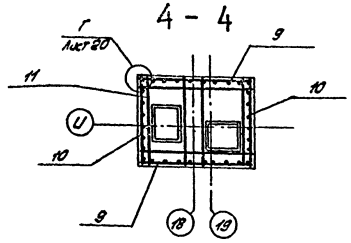

1 – 1

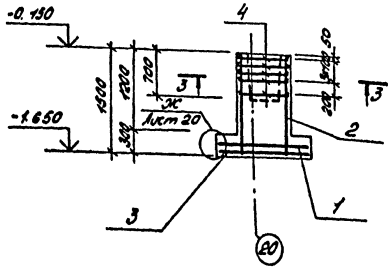

2 – 2

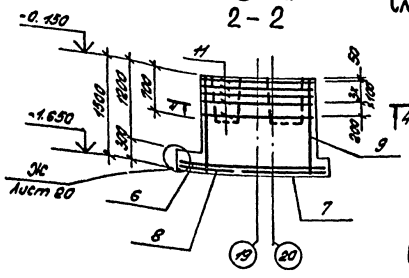

Схема раскладки сеток подошвы Фм 24

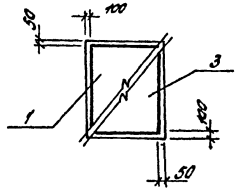

Схема раскладки сеток подошвы Фм25

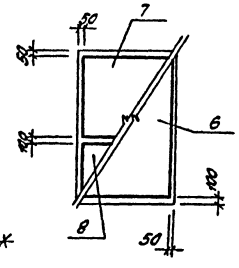

Схема нагрузок на Фм 24

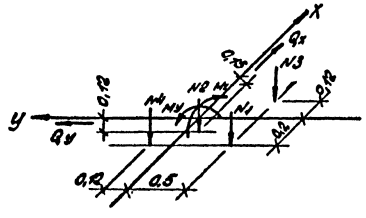

Схема нагрузок на Фм 25

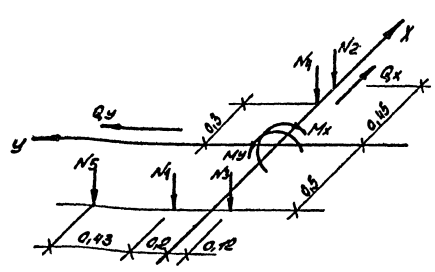

Спецификация фундаментов Фм24, Фм25

Формат	Зона	Поз.	Наименование	Обозначение	Кол.	Примеч.
				Фм 24		
				Сборочные единицы		
				Сетки арматурные		
		1	1.410-3 вып.1	1С $\frac{10AIII}{6AI}$-105×145	1	6,1 кг
		2	то же	1С $\frac{10AIII}{6AI}$-105×145	2	6,1 кг
		3	Альбом IX	Сетка УМ10	1	3,16 кг
		4	Альбом IX	Сетка УМ6	5	6,63 кг
		5	ГОСТ 24379.1-80	Анкерный болт		
				1.1 М24×1120 ВСт3кп2	2	4,56 кг
				Материалы		
				Бетон М150 м³	1,67	
				Фм 25		
				Сборочные единицы		
				Сетки арматурные		
		6	1.410-3 вып.1	1С $\frac{10AIII}{6AI}$-145×235	1	12,9 кг
		7	1.410-3 вып.1	1С $\frac{10AIII}{6AI}$-85×145	1	5,1 кг
		8	1.410-3 вып.1	1С $\frac{10AIII}{6AI}$-145×145	1	8,20 кг
		9	1.410-3 вып.1	1С $\frac{10AIII}{6AI}$-165×145	2	9,1 кг
		10	1.412-1/77 вып.3	СН 12АII-10×15	2	8,90 кг
		11	Альбом IX	Сетка УМ11	5	6,04 кг
		5	ГОСТ 24379.1-80	Анкерный болт		
				1.1 М24×1120 ВСт3кп2	4	4,56 кг
				Материалы		
				Бетон М150 м³	4,21	

Значения усилий M, N; Q смотреть на листе 21.

Привязан

Инв. №

ГИП	Коростелев		ТП 503-2-17с.86-КЖ
Нач.отд.	Шабаев		Автотранспортное предприятие на 200 автобусов для южных районов
Н.контр.	Скороварова		Производственный корпус
Гл.констр.	Кокорев		Стадия: РП; Лист: 19; Листов:
Рук.гр.	Колчев		Фундаменты Фм24, Фм25
Ст.инж.	Гольшкова		ГИПРОАВТОТРАНС Воронежский филиал

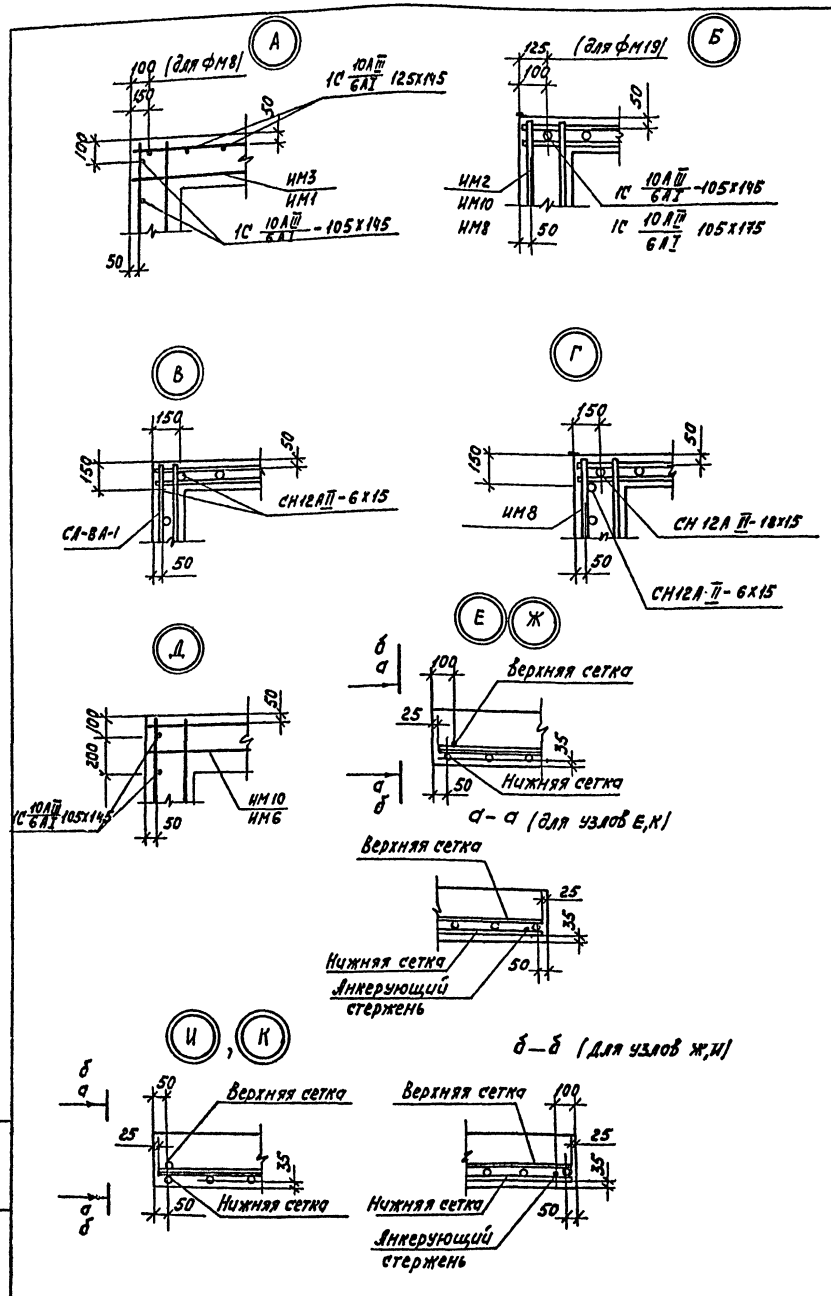

Ведомость расхода стали на элемент, кг

Марка фундамента	Изделия арматурные													Изделия закладные				Всего
	Арматура класса													Анкерный болт ГОСТ 24379.1-80				
	А-I					А-II				А-III								
	ГОСТ 5781-82*																	
	ф6	ф8			Итого	ф12			Итого	ф10	ф12		Итого	ИМ24 х1120			Итого	
ФМ1	5,2	20,6			25,8					41,0			41,0	27,4			27,4	94,2
ФМ2	4,4	16,0			20,4					24,8	20,8		45,6	18,2			18,2	84,2
ФМ3	4,3	16,0			20,3					22,5	16,7		39,2	18,2			18,2	77,7
ФМ4	2,9	16,6			19,5	20,8			20,8	24,5			24,5					64,8
ФМ5	2,9	32,2			35,1					24,5	36,2		60,7					95,8
ФМ6	2,4	19,3			21,7	20,8			20,8	21,6			21,6					64,1
ФМ7	2,0	19,3			21,3	20,8			20,8	14,4			14,4					56,5
ФМ8	5,4	21,8			27,2					41,6			41,6	27,4			27,4	96,2
ФМ9	4,8	6,4			11,2					24,7	20,0		44,7	18,2			18,2	74,1
ФМ10	4,6	19,2			23,8					39,4			39,4	18,2			18,2	81,4
ФМ11	2,9	19,3			22,2	20,8			20,8	24,5			24,5					67,5
ФМ12	3,8	16,5			20,3	36,2			36,2	23,4			23,4					79,9
ФМ13	3,2	16,0			19,2					24,3			24,3	9,1			9,1	52,6
ФМ14	3,6	19,2			22,8					27,0			27,0	9,1			9,1	58,9
ФМ15	3,0				3,0					18,1			18,1	9,1			9,1	30,2
ФМ16	3,1	15,8			18,9					21,8			21,8	9,1			9,1	49,8
ФМ17	2,4	17,8			20,2	10,4			10,4	21,6			21,6					52,2
ФМ18	4,1	15,1			19,2	25,8			25,8	32,3			32,3					77,3
ФМ19	4,2	33,5			37,7	37,8			37,8	34,9			34,9					110,4
ФМ20	5,6	32,6			38,2					62,6			62,6	18,2			18,2	119,0
ФМ21	2,0				2,0						20,6		20,6	9,1			9,1	31,7
ФМ22	4,6	16,0			20,6					27,0	20,8		47,8	18,2			18,2	86,6
ФМ23	4,3	16,0			20,3					24,7	16,7		41,4	18,2			18,2	79,9
ФМ24	5,5	5,6			11,1	15,4			15,4	33,4			33,4	9,1			9,1	69,0
ФМ25	5,1	32,6			37,7	15,3			15,3	39,3			39,3	18,2			18,2	110,6
ФМ26	2,6				2,6					10,0			10,0	18,2			18,2	30,8

Расход ф6АI на анкерующие стержни -192 кг

Альбом VIII

Типовой проект

Инв. № подл.	Подпись и дата	Взам. инв. №

Привязан

Инв. №

ГИП	Коростелев	
Нач. отд.	Шуваев	
Н. контр.	Бескоровайный	
Гл. конс.	Кокорев	
Рук. гр.	Колчев	
Ст. инж.	Пономарева	

ТП 503-2-17с.86-кж

Автотранспортное предприятие на 200 автобусов для южных районов

Производственный корпус

Стадия	Лист	Листов
РП	20	

Узлы фундаментов А÷Л

ГИПРОАВТОТРАНС Воронежский филиал

Альбом VIII

Типовой проект

Марка	Основное сочетание: Снеговой район -I (0,5 кН/м²), Ветровой район -III (0,45 кН/м)², t=-20°С									Снеговой район -II (0,7 кН/м²), Ветровой район -IV (0,55 кН/м²), t=-20°С									
	N1 кН	N2 кН	N3 кН	N4 кН	N5 кН	Mx кН.м	My кН.м	Qx кН	Qy кН	N1 кН	N2 кН	N3 кН	N4 кН	N5 кН	Mx кН.м	My кН.м	Qx кН	Qy кН	
ФМ1	153,9	185	27	62	20	12,9	21,8	7,2	8,5	160,7	185	27	62	20	15,9	25,9	7,7	8,8	
ФМ2	307,7	370	123	—	—	12,9	43,5	2,2	16,9	321,5	370	123	—	—	15,9	51,7	2,7	19,6	
ФМ3	307,7	185	123	—	—	12,9	43,5	2,2	16,9	321,5	185	123	—	—	15,9	51,7	2,7	19,6	
ФМ4	307,7	186	40	—	—	12,9	43,5	2,2	16,9	321,5	186	40	—	—	15,9	51,7	2,7	19,6	
ФМ5	153,9	153,9	186	—	—	25,8	43,5	4,4	16,9	160,7	160,7	186	—	—	31,8	51,7	5,4	19,6	
ФМ6	739,8	—	—	—	—	—	—	—	—	739,8	—	—	—	—	—	—	—	—	
ФМ7	369,9	—	—	—	—	—	—	—	—	369,9	—	—	—	—	—	—	—	—	
ФМ8	247,9	185	50	40	40	25,8	18,9	14,3	3,0	260,1	185	50	40	40	31,9	22,5	15,5	3,7	
ФМ9	495,8	370	80	—	—	25,8	37,8	14,3	6,0	520,2	370	80	—	—	31,9	44,6	15,3	7,4	
ФМ10	495,8	185	80	—	—	25,8	37,8	14,3	6,0	520,2	185	80	—	—	31,9	44,6	15,3	7,4	
ФМ11	495,8	80	40	—	—	25,8	37,8	14,3	6,0	520,2	80	40	—	—	31,9	44,6	15,3	7,4	
ФМ12	247,9	247,9	80	40	—	25,8	37,8	14,3	6,0	260,1	260,1	80	40	—	31,9	44,6	15,3	7,4	
ФМ13	153,9	27	62	20	—	12,9	21,8	7,2	8,5	160,7	27	62	20	—	15,9	25,9	7,7	8,8	
ФМ14	369,9	50	40	—	—	—	—	10	—	369,9	50	40	—	—	—	—	10	—	
ФМ15	70	40	—	—	—	—	—	10	—	70	40	—	—	—	—	—	10	—	
ФМ16	139	27	20	31	—	14,7	12,9	7,3	2,2	144,6	27	20	31	—	18,5	15,9	8,6	2,7	
ФМ17	277,1	40	—	—	—	29,4	12,9	14,6	2,2	288,2	40	—	—	—	37	25,8	17,1	5,4	
ФМ18	153,9	277,1	62	20	—	42,3	34,7	16,8	10,7	160,7	288,2	62	20	—	49	38,7	19,3	13,9	
ФМ19	369,9	277,1	71	—	—	29,4	12,9	14,6	2,2	369,9	288,2	71	—	—	37	25,8	17,1	5,4	
ФМ20	247,9	277,1	185	71	—	45,3	34,8	10,7	5,2	260,1	288,2	185	71	—	68,9	38,2	22,4	6,6	
ФМ21	11	—	—	—	—	19,9	10	—	—	11	—	—	—	—	19,9	10	—	—	
ФМ22	307,7	370	123	—	—	12,9	43,5	2,2	16,9	321,5	370	123	—	—	15,9	51,7	2,7	19,6	
ФМ23	307,7	185	123	—	—	12,9	43,5	2,2	16,9	321,5	185	123	—	—	15,9	51,7	2,7	19,6	
ФМ24	139	27	20	31	—	14,7	12,9	7,3	2,2	144,6	27	20	31	—	18,5	15,9	8,6	2,7	
ФМ25	153,9	277,1	62	20	185	42,3	34,7	16,8	10,7	160,7	288,2	62	20	185	49	38,7	19,3	13,9	
ФМ26	13	—	—	—	—	26	10	—	—	13	—	—	—	—	26	10	—	—	

Марка	Снеговой район -I (0,5 кН/м²), Ветровой район -IV (0,55 кН/м²), t=-10°С									Особое сочетание: Расчетная сейсмичность 7 баллов. Снеговой район -I (0,5 кН/м²); II (0,7 кН/м²)									
	N1 кН	N2 кН	N3 кН	N4 кН	N5 кН	Mx кН·м	My кН.м	Qx кН	Qy кН	N1 кН	N2 кН	N3 кН	N4 кН	N5 кН	Mx кН.м	My кН.м	Qx кН	Qy кН.	
ФМ1	153,9	185	27	62	20	15,9	25,9	7,7	8,8	136,3	156	24,3	55,8	18	16,9	20,9	6,5	2,6	
ФМ2	307,7	370	123	—	—	15,9	51,7	2,7	19,6	272,7	311,4	110,7	—	—	16,9	41,3	4,6	5,1	
ФМ3	307,7	185	123	—	—	15,9	51,7	2,7	19,6	272,7	156	110,7	—	—	16,9	37,4	4,7	3,9	
ФМ4	307,7	186	40	—	—	15,9	51,7	2,7	19,6	272,7	167,4	36	—	—	2,6	33,5	0,4	2,7	
ФМ5	153,9	153,9	186	—	—	31,8	51,7	5,4	19,6	136,3	136,3	167,4	—	—	5,8	33,5	0,8	2,7	
ФМ6	739,8	—	—	—	—	—	—	—	—	622,6	—	—	—	—	58,7	78,7	17,8	23,8	
ФМ7	369,9	—	—	—	—	—	—	—	—	311,3	—	—	—	—	58,7	39,4	17,8	12,0	
ФМ8	247,9	185	50	40	40	31,9	22,3	15,3	3,7	219,1	156	45	36	36	18,4	23,8	4,9	5,6	
ФМ9	495,8	370	80	—	—	31,9	44,6	15,3	7,4	438,2	311,4	72	—	—	18,4	47,3	4,9	11,2	
ФМ10	495,8	185	80	—	—	31,9	44,6	15,3	7,4	438,2	156	72	—	—	18,4	47,3	4,9	11,2	
ФМ11	495,8	80	40	—	—	31,9	44,6	15,3	7,4	438,2	72	36	—	—	18,4	47,3	4,9	11,2	
ФМ12	247,9	247,9	80	40	—	31,9	44,6	15,3	7,4	219,1	219,1	72	36	—	18,4	47,3	4,9	11,2	
ФМ13	153,9	27	62	20	—	15,9	25,9	7,7	8,8	136,3	24,3	55,8	18	—	16,9	20,9	6,5	2,6	
ФМ14	369,9	50	40	—	—	—	—	10	—	311,3	45	36	—	—	58,7	39,4	17,8	12	
ФМ15	70	40	—	—	—	—	—	10	—	58,8	36	—	—	—	—	—	8,5	—	
ФМ16	139	27	20	31	—	18,5	15,9	8,6	2,7	122,7	24,3	18	27,9	—	24,8	2,6	2,7	0,4	
ФМ17	277,1	40	—	—	—	37	25,8	17,1	5,4	245,4	36	—	—	—	49,5	2,6	9,4	0,4	
ФМ18	153,9	277,1	62	20	—	49	38,7	19,3	13,9	136,3	245,4	55,8	18	—	52,1	36,6	5,8	1,8	
ФМ19	369,9	277,1	71	—	—	37	25,8	17,1	5,4	311,3	245,4	63,9	—	—	108,2	42	23,2	12,4	
ФМ20	247,9	277,1	185	71	—	68,9	38,2	22,4	6,6	219,1	245,4	15,6	65,9	—	67,9	26,3	10,3	6	
ФМ21	11	—	—	—	—	19,9	10	—	—	9,2	—	—	—	—	19,7	6,9	—	—	
ФМ22	307,7	370	123	—	—	15,9	51,7	2,7	19,6	272,7	311,4	110,7	—	—	16,9	41,3	4,6	5,1	
ФМ23	307,7	185	123	—	—	15,9	51,7	2,7	19,6	272,7	156	110,7	—	—	16,9	37,4	4,7	3,9	
ФМ24	139	27	20	31	—	18,5	15,9	8,6	2,7	122,7	24,3	18	27,9	—	24,8	2,6	2,7	0,4	
ФМ25	153,9	277,1	62	20	185	49	38,7	19,3	13,9	136,3	245,4	55,8	18	15,6	66,4	40,5	10,1	0,3	
ФМ26	13	—	—	—	—	26	10	—	—	12,5	—	—	—	—	16,4	9,9	—	—	

1. В таблице нагрузок даны значения расчетных усилий M, N, Q передаваемых на фундаменты на отм. -0,150. Усилия M, N и Q от нормативных нагрузок при расчете оснований по второму предельному состоянию, (по деформациям) определяются путем деления расчетных усилий на коэффициент 1,15.
2. Значения усилий M и Q от нагрузок, передаваемых на фундамент, заданы без знаков (подразумевается ±).
3. При расчете фундаментов на особое сочетание моменты и поперечные силы действующие в поперечном и продольном направлении учитывать раздельно.

Инв.№ подл. | Подпись и дата | Взам.инв.№

Привязан

Инв.№

ГИП	Коростелев	
Нач.отд.	Шубаев	
Н.контр.	Бескоровайный	
Гл.констр.	Конорев	
Рук.гр.	Холчев	

тп 503-2-17с.86 - КЖ

Автотранспортное предприятие на 200 автобусов для южных районов

Производственный корпус.

Стадия	Лист	Листов
РП	21	

Таблица нагрузок на фундаменты

ГИПРОАВТОТРАНС Воронежский филиал

Альбом VIII

Типовой проект

Схема расположения элементов подземного хозяйства в осях 1÷12

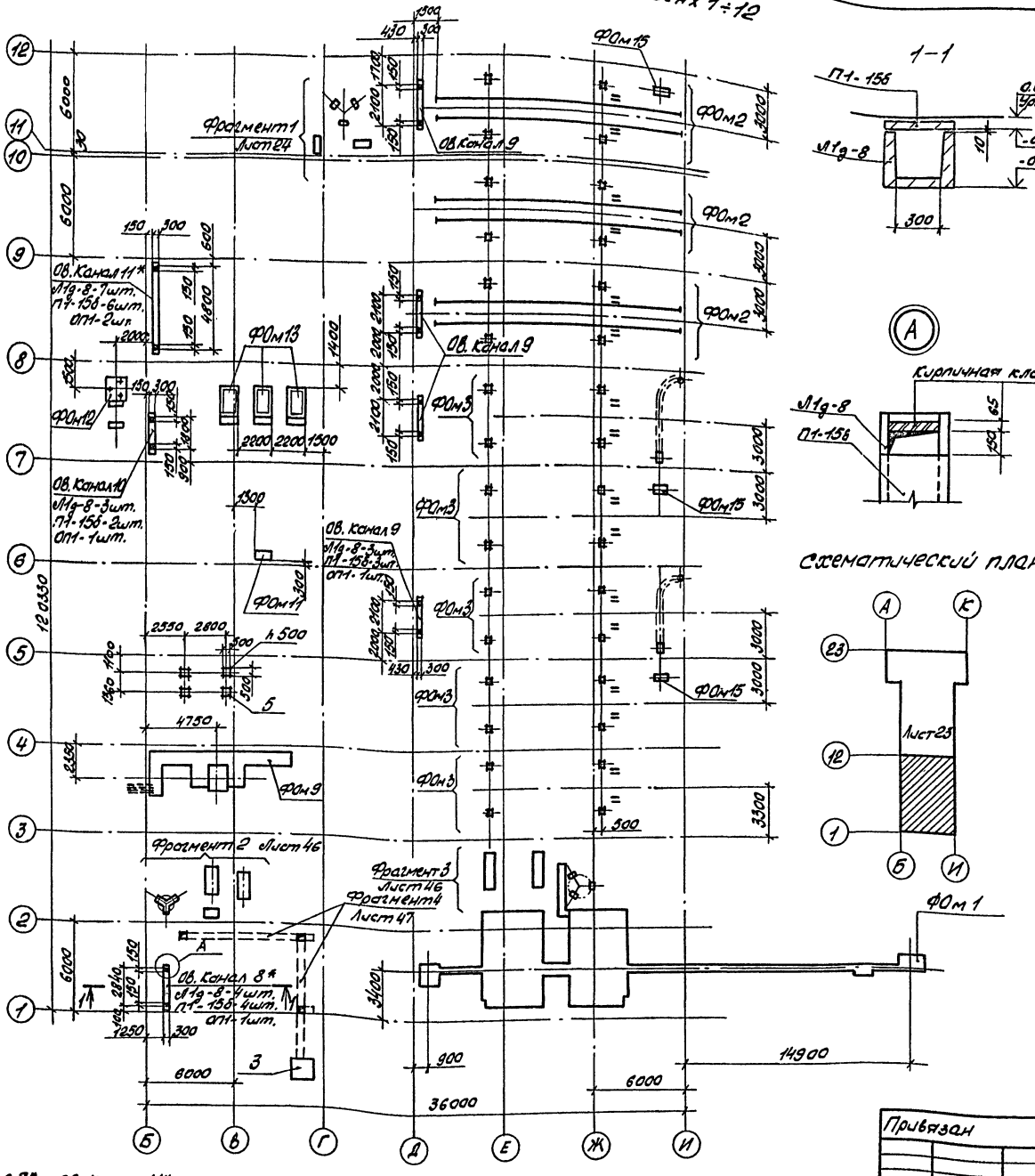

1–1

Схематический план

Спецификация к схеме расположения элементов подземного хозяйства (начало)

Марка поз.	Обозначение	Наименование	кол.	Масса ед.кг.	Примечание
ФОм1	Листы 25÷28	канава участка			
		повярки авто-			
		бусов	1		
ФОм2	Лист 29	Фундамент под			
		пост замены агре-			
		гатов Р-648	3		
Фом3/ ФОм4	Лист 29	Фундамент под			
		подъемник П-141	8/2		
ФОм4	Лист 30	Фундамент под			
		подъемник П-126	2		
ФОм5	Листы 31,32	Рабочая канава			
		поста ТО автобу-			
		сов	1		
ФОм6	Листы 33÷37	канава ТО-1	1		
ФОм7	Листы 38, 39	канава поста			
		диагностики Д1	1		
ФОм8	Листы 40,41	канава поста			
		диагностики Д2	1		
ФОм9	Лист 42	канава КТП 1	1		
ФОм10	Лист 43	канава КТП 2	1		
ФОм11	Лист 24,47	Фундамент под			
		насос ФГ 14,5/10	4		
ФОм12	Лист 44	Фундамент под			
		оборудование			
		компрессорной	1		
ФОм13	Лист 44	Фундамент под			
		оборудование			
		компрессорной	3		
ФОм14	Лист 45	Фундамент под			
		отсос с убираю-			
		щимся в пол			
		шлангом	1		

Привязан

Инв. №

ГИП	Коростелев		ТП 503-2-17с.86 – КЖС
Нач. отд.	Зубаев		Автотранспортное предприятие на 200 автобусов для южных районов
Н. контр.	Каторев		Производственный корпус
Гл. констр.	Бескоровайный		Стадия: РП; Лист: 22; Листов:
Рук. гр.	Рубцова		Схема расположения элементов подземного хозяйства в осях 1÷12
Ст. инж.	Филиппенко		ГИПРОАВТОТРАНС Воронежский филиал

Инв. № подл. | Подпись и дата | Взам. инв. №

Согласовано: Начальник ВСТ газовой службы ... Начальник отд. ЭТО на газах ...

Согласовано: Начальник отд. ... Начальник ОВиК ... Начальник отд. СВ и пожарной ...

Альбом VIII

Типовой проект

Схема расположения элементов подземного хозяйства в осях 12÷23

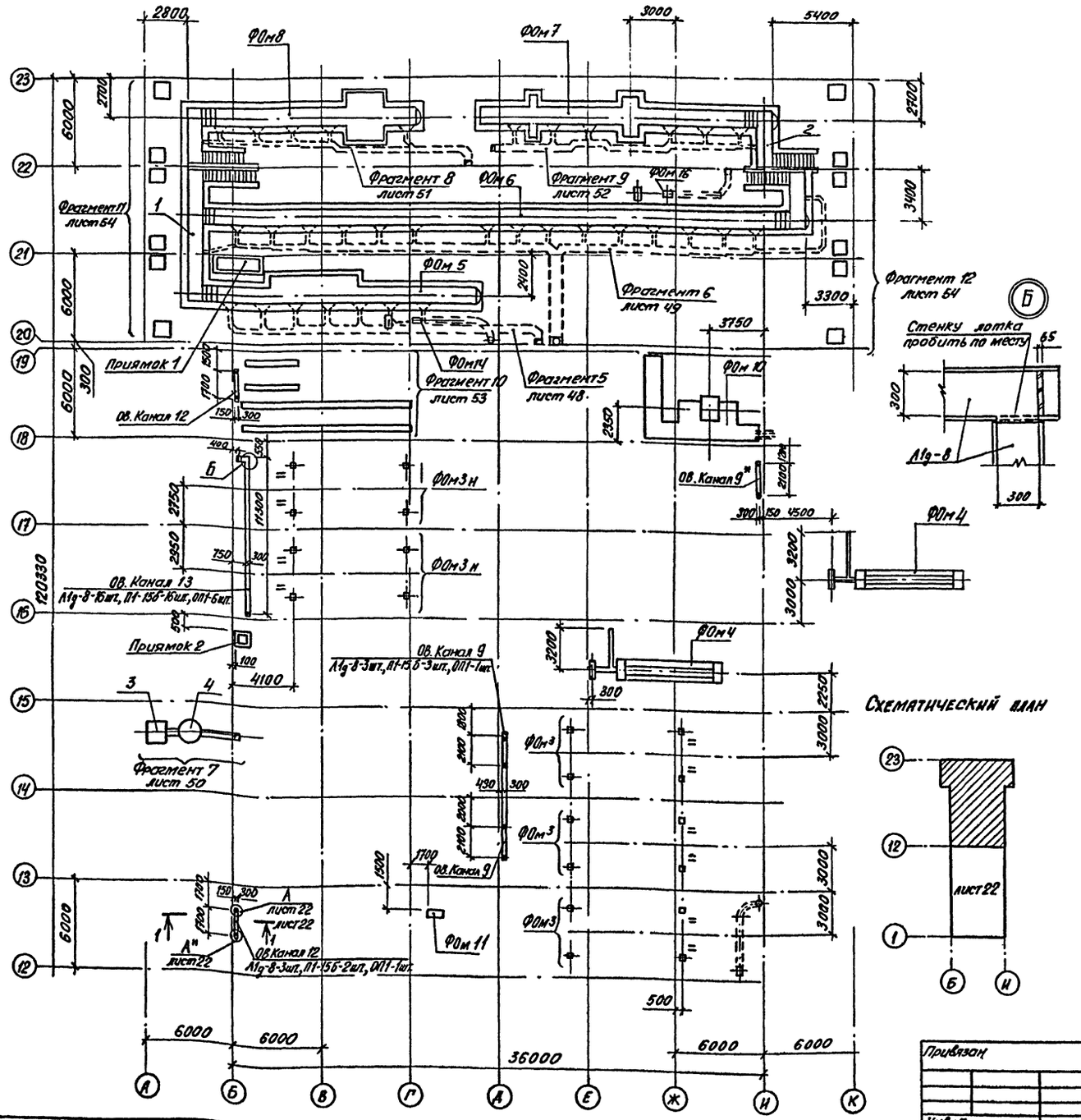

Спецификация к схеме расположения элементов подземного хозяйства (продолжение)

Марка, поз.	Обозначение	Наименование	Кол.	Масса ед., кг.	Примечание
ФОм15	лист 45	Фундамент под отсос напольный с убирающимся в пол шлангом, модель 9253	3		
ФОм16	лист 45	Фундамент под отсос напольный с убирающимся в пол шлангом	1		
ФОм17	лист 46	Фундамент под вертикальный аппарат ВЭЭ-1-1-1-Об	1		
ФОм18	лист 46	Фундамент под насосный агрегат Д320-70 с электродвигателем А02-92-2У3	2		
ФОм19	лист 46	Фундамент под компрессор СО-75 с электродвигателем 4А100S2У3	1		
ФОм20	лист 46	Фундамент под емкость ГЭЭ 1-1-16-0,6	1		
ФОм21	лист 46	Фундамент под емкость	1		
ФОм22	лист 24	Фундамент под емкость ВКЭ 2-1-3,2-0,6	1		

Окончание спецификации на листе 24

Ов. Канал 9* после прокладки труб засыпать песком.

Согласовано:
Нач. отд. 23 Розенберг
Нач. отд. 37 Маркова
Нач. отд. 08 Аллахвердиев
Нач. технол. отд. Ишкина

Инв. № подл. | Подпись и дата | Взам. инв. №

ГИП	Коростелев		ТП 503-2-17с.86 -КЖ
Нач. отд.	Шувалев		Автотранспортное предприятие на 200 автобусов для южных районов
Н. контр.	Кокорев		Производственный корпус
Гл. конст.	Бескоровайный		Стадия: РП; Лист: 23; Листов:
Рук. гр.	Рубцова		Схема расположения элементов подземного хозяйства в осях 12-23
Ст. инж.	Филиппенко		ГИПРОАВТОТРАНС Воронежский филиал

Альбом VIII

Типовой проект

Фрагмент 1

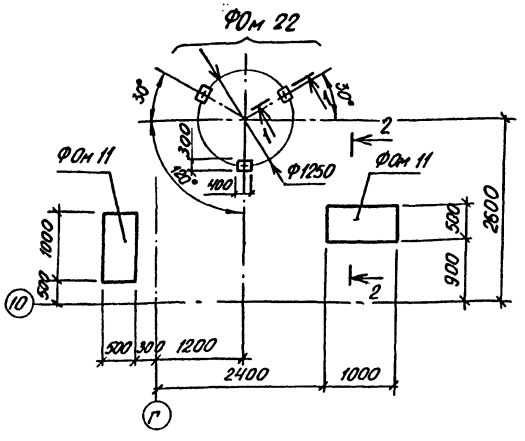

1-1

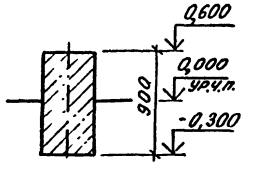

2-2

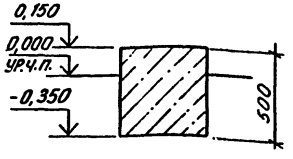

Спецификация фундаментов ФОм11, ФОм22, каналов 8÷13

Формат	Зона	Поз.	Обозначение	Наименование	Кол.	Примечание
			Лист 24	ФОм 11		
				Материалы		
				Бетон М150	0,25	м³
			Лист 24	ФОм 22		
				Материалы		
				Бетон М150	0,33	м³
				ОВ. Каналы 8÷13		
				Стандартные изделия		
			3.006.1-2/82, вып.1-1	Лоток Л11g-8	58	110кг
			3.006.1-2/82, вып.1-2	Плиты П1-15б	53	40кг
			Опорные подушки ОП учтены в спецификации на листах марки ОВ			

Спецификация к схеме расположения элементов подземного хозяйства (окончание)

Марка, поз.	Обозначение	Наименование	Кол.	Масса ед., кг.	Примечания
ФОм 23	Лист 53	Фундамент под			
		ёмкости сма-			
		зочных материа-			
		лов	1		
ФОм 24	Лист 54	Фундамент под			
		воздушно-тепло-			
		вые завесы			
		У1 ÷ У12	12		
	Лист 47	ВК. Канал 1	1		
	Лист 46	ВК. Канал 2	1		
	Лист 48	ОВ. Канал 3	1		
	Лист 49	ОВ. Канал 4	1		
	Лист 50	ОВ. Канал 5	1		
	Лист 51	ОВ. Канал 6	1		
	Лист 52	ОВ. Канал 7	1		
	Лист 22	ОВ. Канал 8	1		
	Лист 22, 23	ОВ. Канал 9	7		
	Лист 22	ОВ. Канал 10	1		
	Лист 22	ОВ. Канал 11	1		
	Лист 23	ОВ. Канал 12	2		
	Лист 23	ОВ. Канал 13	1		
	Лист 54	Приямок 1	1		
	Лист 54	Приямок 2	1		
Поз. 1	Лист 55	Тоннель 1	1		
Поз. 2	Лист 57	Тоннель 2	1		
Поз. 3	Лист 58	Колодец с доломито-			
		вым фильтром	2		
Поз. 4	Лист 59	Маслоуловитель с			
		отстойной частью	1		
Поз. 5	ОВ. лист 34	Фундамент под			
		водоподогреватели	4		

Условные обозначения

ОВ h210 / -1,120 — Отверстие, предназначенное для ОВ, высотой 210; отметка низа отверстия

1. Основанием под фундаменты оборудования, подпольные каналы служит утрамбованный щебнем грунт.
2. Боковые поверхности стен фундаментов, каналов, приямка, соприкасающиеся с грунтом, покрыть горячим битумом за 2 раза.
3. Обратную засыпку выполнять после монтажа плит перекрытия равномерными слоями толщиной 20-30см, одновременно с обеих сторон канала с уплотнением до $\gamma_{ск} = 1{,}65$ т/м³.
4. Швы между сборными элементами заполнять цементным раствором М50.
5. Крепление технологического оборудования к фундаментам осуществлять при помощи болтов, устанавливаемых по получению оборудования в просверленные отверстия на эпоксидном клее (СН 471-75).
6. Металлические изделия фундаментов под оборудование, каналов окрасить масляной краской за 2 раза по грунту из железного сурика.
7. Кирпичную кладку стен подпольных каналов выполнять из рядового керамического кирпича марки КР100/150/25 ГОСТ 530-80 на цементном растворе марки 50.
8. Установку ходовых скоб по блокам выполнять в просверленные отверстия на эпоксидном клее. (СН 471-75).
9. Монолитные участки между блоками выполнять из бетона М100.

Привязан

Инв. №

ГИП			ТП 503-2-17с. 86 -КЖ
Нач. отд.			Автотранспортное предприятие на 200 автомобилей для южных районов
Н. контр.			Производственный корпус
Гл. конс.			Стадия: РП; Лист: 24; Листов:
Рук. гр.			Фрагмент 1. ФОм 11, ФОм 22
Ст. инж.			ГИПРОАВТОТРАНС Воронежский филиал

Альбом VIII

Типовой проект

План на отм. 0,000

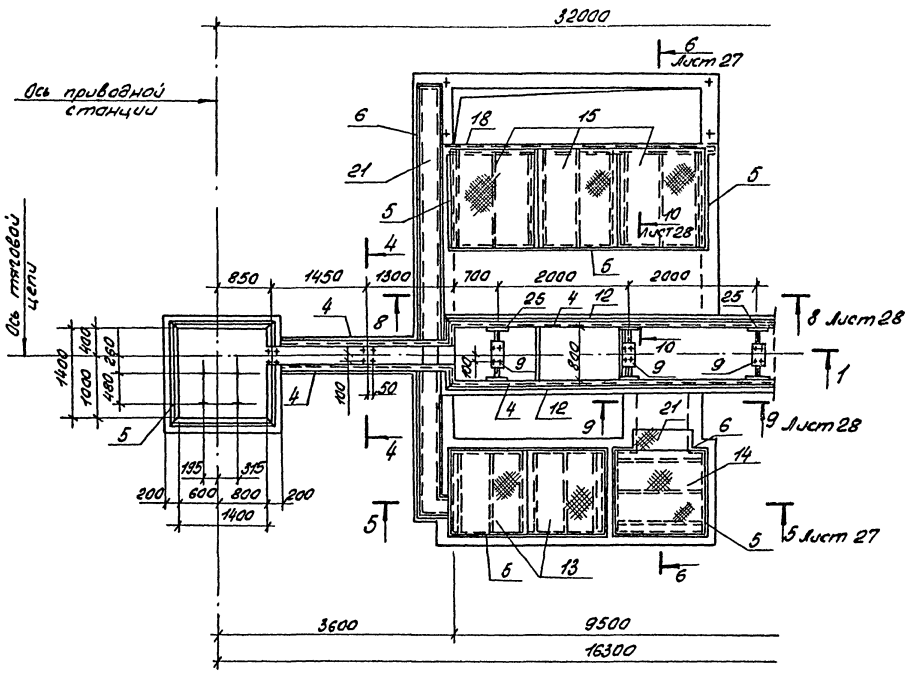

2-2

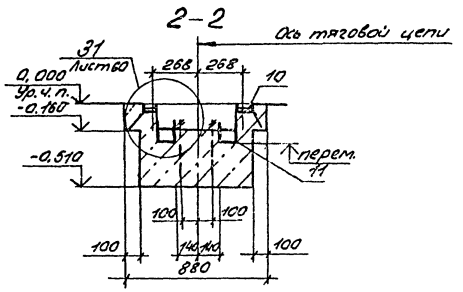

3-3

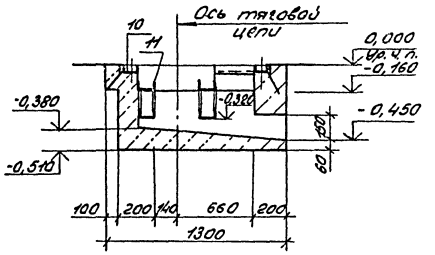

4-4

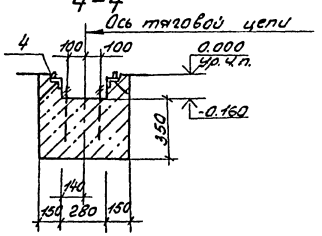

1-1

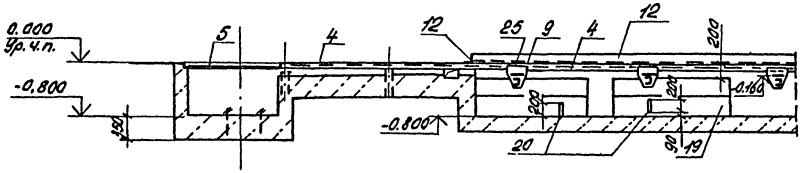

Схематический план

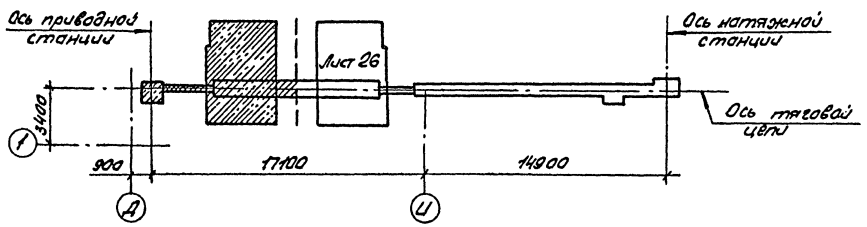

Привязан	ГИП	Коростелев		ТП 503-2-17с.86 – КЖ	
	Нач. отд.	Шуваев		Автотранспортное предприятие на 200 автобусов для южных районов	
	Н. контр.	Кокорев		Производственный корпус	Стадия: РП; Лист: 25; Листов:
	Гл. конструктор	Бескоровайный			
	Рук. гр.	Рубцова		Фом 1. План на отм. 0,000 Сечения 1-1 ÷ 4-4.	ГИПРОАВТОТРАНС Воронежский филиал
Инв. №	Ст. инж.	Манакина			

Согласовано: Нач. технол. отд. Дальдиг. [illegible]

Инв. № подл. | Подпись и дата | Взам. инв. №

Типовой проект Альбом VIII

План на отм. 0,000

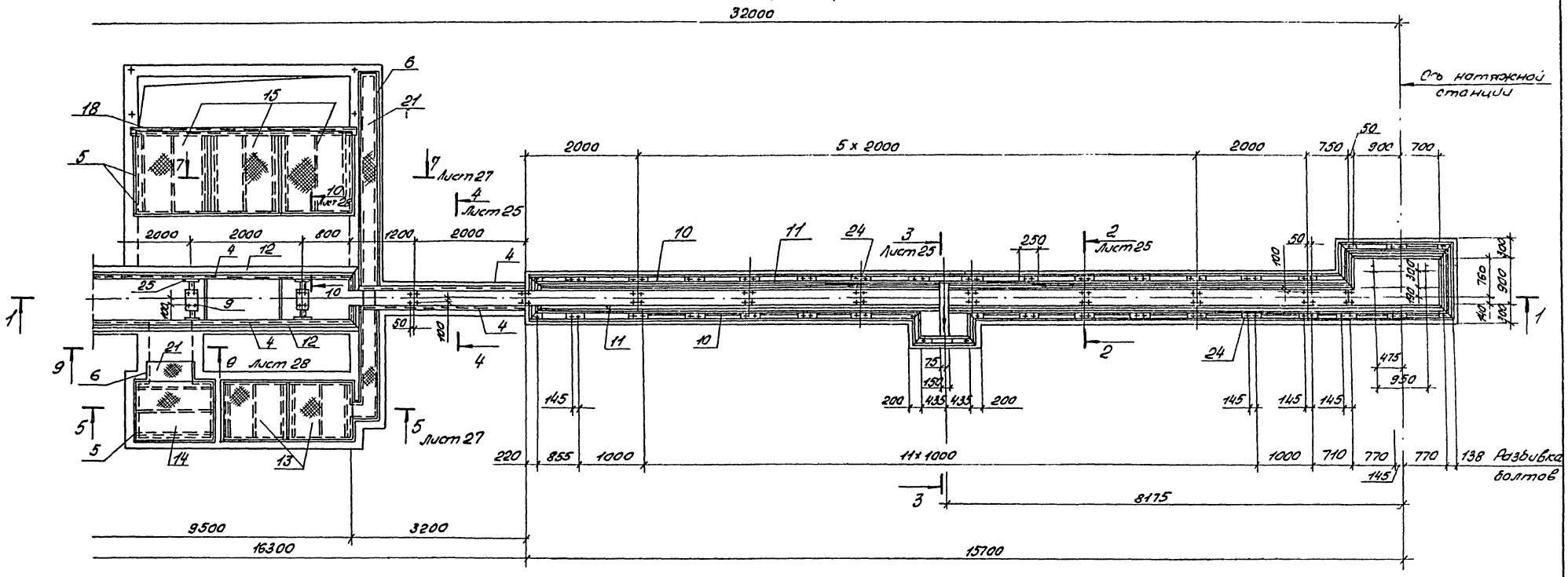

1 - 1

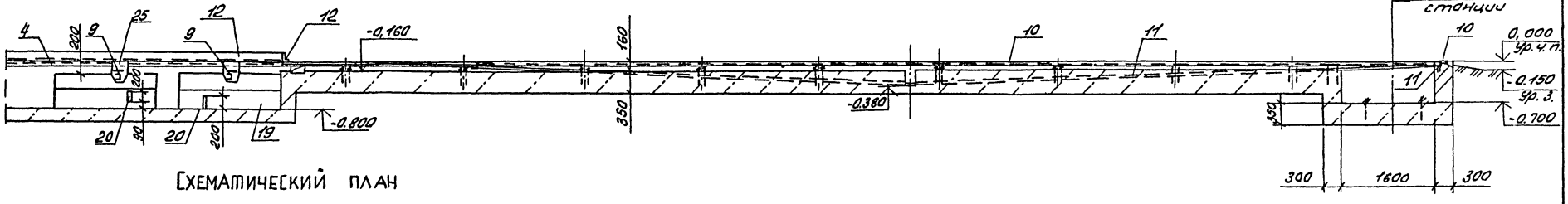

Схематический план

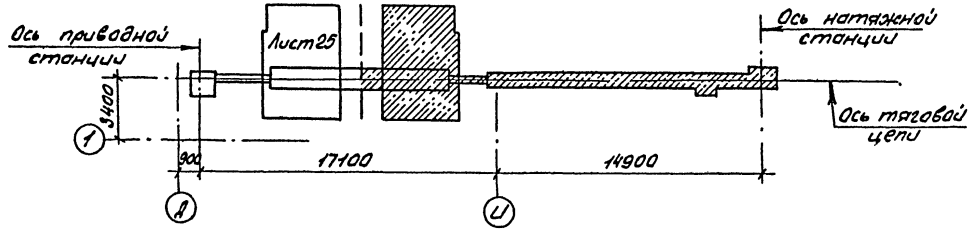

Привязан

Инв. №

ГИП	Коростелев		
Нач. отд.	Шубаев		
Н. контр.	Кокорев		
П. конт.	Бескоровайный		
Рук. гр.	Рубцова		
Ст. инж.	Манжикова		

ТП 503-2-17с.86 – КЖС

Автотранспортное предприятие на 200 автобусов для южных районов

Производственный корпус

ФОМ 1. План на отм. 0,000 Сечение 1-1

Стадия	Лист	Листов
РП	26	

ГИПРОАВТОТРАНС Воронежский филиал

Согласовано

Инв. № подл. | Подпись и дата | Взам. инв. №

Типовой проект Альбом VIII

План на отм.-0200

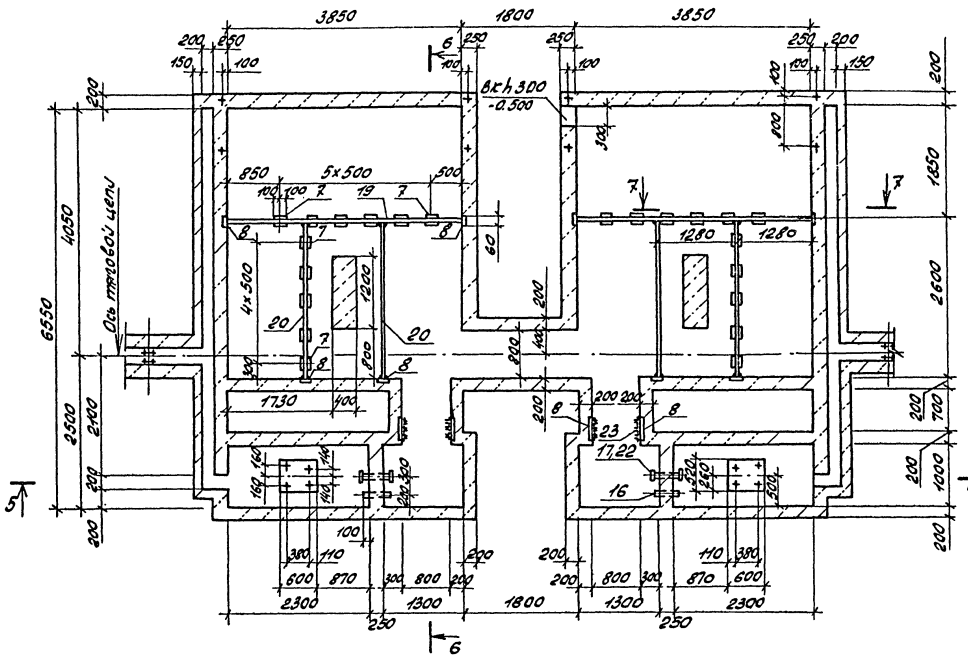

6 – 6

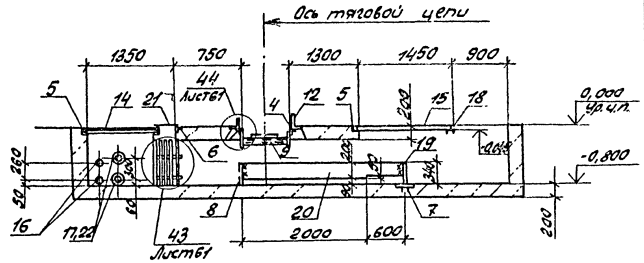

7 – 7

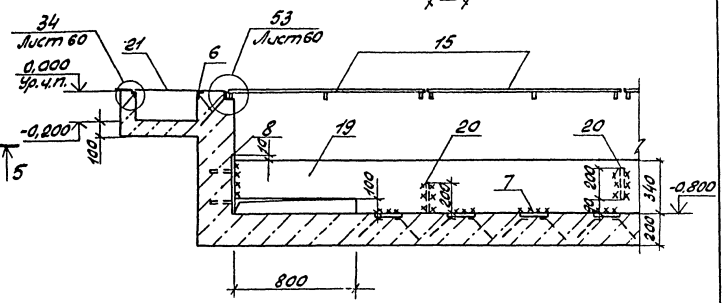

5 – 5

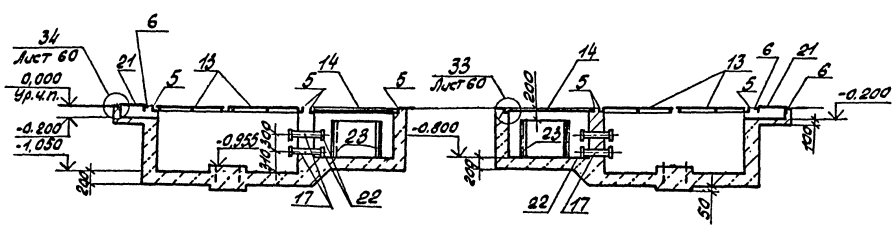

Внутренние поверхности приямков оштукатурить торкретированием цементного раствора (состава 1:2) из портландцемента с добавлением жидкого стекла.

Привязан	ГИП	Коростелев		ТП 503-2-17с.86 – КЖ	
	Нач.отд	Шуваев		Автотранспортное предприятие на 200 автобусов для южных районов	
	Н.контр.	Сокорев		Производственный корпус	Стадия: РП; Лист: 27; Листов:
	Гл.конс.	Бескоровайный			
	Рук.гр.	Рубцова		ФОм 1. План на отм. -0,200. Сечения 5-5÷7-7	ГИПРОАВТОТРАНС Воронежский филиал
Инв. №	Ст.инж.	Манякина			

8-8

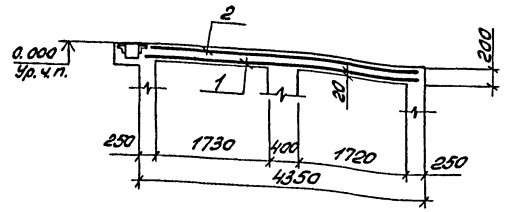

9-9

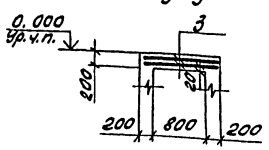

10-10

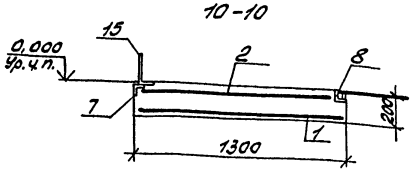

Спецификация фундамента ФОм 1

Формат	Зона	Поз.	Обозначение	Наименование	Кол.	Примечание
				Сборочные единицы		
				Сетки арматурные		
		1		$\frac{\text{С}12\text{АТ-III}\text{С}200}{6\text{АТ-300}}$ 1250×4250 $\frac{25}{25}$ ГОСТ 23279-78*	2	30,6 кг
		2		$\frac{\text{С}10\text{АТ-300}}{6\text{АТ-600}}$ 1250×4250 $\frac{25}{25}$ ГОСТ 23279-78*	2	15,3 кг
		3		$\frac{\text{С}10\text{АТ-III}\text{С}300}{6\text{АТ-300}}$ 650×1150 $\frac{125}{125}$ ГОСТ 23279-78*	4	2,7 кг
				Изделия закладные		
		4	1.400-15, вып. 1	МН 353, $P_{об.м}$ = 32300	1	132,4 кг
		5	1.400-15, вып. 1	МН 554, $P_{об.м}$ = 40900	1	171,8 кг
		6	1.400-15, вып. 1	МН 355 $P_{об.м}$ = 28900	1	153,2 кг
		7	1.400-15, вып. 1	МН 405-1	22	2,0 кг
		8	1.400-15, вып. 1	МН 414-1, $P_{об.м}$ 5940	1	22,6 кг
А4		9	IX.009	ИМ 21	5	10,5 кг
А4		10	IX.010	ИМ 22, $P_{об.м}$ = 34500	1	338,1 кг
А4		11	IX.011	ИМ 23, $P_{об.м}$ = 37600	1	334,6 кг
А4		12	IX.014	ИМ 26, $P_{об.м}$ = 20600	1	377,0 кг
				Детали		
А4		13	IX.002	Щит ИМ 12	4	47,6 кг
А4		14	IX.002	Щит ИМ 13	2	55,2 кг
А4		15	IX.003	Щит ИМ 14	6	70,8 кг
Б4		16		Тр. 54×3 ГОСТ 3262-75*, ℓ = 450	4	1,9 кг
Б4		17		Тр. 106×4 ГОСТ 3262-75*, ℓ = 450	4	1,4 кг

Продолжение спецификации

Формат	Зона	Поз.	Обозначение	Наименование	Кол.	Примечание
				Швеллер 180×80×5 ГОСТ 8278-75* / Вст3кп2 ГОСТ 535-79* ℓ=450		
Б4		18			2	54,0 кг
				Лист 66×340 ГОСТ 19903-74* / Вст3кп2 ГОСТ 535-79* ℓ=3850		
Б4		19			2	61,6 кг
				Лист Б4×200 ГОСТ 103-76* / Вст3кп2 ГОСТ 535-79* ℓ=2600		
Б4		20			4	16,3 кг
				Лист рифл. ℓ-ПУ-4,0×2800×6350		
				Вст3кп ГОСТ 8568-77*		
Б4		21		F = 1,8 м²	2	60,1 кг
Б4		22		Фланец dy=100 ГОСТ 12820-80	8	
				Уголок Б50×50×5 ГОСТ 8509-72* / Вст3кп2 ГОСТ 535-79* ℓ=500		
Б4		23			24	1,9 кг
				Лист 16×80 ГОСТ 103-76* / Вст3пс6-17Г2ЧЦ-1-3023-90 ℓ=250		
Б4		24			38	2,5 кг
				Лист Б10×300 ГОСТ 19903-74* / Вст3кп2 ГОСТ 535-79* ℓ=290		
Б4		25			10	6,8 кг
				Материалы		
				Бетон М200	340	м³

Ведомость расхода стали на элемент, кг

| Марка элемента | Изделия арматурные | | | | | | | Изделия закладные, детали | | | | | | |

Альбом VIII

Типовой проект

ФОм 2. План на отм. 0,000

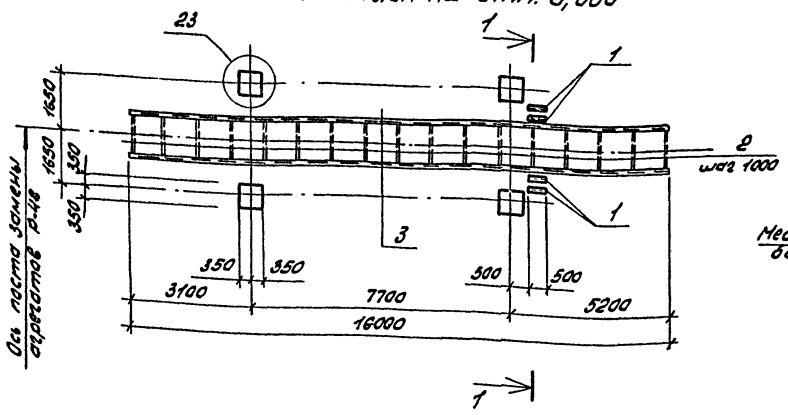

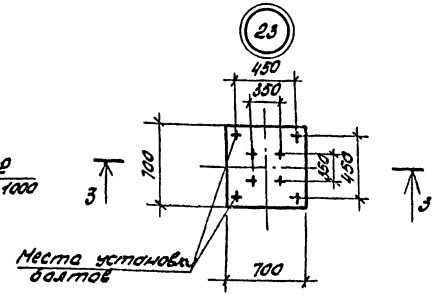

3 - 3

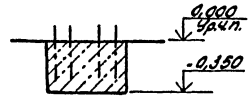

ФОм 3. План на отм. 0,000

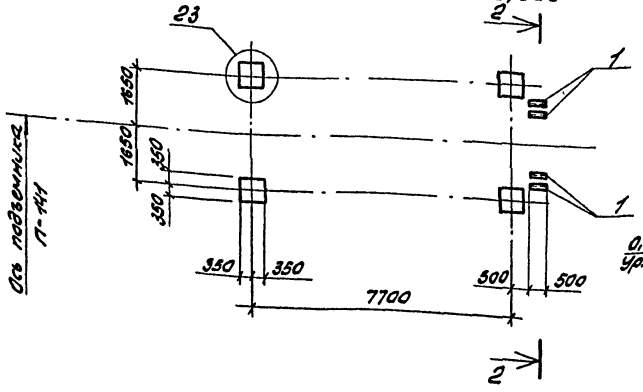

2 - 2

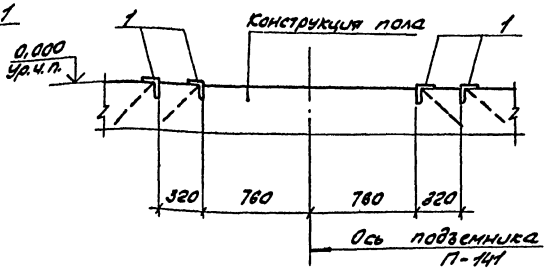

1 - 1

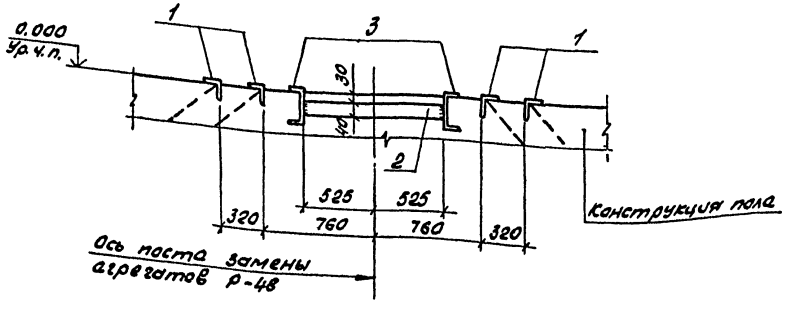

Спецификация фундаментов ФОм 2, ФОм 3

Формат	Зона	Поз.	Обозначение	Наименование	Кол.	Примечание
				ФОм 2		
				Сборочные единицы		
				Изделия закладные		
А4		1	1.400-15, вып. 1	МН 553, ℓ=500	4	2,1кг
				Детали		
				Полоса Б 5×40 ГОСТ 103-76* / ВСт3кп2 ГОСТ 535-79*		
Б4		2		ℓ=1050	17	1,6кг
				швеллер 10 ГОСТ 8240-72* / ВСт3кп2 ГОСТ 535-79*		
Б4		3		ℓ=16000	2	137,4кг
				Материалы		
				Бетон М 200	0,69	м3
				ФОм 3		
				Сборочные единицы и детали		
				Изделия закладные		
А4		1	1.400-15, вып. 1	МН 553, ℓ=500	4	2,1кг
				Материалы		
				Бетон М200	0,69	м3

Ведомость расхода стали на элемент, кг

Марка элемента	Изделия закладные													Всего
	Арматура класса А III				Прокат марки ВСт3 кп2									
	ГОСТ 5781-82*			Итого	ГОСТ 8240-72*			ГОСТ 8509-72*		ГОСТ 103-76*			Итого	
	8		Итого		[10		Итого	[50×50×5	Итого	-5×40		Итого		
ФОм2	0,6		0,6	0,6	274,8		274,8	7,6	7,6	27,2		27,2	309,6	310,2
ФОм3	0,6		0,6	0,6	—		—	7,6	7,6	—		—	7,6	8,2

Согласовано:

Инв. № подл.	Подпись и дата	Взам. инв. №	Нач. технол. отд.	Дильдин

Привязан

Инв. №

ГИП	Коростелев	
Нач. отд.	Шуваев	
Н. контр.	Кокорев	
Гл. конс.	Бескоровайный	
Рук. гр.	Рубцова	
Ст. инж.	Филиппенко	

ТП 503-2-17с. 86 - КЖ

Автотранспортное предприятие на 200 автобусов для южных районов

Производственный корпус

Стадия	Лист	Листов
РП	29	

ФОм2, ФОм3

ГИПРОАВТОТРАНС Воронежский филиал

Альбом VIII

Типовой проект

План на отм. 0,000

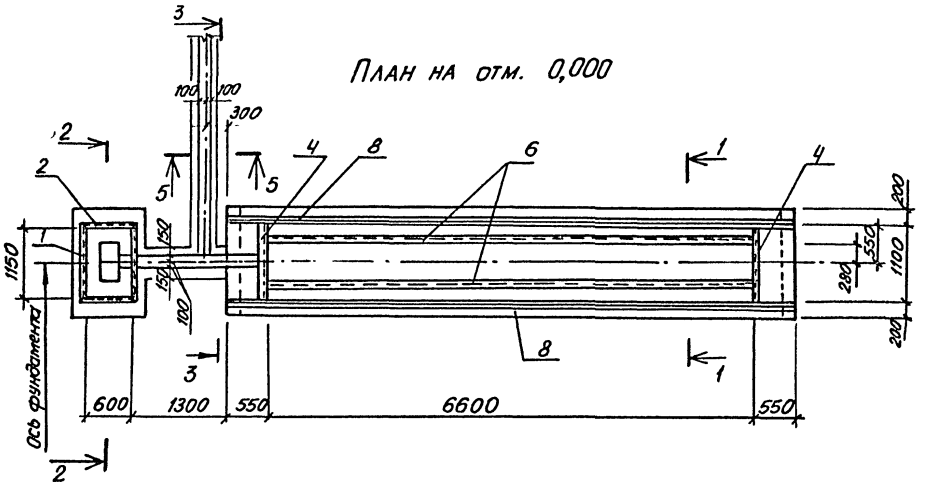

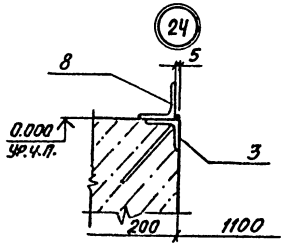

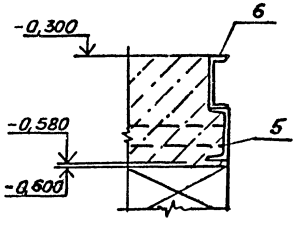

1-1

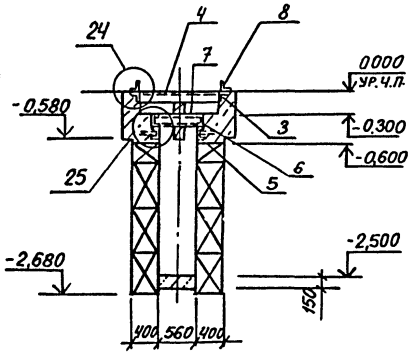

2-2

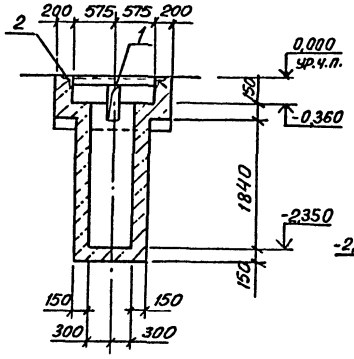

3-3

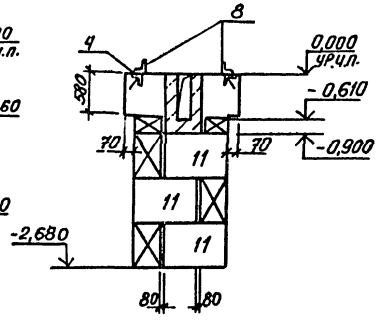

4-4

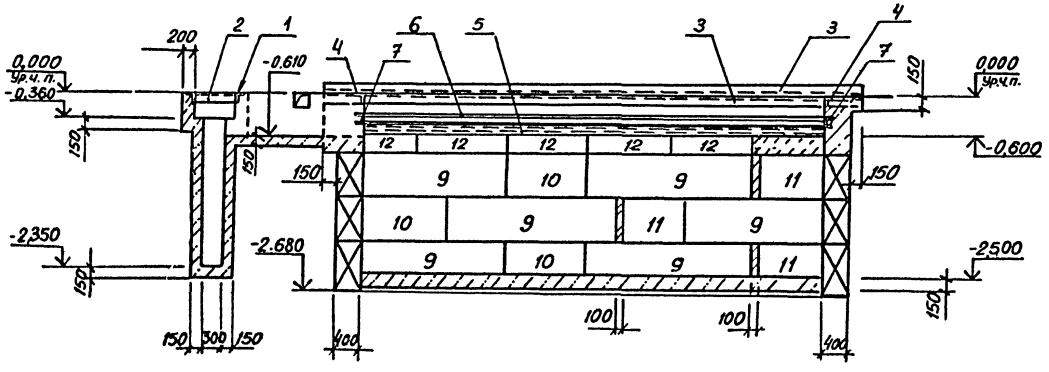

5-5

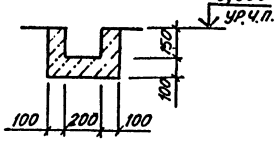

Спецификация фундамента ФОм 4

Формат	Зона	Поз.	Обозначение	Наименование	Кол.	Примечание
				Сборочные единицы		
				Изделия закладные		
А4		1	1.400-15, вып. 1	МН 553, ℓ=1250	2	5,1 кг
		2	То же	То же ℓ=700	2	3,0 кг
		3	"	" ℓ=7700	2	31,6 кг
		4	"	" ℓ=1100	2	4,5 кг
А4		5	1.400-15, вып. 1	МН 571, ℓ=6600	2	86,5 кг
				Швеллер 14 ГОСТ 8240-72* / Ст3кп2 ГОСТ 535-79*		
Б4		6		ℓ=6600	2	81,2 кг
Б4		7		ℓ=700	2	8,6 кг
				Детали		
				Уголок Б-50×50×5 ГОСТ 8509-72* / Ст3кп2 ГОСТ 535-79*		
Б4		8		ℓ=7700	2	290 кг
				Стандартные изделия		
				Блоки бетонные		
		9		ФБС 24.4.6-т ГОСТ 13579-78	12	1300 кг
		10		ФБС 12.4.6-т ГОСТ 13579-78	6	640 кг
		11		ФБС 9.4.6-т ГОСТ 13579-78	12	470 кг
		12		ФБС 12.4.3-т ГОСТ 13579-78	11	310 кг
				Материалы		
				Бетон М 150	5,0	м³
				Бетон М 100	0,3	м³

Ведомость расхода стали на элемент, кг

Марка элемента	Изделия закладные								Всего	Общий расход
	Арматура класса А-III			Прокат марки Ст3кп2						
	ГОСТ 5781-82*			ГОСТ 8509-72*		ГОСТ 8240-72*				
	8		Итого	L 50×50×5	Итого	С 14		Итого		
ФОм 4	17,4		17,4	139,4	139,4	342,0		342,0	498,8	498,8

Согласовано

Инв. № подл. | Подпись и дата | Взам. инв. №

Инв. № | Подпись и дата | Кон. технолог | Гильдинг

Привязан

Инв. №

ГИП	Коростелев		
Нач. отд.	Ивлаев		
Н. контр.	Каторев		
Гл. конструктор	Бескоровайный		
Рук. гр.	Рубцова		
Ст. инж.	Филиппенко		

ТП 503-21-87с.86 -КК

Автотранспортное предприятие на 200 автобусов для южных районов

Производственный корпус

Стадия	Лист	Листов
РП	30	

ФОм 4

ГИПРОАВТОТРАНС Воронежский филиал

Типовой проект Альбом VIII

План на отм. 0,000

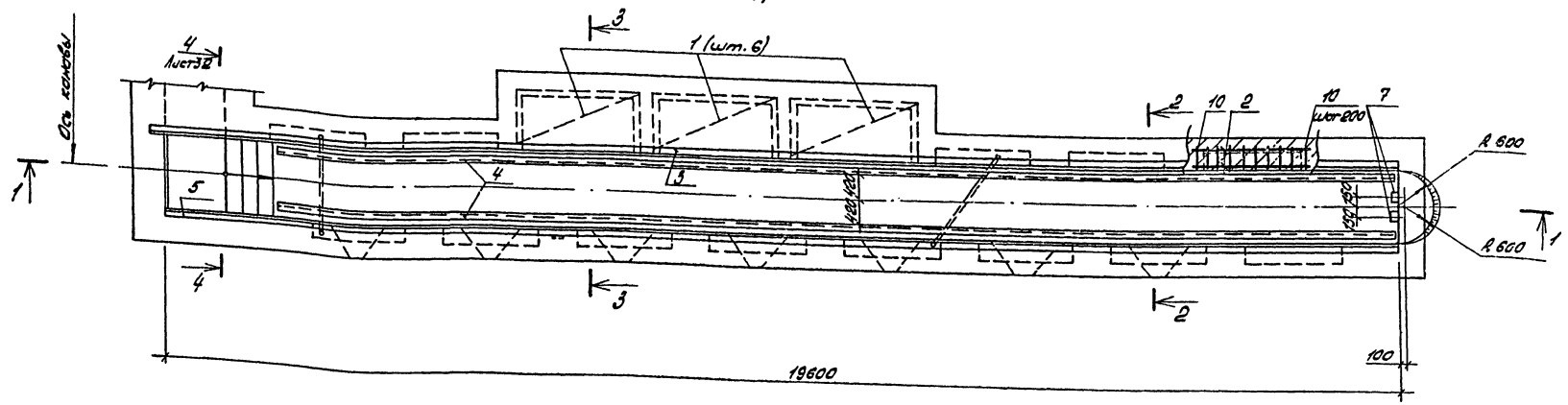

1-1

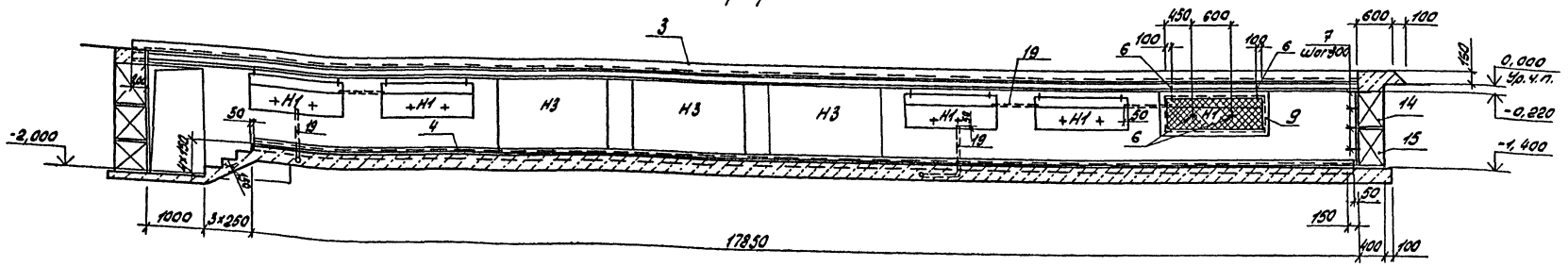

2-2

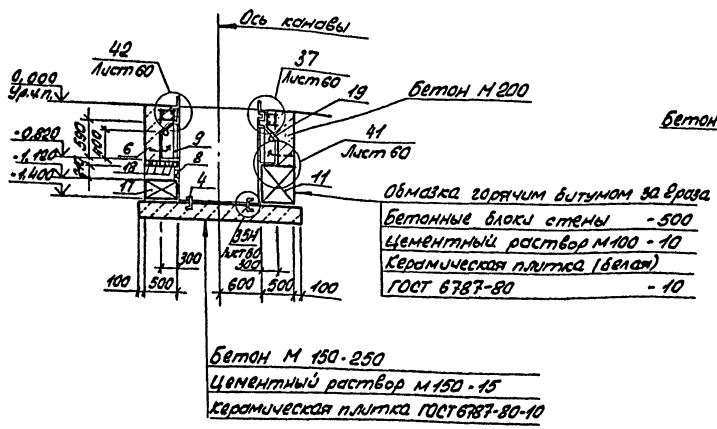

Обмазка горячим битумом за 2 раза

Бетонные блоки стены	-500
Цементный раствор М100	-10
Керамическая плитка (белая) ГОСТ 6787-80	-10

3-3

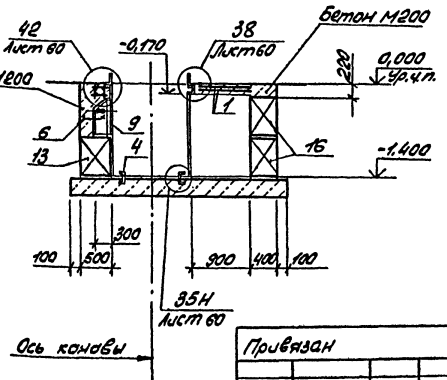

Условные обозначения

Н1 - ниша электроосвещения размером 1500×300×590(h) низ на отм. -0,820.

Н3 - ниша технологическая размером 1800×900×1230(h) низ на отм. -1,400.

Н2 - ниша электроосвещения размером 150×150×220(h) низ на отм. -0,450.

Согласовано:

Инв. № подл. | Подпись и дата | Взам. инв. №

Привязан

Инв. №

ГИП	Коростелев		
Нач. отд.	Шувалов		
Н. контр.	Соколов		
Гл. конс.	Бессоновский		
Рук. гр.	Рыбалов		
Ст. инж.	Полунина		
Ст. инж.	Филиппенко		

ТП 503-2-17с.86-КЖ

Автотранспортное предприятие на 200 автобусов для южных районов

Производственный корпус

Стадия	Лист	Листов
РП	31	

ФОМ 5. План на отм. 0.000 Сечения 1-1÷3-3

ГИПРОАВТОТРАНС Воронежский филиал

План на отм. -0,420

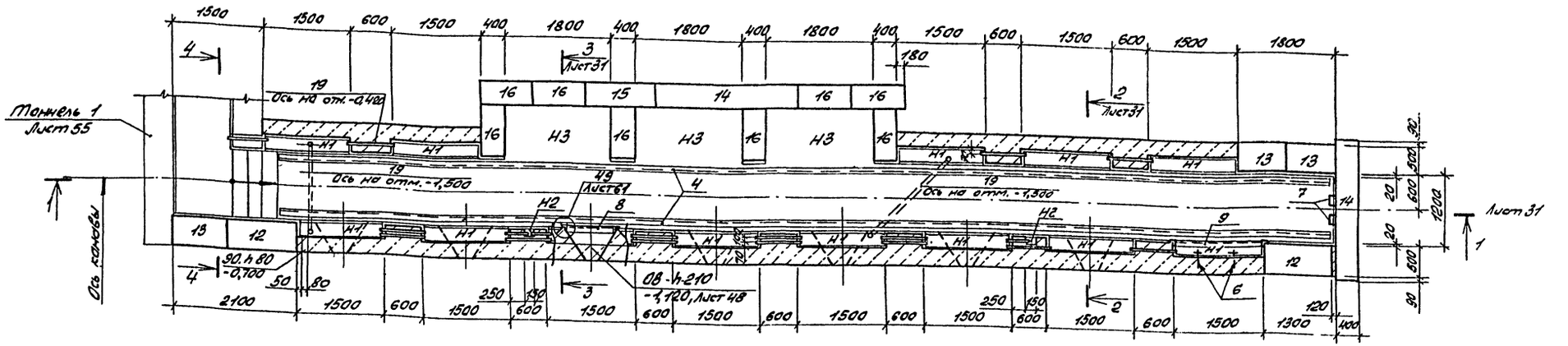

4-4

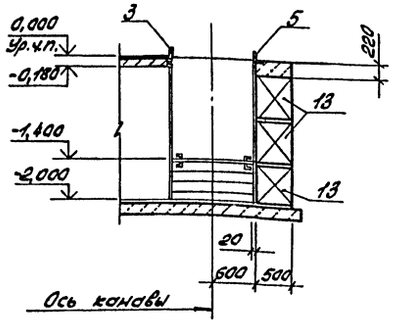

Спецификация фундамента ФОм 5

Формат	Зона	Поз.	Обозначение	Наименование	Кол.	Примечание
				Сборочные единицы		
				Сетка арматурная		
А4		1	IX.018	См 30	6	13,9 кг
А4		2	IX.022	См 35	26	3,0 кг
				Изделия закладные		
А4		3	IX.012	См 24, ℓ=19800	1	649,4 кг
А4		4	IX.013	См 25, ℓ=17750	2	158,0 кг
А4		5	IX.014	См 26, ℓ=19600	1	358,7 кг
А4		6	IX.015	См 27	52	0,4 кг
А4		7	IX.017	См 29	4	2,5 кг
А4		8	IX.008	См 20	7	9,8 кг
				Детали		
А4		9	IX.023	Решетка См 37	13	18,7 кг
Б1		10		А-I-6 ГОСТ 5781-82*, ℓ=270	260	0,1 кг

Продолжение спецификации

Формат	Зона	Поз.	Обозначение	Наименование	Кол.	Примечание
				Стандартные изделия		
				Блоки бетонные для стен подвалов		
		11		ФБС 24.5.6-Т ГОСТ 13579-78	3	1690 кг
		12		ФБС 12.5.6-Т ГОСТ 13579-78	8	790 кг
		13		ФБС 9.5.6-Т ГОСТ 13579-78	17	590 кг
		14		ФБС 24.4.6-Т ГОСТ 13579-78	2	1300 кг
		15		ФБС 12.4.6-Т ГОСТ 13579-78	4	640 кг
		16		ФБС 9.4.6-Т ГОСТ 13579-78	16	470 кг
		17		ФБС 12.5.3-Т ГОСТ 13579-78	7	380 кг
		18	1.138-10, вып. 1	Перемычка 1ПР1-10.12.6	28	25 кг
		19	ТУ 6-19-051-249-79	Труба ПВХ ЭП 254 C_{SN} 8 ПВ 400	1	3,2 кг
				Материалы		
				Бетон М 200	10,9	м³
				Бетон М 150	10,6	м³
				Бетон М 100	0,2	м³

Ведомость расхода стали на элемент, кг

Марка элемента	Изделия арматурные							Изделия закладные, детали				
	Арматура класса							Арматура класса				
	А-I				АТ-IIIС			А-I		А-III		
	ГОСТ 5781-82*				ГОСТ 10884-81		Всего	ГОСТ 5781-82*				Всего
	6	10		Итого	10	Итого		10	Итого	8	Итого	
ФОм5	60,0	28,6		88,6	98,8	98,8	187,4	10,4	10,4	31,2	31,2	41,6

Продолжение ведомости

Марка элемента	Изделия закладные, детали														Общий расход
	Прокат марки											Сетка		Всего	
	ВСт3Пс6-1		В Ст3 кп 2												
	ГОСТ 8240-72*		ГОСТ 8509-72*		ГОСТ 8510-72*		ГОСТ 103-76*		ГОСТ 2590-71*		ГОСТ 5336-80*				
	С16	Итого	С10	Итого	L50х50х5	Итого	L160х90х9	Итого	-6х60	Итого	Круг В22	Итого	№20х1,6	Итого	
ФОм 5	281,2	281,2	305,2	305,2	286,8	286,8	709,2	709,2	10,4	10,4	10,0	10,0	22,1	22,1	1625,0	1854,0

Привязан

Инв. №

ГИП	Коростель		
Нач. отд.	Шувалов		
Н. контр.	Сокорев		
Гл. констр.	Скоропадский		
Рук. гр.	Рубцова		
Ст. инж.	Полунина		
Ст. инж.	Филиппенко		

ТП 503-2-17с.86-КЖС

Автотранспортное предприятие на 200 автобусов для южных районов

Производственный корпус

Стадия: РП | Лист: 32 | Листов:

ФОм 5. План на отм. -0,420. Сечение 4-4

ГИПРОАВТОТРАНС Воронежский филиал

Альбом VIII

Типовой проект

План на отм. 0,000

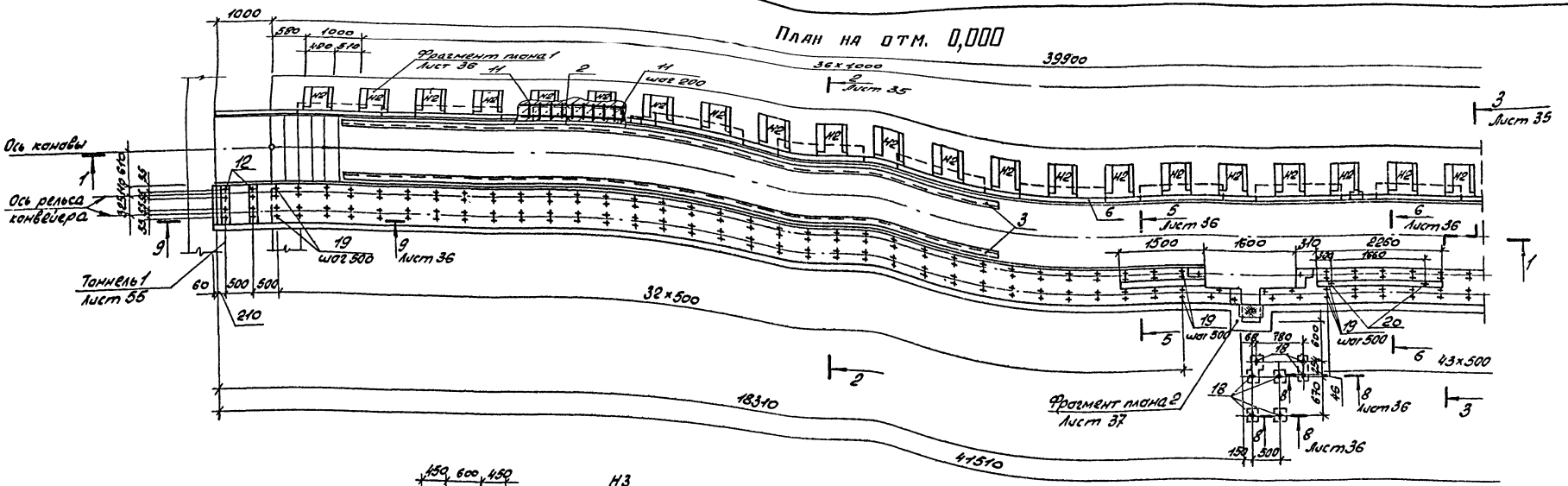

1 - 1

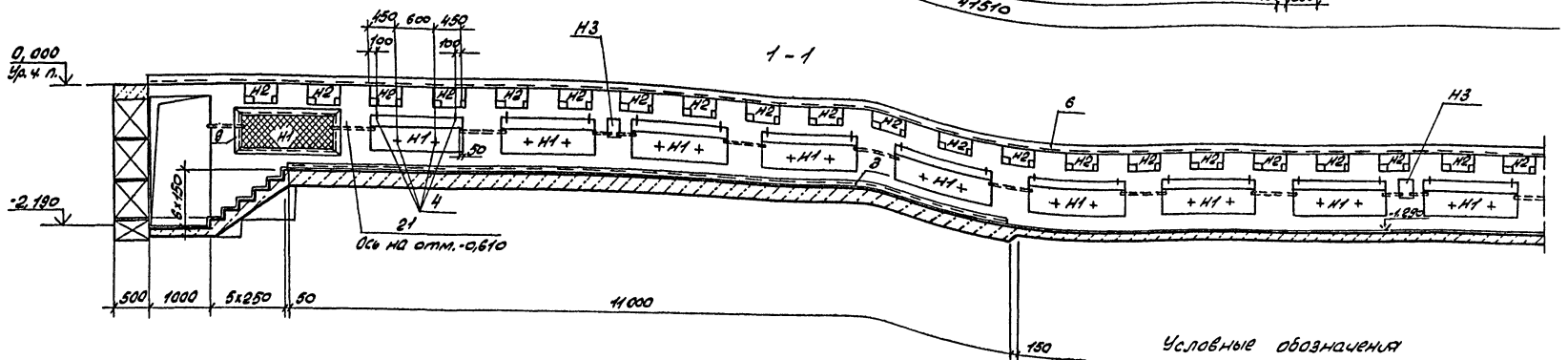

Условные обозначения

Н1 - ниша электроосвещения размером 1500×300×590(h) низ на отм. -1,010.

Н2 - ниша технологическая размером 490×580×245(h) низ на отм. -0,230.

Н3 - ниша электроосвещения размером 150×150×230(h) низ на отм. -0,650.

Схематический план

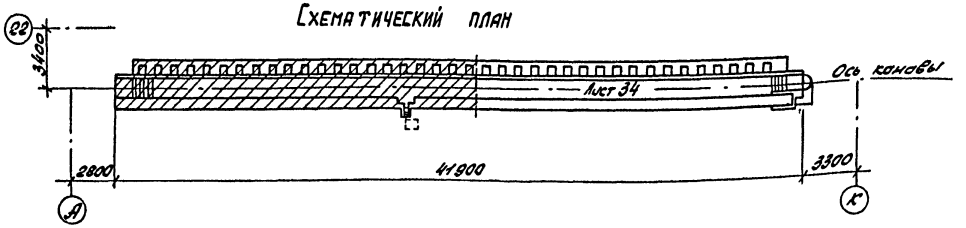

Согласовано:
Инв. № подл. | Подпись и дата | Взам. инв. №
Инв. № дубл. | Подпись и дата
Инв. № подл. | Подпись и дата

Привязан

Инв. № _____

ГИП	Коростелев		
Нач. отд.	Шкваев		
Н. контр.	Кокорев		
Гл. конст.	Бессоребренный		
Рук. гр.	Рубцова		
Ст. инж.	Полынина		
Ст. инж.	Филиппенко		

ТП 503-2-17с. 86-КЖ

Автотранспортное предприятие на 200 автобусов для южных районов

Производственный корпус

Стадия	Лист	Листов
РП	83	

Фом 6. План на отм. 0,000 Сечение 1-1

ГИПРОАВТОТРАНС Воронежский филиал

Альбом VIII

Типовой проект

План на отм. 0,000

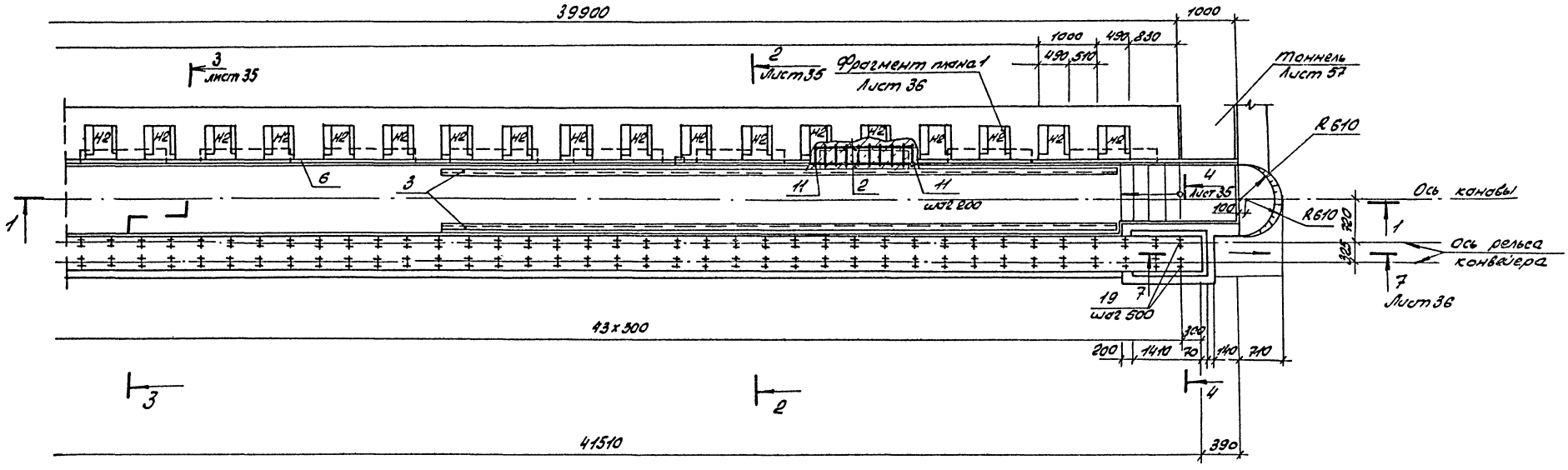

1-1

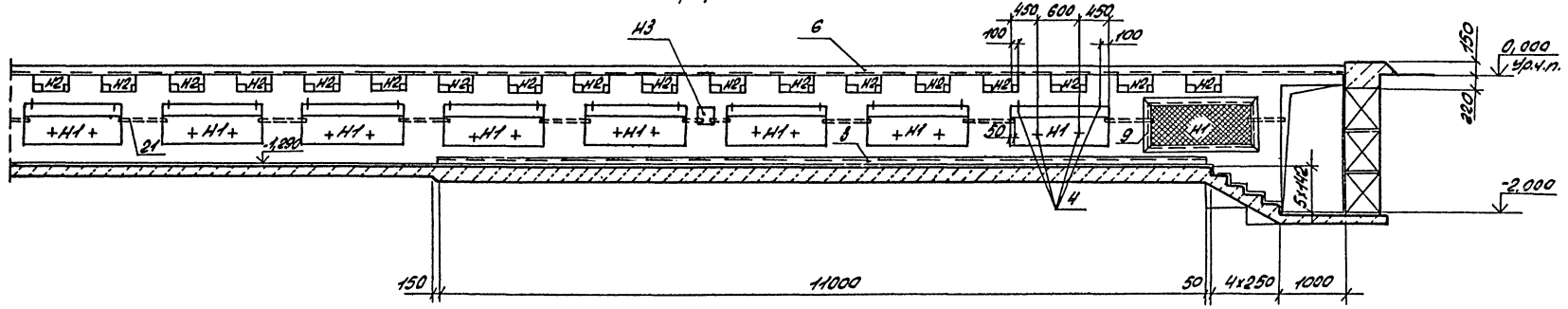

Схематический план

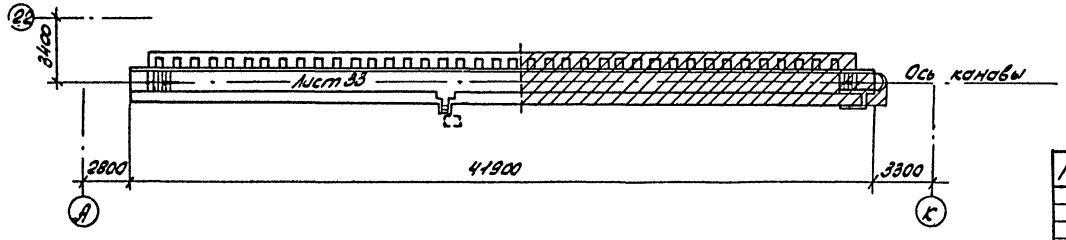

Привязан			
Инв. №			
ГИП	Коростелев		
Нач. отд.	Шувалов		
Н. контр.	Сокорев		
Гл. конс.	Бескоровайный		
Рук. гр.	Рубцова		
Ст. инж.	Полунькая		
Ст. инж.	Филипенко		

ТП 503-2-17с.86 - КН

Автотранспортное предприятие на 200 автобусов для южных районов

Производственный корпус

Стадия: РП | Лист: 34 | Листов:

ФОМ6. План на отм. 0,000 Сечение 1-1

ГИПРОАВТОТРАНС Воронежский филиал

Альбом VIII

Типовой проект

План на отм. -0,600

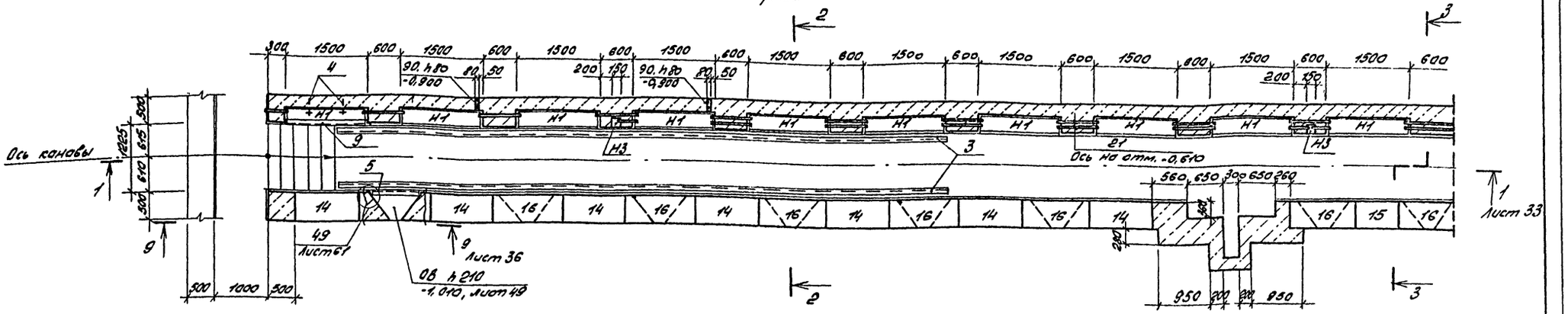

2-2

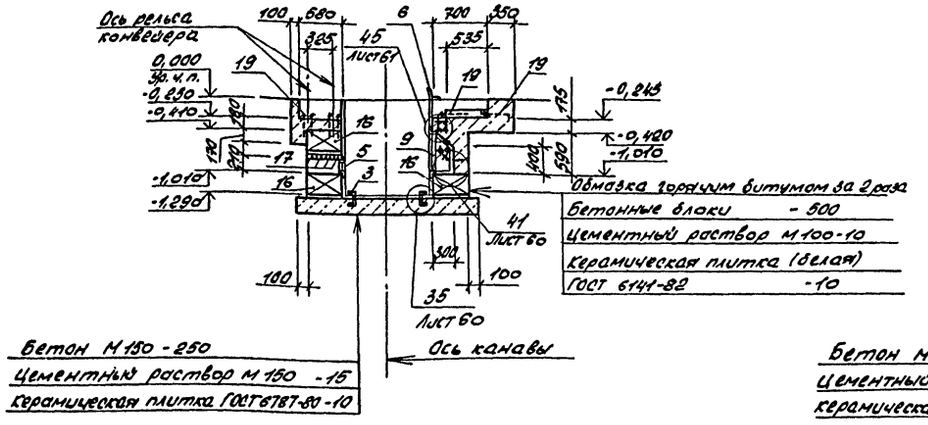

3-3

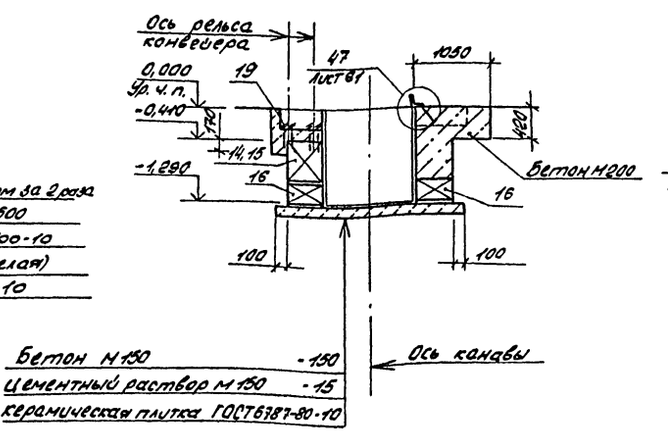

4-4

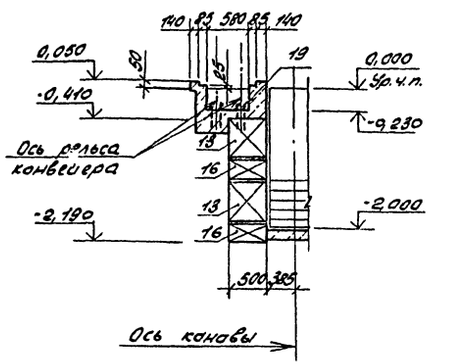

Схематический план

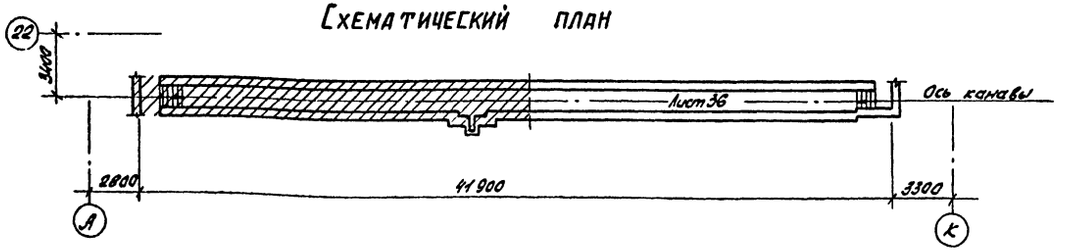

ГИП	Коростелев		
Нач.отд.	Шуваев		
Н.контр.	Сокорев		
Гл.контр.	Бессоровайный		
Рук.гр.	Рубцова		
Ст.инж.	Полунина		
Ст.инж.	Филиппенко		

Привязан

Инв.№

ТП 503-2-17с.86-КЖ

Автотранспортное предприятие на 200 автобусов для южных районов

Производственный корпус

Стадия	Лист	Листов
РП	35	

ФОм 6. План на отм.-0,600. Сечения 2-2 ÷ 4-4

ГИПРОАВТОТРАНС Воронежский филиал

Копировал: Плехина

Формат А2

Согласовано

Инв.подл. | Подпись и дата | Взам.инв.№ | Нач.техн.отд. | Нач.эл.тел.отд. | Нач.отд.ОВ | Нач.отд.ОВ | Мальцев | Малаков | Ильин | Илиатовский

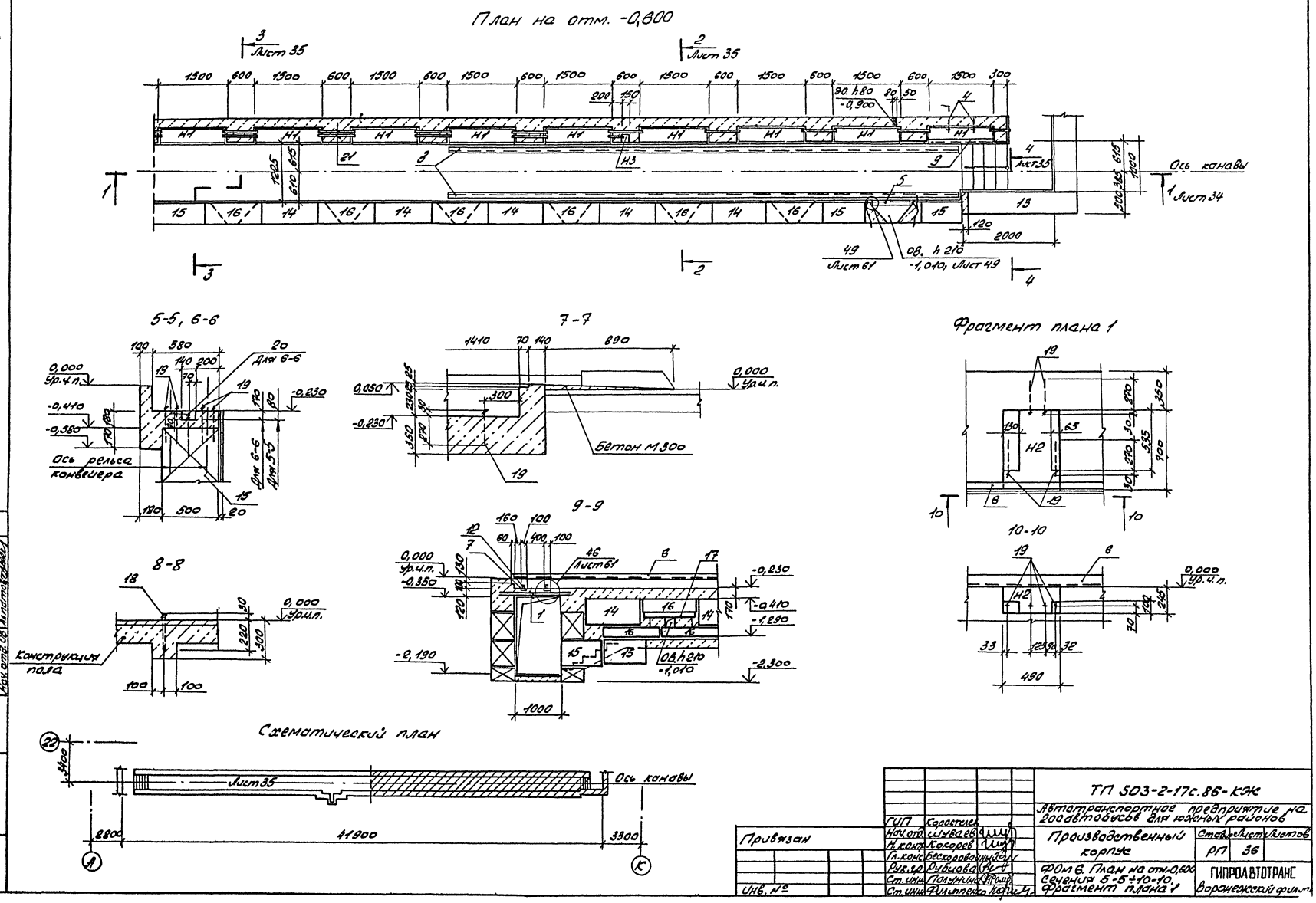
План на отм. -0,800
Лист 35
Ось канавы
Лист 34
Лист 61
Лист 49
5-5, 6-6
7-7
Бетон М300
Ось рельса конвейера
Для 6-6
Для 5-5
Фрагмент плана 1
10-10
8-8
Конструкция пола
9-9
Схематический план
Лист 35
Ось канавы
41900
2800
3300
Привязан
Инв. №
ГИП Коростелев
Нач. отд. Шуваев
Н. конт. Кокорев
Гл. конс. Бескоровайный
Рук. гр. Рубцова
Ст. инж. Полунина
Ст. инж. Филиппенко
ТП 503-2-17с.86-КЖ
Автотранспортное предприятие на 200 автобусов для южных районов
Производственный корпус
Стадия Лист Листов
РП 36
ФОМ 6. План на отм. -0,800
Сечения 5-5÷10-10.
Фрагмент плана 1
ГИПРОАВТОТРАНС
Воронежский филиал
Согласовано
Альбом VIII
Типовой проект

Альбом VIII

Типовой проект

Фрагмент плана 2

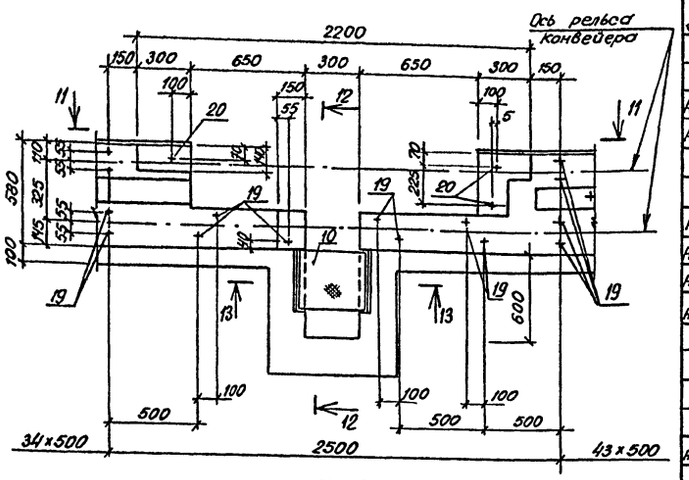

11-11

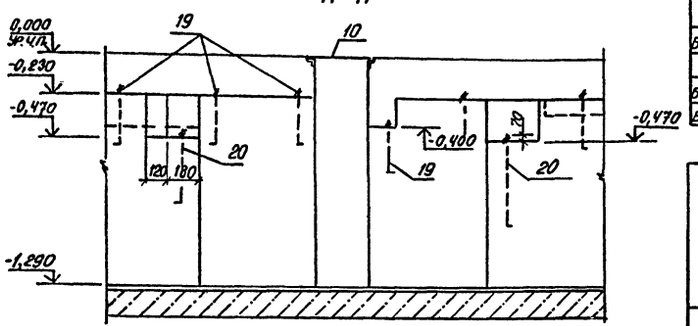

12-12

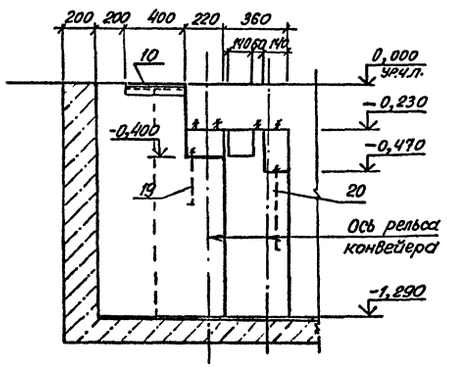

13-13

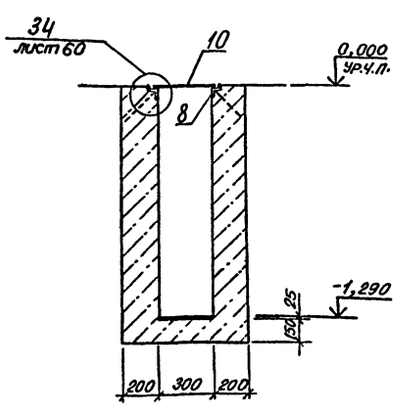

Спецификация фундамента ФОм Б

Формат	Зона	Поз.	Обозначение	Наименование	Кол.	Примечание
				Сборочные единицы		
				Сетка арматурная		
А4		1	IX, 019	ИМ31	2	10,8 кг
А4		2	IX, 022	ИМ36	38	2,8 кг
				Изделия закладные		
А4		3	IX. 013	ИМ25, ℓ=11000	4	97,9 кг
А4		4	IX. 015	ИМ27	76	0,4 кг
А4		5	IX. 008	ИМ20	15	9,8 кг
А4		6	IX. 007	ИМ19, ℓ=41900	1	272,4 кг
		7	1.400-15, вып. 1	МН415-2 ℓ=580	2	3,2 кг
		8	То же	МН555, ℓ=400	2	2,1 кг
				Детали		
А4		9	IX. 023	Решетка ИМ37	19	18,7 кг
				Лист ромб К-ЛУ-4,0×400×400		
				Бст3кп ГОСТ 8568-77*		
Б4		10		F=0,15м²	1	5,4 кг
				Отдельные стержни		
Б4		11		А-1-6 ГОСТ 5781-82*, ℓ=270	380	0,1 кг
Б4		12		А-1-16 ГОСТ 5781-82*, ℓ=40	8	0,1 кг

Продолжение спецификации

Формат	Зона	Поз.	Обозначение	Наименование	Кол.	Примечание
				Стандартные изделия		
				Блоки бетонные		
		13		ФБС24.5.6-т ГОСТ 13579-78	2	1630 кг
		14		ФБС12.5.6-т ГОСТ 13579-78	13	790 кг
		15		ФБС9.5.6-т ГОСТ 13579-78	11	590 кг
		16		ФБС12.5.3-т ГОСТ 13579-78	79	380 кг
		17	1.138-10, вып. 1	Перемычка 1ПР1-10.12.6	60	25 кг
		18		Болт 1.2М12×300 Вст3пс2 ГОСТ 24379.1-80	7	0,35 кг
		19		Болт 1.2М16×300 Вст3пс2 ГОСТ 24379.1-80	467	0,66 кг
		20		Болт 1.2М24×500 Вст3пс2 ГОСТ 24379.1-80	5	2,35 кг
		21	ТУ 6-19-051-249-79	Труба ПВХ ЭП25У ℓобщ. 22000	1	3,8 кг
				Материалы		
				Бетон М200	17,0	м³
				Бетон М150	18,4	м³

Ведомость расхода стали на элемент, кг

Марка элемента	Изделия арматурные										Изделия закладные																	
	Арматура класса									Всего	Арматура класса						Прокат марки											
	А-I					Ат-IIIс					А-I				А-III		Вст3кп2											
	ГОСТ 5781-82*					ГОСТ 10884-81					Гост 5781-82*						Гост 103-76*			Гост 8509-72*			Гост 8510-72*		ГОСТ 8240-72		
	6	10			Итого	10	16			Итого	6	10	16	Итого	8	Итого	-6×60	-6×100	Итого	L50×50×5	L63×63×5	Итого	L90×56×5,5	Итого	[10		Итого
ФОм6	62,4	41,8			104,2	41,8	20,0			61,8	166,0	0,2	15,2	0,8	16,2	33,0	33,0	15,2	5,4	20,6	464,0	3,8	467,8	259,8	259,8	378,4		378,4

Продолжение ведомости

Марка элемента	Изделия закладные					Общий расход
	Прокат марки		Сетка		Всего	
	БСт3кп					
	Гост 8568-77*		Гост 5336-80*			
	Лист ромб. 6-4,0	Итого	№20×1.6	Итого		
ФОм6	5,4	5,4	32,3	32,3	1213,5	1379,5

Согласовано

Нач. техн. отд. | Дильдин

Инв. № подл. | Подпись и дата | Взам. инв. №

Привязан

Инв. №

ГИП	Коростелев	
Нач. отд.	Шуваев	
Н. контр.	Кокорев	
Гл. констр.	Бескоровайный	
Рук. гр.	Рубцова	
Ст. инж.	Полунина	
Ст. инж.	Филипенко	

ТП 503-2-17с.86 -КЖ

Автотранспортное предприятие на 200 автобусов для южных районов

Производственный корпус

Стадия	Лист	Листов
РП	37	

ФОм 6. Фрагмент плана 2. Сечения 11-11 ÷ 13-13

ГИПРОАВТОТРАНС Воронежский филиал

Альбом VIII

Типовой проект

План на отм. 0,000

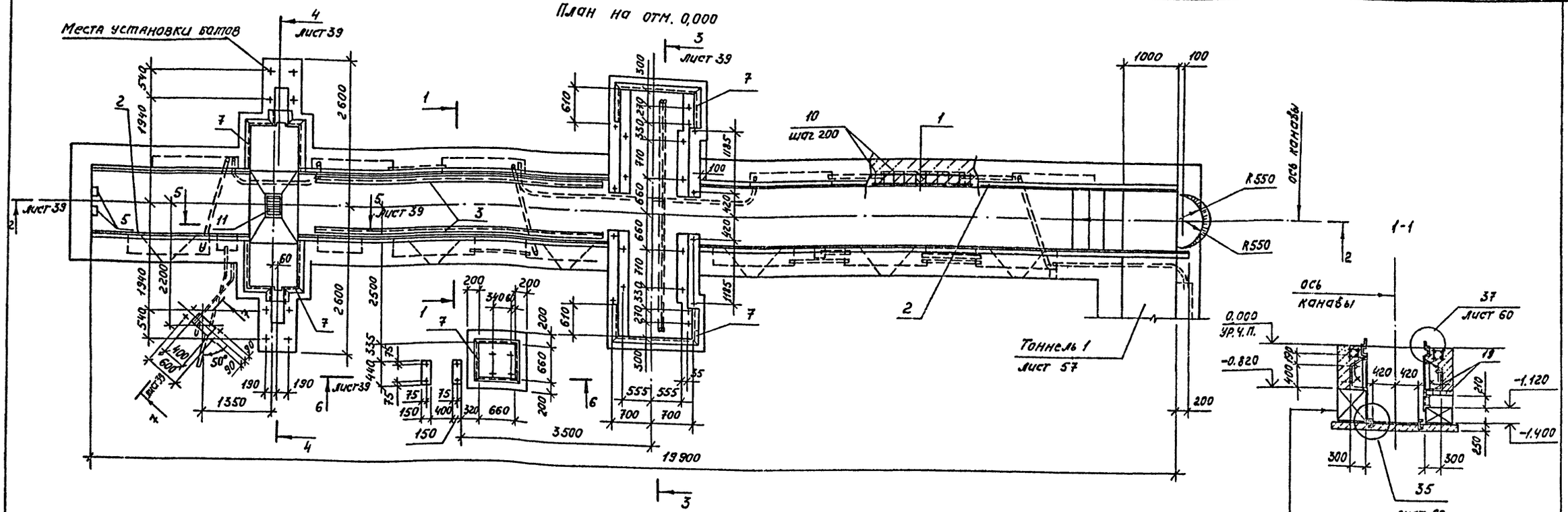

План на отм. -0,420

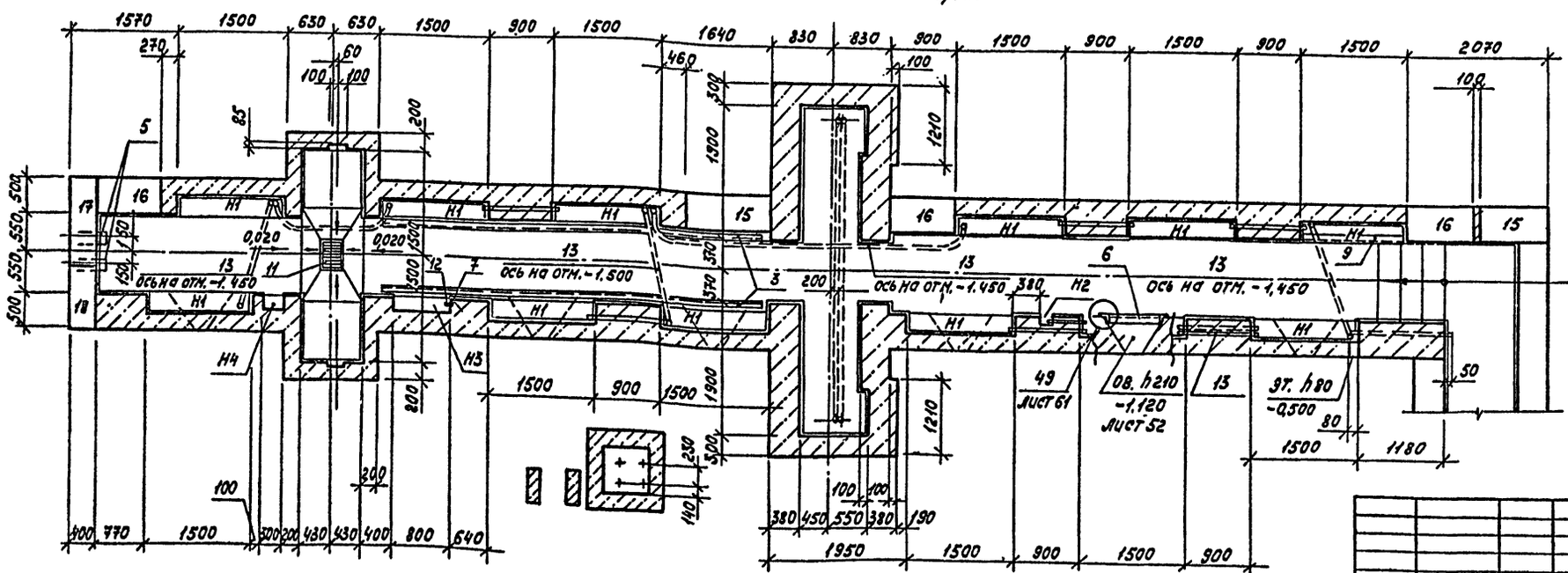

Условные обозначения

H1 - ниша электроосвещения размером 1500 х 300 х 590 /h/ низ на отм. -0.820

H2 - ниша электроосвещения размером 150 х 150 х 220 /h/ низ на отм. - 0,450

H3 - ниша технологическая размером 800 х 240 х 1000 /h/ низ на отм. -1,150

H4 - ниша технологическая размером 300 х 160 х 250 /h/ низ на отм. -0,400

Обмазка горячим битумом за 2 раза	
Бетонные блоки	500
Цементный раствор М100	10
Керамическая плитка (белая)	ГОСТ 6787-80 -10

Привязан

Инв. №

Инв. № подл. | Подпись и дата | Взам. инв. №

ГИП	Коростелев		
Нач. отд.	Шувалов		
Н. контр.	Кокорев		
Гл. констр.	Бескровайный		
Рук. гр.	Рубцова		
Ст. инж.	Филиппенко		

ТП 503-2-17с.86 -КЖ

Автотранспортное предприятие на 200 автобусов для южных районов

Производственный корпус

Стадия	Лист	Листов
РП	38	

ФОМ7. План на отм. 0,000 и отм. -0,420

ГИПРОАВТОТРАНС Воронежский филиал

Копировал

Альбом VIII

Типовой проект

2-2

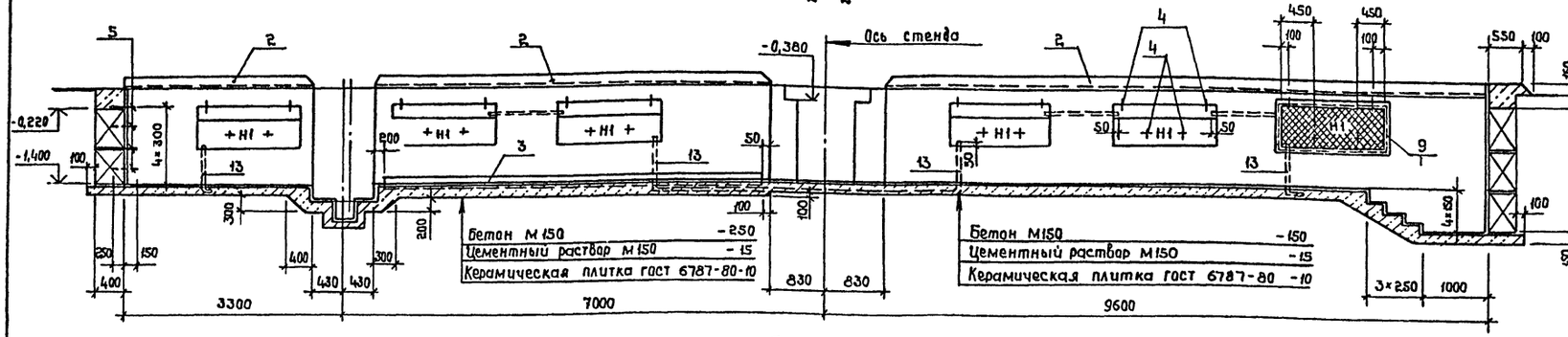

6-6

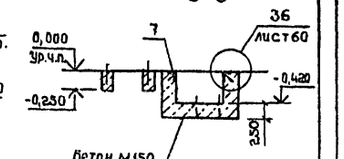

7-7

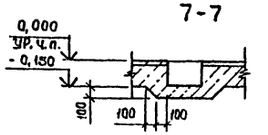

3-3

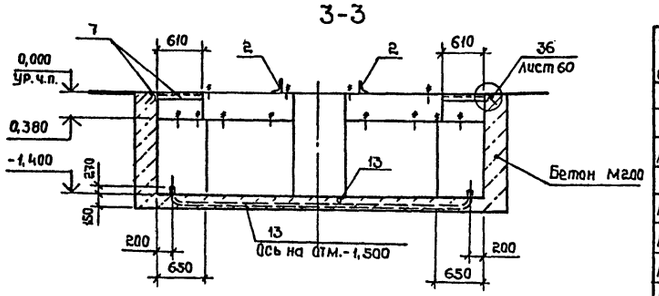

4-4

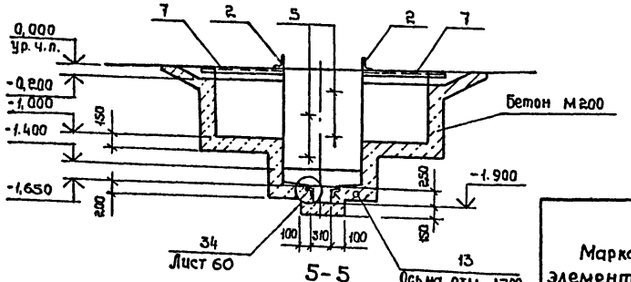

5-5

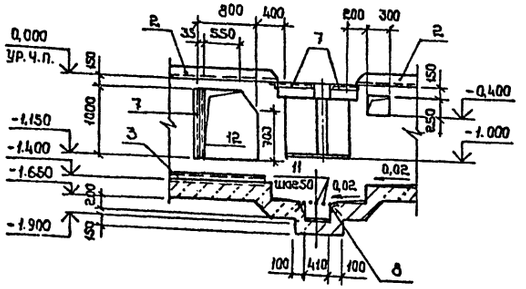

Спецификация фундамента ФОМ7

Формат	Зона	Поз.	Обозначение	Наименование	Кол.	Примечание
				Сборочные единицы		
				Сетка арматурная		
А4		1	IX. 022	ИМ35	24	3,0 кг
				Изделия закладные		
А4		2	IX. 012	ИМ24, ℓобщ. = 34280		1124,4 кг
А4		3	IX. 013	ИМ25, ℓ = 5490	2	48,9 кг
А4		4	IX. 015	ИМ27	48	0,4 кг
А4		5	IX. 017	ИМ29	4	2,5 кг
А4		6	IX. 008	ИМ20	6	9,8 кг
		7	1.400-15, вып.1	МН 553, ℓобщ. = 13960		57,2 кг
		8	То же	МН 555, ℓобщ. = 1840		9,8 кг
				Детали		
		9	IX. 023	Решетка ИМ37	12	18,7 кг
		10		А-I-6 ГОСТ 5781-82*, ℓ=270	240	0,1 кг
		11		ℓ=390	9	0,1 кг

Продолжение спецификации

Формат	Зона	Поз.	Обозначение	Наименование	Кол.	Примечание
				Уголок 35×35×4 ГОСТ 8509-72* Ст3кп2. ГОСТ 535-79*		
		12		ℓ= 1000	1	2,1 кг
				Стандартные изделия		
		13	ТУ6-19-051-249-79	Труба тех эл25у ℓобщ.= 67000		11,4 кг
				Блоки бетонные		
		14		ФБС 24.5.6-т ГОСТ 13579-78	7	1630 кг
		15		ФБС 12.5.6-т ГОСТ 13579-78	7	790 кг
		16		ФБС 9.5.6-т ГОСТ 13579-78	17	590 кг
		17		ФБС 12.4.6-т ГОСТ 13579-78	1	640 кг
		18		ФБС 9.4.6-т ГОСТ 13579-78	2	470 кг
		19	1.138-10, вып.1	Перемычка 1ПР1-10.12.6	48	2,5 кг
				Материалы		
				Бетон М200	15,8	м³
				Бетон М150	13,7	м³

Ведомость расхода стали на элемент, кг

Марка элемента	Изделия арматурные							Изделия закладные, детали																								
	Арматура класса							Арматура класса						Прокат марки																		
	А-I			Ат-IIIС				А-I			А-II			Ст3кп2																Ст3пс6-1	
	ГОСТ 5781-82*			ГОСТ 10884-81			Всего	ГОСТ 5781-82*						ГОСТ 103-76*	ГОСТ 8509-72*						ГОСТ 8510-72*			ГОСТ 8240-72*						
	6	10	Итого	10		Итого		6	10	Итого	8		Итого	-6×60	Итого	L 35×35×4	L 50×50×5	L 63×63×5	Итого	L 160×90×9	Итого	С10	Итого	С16		Итого						
ФОМ7	43,1	26,4	69,5	26,4		26,4	95,9	0,4	9,6	10,0	31,1		31,1	9,6	9,6	2,1	313,5	8,8	324,4	617,0	617,0	94,4	94,4	486,8		486,8						

Продолжение ведомости

Марка элемента	Изделия закладные, детали				Всего	Общий расход
	Прокат марки Ст3кп2 ГОСТ 2590-71*		Сетки ГОСТ 5336-80*			
	Круг Ø22	Итого	№ 20×1,6	Итого		
ФОМ7	10,0	10,0	20,4	20,4	1603,7	1699,6

Привязан

Инв.№

ГИП	Карастелев		
Нач.отд.	Шубаев		
Н.контр.	Кокорев		
Гл.констр.	Боскаровайный		
Рук.гр.	Рубцова		
Ст.инж.	Филипенко		

ТП 503-2-17с.86 - КЖ

Автотранспортное предприятие на 200 автобусов для южных районов

Производственный корпус	Стадия	Лист	Листов
	РП	39	

ФОМ7. Сечения 2-2÷7-7

ГИПРОАВТОТРАНС Воронежский филиал

Копировал:

Формат А2

Инв.№ подл. | Подпись и дата | Взам.инв.№

Типовой проект Альбом VIII

План на отм. 0,000

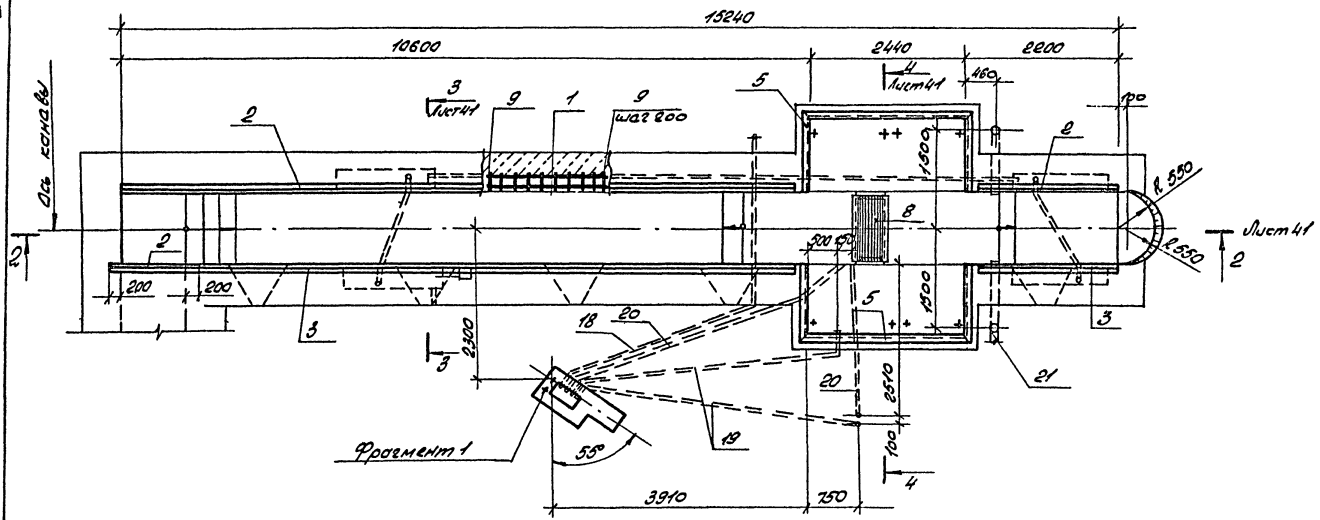

Фрагмент 1

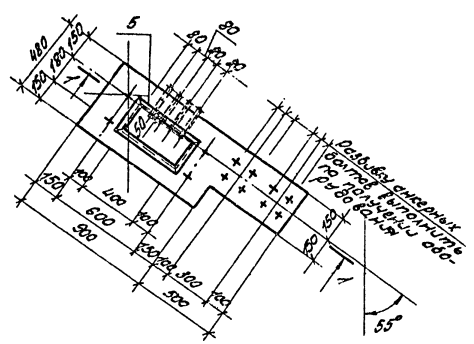

1-1

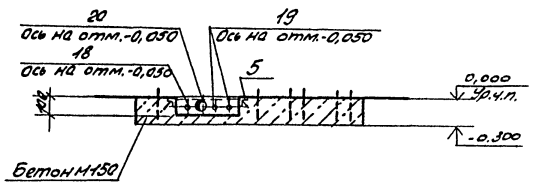

План на отм. -0,420

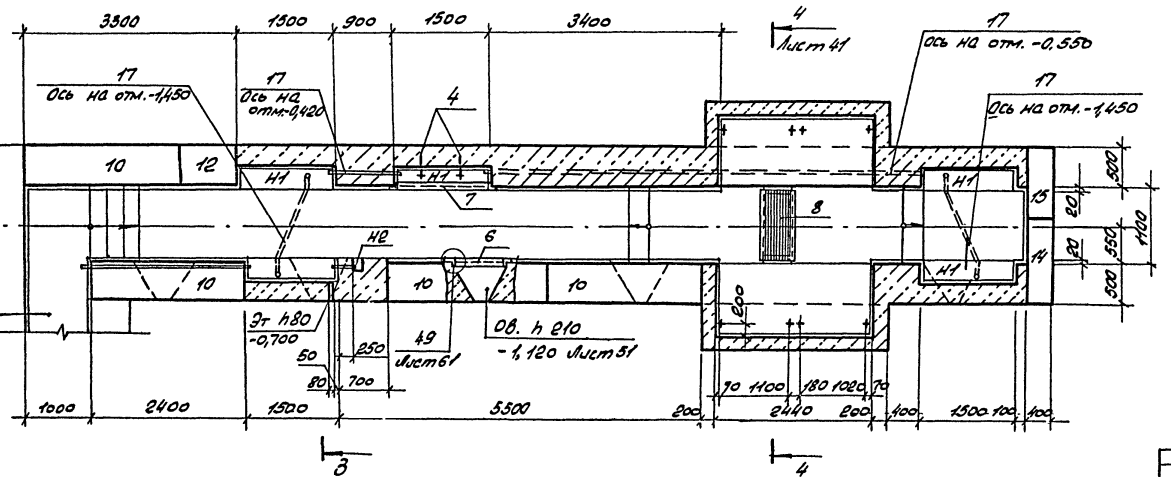

Н1- Ниша электроосвещения размером 1500×300×590(h) низ на отм. -0,820.

Н2- Ниша электроосвещения размером 150×150×220(h) низ на отм. -0,450

ГИП	Коростелев			ТП 503-2-17с.86-КЖ	
Нач.отд.	Шуваев			Автотранспортное предприятие на 200 автобусов для южных районов	
Н.контр.	Кокорев			Производственный корпус	Стадия: РП; Лист: 40; Листов:
Гл.контр.	Скоровайный				
Рук.гр.	Рябова				
Ст.инж.	Филиппенко			ФОмв. План на отм.0,000 и -0,420. Фрагмент 1	ГИПРОАВТОТРАНС Воронежский филиал
Инж.	Бова				

Привязан:

Инв.№

Согласовано:
Нач.техн.отд. Дальдин
Нач.эл.отд. Малаков
Нач.отд.ОВ Алпатов
Инв.№подл. Подпись и дата Взам.инв.№

Альбом VIII

Типовой проект

2-2

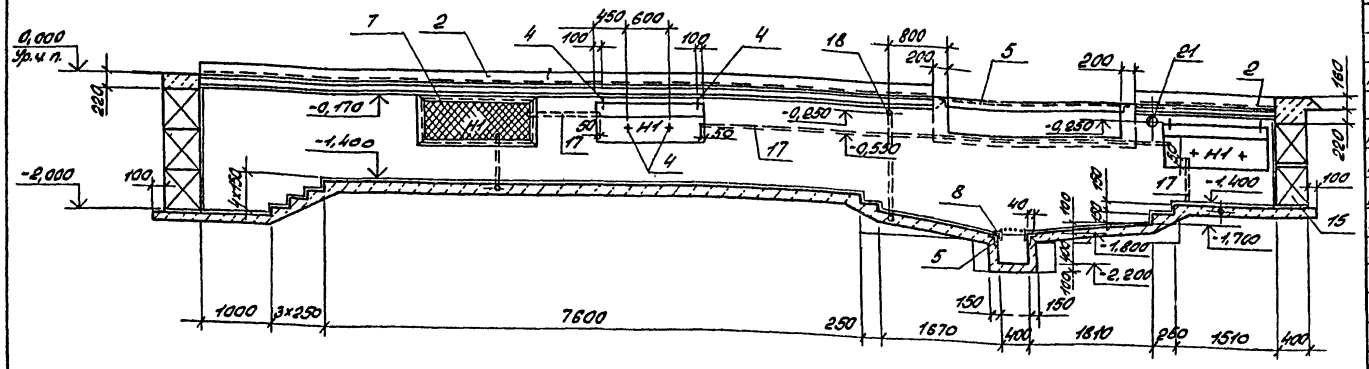

3-3

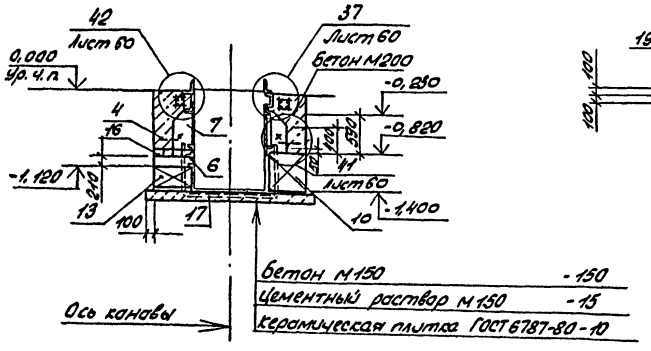

4-4

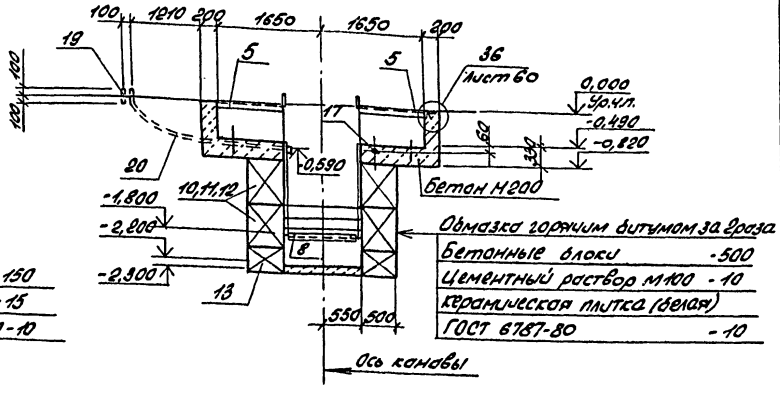

Спецификация фундамента ФОм 8

Формат	Зона	Поз.	Обозначение	Наименование	кол.	Примечание
				Сборочные единицы		
				Сетка арматурная		
А4		1	1Х.022	См 35	10	3,0 кг
				Изделия закладные		
А4		2	1Х.012	См 24, $l_{общ}$=3800	1	452,7 кг
А4		3	1Х.014	См 26, $l_{общ}$=11000	1	201,3 кг
А4		4	1Х.015	См 29	20	0,4 кг
А4		5	1.400-15, Вып. 1	МН 553 $l_{общ}$=1340	1	55,1 кг
А4		6		См 20	5	9,8 кг
				Детали		
А4		7	1Х.023	Решетки См 37	5	18,7 кг
А4		8	1Х.024	То же См 38	1	38,4 кг
Б4		9		А-I-6 ГОСТ 5781-82*, l=270	100	0,1 кг
				Стандартные изделия		
				Блоки бетонные		
				стен подвалов		
		10		ФБС 24.5.6-Т ГОСТ 13579-78	13	1630 кг
		11		ФБС 12.5.6-Т ГОСТ 13579-78	5	790 кг
		12		ФБС 9.5.6-Т ГОСТ 13579-78	10	590 кг
		13		ФБС 12.5.3-Т ГОСТ 13579-78	6	380 кг
		14		ФБС 12.4.6-Т ГОСТ 13579-78	1	640 кг
		15		ФБС 9.4.6-Т ГОСТ 13579-78	2	470 кг
		16	1.138-10, Вып. 1	Перемычка 1ПР1-10.12.6	20	25 кг
		17	ТУ 6-19-051-249-79	Труба ПВХ ЭЛ 25у $l_{общ}$=1850	1	3,1 кг
		18		Труба 159х25 ГОСТ 3262-75* l=5300	1	6,4 кг
		19		Труба 32х3 ГОСТ 3262-75* $l_{общ}$=9800	1	25,7 кг
		20		Труба 70х3,0 ГОСТ 3262-75* l=5800	1	33,1 кг
		21		Труба 100х4,0 ГОСТ 3262-75* l=3000	1	32,7 кг
				Материалы		
				Бетон М200	10,0	м³
				Бетон М150	6,2	м³

Ведомость расхода стали на элемент, кг

Марка элемента	Изделия арматурные								Изделия закладные															
	Арматура класса							Всего	Арматура класса					Прокат марки										
	A-I						Ат-IIIС		A-I		A-III			ВСт3кп2										
	ГОСТ 5781-82*						ГОСТ 10884-81		ГОСТ 5781-82*					ГОСТ 103-76*				ГОСТ 8509-72*			ГОСТ 8510-72*			
	6	10				Итого	10	Итого	10		Итого	8		Итого	-6х60-22х50		Итого	L50х50х5		Итого	L160х90х9		Итого	
ФОм 8	18,0	11,0				29,0	11,0	11,0	40,0	4,0		4,0	17,6		17,6	4,0	6,6	10,6	190,9		190,9	446,4		446,4

Продолжение ведомости

Марка элемента	Изделия закладные											Всего	Общий расход
	Прокат марки								Сетки				
	ВСт3пс6-1			ВСт3кп2		ВСт2сп			ГОСТ 5336-80				
	ГОСТ 8240-72*			ГОСТ 2590-71*		ГОСТ 3262-75*							
	Г.16		Итого	Круг 22	Итого	Тр. 159х25	Тр. 32х2,8	Тр. 70х3,2	Тр. 100х4,0	Итого	№20х1,6	Итого		
ФОм 8	1960		1960	24,0	24,0	6,4	25,7	33,1	32,7	97,9	8,5	8,5	995,9	1035,9

Согласовано

Инв. № подл. | Подпись и дата | Взам. инв. № | Инв. № дубл. | Подпись и дата

Привязан

Инв. №

ГИП	Коростелев		
Нач. отд.	Шувалов		
Н. контр.	Сокорев		
Гл. констр. проекта	Безгодова		
Рук. гр.	Рубцова		
Ст. инж.	Филиппенко		
Инженер	Бова		

ТП 503-2-17с.86-КЖС

Автотранспортное предприятие на 200 автобусов южных районов

Производственный корпус

Стадия	Лист	Листов
РП	41	

ФОм 8. Сечения 2-2÷4-4

ГИПРОАВТОТРАНС Воронежский филиал

Типовой проект Альбом VIII

План на отм. 0,000

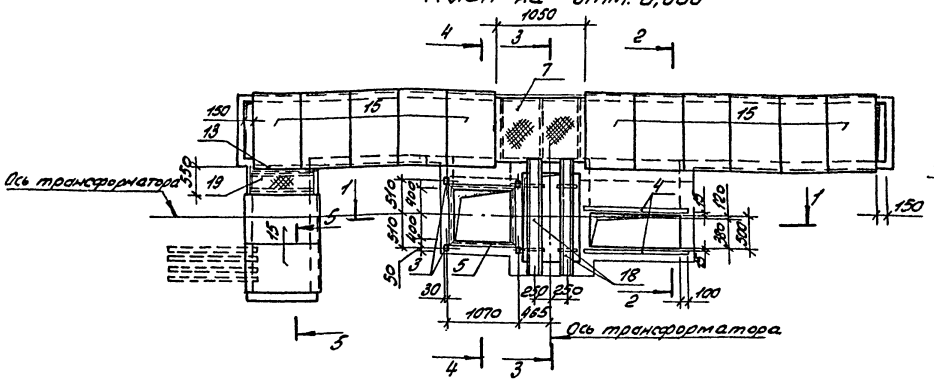

5-5

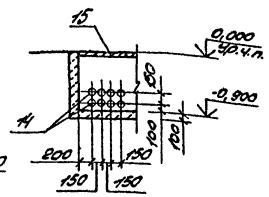

План на отм. -0,400

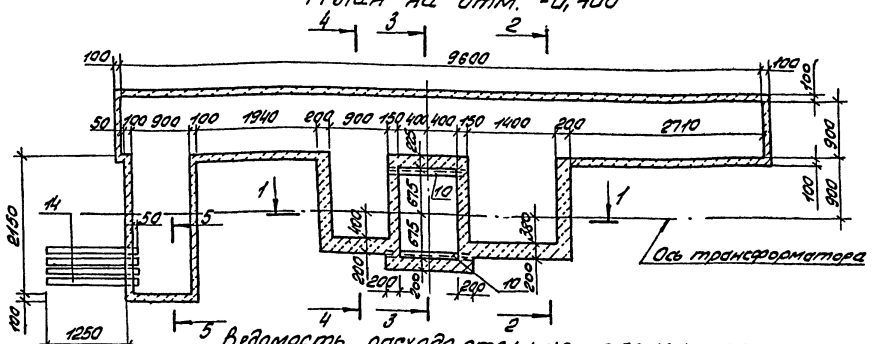

Ведомость расхода стали на элемент, кг

Марка элемента	Изделия арматурные									Изделия закладные														
	Арматура класса								Всего	Арматура класса							Прокат марки							
	А-I				Ат-IIIС					А-I				А-III			В Ст3 кп2							
	ГОСТ 5781-82*				ГОСТ 10884-81					ГОСТ 5781-82*							ГОСТ 103-76*					ГОСТ 8509-72*		
	6	10		Итого	10			Итого		8			Итого	8		Итого	-4х40	-6х60	-8х40		Итого	L50х50х5	L80х80х6	Итого
ФОм 10	3,6	4,7		8,3	4,7			4,7	13,0	14,2			14,2	3,8		3,8	3,6	10,2	0,8		14,6	25,0	8,1	33,1
ФОм 9	3,6	4,7		8,3	4,7			4,7	13,0	14,2			14,2	4,0		4,0	6,0	10,2	0,8		17,0	26,6	8,1	34,7

Продолжение ведомости

Марка элемента	Изделия закладные											Общий расход
	Прокат марки											
	В СТ3 кп2			БСТ3 кп		СТК-1		В Ст2 сп			Всего	
	ГОСТ 8240-72*			ГОСТ 8568-77*		ГОСТ 7118-78		ГОСТ 3262-75*				
	[10		Итого	Лист ромб. б=4	Итого	Лист б=0,5	Итого	Тр 80х4,0		Итого		
ФОм 10	88,4		88,4	45,6	45,6	0,1	0,1	2,4		2,4	202,4	215,4
ФОм 9	88,4		88,4	53,5	53,5	0,1	0,1	2,4		2,4	214,3	227,3

Сечения 1-1÷4-4 см. на листе 43

Спецификация фундамента ФОм 9

Форма	Зона	Поз.	Обозначение	Наименование	Кол.	Примечание
				Сборочные единицы		
				Сетки арматурные		
А4		1	IX.020	ИМ32	3	2,5кг
А4		2	IX.021	ИМ33	2	1,8кг
				Изделия закладные		
		3	1.400-15, вып.1	МН 101-6	4	0,6кг
		4	1.400-15, вып.1	МН 104-3 ℓ=1600	2	5,1кг
		5	1.400-15, вып.1	МН553 ℓ=3800	1	15,5кг
		6	1.400-15, вып.1	МН554 ℓ=3200	1	13,5кг
				Детали		
А4		7	IX.005	щит ИМ17	1	48,8кг
А4		19	IX.006	щит ИМ18	1	21,5кг
А4		8	IX.025	Решетка ИМ39	2	27,5кг
А4		9	IX.025	Решетка ИМ40	1	30,1кг
				Швеллер 10 ГОСТ 8240-72* / В Ст3кп2 ГОСТ 535-79*		
БУ		10		ℓ=1160	2	10,0кг
БУ		11		А-I-6 ГОСТ 5781-82,* ℓ=460	10	0,1кг
БУ		12		ℓ=180	8	0,04кг
				Уголок Б80х80х6 ГОСТ 8509-72* / В Ст3пс6 ГОСТ 535-79*		
БУ		13		ℓ=1100	1	8,1кг
			ГОСТ 1839-80	Трубы асбестоцементные		
БУ		14		Ду=100, ℓ=1400	8	6,9кг
				Стандартные изделия		
БУ		15	3.006.1-2/82, вып. 1-2	Плиты перекрытия П7д-3	13	150кг
БУ		16	3.006.1-2/82, вып. 2-2	Балка перекрытия Б1	1	130кг
БУ		17	3.006.1-2/82, вып. 2-2	Балка перекрытия Б3	1	250кг
БУ		18	IX.036	Балка Бм1	2	
				Материалы		
				Бетон М150	6,4	м³

Согласовано: Нач. электр. отдела Налаков; Взам. инв. №; Подпись и дата; Инв. № подл.

Привязан:

Инв. №

ГИП	Коростелев	
Нач. отд.	Шуваев	
Н. контр.	Кокорев	
Гл. конс.	Бескоровайный	
Рук. гр.	Рубцова	
Инж.	Струкова	
Ст. инж.	Филиппенко	

ТП 503-2-17с.86 - КОЖ

Автотранспортное предприятие на 200 автобусов для южных районов

Производственный корпус

Стадия	Лист	Листов
РП	42	

ФОм 9. План на отм. 0.000, -0.400. Сечение 5-5

ГИПРОАВТОТРАНС Воронежский филиал

Альбом VIII

Типовой проект

План на отм. 0,000

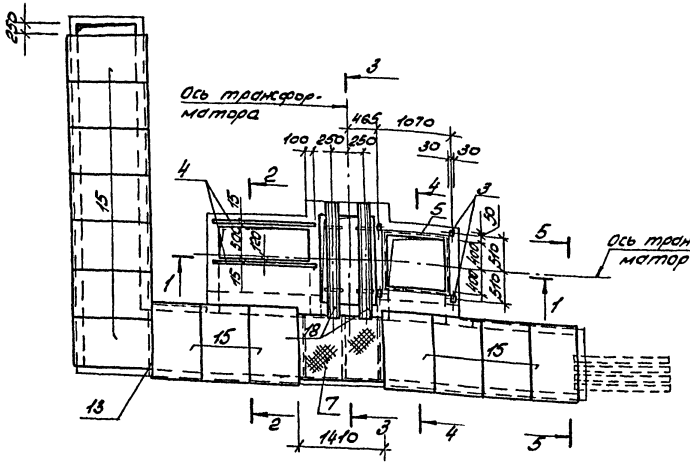

1-1

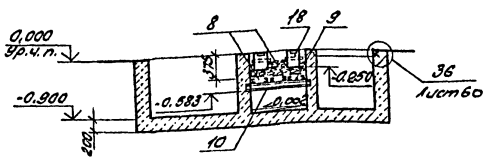

2-2

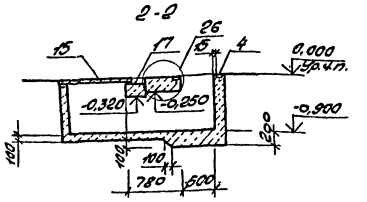

3-3

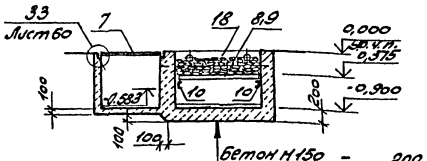

Бетон М150 - 200
цементный раствор М150
по уклону от 0 до 15

4-4

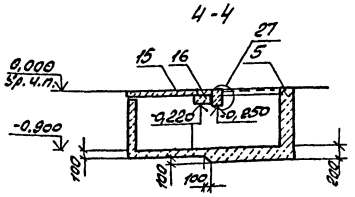

5-5

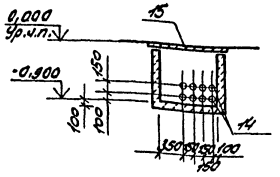

План на отм. -0,400

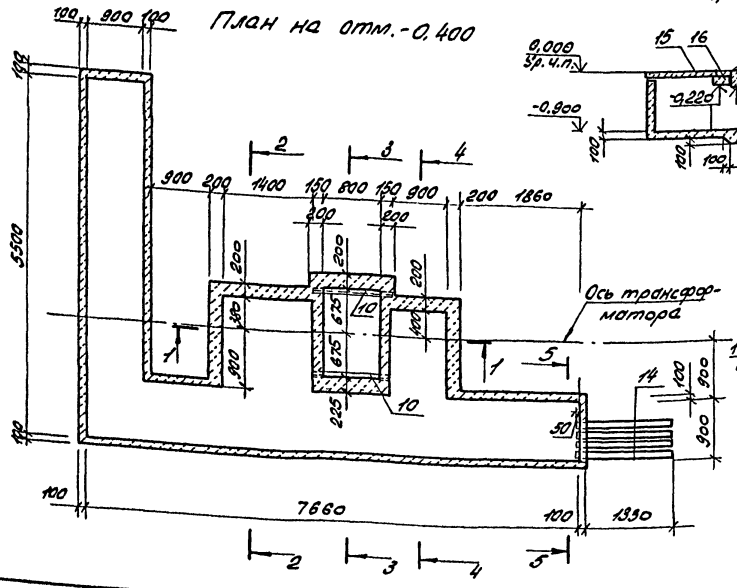

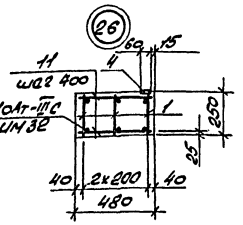

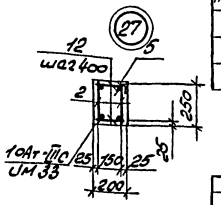

Спецификация фундамента ФОм 10

Формат	Зона	Поз.	Обозначение	Наименование	Кол.	Примечание
				Сборочные единицы		
				Сетки арматурные		
А4		1	IX.020	ИМ32	3	2,5кг
А4		2	IX.021	ИМ33	2	1,8кг
				Изделия закладные		
		3	1.400-15, вып.1	МН101-6	4	0,6кг
		4	1.400-15, вып.1	МН104-3 ℓ=1600	2	5,1кг
		5	1.400-15, вып.1	МН553 ℓ=3800	1	15,6кг
		6	1.400-15, вып.1	МН554 ℓ=2800	1	11,7кг
				Детали		
А4		7	IX.004	Щит ИМ16	1	49,1кг
				Решетки		
А4		8	IX.025	ИМ39	2	27,5кг
А4		9	IX.025	ИМ40	1	30,1кг
				Швеллер 10 ГОСТ 8240-72* / В Ст3кп2 ГОСТ 535-79*		
БЧ		10		ℓ=1160	2	10,0кг
БЧ		11		А-I-6 ГОСТ 5781-82*, ℓ=460	10	0,1кг
БЧ		12		А-I-6 ГОСТ 5781-82*, ℓ=180	8	0,04кг
				Уголок Б80х80х6 ГОСТ 8509-72* / В Ст3пс6 ГОСТ 535-79*		
БЧ		13		ℓ=1100	1	8,1кг
			ГОСТ 1839-80	Трубы асбестоцементные Д=500		
БЧ		14		ℓ=1480	8	7,3кг
				Стандартные изделия		
		15	3.006.1-2/82, вып.1-2	Плиты перекрытия П7д-3	14	150кг
		16	3.006.1-2/82, вып.2-2	Балка перекрытия Б1	1	130кг
		17	3.006.1-2/82, вып.2-2	Балка перекрытия Б3	1	250кг
А4		18	IX.036	Балка БМ1	2	
				Материалы		
				Бетон М150	6,5	м³

Согласовано:
Нач. эл. техн. отдела — Налахов
Инв. № подл. | Подпись и дата | Взам. инв.

Привязан:
Инв. №

ГИП	Коростелев	
Нач.отд.	Шуваев	
Н.контр.	Кокорев	
Гл.конд.	Бескоровайный	
Рук.гр.	Рубцова	
Инжен.	Струкова	
Ст.инж.	Филиппенко	

ТП 503-2-17с.86 - КЖ

Автотранспортное предприятие на 200 автобусов для южных районов

Производственный корпус

Стадия	Лист	Листов
РП	43	

ФОм 10

ГИПРОАВТОТРАНС
Воронежский филиал

Альбом VIII

Типовой проект

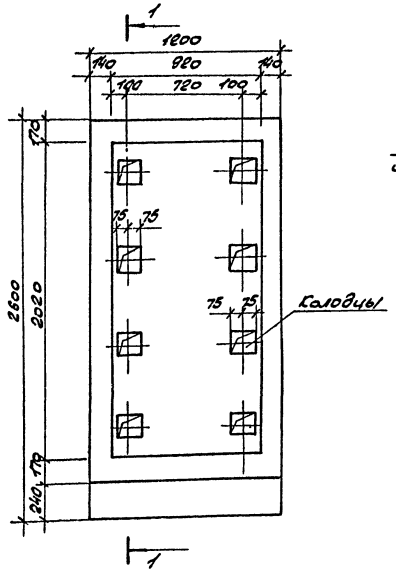

Схема расположения выпусков ФОм 13

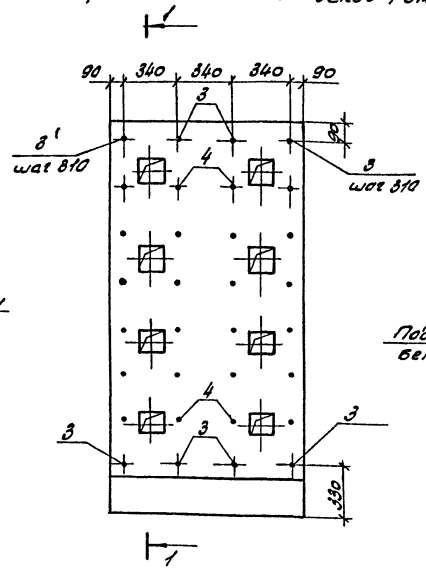

1-1

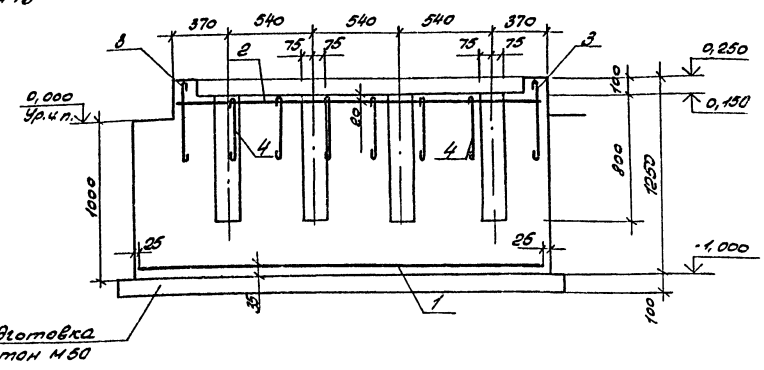

ФОм 12

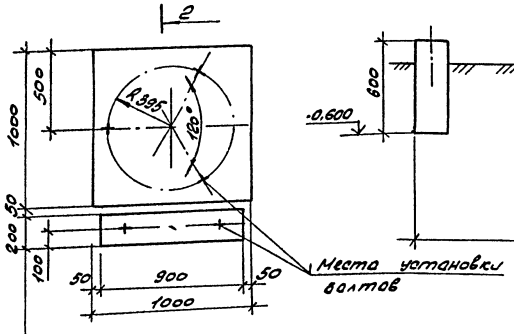

2-2

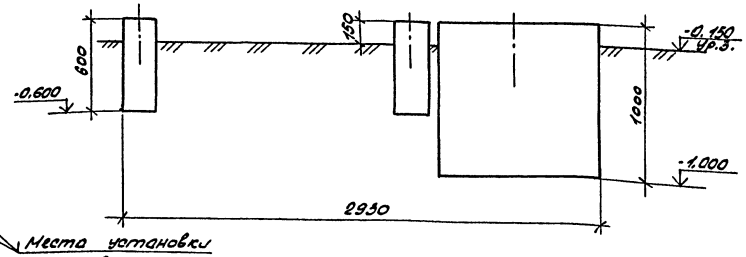

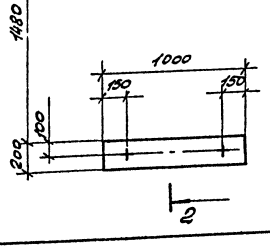

Спецификация фундаментов ФОм 12, ФОм 13

Формат	Зона	Поз.	Обозначение	Наименование	Кол. на исполнен. ФОм 12	ФОм 13			Примечание
				Сборочные единицы					
				Сетки					
		1		$C\frac{10A\text{III}-200}{10A\text{III}-100}1050\times2550\frac{25}{25}$		1			26,3 кг
				ГОСТ 23279-78					
		2		$C\frac{10A\text{III}-200}{10A\text{III}-100}1050\times2350\frac{25}{25}$		1			24,2 кг
				ГОСТ 23279-78					
				Детали					
				А-1-8 ГОСТ 5781-82*					
Бч		3		$l=580$		20			0,23 кг
Бч		4		$l=480$		12			0,19 кг
				Материалы					
				Бетон М200	1,2	3,6			м³
				Бетон М50		0,4			м³

Ведомость расхода стали на элемент, кг

Марка элемента	Изделия арматурные								
	Арматура класса								Всего
	АI				АIII				
	ГОСТ 5781-82								
	8			Итого	10			Итого	
ФОм 13	6,9			6,9	50,5			50,5	57,4

Привязан

Инв. №

ГИП	Корестелев	
Нач. отд.	Шуваев	
Н. контр.	Кокорев	
Гл. конс.	Бескоровайный	
Рук. гр.	Рубцова	
Ст. инж.	Зелкина	

ТП 503-2-17с.86 - КЖ

Автотранспортное предприятие на 200 автобусов для южных районов

Производственный корпус

Стадия	Лист	Листов
РП	44	

ФОм 12, ФОм 13

ГИПРОАВТОТРАНС Воронежский филиал

Согласовано:

Инв. № подл. | Подпись и дата | Взам. инв. №

Копировал: Алехина

Формат А2

Альбом VIII

Типовой проект

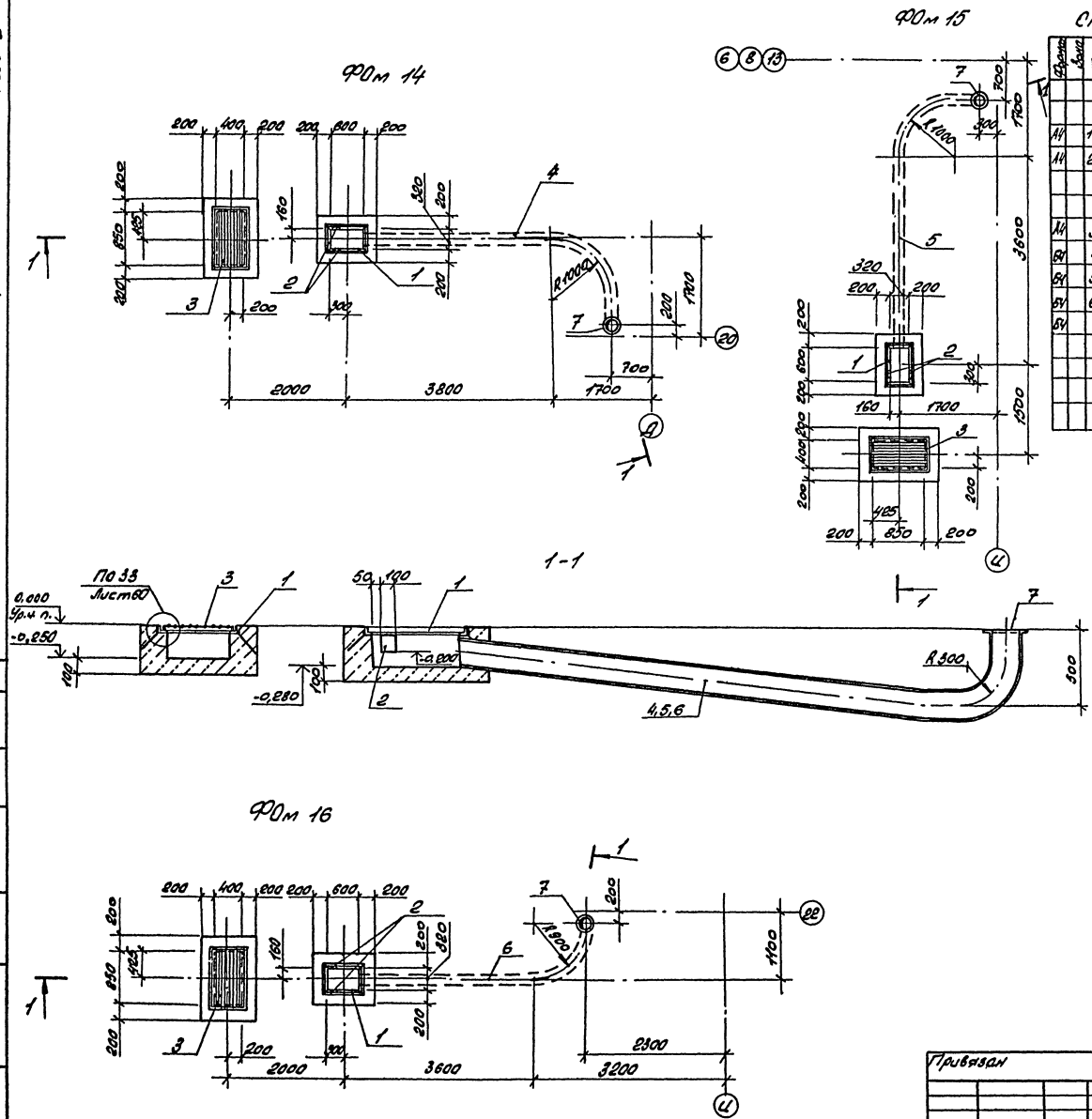

Спецификация фундаментов ФОм 14 ÷ ФОм 16

Формат	Зона	Поз.	Обозначение	Наименование	Кол. на изгот. ФОм 14	ФОм 15	ФОм 16	Примечание
				Сборочные единицы				
				Изделия закладные				
А4		1	1.400-15, вып. 1	МН554, l=5140	1	1	1	21,6 кг
А4		2	то же	МН 106-3	2	2	2	1,0 кг
				Детали				
А4		3	IX.026	Решетка ИМ41	1	1	1	30,7 кг
Б4		4		Труба 194×5,0×6100 ГОСТ 8732-70*	1			142,2 кг
Б4		5		Труба 194×5,0×5300 ГОСТ 8732-70*		1		123,5 кг
Б4		6		Труба 194×5,0×4800 ГОСТ 8732-70*			1	111,9 кг
Б4		7		Фланец 1-200-10 ст.25 ГОСТ 12820-80*	1	1	1	8,04 кг
				Материалы				
				Бетон М 150	0,4	0,4	0,4	м³

Ведомость расхода стали на элемент, кг

Марка элемента	Изделия закладные											
	Арматура класса А-III			Прокат марки В Ст 3 кп 2								
	ГОСТ 5781-82*			ГОСТ 103-76*				ГОСТ 8509-72*		ГОСТ 2590-71*		
	в		Итого	-6×100	-16×25		Итого	150×50×5	Итого	Круг в 22		Итого
ФОм 14	2,7		2,7	1,4	10,0		11,4	19,5	19,5	20,7		20,7
ФОм 15	2,7		2,7	1,4	10,0		11,4	19,5	19,5	20,7		20,7
ФОм 16	2,7		2,7	1,4	10,0		11,4	19,5	19,5	20,7		20,7

Продолжение ведомости

Марка элемента	Изделия закладные			Общий расход
	Прокат марки Ст 10 ГОСТ 8732-70*		Всего	
	Тр. 194×5,0	Итого		
ФОм 14	142,2	142,2	192,8	195,5
ФОм 15	123,5	123,5	174,1	176,8
ФОм 16	111,9	111,9	162,5	165,2

Согласовано:
Нач. технол. отд. Дальбин
Нач. отд. ОВ Ипатов

Инв. № подл.	Подпись и дата	Взам. инв. №	

Привязан

Инв. №

ГИП	Коростелев	
Нач. отд.	Шувоев	
Н. контр.	Кокорев	
Гл. контр.	Бескоровайный	
Рук. гр.	Рудцова	
Ст. инж.	Полунина	
Ст. инж.	Филиппенко	

ТП 503-2-17с.86-КЖ

Автотранспортное предприятие на 200 автобусов для южных районов

Производственный корпус

Стадия	Лист	Листов
РП	45	

ФОм 14 ÷ ФОм 16

ГИПРОАВТОТРАНС Воронежский филиал

Копировал: Алехина

Формат А2

Альбом VIII

Типовой проект

Фрагмент 2

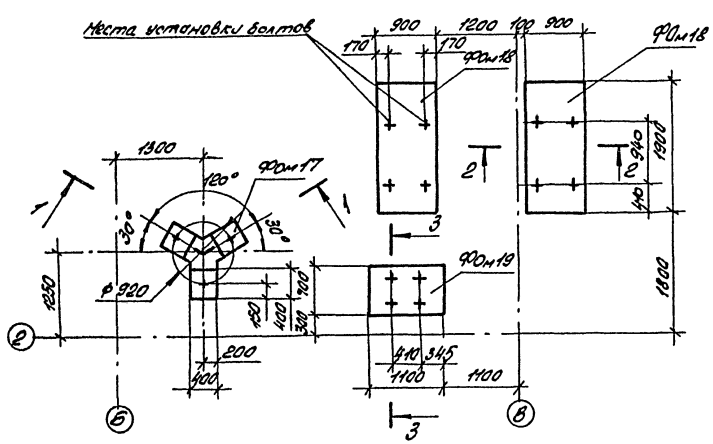

1-1

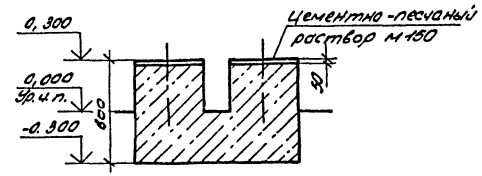

2-2

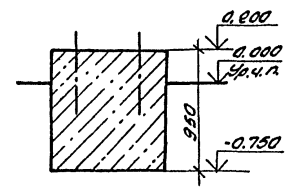

3-3

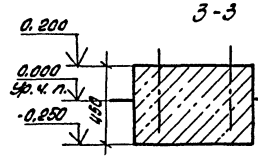

4-4

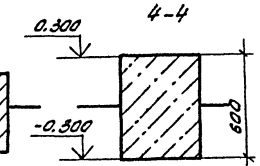

Фрагмент 3

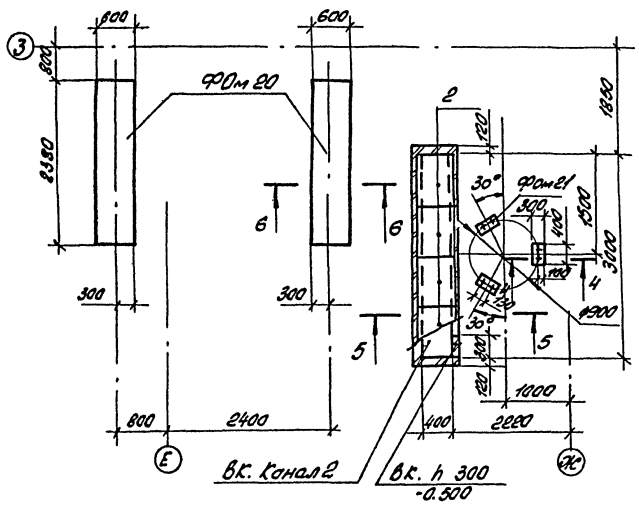

5-5

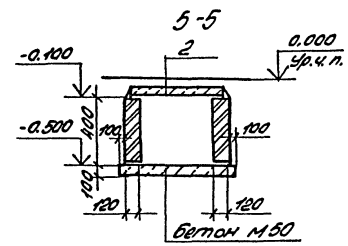

6-6

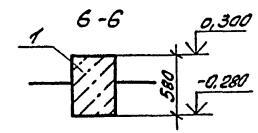

Спецификация фундаментов ФОм17÷ФОм21, канал 2

Формат	Зона	Поз.	Обозначение	Наименование	Кол.	Примечание
А2			Лист 46	ФОм17		
				Материалы		
				Бетон м150	1,6	м³
А2			Лист 46	ФОм18	2	
				Материалы		
				Бетон м150	1,62	м³
А2			Лист 46	ФОм19		
				Материалы		
				Бетон м150	0,35	м³
А2			Лист 46	ФОм20		
				Стандартные изделия		
		1		ФБС24.6.6-Т ГОСТ 13579-78	1	1960кг
				Материалы		
				Бетон м150	0,07	м³
А2			Лист 46	ФОм21		
				Материалы		
				Бетон м150	0,82	м³
А2			Лист 46	Канал 2		
				Стандартные изделия		
		2	3.006-1-2/82, вып.1-2	Плита П3-15б	4	50кг
				Материалы		
				Бетон м50	0,29	м³

Согласовано:
Начальник бюро Иванов НН

Инв. № подл. | Подпись и дата | Взам. инв. №

Привязан

Инв. №

ГИП	Коростелев	
Нач. отд.	Шувалов	
Н. контр.	Кокорев	
Гл. конс.	Бескровный	
Рук. гр.	Орлова	
Ст. инж.	Филиппенко	

ТП 503-2-17с.86-кн

Автотранспортное предприятие на 200 автобусов для южных районов

Производственный корпус

Стадия	Лист	Листов
РП	46	

ФОм 17÷ФОм 21, Канал 2

ГИПРОАВТОТРАНС
Воронежский филиал

Альбом VIII

Типовой проект

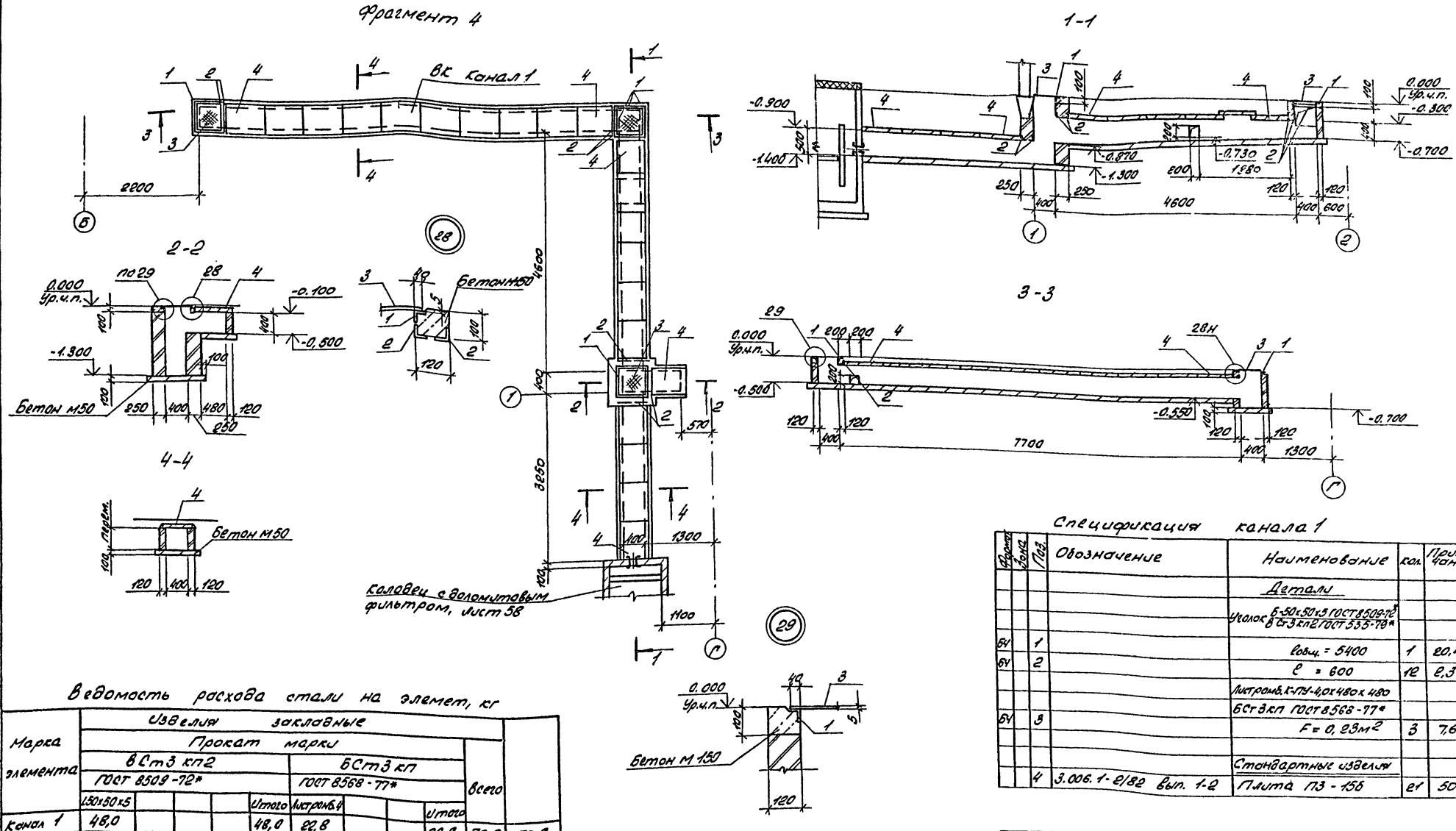

Спецификация канала 1

Формат	Зона	Поз.	Обозначение	Наименование	Кол.	Примечание
				Детали		
				Уголок Б-50х50х5 ГОСТ 8509-72* / В Ст3кп2 ГОСТ 535-79*		
БЧ		1		$l_{общ.}$ = 5400	1	20,4кг
БЧ		2		l = 600	12	2,3кг
				Листромб. К-ПУ-4,0х480х480		
				БСт3кп ГОСТ 8568-77*		
БЧ		3		F = 0,23м²	3	7,6кг
				Стандартные изделия		
		4	3.006.1-2/82 вып. 1-2	Плита ПЗ-15б	21	50кг

Ведомость расхода стали на элемет, кг

Марка элемента	Изделия закладные										
	Прокат марки										
	ВСт3 кп2 ГОСТ 8509-72*					БСт3 кп ГОСТ 8568-77*				Всего	
	L50х50х5				Итого	Листромб.4			Итого		
Канал 1	48,0				48,0	22,8			22,8	70,8	70,8

Согласовано: Нач. отд. ВК Гвоздев

Инв. № подл. | Подпись и дата | Взам. инв. №

Привязан	ГИП	Корастелев	
	Нач. отд.	Шуваев	
	Н. контр.	Кокорев	
	Гл. конс.	Бескоровайный	
	Рук. гр.	Рубцова	
Инв. №	Ст. инж.	Манякина	

ТП 503-2-17с.86 - КЖ

Автотранспортное предприятие на 200 автобусов для южных районов

Производственный корпус	Стадия	Лист	Листов
	РП	47	

Фрагмент 4

ГИПРОАВТОТРАНС Воронежский филиал

Альбом VIII

Типовой проект

Фрагмент 5

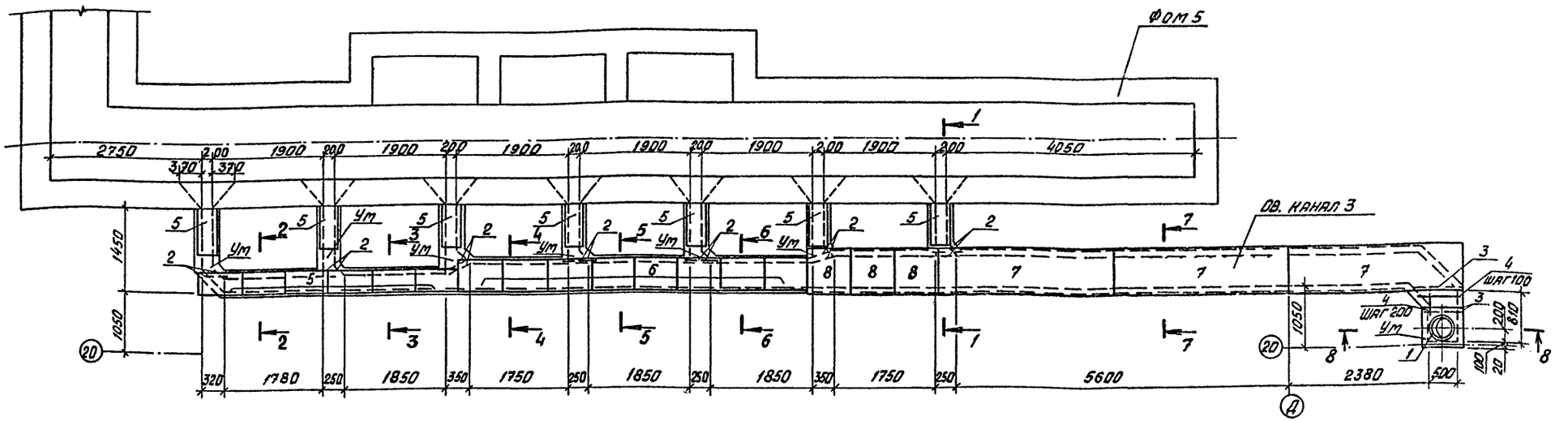

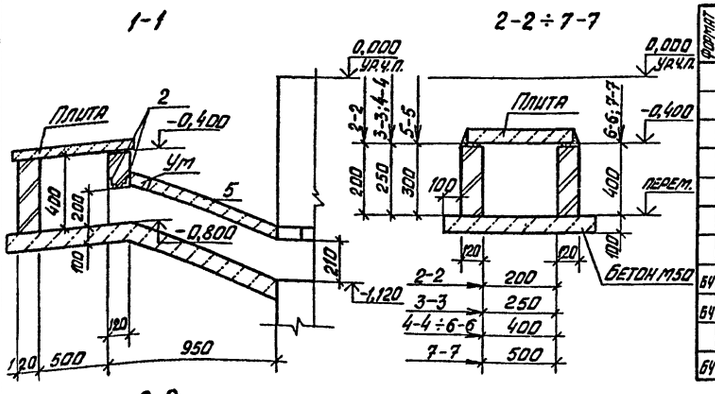

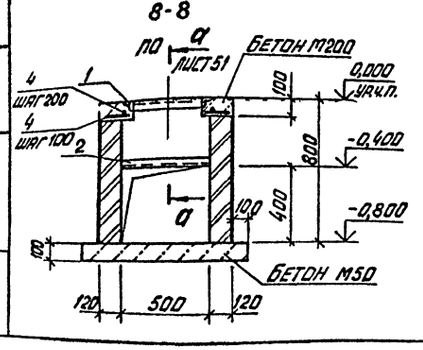

Спецификация канала 3

Формат	Зона	Поз.	Обозначение	Наименование	Кол.	Примечание
				Сборочные единицы		
				Изделие закладное		
		1	1.400-15, вып. 1	МН 779	1	5,7 кг
				Детали		
				уголок Б-50×50×5 ГОСТ 8509-72* / ВСТ3 кп2 ГОСТ 535-79*		
БЧ		2		l=500	14	1,9 кг
БЧ		3		l=800	3	3,0 кг
				А-III-8 ГОСТ 5781-82*		
БЧ		4		$l_{общ.}$=15500	1	6,1 кг

Продолжение спецификации

Формат	Зона	Поз.	Обозначение	Наименование	Кол.	Примечание
				Стандартные изделия		
		5	3.006.1-2/82, вып. 1-2	Плита П1-15б	13	40,0 кг
		6	3.006.1-2/82, вып. 1-2	То же П3-15б	8	50,0 кг
		7	3.006.1-2/82, вып. 1-2	" П5-8б	3	410,0 кг
		8	3.006.1-2/82, вып. 1-2	" П5д-8б	3	100,0 кг
				Материал Ум		
				Бетон М200	0,1	м³

Ведомость расход стали на элемент, кг

Марка элемента	Изделия закладные								Общий расход
	Арматура класса А-III ГОСТ 5781-82*				Прокат марки ВСТ 3 кп 2 ГОСТ 8509-72*			Всего	
	8			Итого	L50×50×5		Итого		
Канал 3	6,7			6,7	40,7		40,7	47,4	47,4

Привязан

Инв. №

ГИП	Коростелев	
Нач. отд.	Шуваев	
Н. контр.	Кокорев	
Гл. конст.	Бескоровайн	
Рук. гр.	Рыцова	
Ст. инж.	Манякина	

ТП 503-2-17с.86 -КЖ

Автотранспортное предприятие на 200 автобусов для южных районов

Производственный корпус

Фрагмент 5

Стадия	Лист	Листов
РП	48	

ГИПРОАВТОТРАНС Воронежский филиал

Согласовано

Нач. отд. ОВ Аллатов

Инв. № подл. | Подпись и дата | Взам. инв. №

Альбом VIII

Типовой проект

ФРАГМЕНТ 6

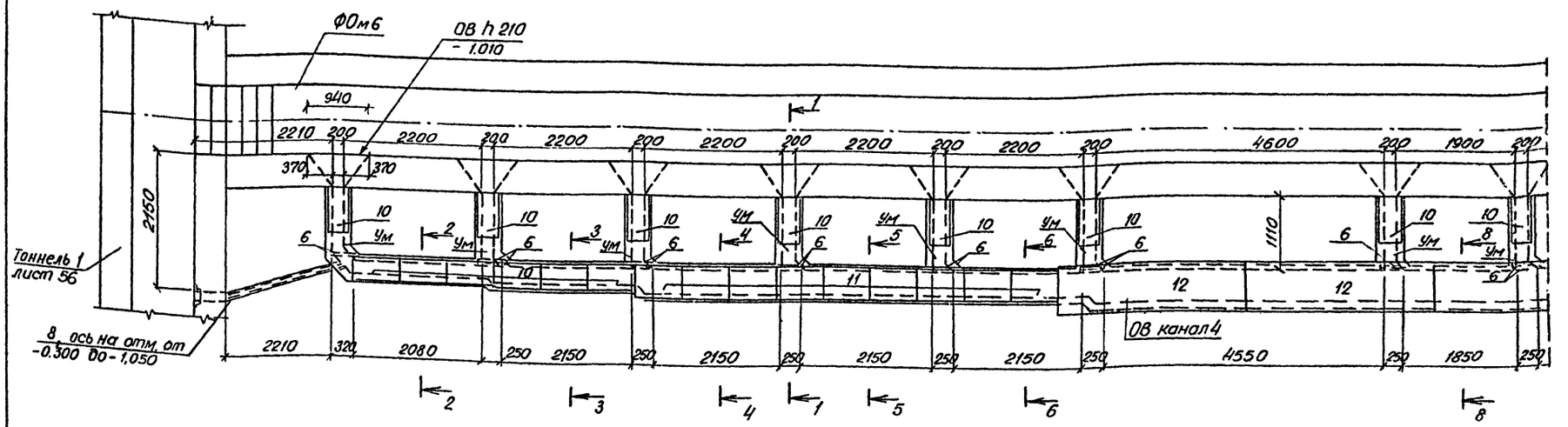

ФРАГМЕНТ 6

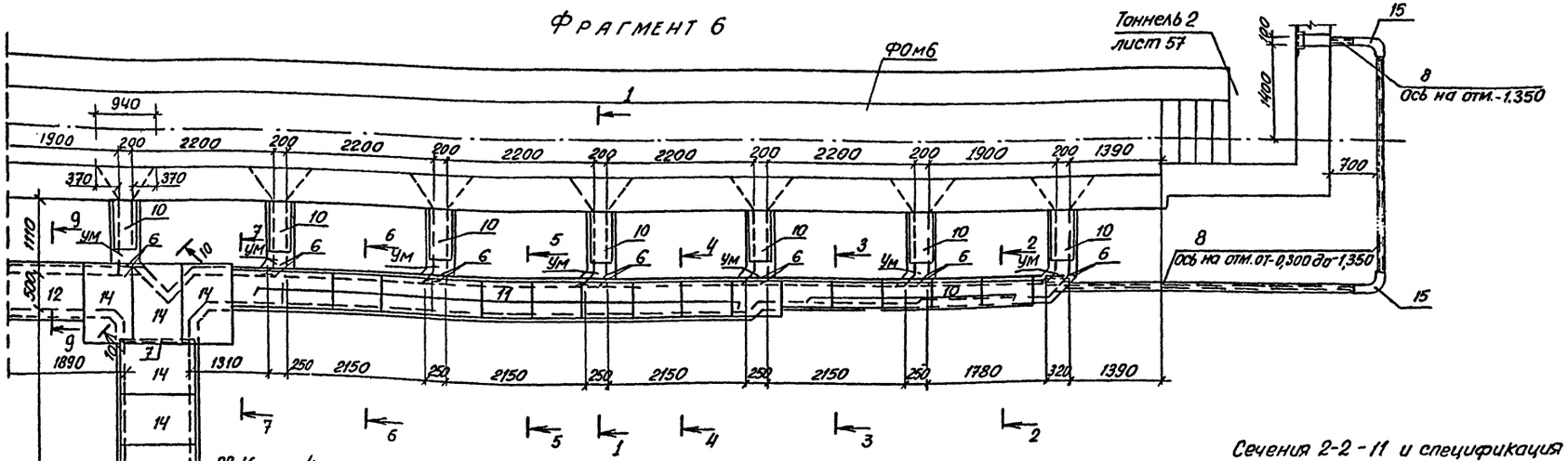

Сечения 2-2-11 и спецификация даны на листе 50

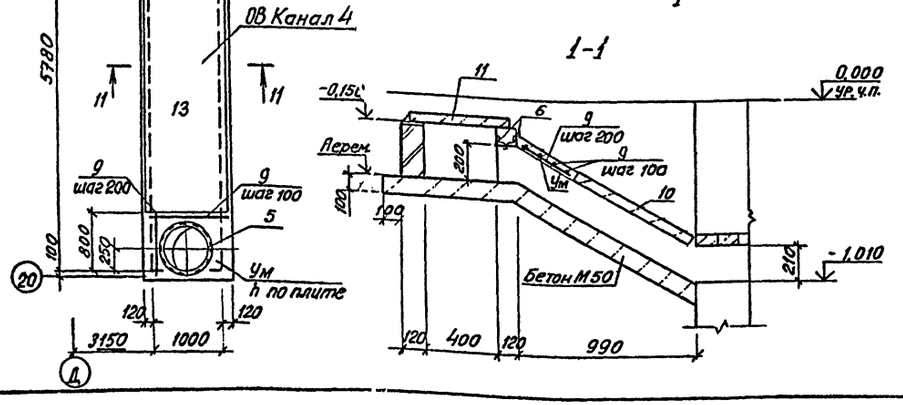

Привязан	ГИП	Коростелев		ТП 503-2-17с. 86 -КЖ	
	Нач. отд.	Шубаев		Автотранспортное предприятие на 200 автобусов для южных районов	
	Н. контр.	Кокорев		Производственный корпус	Стадия: РП; Лист: 49; Листов:
	Гл. конст.	Бескоровайный		Фрагмент 6	ГИПРОАВТОТРАНС Воронежский филиал
Инв. №	Рук. гр.	Рубцова			
	Ст. инж.	Манякина			

Согласовано: Нач. отд. ОВ Алпатов

Инв. № подл. | Подпись и дата | Взам. инв. №

Альбом VIII

Типовой проект

Фрагмент 7

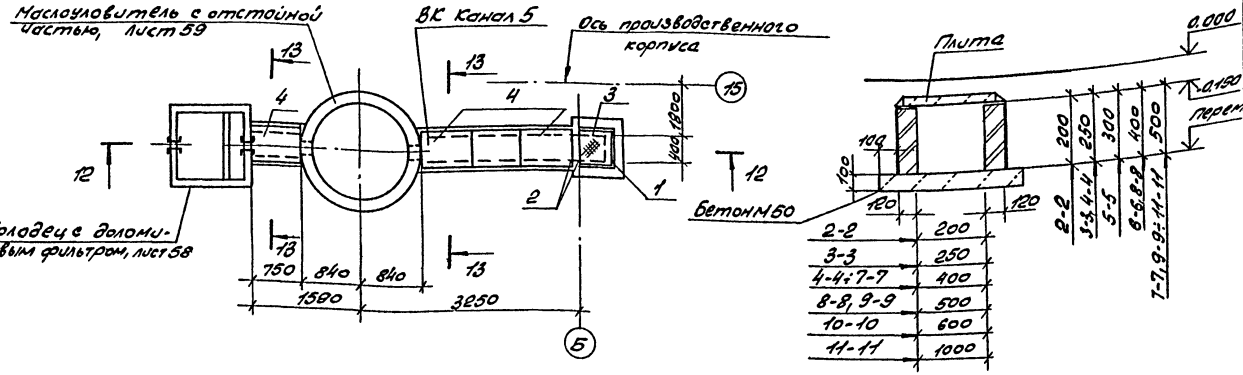

2-2 ÷ 11-11

12 - 12

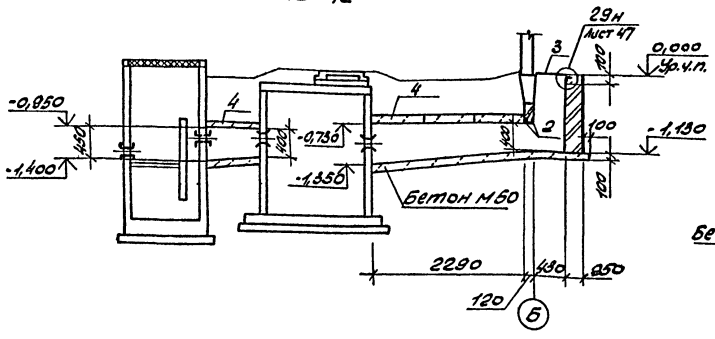

13 - 13

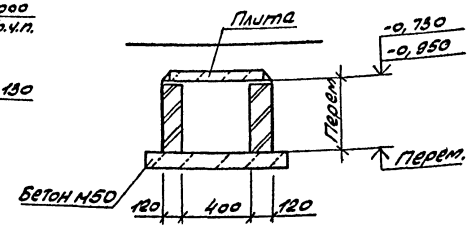

Спецификация каналов 4, 5

Формат	Зона	Поз.	Обозначение	Наименование	Кол.	Примечание
				Канал 5		
				Детали		
				Уголок Б-50х50х5 ГОСТ 8509-72* Ст3кп2 ГОСТ 535-79*		
БЧ		1		$\ell_{общ.}$ = 1300	1	4,9кг
БЧ		2		ℓ = 600	2	2,3кг
				Лист ромб. К-ПУ-4,0х4Р0х500 Ст3кп ГОСТ 8568-77*		
БЧ		3		F = 0,24м^2	1	8,0кг
				Стандартные изделия		
		4	3.006.1-2/82, вып. 1-2	Плита П3-15б	4	50,0кг
				Канал 4		
				сборочные единицы		
				Изделие закладное		
		5	1.400-15, вып. 1	МН 781	1	6,9кг
				Детали		
				Уголок Б-50х50х5 ГОСТ 8509-72 Ст3кп2 ГОСТ 535-79*		
БЧ		6		ℓ = 450	30	1,7кг
				Уголок Б-100х100х8 ГОСТ 8509-72* Ст3пс6-17У4.1-3023ЭС		
БЧ		7		ℓ = 1200	1	14,6кг
БЧ		8		Гр.122х9 ГОСТ 539-80, $\ell_{общ}$ 8800	1	68,4кг
				А-III-8 ГОСТ 5781-82*		
БЧ		9		$\ell_{общ}$ = 37000	1	14,6кг
				Стандартные изделия		
		10	3.006.1-2/82, вып. 1-2	Плита П1-15б	26	40,0кг
		11	3.006.1-2/82, вып. 1-2	То же П3-15б	20	50,0кг
		12	3.006.1-2/82, вып. 1-2	" П5-8б	3	410,0кг
		13	3.006.1-2/82, вып. 1-2	" П7-5б	1	610,0кг
		14	3.006.1-2/82, вып. 1-2	" П7д-5б	5	150,0кг
		15		Колено Ур100 ГОСТ 5525-61*	2	21,4кг
				Материал Ум		
				Бетон М200	0,4	м^3

Ведомость расхода стали на элемент, кг

Марка элемента	Изделия закладные, детали											Всего	Общий расход
	Арматура класса А-III ГОСТ 5781-82*				Прокат марки ВСт3кп2 ГОСТ 8509-72*			ВСт3кп ГОСТ 8568-77*					
	8			Итого	150х80х5	100х100х8	Итого	Лист ромб.		Итого			
Канал 4	20,2			20,2	57,3	14,6	71,9					92,1	92,1
Канал 5					9,5		9,5	8,0		8,0		17,5	17,5

Согласовано: Нач. отд. ВК Голубев 7.86

Инв. № подл. | Подпись и дата | Взам. инв. №

Привязан:

Инв. №

ГИП	Карастелев		ТП 503-2-17с.86.- КЖС
Нач. отд.	Шубаев		Автотранспортное предприятие на 200 автомобилей в/м южных районов
Н. контр.	Кокорев		Производственный корпус
Гл. конструктор проекта	Бессонова		Фрагмент 7
Рук. гр.	Рудакова		Стадия: РП; Лист: 60; Листов:
Ст. инж.	Мочкин		ГИПРОАВТОТРАНС Воронежский филиал

Копировал: Алехина

Формат А2

Альбом VIII

Типовой проект

Фрагмент 8

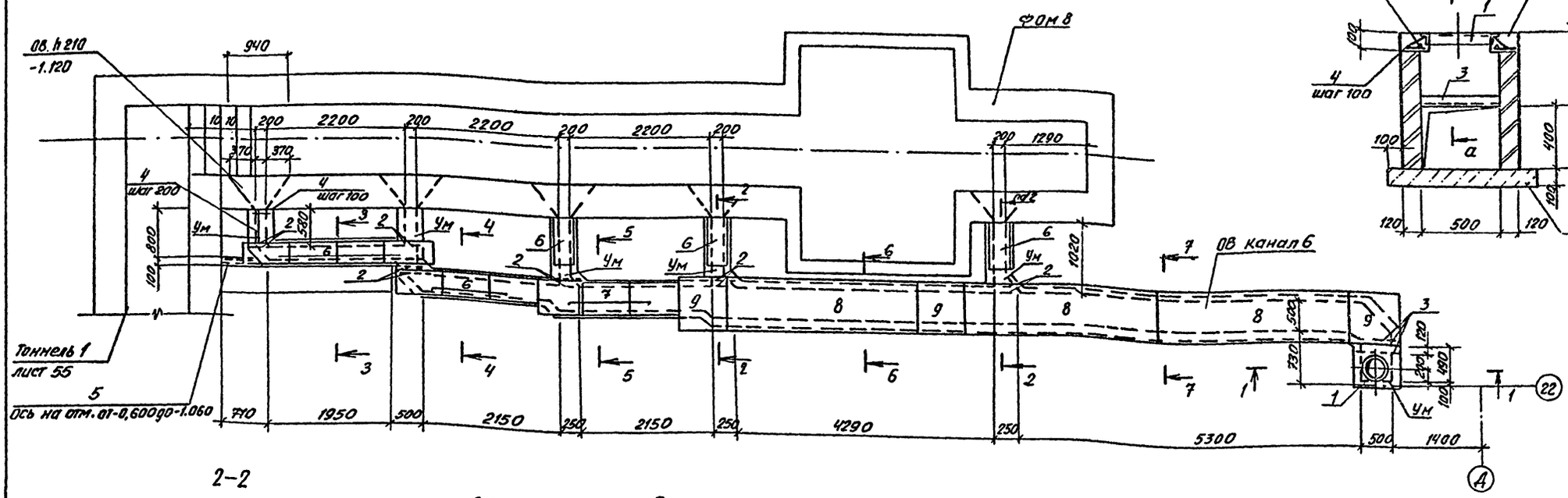

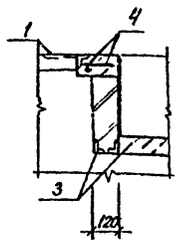

2-2

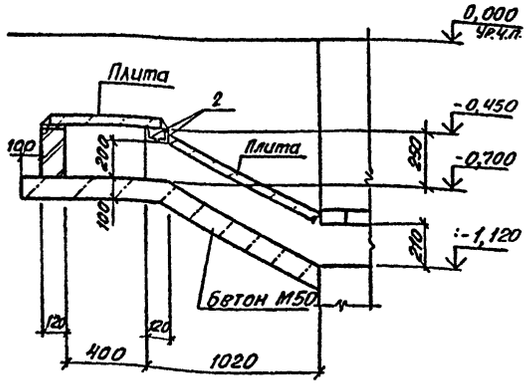

3-3 – 7-7

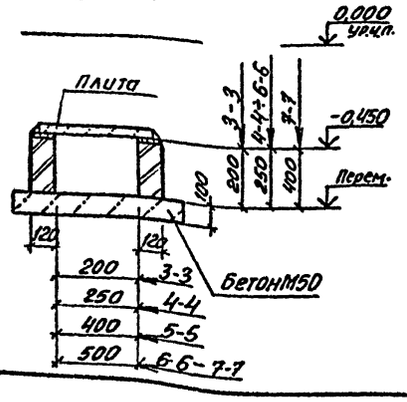

Спецификация канала 6

Формат	Зона	Поз.	Обозначение	Наименование	Кол.	Примечание
				Сборочные единицы		
				Изделие закладное		
		1	1.400-15, вып. 1	МН 779	1	5,7 кг
				Деталь		
				Уголок 150×50×5 ГОСТ 8509-72* / Вст3кп2 ГОСТ 535-79*		
Б4		2		ℓ = 500	10	1,9 кг
Б4		3		ℓ = 800	3	3,0 кг
				А-III-8 ГОСТ 5781-82*		
Б4		4		ℓ общ = 20200	1	8,0 кг
Б4		5		Пр. 122×9,0 ГОСТ 539-80, ℓ = 800	1	6,2 кг

Продолжение спецификации

Формат	Зона	Поз.	Обозначение	Наименование	Кол	Примечание
				Стандартные изделия		
		6	3.006.1-2/82, вып. 1-2	Плита П1-15б	10	40,0 кг
		7	3.006.1-2/82, вып. 1-2	То же П3-15б	3	50,0 кг
		8	3.006.1-2/82, вып. 1-2	" П5-8б	3	410,0 кг
		9	3.006.1-2/82, вып. 1-2	" П5д-8б	3	100,0 кг
				Материал Ум		
				Бетон марки 200	0,1	м³

Ведомость расхода стали на элемент, кг

Марка элемента	Изделия закладные								Всего	Общий расход
	Арматура класса				Прокат марки					
	A III				Вст3кп2					
	ГОСТ 5781-82*				ГОСТ 8509-72*					
	В			Итого	L50×50×5			Итого		
Канал 6	8,6			8,6	33,1			33,1	41,7	41,7

Привязан:

Инв. №

ГИП	Коростелев		
Нач. отд	Шуверов		
Н. контр.	Кокорев		
Гл. констр.	Бескоровайный		
Рук. гр.	Рубцова		
Ст. инж.	Манякина		

ТП 503-2-17с. 86 – КЖ

Автотранспортное предприятие на 200 автобусов для южных районов

Производственный корпус

Стадия	Лист	Листов
РП	51	

Фрагмент 8

ГИПРОАВТОТРАНС Воронежский филиал

Согласовано: Инв. № подл. | Подпись и дата | Взам. инв. №

Копировал:

Формат А2

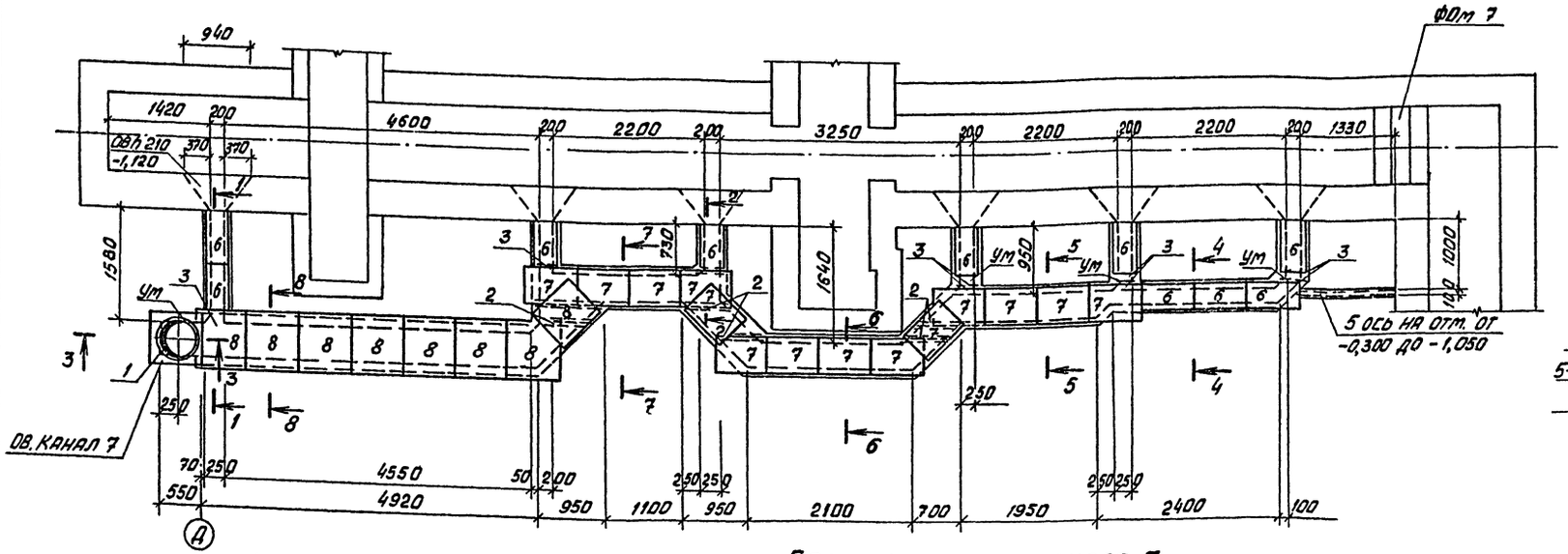

1-1

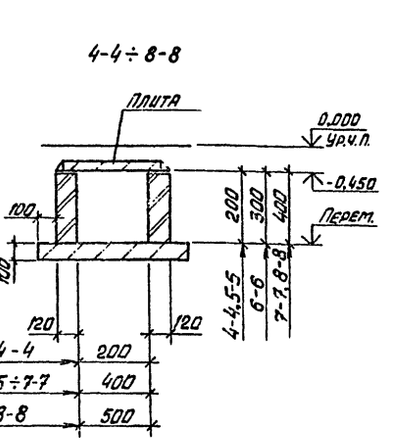

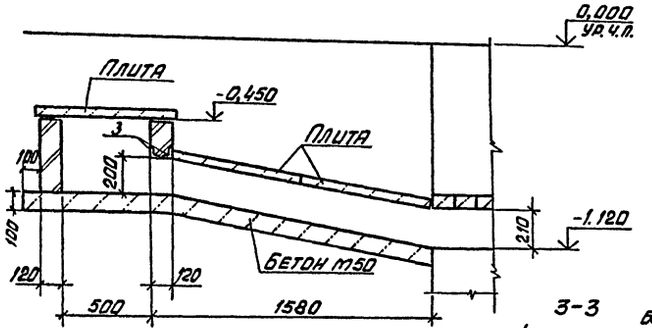

2-2

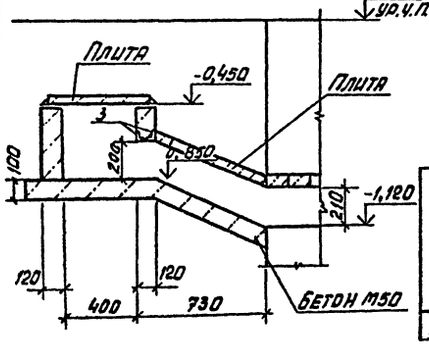

3-3

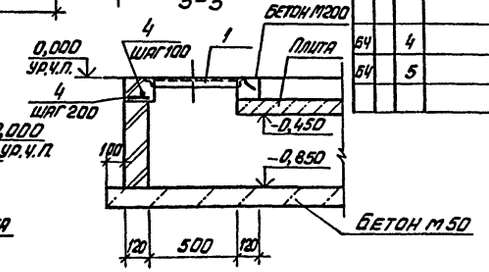

Спецификация канала 7

Формат	Зона	Поз.	Обозначение	Наименование	Кол.	Примечание
				Сборочные единицы		
				Изделие закладное		
		1	1.400-15, вып. 1	МН 780	1	6,3 кг
				Детали		
				Уголок 6-50×50×5 ГОСТ 8509-72* / ВСт3кп2 ГОСТ 535-79*		
БЧ		2		ℓ = 800	6	3,0 кг
БЧ		3		ℓ = 500	12	1,9 кг
				А-III-8 ГОСТ 5781-82*		
БЧ		4		ℓ общ. = 14000	1	5,5 кг
БЧ		5		Тр. 122×8,0 ГОСТ 539-80 ℓ = 1350	1	10,5 кг

Продолжение спецификации

Формат	Зона	Поз.	Обозначение	Наименование	Кол.	Примечание
				Стандартные изделия		
		6	3.006.1-2/82, вып. 1-2	Плита П1-15б	10	40,0 кг
		7	3.006.1-2/82, вып. 1-2	То же П3-15б	14	50,0 кг
		8	3.006.1-2/82, вып. 1-2	" П5д-8б	8	100,0 кг
				Материал Ум		
				Бетон марки 200	0,1	м³

Ведомость расхода стали на элемент, кг

Марка элемента	Изделия закладные: Арматура класса А-III ГОСТ 5781-82* 8	Итого	Прокат марки ВСт3кп2 ГОСТ 8509-72* ∟50×50×5	Итого	Всего	Общий расход
Канал 7	6,1	6,1	46,5	46,5	52,6	52,6

Привязан

Инв. №

ГИП	Коростелев		
Нач. отд.	Шувалев		
Н. контр.	Кокорев		
Гл. конст.	Бескровный		
Рук. гр.	Рубцова		
Ст. инж.	Ганькина		

ТП 503-2-17с.86 - КЖ

Автотранспортное предприятие на 200 автобусов для южных районов

Производственный корпус

Стадия	Лист	Листов
РП	52	

Фрагмент 9

Гипроавтотранс Воронежский филиал

Согласовано

Инв. № подл. | Подпись и дата | Взам. инв. №

Типовой проект Альбом VIII

Фрагмент 10

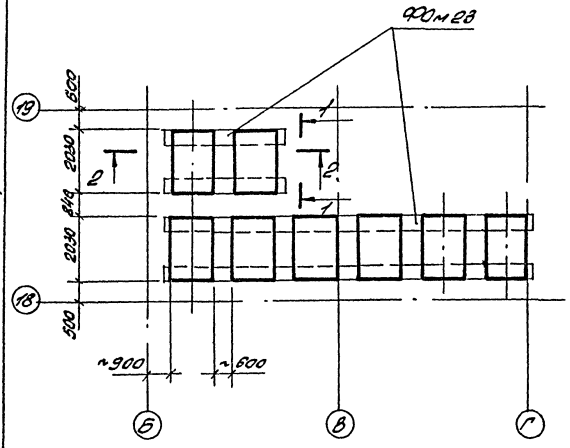

Схема расположения ФОм 23

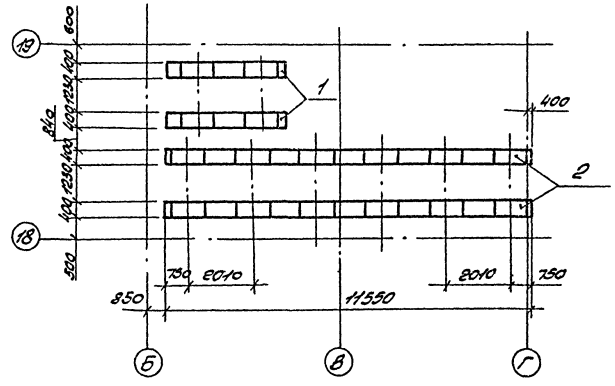

Спецификация к схеме расположения ФОм 23

Марка поз.	Обозначение	Наименование	Кол.	Масса ед., кг.	Примечание
1	Лист 53	Оголовок Ом 1	2		
2	То же	Оголовок Ом 2	2		

Спецификация оголовка Ом 1, Ом 2

Формат	Зона	Поз.	Обозначение	Наименование	Кол.	Примечание
А2		1		Оголовок Ом 1		
				Материалы		
				Бетон М 150	1,34	м3
А2		2		Оголовок Ом 2		
				Материалы		
				Бетон М 150	3,22	м3

1-1

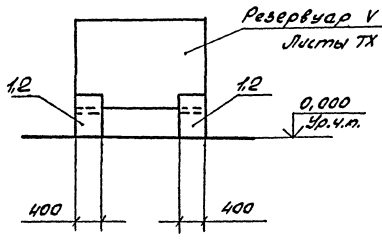

2-2

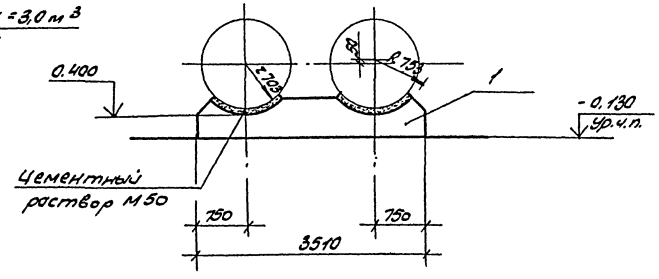

Оголовок Ом 1, Ом 2

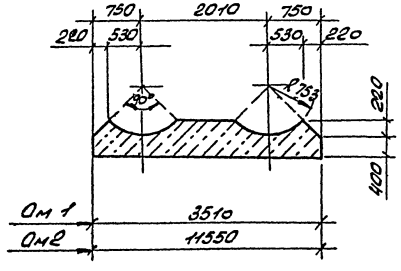

Расчетная схема

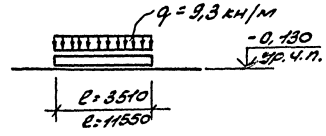

Согласовано.
Нач. техн. отд.
Дильдин
Взам. инв.
Подпись и дата
Инв. № подл.

Привязан

Инв. №

ГИП	Коростелев	
Нач. отд.	Шуваев	
Н. контр.	Кокорев	
Гл. конс.	Бескоровайный	
Рук. гр.	Рубцова	
Ст. инж.	Филиппенко	

ТП 503-2-17с.86 - КЖ

Автотранспортное предприятие на 200 автобусов для южных районов

Производственный корпус

Стадия	Лист	Листов
РП	53	

Фрагмент 10. Схема расположения ФОм 23

ГИПРОАВТОТРАНС
Воронежский филиал

Типовой проект Альбом VIII

Схема раскладки щитов приямка 1

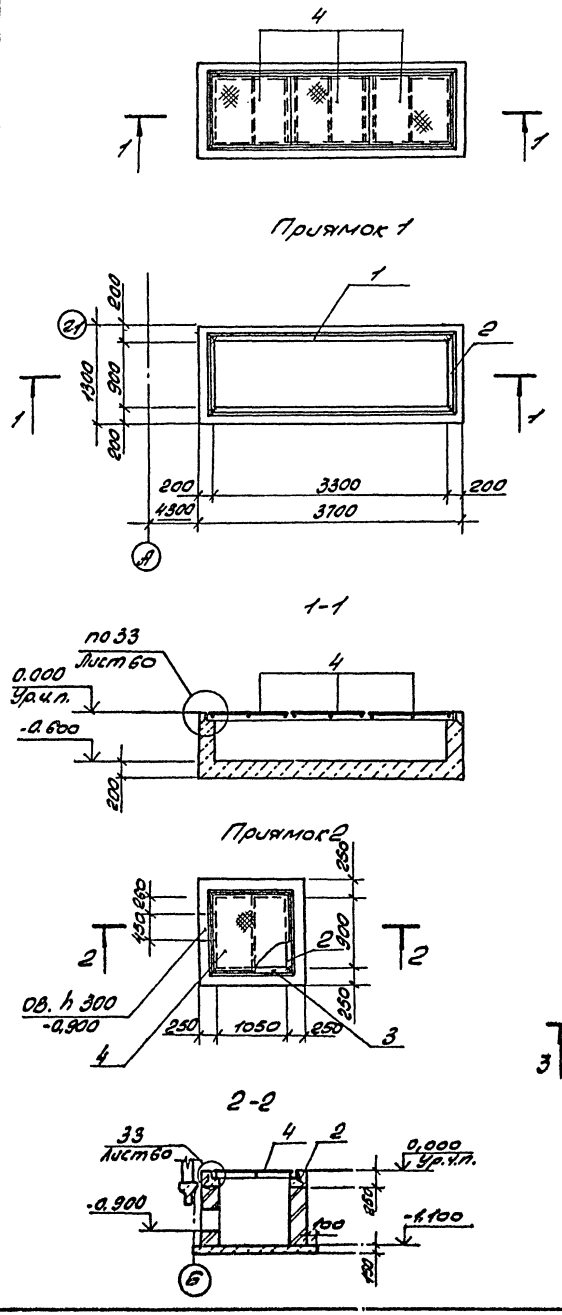

Фрагмент 11

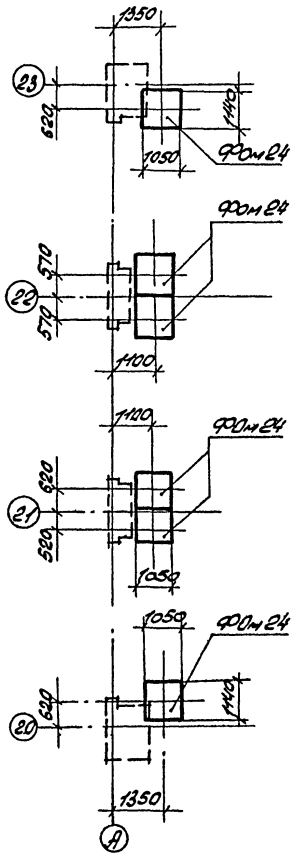

Фрагмент 12

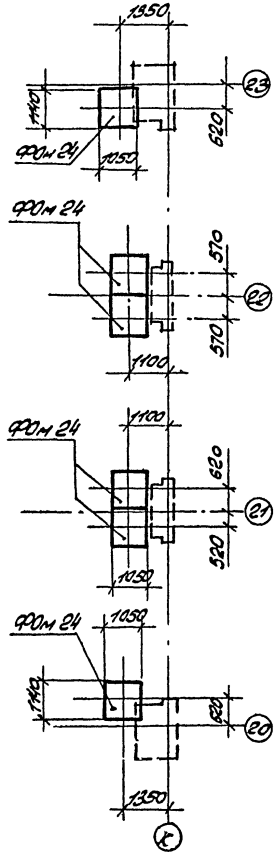

ФОм 24

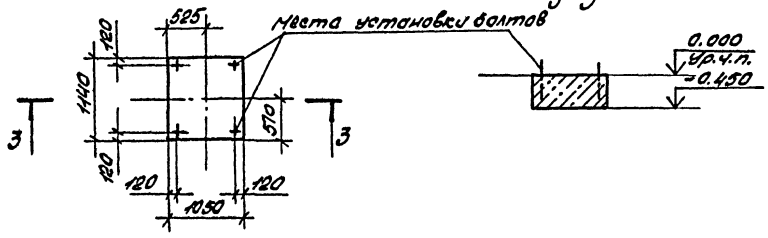

Спецификация приямков 1,2 фундамента ФОм24

Формат	Зона	Поз.	Обозначение	Наименование	Кол. на испол. Приямок 1	Приямок 2	Фундам.	Примечание
				Сборочные единицы				
				Изделия закладные				
				МН 554				
А4		1	1.400-15, вып.1	l = 3400	2			14,3 кг
А4		2	то же	l = 1000	2	2		4,2 кг
А4		3	"	l = 1150		2	2	4,8 кг
				Детали				
А4		4	IX.003	щит ИМ 15	3	1		40,3 кг
				Материалы				
				Бетон М 150	2,1	0,68	0,55	м³

Ведомость расхода стали на элемент, кг

Марка элемента	Изделия закладные, детали											Общий расход
	Арматура класса А-III			Прокат марки							Всего	
				В Ст 3 кп 2				Б Ст 3 кп				
	ГОСТ 5781-82*			ГОСТ 103-76*			ГОСТ 8509-72*		ГОСТ 8568-77*			
	8		Итого	4×40		Итого	L 50×50×5	Итого	Лист ромб. 6×4	Итого		
Приямок 1	3,5		3,5	10,8		10,8	33,5	33,5	110,1	110,1	157,9	157,9
Приямок 2	1,7		1,7	3,6		3,6	16,4	16,4	36,7	36,7	56,7	58,4

Согласовано:
Нач. технол. отд. Дильдин
Нач. отд. ОВ Алпатов

Инв. № подл. | Подпись и дата | Взам. инв. №

Привязан

Инв. №

ГИП	Карастелев		
Нач. отд.	Шуваев		
Н. контр.	Кокорев		
Гл. конст.	Бескаровайный		
Рук. гр.	Рубцова		
Ст. инж.	Филиппенко		

ТП 503-2-17с. 86 - КЖ

Автотранспортное предприятие на 200 автобусов для южных районов

Производственный корпус

Стадия	Лист	Листов
РП	54	

Фрагменты 11,12
Приямки 1,2 ФОм 24

ГИПРОАВТОТРАНС
Воронежский филиал

Типовой проект Альбом VIII

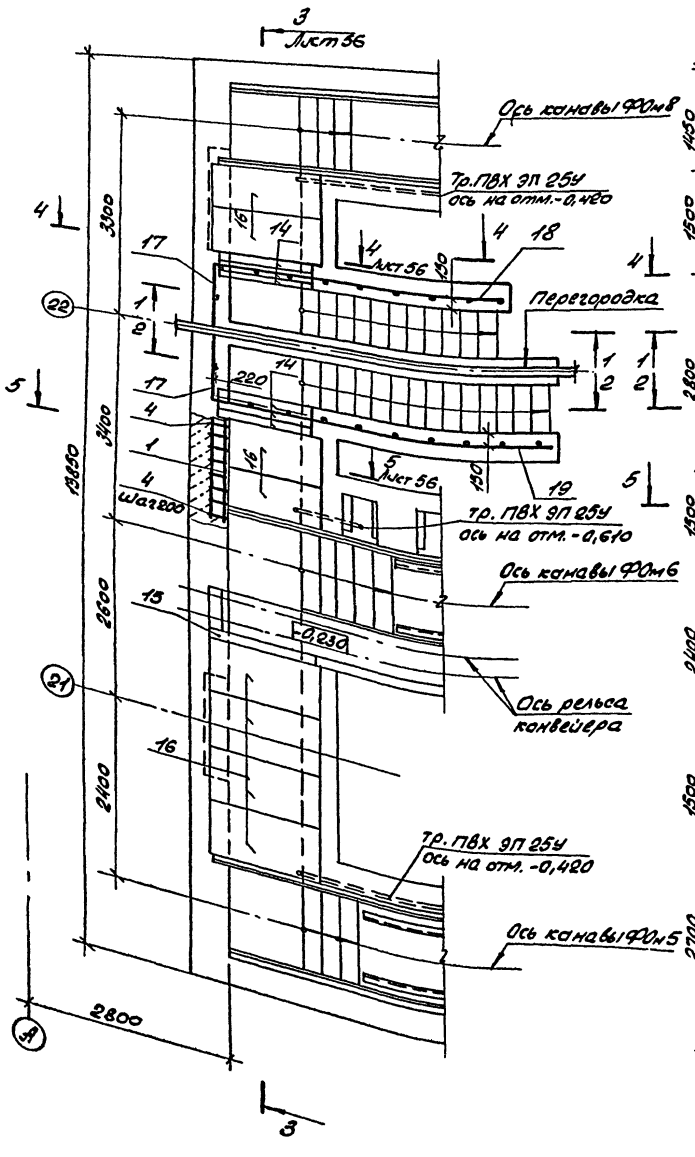

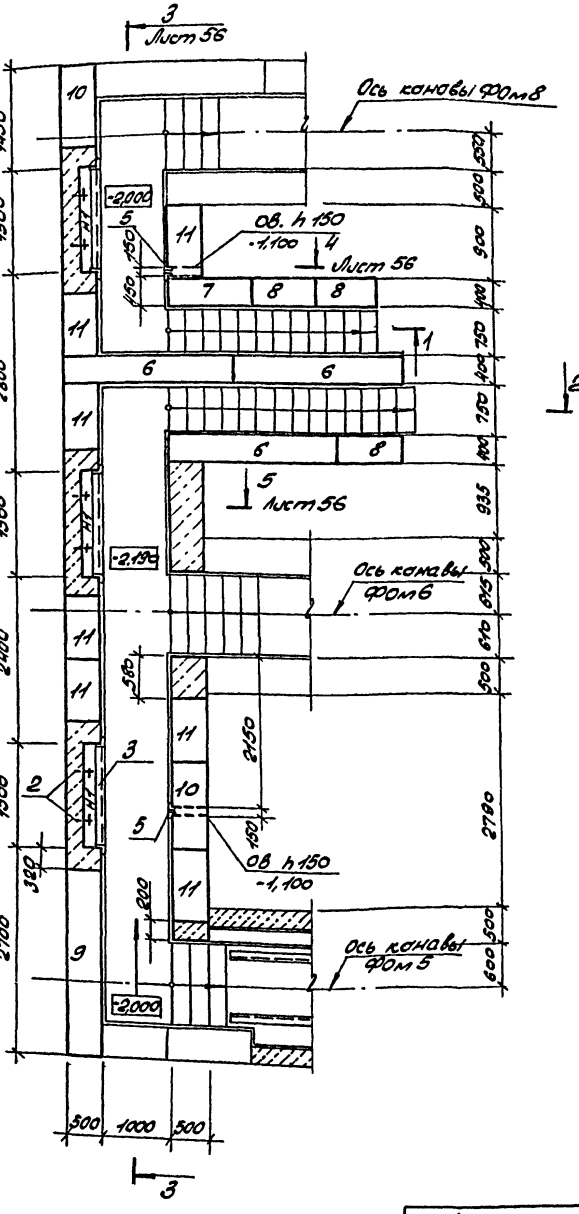

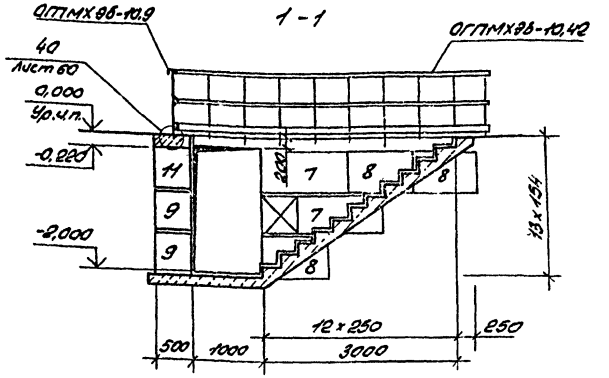

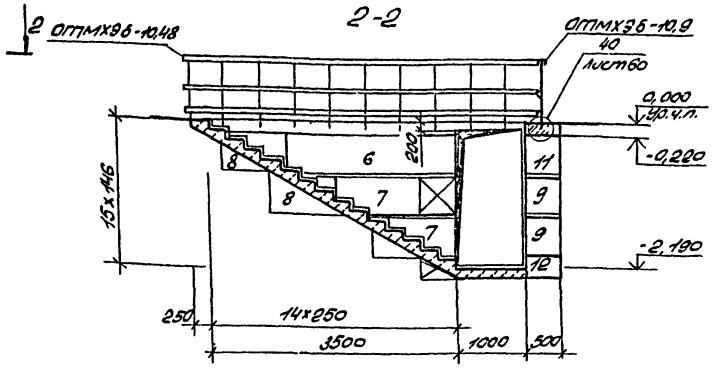

Условные обозначения

Н1- Ниша электроосвещения размером 1500 x 300 x 590 (h) низ на отм. -1,120.

ГИП	Коростелев		
Нач.отд.	Шуваев		
Н.контр.	Кокорев		
Гл.конст.	Бескоровский		
Рук.гр.	Рубцова		
Инж.	Струкова		
Ст.инж.	Филиппенко		

Привязан:

Инв.№

ТП 503-2-17с.86-КЖ

Автотранспортное предприятие на 200 автобусов для южных районов

Производственный корпус

Стадия	Лист	Листов
РП	55	

Тоннель 1. Планы на отм. 0,000; -0,720. Сечения 1-1, 2-2.

ГИПРОАВТОТРАНС Воронежский филиал

Согласовано:

Альбом VIII

Типовой проект

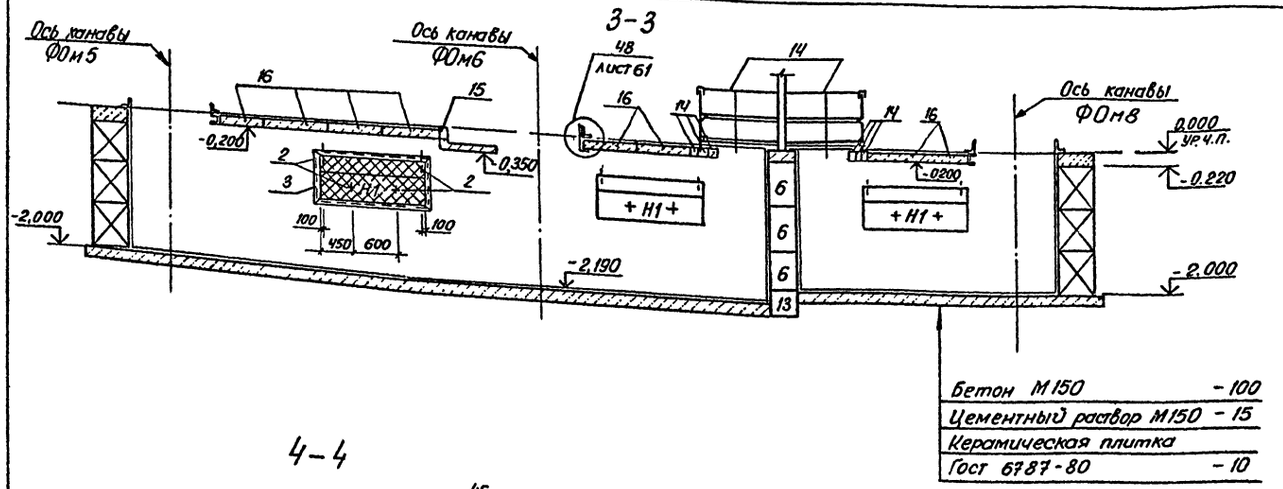

Бетон М150 – 100
Цементный раствор М150 – 15
Керамическая плитка
Гост 6787-80 – 10

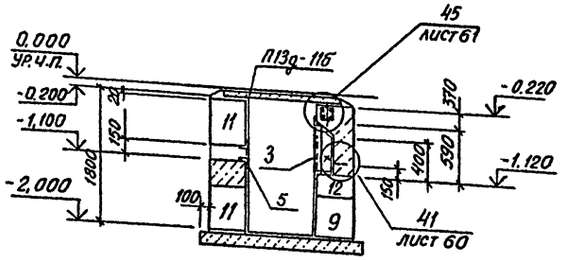

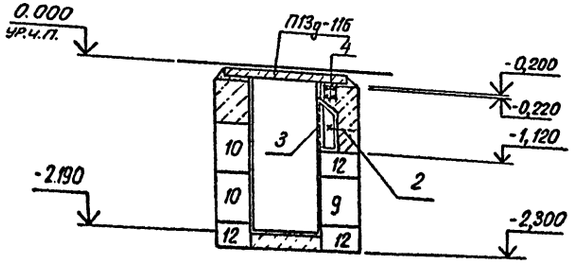

Спецификация тоннеля 1

Формат	Зона	Поз.	Обозначение	Наименование	Кол.	Примечание
				Сборочные единицы		
А4		1	IX.022	Сетка арматурная ИМ35	6	3,0 кг
А4		2	IX.015	Изделие закладное ИМ27	12	0,4 кг
				Детали		
А4		3	IX.023	Решетка ИМ 37	3	18,7 кг
Б4		4		А-1-6 ГОСТ 5781-82* ℓ=270	60	0,1 кг
Б4		5		Уголок Б-50×50×5 ГОСТ 8509-72* ℓ=2000 ВСт3кп2 ГОСТ 535-79* обц.	1	7,5 кг
				Стандартные изделия		
				Блоки бетонные		
		6		ФБС 24.4.6-т ГОСТ 13579-78	5	1300 кг
		7		ФБС 12.4.6-т ГОСТ 13579-78	5	640 кг
		8		ФБС 9.4.6-т ГОСТ 13579-78	6	470 кг
		9		ФБС 24.5.6-т ГОСТ 13579-78	8	1630 кг
		10		ФБС 12.5.6-т ГОСТ 13579-78	7	640 кг
		11		ФБС 9.5.6-т ГОСТ 13579-78	17	590 кг
		12		ФБС12.5.3-т ГОСТ 13579-78	10	380 кг
		13		ФБС12.4.3-т ГОСТ 13579-78	2	310 кг
		14	1.138-10, вып. 1	Перемычка 1ПР1-12.12.14	6	50 кг
		15	1.138-10, вып. 1	Перемычка 1ПР38-15.12.22	1	100 кг
		16	3.006 1-2/82, вып. 1-4	Плита П13g-11б	8	330 кг
		17*	1.450.3-3, вып. 1	Ограждение ОГПМХ36-10.9	2	10,5 кг
		18*	1.450.3-3, вып. 1	Тоже ОГПМХ36-10.42	1	39,3 кг
		19*	1.450.3-3, вып 1	" ОГПМХ36-10.48	1	45,3 кг
				Материалы		
				Бетон М200	5,2	м³
				Бетон М100	6,3	м³

Ведомость расхода стали на элемент, кг

Марка элемента	Изделия арматурные									Изделия закладные										Общий расход
	Арматура класса								Всего	Арматура класса	Прокат марки				Сетка			Всего		
	А-I						Ат-IIIС			А-I	ВСт3кп2									
	ГОСТ 5781-82*						ГОСТ 10884-81			ГОСТ 5781-82*	ГОСТ 8509-72*		ГОСТ 103-76*		ГОСТ 5336-80					
	6	10		Итого			10	Итого		10		Итого	L50×50×5	Итого	-6×60	Итого	№20×1,6	Итого		
Тоннель 1	10,8	6,6		17,4			6,6	6,6	24,0	2,4		2,4	58,5	58,5	2,4	2,4	5,1	5,1	68,4	92,4

* Материал поз. 17, 18, 19 учтен в технической спецификации на листах марки -КМ

Согласовано:

Инв. № подл. | Подпись и дата | Взам. инв. № | Инв. № дубл. | Подпись и дата

Привязан.

Инв. №

ГИП	Коростелев		
Нач. отд.	Шувалев		
Н. контр.	Кокорев		
Гл. констр.	Бескоровайный		
Рук. гр.	Рубцова		
Инженер	Струкова		
Ст. инж.	Филиппенко		

ТП 503-2-17с.86 -КЖ

Автотранспортное предприятие на 200 автобусов для южных районов

Производственный корпус

Стадия	Лист	Листов
РП	56	

Тоннель 1
Сечения 3-3 ÷ 5-5

ГИПРОАВТОТРАНС Харьковский филиал

Копировал: Формат А2

Типовой проект Альбом VIII

План на отм. 0,000

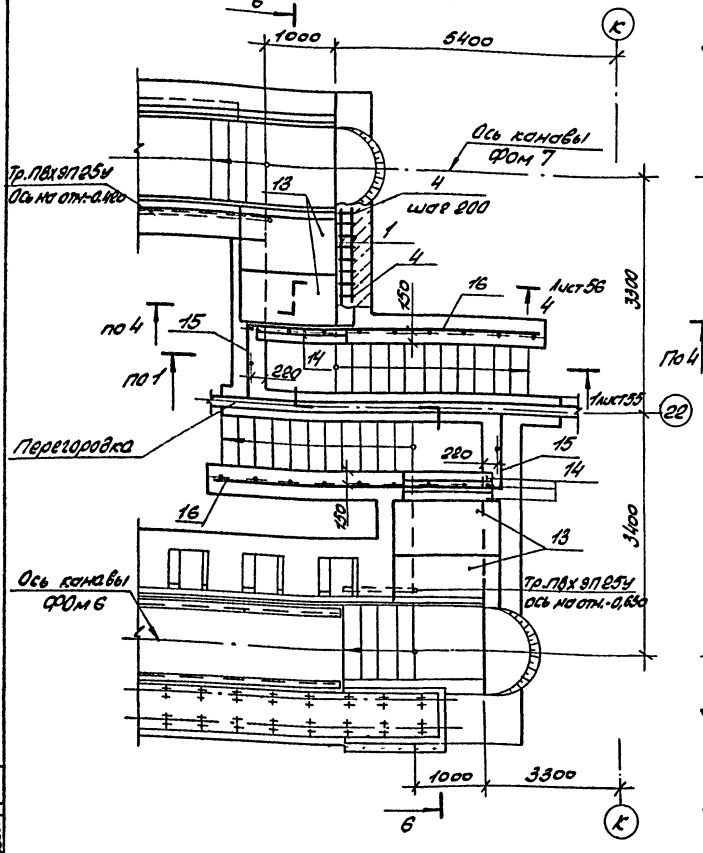

План на отм. -0,720

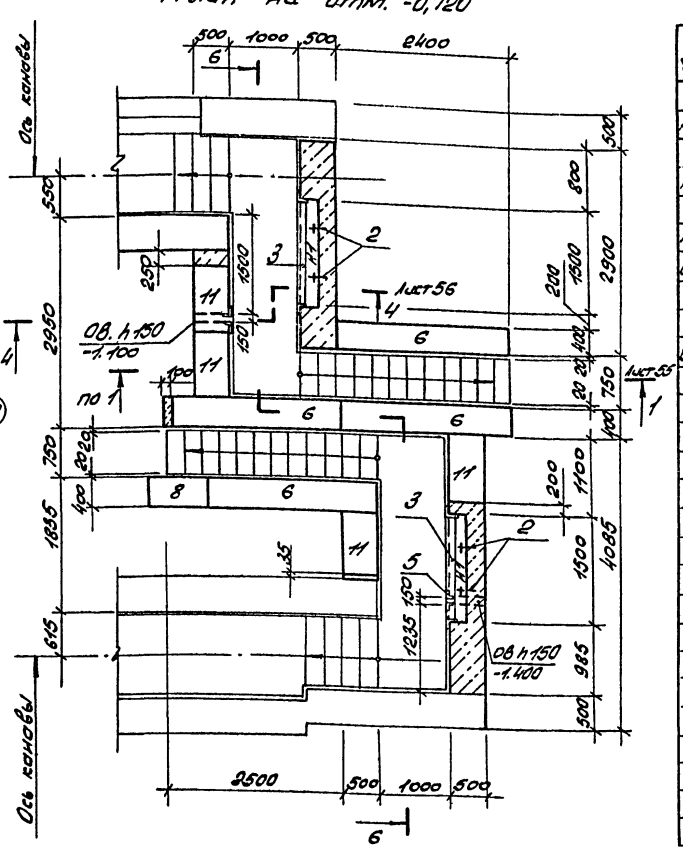

Спецификация тоннеля 2

Формат	Зона	Поз.	Обозначение	Наименование	Кол.	Примечание
				Сборочные единицы		
А4		1	IX.022	Сетка арматурная СМ35	4	3,0кг
				Изделия закладные		
А4		2	IX.015	СМ 27	8	0,4кг
				Детали		
А4		3	IX.023	Решетка СМ37	2	18,7кг
Б4		4		А-I-6 ГОСТ 5781-82*, l=270	40	0,1кг
			Уголок	Б-50х50х5 ГОСТ 8509-72* / Ст3кп2 ГОСТ 535-79*		
Б4		5		l=2000	1	7,5кг
				Стандартные изделия		
				Блоки бетонные		
		6		ФБС 24.4.6-Т ГОСТ 13579-78	6	1300кг
		7		ФБС 12.4.6-Т ГОСТ 13579-78	4	640кг
		8		ФБС 9.4.6-Т ГОСТ 13579-78	5	470кг
		9		ФБС 24.5.6-Т ГОСТ 13579-78	1	1630кг
		10		ФБС 12.5.6-Т ГОСТ 13579-78	6	640кг
		11		ФБС 9.5.6-Т ГОСТ 13579-78	10	590кг
		12		ФБС 12.5.3-Т ГОСТ 13579-78	2	380кг
		13	3.006.1-2/82, вып. 1-4	Плита П13д-116	4	330кг
		14	1.138-10, вып. 1	Перемычка 1ПР1-12.12.14	5	50кг
		15*	1.450.3-3, вып. 1	Ограждение ОГПМХ36-10.9	2	10,5кг
		16*	1.450.3-3, вып. 1	то же ОГПМХ36-10.42	2	39,3кг
				Материалы		
				Бетон М200	2,8	м³
				Бетон М150	3,7	м³

Ведомость расхода стали на элемент, кг

Марка элемента	Изделия арматурные							Изделия закладные												Общий расход
	Арматура класса						Всего	Арматура класса	Прокат марки						Сетка		Всего			
	А-I			А-III				А-I	ВСт3кп2											
	ГОСТ 5781-82*							ГОСТ 5781-82*	ГОСТ 103-76*			ГОСТ 8509-72*			ГОСТ 5336-80					
	6	10		Итого	10		Итого	10		Итого	Б160	8х100	Итого	150х150х5		Итого	№20х1,6		Итого		
Тоннель 2	7,0	4,4		11,6	4,4		4,4	16,0	1,6		1,6	1,6	5,7	7,3	41,5		41,5	3,4		3,4	53,8	69,8

* Материал поз. 15, 16 учтен в технической спецификации на листах марки -КМ

6-6

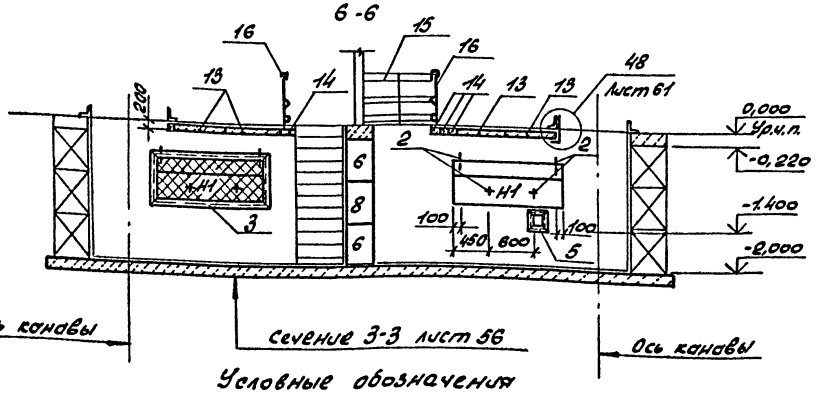

Условные обозначения

Н1- ниша электроосвещения размером 1500х300х880(h) низ на отм. -1,120

| | | | | | | | | | | | |

Альбом VIII

Типовой проект

План на отм. -0,100

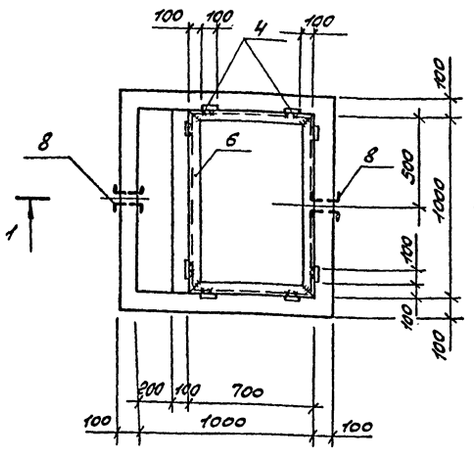

1-1

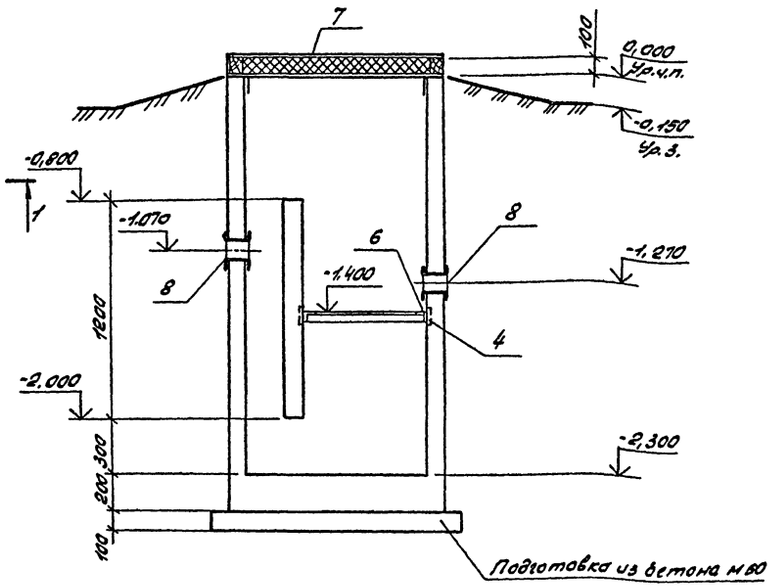

Схема армирования днища

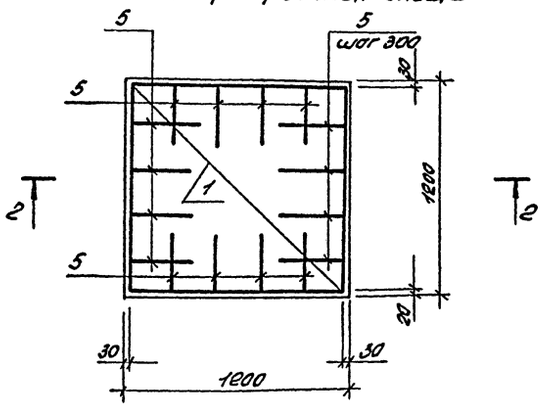

Схема армирования стен

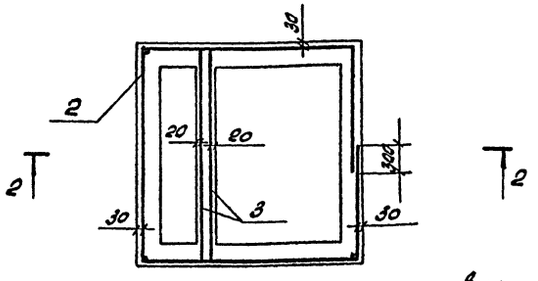

2-2

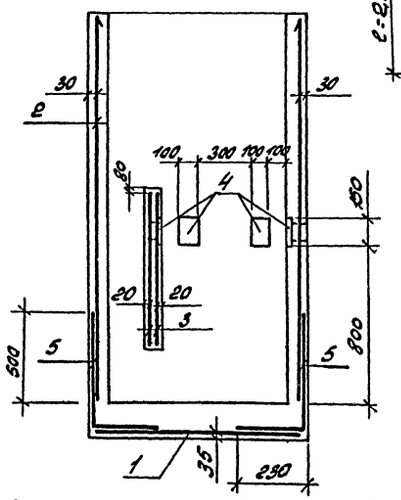

Внутренние поверхности стен и днища на высоту 1,5м торкретировать.

Нагрузки

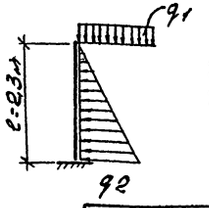

$q_1 = 10$ кН/м

$q_2 = 15,9$ кН/м

Спецификация монолитного колодца

Формат	Зона	Поз.	Обозначение	Наименование	Кол.	Примечание
				Сборочные единицы		
				Сетки арматурные		
		1		$C\frac{4Вр1-(\times200)+100}{4Вр1-(\times200)+100}$ 1140×1150 $\frac{25}{20}$ ГОСТ 8478-81	1	1,6кг
		2		$C\frac{5Вр1-(\times200)+100}{5Вр1-200}$ 2350×4850 $\frac{25}{25}$ ГОСТ 8478-81	1	18,8кг
		3		$C\frac{5Вр1-100}{5Вр1-100}$ 1040×1150 $\frac{25}{20}$ ГОСТ 8478-81	2	3,9кг
				Изделия закладные		
		4	1.400-15; вып.1	МН 106-6	8	1,2кг
				Детали		
		5		А-III-6 ГОСТ 5781-82, l=860	16	0,2кг
		6		Уголок $\frac{Б-75\times75\times6\ ГОСТ 8509-72^*}{ВСт3пс6\ ГОСТ 535-79^*}$ l=3400	1	23,4кг
А4		7	IX.037	Щит ИД1	1	
				Стандартные изделия		
		8	3.901-5	Сальник Ду100 А=200	2	6,8кг
				Материалы		
				Бетон М200	1,4	м³

Сетку поз.2 привязать к выпускам арматуры из днища поз.5

Ведомость расхода стали на элемент, кг

Марка элемента	Изделия арматурные							Изделия закладные									Общий расход
	Арматура класса							Арматура класса			Прокат марки						
	Вр I			А-III			Всего	А-III			ВСт3пс6		ВСт3кп2			Всего	
	ТУ14-4-659-75			ГОСТ 5781-82*				ГОСТ 5781-82*			ГОСТ 8509-72*		ГОСТ 103-76*				
	4	5	Итого	6		Итого		8		Итого	L75×75×6	Итого	-6×100	-8×40	Итого		
Колодец с доломитовым фильтром	1,6	26,6	28,2	3,2		3,2	31,4	1,0		1,0	23,4	23,4	5,6	3,2	8,8	33,2	64,6

ГИП	Коростелев		
Нач.отд.	Шуваев		
Н.контр.	Кокорев		
Гл.контр.	Бескоровайный		
Рук.гр.	Рубцова		
Ст.инж.	Филиппенко		
Инж.	Бова		

Привязан

Инв.№

ТП 503-2-17с.86-КЖ

Автотранспортное предприятие на 200 автобусов для южных районов

Производственный корпус

Колодец с доломитовым фильтром

Стадия	Лист	Листов
РП	58	

ГИПРОАВТОТРАНС Воронежский филиал

Инв.№ подл. | Подпись и дата | Взам.инв.№

Согласовано: Нач.отд. ВК | Гвоздев

Копировал: Алехина

Формат А2

Альбом VIII

Типовой проект

1-1

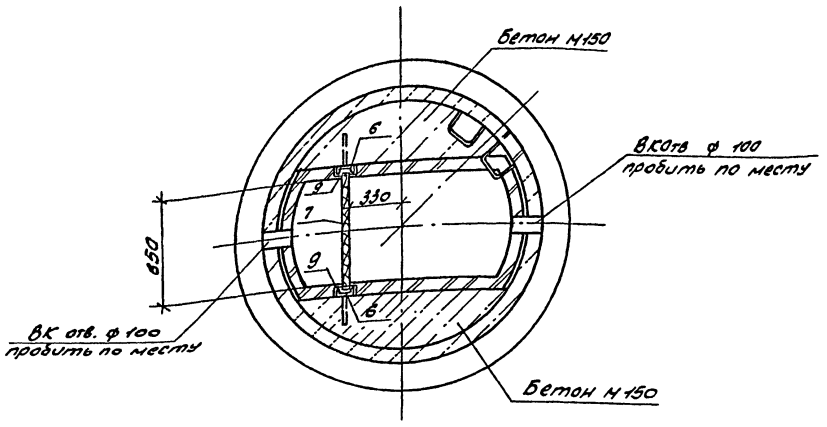

2-2

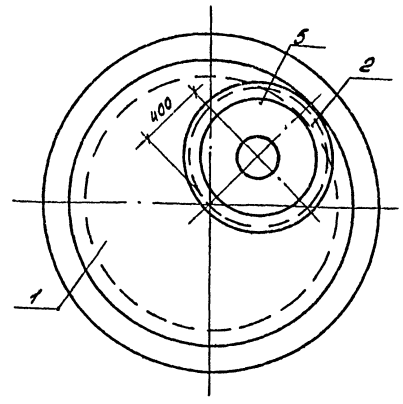

Схема расположения элементов маслоуловителя

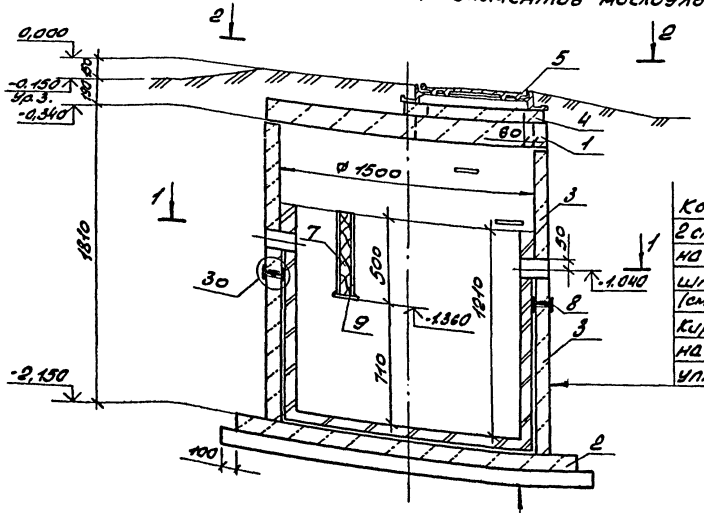

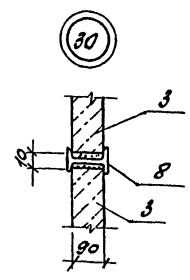

Кольцо стеновое	-90
2 слоя полиизобутилена марки ПСГ (ТУ-38-105203-70) на клее №88-Н (МРТУ38-5-880-66)	-5
Шпаклевка кислотоупорной силикатной замазкой (см. серию 4.902-10)	-10
Кирпич кислотоупорный КПА (ГОСТ 474-80) в 1/4 кирпича на кислотоупорной силикатной замазке с уплотняющей добавкой	-65

Подготовка из бетона М50	-100
Плита днища	-120
2 слоя полиизобутилена марки ПСГ (ТУ-38-105203-70) на клее №88-Н (МРТУ38-5-880-66)	-5
Шпаклевка кислотоупорной силикатной замазкой (см. серию 4.902-10)	-10
Кирпич кислотоупорный КПА (ГОСТ 474-80) в 1/4 кирпича на кислотоупорной силикатной замазке с уплотняющей добавкой	-65

Привязан:

Инв. №

Спецификация к схеме расположения элементов маслоуловителя с отстойной частью

Марка поз.	Обозначение	Наименование	Кол.	Масса ед., кг	Примечание
		Плита перекрытия			
1	3.900-3, вып.7 4.1	КЦП1-15-1	1	680	
		Плита днища			
2	3.900-3, вып.7 4.1	КЦД 15	1	940	
		Кольцо стеновое			
3	3.900-3, вып.7 4.1	КЦ-15-9	2	1000	
		Кольцо опорное			
4	3.900-3, вып.7 4.1	КЦО-1	1	50	
5		Люк „Т" ГОСТ 3634-79	1	100	
		Изделие закладное			
6	IX.016	УМ 28	2	4,9	
7		Щит ЩД2	1		
		Детали			
		Двутавр 12 ГОСТ 8239-72*			
		В Ст3кп2 ГОСТ 535-79			
8		ℓ = 90	4	1,0	
		Лист Б 10×50 ГОСТ 103-76*			
		В Ст3кп2 ГОСТ 535-79*			
9		ℓ = 120	2	0,5	

Ведомость расхода стали на элемент, кг

Марка элемента	Изделия закладные, детали								Прокат марки			
	Арматура класса						Всего		ВСт3кп2			
	A-I			A-III								
	ГОСТ 5781-82*			ГОСТ 5781-82*					ГОСТ 103-76*		ГОСТ 8240-72	
	8		Итого	8		Итого			Б 10×50	Итого	С10	
Маслоуловитель	0,8		0,8	1,2		1,2	2,0		1,0	1,0	8,6	

Продолжение ведомости

Марка элемента					Всего	Общий расход
	ГОСТ 8239-72*					
	Итого	I 12		Итого		
Маслоуловитель	8,6	4,0		4,0	13,6	15,6

После пропуска труб отверстие забетонировать бетоном М150.

ГИП	Коростелев		ТП 503-2-17с.85-КЖ
Нач.отд.	Шувоев		Автотранспортное предприятие на 600 автобусов для южных районов
Н.контр.	Кокорев		Производственный корпус
Гл.констр.	Бескоровольный		Стадия: РП; Лист: 59; Листов:
Рук.гр.	Рубцова		Маслоуловитель с отстойной частью
Ст.инж.	Манакина		ГИПРОАВТОТРАНС Воронежский филиал

Инв.№ подл. | Подпись и дата | Взам.инв.№

Формат А2

Типовой проект Альбом VIII

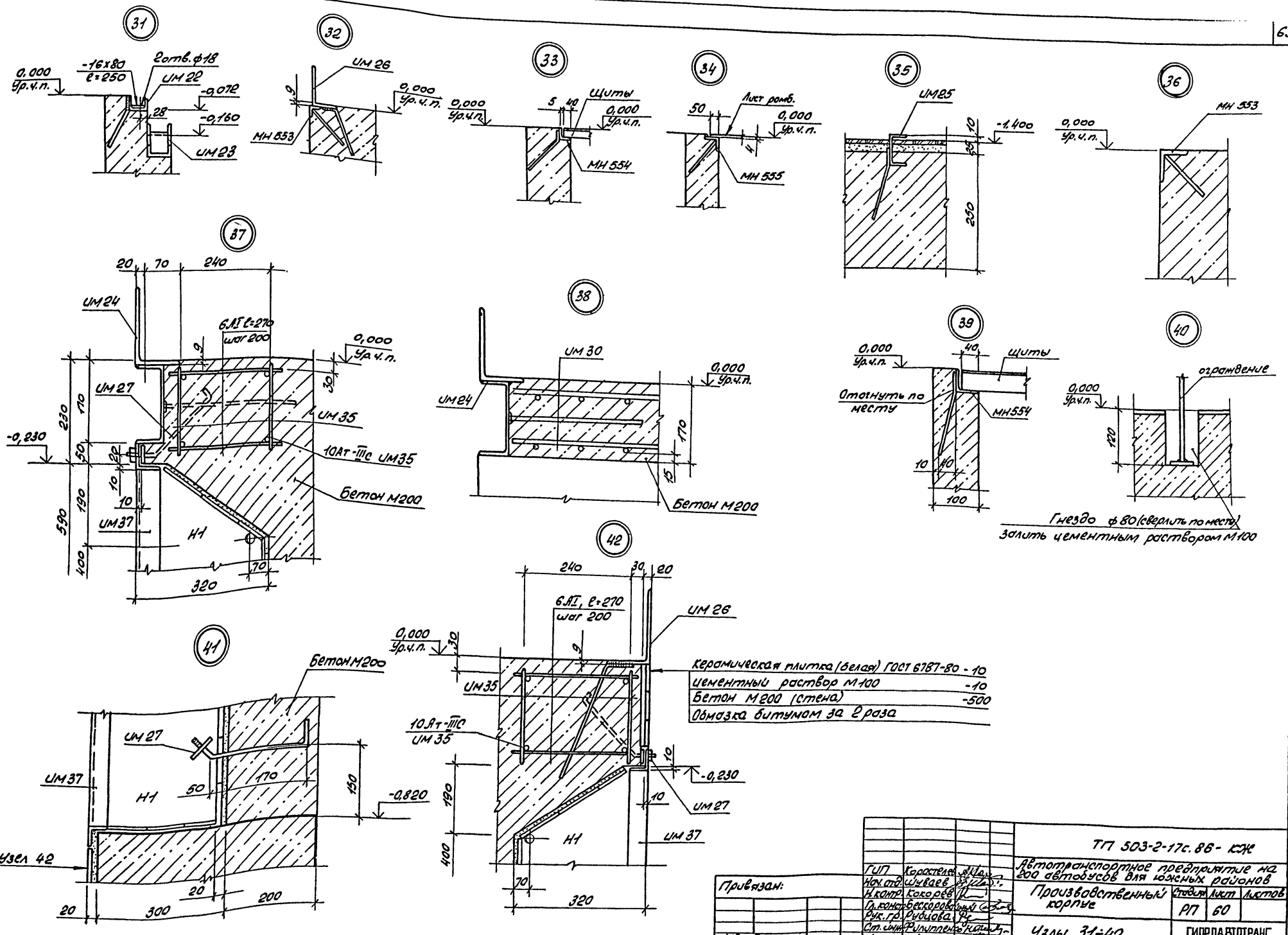

Привязан:	ГИП	Корастелев		ТП 503-2-17с.86- КЖ
	Нач.отд.	Шуваев		Автотранспортное предприятие на 200 автобусов для южных районов
	Н.контр.	Кокорев		Производственный корпус
	Гл.констр.	Бескоровайный		Стадия: РП; Лист: 60; Листов:
	Рук.гр.	Рубцова		
Инв. №	Ст.инж.	Филиппенко		Узлы 31÷42
	Инженер	Мещерякова		ГИПРОАВТОТРАНС Воронежский филиал

Инв.№ подл. | Подпись и дата | Взам. инв.№

Альбом VIII

Типовой проект

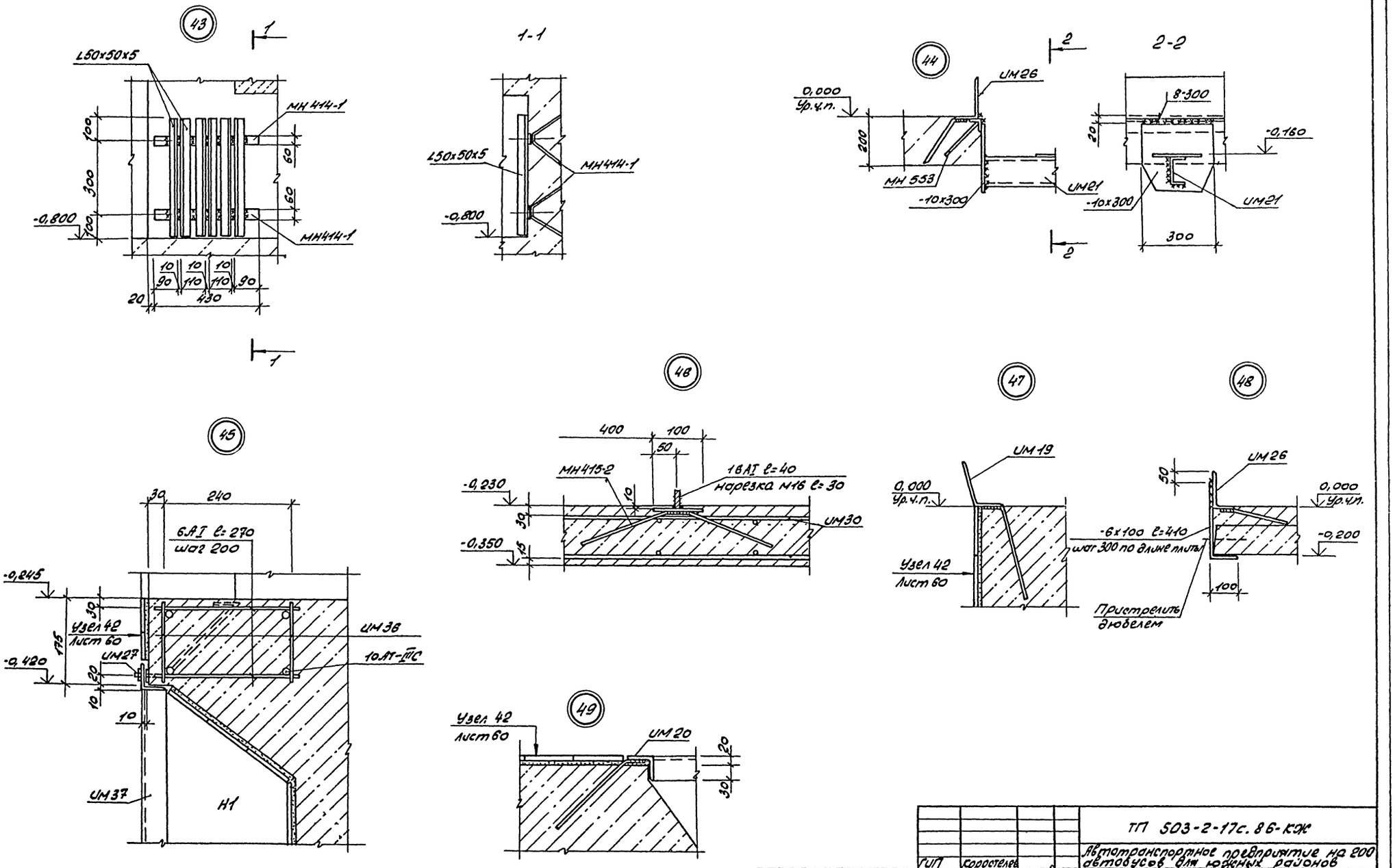

				ТП 503-2-17с.86-КЖ		
				Автотранспортное предприятие на 200 автобусов для южных районов		
Привязан	ГИП	Коростелев		Производственный корпус	Стадия	Лист	Листов
	Нач.отд.	Шуваев			Р	61	
	Н.контр.	Сокорев					
	Гл.констр.	Бескоровайный					
	Рук.гр.	Рубцова		Узлы 43÷49	ГИПРОАВТОТРАНС Воронежский филиал		
	Ст.инж.	Филиппенко					
Инв. №	Ст.инж.	Полунина					

Инв. № подл. | Подпись и дата | Взам. инв. №

Копировал: Алехина

Формат А2

Альбом VIII

Типовой проект

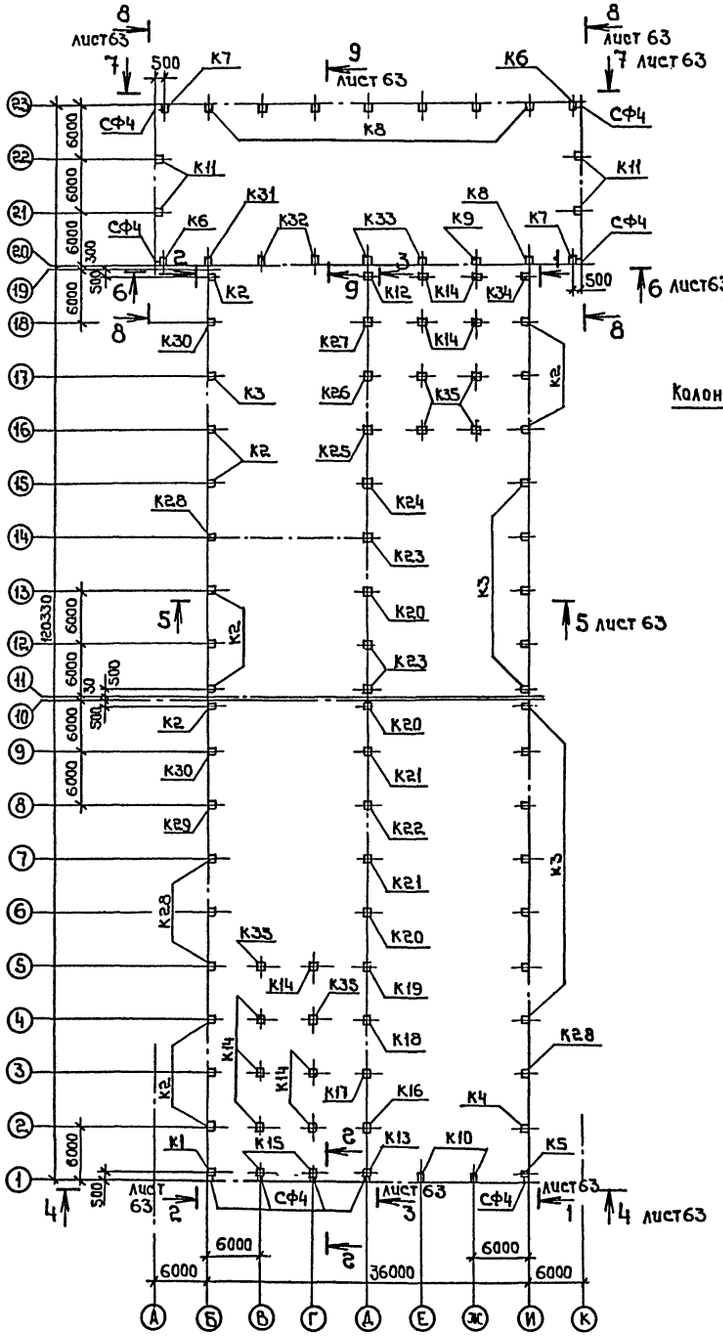

Деталь крепления колонн фахверка к стропильной балке

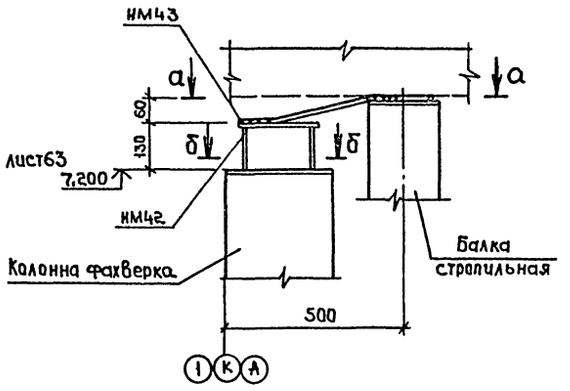

а – а

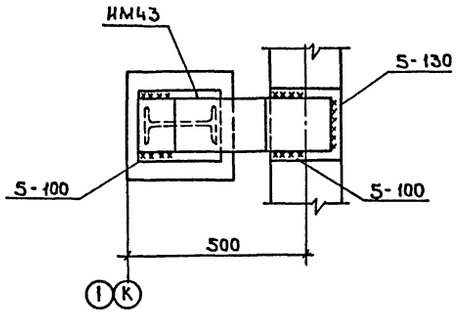

б – б

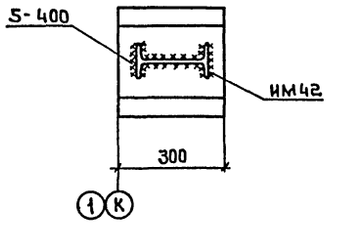

Деталь установки колонн фахверка на фундамент

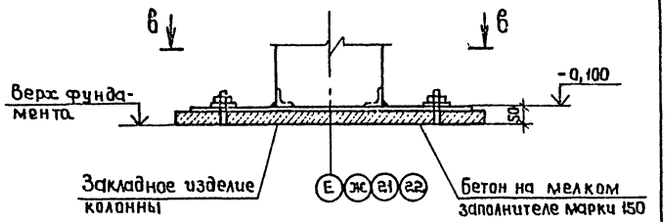

в – в

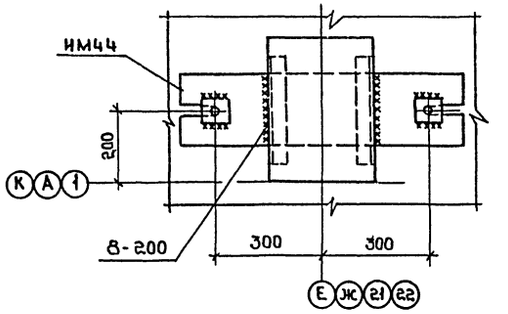

г – г

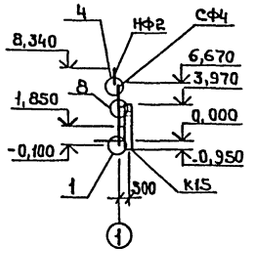

1. Указания см. на листе 64
2. Схему расположения колонн для крепления перегородок см. на листе 80.

				ТП 503-2-17с.86 – КЖ	
				Автотранспортное предприятие на 200 автобусов для южных районов	
Привязан	ГИП	Карастелев		Производственный корпус	Стадия: РП; Лист: 62; Листов:
	Нач.отд.	Шубаев			
	Н.контр.	Бескоровайный			
	Гл.констр	Кокорев		Схема расположения колонн	ГИПРОАВТОТРАНС Воронежский филиал
Инв.№	Рук.гр.	Колчев			
	Инж.	Масленникова			

Инв.№ подл. | Подпись и дата | Взам.инв.№

Альбом VIII

Типовой проект

Инв.№ подл. | Подпись и дата | Взам.инв.№

1 – 1

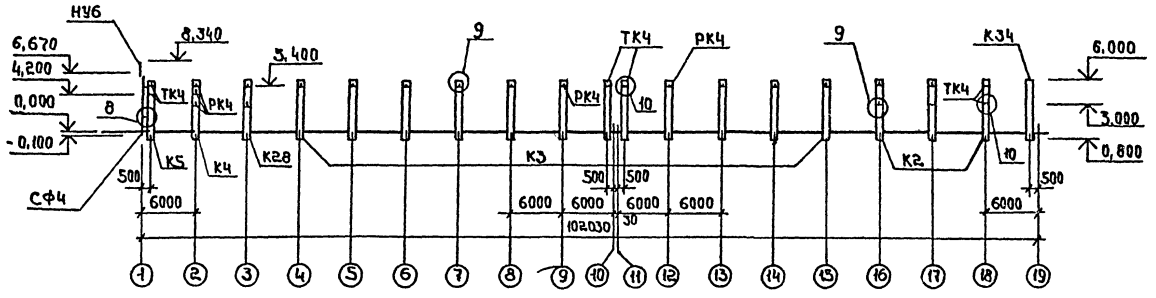

6 – 6

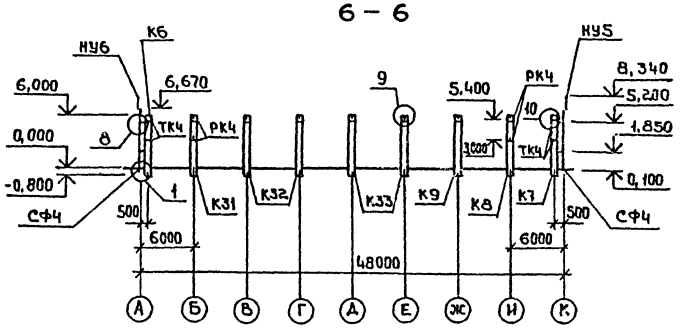

2 – 2

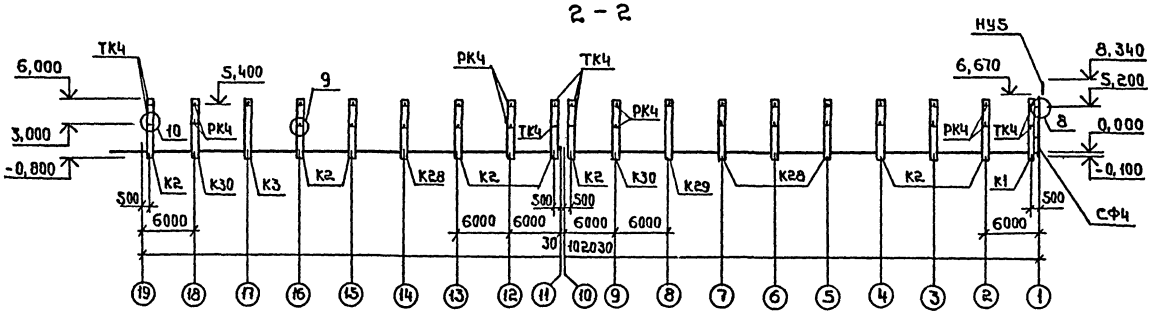

7 – 7

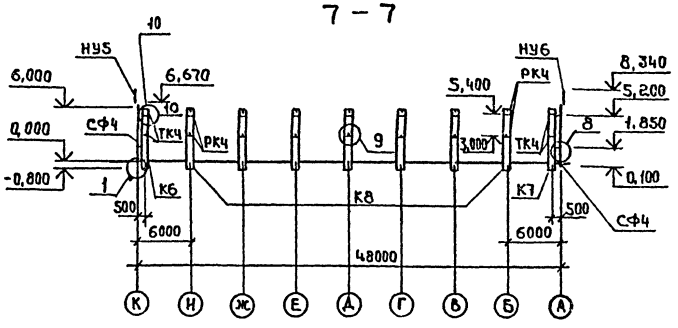

3 – 3

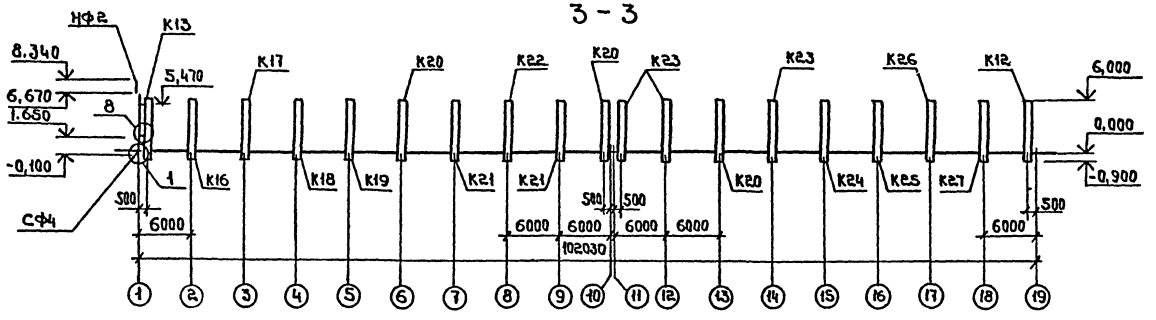

8 – 8

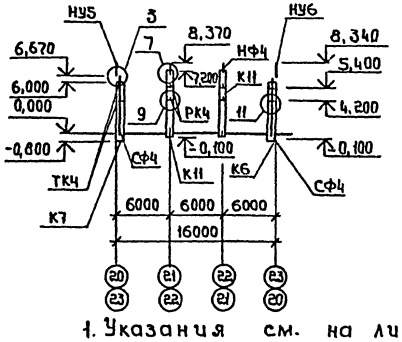

9 – 9

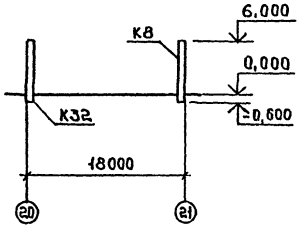

4 – 4

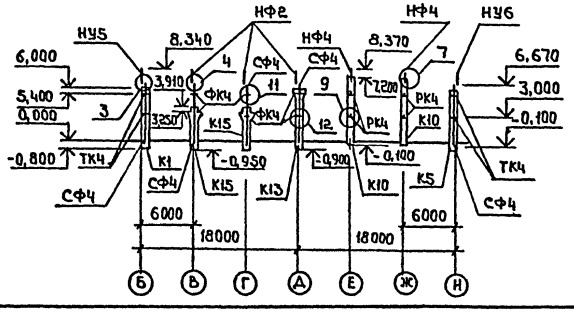

5 – 5

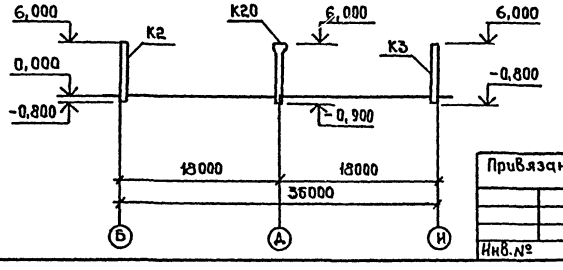

1. Указания см. на листе 64
2. Все узлы приняты по серии 1.030.1-1 вып. 3-3

Привязан		ГИП	Карателев	ТП 503-2-17с.86- КЖ		
		Нач.отд.	Шувалев	Автотранспортное предприятие на 200 автобусов для южных районов		
		Н.контр.	Бескоровайный	Производственный корпус	Стадия: РП	Лист: 63
		Гл.констр.	Кокарев	Схема расположения колонн. Разрезы 1-1÷9-9	ГИПРОАВТОТРАНС Воронежский филиал	
Инв.№		Рук.гр.	Колчев			
		Инж.	Масленникова			

Копировал: Шеф

Формат А2

Марка, поз.	Обозначение	Наименование	Кол.	Масса ед., кг	Примечание
		Расчетная зимняя температура наружного воздуха $t_н$=-20°С; $t_н$=-10°С			
		Стальные элементы			
СФ4	1.030.1-1 вып. 4-2	Стойка СФ 4	9	359,1	
НУ5	1.030.1-1 вып. 4-1	Насадка НУ5	3	37,2	
НУ6	1.030.1-1 вып. 4-1	Насадка НУ6	3	37,2	
НФ2	1.030.1-1 вып. 4-1	Насадка НФ2	3	49,9	
НФ4	1.030.1-1 вып. 4-1	Насадка НФ 4	6	35,2	
ТК4	1.030.1-1 вып. 4-1	Консоль опорная ТК4	30	12,2	
РК4	1.030.1-1 вып. 4-1	Консоль опорная РК4	78	10,0	
ФК4	1.030.1-1 вып. 4-1	Консоль опорная ФК4	6	11,7	
Т24	1.030.1-1 вып. 4-1	Деталь крепления Т24	18	1,1	
ИМ42	Альбом IX	Изделие закладное ИМ42	6	6,1	
ИМ43	Альбом IX	Изделие закладное ИМ43	6	6,6	
ИМ44	Альбом IX	Изделие закладное ИМ44	6	12,6	
		Колонны			
К10	Альбом IX	6КФ73-1-1	2	2000	
К11	Альбом IX	6КФ73-1-2	4	2000	
К14	ИИС 22-3	К26-6	10	2300	
К15	Альбом IX	К26-6-А	2	2300	
К35	Альбом IX	К26-6-Б	6	2300	
К36	Альбом IX	К68-1-1	3	1350	
К37	Альбом IX	К68-1-2	3	1350	
К38	Альбом IX	К68-1-3	1	1350	
К39	Альбом IX	К68-1-4	4	1350	
К40	Альбом IX	К68-1-5	9	1350	
		Ветровой район III |450 Н/м²|			
		Снеговой район I |500 Н/м²|			
К1	Альбом IX	К60-11-1	1	2000	
К2	Альбом IX	К60-11-2	13	2000	
К3	Альбом IX	К60-11-3	13	2000	
К4	Альбом IX	К60-11-4	1	2000	
К5	Альбом IX	К60-11-5	1	2000	
К6	Альбом IX	К60-12-1	2	2000	
К7	Альбом IX	К60-12-2	2	2000	
К8	Альбом IX	К60-12-3	8	2000	

Марка, поз.	Обозначение	Наименование	Кол.	Масса ед., кг	Примечание
		Ветровой район III |450 Н/м²|			
		Снеговой район I |500 Н/м²|			
К9	Альбом XII	К60-12-4	1	2000	
К12	1.423-3 вып. 1	К60-27	1	2800	
К13	Альбом IX	К60-27-1	1	2800	
К16	Альбом IX	К60-27-2	1	2800	
К17	Альбом IX	К60-27-3	1	2800	
К18	Альбом IX	К60-27-4	1	2800	
К19	Альбом IX	К60-27-5	1	2800	
К20	Альбом IX	К60-27-6	3	2800	
К21	Альбом IX	К60-27-7	2	2800	
К22	Альбом IX	К60-27-8	1	2800	
К23	Альбом IX	К60-27-9	3	2800	
К24	Альбом IX	К60-27-10	1	2800	
К25	Альбом IX	К60-27-11	1	2800	
К26	Альбом IX	К60-27-12	1	2800	
К27	Альбом IX	К60-27-13	1	2800	
К28	Альбом IX	К60-11-6	5	2000	
К29	Альбом IX	К60-11-7	1	2000	
К30	Альбом IX	К60-11-8	2	2000	
К31	Альбом IX	К60-12-5	1	2000	
К32	Альбом IX	К60-12-6	2	2000	
К33	Альбом IX	К60-12-7	2	2000	
К34	Альбом IX	К60-11-9	1	2000	
		Ветровой район IV |550 Н/м²|			
		Снеговой район I |500 Н/м²|; II |700 Н/м²|			
К1	Альбом IX	К60-13-1	1	2000	
К2	Альбом IX	К60-13-2	10	2000	
К3	Альбом IX	К60-13-3	13	2000	
К4	Альбом IX	К60-13-4	1	2000	
К5	Альбом IX	К60-13-5	1	2000	
К6	Альбом IX	К60-14-1	2	2000	
К7	Альбом IX	К60-14-2	2	2000	
К8	Альбом IX	К60-14-3	8	2000	
К9	Альбом IX	К60-14-4	1	2000	
К12	1.423-3, вып. 1	К60-29	1	2800	

Марка, поз.	Обозначение	Наименование	Кол.	Масса ед., кг	Примечание
		Ветровой район IV |550 Н/м²|			
		Снеговой район I |500 Н/м²|; II |700 Н/м²|			
К13	Альбом IX	К60-29-1	1	2800	
К16	Альбом IX	К60-29-2	1	2800	
К17	Альбом IX	К60-29-3	1	2800	
К18	Альбом IX	К60-29-4	1	2800	
К19	Альбом IX	К60-29-5	1	2800	
К20	Альбом IX	К60-29-6	3	2800	
К21	Альбом IX	К60-29-7	2	2800	
К22	Альбом IX	К60-29-8	1	2800	
К23	Альбом IX	К60-29-9	3	2800	
К24	Альбом IX	К60-29-10	1	2800	
К25	Альбом IX	К60-29-11	1	2800	
К26	Альбом IX	К60-29-12	1	2800	
К27	Альбом IX	К60-29-13	1	2800	
К28	Альбом IX	К60-13-6	5	2000	
К29	Альбом IX	К60-13-7	1	2000	
К30	Альбом IX	К60-13-8	2	2000	
К31	Альбом IX	К60-14-5	1	2000	
К32	Альбом IX	К60-14-6	2	2000	
К33	Альбом IX	К60-14-7	2	2000	
К34	Альбом IX	К60-13-9	1	2000	

1. Монтаж колонн выполнять в соответствии с требованиями глав СНиП III-16-80.
2. Все стальные элементы каркаса окрасить за 2 раза масляной краской по грунту с железным суриком.
3. Соединение стальных элементов выполнять электросваркой, электродами Э-42А ГОСТ 9467-75.
4. Закладные изделия колонн должны быть металлизированы слоем цинка не менее 0,15 мм, сварные швы и участки закладных изделий с нарушенным защитным покрытием необходимо защитить цинковым протекторным грунтом.

Привязан

Инв. №

ГИП	Коростелев	
Нач. отд.	Шувалев	
Н. контр.	Бескоровайная	
Гл. констр.	Кокорев	
Рук. гр.	Колчев	
Испл.	Масленников	

ТП 503-2-17с.86-КЖ

Автотранспортное предприятие на 200 автобусов для южных районов

Производственный корпус

Стадия	Лист	Листов
РП	64	

Спецификация к схеме расположения колонн

Гипроавтотранс Воронежский филиал

Инв. № подл. | Подпись и дата | Взам. инв. №

Копировал

Формат А2

Альбом VIII

Типовой проект

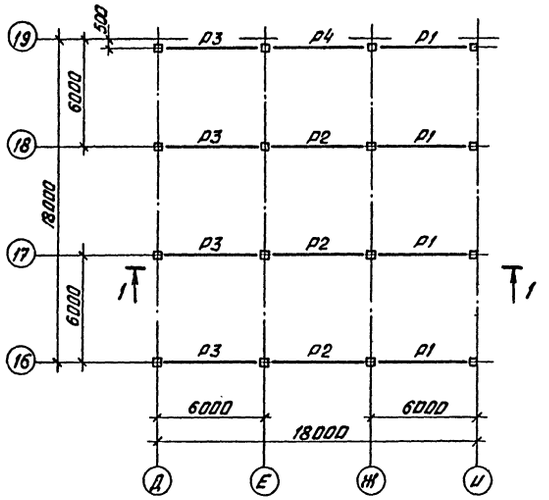

1 — 1

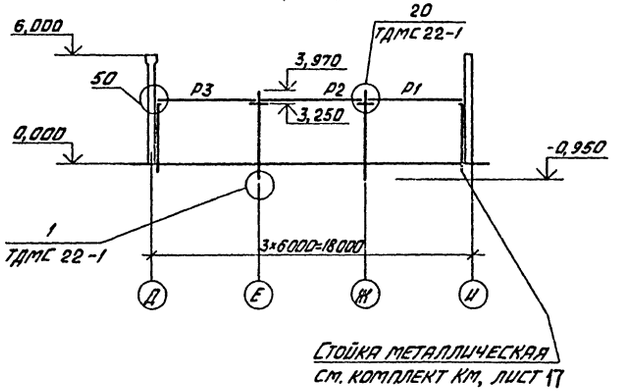

2 — 2

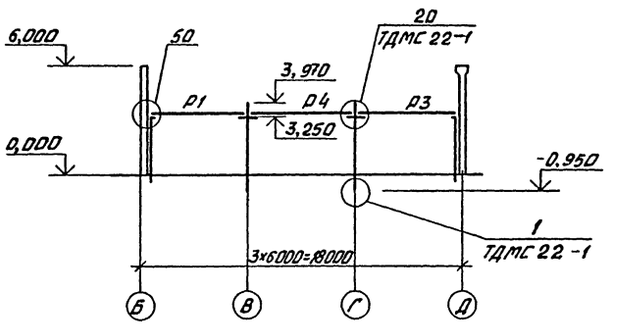

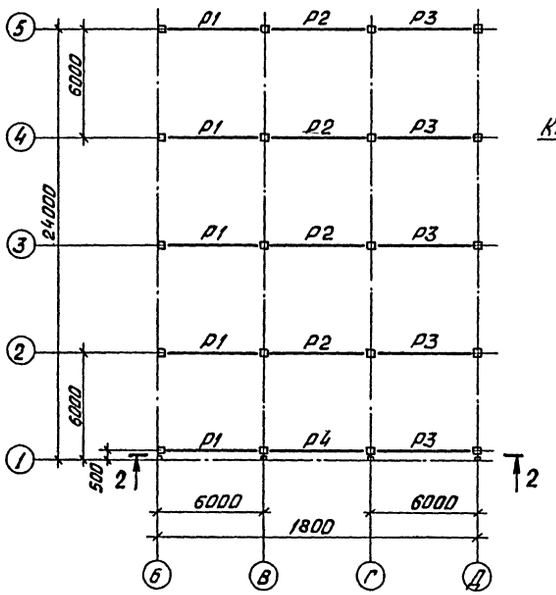

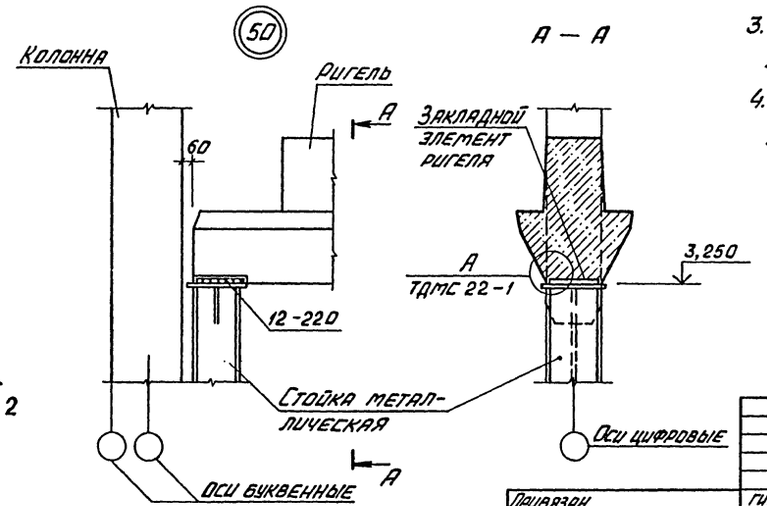

Спецификация элементов к схеме расположения ригелей перекрытия

Марка, поз.	Обозначение	Наименование	Кол.	Масса ед., кг	Примечание
р1	ИИС 23-1	Ригель Б2-19	9	4200	
р2	ИИС 23-1	Ригель Б3-8	7	4400	
р3	ИИС 23-1	Ригель Б3-12	9	4400	
р4	Альбом IX	Ригель Б3-8-1	2	4400	
		Соединительные элементы			
мм1	ИИС29-2	мм1	180	1,2	
мм5	ИИС29-2	мм5	54	6,3	

1. Монтаж ригелей выполнять в соответствии с требованиями главы СНиП III-16-80.
2. Все стальные элементы каркаса окрасить за 2 раза масляной краской по грунту с железным суриком.
3. Соединение стальных элементов выполнять электросваркой, электродами Э42А ГОСТ 9467-75.
4. Закладные изделия колонн должны быть металлизированы слоем цинка не менее 0,15 мм

Привязан			ТП 503-2-17с.86-КЖ
			Автотранспортное предприятие на 200 автобусов для южных районов
	ГИП Коростелев		Производственный корпус
	Нач. отд. Шувалов		Стадия: РП; Лист: 65; Листов:
	Н. контр. Бескоровайный		
	Гл. констр. Кокорев		Схемы расположения ригелей перекрытия. Сечения. Узел.
	Рук. гр. Колчев		Гипроавтотранс, Воронежский филиал
Инв. №	Инж. Чесленников		

Инв. № подл. | Подпись и дата | Взам. инв. №

Копировал Вак

Формат А2

Альбом VIII

Типовой проект

Схема расположения балок

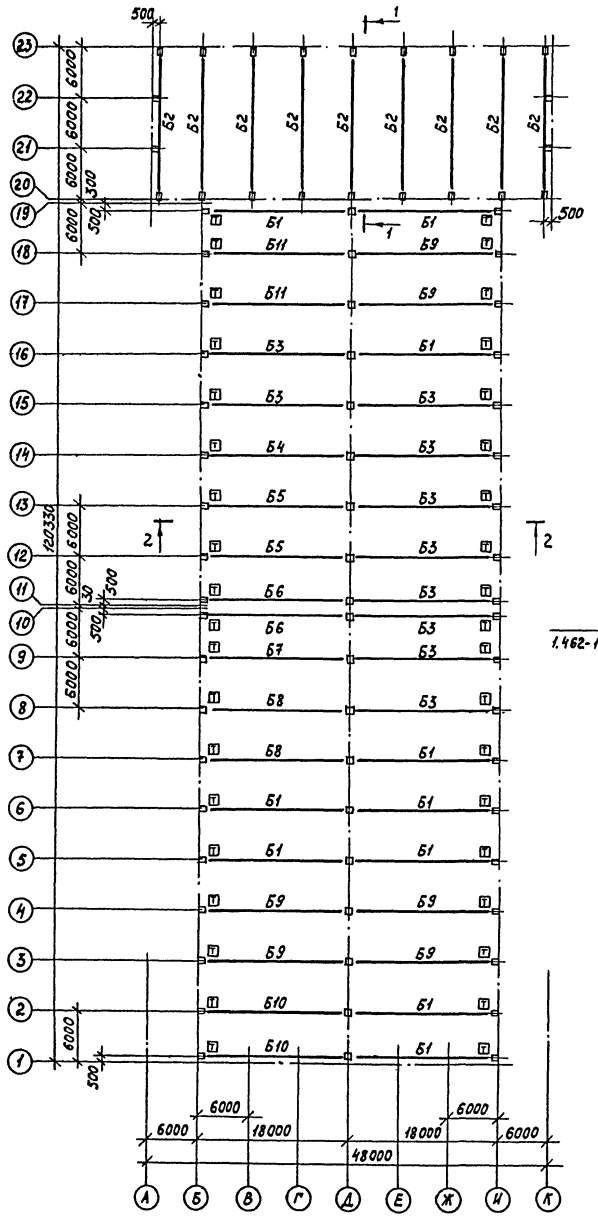

1 — 1

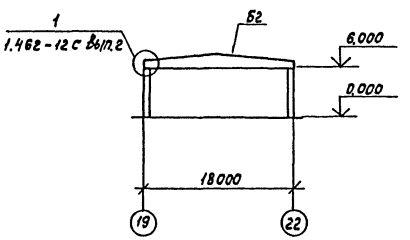

2 — 2

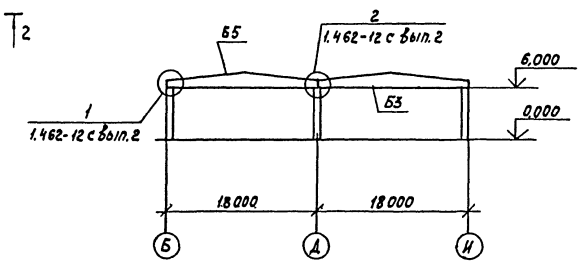

Спецификация элементов к схеме расположения балок

Марка, поз.	Обозначение	Наименование	Кол.	Масса ед., кг	Примечание
		Балки покрытия			
Б1	Альбом IX	1БДР18-1К7Т-1	10	8400	
Б2	Альбом IX	1БДР18-1К7Т-2	9	8400	
Б3	Альбом IX	1БДР18-3К7Т-1	10	8400	
Б4	Альбом IX	1БДР18-3К7Т-2	1	8400	
Б5	Альбом IX	1БДР18-2К7Т-1	2	8400	
Б6	Альбом IX	1БДР18-2К7Т-2	2	8400	
Б7	Альбом IX	1БДР18-3К7Т-3	1	8400	
Б8	Альбом IX	1БДР18-2К7Т-3	2	8400	
Б9	Альбом IX	1БДР18-2К7Т-4	6	8400	
Б10	Альбом IX	1БДР18-2К7Т-5	2	8400	
Б11	Альбом IX	1БДР18-2К7Т-6	2	8400	

1. При монтаже балок особое внимание обратить на расположение закладных элементов согласно опалубочным чертежам и знака ориентации на схеме расположения балок.
2. Нарушенные монтажной сваркой поверхности цинкового покрытия и сварные швы должны быть защищены цинковым протекторным грунтом.
3. Все сварные соединения выполнять электродами марки Э-42А по ГОСТу 9467-75 в соответствии с типовыми деталями, замаркированными на данном листе.

Подпись и дата | Взам. инв. №

Инв. № подл.

Привязан

Инв. №

ГИП	Коростелев	
Нач.отд.	Шувалов	
Н.контр.	Бескоровайный	
Гл.констр.	Кокорев	
Рук.гр.	Колчев	
Инж.	Насазникова	

ТП 503-2-17с.88-КЖ

Автотранспортное предприятие на 700 автобусов для южных районов

Производственный корпус

Стадия	Лист	Листов
РП	66	

Схема расположения балок.

ГИПРОАВТОТРАНС Воронежский филиал

Копировал

Формат А2

Альбом VIII

Типовой проект

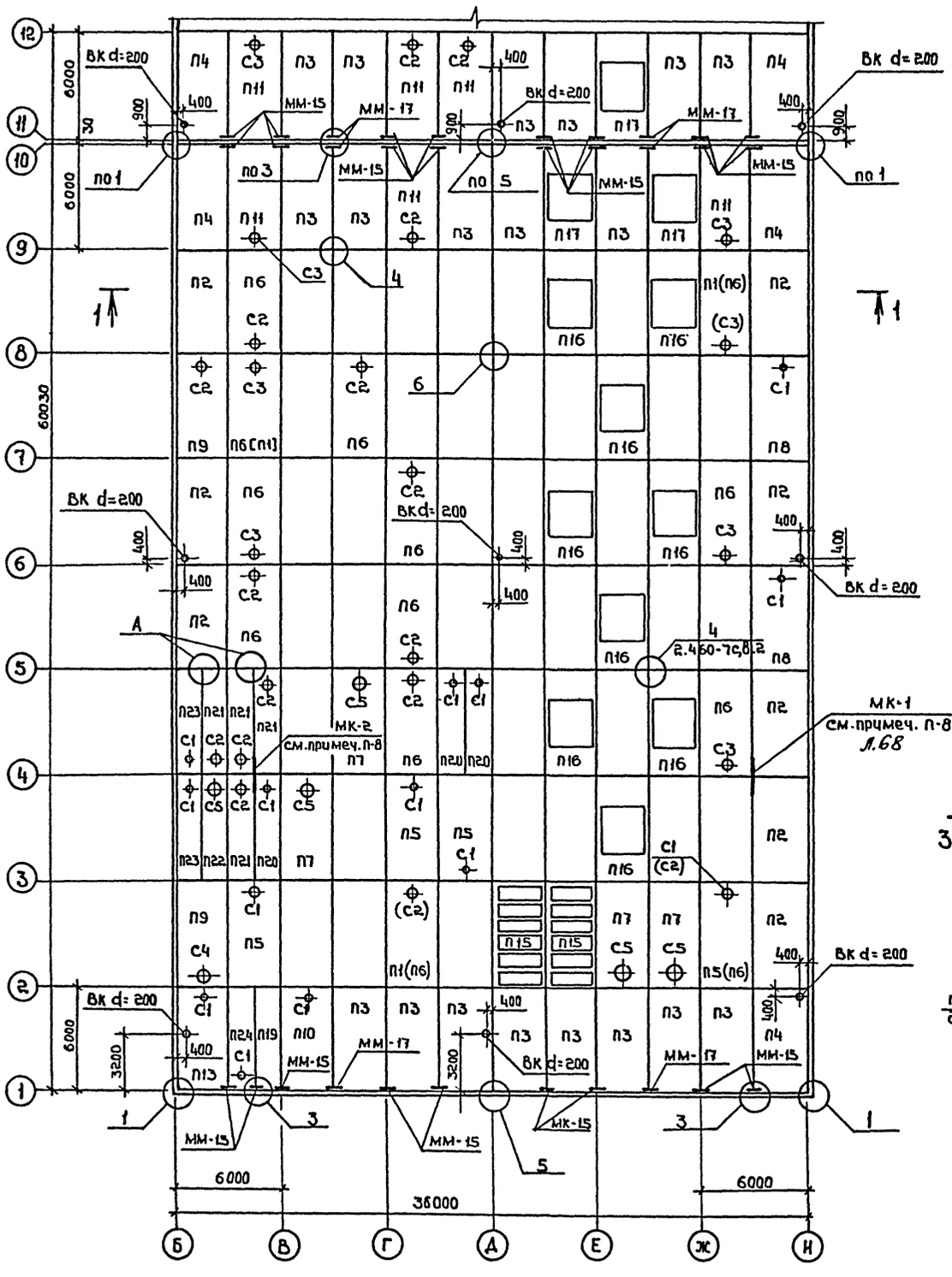

1 – 1

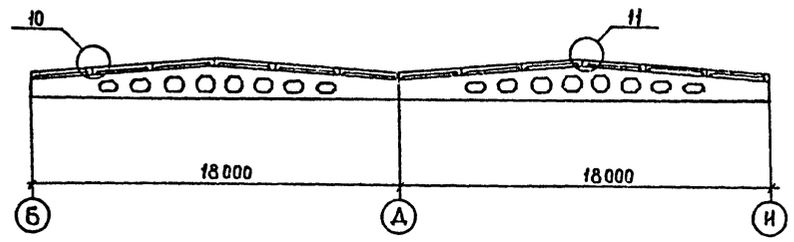

2 – 2

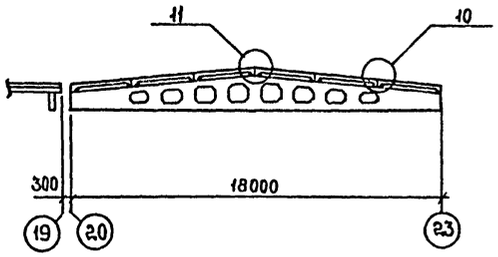

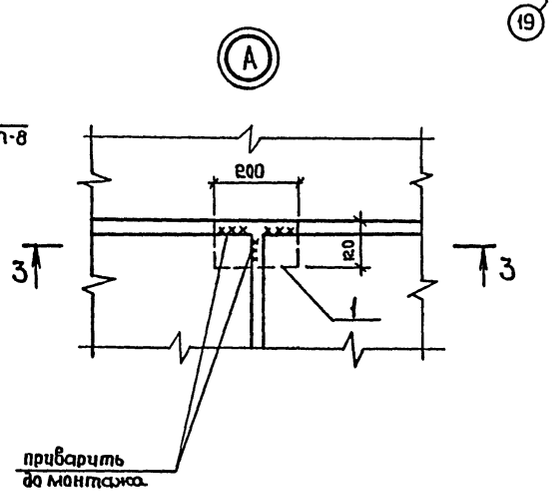

3 – 3

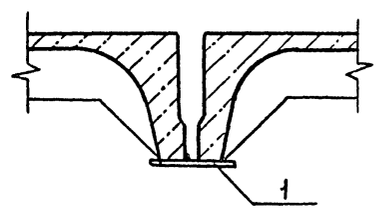

Согласовано:

Нач. отд. 06	Алатов	
Нач. отд. ВК	Гвоздев	

Инв. № подл. | Подпись и дата | Взам. инв. №

Привязан

Инв. №

ГИП	Коростелев	
Нач. отд.	Шувалев	
Н. контр.	Бескоровайный	
Гл. констр.	Кокарев	
Рук. гр.	Хатеева	
Ст. инж.	Манякина	

ТП 503-2-17с. 86 – КЖ

Автотранспортное предприятие на 200 автобусов для южных районов

Производственный корпус

Стадия	Лист	Листов
РП	67	

Схема расположения плит покрытия в осях 1÷12

ГИПРОАВТОТРАНС
Воронежский филиал

Копировал

Формат А3

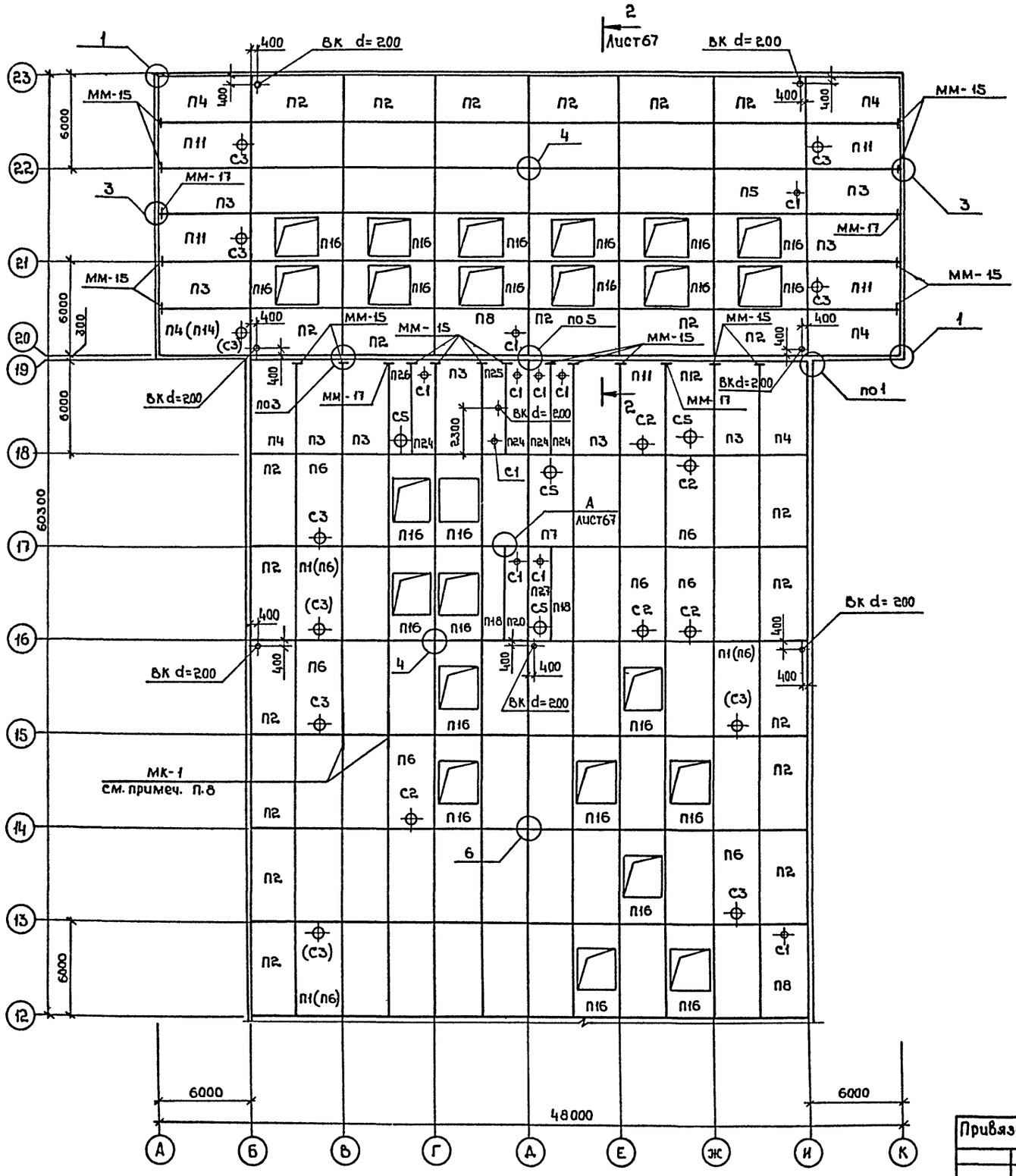

1. На схеме расположения плит покрытия марки плит и стаканов в круглых скобках даны для $t^н$=-10°С, в квадратных скобках - для $t^н$=-20°С (сухая зона).
2. Плиты покрытия с индексом „а" имеют дополнительные закладные детали М8 для крепления парапетов.
3. Плиты покрытия с индексами „б" и „в" имеют дополнительные закладные детали М9 для крепления плит у температурных швов и в торцах здания и отличаются друг от друга расположением М9 по отношению к отверстию.
4. Установку закладных деталей М8, М9 и расход металла на них см. ГОСТ 22701.0-77*, приложение 3.
5. Узлы, обозначенные цифрами, приняты по серии 2.460-7с, вып.2.
6. Незамаркированные на схеме плиты покрытия имеют марку П1.
7. Раскладку и приварку плит покрытия выполнить в соответствии с указаниями серии 2.460-7С.

   Каждая плита должна быть приварена не менее, чем в трех углах.
8. Во всех продольных швах между плитами, в местах пересечения с поперечными швами уложить одиночные плоские сварные каркасы МК-1, МК-2.
9. Швы между плитами тщательно заполнить бетоном марки 200 на мелком щебне.
10. Сварку производить электродами типа Э42А ГОСТ 9467-75 $h_{шва}$= 6мм.
11. В осях 1-3; Д-И предусмотреть крепление подшивного потолка по листам 8 и 9 комплекта КМ.
12. Крепление стаканов к плитам покрытия выполнять по сериям 2.460-14 вып. 0 и 2.460-15 вып. 0.
13. Соединительные элементы и закладные детали плит покрытия окрасить двумя слоями эмали ПФ-133, ГОСТ 926-82 по грунтовке двумя слоями ФЛ-03к, ГОСТ 9109-81.

Согласовано:
Нач. отд. ТОБ
Нач. отд. ВК
Взам. инв. №
Подпись и дата
Инв. № подл.

Привязан:
Инв. №

ГИП	Коростелев	
Нач. отд.	Шувалов	
Н. контр.	Бескоровайный	
Гл. констр.	Кокорев	
Рук. гр.	Хатеева	
Ст. инж.	Манякина	

ТП 503-2-1.с. 86 - КЖ

Автотранспортное предприятие на 200 автобусов для южных районов

Производственный корпус

Схема расположения плит покрытия в осях 12÷23

Стадия	Лист	Листов
РП	68	

ГИПРОАВТОТРАНС
Воронежский филиал

Копировал:

Формат А2

Альбом VIII

Типовой проект

Марка, поз.	Обозначение	Наименование	Кол.	Масса ед., кг	Примечание
		$t^н = -10°C$			
		Плиты покрытия			
П1	1.465.1-10/82 Вып.1	1ПГ-1ВрIIП-С-60МПЖБ-200	82	2480	
П2	"	1ПГ-1ВрIIП-С-60МПЖБ-200а	30	2480	
П3	"	1ПГ-1ВрIIП-С-60МПЖБ-200б	28	2480	
П4	"	1ПГ-1ВрIIП-С-60МПЖБ-200аб	10	2480	
П5	"	1ПВ4-2ВрIIП-С-60МПЖБ-200	4	2970	
П6	"	1ПВ7-2ВрIIП-С-60МПЖБ-200	23	2870	
П7	"	1ПВ10-2ВрIIП-С-60МПЖБ-200	5	3170	
П8	"	1ПВ4-2ВрIIП-С-60МПЖБ-200а	4	2970	
П9	"	1ПВ7-2ВрIIП-С-60МПЖБ-200а	2	2870	
П10	"	1ПВ4-2ВрIIП-С-60МПЖБ-200б	1	2970	
П11	"	1ПВ7-2ВрIIП-С-60МПЖБ-200б	11	2870	
П12	"	1ПВ10-2ВрIIП-С-60МПЖБ-200б	1	3170	
П13	"	1ПВ4-2ВрIIП-С-60МПЖБ-200аб	1	2970	
П14	"	1ПВ7-2ВрIIП-С-60МПЖБ-200аб	1	2870	
П15	ГОСТ 22701.4-77*	ПЛ-1ВрIIП-С	2	1400	
П16	То же	ПФ-2ВрIIП-С	33	1800	
П17	"	ПФ-2ВрIIП-Сб	3	1800	
П18	1.465.1-10/82 Вып.1	2ПГ-1ВрIIП-С-60МПЖБ-200	2	1670	
П19	То же	2ПГ-1ВрIIП-С-60МПЖБ-200б	1	1670	
П20	"	2ПВ4-1ВрIIП-С-60МПЖБ-200	4	2070	
П21	"	2ПВ7-1ВрIIП-С-60МПЖБ-200	4	2020	
П22	"	2ПВ10-1ВрIIП-С-60МПЖБ-200	1	1920	
П23	"	2ПВ4-1ВрIIП-С-60МПЖБ-200а	2	2070	
П24	"	2ПВ4-1ВрIIП-С-60МПЖБ-200б	5	2070	
П25	"	2ПВ4-1ВрIIП-С-60МПЖБ-200в	1	2070	
П26	"	2ПВ10-1ВрIIП-С-60МПЖБ-200б	1	1920	
П27	ТП Ал.IX	2ПВ10,4-2ВрIIП-С-60МПЖБ-200	1	2300	
		Стаканы			
С1	1.494-24 Вып.1	СБ4Б-1	23	160	
С2	То же	СБ7Б-1	21	320	
С3	"	СБ7Б-2	19	320	
С4	"	СБ7Б-3	1	340	
С5	"	СБ10Б-1	9	280	

Марка, поз.	Обозначение	Наименование	Кол.	Масса ед., кг	Примечание
		$t^н = -20°C$, нормальная зона			
		Плиты покрытия			
П1	1.465.1-10/82 Вып.1	1ПГ-1ВрIIП-С-80МПЖБ-200	88	2550	
П2	То же	1ПГ-1ВрIIП-С-80МПЖБ-200а	30	2550	
П3	"	1ПГ-1ВрIIП-С-80МПЖБ-200б	28	2550	
П4	"	1ПГ-1ВрIIП-С-80МПЖБ-200аб	11	2550	
П5	"	1ПВ4-2ВрIIП-С-80МПЖБ-200	5	2910	
П6	"	1ПВ7-2ВрIIП-С-80МПЖБ-200	16	2810	
П7	"	1ПВ10-2ВрIIП-С-80МПЖБ-200	5	3110	
П8	"	1ПВ4-2ВрIIП-С-80МПЖБ-200с	4	2910	
П9	"	1ПВ7-2ВрIIП-С-80МПЖБ-200а	2	2810	
П10	"	1ПВ4-2ВрIIП-С-80МПЖБ-200б	1	2910	
П11	"	1ПВ7-2ВрIIП-С-80МПЖБ-200б	11	2810	
П12	"	1ПВ10-2ВрIIП-С-80МПЖБ-200б	1	3110	
П13	"	1ПВ4-2ВрIIП-С-80МПЖБ-200аб	1	2910	
П15	ГОСТ 22701.4-77*	ПЛ-1ВрIIП-С	2	1400	
П16	То же	ПФ-2ВрIIП-С	33	1800	
П17	"	ПФ-2ВрIIП-Сб	3	1800	
П18	1.465-1-10/82 Вып.1	2ПГ-1ВрIIП-С-80МПЖБ-200	2	1700	
П19	То же	2ПГ-1ВрIIП-С-80МПЖБ-200б	1	1700	
П20	"	2ПВ4-1ВрIIП-С-80МПЖБ-200	4	2100	
П21	"	2ПВ7-1ВрIIП-С-80МПЖБ-200	4	2050	
П22	"	2ПВ10-1ВрIIП-С-80МПЖБ-200	1	1950	
П23	"	2ПВ4-1ВрIIП-С-80МПЖБ-200а	2	2100	
П24	"	2ПВ4-1ВрIIП-С-80МПЖБ-200б	5	2100	
П25	"	2ПВ4-1ВрIIП-С-80МПЖБ-200в	1	2100	
П26	"	2ПВ10-1ВрIIП-С-80МПЖБ-200б	1	1950	
П27	ТП Ал.IX	2ПВ10,4-2ВрIIП-С-80МПЖБ-200	1	2350	
		Стаканы			
С1	1.494-24, Вып.1	СБ4Б-1	24	160	
С2	То же	СБ7Б-1	19	320	
С3	"	СБ7Б-2	13	320	
С4	"	СБ7Б-3	1	340	
С5	"	СБ10Б-1	9	280	

Марка, поз.	Обозначение	Наименование	Кол.	Масса ед., кг	Примечание
		$t^н = -20°C$, сухая зона			
		Плиты покрытия			
П1	1.465.1-10/82, Вып.1	1ПГ-1ВрIIП-С-80МПЖБ-200	87	2550	
П6	1.465.1-10/82, Вып.1	1ПВ7-2ВрIIП-С-80МПЖБ-200	17	2810	
	Остальное по	нормальной зоне			
		Стаканы			
С3	1.494-24, Вып.1	СБ7Б-2	14	320	
	остальное по	нормальной зоне			
		$t^н = -10°C, -20°C$			
		нормальная и сухая зоны			
		Элементы соединительные			
ММ-15	1.400-8С	ММ-15	44	1,6	
ММ-17	1.400-8С	ММ-17	10	1,6	
		Каркасы			
МК-1	1.400-8С	МК-1	378	2,2	
МК-2	1.400-8С	МК-2	6	1,4	
1	без чертежа	Полоса $\frac{8 \times 120 \text{ ГОСТ } 103\text{-}76}{\text{ВСТ3 КП2 ГОСТ 380-71}}$			
		$l = 200$	16	1,5	

Инв. № подл. | Подпись и дата | Взам. инв. №

Привязан:

Инв. №

ГИП	Коростелев	
Нач.отд.	Шуваев	
Н.контр.	Бескоровайный	
Гл.констр.	Кокорев	
Рук. гр.	Хатеева	
Ст.инж.	Манякина	

ТП 503-2-17с.86-КЖ

Автотранспортное предприятие на 200 автобусов для южных районов

Производственный корпус

Стадия	Лист	Листов
РП	69	

Спецификация к схемам расположения плит покрытия

ГИПРОАВТОТРАНС Воронежский филиал

Копировал- [signature]

Формат А2

Альбом VIII

Типовой проект

Схема расположения стеновых панелей по оси И

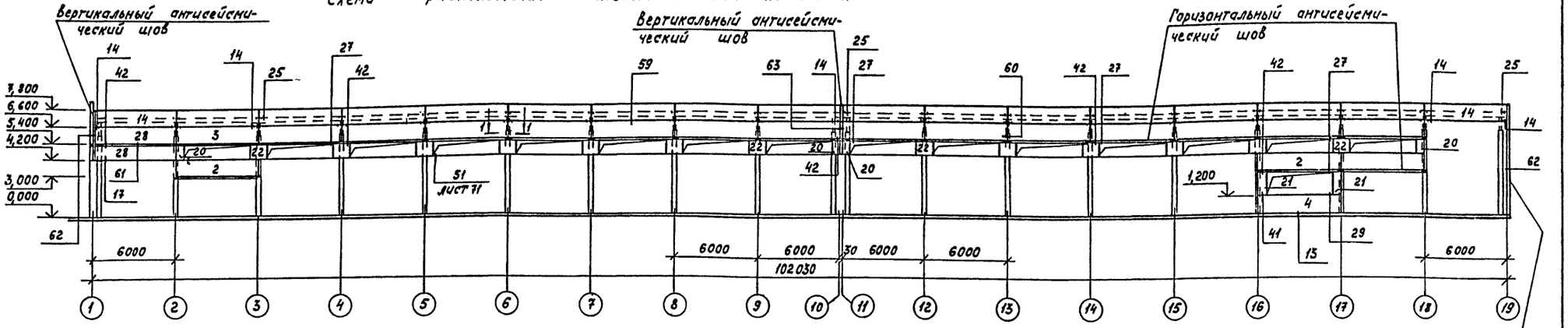

Схема расположения стеновых панелей по оси Б

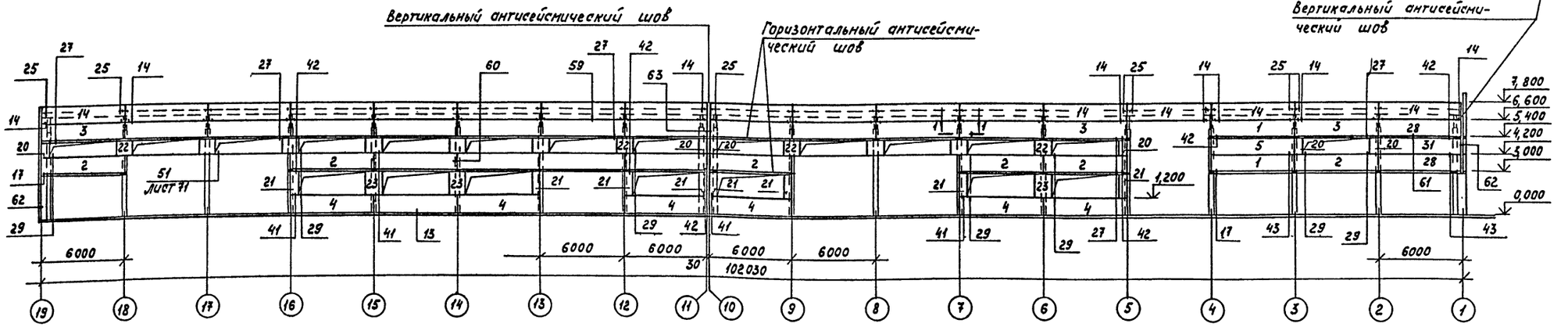

Схема расположения стеновых панелей по оси К

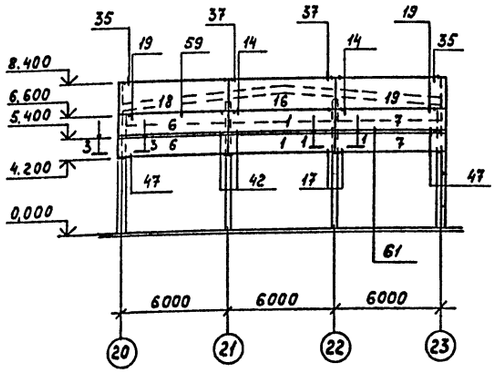

Схема расположения стеновых панелей по оси А

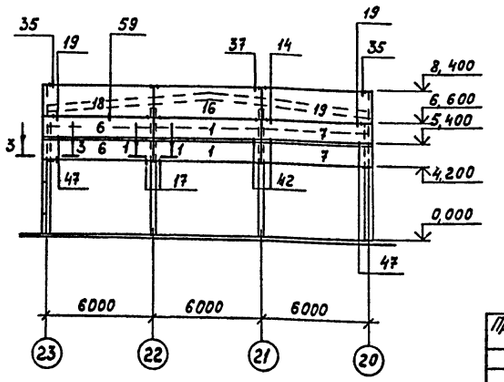

1. Монтажные узлы замаркированы по серии 1.030.1-1 вып. 0-3 (кроме оговоренных)
2. Сечения замаркированы по серии 1.030.1-1 вып. 3-3

Привязан	ГИП	Коростелев		ТП 503-2-17с.86- кж		
	Нач. отд.	Шуваев		Автотранспортное предприятие на 200 автобусов для южных районов		
	Н. контр.	Бескоровайный		Производственный корпус	Стадия	Лист	Листов
	Гл. конст.	Кокорев			РП	70	
	Рук. гр.	Колчев		Схема расположения стеновых панелей по осям А; Б; И; К	ГИПРОАВТОТРАНС Воронежский филиал		
Инв. №	Инж.	Масленников					

Копировал

Формат А2

Инв. № подл. | Подпись и дата | Взам. инв. №

Альбом VIII

Типовой проект

Схема расположения стеновых панелей по оси 23

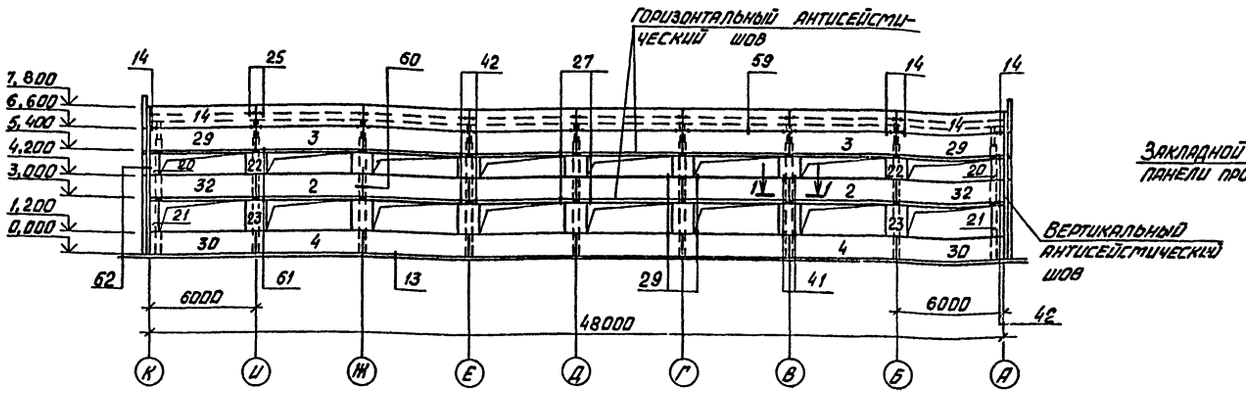

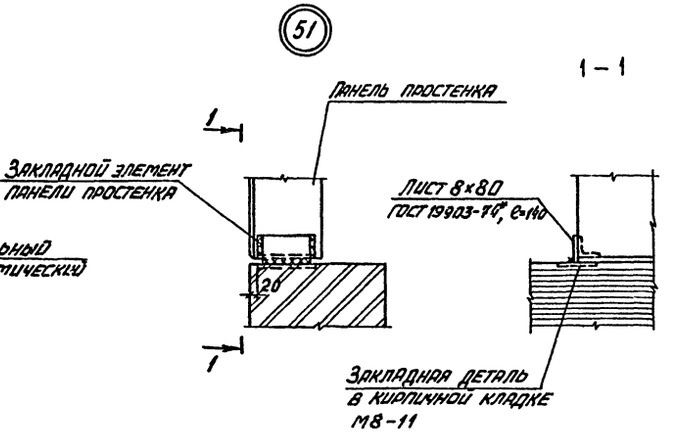

Схема расположения стеновых панелей по оси 20

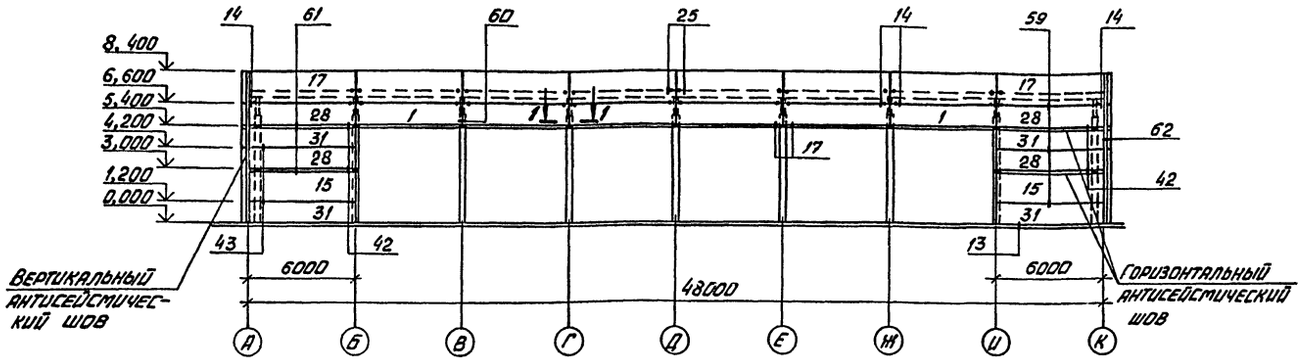

1. Монтажные узлы замаркированы по серии 1.030.1-1 вып. 0-3
2. Сечения замаркированы по серии 1.030.1-1 вып. 3-3

Схема расположения стеновых панелей по оси 1

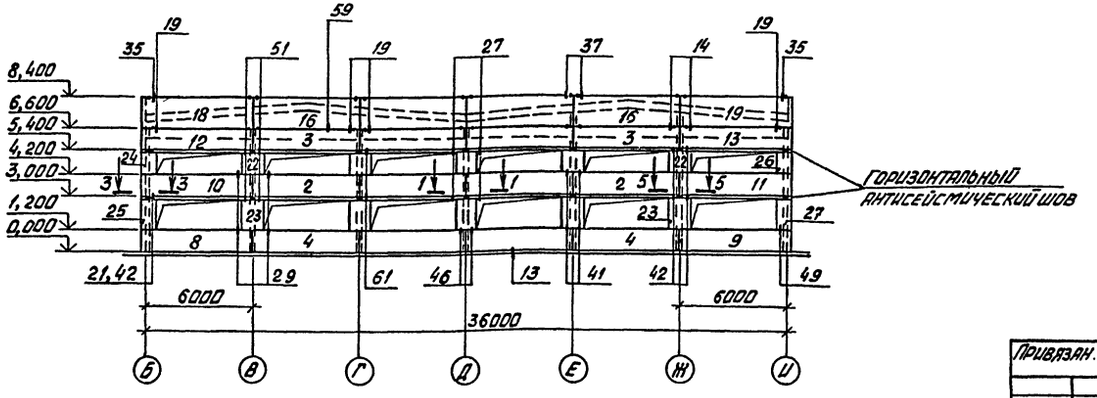

Привязан.	ГИП	Коростелев		ТП 503-2-17с.86- КЖ	
	Нач. отд.	Шуваев		Автотранспортное предприятие на 200 автобусов для южных районов	
	Н. контр.	Бескоровайный		Производственный корпус	Стадия: РП; Лист: 71; Листов:
	Гл. контр.	Кокорев			
	Рук. гр.	Колчев		Схема расположения стеновых панелей по осям 1; 20; 23	Гипроавтотранс Воронежский филиал
Инв. №	Инж.	Масленникова			

Альбом VIII

Типовой проект

Марка, поз.	Обозначение	Наименование	Кол.	Масса ед, кг	Примечание
		Панели			
1	1.030.1-1 вып.1-1 ч.I	ПС60.12.2,0-4Л-32	12	2220	
2	1.030.1-1 вып.1-1 ч.I	ПС60.12.2,0-4Л-38	23	2220	
3	1.030.1-1 вып.1-1 ч.I	ПС60.12.2,0-4.Л-37	39	2220	
4	1.030.1-1 вып.1-1 ч.I	ПС60.12.2,0-4.Л-36	18	2220	
5	1.030.1-1 вып.1-1 ч.I	ПС60.12.2,0-2.Л-31	1	2200	
6	1.030.1-1 вып.1-1 ч.I	ПС62,5.12.2,0-4Л-233	4	2320	
7	1.030.1-1 вып.1-1 ч.I	ПС62.5.12.2,0-4.Л-1.33	4	2320	
8	1.030.1-1 вып.1-1 ч.I	ПС62,5.12.2,0-4.Л-2.36	1	2320	
9	1.030.1-1 вып.1-1 ч.I	ПС62,5.12.2.0-4.Л-1.36	1	2320	
10	1.030.1-1 вып.1-1 ч.I	ПС62,5.12.2,0-4.Л-2.38	1	2320	
11	1.030.1-1 вып.1-1 ч.I	ПС62,5.12.2,0-4.Л-1.38	1	2320	
12	1.030.1-1 вып.1-1 ч.I	ПС62,5.12.2,0-4.Л-2.37	1	2320	
13	1.030.1-1 вып.1-1 ч.I	ПС62,5.12.2,0-4.Л-1.37	1	2320	
14	1.030,1-1 вып.1-1 ч.I	ПС60.12.2,0-2.Л-34	42	2200	
15	Альбом IX	ПС.60.18.2,0-1.Л-31-1	2	3320	
16	1.030,1-1 вып.1-1 ч.I	ПС60.18,2,0-1.Л-34	6	3320	
17	Альбом IX	ПС60.18.2,0-1.Л-34-1	8	3320	
18	1.030,1-1 вып.1-1 ч.I	ПС62,5.18.2.0-1.Л-2,34	3	3450	
19	1.030,1-1 вып.1-1 ч.I	ПС62,5.18.2,0-1.Л-1.34	3	3450	
20	1.030,1-1 вып.1-1 ч.II	2ПС6.12.2,0-Л-60	12	210	
21	1.030,1-1 вып.1-1 ч.II	2ПС6.18.2,0-Л-60	12	320	
22	1.030.1-1 вып.1-1 ч.II	2ПС6.12.2,0-Л-59	36	430	
23	1.030.1-1 вып.1-1 ч.II	2ПС6.18.2.0-Л-59	15	650	
24	1.030.1-1 вып.1-1 ч.II	2ПС6.12.2.0-Л-2.72	1	310	
25	1.030.1-1 вып.1-1 ч.II	2ПС8.18.2,0-Л-2,72	1	460	
26	1.030.1-1 вып.1-1 ч.II	2ПС8.12.2,0-Л-1,72	1	310	
27	1.030.1-1 вып.1-1 ч.II	2ПС8.18.2,0-Л-1,72	1	460	
28	Альбом IX	ПС60.12.2,0-4.Л-32-1	4	2220	
29	Альбом IX	ПС60.12.2,0-4.Л-37-1	2	2220	
30	Альбом IX	ПС60.12.2,0-4.Л-36-1	2	2220	
31	Альбом IX	ПС60.12.2,0-2.Л-36-1	2	2220	
32	Альбом IX	ПС60.12.2,0-4.Л-38-1	2	2220	

Марка, поз.	Обозначение	Наименование	Кол.	Масса ед., кг	Примечание
		Стальные элементы			
Т3	1.030.1-1 вып.4-1	Деталь крепления Т3	124	0,4	
Т5	1.030.1-1 вып.4-1	Деталь крепления Т5	4	0,4	
Т7	1.030.1-1 вып.4-1	Деталь крепления Т7	276	0,2	
Т8	1.030.1-1 вып.4-1	Деталь крепления Т8	30	0,5	
Т17	1.030.1-1 вып.4-1	Деталь крепления Т17	170	0,3	
Т19	1.030.1-1 вып.4-1	Деталь крепления Т19	94	0,5	
Т23	1.030.1-1 вып.4-1	Деталь крепления Т23	190	0,58	
М8-11	1.400-6/76	Закладная деталь М8-11	30	1,1	
		Лист Б8×80×140 ГОСТ 19903-74* / ВСТ3ПС5-1 ТУ14-1-3023-80	266	0,7	
		Лист Б10×30×60 ГОСТ 19903-74* / ВСТ3ПС5-1 ТУ14-1-3023-80	24	0,14	
		Лист Б10×20×60 ГОСТ 19903-74* / ВСТ3ПС5-1 ТУ14-1-3023-80	4	0,1	
		Швеллер 18 ГОСТ 8240-72, ℓ=100 / ВСТ3ПС5-1 ТУ14-1-3023-80	28	1,6	
	ГОСТ 8478-81	С 8А III-100 / 8А III-200 3050×250	78	5,2	
		Материалы			
		Лист Б1.0×1000×2000 ГОСТ 7118-78 / ВСТ3КП2 ГОСТ 16523-70	6	м²	Для вертантисейсмического шва по оси 10
		Болт М12×220×36 ГОСТ 7798-70*	12	0,21	

1. Стеновые панели приняты с объемным весом 900 кг/м³
2. Монтаж панелей выполнять в соответствии с требованиями глав СНиП III-16-80
3. Соединение стальных элементов выполнять электросваркой, электродами Э-42А ГОСТ 9467-75.
4. Закладные изделия панелей должны быть металлизированы слоем цинка не менее 0,15мм, сварные швы и участки закладных изделий с нарушенным защитным покрытием необходимо защитить цинковым, протекторным грунтом.
5. Арматурные сетки в антисейсмическом шве (Узел 13 серии 1.030.1-1 вып.3-3) между фундаментными балками и панелями укладывать с нахлестом 300 мм.
6. Все стальные элементы окрасить масляной краской за 2 раза по грунту с железным суриком.
7. Кирпичную кладку участков наружных стен вести одновременно с монтажом стеновых панелей и заложить по узлу 51 (лист 71) закладную деталь М8-11.

Инв. № подл. | Подпись и дата | Взам. инв. №

Привязан

Инв. №

ГИП	Коростелев	
Нач.отд.	Шуваев	
Н.контр.	Бескоровайный	
Гл.констр.	Кокарев	
Рук.гр.	Колчев	
Инж.	Масленникова	

ТП 503-2-17с.86 – КЖ

Автотранспортное предприятие на 200 автобусов для южных районов

Производственный корпус

Стадия	Лист	Листов
Р1	72	

Спецификация к схеме расположения стеновых панелей

ГИПРОАВТОТРАНС Воронежский филиал

Копировал: Формат А2

Альбом VIII

Типовой проект

Схема расположения плит перекрытия на отм. 4,100 в осях 1÷5, Б÷Д

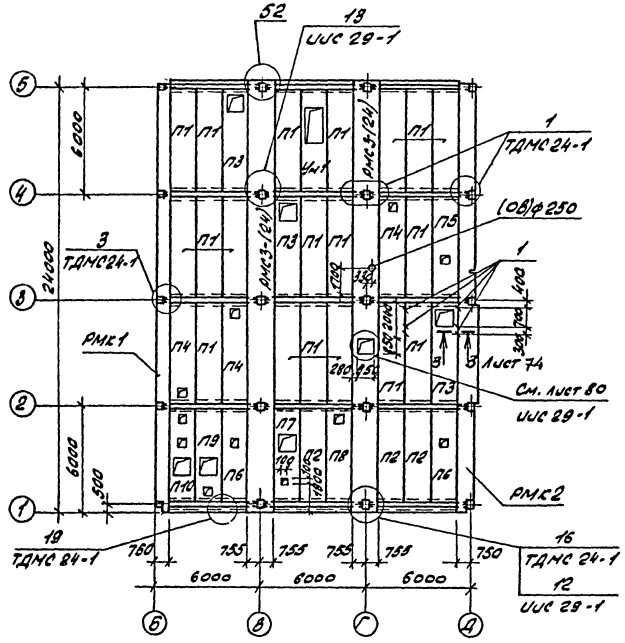

1 — 1

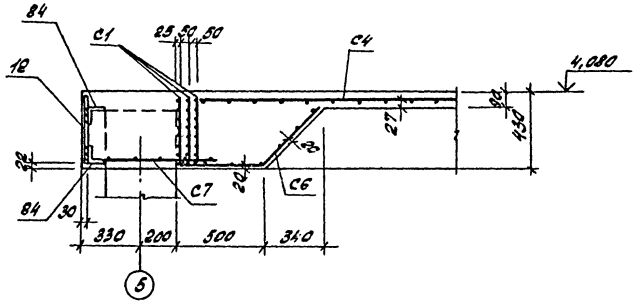

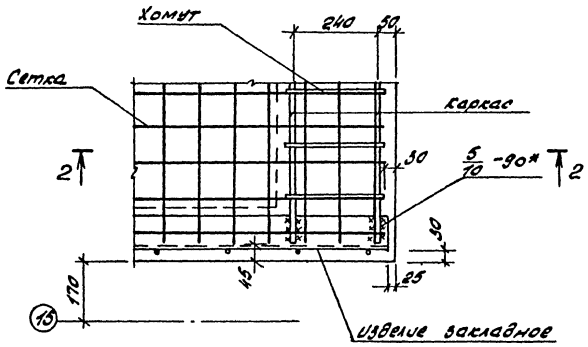

2 — 2

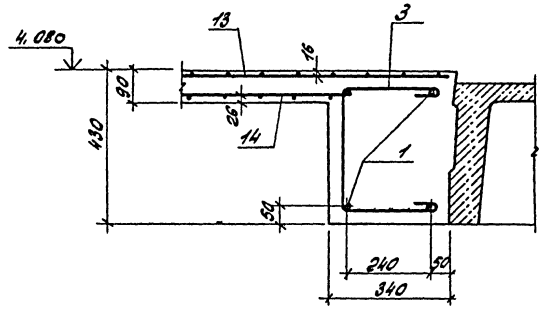

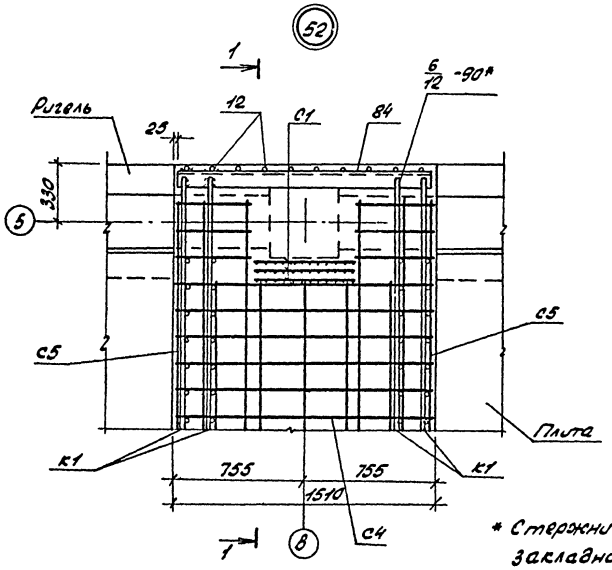

* Стержни каркаса приварить к уголку закладной детали электродами Э50А ГОСТ 9467-75.

Спецификация элементов к схеме расположения плит перекрытия на отм. 4,100 в осях 1÷5, Б÷Д

Марка, поз.	Обозначение	Наименование	Кол.	Масса ед., кг	Примечание
		Плиты перекрытий			
П1	1.442.1-1 Вып.1	1ПТ3-3АIVТ	18	2200	
П2	1.442.1-1 Вып.1	1ПТ4-3АIVТ	2	2100	
П3	Альбом IX	1ПТ3-3АIVТ-1	3	2200	
П4	Альбом IX	1ПТ3-3АIVТ-2	2	2200	
П5	Альбом IX	1ПТ3-3АIVТ-3	1	2200	
П6	Альбом IX	1ПТ4-3АIVТ-2	2	2100	
П7	Альбом IX	1ПТ4-3АIVТ-1	1	2100	
П8	Альбом IX	1ПТ4-3АIVТ-5	1	2200	
П9	Альбом IX	1ПТ4-3АIVТ-3	1	2100	
П10	Альбом IX	1ПТ4-3АIVТ-4	1	2100	
		Ригели монолитные			
РМК1	Лист 75	РМК1	1		
РМК2	Лист 76	РМК2	1		
РМС3-(24)	UUC 28-1	РМС3-(24)	2		
		Участки монолитные			
УМ1	Лист 78	УМ1	1		
		Материалы			
		Бетон марки 200			1,78м³
ММ16	UUC 29-2	Соединительный элемент ММ16	3	7,1	
ММ17	UUC 29-2	Соединительный элемент ММ17	6	1,2	
ММ20	UUC 29-2	Соединительный элемент ММ20	6	1,3	
	UUC 29-1 Лист 80	ф12А-III ГОСТ5781-82* ℓ=1350	4	1,2	
1	Альбом IX	Изделие закладное ИМ57	6	4,71	

1. Указания см. на листе 79.

Согласовано: Нач.отд. СВ Ипатов; Нач.сект. Малов

Инв.№ подл. | Подпись и дата | Взам.инв.№ | Инв.№ дубл. | Подпись и дата

Привязан

Инв.№

ГИП	Коростелев	
Нач.отд.	Шувалов	
Н.контр.	Бессольцева	
Гл.констр.	Кокорев	
Рук.гр.	Колчев	
Испл.	Населенков	

ТП 503-2-17с.86-КЖ

Автотранспортное предприятие на 200 автобусов для южных районов

Производственный корпус

Стадия	Лист	Листов
РП	73	

Схема расположения плит перекрытия на отм. 4.100 в осях 1-2, Б÷Д

ГИПРОАВТОТРАНС Воронежский филиал

Копировал: Ольга

Формат А2

Альбом VIII

Типовой проект

Схема расположения плит перекрытия на отм. 4,100 в осях 15÷18, Д÷И

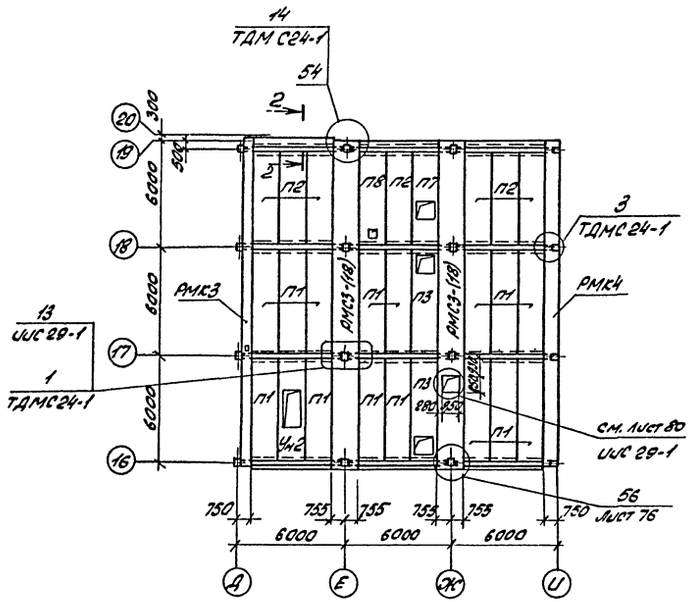

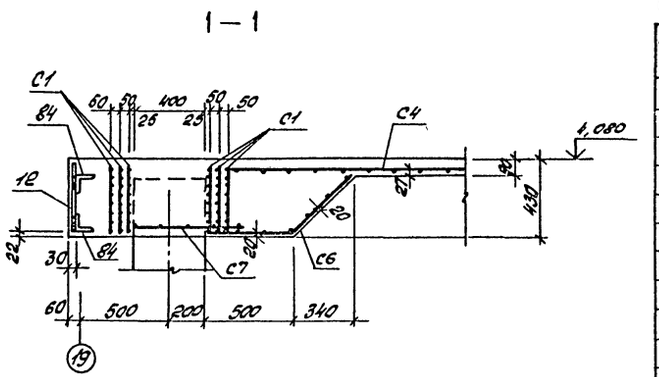

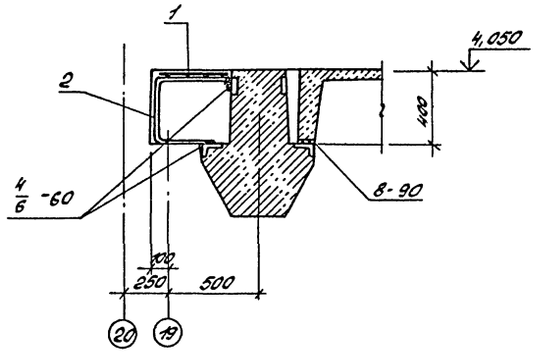

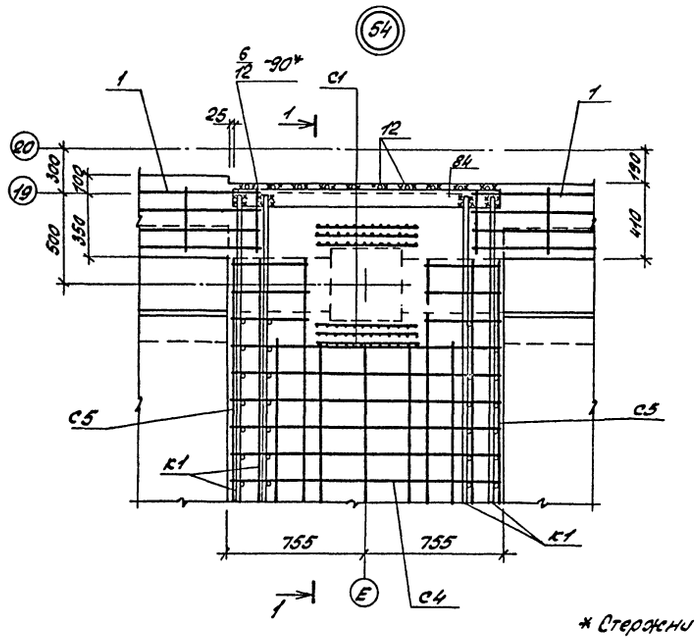

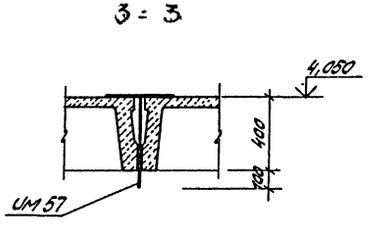

Спецификация элементов к схеме расположения плит перекрытия на отм. 4,100 в осях 15÷18, Д÷И

Марка, поз.	Обозначение	Наименование	Кол.	Масса ед., кг	Примечание
		Плиты перекрытий			
П1	1.442.1-1 вып. 1	1П3-3АIVТ	15	2200	
П2	1.442.1-1 вып. 1	1П4-3АIVТ	7	2100	
П3	Альбом IX	1П3-3АIVТ-1	2	2200	
П7	Альбом IX	1П4-3АIVТ-1	1	2100	
П8	Альбом IX	1П4-3АIVТ-5	1	2100	
		Ригели монолитные			
РМК3	лист 77	РМК 3	1		
РМК4	лист 77	РМК4	1		
РМС3-(18)	УИС 29-1	РМС3-(18)	2		
		Участки монолитные			
Ум2	лист 78	Ум2	1		
		Материалы			
		Бетон марки 200			2,28м³
1	Альбом IX	Сетка УМ61	3	9,59	
2	Альбом IX	Хомут УМ52	6	1,4	
МН20	УИС 29-2	Соединительный элемент МН20	6	1,3	
	УИС 29-1 лист 80	ф12А-III ГОСТ 5781-82*, С=1350	4	1,2	

1. Указания и ведомость расхода стали на монолитные конструкции см. на листе 79.

* Стержни каркаса приварить к уголку закладной детали электродами Э50А ГОСТ 9467-75.

Согласовано: Инв. № подл. | Подпись и дата | Взам. инв. № | Инв. № дубл. | Подпись и дата

Привязан		ТП 503-2-17с.86-КЖ	
		Автотранспортное предприятие на 200 автобусов для южных районов	
ГИП	Сарастелев	Производственный корпус	Стадия: РП; Лист: 74; Листов:
Нач. отд.	Шувалов		
Н. контр.	Бессарабова		
Гл. конст.	Кокорев	Схема расположения плит перекрытия на отм. 4.100 в осях 16÷19, Д÷И	ГИПРОАВТОТРАНС Воронежский филиал
Рук. гр.	Колчев		
Инв. №	Наслышников		

Копировал: Ам — Формат А2

Альбом VIII

Типовой проект

РМК 1

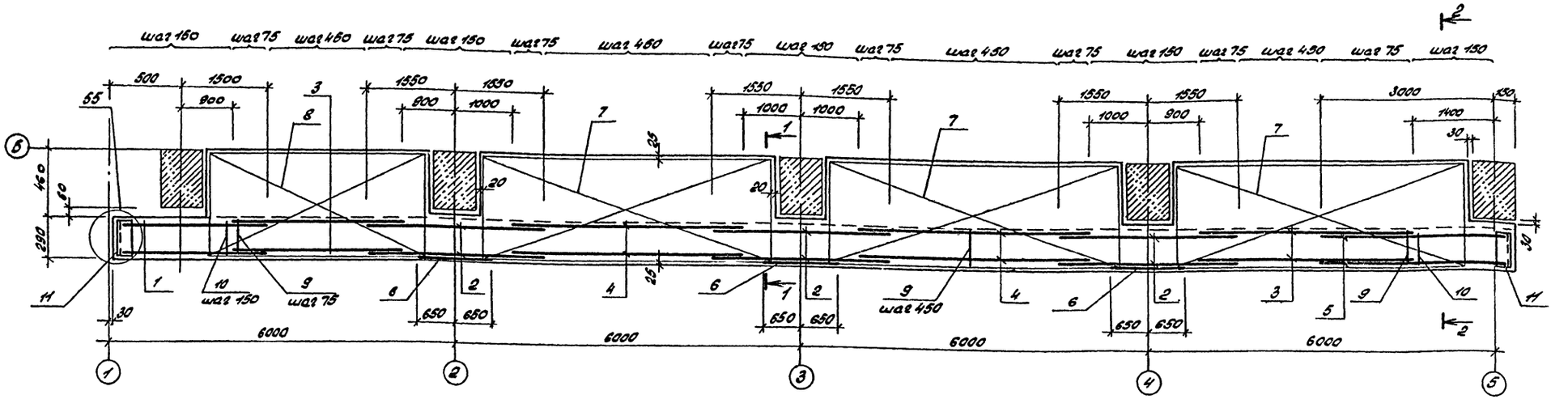

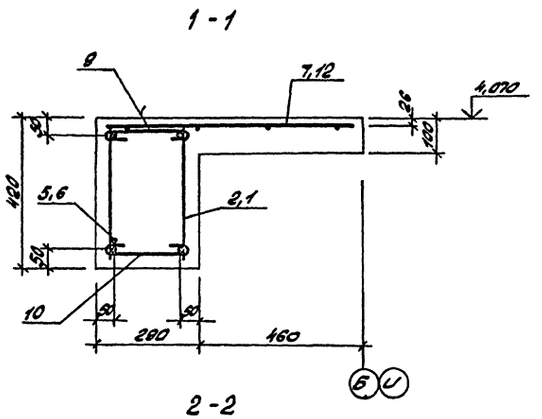

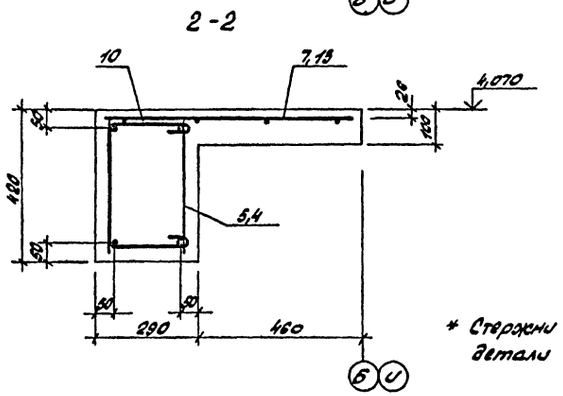

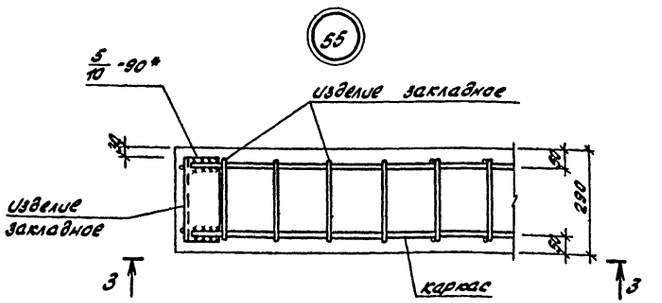

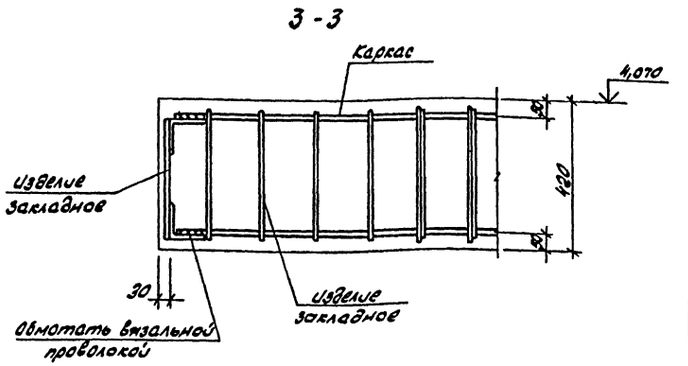

* Стержни каркаса приварить к уголку закладной детали электродами Э 50 А ГОСТ 9467-75

СПЕЦИФИКАЦИЯ ЭЛЕМЕНТОВ НА РМК 1 /шт. 1/

Марка, поз.	Обозначение	Наименование	Кол.	Масса ед. кг	Примечание
		Сборочные единицы			
1	ИИС 29-1	Каркас КР1	2	6,9	
2	ИИС 29-1	Каркас КР2	6	6,7	
3	ИИС 29-1	Каркас КР3	4	10,5	
4	ИИС 29-1	Каркас КР4	4	8,3	
5	ИИС 29-1	Каркас КР13	2	27,0	
6	ИИС 29-1	поз. 69	3	1,2	
7	ГОСТ 8478-81	С 4Вр1-2000 / 8АIII-(×200)+150 700×5600 25×25 / 50	3	10,1	
8	ГОСТ 8478-81	С 4Вр1-200 / 8АIV-200 700×5100 50×50 / 50	1	9,34	
9	ИИС 29-1	поз. 77	268	0,1	
10	Альбом IX	Хомут ИМ 46	18	0,40	
11	Альбом IX	Изделие закладное ИМ 53	2	5,88	
		Материалы			
		Бетон марки 200			3,96 м³

Привязан	ГИП	Коростелев	
	Нач. отд.	Шуваев	
	Н. контр.	Бескоровайный	
	Гл. контр.	Кокорев	
Инв. №	Рук. гр.	Колчев	
	Инж.	Масленников	

ТП 503-2-17с.86-КЖ

Автотранспортное предприятие на 200 автобусов для южных районов

Производственный корпус

Стадия	Лист	Листов
РП	75	

Монолитный ригель РМК1. Сечения. Узел 55.

ГИПРОАВТОТРАНС Воронежский филиал

Инв. № подл. | Подпись и дата | Взам. инв. №

Копировал Ольга — Формат А2

Альбом VIII

Типовой проект

РМК 2

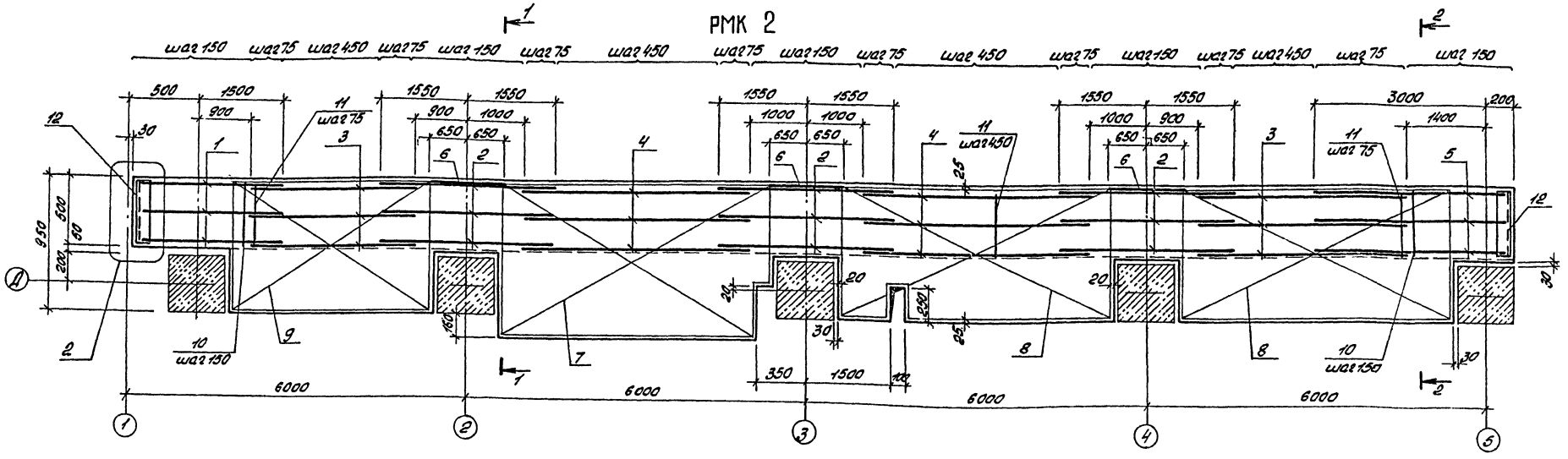

1 – 1

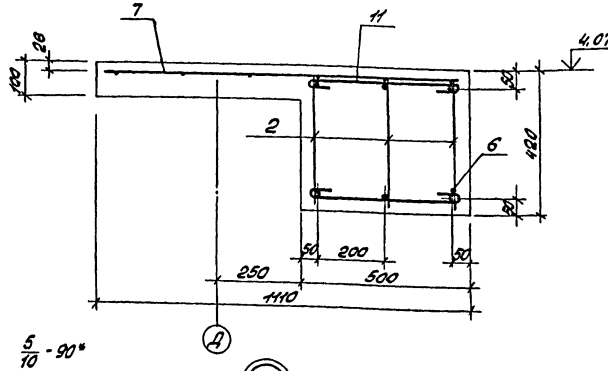

2 – 2

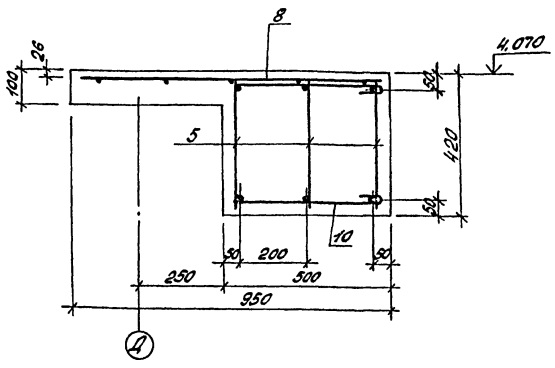

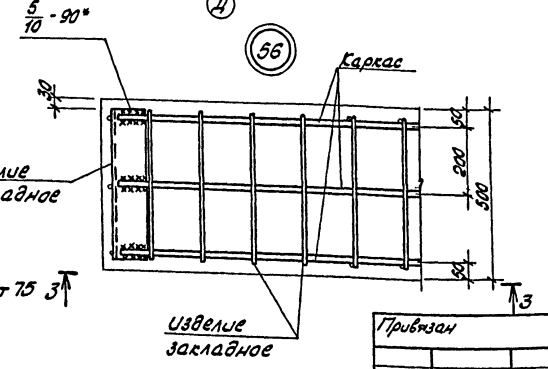

* Стержни каркаса приварить к уголку закладной детали электродами Э50А ГОСТ 9467-75

Спецификация элементов на РМК 2 /шт. 1/

Марка, поз.	Обозначение	Наименование	Кол.	Масса ед., кг	Примечание
		Сборочные единицы			
1	UUC 29-1	Каркас К1	3	6,9	
2	UUC 29-1	Каркас К2	9	6,7	
3	UUC 29-1	Каркас К3	6	10,5	
4	UUC 29-1	Каркас К4	6	8,3	
5	UUC 29-1	Каркас К13	3	27,1	
6	UUC 29-1	Поз. 6В	3	1,2	
7	ГОСТ 8478-81	4Вр1-200 / 8AIII-200 1060×5500 50×50/30	1	15,0	
8	ГОСТ 8478-81	4Вр1-200 / 8AIII-200 900×5500 50×50/50	2	12,7	
9	ГОСТ 8478-81	4Вр1-200 / 8AIII-(+200)+150 900×5000 25×25/50	1	11,7	
10	Альбом IX	Хомут ИМ 47	18	0,57	
11	Альбом IX	Хомут ИМ 45	268	0,25	
12	Альбом IX	Изделие закладное ИМ 54	2	11,13	
		Материалы			
		Бетон марки 200			6,12 м³

Инв.№ подл. | Подпись и дата | Взам.инв.№

Привязан		ТП 503-2-17с.86-КЖ	
		Автотранспортное предприятие на 200 автобусов для южных районов	
ГИП	Коростелев	Производственный корпус	Стадия: РП; Лист: 76; Листов:
Нач.отд.	Шубаев		
Н.контр.	Бессоновский		
Гл.констр.	Кокорев		
Рук.гр.	Колчев	Монолитный ригель РМК 2. Сечения. Узел 56.	ГИПРОАВТОТРАНС Воронежский филиал
Инж.	Наследников		
Инв.№			

Альбом VIII

Типовой проект

РМК 3

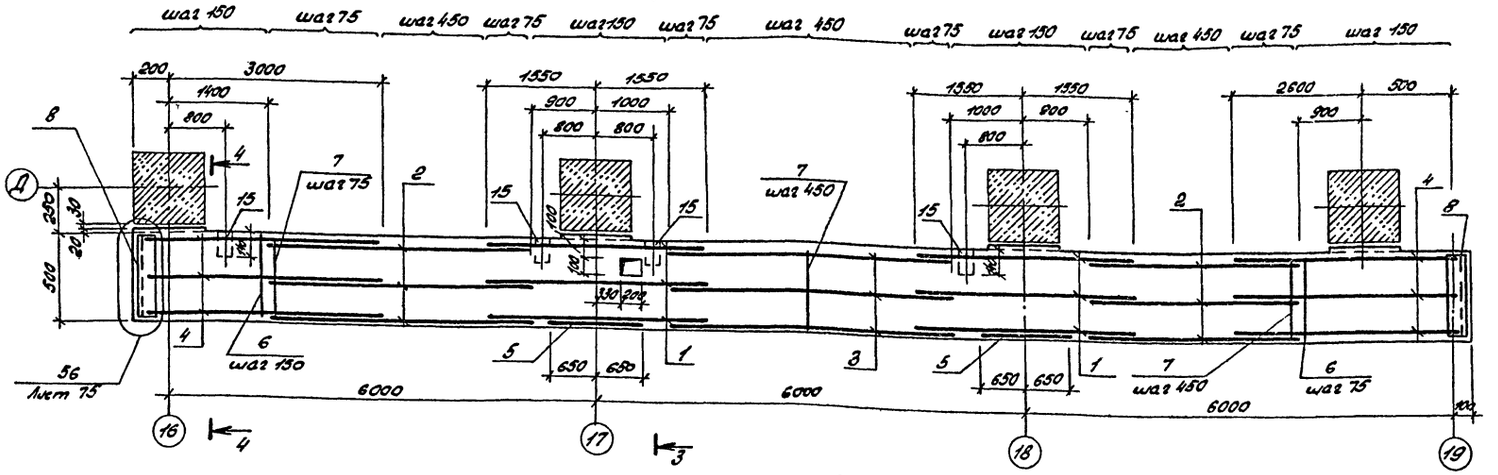

3 - 3

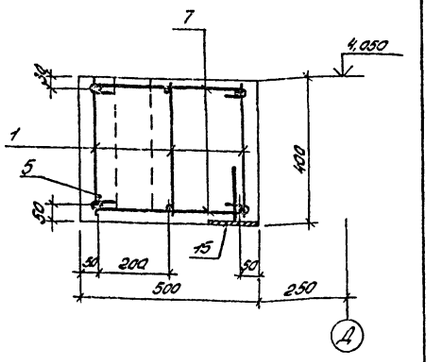

РМК 4

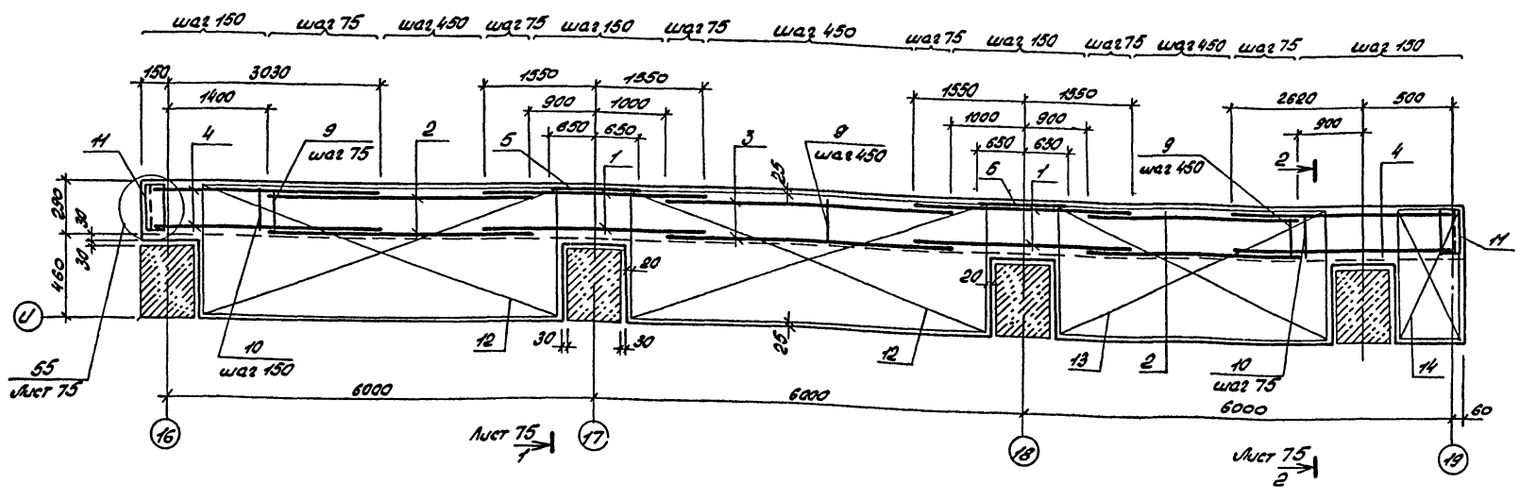

4 - 4

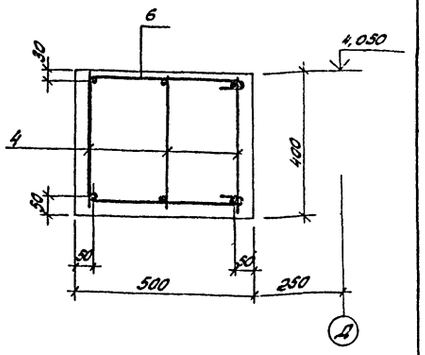

1. Спецификацию элементов ригеля РМК 3,4 см. на листе 79

				ТП 503-2-17с. 86 - КЖ		
				Автотранспортное предприятие на 200 автобусов для южных районов		
Привязан				Производственный корпус	Стадия	Лист	Листов
					РП	77	
	ГИП	Коростелев		Монолитные ригели РМК3, РМК4. Сечения.	ГИПРОАВТОТРАНС Воронежский филиал	
	Нач.отд.	Шубаев				
	Н.контр.	Бескоровайный				
	Гл.конст.	Кокарев				
Инв. №	Рук. гр.	Колчев				
	Инж.	Наливайко				

Инв. № подл. | Подпись и дата | Взам. инв. №

Альбом VIII

Типовой проект

Ум 1

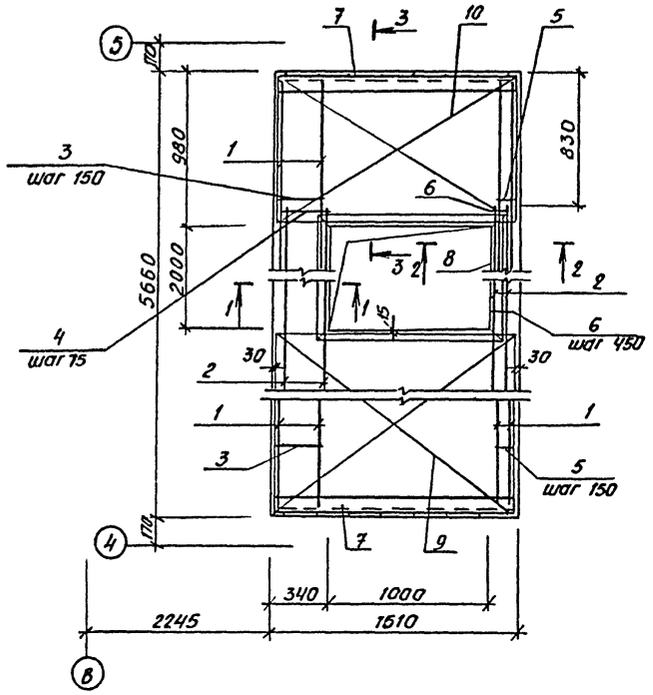

1 – 1

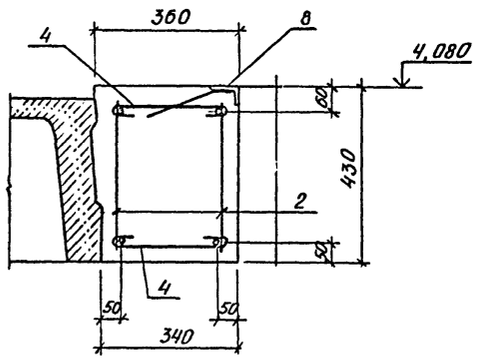

2 – 2

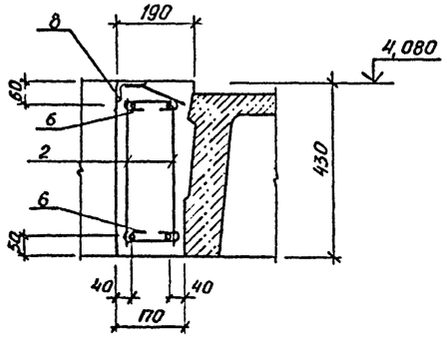

Ум 2

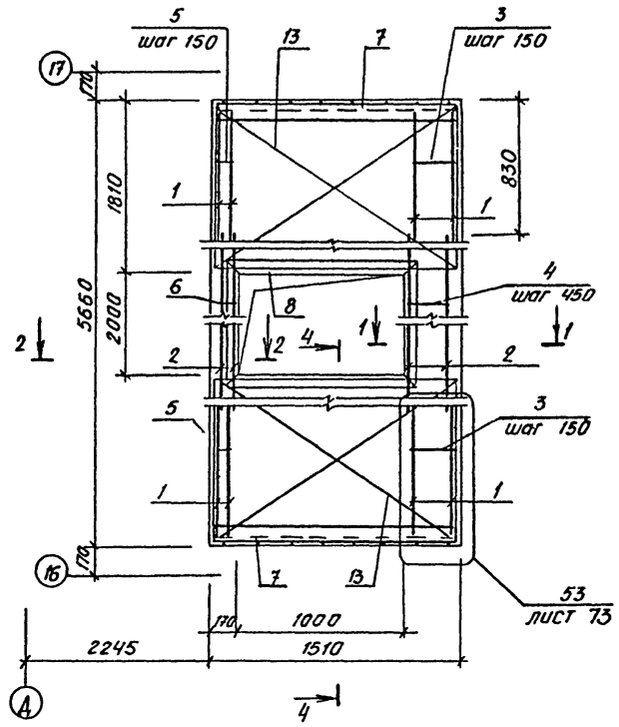

3 – 3; 4 – 4

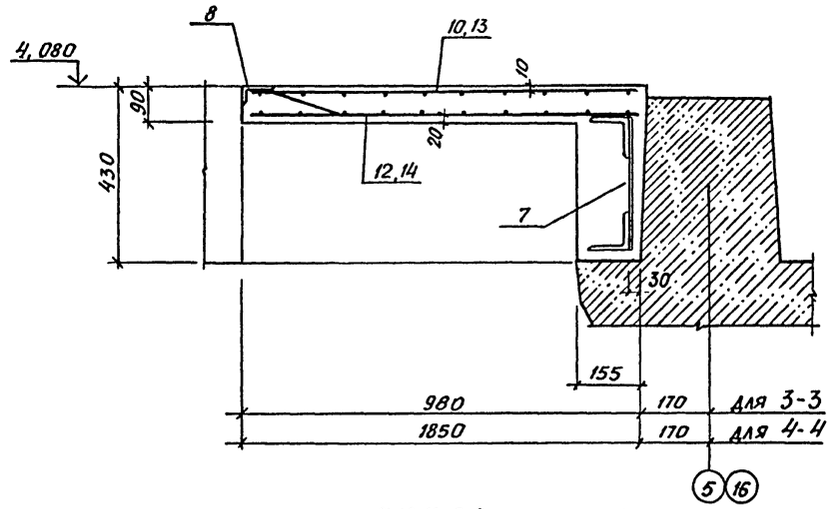

Спецификация элементов на монолитные участки Ум1; Ум2

Марка, поз.	Обозначение	Наименование	Кол.	Масса ед., кг	Примечание
		Ум 1 – шт. 1			
		Сборочные единицы			
1	НИС 29-1	Каркас КР1	8	6,9	
2	НИС 29-1	Каркас КР38	4	23,9	
3	Альбом IX	Хомут НМ 48	10	0,44	
4	Альбом IX	Хомут НМ 49	76	0,20	
5	Альбом IX	Хомут НМ 50	10	0,32	
6	Альбом IX	Хомут НМ 51	76	0,14	
7	Альбом IX	Изделие закладное НМ 55	2	36,66	
8	Альбом IX	Изделие закладное НМ 56	1	33,0	
9	ГОСТ 8478-81	С 6АIII-100 / 6АIII-100 1450×2650	1	17,51	
10	ГОСТ 8478-81	С 6АIII-100 / 6АIII-100 1450×950	1	6,38	
11	ГОСТ 8478-81	С 6АIII-100 / 6АIII-100 1100×2650 50×50/25	1	13,10	
12	ГОСТ 8478-81	С 6АIII-100 / 6АIII-100 1100×950 50×50/25	1	4,76	
		Материалы			
		Бетон марки 200			4,39 м³
		Ум 2 – шт. 1			
		Сборочные единицы			
1	НИС 29-1	Каркас КР1	8	6,9	
2	НИС 29-1	Каркас КР38	4	23,9	
3	Альбом IX	Хомут НМ 48	10	0,44	
4	Альбом IX	Хомут НМ 49	76	0,20	
5	Альбом IX	Хомут НМ 50	10	0,32	
6	Альбом IX	Хомут НМ 51	76	0,14	
7	Альбом IX	Изделие закладное НМ 55	2	36,66	
8	Альбом IX	Изделие закладное НМ 56	1	33,0	
13	ГОСТ 8478-81	С 6АIII-100 / 6АIII-100 1450×1760 25×25/30	2	11,65	
14	ГОСТ 8478-81	С 6АIII-100 / 6АIII-100 1100×1760 50×50/30	2	8,70	

Спецификация элементов на монолитные участки Ум1, Ум2 (продолжение)

Марка, поз.	Обозначение	Наименование	Кол.	Масса ед., кг	Примечание
		Материалы			
		Бетон марки 200			4,39 м³

Привязан

Инв. №

ГИП	Коростелев	
Нач. отд.	Шуваев	
Н. контр.	Бескоровайный	
Гл. констр.	Кокорев	
Рук. гр.	Колчев	
Инж.	Масленникова	

ТП 503-2-17с.86 – КЖ

Автотранспортное предприятие на 200 автобусов для южных районов

Производственный корпус

Стадия	Лист	Листов
РП	78	

Монолитные участки Ум1, Ум2

ГИПРОАВТОТРАНС Воронежский филиал

Инв. № подл. | Подпись и дата | Взам. инв. №

Альбом VIII

Типовой проект

Спецификация элементов на РМК3; РМК4

Марка, поз.	Обозначение	Наименование	Кол.	Масса ед, кг	Примечание
		Ригель РМК3-шт. 1			
		Сборочные единицы			
1	ИИС29-1	Каркас КР2	6	6,7	
2	ИИС29-1	Каркас КР3	6	10,5	
3	ИИС29-1	Каркас КР4	3	8,3	
4	ИИС29-1	Каркас КР13	6	27,0	
5	ИИС29-1	Поз. 69	2	1,2	
6	Альбом IX	Хомут ИМ 47	19	0,57	
7	Альбом IX	Хомут ИМ 45	204	0,25	
8	Альбом IX	Изделие закладное ИМ54	2	11,13	
15	1.400-6/76	Закладная деталь М4-1	4	1,4	
		Материалы			
		Бетон марки 200			3,66м³
		Ригель РМК4-шт.1			
		Сборочные единицы			
1	ИИС29-1	Каркас КР2	4	6,7	
2	ИИС29-1	Каркас КР3	4	10,5	
3	ИИС29-1	Каркас КР4	2	8,3	
4	ИИС29-1	Каркас КР13	4	27,0	
5	ИИС29-1	поз. 69	2	1,2	
9	ИИС29-1	Поз. 77	204	0,1	
10	Альбом IX	Хомут ИМ46	19	0,40	
11	Альбом IX	Изделие закладное ИМ53	2	5,88	
12	ГОСТ 8478-81	$C\frac{4Вр1-200}{8АIII-(\times200)+150}700\times5600\frac{25\times25}{50}$	2	10,1	
13	ГОСТ 8478-81	$C\frac{4Вр1-200}{8АIII-200}700\times5100\frac{50\times50}{50}$	1	9,34	
14	ГОСТ 8478-81	$C\frac{4Вр1-200}{8АIII-(200)+120}700\times370\frac{25\times25}{50}$	1	0,98	
		Материалы			
		Бетон марки 200			2,99м³

Ведомость расхода стали на элемент, кг

Марка элемента	Изделия арматурные															Изделия закладные										Общий расход
	Арматура класса														Всего	Прокат марки						Арматура класса			Всего	
	А-III							А-I				Вр 1				В ст 3 пс 6-1						А-I				
	ГОСТ 5781-82*							ГОСТ 5781-82*								ГОСТ 8509-72*			ГОСТ 8510-72*			ГОСТ 5781-82*				
	6	8	12	16	25		Итого	6	8		Итого	4		Итого		L100×100×8		Итого	L75×50×5		Итого	8		Итого		
РМК 1		31,0	59,0	65,0	48,6		203,6	19,6	32,2		51,8	8,8		8,8	264,2	11,3		11,3				7,7		7,7	19,0	283,2
РМК 2		40,9	86,5	97,5	72,9		297,8	29,4	8,1		37,5	11,1		11,1	346,4	21,5		21,5				78,1		78,1	99,6	446,0
РМК 3			57,3	64,2	145,8		267,3	19,2	16,2		35,4				302,7	21,5		21,5				62,6		62,6	84,1	386,8
РМК 4		23,8	39,0	42,8	97,2		202,8	12,8	31,2		44,0	6,7		6,7	253,5	11,3		11,3				8,1		8,1	19,4	272,9
Ум 1	41,8			74,8	61,6		178,2	5,6	8,8		14,4				192,6	71,3		71,3	31,6		31,6	36,9		36,9	139,8	332,4
Ум 2	41,0			74,8	61,6		177,4	5,6	8,8		14,4				191,8	71,3		71,3	31,6		31,6	36,9		36,9	139,8	331,6

1. Монтаж плит покрытий выполнять в соответствии с требованиями глав СНиП III-16-80
2. Соединение плит покрытия с ригелями выполнять электросваркой, электродами Э-42А ГОСТ 9467-75. В первую очередь устанавливаются плиты, примыкающие к монолитным продольным ригелям, и привариваются к закладным деталям сборных железобетонных ригелей в четырех точках, а плиты укладываемые в середине пролета не привариваются.
3. Закладные изделия плит должны быть металлизированы слоем цинка 0,15мм, сварные швы и участки закладных изделий с нарушенным защитным покрытием необходимо дополнительно металлизировать.
4. Заполнение зазоров между торцами плит и ригелями и между продольными ребрами плит производить бетоном марки 200 на мелком гравии или щебне.
5. Монолитные железобетонные конструкции перекрытия выполнять согласно глав СНиП III-15-76
6. Изготовление продольных ригелей можно начинать только после установки и приварки сборных железобетонных плит перекрытия.
7. Замоноличивание зазоров в торцах перекрытия производить одновременно с бетонированием продольных ригелей.

Инв. № подл. | Подпись и дата | Взам. инв. №

Привязан

Инв. №

ГИП	Коростелев	
Нач. отд.	Шуваев	
Н контр.	Бескоровайный	
Гл. констр	Кокорев	
Рук. гр.	Колчев	
Инж.	Масленникова	

ТП 503-2-17с.86-КЖ

Автотранспортное предприятие на 200 автобусов для южных районов

Производственный корпус

Стадия	Лист	Листов
РП	79	

Спецификация элементов на РМК3, РМК4. Ведомость расхода стали на монолитные элементы

ГИПРОАВТОТРАНС Воронежский филиал

Копировал: Формат А2

Альбом VIII

Типовой проект

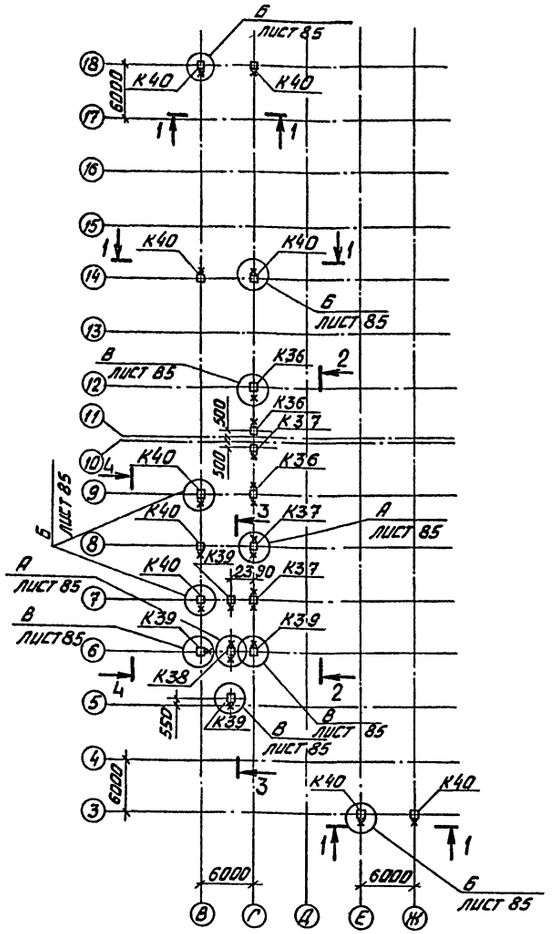

Условные обозначения

— ориентация колонн по расположению стальных насадок

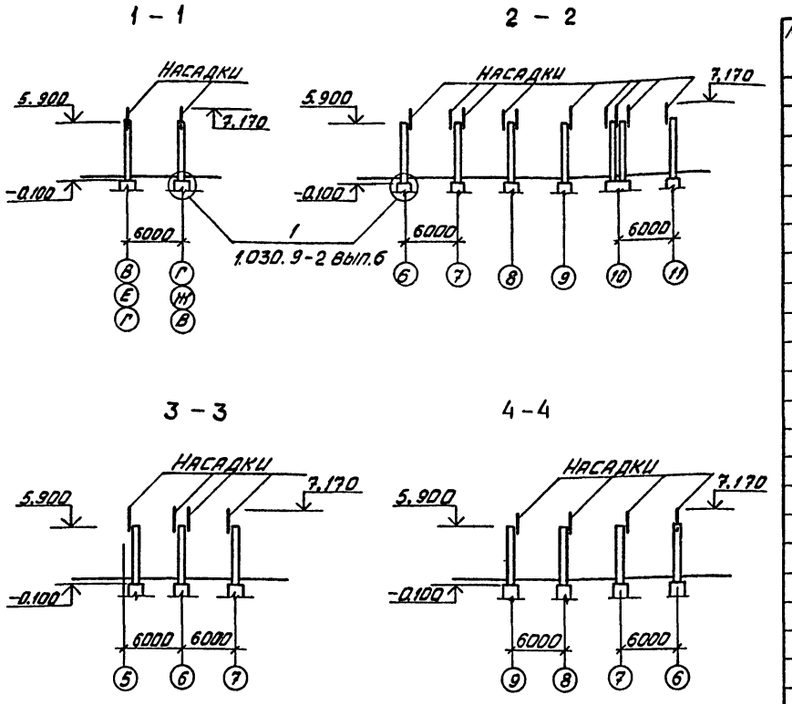

1. Монтаж колонн и перегородок производить в соответствии с указаниями СНиП III-16-80 „Бетонные и железобетонные конструкции сборные" и требованиями серии 1.030.9-2 выпуск 0
2. Сварку производить электродами Э-42А ГОСТ 9467-75, толщина шва 5 мм.
3. Спецификация колонн дана на листе 64.
4. Стальные насадки Т7, Т8 замаркированы на листах 81 ÷ 85
5. Все стальные элементы перегородок покрыть вспучивающимся покрытием ВПМ-2 толщиной 4 мм по ГОСТ 25131-82.
6. Зашивку верха перегородок асбестоцементными листами выполнять после прокладки воздуховодов, балок подвесного транспорта и других коммуникаций.

Спецификация элементов к схемам расположения перегородок

Марка, поз.	Обозначение	Наименование	Кол.	Масса ед. кг	Примечание
		Перегородки			
ПГ1	1.030.9-2 вып. 1	ПГ60.30-1-Л	30	2290	
ПГ2	1.030.9-2 вып. 1	ПГ60.30-1-Л-Д	9	1810	
ПГ3	1.030.9-2 вып. 1	ПГ58.12-1-Л	4	880	
ПГ4	1.030.9-2 вып. 1	ПГ60.9-1-Л	1	670	
ПГ5	1.030.9-2 вып. 1	ПГ58.30-1-Л	16	2210	
ПГ6	1.030.9-2 вып. 1	ПГ55.6-1-Л-В9	3	400	
ПГ7	1.030.9-2 вып. 1	ПГ60.27-1-Л	1	2100	
ПГ8	1.030.9-2 вып. 1	ПГ55.6-1-Л	8	420	
ПГ9	1.030.9-2 вып. 1	ПГ55.30-1-Л	2	2110	
ПГ10	1.030.9-2 вып. 1	ПГ60.15-1-Л	9	1140	
ПГ11	1.030.9-2 вып. 1	ПГ60.15-1-Л-В7Т	7	1090	
ПГ12	1.030.9-2 вып. 1	ПГ50.6-2-Л	1	380	
ПГ13	1.030.9-2 вып. 1	ПГ50.12-1-Л	2	770	
ПГ14	1.030.9-2 вып. 1	ПГ55.12-1-Л	2	850	
ПГ15	1.030.9-2 вып. 1	ПГ56.30-1-Л	4	2160	
ПГ16	1.030.9-2 вып. 1	ПГ60.30-1-Л-Д1	3	1970	
ПГ17	1.030.9-2 вып. 1	ПГ60.12-1-Л	13	910	
ПГ18	1.030.9-2 вып. 1	ПГ60.18-1-Л	3	1360	
ПГ19	1.030.9-2 вып. 1	ПГ58.18-1-Л	3	1310	
ПГ20	1.030.9-2 вып. 1	ПГ58.15-1-Л	3	1090	
ПГ21	1.030.9-2 вып. 1	ПГ60.12-1-Л В1Т	3	860	
ПГ22	1.030.9-2 вып. 1	ПГ58.15-1-Л	1	1090	
ПГ23	1.030.9-2 вып. 1	ПГ60.6-1-Л-В2	2	420	
		Стальные насадки			
Т7	1.030.9-2 вып. 4	Т7	31	40.0	
Т8	1.030.9-2 вып. 4	Т8	39	32.0	
		Материалы			
1	ГОСТ 18124-75*	Листы асбестоцементные плоские толщ. 10	350		$м^2$
2	ГОСТ 9573-82	Плиты минераловатные γ=75 кг/$м^3$, t=80 мм	14.0		$м^3$
3		Полоса $\frac{4\times40\ ГОСТ\ 103-76^*}{В.СТ3КП2\ ГОСТ\ 380-71^*}$ ℓ=100	194	0.12	
4		Уголок $\frac{50\times50\times5\ ГОСТ\ 8509-72^*}{СТ3КП2\ ГОСТ\ 380-71^*}$	450	3,77	п.м

Привязан.	ГИП	Коростелев	
	Нач. отд.	Шуваев	
	Н. контр.	Бескорова	
	Гл. констр.	Кокорев	
	Рук. гр.	Колчев	
Инв. №	Ст. инж.	Пенская	

ТП 503-2-17с.86-КЖ

Автотранспортное предприятие на 200 автобусов для южных районов

Производственный корпус

Стадия	Лист	Листов
РП	80	

Схема расположения колонн для перегородок

ГИПРОАВТОТРАНС Воронежский филиал

Копировал Вах Формат А2

Подпись и дата | Взам. инв. №

Альбом VIII

Типовой проект

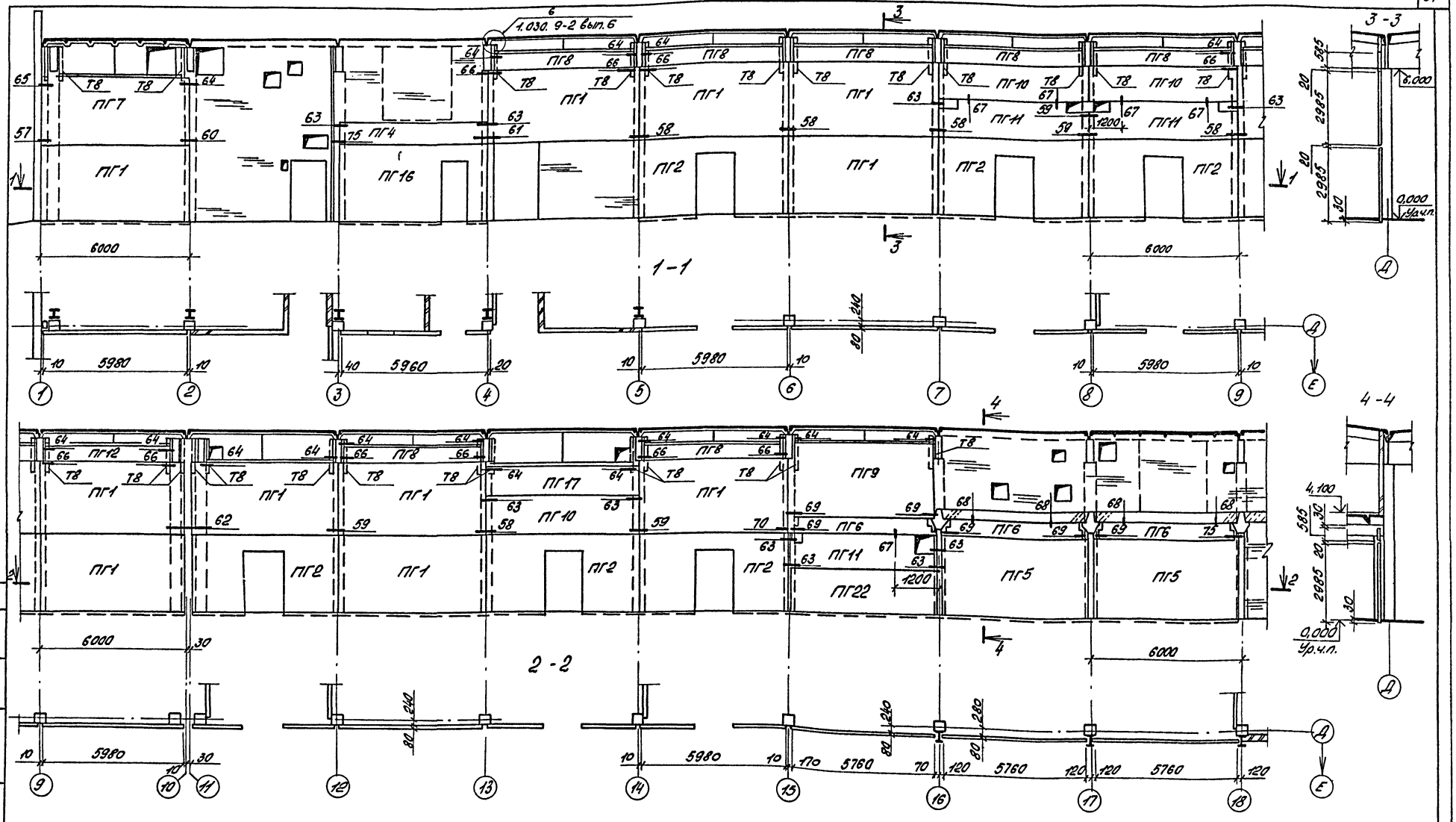

1. Деталь заполнения верхней части перегородок см. на листе 85.
2. Зазоры (40мм.) между колонной и перегородкой условно не показаны.
3. Узлы (кроме оговоренных) разработаны на листах 86 ÷ 89.
4. Спецификацию элементов и указания см. на листе 80.
5. Отверстия в кирпичных перегородках см. на листах марки АР.

Привязан

Инв.№

ГИП	Коростелев	
Нач.отд.	Шубаев	
Н.контр.	Бессарабенко	
Гл.конст.	Кокорев	
Рук.гр.	Колчев	
Ст.инж.	Уренская	

ТП 503-2-17с.86-КЖ

Автотранспортное предприятие на 200 автобусов для южных районов

Производственный корпус

Схема расположения элементов перегородки по оси Д в осях 1÷18

Стадия	Лист	Листов
РП	81	

ГИПРОАВТОТРАНС Воронежский филиал

Согласовано

Инв.№ подл. | Подпись и дата | Взам.инв.№ | Инв.№ дубл. | Подпись и дата

Альбом VIII

Типовой проект

Схемы расположения элементов перегородки по оси Г в осях 6 ÷ 12

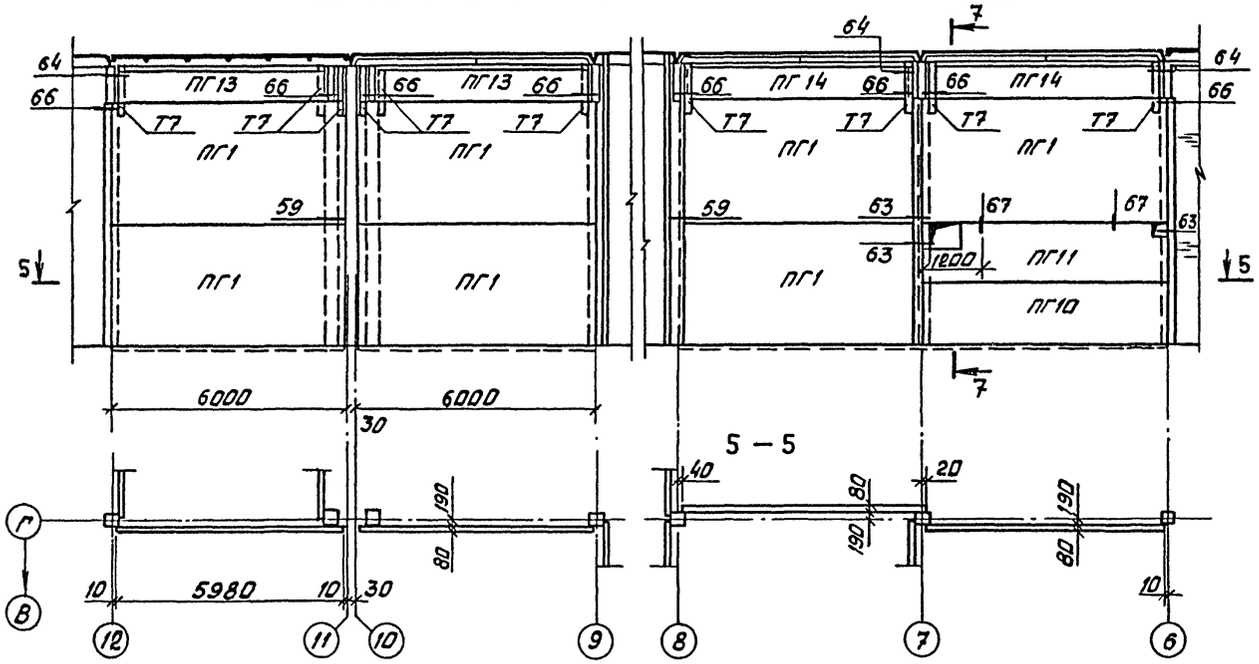

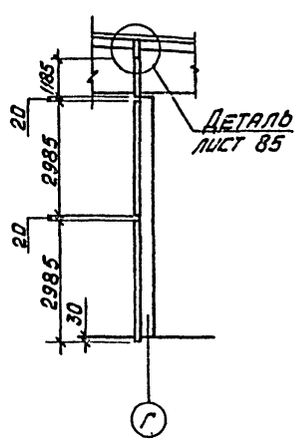

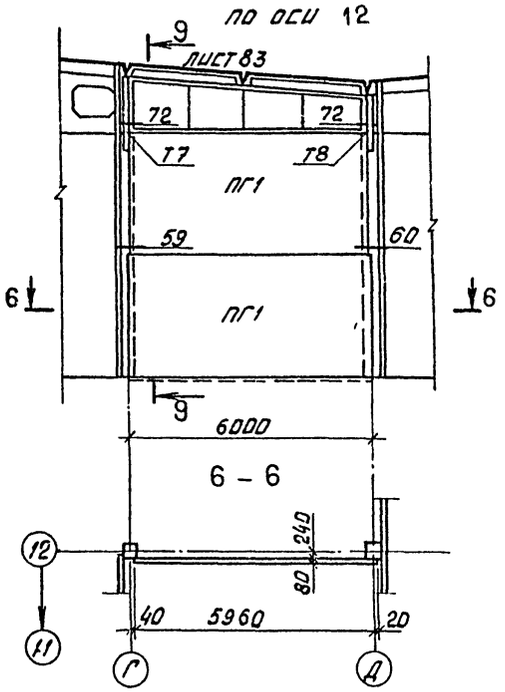

По оси 14

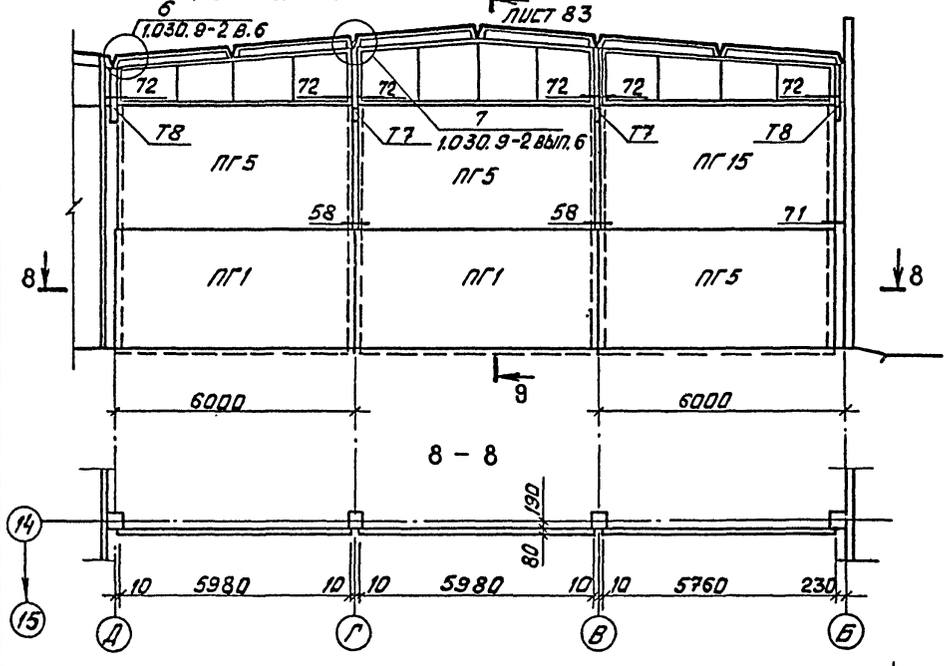

По оси 6

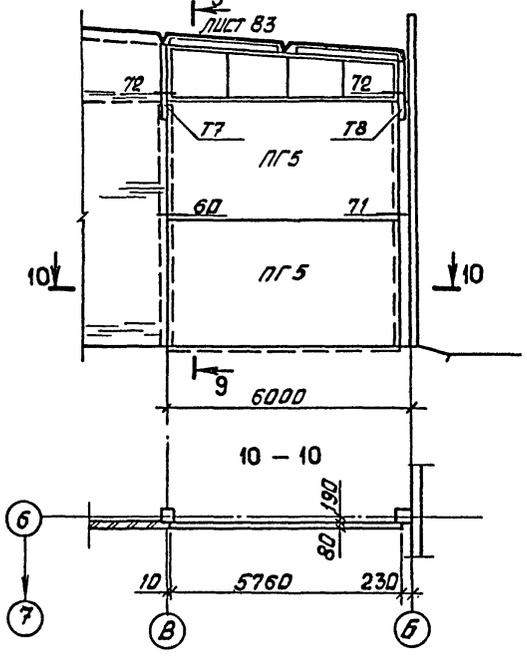

По оси 11

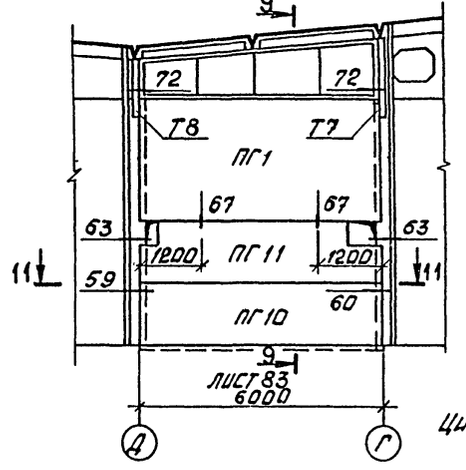

12 – 12

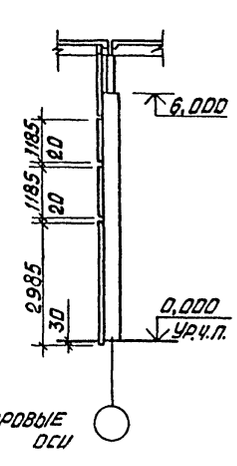

11 – 11

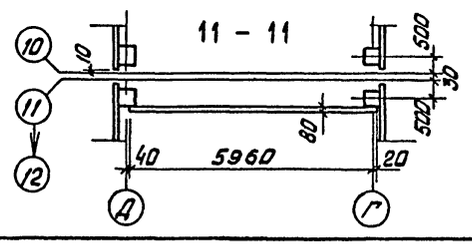

1. Спецификация элементов и указания на листе 80
2. Сечение 12 – 12 замаркировано на листе 83
3. Узлы (кроме оговоренных) разработаны на листах 86÷89

Согласовано

Инв. № подл. | Подпись и дата | Взам. инв. №

Нач. отд. ВК	Твоздев	

Привязан

Инв. №

ГИП	Коростелев	
Нач. отд.	Шувалов	
Н. контр.	Бескоровайный	
Гл. констр.	Кокорев	
Рук. гр.	Колчев	
Ст. инж.	Ленская	

ТП 503-2-17с. 86 - КЖ

Автотранспортное предприятие на 200 автобусов для южных районов

Производственный корпус

Стадия	Лист	Листов
РП	82	

Схемы расположения элементов перегородок по осям Г, 6, 11, 12, 14

Гипроавтотранс
Воронежский филиал

Альбом VIII

Типовой проект

Схемы расположения элементов перегородок по оси 3 в осях Д – И

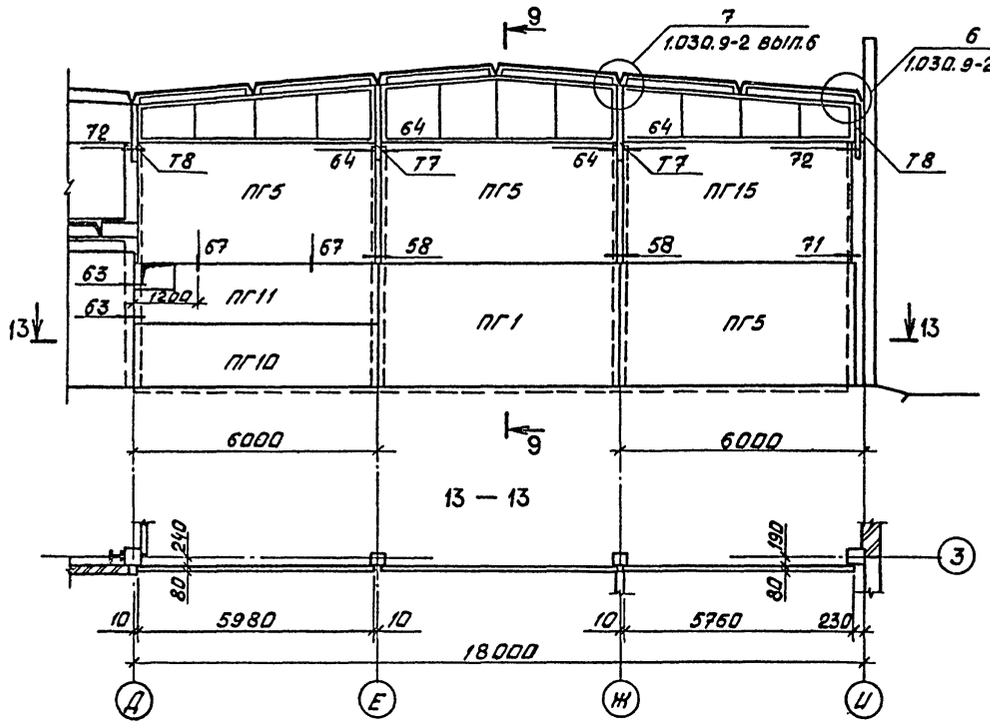

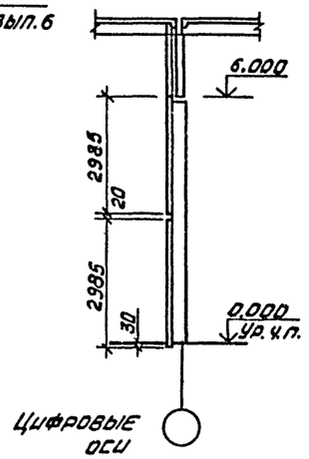

По оси 8

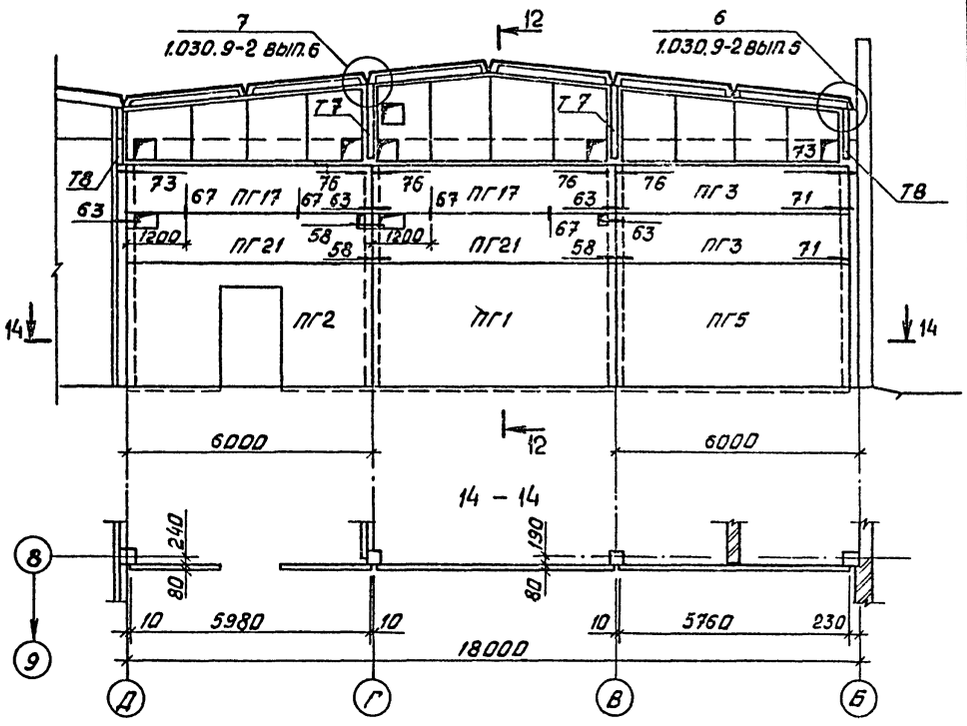

По оси 9

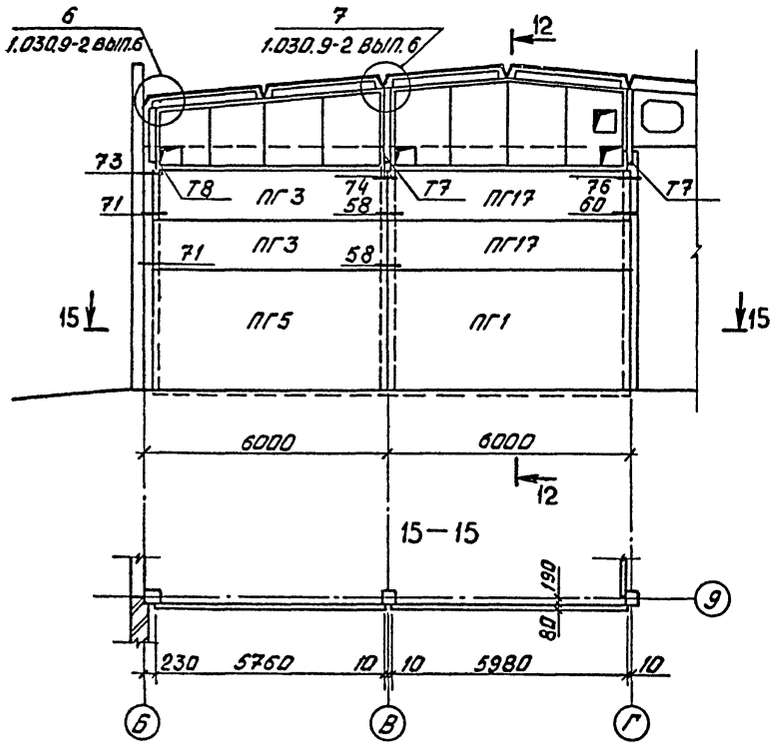

По оси 7

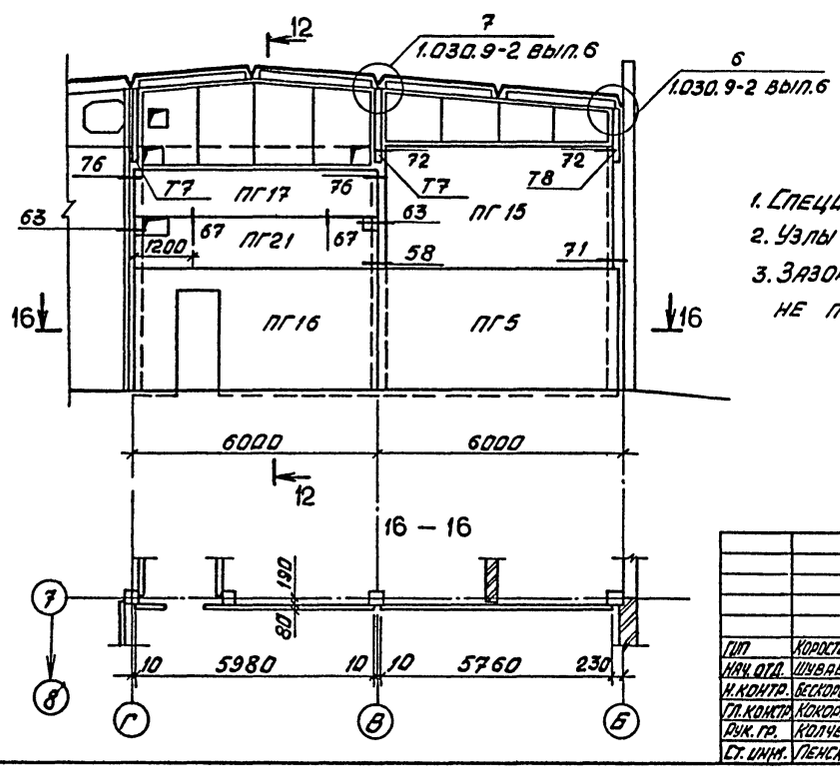

1. Спецификация элементов и указания на листе 80
2. Узлы (кроме оговоренных) разработаны на листах 86÷89
3. Зазоры между колонной и перегородкой условно не показаны.

Согласовано
Нач. отд. ОВ Аллатов
Нач. отд. ВК Гвоздев

Инв. № подл. | Подпись и дата | Взам. инв. №

Привязан

Инв. №

ТП 503-2-17с.86-КЖ			
Автотранспортное предприятие на 200 автобусов для южных районов			
ГИП Коростелев	Производственный корпус	Стадия: РП	Лист: 83	Листов:
Нач. отд. Шувалев			
Н. контр. Бескоровайный			
Гл. констр. Кокорев	Схемы расположения элементов перегородок по осям 3, 7, 8, 9	Гипроавтотранс Воронежский филиал	
Рук. гр. Колчев			
Ст. инж. Ленская			

Копировал

Формат А2

Альбом VIII

Типовой проект

Схемы расположения элементов перегородок по оси 20

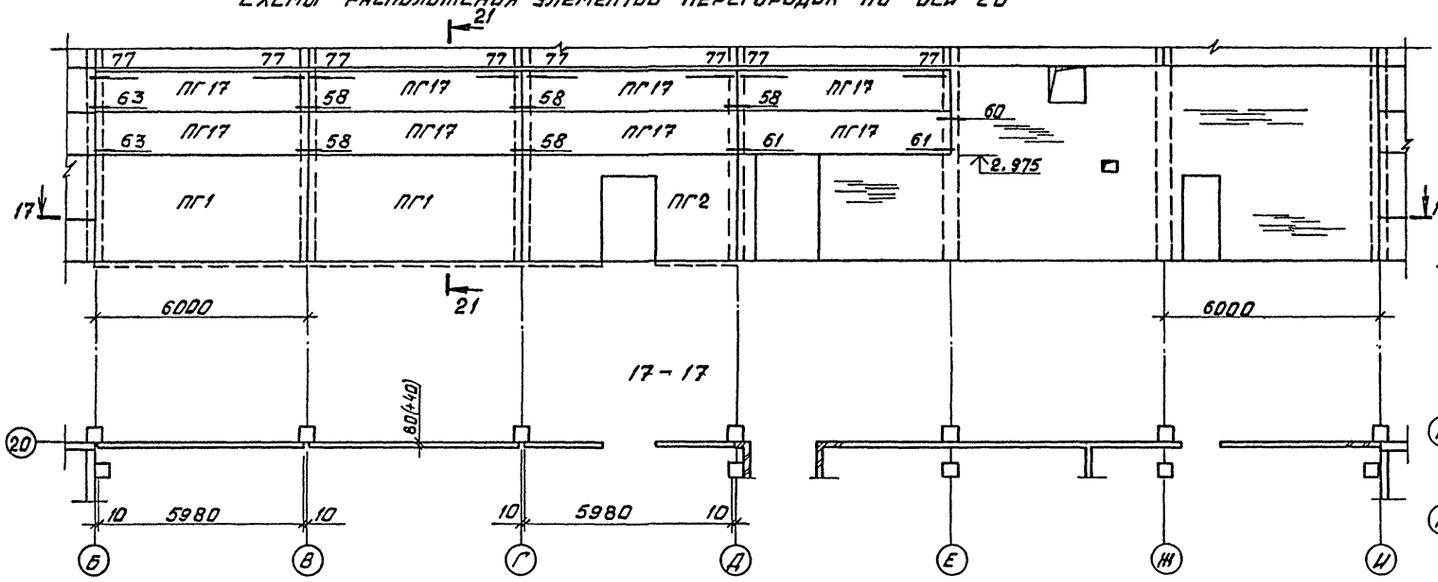

по оси 16

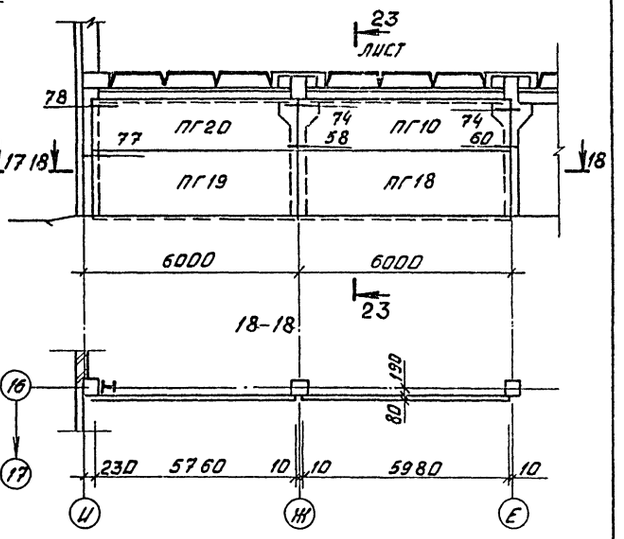

между осями В-Г в осях 5÷7

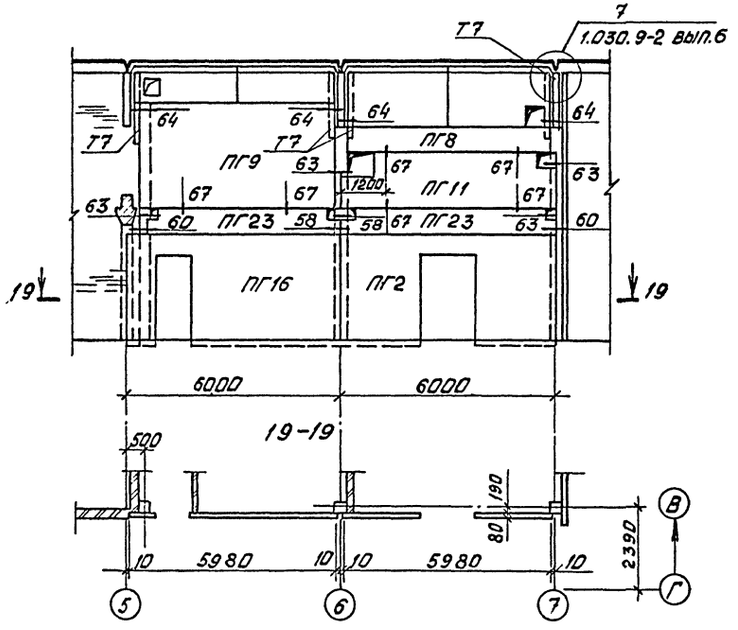

по оси 5 в осях Б-В

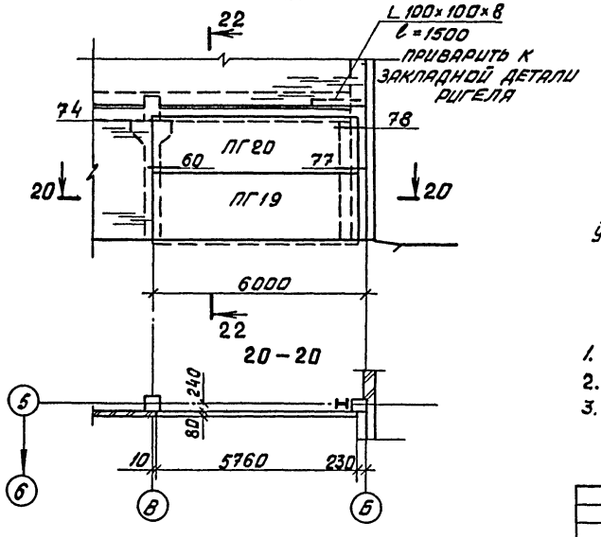

21 – 21

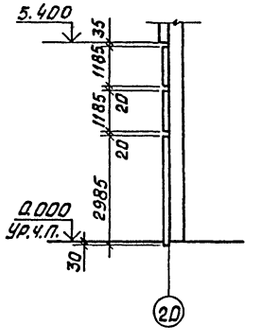

22 – 22

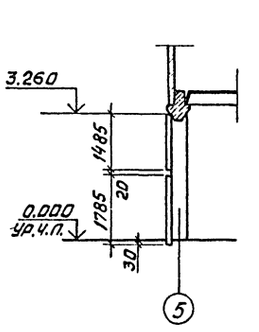

1. Спецификация элементов и указания на листе 80
2. Узлы (кроме оговоренных) разработаны на листах 86÷89
3. Отверстия в кирпичных перегородках см. на листах марки АР

				ТП 503-2-17с.86-КЖ	
				Автотранспортное предприятие на 200 автобусов для южных районов	
Привязан				Производственный корпус	Стадия: РП; Лист: 84; Листов:
	ГИП	Коростелев			
	Нач. отд.	Шубаев			
	Н. контр.	Бескородайный			
	Гл. констр.	Кокорев			
	Рук. гр.	Колчев		Схемы расположения элементов перегородок по осям 5, 16, 20 между осями В-Г в осях 5÷7	Гипроавтотранс, Воронежский филиал
Инв. №	Ст. инж.	Пенская			

Согласовано: Нач. отд. 08 Долотов

Инв. № подл. | Подпись и дата | Взам. инв. №

Копировал Вал

Формат А2

Альбом VIII

Типовой проект

Схемы расположения элементов перегородок по оси 17

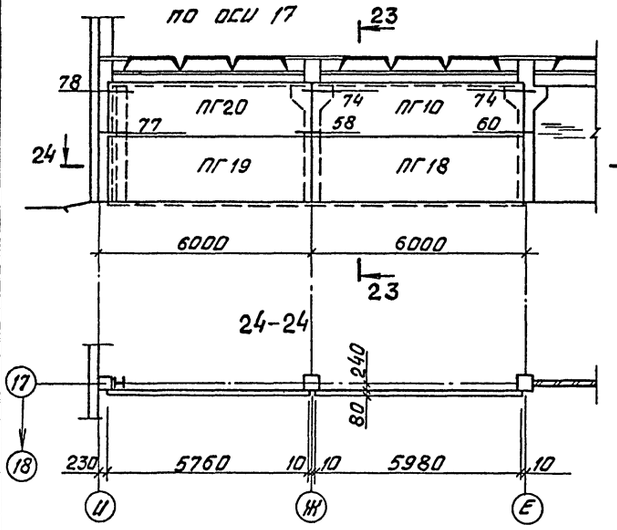

Деталь заполнения верхней части перегородок

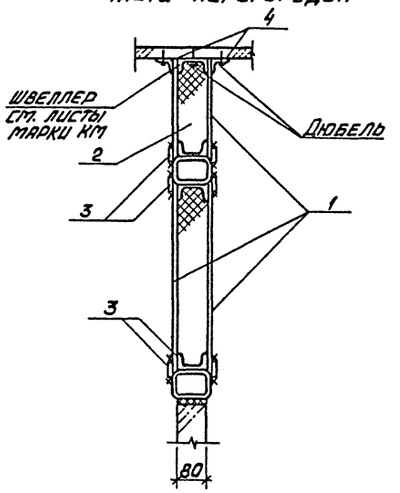

по оси 4 в осях Г–Д

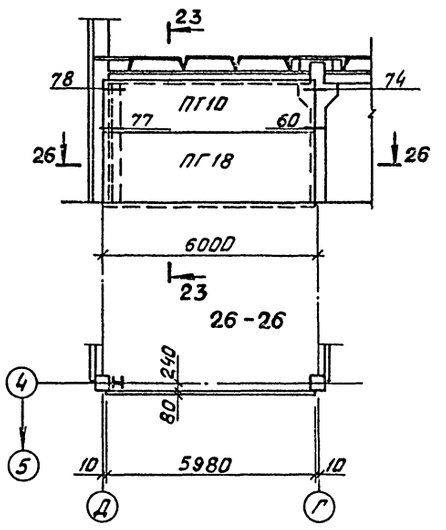

23 – 23

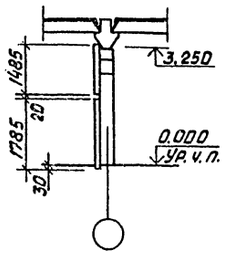

29 – 29

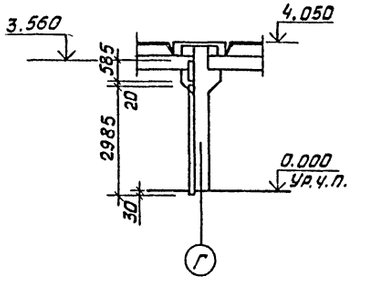

по оси 18 в осях Б÷Д

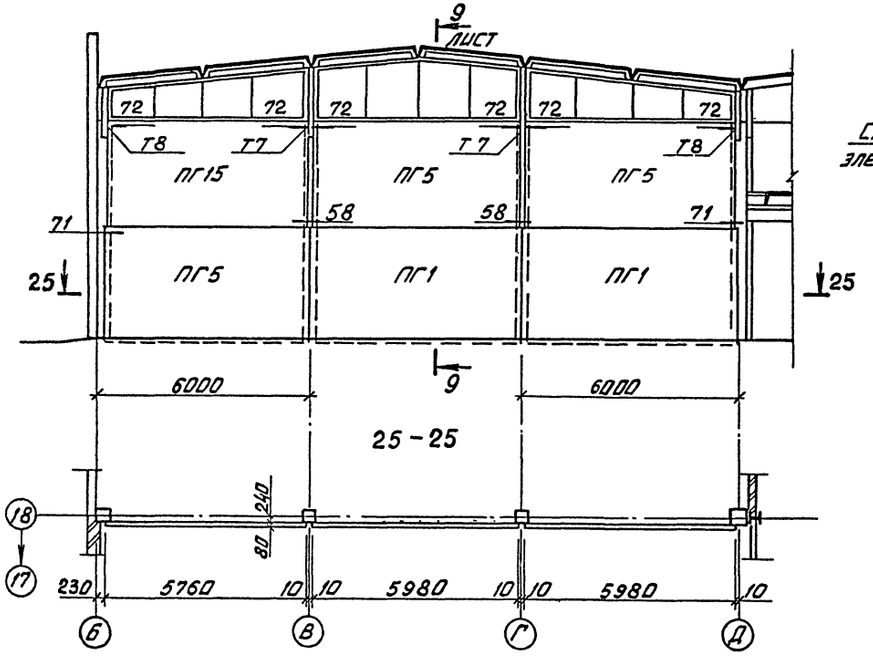

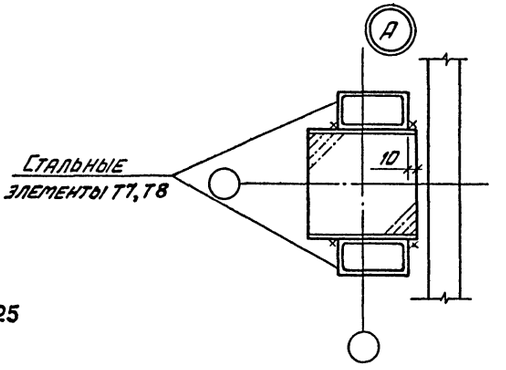

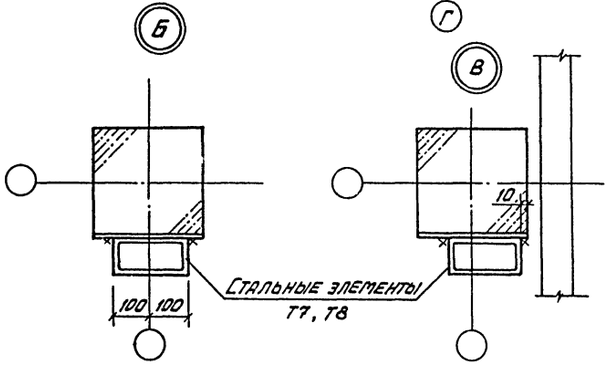

1. Узлы (кроме оговоренных) разработаны на листах 86 ÷ 89
2. Спецификация элементов и указания на листе 80

Привязан:

Инв. №

Подпись и дата

Взам. инв. №

ГИП	Коростелев		
Нач. отд.	Шувалев		
Н. контр.	Бескоровайный		
Гл. констр.	Кокорев		
Рук. гр.	Колчев		
Ст. инж.	Ленская		

ТП 503-2-17с. 86 – КМ

Автотранспортное предприятие на 200 автобусов для южных районов

Производственный корпус

Стадия	Лист	Листов
РП	85	

Схемы расположения элементов перегородок по осям 4, 17, 18

Гипроавтотранс Воронежский филиал

Копировал

Формат А2

Альбом VIII

Типовой проект

57

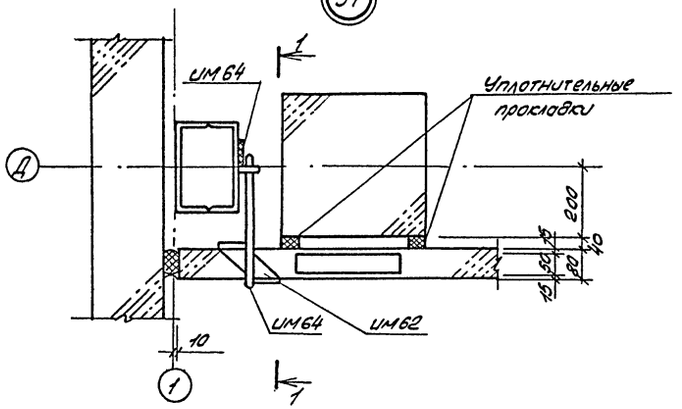

1 - 1

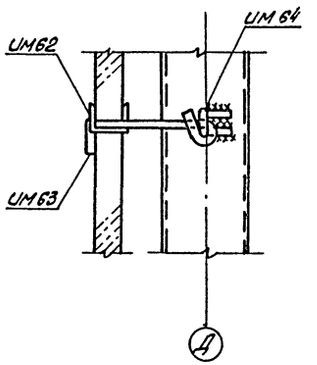

58

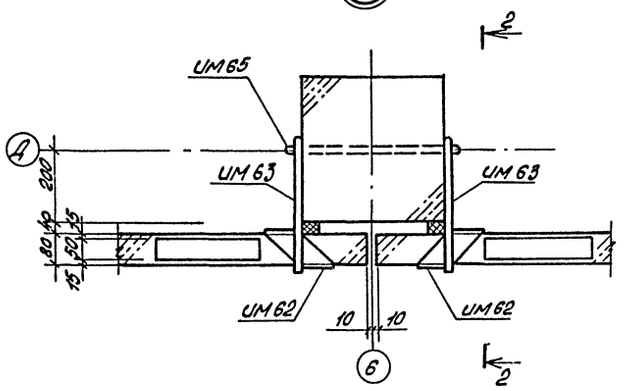

2 - 2

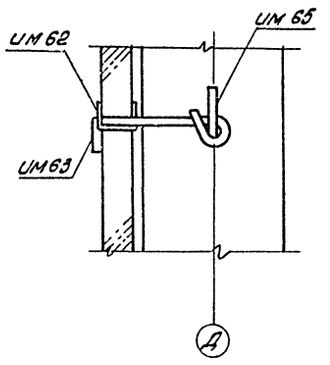

59

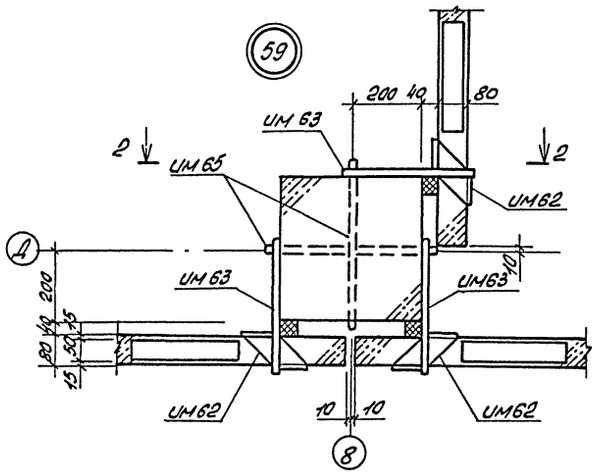

60

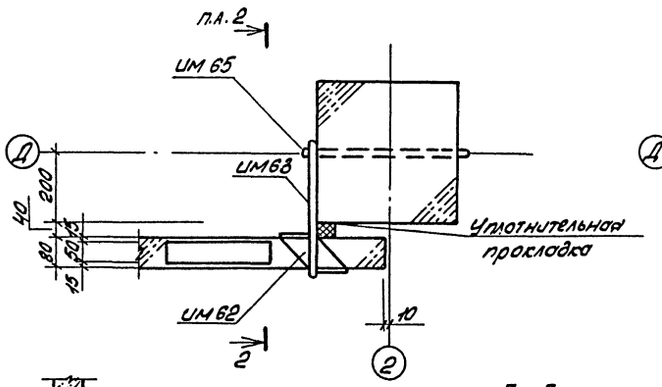

61

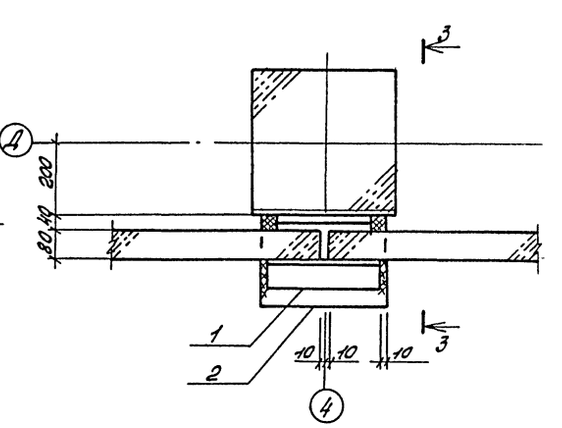

62

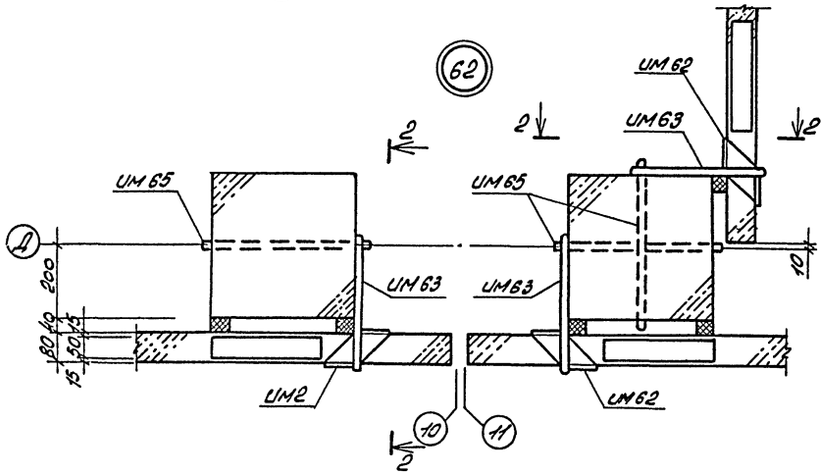

3 - 3

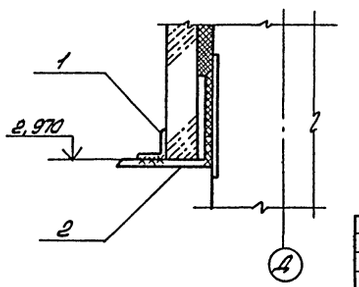

Спецификации элементов крепления приведены на листе 90.

				ТП 503-2-17с.86-КН	
				Автотранспортное предприятие на 200 автобусов для южных районов	
Привязан		ГИП	Коростелев	Производственный корпус	Стадия: РП; Лист: 86; Листов:
		Нач.отд.	Шувалов		
		Н.контр.	Бескровный		
		Гл.конст.	Кокарев	Узлы 57÷62 к схемам расположения элементов перегородок	ГИПРОАВТОТРАНС Воронежский филиал
Инв.№		Рук.гр.	Колчев		
		Ст.инж.	Пенская		

Копировал: Ан

Формат А2

Альбом VIII

Типовой проект

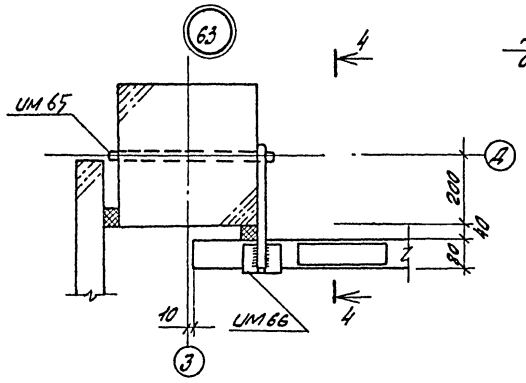

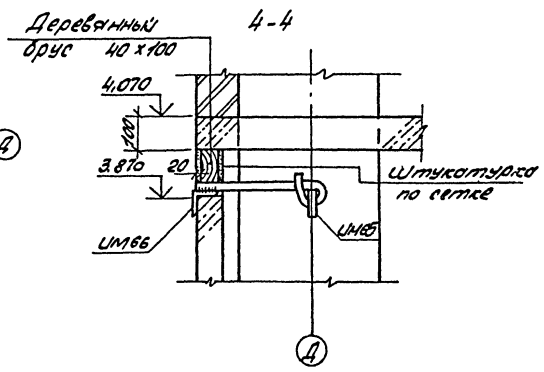

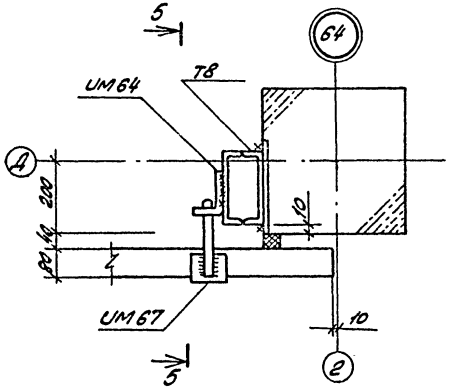

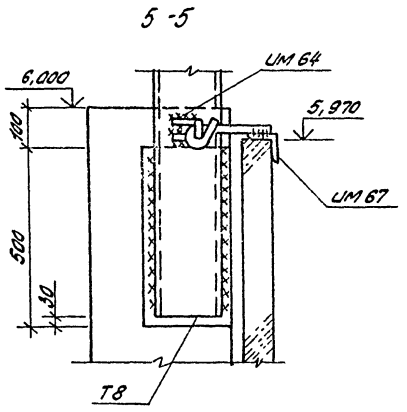

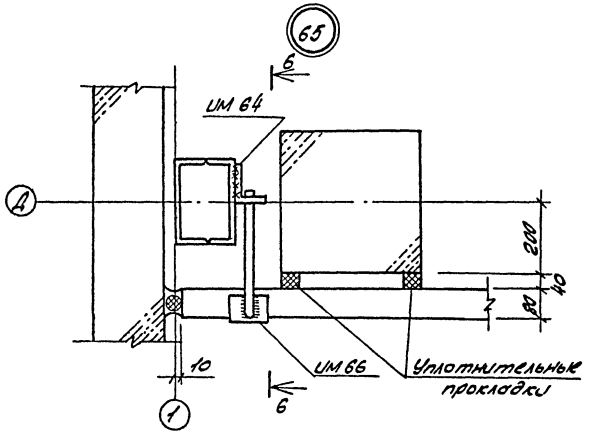

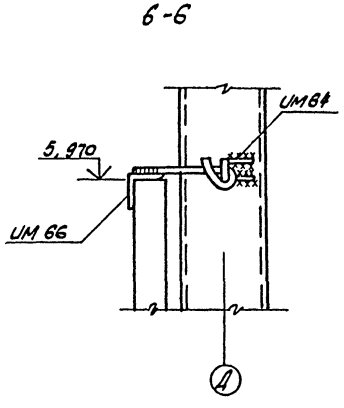

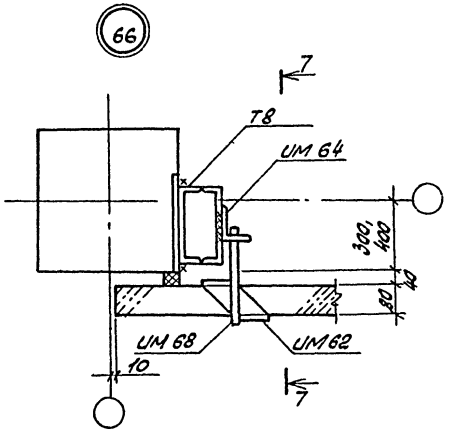

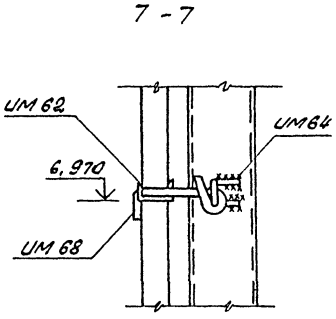

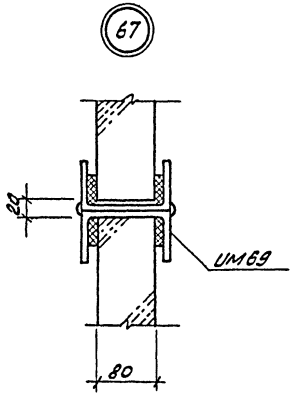

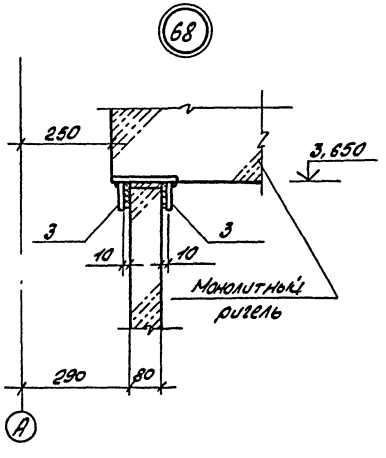

Спецификация элементов крепления приведена на листе 90.

				ТП 503-2-17с.86-КЖ	
				Автотранспортное предприятие на 200 автобусов для южных районов	
Привязан		ГИП	Коростелев	Производственный корпус	Стадия: РП; Лист: 87; Листов:
		Нач.отд.	Шубоев		
		Н.контр.	Белгородский		
		Гл.конст.	Косарев	Узлы 63÷68 к схемам расположения элементов перегородок	ГИПРОАВТОТРАНС Воронежский филиал
		Рук.гр.	Колчев		
Инв.№		Ст.инж.	Пенская		

Инв.№подл. | Подпись и дата | Взам.инв.№

Формат А2

Альбом VIII

Типовой проект

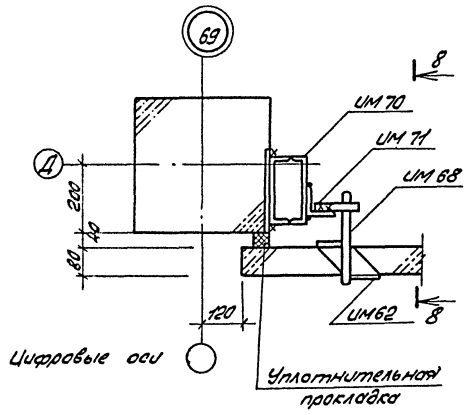

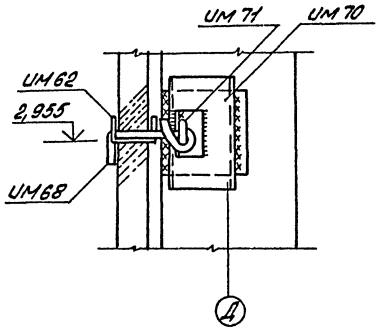

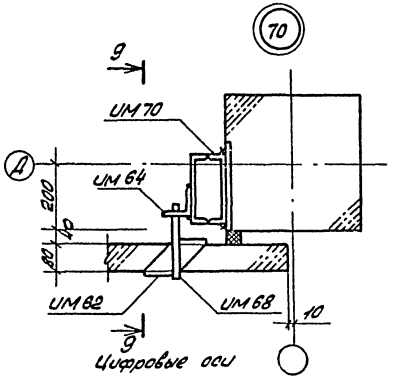

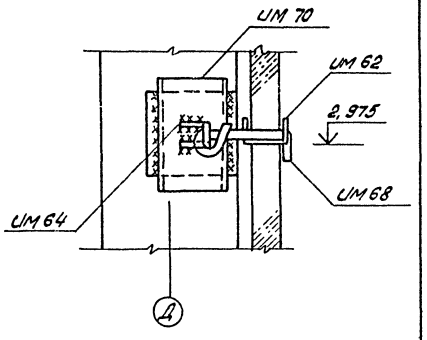

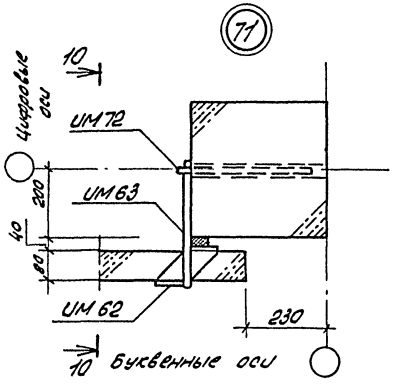

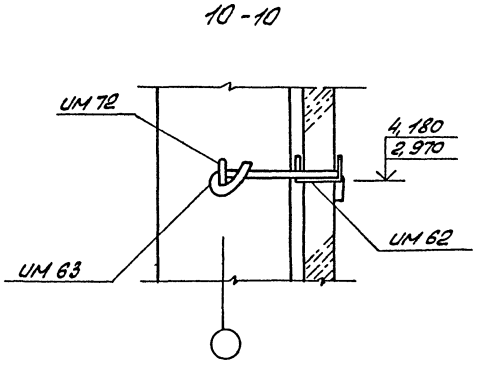

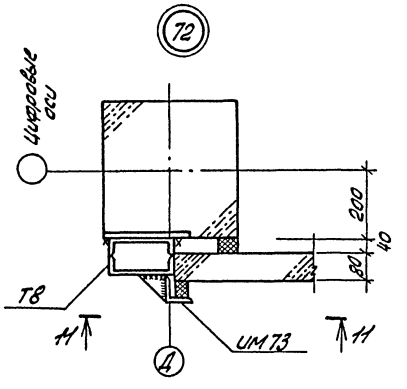

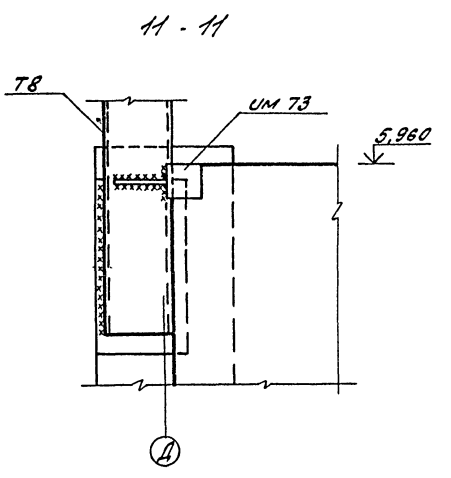

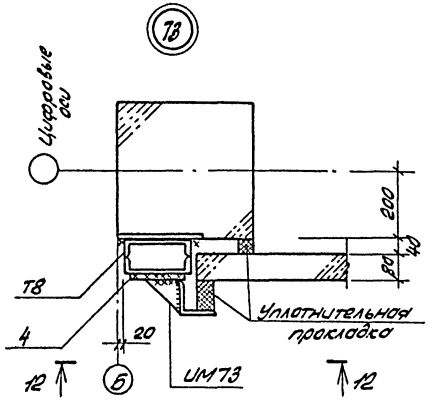

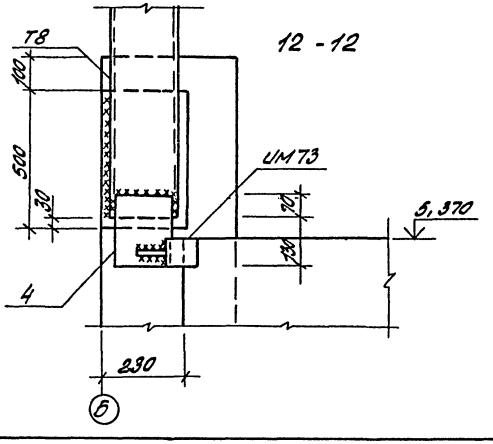

Спецификация элементов крепления приведена на листе 90.

				ТП 503-2-17с. 86-КЖ	
				Автотранспортное предприятие на 200 автобусов для южных районов	
Привязан				Производственный корпус	Стадия: РП; Лист: 88; Листов:
	ГИП	Коростелев			
	Нач.отд.	Шубоев			
	Н.контр.	Бессарабский			
	Гл.констр.	Кокорев		Узлы 69÷73 к схеме расположения элементов перегородок	ГИПРОАВТОТРАНС Воронежский филиал
	Рук.гр.	Колчев			
Инв. №	Ст.инж.	Ленская			

Копировал: Ольг — Формат А2

Инв. № подл. | Подпись и дата | Взам. инв. №

Альбом VIII

Типовой проект

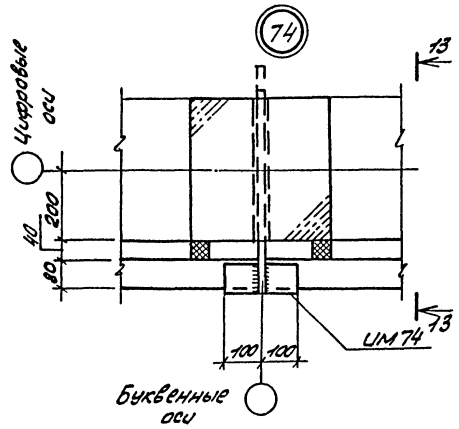

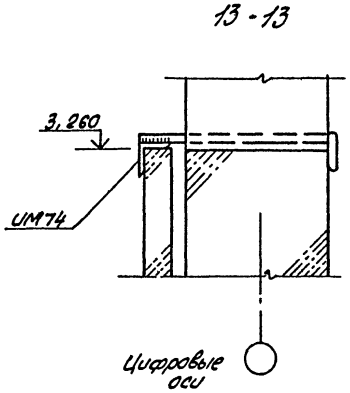

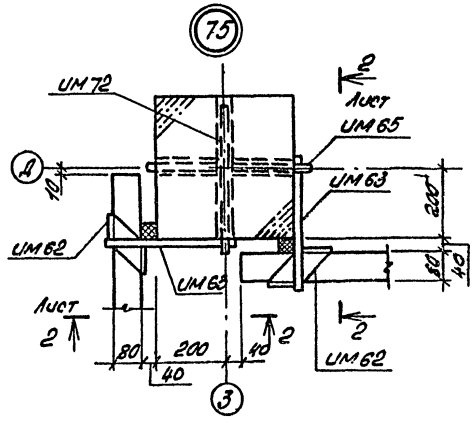

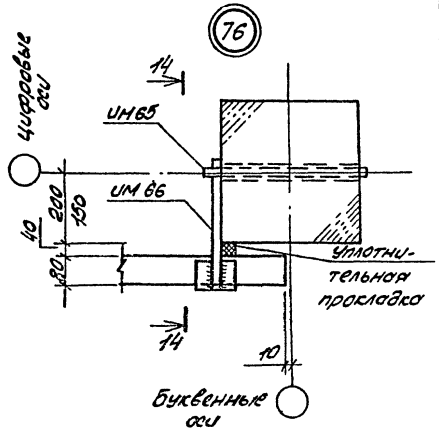

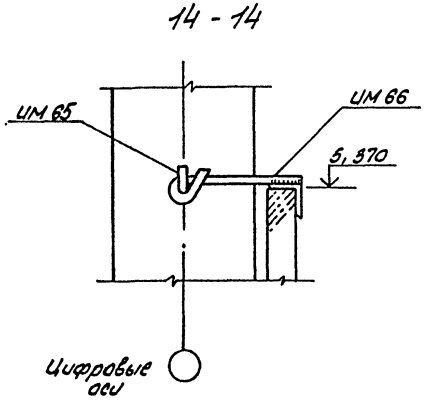

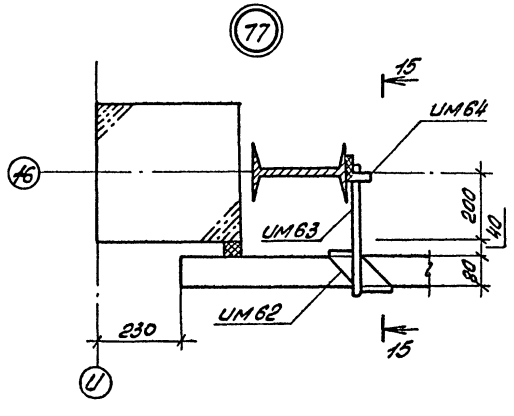

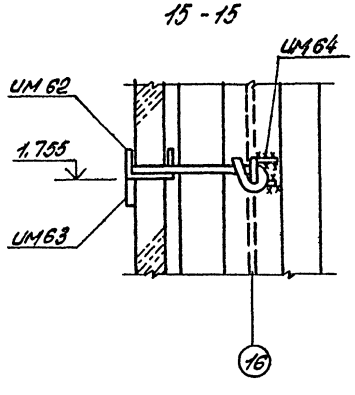

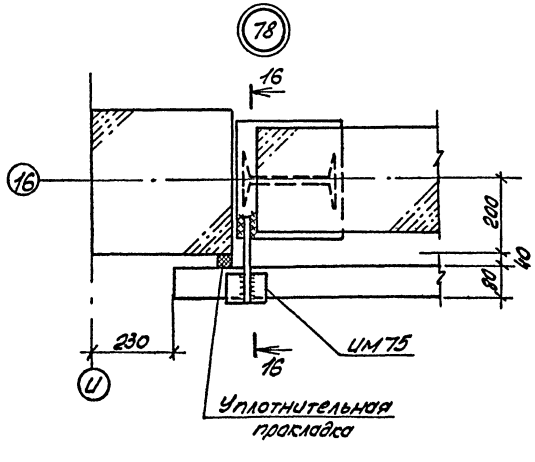

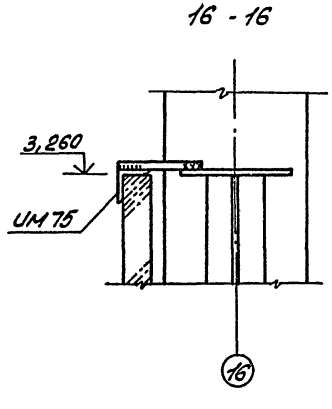

Спецификация элементов крепления приведена на листе 90.

				ТП 503-2-17с.86-КН	
				Автотранспортное предприятие на 200 автобусов для южных районов	
Привязан				Производственный корпус	Стадия: РП; Лист: 89; Листов:
Инв.№				Узлы 74÷78 к схемам расположения элементов перегородок	ГИПРОАВТОТРАНС Воронежский филиал

Инв.№ подл. | Подпись и дата | Взам.инв.№

Альбом VIII

Типовой проект

Формат	Зона	Поз.	Обозначение	Наименование	Количество на узел 57	58	59	60	61	62	63	64	65	66	67	68	69	70	71	72	73	74	75	76	77	78	Кол. шт.	Примечание
				Сборочные единицы																								
				Элементы крепления																								
			Альбом IX	ИМ 62	1	2	3	1		3				1			1	1	1				2		1		150	0,33 кг
			Альбом IX	ИМ 63	1	2	3	1		3									1				2		1		120	0,37 кг
			Альбом IX	ИМ 64	1							1	1	1				1							1		73	0,24 кг
			Альбом IX	ИМ 65		1	2	1		3	1												1	1			91	0,43 кг
			Альбом IX	ИМ 66							1		1											1			30	1,1 кг
			Альбом IX	ИМ 67								1															35	0,95 кг
			Альбом IX	ИМ 68										1			1	1									30	0,31 кг
			Альбом IX	ИМ 69											1												22	1,8 кг
			Альбом IX	ИМ 70													1	1									7	11,0 кг
			Альбом IX	ИМ 71													1										6	1,1 кг
			Альбом IX	ИМ 72															1				1				10	0,23 кг
			Альбом IX	ИМ 73																1	1						19	1,1 кг
			Альбом IX	ИМ 74																		1					6	1,1 кг
			Альбом IX	ИМ 75																						1	4	0,82 кг
				Детали																								
БЧ				Уголок $\frac{Б\text{-}100\times100\times8\ ГОСТ\ 8509\text{-}72^{*}}{Вст3пс6\ ГОСТ\ 380\text{-}71^{*}}$ $\ell=1500$																							1	18,3 кг
БЧ		1		Уголок $\frac{Б\text{-}75\times75\times6\ ГОСТ\ 8509\text{-}72^{*}}{Вст3пс6\ ГОСТ\ 380\text{-}71^{*}}$ $\ell=300$					1																		3	2,1 кг
БЧ		2		Уголок $\frac{Б\text{-}250\times250\times6\ ГОСТ\ 8509\text{-}72^{*}}{09Г2С\text{-}6\ ГОСТ\ 19281\text{-}73}$ $\ell=350$					1																		3	21,5 кг
БЧ	-	3		Полоса $\frac{8\times100\ ГОСТ\ 103\text{-}76^{*}}{Вст3кп2\ ГОСТ\ 380\text{-}71^{*}}$ $\ell=100$												2											8	0,6 кг
БЧ		4		Полоса $\frac{8\times150\ ГОСТ\ 103\text{-}76^{*}}{Вст3кп2\ ГОСТ\ 380\text{-}71^{*}}$ $\ell=200$																	1						3	1,9 кг
				Материалы																								
			ГОСТ 18124-75*	Листы асбестоцементные плоские толщиной 10 мм																								208 кг
			ГОСТ 19177-81	Уплотнительные прокладки ПРП-40.П.40×60.300																								50,9 п.м

Инв. № подл. | Подпись и дата | Взам. инв. №

				ТП 503-2-17с.86- КЖ	
				Автотранспортное предприятие на 200 автобусов для южных районов	
Привязан			ГИП	Коростелев	
			Нач. отд.	Шубаев	Производственный корпус
			Н. контр.	Бескоровайный	
			Гл. конст.	Кокорев	Спецификация элементов к узлам крепления перегородок
			Рук. гр.	Колчев	
Инв. №			Ст. инж.	Ленская	Гипроавтотранс Воронежский филиал

Стадия	Лист	Листов
РП	90	

Копировал Ваш

Формат А2

Альбом VIII

Типовой проект

Ведомость рабочих чертежей основного комплекта КМ

Лист	Наименование	Примечание
1.	Общие данные (начало)	
2	Общие данные (окончание)	
3.	Схемы расположения путей подвесного транспорта	
4	Схемы расположения путей подвесного транспорта. Сечения	
5	Схемы расположения путей подвесного транспорта. Узлы	
6	Схемы расположения оконных проёмов	
7	Спецификация элементов заполнения проёмов	
8	Схема расположения элементов подвесного потолка. Узлы I, II.	
9	План подвесного потолка на отм. 5.600 Узлы III ÷ V	
10	Схема расположения стоек в осях 2 ÷ 19 на отм. 0.000	
11	Схемы расположения стоек в осях 1÷5, 15÷19 на отм. 4.100 и по оси 22	
12	Узлы 1÷6	
13	Узлы 7÷12	
14	Схемы расположения элементов перегородок	
15	Узлы 13 ÷ 17	
16	Узлы 18÷22. Схема расположения элементов ограждения площадки в осях 7-8, Б.	
17.	Схемы расположения стоек антресолей.	
18.	Перегородки. Схема 1,2.	
19.	Схема расположения зенитных фонарей	
20	Лестницы ЛМ1, ЛМ2.	

Техническая спецификация металла (начало)

Вид профиля и ГОСТ ТУ	Марка металла и ГОСТ	Обозначения и размер профиля мм	№ п/п	Код: Марка металла	Код: Вид профиля	Код: Размер профиля	Количество, шт	Длина, мм	Масса металла по элементам конструкций, т: Подвесной транспорт	Перегородки	Балки лестницы, ограждения	Стойки антресолей	Подвесной потолок	Общая масса, т	Масса потребности в металле по кварталам (заполняется изготовителем) т: I	II	III	IV	Заполняется ВЦ
1	2	3	4	5	6	7	8	9	10	11	12	13	14	15	16	17	18	19	20
Балки двутавровые. Гост 8239-72*	Вст3Гпс5-1, ТУ14-1-3023-80	I 14	1						0,6					0,6					
		I 16	2						0,2					0,2					
		I 18	3						0,8					0,8					
		I 20	4						0,2					0,2					
	Итого		5						1,8					1,8					
Всего профиля			6						1,8					1,8					
Балки двутавровые ТУ 14-2-427-80	Вст3Гпс5 ГОСТ 380-71*	I 24м	7						8,6					8,6					
	Итого		8						8,6					8,6					
Всего профиля			9						8,6					8,6					
Двутавры с параллельными гранями полок ТУ 14-2-24-72	Вст3Гпс5-1 ТУ14-1-3023-80	26Б1	10						5,4					5,4					
	Итого		11						5,4					5,4					
	Вст3сп5 ГОСТ 380-71*	26К1	12									3,6		3,6					
	Итого		13									3,6		3,6					
Всего профиля			14						5,4			3,6		9,0					
Швеллеры Гост 8240-72*	Вст3кп2 Гост 380-71*	[10	15							4,8	0,1			4,9					
		[14	16							1,2				1,2					
	Итого		17							6,0	0,1			6,1					
	Вст3Гпс5-1 ТУ14-1-3023-80	[16	18						0,6					0,6					
	Итого		19						0,6					0,6					
Всего профиля			20						0,6	6,0	0,1			6,7					

Ведомость ссылочных и прилагаемых документов

Обозначение	Наименование	Примечание
	Ссылочные документы	
1426,2-3 вып.2	Стальные подкрановые балки	
1,450.3-3 вып, 1, 2	Стальные лестницы, площадки, стремянки и ограждения	
1,436,2-17 вып. 1, 3, 5	Окна с переплетами из одинарных прямоугольных стальных труб и механизмы открывания	
2,436-13 вып. 1	Узлы окон со стальными переплётами по серии 1,436,2-17	
1,431,9-25 вып. 0, 1, 2	Перегородки панельные из асбестоцементных листов в стальной обвязке	
1,464,2-17 вып. 1	Фонари зенитные с размерами светового проема 2,7 × 2,7 м со стальными переплетами.	

Проект разработан в соответствии с действующими нормами и правилами и предусматривает мероприятия, обеспечивающие взрывную, взрывопожарную и пожарную безопасность при эксплуатации здания

Гл. инженер проекта /А.И. Коростелёв/

Инв. № подл. | Подпись и дата | Взам. инв. №

Привязан

Инв.

ГИП	Коростелёв	
Н.контр.	Бескоровайный	
Нач. отд.	Шуваев	
Гл. конст.	Кокорев	
Рук. гр.	Чулкова	
Вед. инж.	Кислова	

ТП 503-2-17с.86 -КМ

Автотранспортное предприятие на 200 автобусов для южных районов

Производственный корпус

Стадия	Лист	Листов
РП	1	20

Общие данные (начало)

ГИПРОАВТОТРАНС Воронежский филиал

Копировал: Формат А2

Альбом VIII

Типовой проект

Техническая спецификация металла (окончание)

Вид профиля и ГОСТ, ТУ	Марка металла и ГОСТ	Обозначение и размер профиля мм	№ п/п	Код: Марка металла	Код: Вид профиля	Код: Размер профиля	Количество, шт	Длина, мм	Масса металла по элементам конструкции: Подвесной транспорт	Перегородки	Балки лестницы, ограждение	Стойки фахверков	Подвесной потолок	Общая масса т	Масса потребности в металле по кварталам (заполняется изготовителем): I	II	III	IV	Заполняется АК
1	2	3	4	5	6	7	8	9	10	11	12	13	14	15	16	17	18	19	20
Швеллеры стальные гнутые равнополочные ГОСТ 8278-83	Вст3Гпс5-1 ТУ14-1-3023-80	2н.[60×32×3	21						0,2					0,2					
		2н.[60×50×3	22						0,4					0,4					
	Итого:		23						0,6					0,6					
	Вст3кп2 ГОСТ 380-71*	2н.[80×50×4	24							3,3				3,3					
	Итого:		25							3,3				3,3					
Всего профиля			26						0,6	3,3				3,9					
Сталь прокатная угольная равнополочная ГОСТ 8509-72*	Вст3кп2 ГОСТ 380-71*	L 50×50×5	27						0,2		0,2			0,4					
		L 63×63×5	28						0,7				3,3	4,0					
	Итого		29						0,9		0,2		3,3	4,4					
	Вст3сп5-1 ТУ14-1-3023-80	L 100×100×18	30						0,2	0,1				0,3					
		L 180×180×12	31						0,3					0,3					
	Итого:		32						0,5	0,1				0,6					
Всего профиля			33						1,4	0,1	0,2		3,3	5,0					
Сталь угловая неравнополочная ГОСТ 8510-72*	Вст3сп5-1 ТУ14-1-3023-80	L 100×63×8	34						0,1					0,1					
		L 110×70×8	35						0,1					0,1					
	Итого:		36						0,2					0,2					
Всего профиля			37						0,2					0,2					
Профили гнутые сварные квадратные ТУ 36-2287-80	Вст3сп2 ГОСТ 380-71*	2н.□ 100×100×4	38							3,1				3,1					
	Итого:		39							3,1				3,1					
Всего профиля			40							3,1				3,1					
Сталь толстолистовая ГОСТ 19903-74*	Вст3кп2 ГОСТ 380-71*	δ=4	41							0,2			0,1	0,3					
		δ=6	42						0,3	0,1				0,4					
		δ=8	43						0,9	0,2				1,1					
	Итого		44						1,2	0,3			0,1	1,6					
	Вст3сп5-1 ТУ-1-3023-80	δ=10	45						0,8	0,1		0,2		1,1					
		δ=14	46						0,7					0,7					
	Итого:		47						1,5	0,1		0,2		1,8					
	09Г2С-6 ГОСТ 19282-73	δ=20	48									0,4		0,4					
		δ=30	49									0,8		0,8					
	Итого:		50									1,2		1,2					
Всего профиля			51						2,7	0,6		1,4	0,1	4,8					
Сталь круглая ГОСТ 2590-71*	Вст3кп2 ГОСТ 380-71*	d=12	52										0,2	0,2					
		d=20	53										0,1	0,1					
	Итого:		54										0,3	0,3					
Всего профиля			55										0,3	0,3					
Итого масса металла			56						21,3	13,1	0,3	5,0	3,7	43,4					
Переплеты	лист 7		57											4,9 / 6,4					
Фонари зенитные	лист 19		58											15,8					
Лестницы, площадки, перила	лист 20		59											0,8					
	КЖ-56,57		60											0,2					
Всего масса металла			61											65,1 / 66,6					
В том числе по маркам	Вст3Гпс5-1		62											8,4					
	Вст3Гпс5		63											8,6					
	Вст3сп5-1		64											2,6					
	Вст3сп5		65											3,6					
	Вст3сп2		66											3,1					
	09Г2С-6		67											1,2					
	Вст3кп2		68											15,9					

1. За условную отметку 0,000 принята отметка чистого пола корпуса , соответствующая абсолютной отметке
2. Изготовление, монтаж и соединение элементов конструкций производить в соответствии с указаниями СНиП III-18-76
3. Монтажные соединения – сварные по ГОСТ 5264-80 и на монтажных болтах нормальной точности ГОСТ 7798-70*.
4. Все металлоконструкции внутри здания окрасить по указаниям на листах.
   Перед окраской металлоконструкции очистить от ржавчины, окалины и обезжирить.
5. В числителе дана общая масса металла для $t_н$ 10°С, в знаменателе – для $t_н$ = 20°С
6. Распорные дюбели ДРК-М10 устанавливаются в отверстия, образованые с помощью сверл типа ВК по ГОСТ 22735-77 и ГОСТ 22736-77 и сверлильных машин марок НЭ 4712, НЭ 4713; НЭ 4709. Усилие забивки пробки при установке дюбеля – 1,5 дж, усилие затяжки болта – 750 кгс, момент затяжки – 1,5 кгс·м.
7. При разработке чертежей КМД диаметр, количество постоянных болтов и размеры сварных швов, не указанные на чертежах, определяются по расчетным усилиям, указанным в таблицах элементов на соответствующих листах
8. Элементы, принятые конструктивно, крепить на усилие 2тс

Привязан

Инв. №

Взам. инв. №

Подпись и дата

Инв. № подл.

ТП 503-2-17с.86-КМ			
Автотранспортное предприятие на 200 автобусов для южных районов			
Производственный корпус	Стадия: РП	Лист: 2	Листов:
Общие данные (окончание)	ГИПРОАВТОТРАНС Воронежский филиал		

ГИП	Коростелёв	
Н. контр.	Бескоровайный	
Нач. отд.	Шувалов	
Гл. констр.	Кокорев	
Рук. гр.	Чулкова	
Вед. инж.	Кислова	

Копировал

Формат А2

Альбом VIII

Типовой проект

Схема расположения путей подвесного транспорта в осях 7 ÷ 18

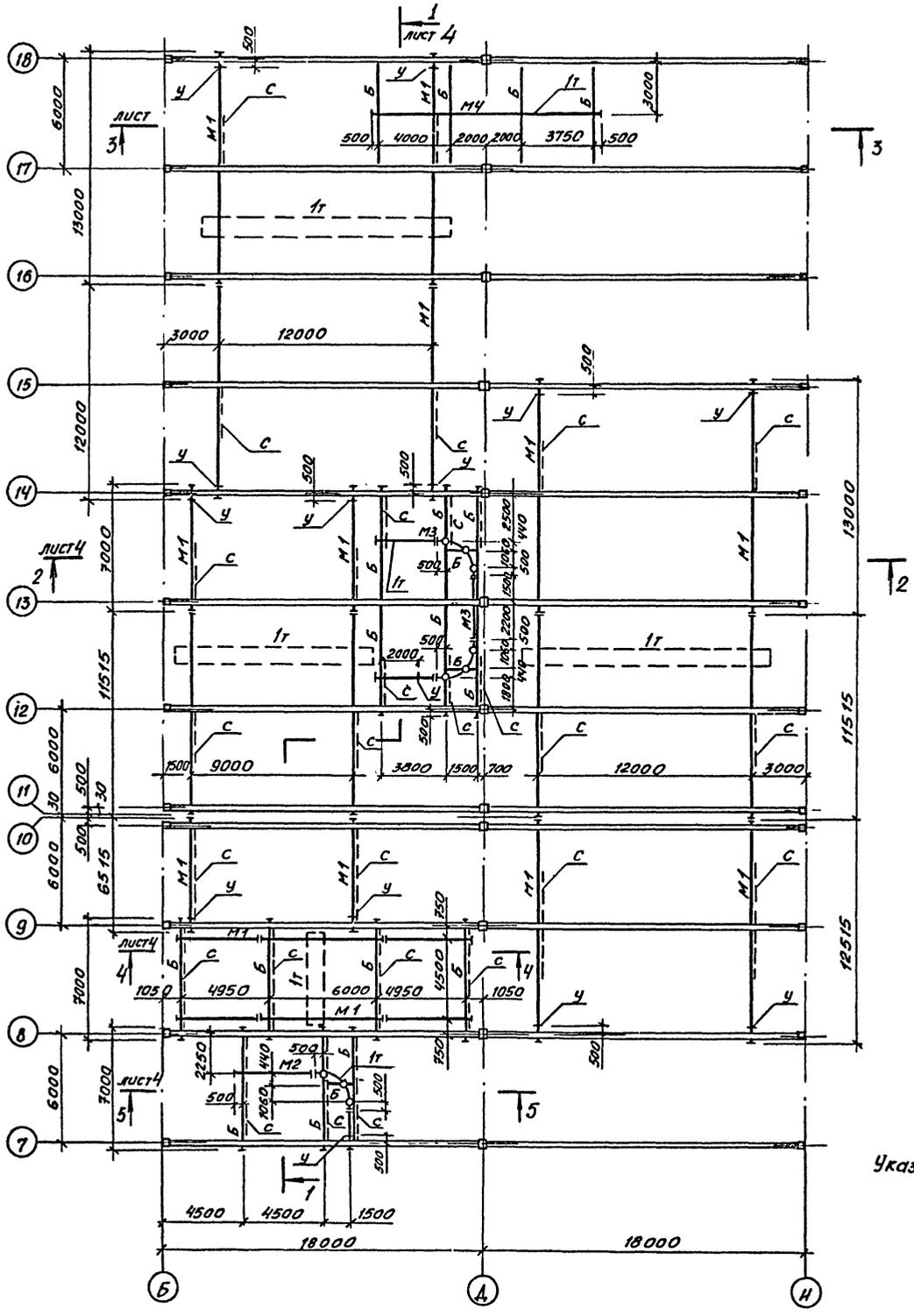

Схема расположения путей подвесного транспорта в осях 1÷4

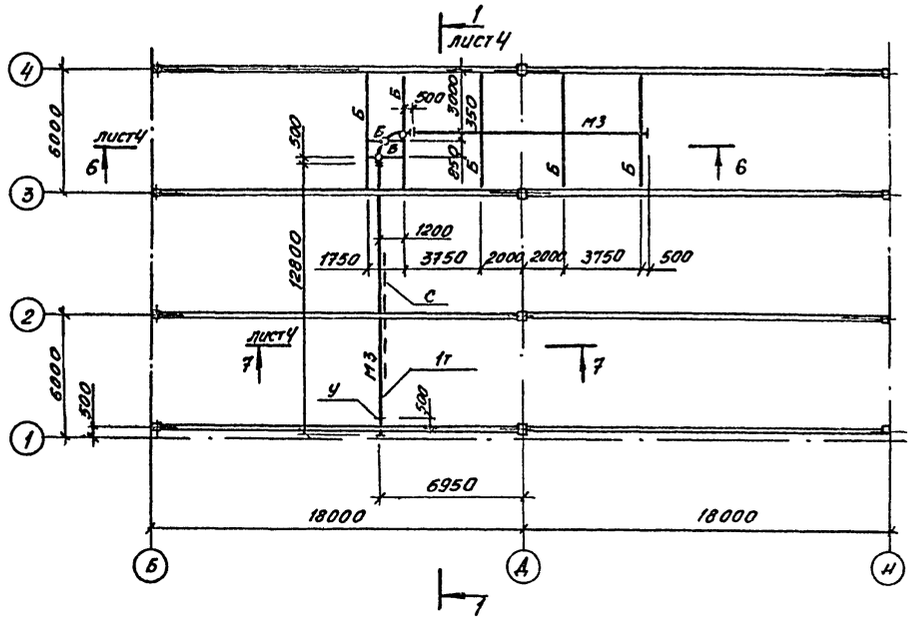

Ведомость элементов

Марка	Сечение			Усилия			Группа констр.	Марка металла	Примечание
	Эскиз	Поз.	Состав	M, кнм	N кн	Q, кн			
М1	I		I 24 м		45,0		1	Вст3ГПС5	
М2	I		I 20		15,0		1	Вст3ГПС5-1	
М3	I		I 18		17,0		1	Вст3ГПС5-1	
М4	I		I 16		14,0		1	Вст3ГПС5-1	
М5	I		I 14		5,0		1	Вст3ГПС5-1	
Б	I		I 26Б1		25,0		3	Вст3ГПС5-1	
П1			ГН2С60×50×3	1,0	47,0		3	Вст3ГПС5-1	
П2			ГН2С60×32×3	1,0	26,0		3	Вст3ГПС5-1	
П3			2 С 16	конструктивно			3	Вст3ГПС5-1	
С	L		L 63×63×5	По гибкости			4	Вст3кп2	
У	Сечение и конструкцию см. 1.426.2-3 вып.2, лист 44							Вст3кп2	

Указания смотреть на листе 5

Согласовано:

Инв. № подл.	Подпись и дата	Взам. инв. №	Нач. техн. отд.	Дильдин	
			Нач. отд. 03	Алпатов	

Привязан			
	ГИП	Коростелев	
	Нач. отд.	Шуваев	
	Н. контр.	Бескоровайный	
	Гл. конст.	Кокорев	
Инв. №	Рук. гр.	Хатеева	

ТП 503-2-17с. 86- КМ

Автотранспортное предприятие на 200 автобусов для южных районов

Производственный корпус

Стадия	Лист	Листов
Р.Т	3	

Схемы расположения путей подвесного транспорта

ГИПРОАВТОТРАНС Воронежский филиал

Копировал: Ли

Формат А2

Альбом VIII

Типовой проект

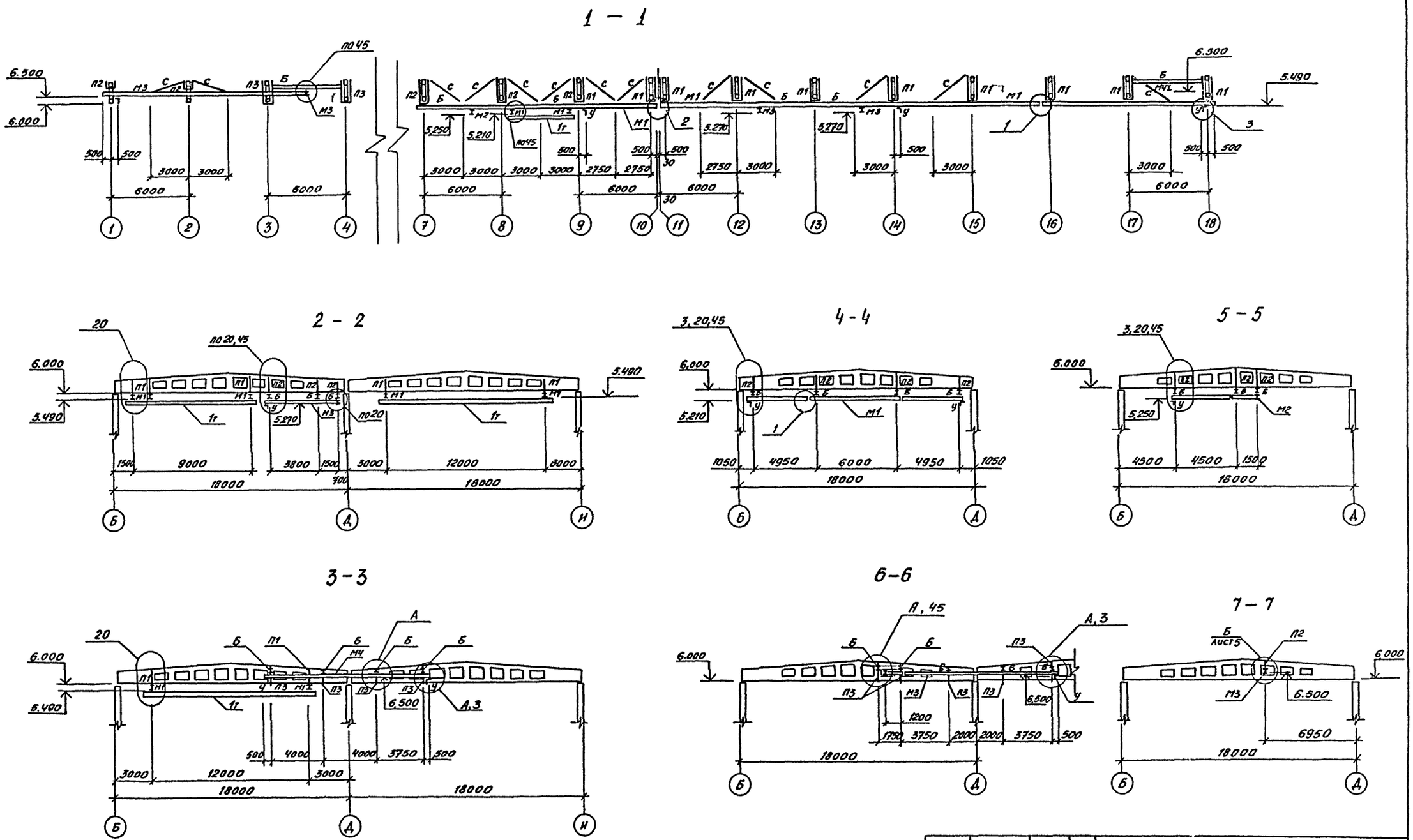

Указания смотреть на листе 5

ТП 503-2-17с, 86 -КМ				
Автотранспортное предприятие на 200 автобусов для южных районов				
Производственный корпус	Стадия	Лист	Листов	
	РП	4		
Схемы расположения путей подвесного транспорта. Сечения:	ГИПРОАВТОТРАНС Воронежский филиал			

Привязан	ГИП	Коростелев
	Нач. отд.	Шуваев
	Н. контр.	Бескоровайный
	Гл. констр.	Кокорев
Инв. №	Рук. гр.	Хатеева

Согласовано:

Нач. технол. отд. Дильдин

Нач. отд. ОВ Алпатов

Взамен инв. №

Подпись и дата

Инв. № подл.

Альбом VIII

Типовой проект

Схема расположения путей подвесного транспорта в осях 16-18, Д-И

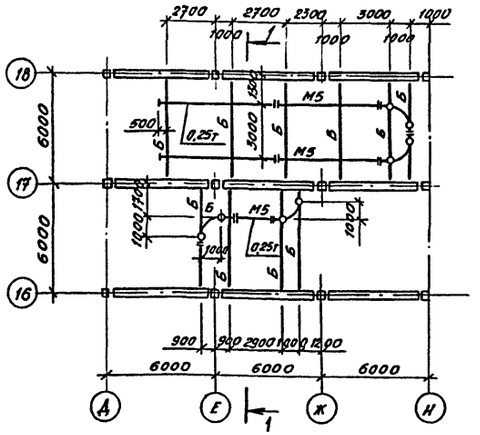

Схема расположения путей подвесного транспорта в осях 2-3, Б-Г

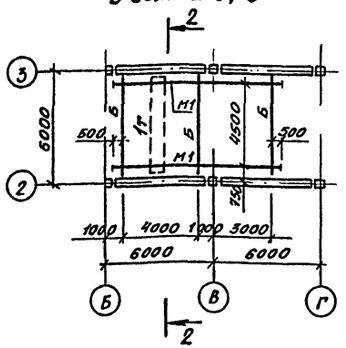

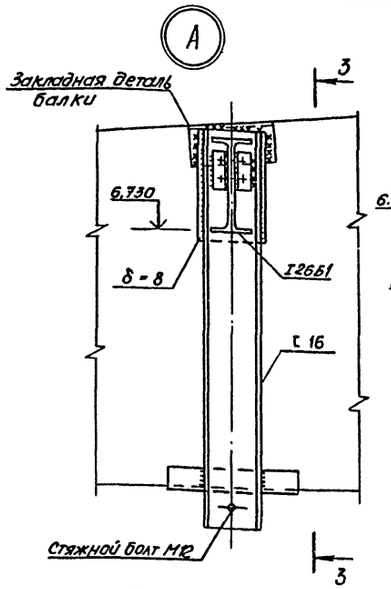

3 - 3

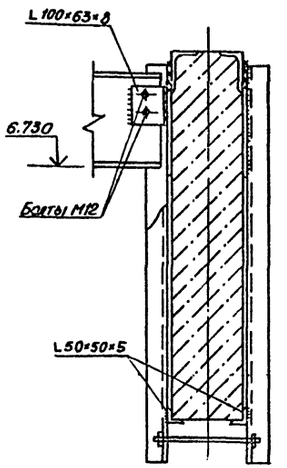

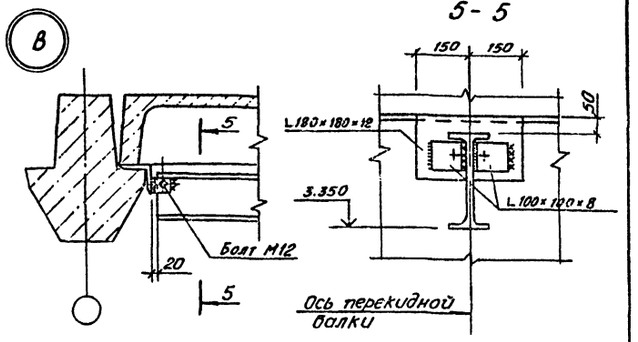

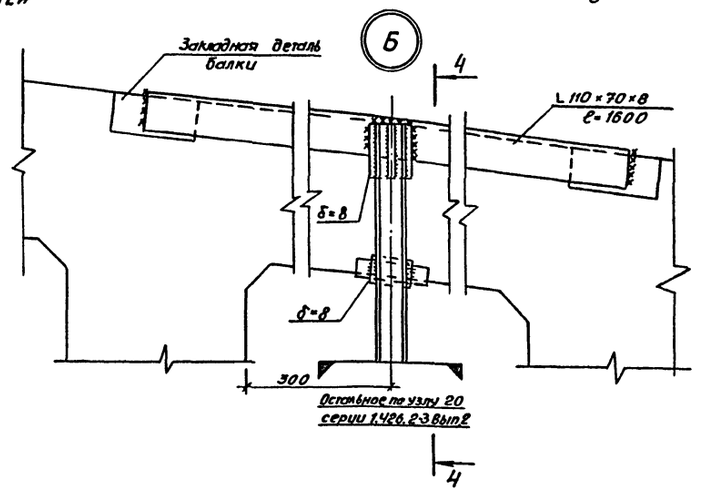

4 - 4

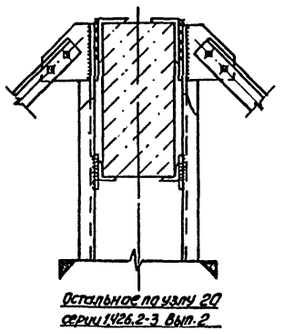

Узлы, обозначенные цифрами, приняты по серии 1.426.2 - 3 Вып.2

Пути подвесных кранов и монорельсов крепить на болтах нормальной точности по ГОСТ 15589-70* из расчета 4 болта на одно крепление. Для монорельсов d болта = 12мм, δпл. = 10мм; для кранов d болта = 16мм, δ пл. = 10мм (оси 2-3 и 8-9), δ пл = 14мм (остальные краны)

Монтажные стыки неразрезных подвесных балок выполнять прямыми равнопрочными швами встык с разделкой кромок по полкам.

Сварку производить электродами Э-42А по ГОСТ 9467-75. Высота сварных швов $h_{шв}$ = 6 мм

Все стальные элементы, кроме ездовых поверхностей, окрасить масляной краской за 2 раза по грунту с железным сурикoм.

1 — 1

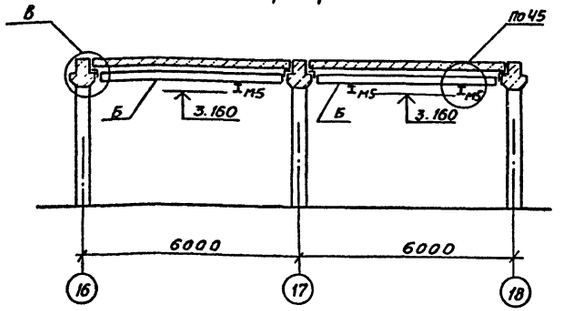

2 - 2

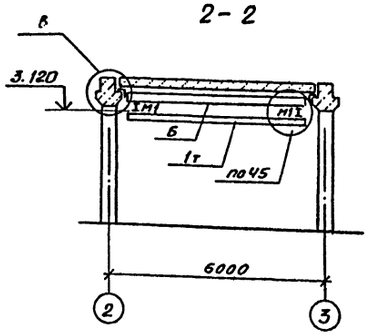

Согласовано:

Нач. технол. отд.	Дильдин	
Нач. отдела ОВ	Алпатов	

Инв. № подл.	Подпись и дата	Взам. Инв. №			

Привязан

Инв. №

ГИП	Коростелев	
Нач. отд.	Шуваев	
Н. контр.	Бескоровайный	
Гл. конст.	Кокорев	
Рук. гр.	Хатеева	

ТП 503-2-17с.86 - КМ

Автотранспортное предприятие на 200 автобусов для южных районов

Производственный корпус

Стадия	Лист	Листов
РП	5	

Схемы расположения путей подвесного транспорта. Узлы

ГИПРОАВТОТРАНС Воронежский филиал

Копировал: Формат А2

Альбом VIII

Типовой проект

Схема расположения оконных проемов по оси Б

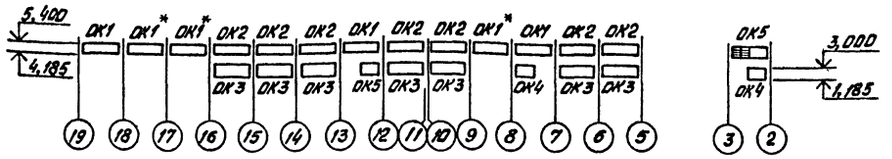

Схема расположения узлов крепления механизмов открывания

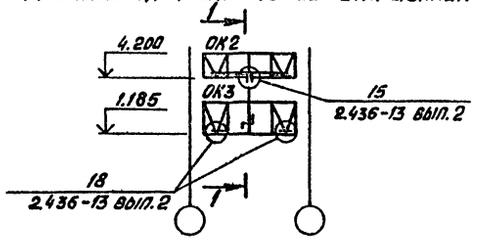

1—1

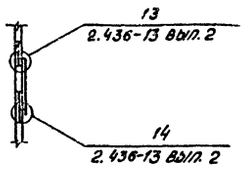

Схема расположения оконных проемов по оси И

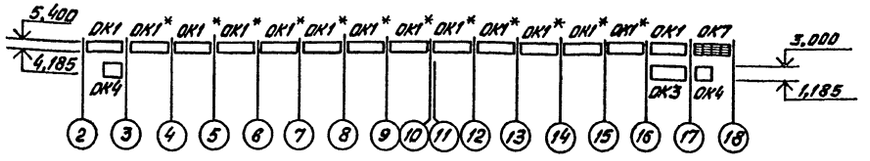

Схема расположения оконных проемов по оси 23

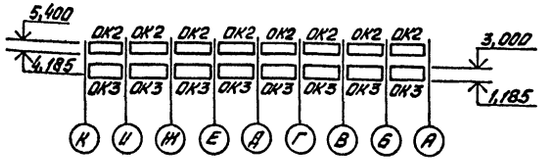

Схема расположения оконных проемов по оси 1

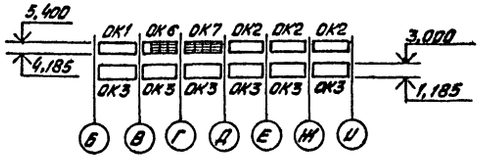

Схема расположения элементов заполнения оконных проёмов

ОК1, ОК1*

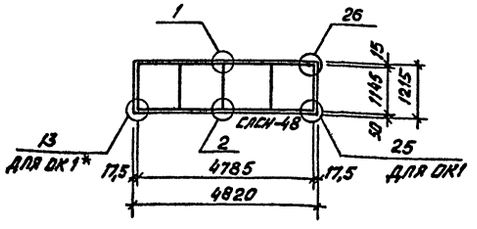

ОК2, ОК3

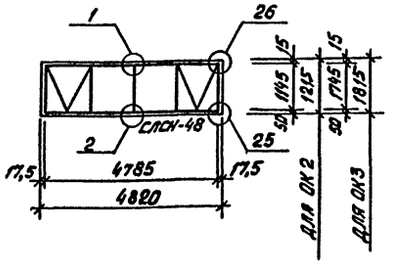

ОК4

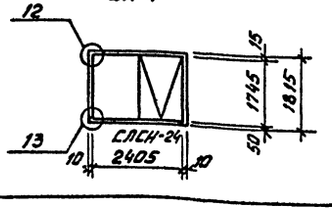

ОК5

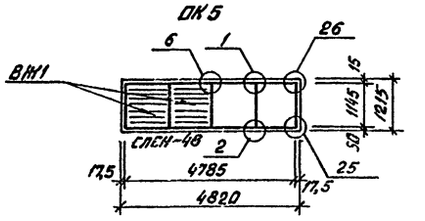

ОК6

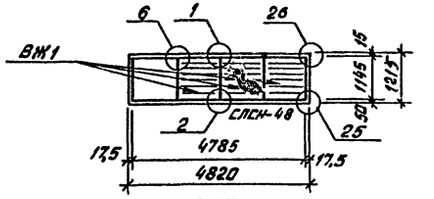

ОК7

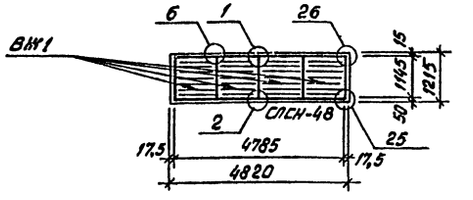

1. Узлы приняты по серии 2.436-13 вып. 1

Привязан	ГИП	Коростелев		ТП 503-2-17с.86 - КМ	
	Н.контр.	Бескоровайный		Автотранспортное предприятие на 200 автобусов для южных районов	
	Нач.отд.	Шуваев		Производственный корпус	Стадия: РП; Лист: 6; Листов:
	Гл.конст.	Кокорев		Схемы расположения оконных проемов	Гипроавтотранс, Воронежский филиал
Инв. №	Рук.гр.	Чулкова			
	Вед.инж.	Кислова			

Копировал [signature] Формат А2

Инв. № подл. | Подпись и дата | Взам. инв. №

Спецификация элементов заполнения проемов

Марка	Обозначение	Наименование	Кол.	Масса ед., кг	Примечание
		Для $t_н$ = - 10°С			
ОК1 (6шт)	1.436.2 – 17 вып. 1	Окно 01Н 48.12 - 01	1/6	99,15	
	1.436.2 – 17 вып. 3	Слив СЛСН – 48	1/6		
ОК1* (15шт)	1.436.2 – 17 вып. 1	Окно 01Н 48.12 - 01	1/15	99,15	
	1.436.2 – 17 вып. 3	Слив СЛСН – 48	1/15		
	1.436.2 – 17 вып. 3	Элемент крепления ЭК-9	5/15		
ОК2 (18шт)	1.436.2 – 17 вып. 1	Окно 01М 48.12 - 02,2	1/18		
	1.436.2 – 17 вып. 3	Слив СЛСН – 48	1/18		
	1.436.2 – 17 вып. 5 МБ3.00.00.000	Механизм винто-рычажный МВР – 20 – 42. 48 – Б	1/18		
ОК3 (22шт)	1.436.2 – 17 вып. 1	Окно 01М 48.18 - 02.1	1/22		
	1.436.2 – 17 вып. 3	Слив СЛСН – 48	1/22		
	1.436.2 – 17 вып. 5 МБ1.00.00.000	Механизм рычажный тип Б.	2/44		
ОК4 (5шт)	1.436.2 – 17 вып. 1	Окно 01М 24. 18 - 02.1	1/5		
	1.436.2 – 17 вып. 3	Слив СЛСН – 24	1/5		
	1.436.2 – 17 вып. 3	Элемент крепления ЭК-8	3/15		
	1.436.2 – 17 вып. 3	Элемент крепления ЭК-9	3/15		
	1.436.2 – 17 вып. 5 МБ1.00.00.000	Механизм рычажный тип Б	1/5		
ОК5 (1шт)	1.436.2 – 17 вып. 1	Окно 01Н 48.12 - 01	1/1		См. п. 3
	1.436.2 – 17 вып. 3	Слив СЛСН – 48	1/1		
	1.436.2 – 17 вып. 3	Жалюзи ВЖ 1	2/2		
ОК6 (1шт)	1.436.2 – 17 вып. 1	Окно 01Н 48.12 - 01	1/1		См. п. 3
	1.436.2 – 17 вып. 3	Слив СЛСН – 48	1/1		
	1.436.2 – 17 вып. 3	Жалюзи ВЖ 1	3/3		
ОК7 (2шт)	1.436.2 – 17 вып. 1	Окно ОЖН 48.12 - 01	1/2		См. п. 3
	1.436.2 – 17 вып. 3	Слив СЛСН – 48	1/2		
	1.436.2 – 17 вып. 3	Жалюзи ВЖ 1	4/8		

Марка	Обозначение	Наименование	Кол.	Масса ед., кг	Примечание
		Для $t_н$ = - 20°С			
ОК1 (6шт)	1.436.2 – 17 вып. 1	Окно 02Н 48.12 - 01	1/6		
	1.436.2 – 17 вып. 3	Слив СЛСН – 48	1/6		
ОК1* (15шт)	1.436.2 – 17 вып. 1	Окно 02Н 48.12 - 01	1/15		
	1.436.2 – 17 вып. 3	Слив СЛСН – 48	1/15		
	1.436.2 – 17 вып. 3	Элемент крепления ЭК-9	5/75		
ОК2 (18шт)	1.436.2 – 17 вып. 1	Окно 02М 48.12 - 02.2	1/18		
	1.436.2 – 17 вып. 3	Слив СЛСН – 48	1/18		
	1.436.2 – 17 вып. 5 МБ3.00.00.000	Механизм винто-рычажный МВР – 20 – 42. 48 – Б	1/18		
ОК3 (22шт)	1.436.2 – 17 вып. 1	Окно 02М 48.18 - 02.1	1/22		
	1.436.2 – 17 вып. 3	Слив СЛСН – 48	1/22		
	1.436.2 – 17 вып. 5 МБ1.00.00.000	Механизм рычажный тип Б	2/44		
ОК4 (5шт)	1.436.2 – 17 вып. 1	Окно 02М 24. 18 - 02.1	1/5		
	1.436.2 – 17 вып. 3	Слив СЛСН – 24	1/5		
	1.436.2 – 17 вып. 3	Элемент крепления ЭК-8	3/15		
	1.436.2 – 17 вып. 3	Элемент крепления ЭК-9	3/15		
	1.436.2 – 17 вып. 5 МБ1. 00.00. 000	Механизм рычажный тип Б	1/5		
ОК5 (1шт)	1.436.2 – 17 вып. 1	Окно 02Н. 48.12 - 01	1/1		
	1.436. 2 – 17 вып. 3	Слив СЛСН – 48	1/1		
	1.436.2 – 17 вып. 3	Жалюзи ВЖ 1	2/2		
ОК6 (1шт)	1.436.2 – 17 вып. 1	Окно 02Н 48.12 - 01	1/1		
	1.436. 2 – 17 вып. 3	Слив СЛСН – 48	1/1		
	1.436.2 – 17 вып. 3	Жалюзи ВЖ1	3/3		
ОК7 (2шт)	1.436.2 – 17 вып. 1	Окно ОЖ Н 48. 12 - 01	1/2		
	1.436.2 – 17 вып. 3	Слив СЛСН – 48	1/2		
	1.436.2 – 17 вып. 3	Жалюзи ВЖ 1	4/8		

1. Лист см. совместно с листом 6.
2. ОК1* отличается от ОК1 наличием элементов крепления к кирпичным участкам стен.
3. В оконных панелях проемов ОК5, ОК6, ОК7 стекла (или стеклопакет) заменить жалюзийными решетками в соответствии схемам расположения элементов заполнения оконных проемов на листе 6
4. В числителе: кол. элементов на один проём, в знаменателе — общее количество

Типовой проект

Инв.№ подл. | Подпись и дата | Взам. инв.№

Привязан

Инв.№

ГИП	Коростелев		
Н.контр.	Бескоровайный		
Нач.отд	Шувалев		
Н.констр.	Кокорев		
Рук. гр.	Чулкова		
Вед.инж.	Кислова		

ТП 503-2-17с.86 -КМ

Автотранспортное предприятие на 200 автобусов для южных районов

Производственный корпус

Стадия	Лист	Листов
РП	7	

Спецификация элементов заполнения проемов

ГИПРОАВТОТРАНС Воронежский филиал

Копировал: Формат А2

Альбом VIII

Типовой проект

Схема расположения элементов подвесного потолка

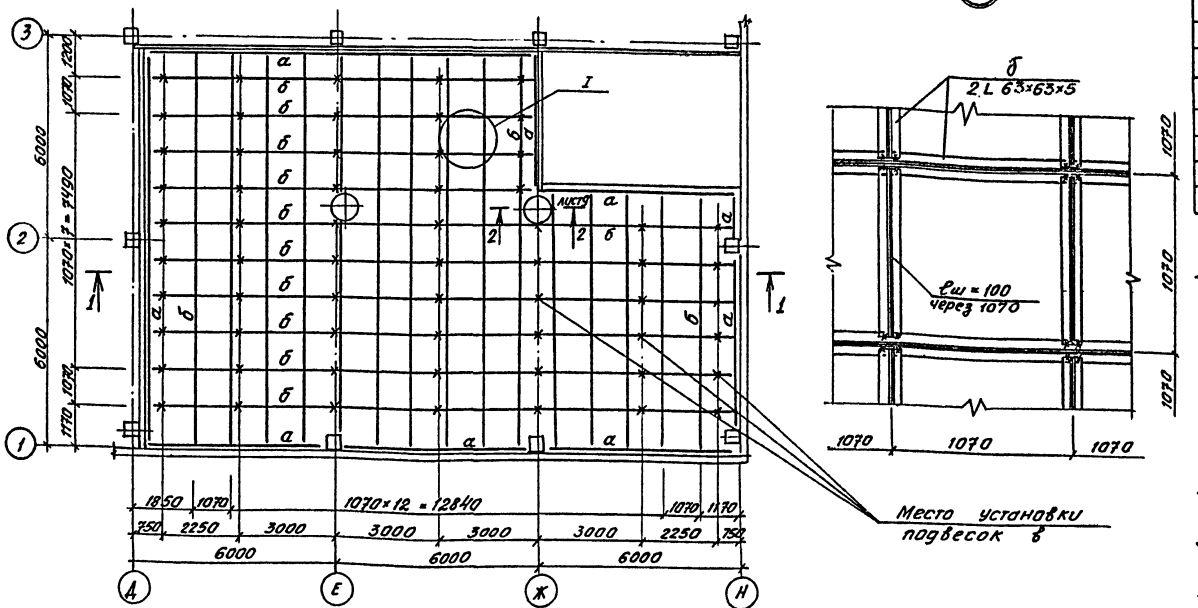

1 – 1

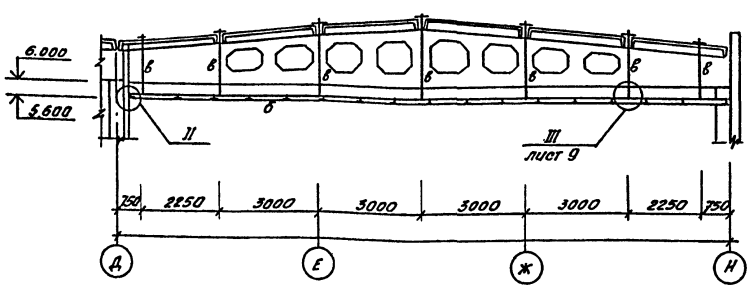

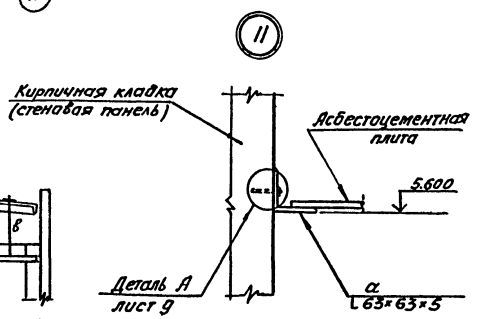

Ведомость элементов

Марка	Сечение: Эскиз	Сечение: Поз.	Сечение: Состав	Опорные усилия: M, тсм	Опорные усилия: N тс	Опорные усилия: Q тс	Группа констр.	Марка металла	Примечание
а	L		L 63×63×5	конструктивно				Вст3кп2	
б	⊥L		2L 63×63×5						
в	•		⌀ 12 AI						
г	—		δ = 4				IV		
д	Прокладка 14 ГОСТ 16127-78								
е	Ушко 12 ГОСТ 16127-78								
ж	Галрея тип ВВ-ОШ ГОСТ 19191-73*								
и	⌀ 20 AI конструктивно								

1. Крепление уголка „а" к стеновым панелям и кирпичным стенам с помощью распорных дюбелей.
   Дюбели ОРК-М10 устанавливаются в отверстия, образованые путем сверления ручным механизированым инструментом. Конструкцию дюбеля, разработаного ВНИИМонтажспецстроем см. в приложении к вып. 7 часть 2 серии 1.030.9-2
2. Фильтры марки ФЯУ учтены в сантехнических чертежах
3. При монтаже фильтров и на время эксплуатации подвесного потолка на уголки положить ходовые доски.
4. Сварку производить электродами типа Э-42 ГОСТ 9467-75 высотой шва $h_{шв}$ = 6 мм.
5. Фильтры ФЯУ и асбестоцементные листы уложить на герметическую мастику УМС-50.
6. Снизу швы между уголками проклеить бязью и покрыть масляной краской за 2 раза.
   Остальные металлоконструкции окрасить железным суриком в 3 слоя
7. Расход асбестоцементных облицовочных плит по ГОСТ 18124-75* δ = 6 мм – 133,0 м².

ГИП	Коростелев		ТП 503-2-17с.86-КМ
Н. контр.	Бескоровайная		Автотранспортное предприятие на 200 автобусов для южных районов
Нач. отд.	Шувалев		Производственный корпус
Гл. конст.	Кокорев		Стадия: РП; Лист: 8; Листов:
Рук. гр.	Чулкова		Схема расположения элементов подвесного потолка Узлы I, II
Вед. инж.	Кислова		ГИПРОАВТОТРАНС Воронежский филиал

Привязан

Инв. №

Инв. № подл. | Подпись и дата | Взам. инв. №

Копировал: Лиз

Формат А2

Альбом VIII

Типовой проект

План подвесного потолка на отм. 5.600

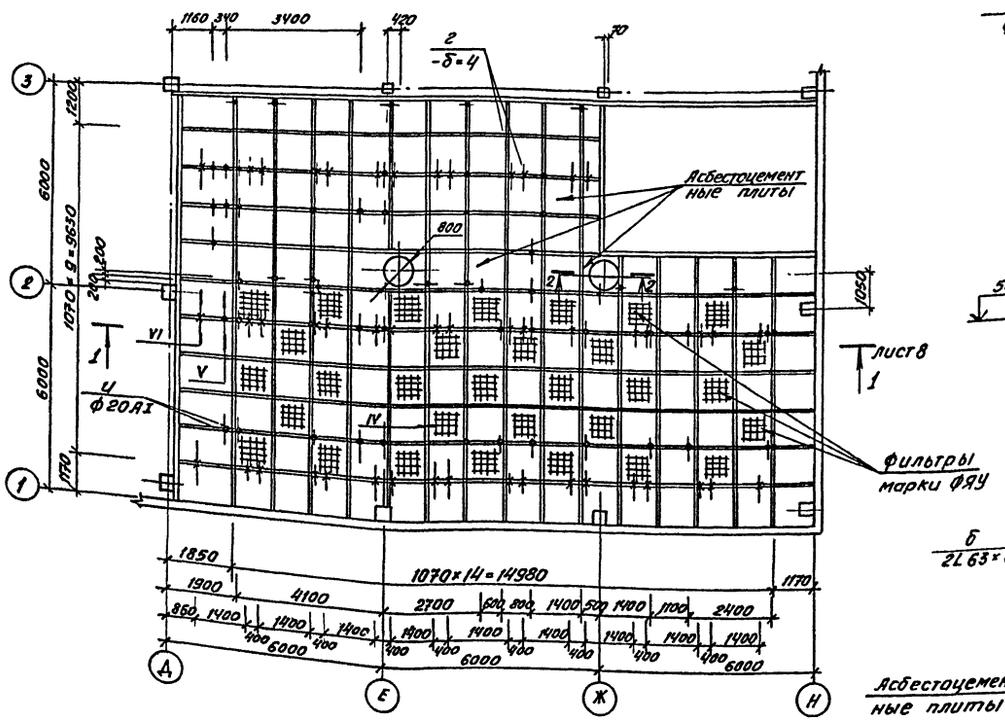

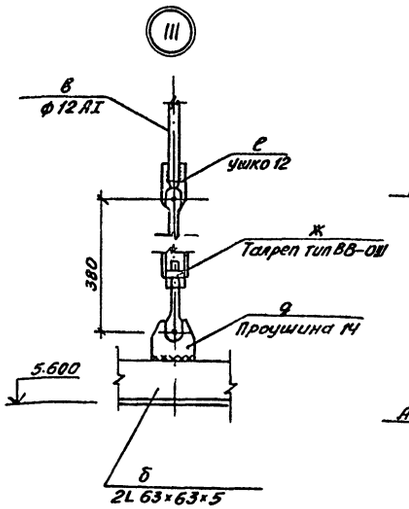

2 – 2

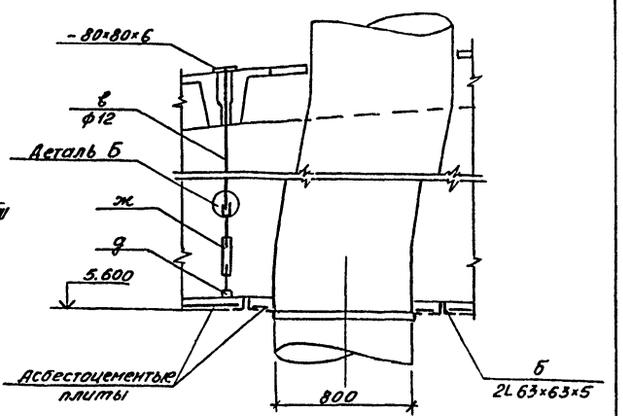

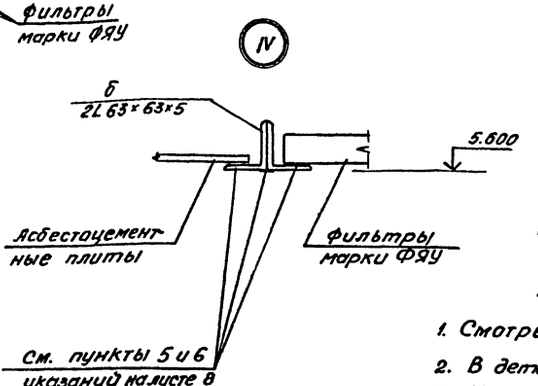

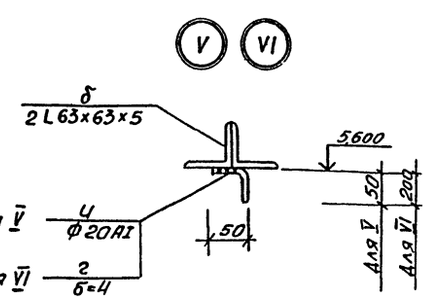

1. Смотреть совместно с листом 8
2. В детали Б условно не показан элемент Ж (талреп)
3. Места креплений трубопроводов (по узлам V) уточнить по чертежам ГПИ „Спецавтоматика".

Деталь А

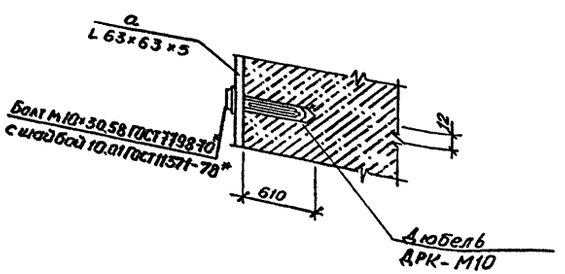

Деталь Б

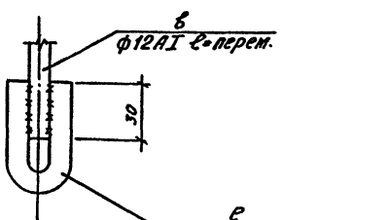

Согласовано:

Нач. технол. отдела	Ананьев		
Нач. электр. отд.	Жданов		

Инв. № подл.	Подпись и дата	Взам. инв. №	

Привязан			
Инв. №			

ГИП	Коростелев		
Н. контр.	Бескоровайный		
Нач. отд.	Шувалов		
Гл. конс.	Кокорев		
Рук. гр.	Чулкова		
Вед. инж.	Кислова		

ТП 503-2-17с.86 -КМ

Автотранспортное предприятие на 200 автобусов для южных районов

Производственный корпус

План подвесного потолка на отм. 5.600 Узлы III ÷ V

Стадия	Лист	Листов
РП	9	

ГИПРОАВТОТРАНС Воронежский филиал

Копировал: Лис— Формат А2

Альбом VIII

Типовой проект

Схема расположения стоек в осях 2÷19 на отм. 0.000

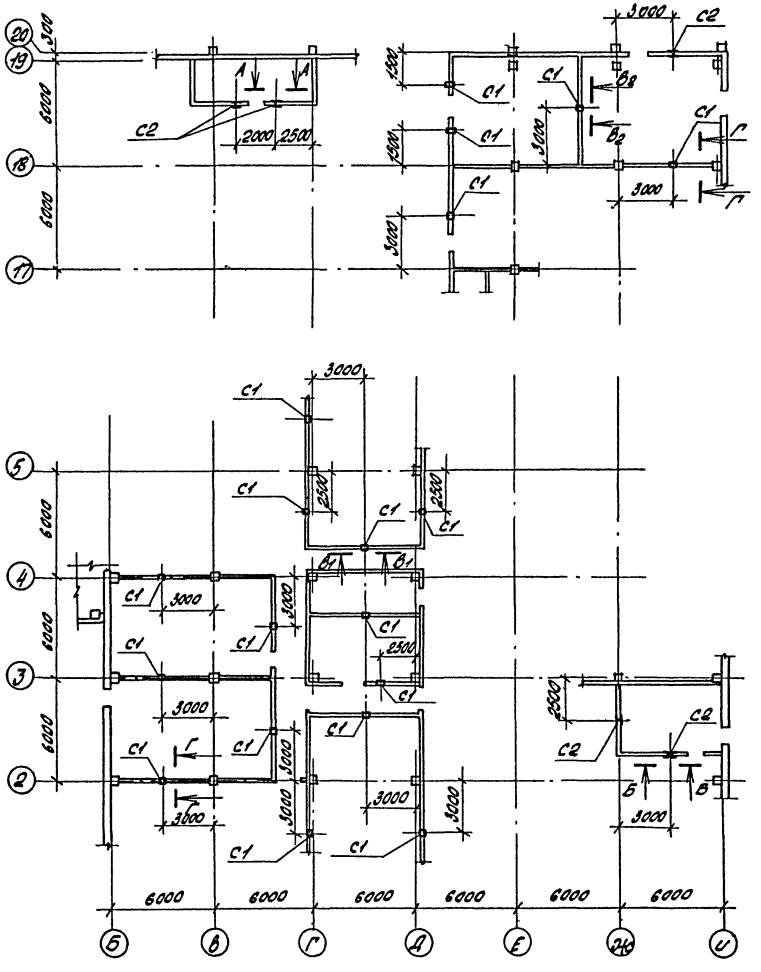

А-А, Б-Б

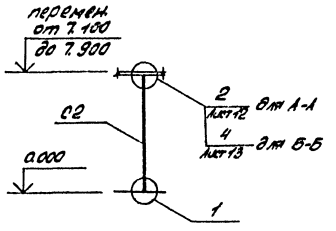

В1-В1, В2-В2

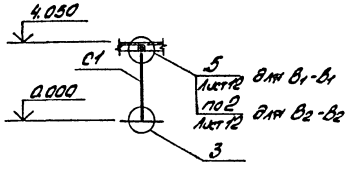

Г-Г

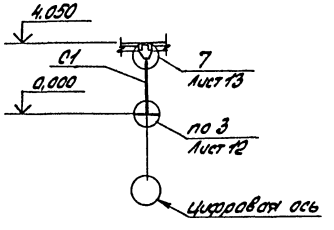

Ведомость элементов									
Марка	Сечение			Опорные усилия			Группа конструк.	Марка металла	Примечан.
	Эскиз	Поз.	Состав	M кн.м.	N кн.	Q кн.			
С1 а			2[10				IV	Вст3кп2	Сварка прерывистым швом
С2			2[14						
С3			[14						
б			гн[80×50×4						

1. Привязка перегородок приведена в т.п. альбом II листы 3÷6.
2. Все стальные элементы окрасить железным суриком в 3 слоя.
3. Соединения стальных элементов выполнять электросваркой электродами Э-42 по ГОСТ 9467-75, высоту сварных швов принять по наименьшей толщине свариваемых элементов.
4. Расход болтов по листам 10÷13
   болты 1.1 М16×400 Вст3кп2 ГОСТ 380-71* - 56шт
   болты 1.1 М16×300 Вст3кп2 ГОСТ 380-71* - 38шт.

ГИП	Коростелев		
Н.контр.	Бескоровский		
Нач.отд.	Шуваев		
Гл.контр.	Кокорев		
Рук.гр.	Чулкова		
Вед.инж.	Кислова		

Привязан

Инв.№

ТП 503-2-17с.86-КМ

Автотранспортное предприятие на 200 автобусов для южных районов

Производственный корпус

Стадия	Лист	Листов
РП	10	

Схема расположения стоек в осях 2÷19 на отм. 0.000

ГИПРОАВТОТРАНС Воронежский филиал

Инв.№подл. | Подпись и дата | Взам.инв.№

Альбом VIII

Типовой проект

Схема расположения стоек в осях 15–19 на отм. 4.100

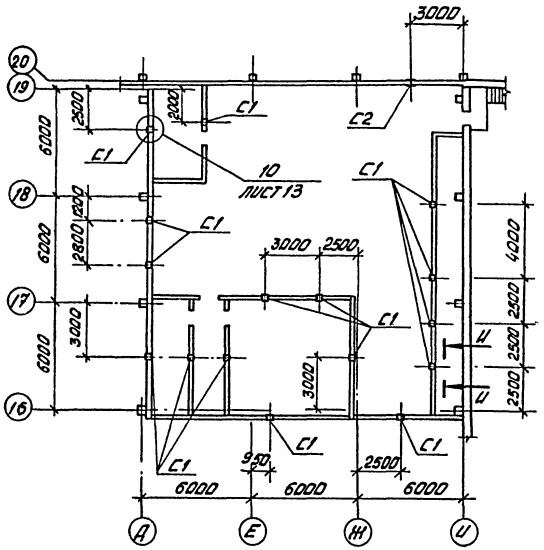

Схема расположения стоек в осях 1-5 на отм. 4.100

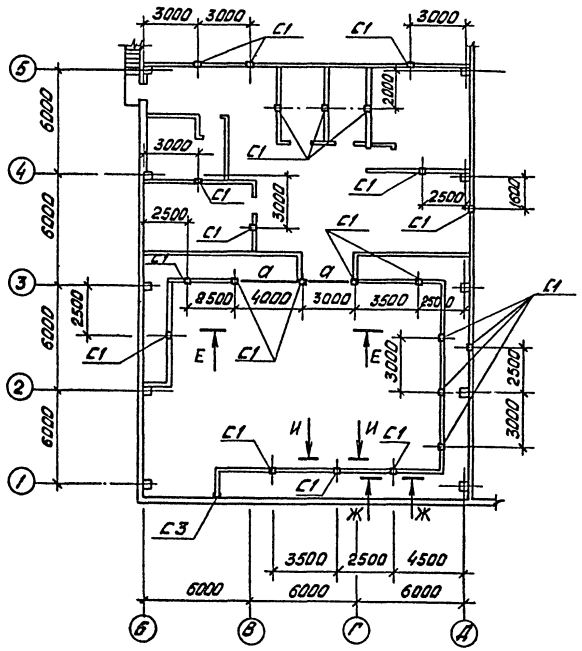

Схема расположения стоек по оси 22

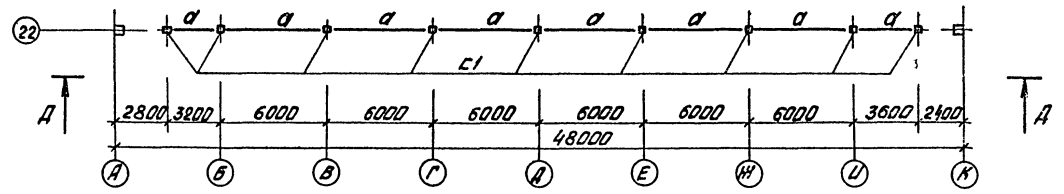

Д – Д

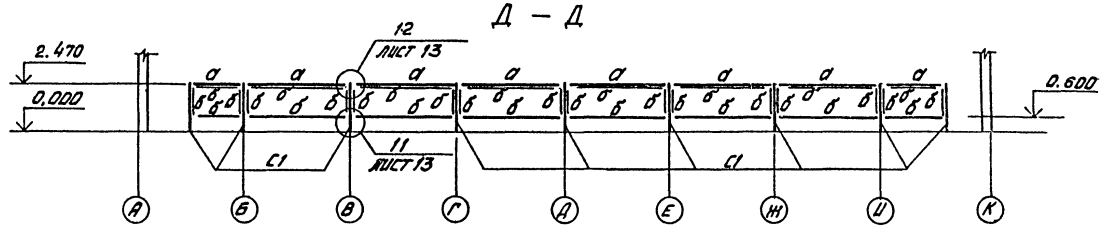

Е – Е

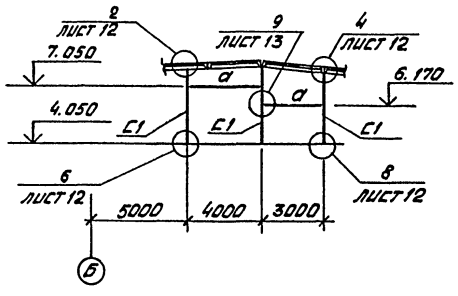

Ж – Ж И – И

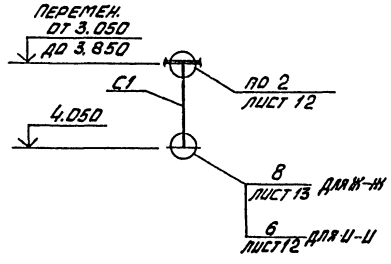

Ведомость элементов см. на листе 10

				ТП 503-2-17с. 86- КМ	
				Автотранспортное предприятие на 200 автобусов для южных районов	
Привязан.	ГИП	Юдостелев		Производственный корпус	Стадия: РП; Лист: 11; Листов:
	Н. контр.	Бескоровайный			
	Нач. отд.	Шубаев			
	Гл. конс.	Кокорев		Схемы расположения стоек в осях 1÷5, 15÷19 на отм. 4,100 и по оси 22	Гипроавтотранс, Воронежский филиал
Инв. №	Рук. гр.	Чулкова			
	Ведущ.	Кислова			

Копировал Вах

Формат А2

Инв. № подл. | Подпись и дата | Взам. инв. №

Альбом VIII

Типовой проект

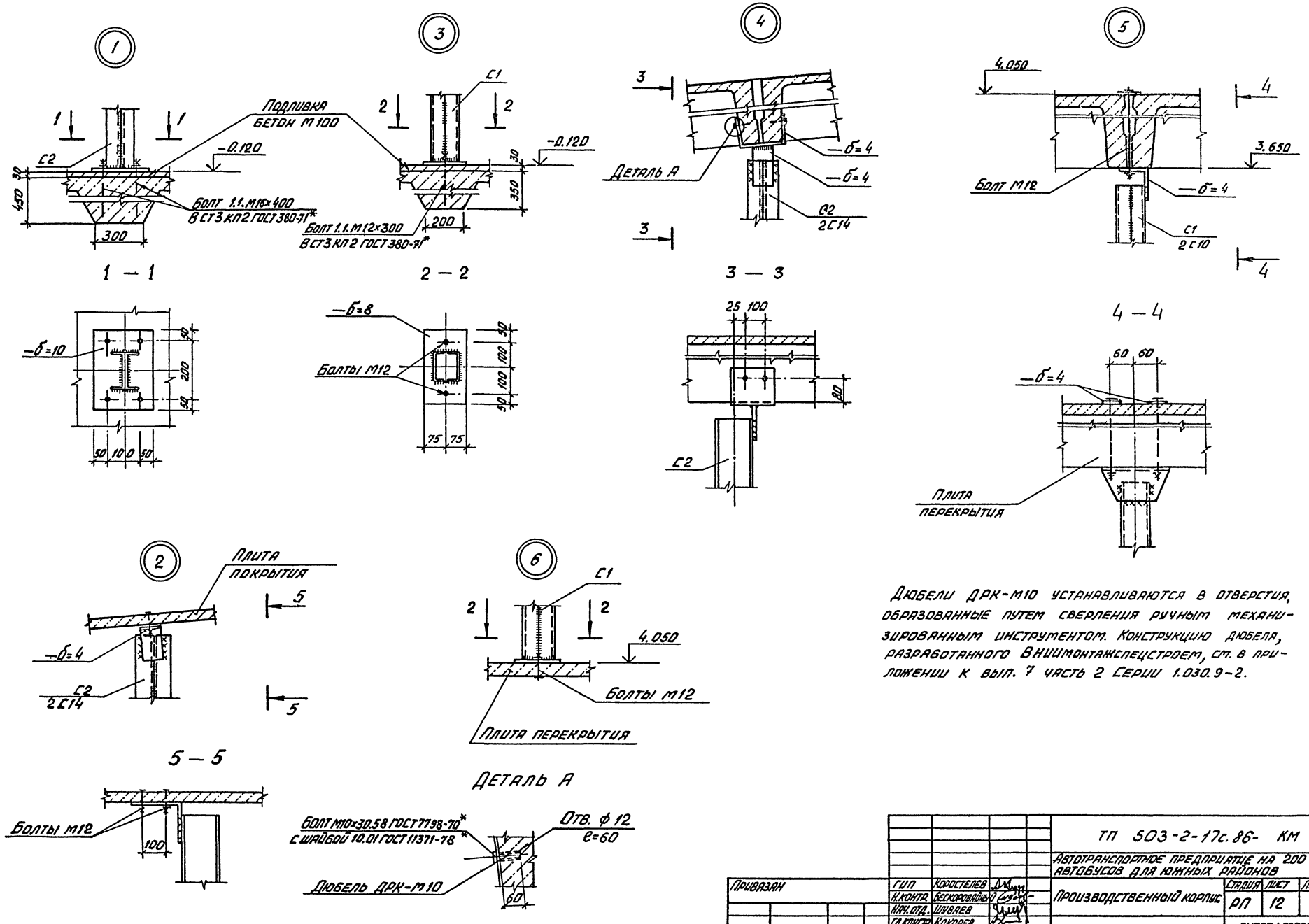

Дюбели ДРК-М10 устанавливаются в отверстия, образованные путем сверления ручным механизированным инструментом. Конструкцию дюбеля, разработанного Вниимонтажспецстроем, см. в приложении к вып. 7 часть 2 Серии 1.030.9-2.

Привязан	Гип	Коростелев		ТП 503-2-17с.86- КМ	
	Н.контр.	Бескоровайный		Автотранспортное предприятие на 200 автобусов для южных районов	
	Нач.отд.	Шуваев		Производственный корпус	Стадия: РП; Лист: 12; Листов:
	Гл.констр.	Кокорев			
	Рук.гр.	Чулкова		Узлы 1÷6	ГИПРОАВТОТРАНС Воронежский филиал
Инв.№	Вед.инж.	Кислова			

Инв.№ подл. | Подпись и дата | Взам.инв.№

Копировал Вах. Формат А2

Альбом VIII

Типовой проект

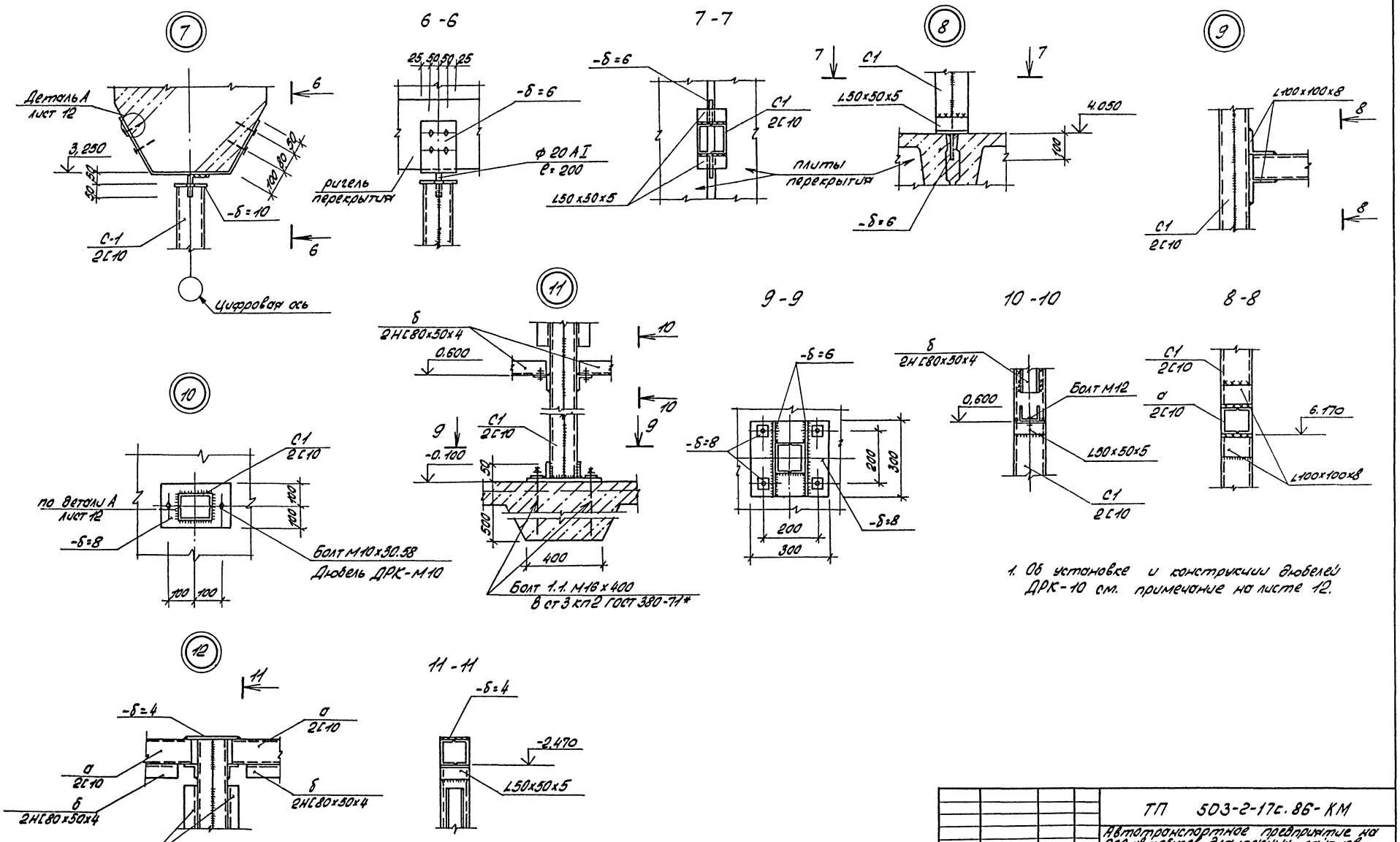

1. Об установке и конструкции дюбелей ДРК-10 см. примечание на листе 12.

Привязан	ГИП	Коростелев		ТП 503-2-17с.86-КМ		
	Н.контр.	Бескоровайный		Автотранспортное предприятие на 200 автобусов для южных районов		
	Нач.отд.	Шуваев		Производственный корпус	Стадия	Лист	Листов
	Гл.конст.	Кокорев			РП	13	
	Рук.гр.	Чулкова		Узлы 7÷12	ГИПРОАВТОТРАНС Воронежский филиал		
Инв.№	Вед.инж.	Кислова					

Инв.№ подл. | Подпись и дата | Взам.инв.№

Копировал: Ац –

Формат А2

Альбом VIII

Типовой проект

Схема расположения элементов перегородок по оси 3, 14

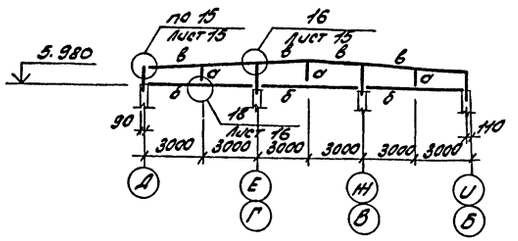

Схема расположения элементов перегородок по оси 6

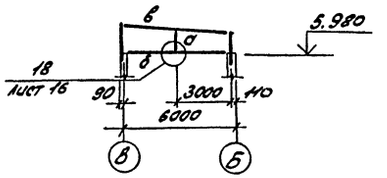

по осям 11 и 12

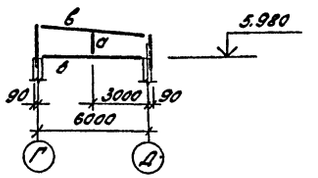

Схема расположения элементов перегородки по оси 18.

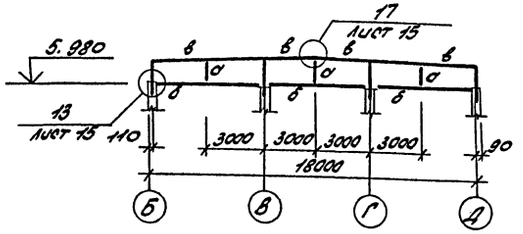

Схема расположения элементов перегородки по оси 9.

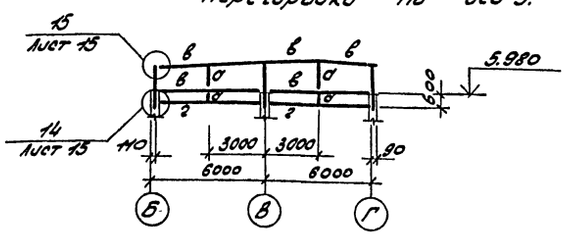

Схема расположения элементов перегородки по оси Г в осях 6 ÷ 11

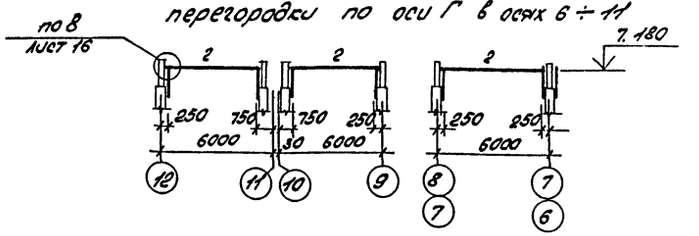

Схема расположения элементов перегородки по оси 8

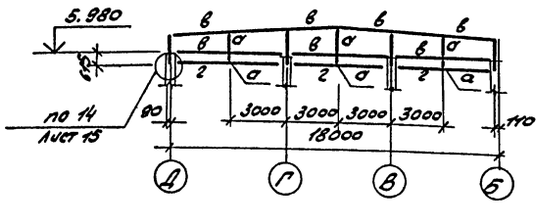

Схема расположения элементов перегородки по оси Д

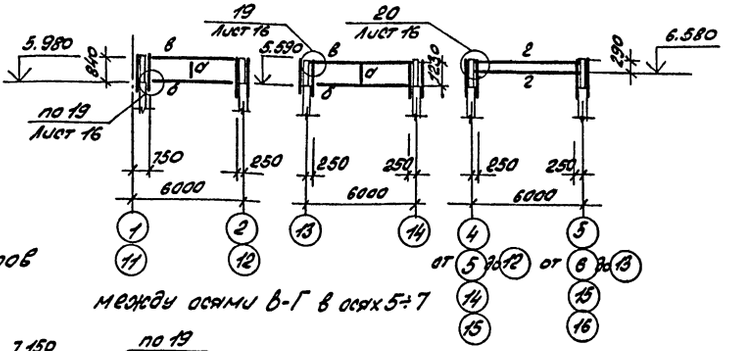

Схема расположения элементов перегородки по оси 7

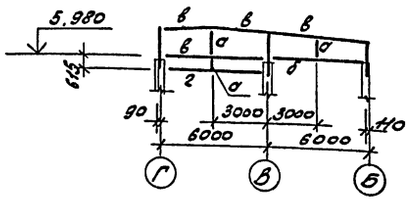

между осями В-Г в осях 5÷7

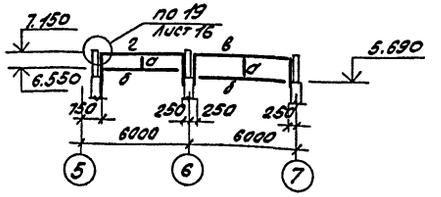

Ведомость элементов									
Марка	Сечение			Опорные усилия			Группа констр.	Марка металла	Примечан.
	Эскиз	Поз.	Состав	M кн.м.	N кн.	Q кн.			
а			гнс100×100×5				4	Вст3сп2	
б		1	гнс100×100×5					Вст3сп2	Соединение на самонарезающих винтах шаг 200
		2	гнс80×50×4					Вст3кп2	
в		1	гнс100×100×5						
		2	гнс80×50×4						
г			гнс80×50×4					Вст3кп2	
д			L50×50×5					Вст3кп2	Схема на листе 16

1. Стальные элементы окрасить железным суриком в 3 слоя.
2. Соединения стальных элементов выполнять электросваркой электродами Э-42А ГОСТ 9467-75, сварные швы принять высотой равной наименьшей толщине свариваемых элементов.

ГИП	Коростелев		
Н.контр.	Бессоровайный		
Нач.отд.	Шуваев		
Гл.конст.	Кокорев		
Рук.гр.	Чулкова		
Вед.инж.	Кислова		

Привязан

Инв.№

ТП 503-2-17с.86- КМ

Автотранспортное предприятие на 200 автобусов для южных районов

Производственный корпус

Стадия	Лист	Листов
РП	14	

Схемы расположения элементов перегородок

ГИПРОАВТОТРАНС Воронежский филиал

Инв.№ подл. | Подпись и дата | Взам.инв.№

Альбом VII

Типовой проект

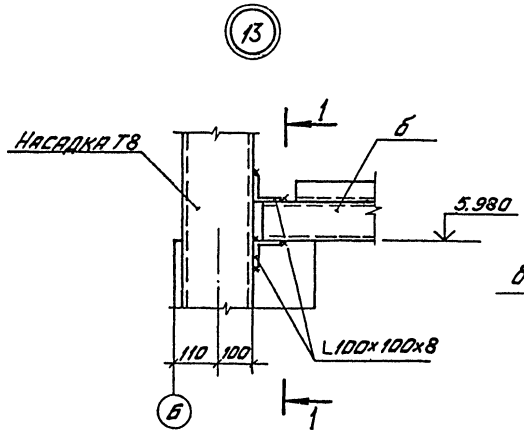

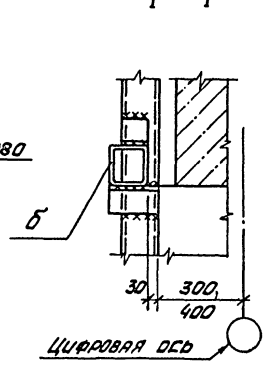

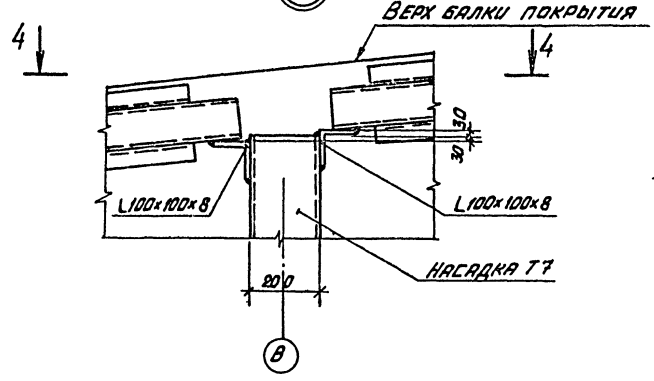

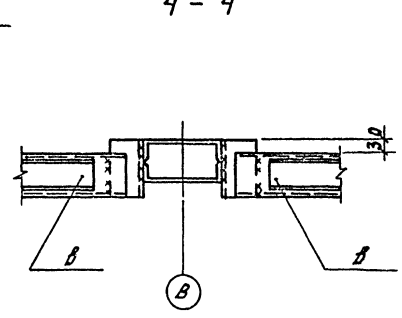

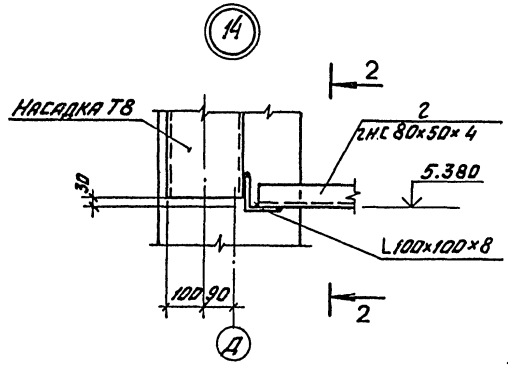

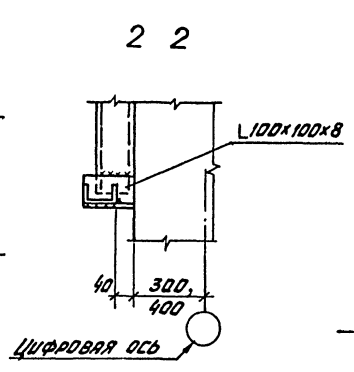

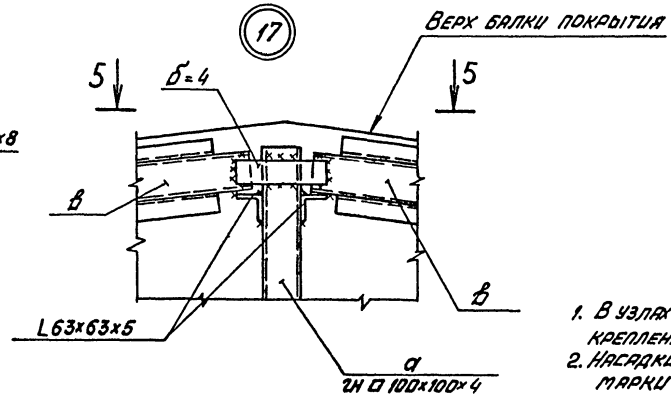

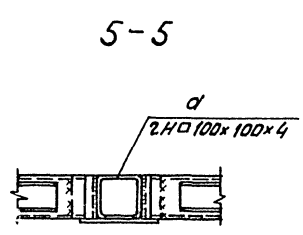

1. В узлах 3 и 4 условно не показаны элементы крепления насадок Т7 и Т8 к балке покрытия.
2. Насадки Т7 и Т8 см. комплект чертежей марки КЖ.

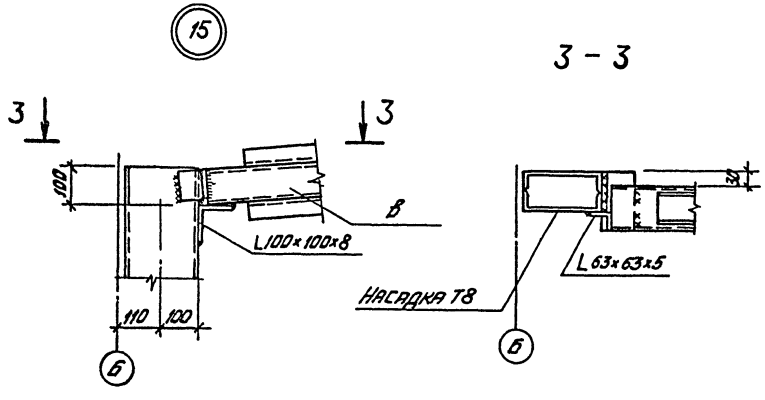

				ТП 503-2-17с. 86- КМ	
				Автотранспортное предприятие на 200 автобусов для южных районов	
Привязан	ГИП	Корстелев		Производственный корпус	Стадия: РП; Лист: 15; Листов:
	Н. контр.	Бессоновский			
	Нач. отд.	Шувалов			
	Гл. констр.	Кокорев		Узлы 13÷17	ГИПРОАВТОТРАНС, Воронежский филиал
	Рук. гр.	Чупкова			
Инв. №	Ведущий	Кислова			

Копировал

Формат А2

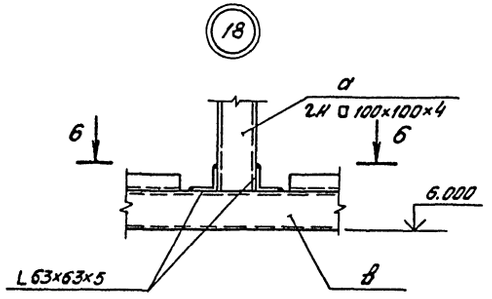

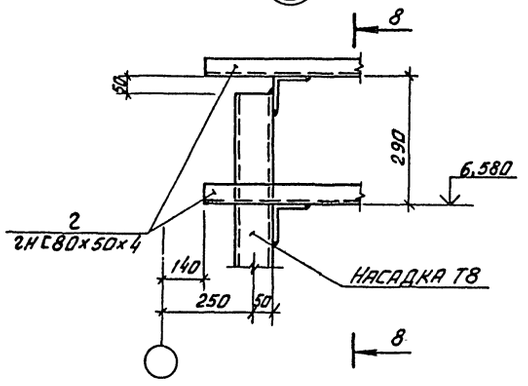

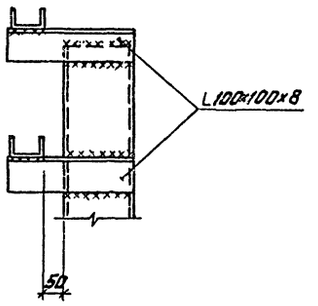

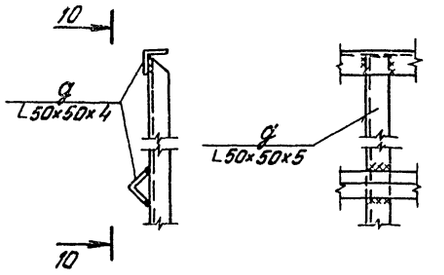

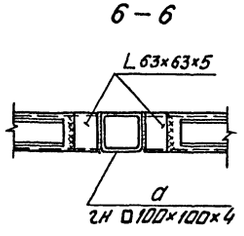

Схема расположения элементов ограждения площадки в осях 7-8, б

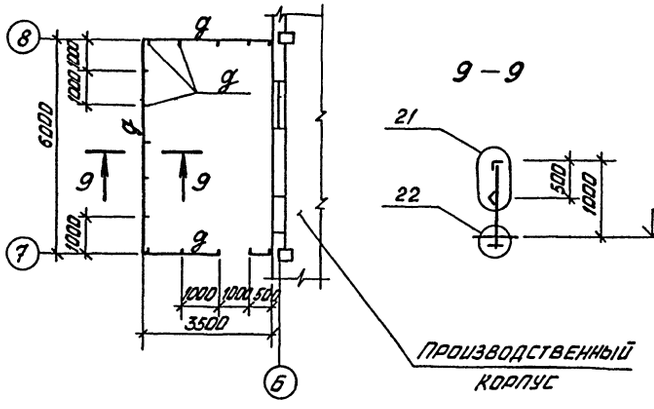

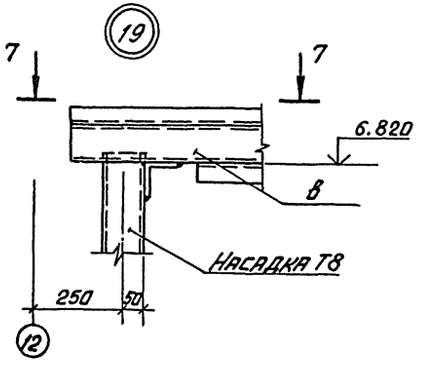

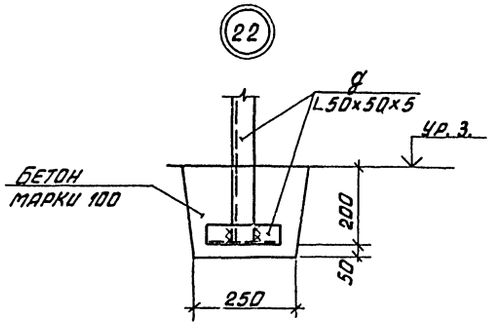

1. Насадки Т8 см. комплект чертежей марки КЖ.
2. Ведомость элементов см. лист 14.

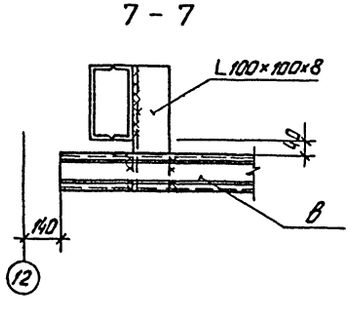

				ТП 503-2-17с.86 – КМ	
				Автотранспортное предприятие на 200 автобусов для южных районов	
Привязан		ГИП	Коростелев	Производственный корпус	Стадия: РП; Лист: 16; Листов:
		Н. контр.	Бескородный		
		Нач. отд.	Шувалев		
		Гл. констр.	Коковев	Узлы 18÷22. Схема расположения элементов ограждения площадки в осях 7-8, в	ГИПРОАВТОТРАНС Воронежский филиал
Инв. №		Рук. гр.	Чулкова		
		Вед. инж.	Кислова		

Инв. № подл. | Подпись и дата | Взам. инв. №

Альбом VIII

Типовой проект

Схема расположения стоек антресолей в осях Б-Д, 1-5.

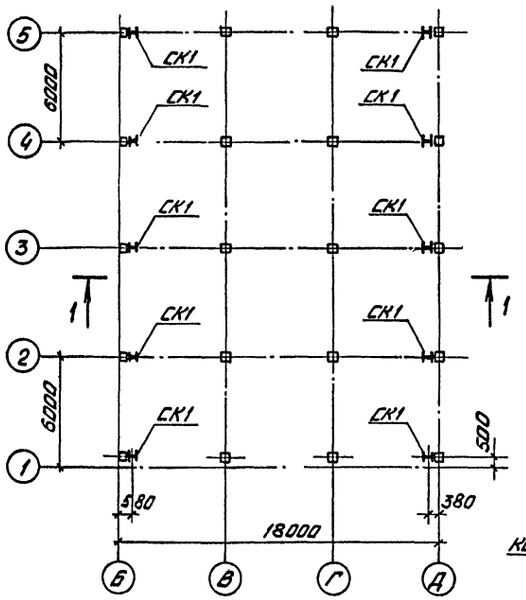

Схема расположения стоек антресолей в осях Д-И, 15-18

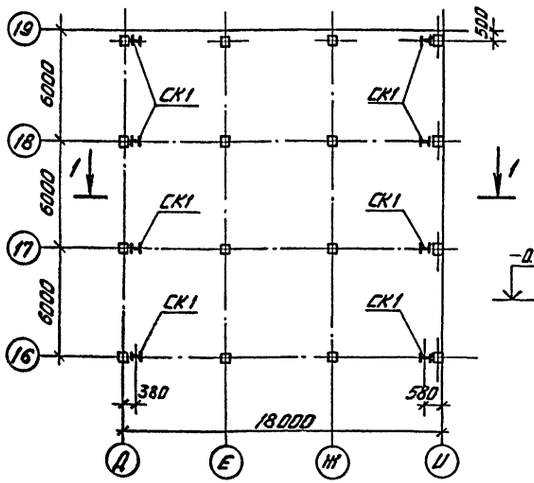

1 – 1

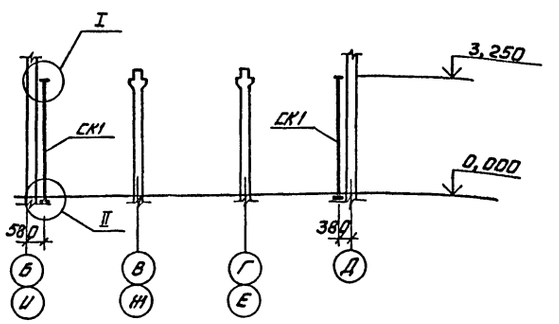

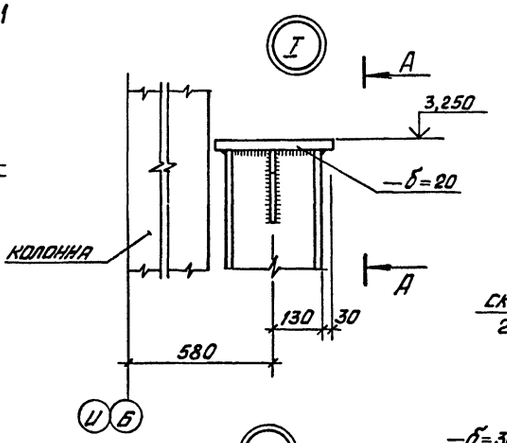

А – А

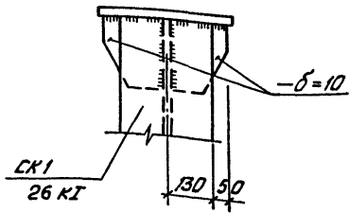

Б – Б

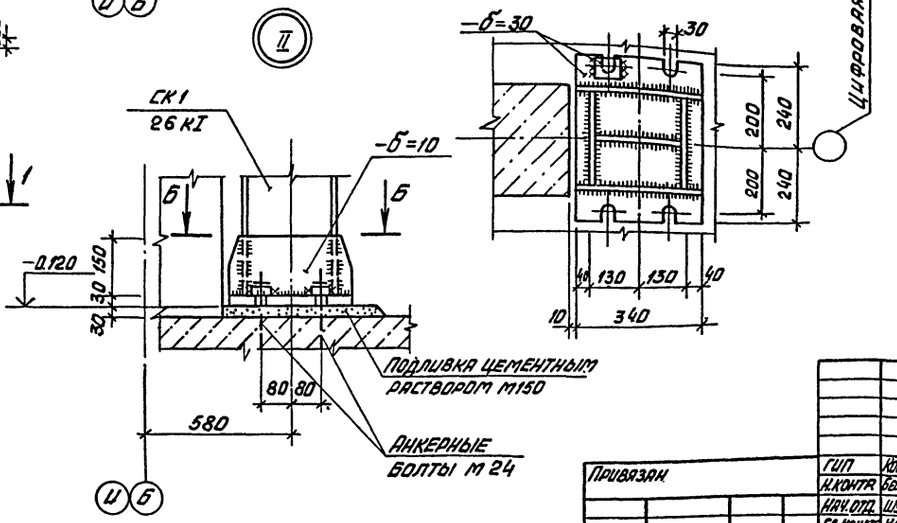

Ведомость элементов									
Марка	Сечение			Опорные усилия			Группа констр.	Марка металла	Примечан.
	Эскиз	Поз.	Состав	M кн,м	N кн	Q кн			
СК1	I		26 КI				3	ВСТ3кп2	

1. Стальные элементы стоек окрасить железным суриком в 2 слоя.
2. Соединение стальных элементов выполнять электросваркой электродами Э-42 ГОСТ 9467-75, сварные швы – 8 мм.

Привязан	ГИП	Коростелев		ТП 503-2-17с.86-КМ			
	Н.контр.	Бескоровайный		Автотранспортное предприятие на 200 автобусов для южных районов			
	Нач.отд.	Шуваев		Производственный корпус	Стадия	Лист	Листов
	Гл.констр.	Кокорев			РП	17	
	Рук.гр.	Чулкова		Схемы расположения стоек антресолей	ГИПРОАВТОТРАНС Воронежский филиал		
Инв. №	Вед.инж.	Кислова					

Копировал Вак

Формат А2

Инв. № подл. | Подпись и дата | Взам. инв. №

Альбом VIII

Типовой проект

СХЕМА 1

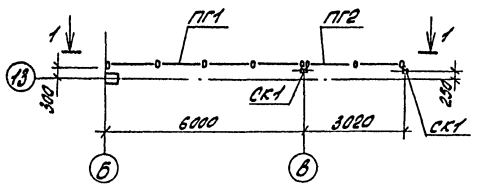

СХЕМА 2

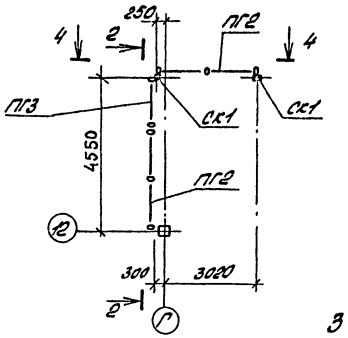

1 - 1

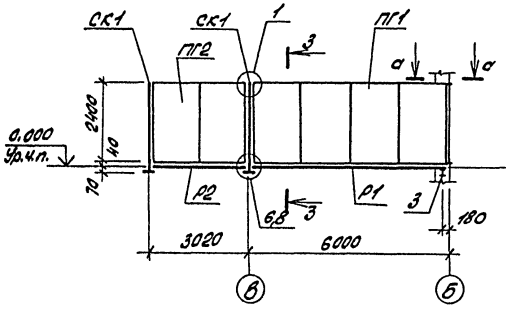

2 - 2

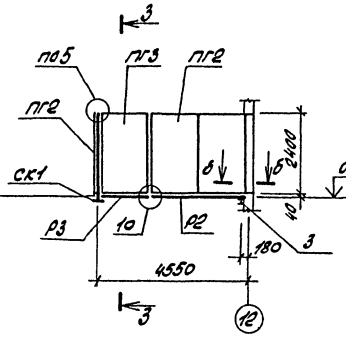

3 - 3

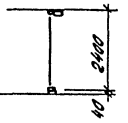

4 - 4

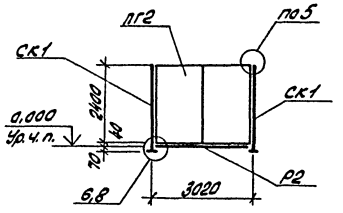

а - а

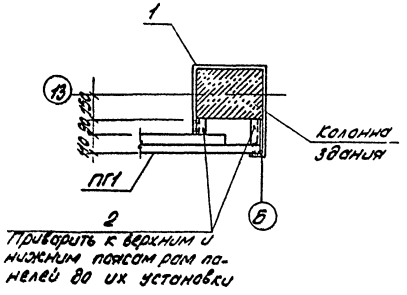

б - б

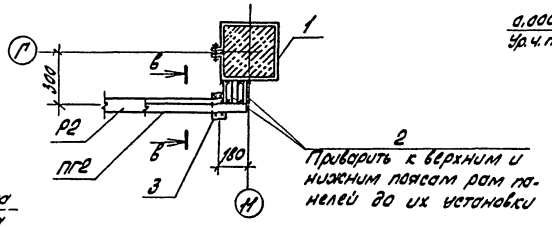

в - в

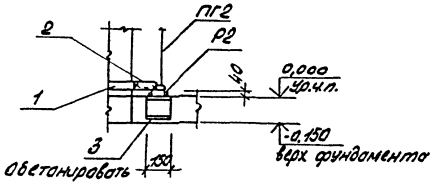

Спецификация элементов перегородок

Марка, поз.	Обозначение	Наименование	Кол.	Масса ед., кг	Примечание
СК1	1.431.9 - 25 вып. 1	Стойка СК 2,4-1	4	30,88	
ПГ1	1.431.9 - 25 вып. 1	Панель перегородки ПГ6×2,4	1	385,6	
ПГ2	1.431.9 - 25 вып. 1	Панель перегородки ПГ3×2,4	3	196,0	
ПГ3	1.431.9 - 25 вып. 1	Панель перегородки ПГ1,5×2,4	1	100,1	
Р1	1.431.9 - 25 вып. 1	Ригель РН6	1	21,16	
Р2	1.431.9 - 25 вып. 1	Ригель РН3	3	10,69	
Р3	1.431.9 - 25 вып. 1	Ригель РН1,5	1	5,41	
1	без чертежа	Полоса 4×50 ГОСТ 103-76* / Вст 3кп2 ГОСТ 380-71*	5,15	1,57	м
2	без чертежа	Уголок 50×50×3 ГОСТ 19771-74* / Вст 3кп2 ГОСТ 11474-76*	1,1	2,23	м
3	без чертежа	Швеллер 14 ГОСТ 8240-72* / Вст 3кп2 ГОСТ 535-79*	0,3	13,7	м
	1.431.9 - 25 вып. 1	Фланец Ф1	6	0,67	
	1.431.9 - 25 вып. 1	Швеллер 6,5 ГОСТ 8240-72* / Вст 3кп2 ГОСТ 535-79*	1	1,48	
		Стандартные изделия			
		Шпилька М10-6g × 150			
		58.016 ГОСТ 22042-76*	10		
		Гайка 2М×10,5 ГОСТ 5915-70*	18		
		Шайба 10.02.016 ГОСТ 6958-78*	18		
		Болт 6.1 М12×200			
		Вст 3пс6 ГОСТ 24379.1-80	16		

1. Монтаж перегородок схем 1,2 выполнить по указаниям серии 1.431.9-25 вып.0.
2. Узлы, замаркированные на схемах 1,2 приняты по серии 1.431.9-25 вып.2.
3. Сварку поз. 1,2 выполнить контактной точечной сваркой.

ГИП	Коростелев		ТП 503-2-17с.86-КМ
Нач.отд.	Шуваев		Автотранспортное предприятие на 200 авт.обусов для южных районов
Н.контр.	Бессоновский		Производственный корпус
Гл.контр.	Кокорев		Стадия: РП; Лист: 18; Листов:
Рук.гр.	Шмитько		Перегородки. Схема 1,2
Инж.	Численникова		ГИПРОАВТОТРАНС Воронежский филиал

Привязан

Инв.№

Инв.№ подл. | Подпись и дата | Взам.инв.

Копировал: Ал.

Формат А2

Альбом VIII

Типовой проект

Схема расположения зенитных фонарей

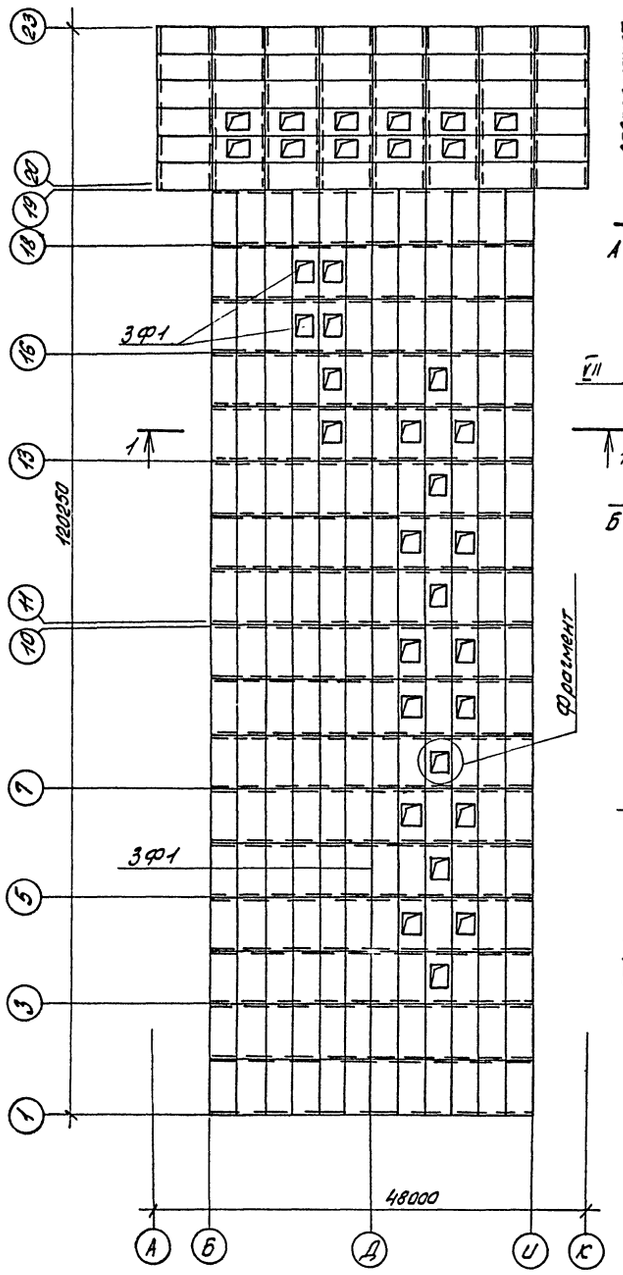

Фрагмент

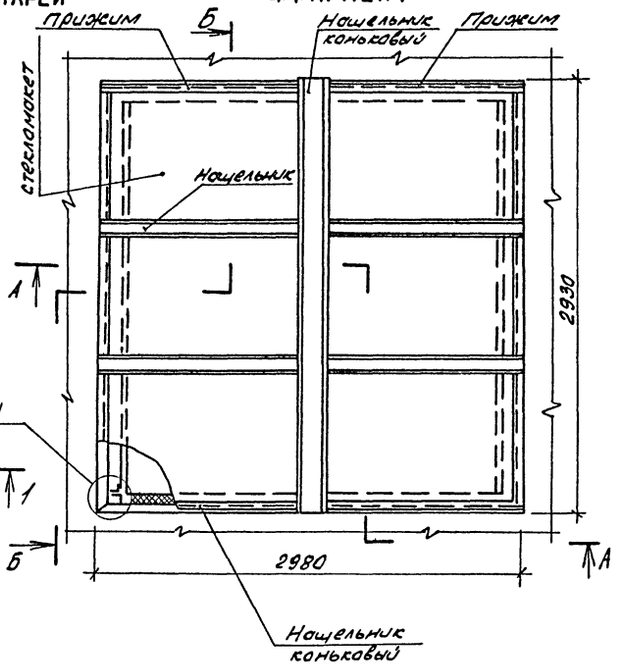

Б-Б

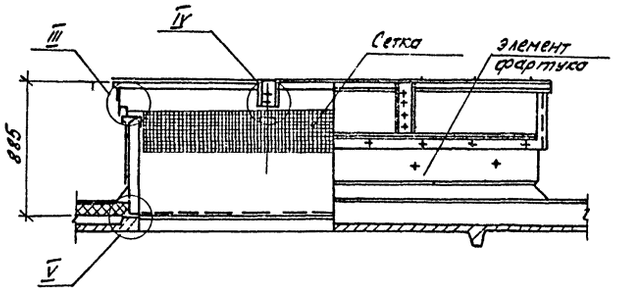

1-1

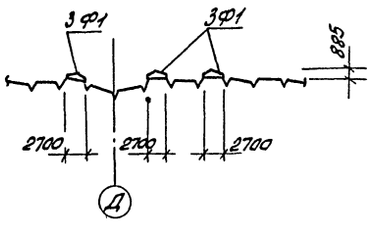

А-А

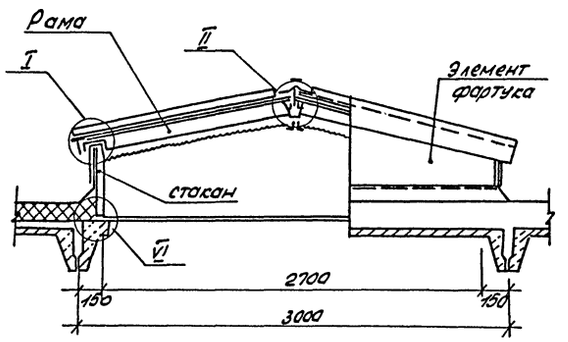

Ведомость элементов

Марка	Сечение			Опорные усилия			Группа конструк.	Марка металла	Примечан.
	Эскиз	Поз.	Состав	M тс.м.	N_1 тс	Q тс			
3Ф1 (шт.36)				Серия 1.464.2-17 вып. 1 лист 1.464.2-17.В1.0.0.00СБ			4		

1. Соединение и окраску стальных элементов зенитных фонарей выполнять по листу 1.464.2-17 вып. 1.0.0.0.00П3 серии 1.464.2-17 вып. 1
2. Все узлы по серии 1.464.2-17 вып. 1

				ТП 503-2-17с.86- КМ			
				Автотранспортное предприятие на 200 автобусов для южных районов			
Привязан	ГИП	Коростелев		Производственный корпус	Стадия	Лист	Листов
	Н.контр.	Бескоровайный			РП	19	
	Нач.отд.	Шуваев					
	Гл.констр.	Кокорев		Схема расположения зенитных фонарей	ГИПРОАВТОТРАНС Воронежский филиал		
Инв. №	Рук.гр.	Чулкова					

Инв. № подл. | Подпись и дата | Взам. инв. №

Копировал: Ал — Формат А2

Альбом

Типовой проект

МЛ-1

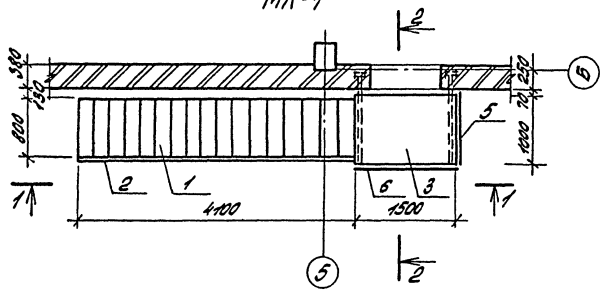

МЛ-2

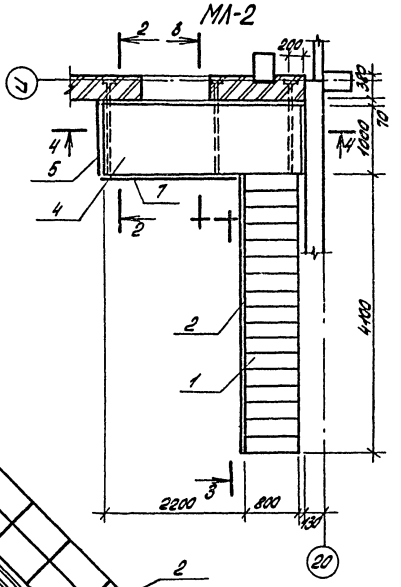

1-1

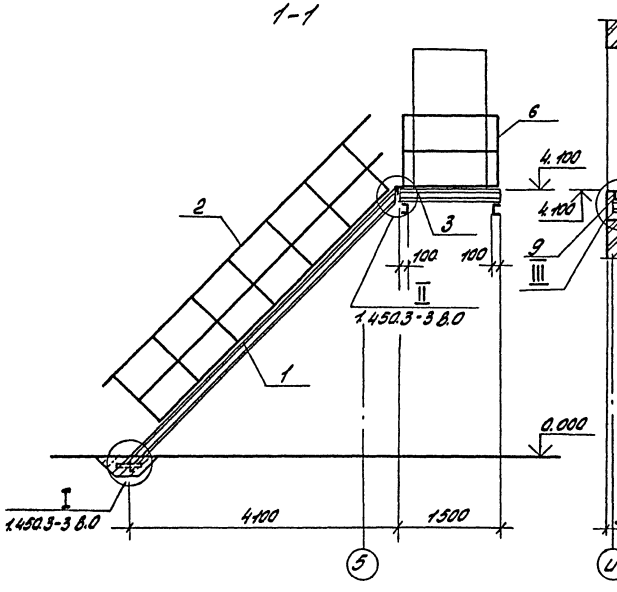

3-3

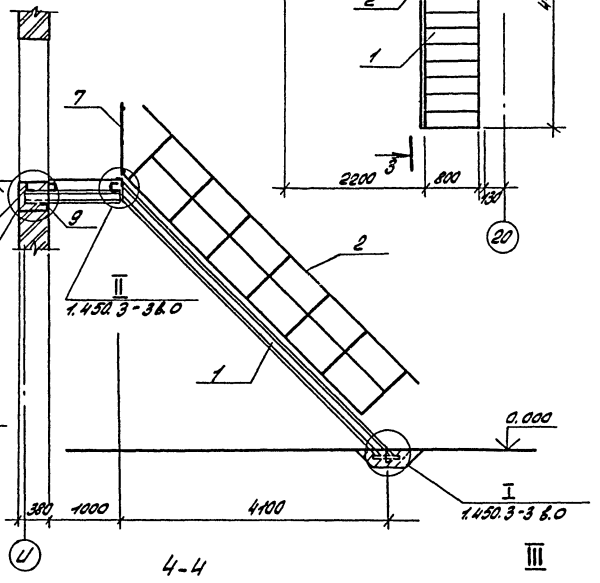

2-2

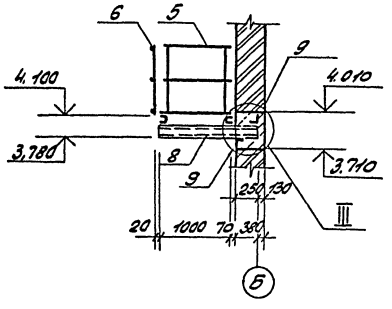

4-4

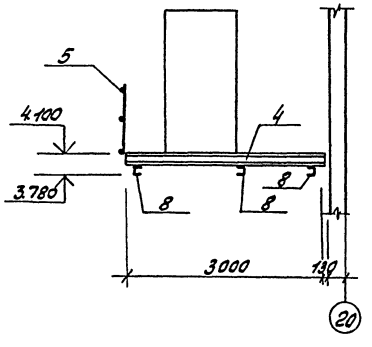

III

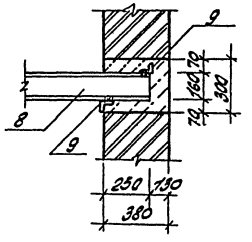

Спецификация элементов лестниц

Формат	Зона	Поз.	Обозначение	Наименование	Кол-во МЛ1	Кол-во МЛ2	Примечание
				Лестницы			
				Сборочные единицы и детали			
		1	1.450.3-3 вып.1 ч.1	Лестничный марш			
				МЛ Ф 45-42.8	1	1	228.0кг
				Ограждение марша			
		2	1.450.3-3 вып.1. ч.2	Огл МЛ Х 45-10.42	1	1	27,9кг
				Площадка			
		3	1.450.3-3 вып.1 ч.2	ПМ Х В-15.10	1		60,6кг
		4	1.450.3-3 вып.1 ч.2	ПМ Х В-30.10		1	113,10кг
				Ограждение площадки			
		5	1.450.3-3 вып.1 ч.2	ОГП М Х 95-10.9	1	1	10,5кг
		6	1.450.3-3 вып.1 ч.2	ОГП М Х 95-10.15	1		15,7кг
		7	1.450.3-3 вып.1 ч.2	ОГП М Х 95-10.21		1	20,8кг
		8	ГОСТ 8240-72*, 535-79*	Швеллер [10 ℓ=1300	2	3	18,46кг
		9	ГОСТ 8509-72*, 535-79*	Уголок L63х63х5, ℓ=230	4	6	1,32кг
		10	ГОСТ 7798-70*	Болт М12 ℓ=200	2	2	0,2кг
				Дополнительный элемент			
		11	1.450.3-3 вып.14.2	ДХ4	1	1	1,18кг
		12	1.450.3-3 вып.14.2	ДХ5	1	1	1,18кг
				Материалы			
				Сталь марки Вст3кп2-1			
				ТУ 14-1-3023-80	388,66	416,36	

1. Сварку производить электродами Э-42 ГОСТ 9467-75.
2. Готовое изделие окрасить 3 слоями эмали ХВ-113 по 2 слоям грунтовки ГФ-020.

Привязан				ТП 503-2-17с. 86-КМ	
				Автотранспортное предприятие на 200 автобусов для южных районов	
	ГИП	Коростелев		Производственный корпус	Стадия: РП; Лист: 20; Листов:
	Н.контр.	Бессарабский			
	Нач.отд.	Шубаев		Лестницы ЛМ1, ЛМ2	ГИПРОАВТОТРАНС, Воронежский филиал
	Гл.констр.	Кокорев			
Инв.№	Рук.гр.	Чулкова			

Инв.№ подл. | Подпись и дата | Взам.инв.№

Отпечатано
в Новосибирском филиале ЦИТП
630064 г. Новосибирск пр. Карла Маркса 1
Выдано в печать „18" 1 1988 г.
Заказ П-164 Тираж 100

gost.e-ecolog.ru