ТИПОВОЙ ПРОЕКТ

503-2-17с.86

АВТОТРАНСПОРТНОЕ ПРЕДПРИЯТИЕ НА 200 АВТОБУСОВ ДЛЯ ЮЖНЫХ РАЙОНОВ

ПРОИЗВОДСТВЕННЫЙ КОРПУС

АЛЬБОМ II

АРХИТЕКТУРНЫЕ РЕШЕНИЯ

Нф 1454/02

цена 2-13

Прибавлен

Инв. №

gost.e-ecolog.ru

ТИПОВОЙ ПРОЕКТ

503-2-17с.86

АВТОТРАНСПОРТНОЕ ПРЕДПРИЯТИЕ НА 200 АВТОБУСОВ ДЛЯ ЮЖНЫХ РАЙОНОВ

ПРОИЗВОДСТВЕННЫЙ КОРПУС

АЛЬБОМ II

Состав проекта:

Альбом I – Технология производства
Альбом II – Архитектурные решения
Альбом III – Отопление и вентиляция
Альбом IV – Внутренний водопровод и канализация
Альбом V – Электроснабжение. Силовое электрооборудование. Электроосвещение. Связь и сигнализация.
Альбом VI – Автоматизация производства
Альбом VII – Установки пожаротушения и пожарной сигнализации
Альбом VIII – Конструкции железобетонные и металлические
Альбом IX – Строительные изделия
Альбом X – Задания заводу-изготовителю на автоматизацию
Альбом XI – Спецификации оборудования
Альбом XII – Ведомости потребности в материалах
Альбом XIII – Показатели результатов применения научно-технических достижений в строительных решениях проекта.
Альбом XIV – Сметная документация

Разработан
Воронежским филиалом „Гипроавтотранс"
Минавтотранса РСФСР

Главный инженер В. П. Шатов
Главный инженер проекта А. И. Коростелев

Утвержден и введен в действие
Минавтотрансом РСФСР
Приказ от 18.03.1986г № 8

Привязан

Инв. №

Альбом II

Типовой проект

Ведомость рабочих чертежей основного комплекта АР

Лист	Наименование	Примечание
1	Общие данные (начало)	
2	Общие данные (окончание)	
3	План на отм. 0,000 в осях 1÷12	
4	План на отм. 0,000 в осях 12÷23	
5	План на отм. 4,100 в осях Б÷Д между осями 1÷5.	
6	План на отм. 4,100 в осях Д÷И между осями 16÷20	
7	Разрезы 1÷1÷3-3	
8	Фасады 1÷23, 23÷1, К÷А; Б-К	
9	План отверстий на отм. 0,000 в осях Б-И между осями 1÷5	
10	План отверстий на отм. 0,000 в осях Б-Д между осями 5÷И	
11	План отверстий на отм. 0,000 в осях Б÷И между осями 16÷20	
12	Акустический экран. Схема элементов перекрытия кабины компрессорщика.	
13	Фрагменты 1,2.	
14	Схемы элементов перекрытия тамбура и санузлов.	
15	Схемы элементов перекрытия воздухозаборных камер	
16	Детали планов и разрезов.	
17	Фрагменты 3,4. Узлы 1÷8.	
18	Узлы 9÷19	
19	Узлы 20÷30	
20	Спецификация элементов к узлам 1÷30	
21	Планы полов	
22	План кровли	
23	Схема элементов молниезащиты	
24	Витраж комнаты мастеров	
25	Остекленная перегородка по оси 22	

Проект разработан в соответствии с действующими нормами и правилами и предусматривает мероприятия обеспечивающие взрывную, взрывопожарную и пожарную безопасность при эксплуатации здания

Гл. инженер проекта _____ /А.И. Коростелёв/

Ведомость ссылочных и прилагаемых документов

Обозначение	Наименование	Примечание
	Ссылочные документы	
1.136-10	Двери деревянные внутренние для жилых и общественных зданий по ГОСТ 6629-74	
1.431-13, вып. 1	Перегородки из профильного стекла	
1.431.9-25, вып. 0,12	Перегородки панельные из асбестоцементных листов в стальной обвязке.	
1.435.2-23, вып. 2	Ворота металлические распашные с автоматическим управлением и воздушно-тепловыми завесами для автобусных, троллейбусных парков и трамвайных депо.	
1.444-1, вып. 1	Конструкции полов производственных зданий автомобильной промышленности	
1.450.3-3, вып. 0	Стальные лестницы, площадки, стремянки, ограждения.	
1.464.2-17, вып. 1	Фонари зенитные с размерами светового проема 2,7×2,7 м со стальными переплетами	
2.435-6, вып. 1,2	Противопожарные двери и ворота промышленных зданий	
2.436-13, вып 1.3	Узлы окон со стальными переплетами по серии 1.436.2-13	
2.460-14, вып. 1	Типовые узлы покрытий промышленных зданий в местах пропуска вентиляционных шахт.	
2.460-15, вып. 1	Типовые узлы покрытий промышленных зданий в местах установки крышных вентиляторов	
2.460-18, вып. 1.3	Узлы покрытий одноэтажных производственных зданий с рулонными кровлями и железобетонными плитами	
3.006.1-2/82	Сборные железобетонные каналы и тоннели из лотковых элементов	
3.400-6/76	Унифицированные закладные детали сборных железобетонных конструкций инженерных сооружений промышленных предприятий. Рабочие чертежи.	

Ведомость ссылочных и прилагаемых документов (Продолжение)

Обозначение	Наименование	Примечание
	Прилагаемые документы	
Альбом IX	Строительные изделия	
Альбом XII	Ведомости потребности в материалах	
Альбом XIV	Сметная документация	

Ведомость спецификаций

Лист	Наименование	Примечание
4	Спецификация элементов заполнения проёмов	
	Сводная спецификация перемычек.	
6	Спецификация к листам 5,6	
11	Спецификация элементов к листам 9, 11	
12	Спецификация элементов на акустический экран и кабину компрессорщика	
13	Спецификация элементов к фрагментам 1,2	
14	Спецификация элементов перекрытия тамбуров и санузлов	
15	Спецификация элементов перекрытия воздухозаборных камер.	
20	Спецификация элементов к узлам 1÷30	
22	Спецификация элементов кровли.	
24	Спецификация элементов витража комнаты мастеров	
25	Спецификация элементов остекленной перегородки	

Инв. № подл. | Подпись и дата | Взам. инв. №

Инв. №

Привязан

ГП 503-2-17с.86 -АР

Автотранспортное предприятие на 200 автобусов для южных районов

ГИП	Коростелёв		
Нач. отд.	Шувалов		
Гл. констр.	Бескоровайный		
Н. контр.	Кокорев		
Гл. арх.	Харлистов		
Рук. гр.	Шнитько		
Инж.	Борисова		

Производственный корпус

Стадия	Лист	Листов
РП	1	25

Общие данные (начало)

ГИПРОАВТОТРАНС Воронежский филиал

Альбом II

Типовой проект

Ведомость отделки помещений Площадь в м²

Наименование или номер помещения	Потолок		Стены или перегородки		Отделка низа стен или перегородок/панелей/			Колонны		Колонны /низ/			Примечание
	Площадь	Вид отделки	Площадь	Вид отделки	Площадь	Вид отделки	Высота мм	Площадь	Вид отделки	Площадь	Вид отделки	Высота мм	
КТП, венткамеры, склад запасных частей и материалов, склад шин, участок постов ТО и ТР, участок шиномонтажный, участок обмывный, участок слесарно-механический, агрегатный и ОГМ, участок кузнечно-рессорный, сварочный, жестяницкий и медницко-радиаторный, склад агрегатов, промежуточная кладовая, НРК, насосная станция пожаротушения, проходы, центральный тепловой пункт	4390	Затирка швов плит. Окраска известковая	11534	Окраска известковая	—	—	—	400	Окраска известковая	—	—	—	Отделка на всю высоту
Участок ремонта электрооборудования и радиоаппаратуры, участок ремонта приборов системы питания, компрессорная, участок диагностики, склад смазочных материалов	546	То же	1400	То же	307	Плитка глазурованная ГОСТ 6141-82	1800	126	То же	43	Плитка глазурованная ГОСТ 6141-82	1800	Швы между плитками 5мм
Зарядная, кислотная, участок ремонта аккумуляторов	66	"	125	"	158	Плитка кислотоупорная керамическая на кислотоупорном растворе	1800	6	"	6	Плитка кислотоупорная керамическая на кислотоупорном растворе	1800	То же
Участок подкраски, краскаприготовительная	284	Затирка швов плит Окраска масляная	312	Расшивка швов кирпичных участков Окраска масляная	120	Плитка глазурованная ГОСТ 6141-82	1800	18	Окраска масляная	8	Плитка глазурованная ГОСТ 6141-82	1800	"
Помещение для очистки моющих растворов	33	Затирка швов плит. Окраска известковая	164	Окраска известковая	47	Окраска масляная	1800	—		—		1800	
Электрощитовая, комната мастеров, лестничные клетки, насосная	128	Затирка швов плит. Побелка клеевая белого цвета	445	Расшивка швов кирпичных участков. Побелка клеевая белого цвета	175	Окраска масляная светлых тонов	1800	2	Побелка клеевая белого цвета	1	Окраска масляная светлых тонов	1800	
Уборные	12	Затирка швов плит. Окраска водоэмульсионная белая	29	Штукатурка кирпичных перегородок. Окраска водоэмульсионная белая	31	Плитка глазурованная белого цвета ГОСТ 6141-82	1500	2	Окраска водоэмульсионная белая.	0,5	Плитка глазурованная белого цвета ГОСТ 6141-82	1500	Швы между плитками 5мм
Кабина компрессорщика	11	Окраска известковая	27	Облицовка минераловатными акустическими плитами марки ПА/С размером 500×500. Отделка „Кадрыэгом"	—	—	—	—	—	—	—	—	Облицовка на всю высоту

Основные исходные данные:
- Класс здания — II;
- Степень огнестойкости — II;
- Рельеф территории — спокойный;
- Грунты — непучинистые, непросадочные со следующими нормативными характеристиками: $\varphi^н = 0,49$ рад /28°/; $C^н = 2$ кПа /0,02 кгс/см²/; $E^н = 14,7$ мПа /150 кгс/см²/; $\gamma = 1,8$ т/м³; $K_r = 1$
- Грунтовые воды — отсутствуют;
- Территория — без подработки горными выработками;
- Сейсмичность района строительства — 7 баллов

Варианты	Основной	I	II
Расчетная температура наружного воздуха	-20°	-20°	-10°
Скоростной напор ветра для районов	III	IV	IV
Вес снегового покрова для районов	I	II	I

За условную отметку 0,000, соответствующую абсолютной отметке [ ] по генплану, принят уровень чистого пола корпуса.

Стеновые панели — из легкого бетона $\gamma = 900$ кг/м³.

Перегородки — сборные из легкого бетона $\gamma = 1600$ кг/м³.

Кладка наружных участков стен и перегородок — из кирпича СОР-75/1800/15 по ГОСТ 379-79 на растворе марки 50. Армирование кирпичных участков стен выполнять сетками С-1 по серии 2.130-8с вып.1 через 600 мм по высоте, армирование кирпичных участков перегородок выполнять сетками ИМ 93 (лист 16)

Между поверхностями стен /перегородок/ и колонн проектом предусмотрен зазор 30-40мм, который не должен заполняться раствором /может быть заполнен только упругими прокладками/.

В качестве упругих синтетических прокладок могут быть использованы пороизол, гернит по ГОСТ 19177-81, прошивные минераловатные жгуты и т.д.

Стены и перегородки должны быть соединены с каркасом гибкими связями, не препятствующими горизонтальным смещениям каркаса. Конструктивные решения узлов приведены на листах 17÷19 и в альбоме VIII.

Стены, имеющие длину между закреплениями более 3м, анкерить к плитам покрытия и перекрытия по деталям на листе 16.

Антисейсмические швы заполняются только упругими прокладками или прошивными минераловатными жгутами.

Горизонтальная гидроизоляция стен — цементно-песчаный раствор состава 1:2 толщиной 30мм.

По периметру здания устраивается асфальтовая отмостка шириной 750мм.

Проект разработан для условий производства работ в летнее время. При производстве в зимнее руководствоваться СНиП III-16-80 „Бетонные и железобетонные конструкции сборные" и СНиП III-17-78 раздел 7 „Каменные конструкции".

Для ограничения шума проектом предусмотрена установка акустических экранов у оборудования и кабины со звукопоглощающей обшивкой.

Привязан

Инв. №

ГИП	Коростелев	
Нач. отд.	Шувалев	
Н. контр.	Бескоровайная	
Гл. констр.	Кокорев	
Гл. арх.	Харламов	
Рук. гр.	Шмитько	
Инж.	Масленникова	

503-2-17с.86-АР

Автотранспортное предприятие на 200 автобусов для южных районов

Производственный корпус

Стадия	Лист	Листов
РП	2	

Общие данные (окончание)

ГИПРОАВТОТРАНС Воронежский филиал

Копировал: Формат А2

Инв. № подл. | Подпись и дата | Взам. инв. №

План на отм. 0,000

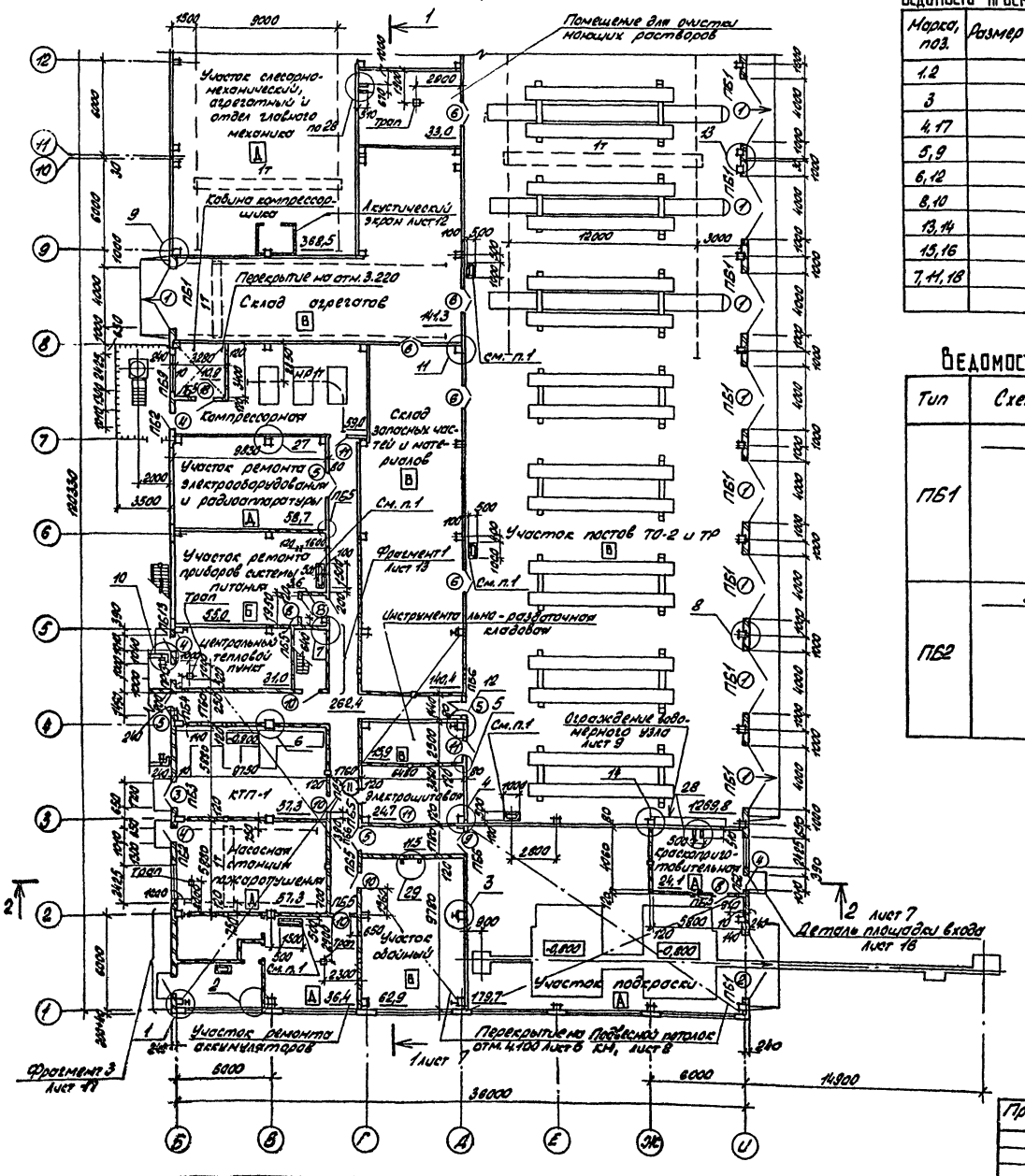

Ведомость проемов ворот и дверей

Марка, поз.	Размер проема в кладке мм
1.2	4000 × 3600
3	1700 × 2500
4.17	1010 × 2370
5,9	1490 × 2415
6,12	1510 × 2070
8,10	960 × 2050
13,14	1160 × 2415
15,16	710 × 2070
7,11,18	1010 × 2070

Ведомость перемычек

Тип	Схема сечения
ПБ1	1, 3,600, 240, 140
ПБ2	3, 2,370, 240, 10

Ведомость перемычек

Тип	Схема сечения
ПБ3	7, 2,500, 240, 10
ПБ4	5, 2,415, 240, 140
ПБ5	3, 2,070, 2,050, 120
ПБ6	6, 2,415, 120
ПБ7	4, 6,515, 6,000, 120

Ведомость перемычек

Тип	Схема сечения
ПБ8	2, 120
ПБ9	8, 3,000, 240, 10
ПБ10	9, 6,000, 120
ПБ11	2, 6,470, 240, 10
ПБ12 ПБ13	7 для ПБ-12, 2,500, 140, 240; 3 для ПБ13

1. Подставки под ВПШ выполнять из кирпича КР75(1800)15 по ГОСТ 530-80 на растворе М50 толщиной стен 120мм, высотой 1м.
2. Дверной блок ⑥ ⑪ ⑯ пропитать фосфатным огнезащитным покрытием по ГОСТ 23790-73.
3. Перегородки в помещениях подраски, краскоприготовительной, зарядной, участка ремонта системы питания выполнять пылегазонепроницаемыми посредством тщательной заделки швов и мест пересечения коммуникаций, расширяющимся цементным раствором и уплотняющими прокладками.
4. Данный лист см. совместно с листами 2,4,5,6, 17÷19.

ГИП	Коростелев		
Нач.отд.	Шувалов		
Н.контр.	Бескровный		
Гл.контр.	Кокорев		
Гл.арх.	Хорламов		
Рук.гр.	Шмитько		
Ст.инж.	Пригарин		

Привязан

Инв.№

503-2-17с.86-АР

Автотранспортное предприятие на 200 автобусов для южных районов

Производственный корпус

План на отм. 0,000 в осях Б÷И между осями 1÷12

Стадия	Лист	Листов
РП	3	

ГИПРОАВТОТРАНС Воронежский филиал

Альбом II

Типовой проект

Согласовано

Согласовано

Альбом II

Типовой проект

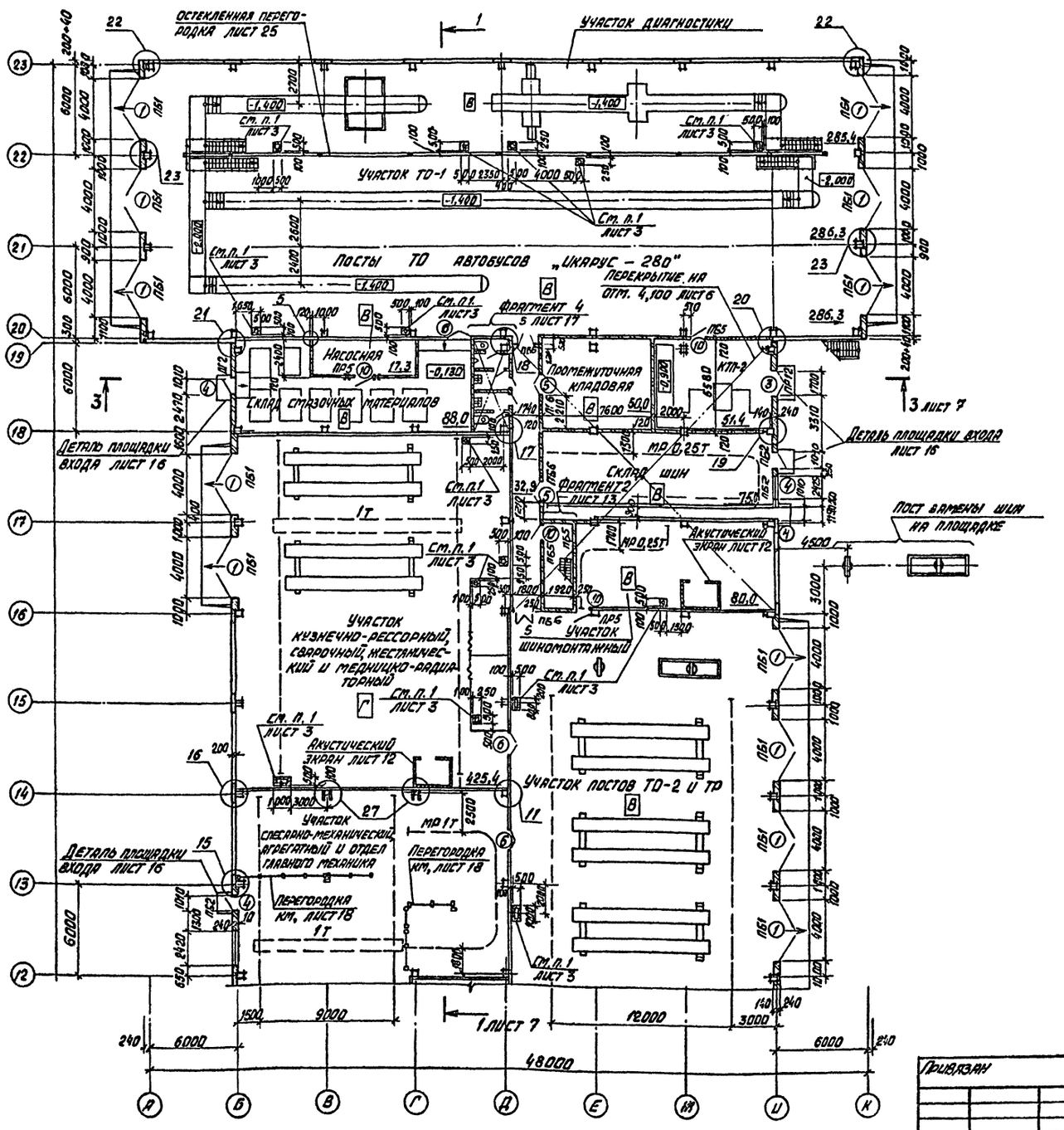

Спецификация элементов заполнения проемов

Марка, поз.	Обозначение	Наименование	Кол.	Масса ед. кг	Примечание
1	1.435.2-23, вып. 2	Ворота ВА-ОК-18	21	3320	
2	1.435.2-23, вып. 2	Ворота ВА-ОК	1	3320	
3		Вор. IX	Ворота В1	2	
4	ГОСТ 14624-84	Дверной блок ДНГ24-10	10		
5	2.435-6, вып. 1	Дверной блок ПД-3	9		
6	ГОСТ 14624-84	Дверной блок ДВГ24-15	8		
7	ГОСТ 6629-74	Дверной блок ДГ21-10	7		
8	2.435-6, вып. 2	Дверной блок ПДи-6	3		
9	2.435-6, вып. 2	Дверной блок ПДи-3	2		
10	2.435-6, вып. 1	Дверной блок ПД-6	11		
11	ГОСТ 6629-74	Дверной блок ДГ21-10	3		
12	ГОСТ 14624-84	Дверной блок ДВГ21-15	1		
13	2.435-6, вып. 1	Дверной блок ПД-2	1		
14	2.435-6, вып. 2	Дверной блок ПДи-2	1		
15	ГОСТ 6629-74	Дверной блок ДГ21-7	3		
16	ГОСТ 6629-74	Дверной блок ДГ21-7	2		
17	ГОСТ 14624-84	Дверной блок ДНГ24-10	1		
18	ГОСТ 6629-74	Дверной блок ДГ21-10	1		

Сводная спецификация перемычек

Марка, поз.	Обозначение	Наименование	Кол.	Масса ед. кг	Примечание
1	КЗ-01-58, вып. 2	БП7-1	22	1100	
2	1.138-10, вып. 1	1ПР1-12.12.6	18	25	
3	1.138-10, вып. 1	1ПР2-15.12.14	51	75	
4	1.138-10, вып. 1	1ПР2-16.12.14	3	75	
5	1.138-10, вып. 1	1ПР3-19.12.14	3	75	
6	1.138-10, вып. 1	1ПР3-22.12.14	9	100	
7	1.138-10, вып. 1	1ПР3-24.12.14	2	100	
8	1.138-10, вып. 1	1ПР4-33.12.22	2	250	
9	1.138-10, вып. 1	1ПР8-38.12.22	1	250	

Данный лист см. совместно с листами 2, 3, 5, 6, 17÷19.

Согласовано

Нач. техн. отд.	Дубовик	
Нач. отд. ОВ	Алиева	
Нач. отд. ВК	Гвоздев	
Нач. ЭМ	Гроздов	
ГИП спец. в АТП	Хухлаев	

Согласовано

Нач. отд.	Дубовик	
Нач. отд. ОВ	Алиева	
Нач. отд. ВК	Гвоздев	
Нач. отд. ЭМ	Гроздов	
ГИП спец. в АТП	Хухлаев	

Инв. № подл. | Подпись и дата | Взам. инв. №

Привязан

Инв. №

ГИП	Коростелев		
Нач. отд.	Шувалов		
Н. контр.	Бескоровайный		
Гл. констр.	Хохлачев		
Гл. арх.	Кадлатов		
Рук. гр.	Шипицко		
Ст. инж.	Прилепина		

ТП 503-2-17с.86-АР

Автотранспортное предприятие на 200 автобусов для южных районов

Производственный корпус

Стадия	Лист	Листов
РП	4	

План на отм. 0,000 в осях А÷К между осями 12÷23

Гипроавтотранс Воронежский филиал

Альбом II

Типовой проект

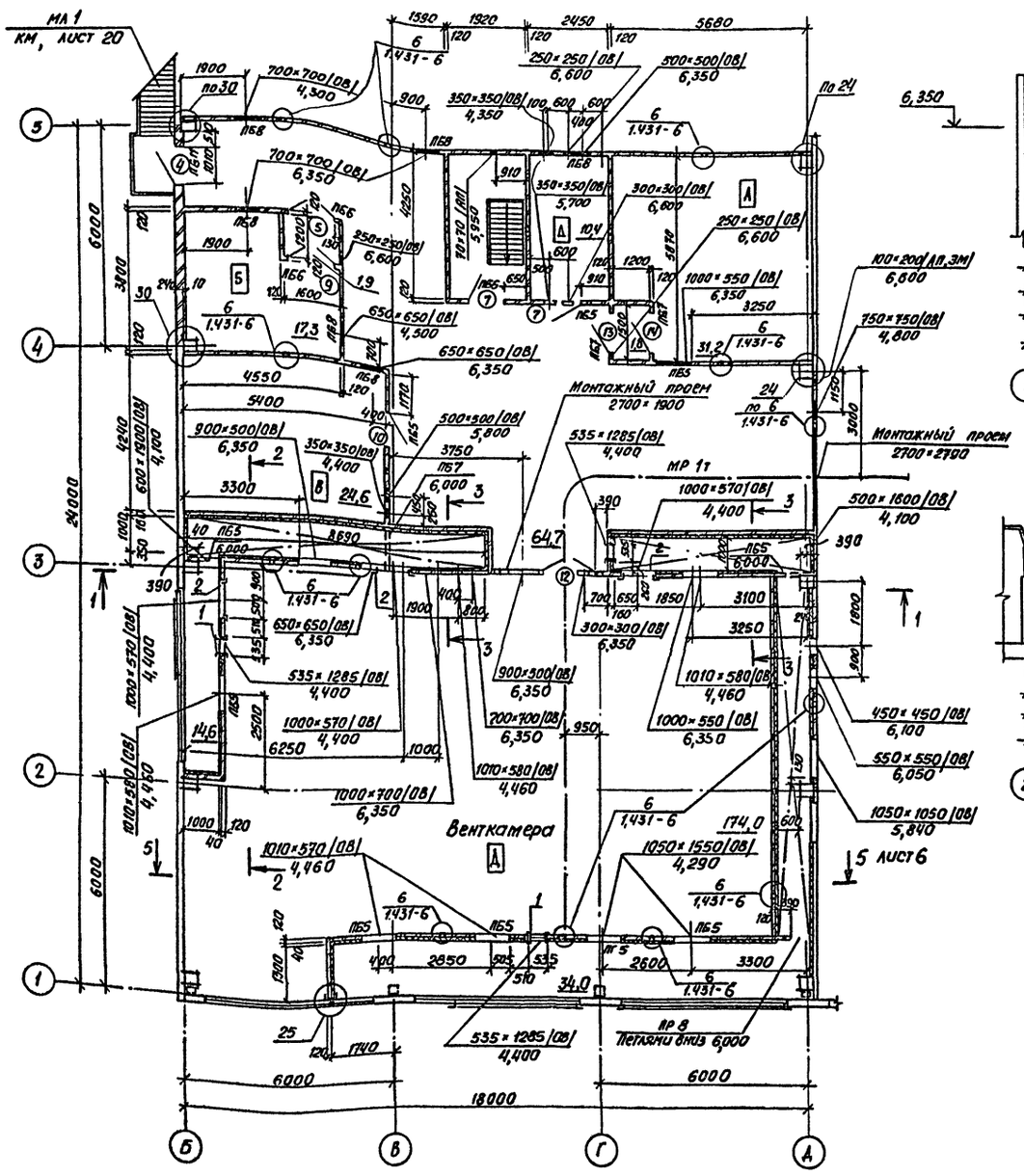

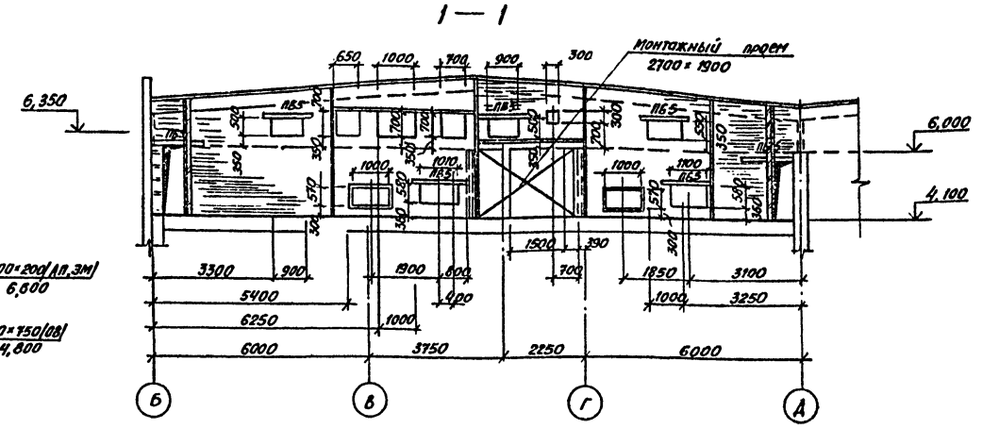

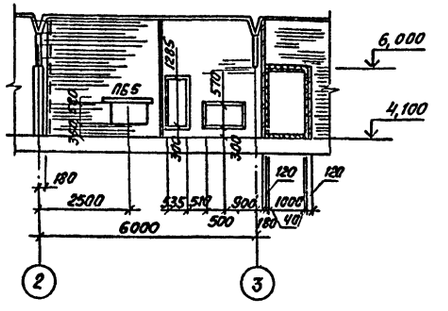

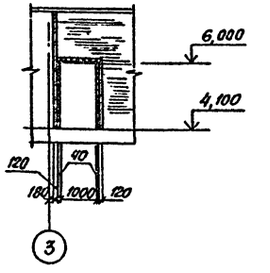

1. Ведомость проемов дверей, ведомость перемычек, спецификацию см. листы 3, 4, 6
2. Схему расположения стоек перегородок см. КМ, лист 11
3. Данный лист см. совместно с листом 2, 19.
4. Отверстия в сборных перегородках см. лист КЖ 01

ГИП	Коростелев		ТП 503-2-17с.86-АР	
Нач. отд.	Шуваев		Автотранспортное предприятие на 200 автобусов для южных районов	
Н. контр.	Бескоровайный		Производственный корпус	Стадия: РП; Лист: 5; Листов:
Гл. констр.	Кокорев			
Гл. арх.	Харламов		План на отм. 4,100 в осях Б÷Д между осями 1÷5	ГИПРОАВТОТРАНС Воронежский филиал
Рук. гр.	Шмитько			
Ст. инж.	Пригарина			

Привязан

Инв. №

Согласовано:

Нач. технол. отд.	Дильдин	
Нач. отд. ОВ	Ялпатов	
Нач. эл. тех. отд.	Малахов	

Инв. № подл. | Подпись и дата | Взам. инв. №

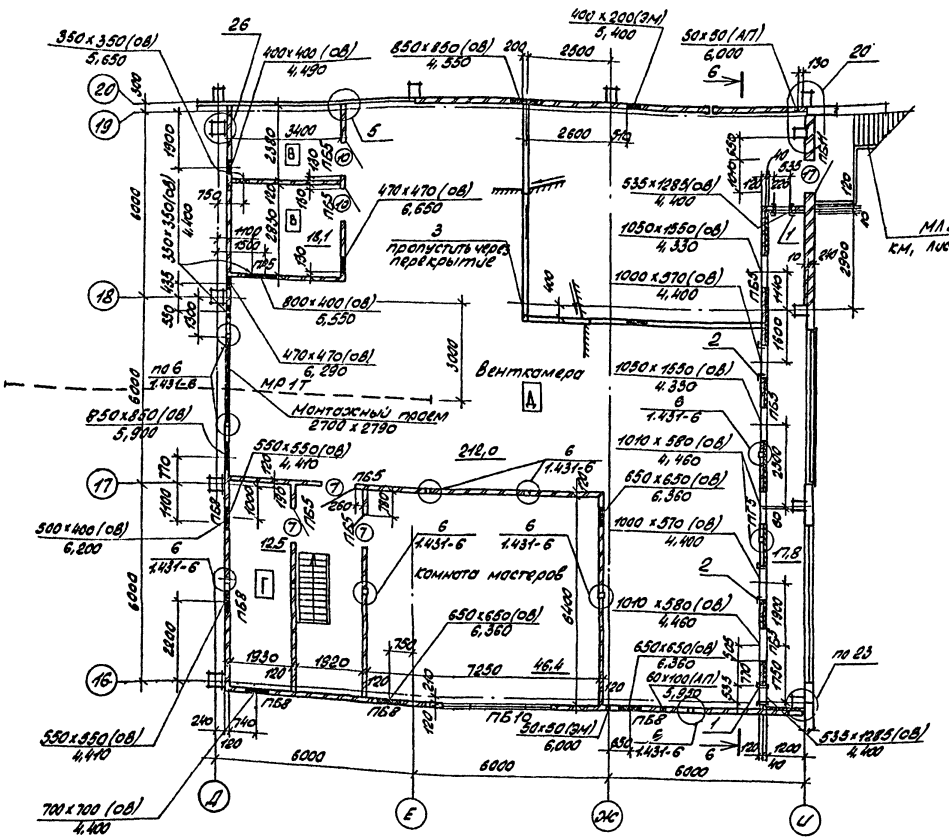

5 - 5

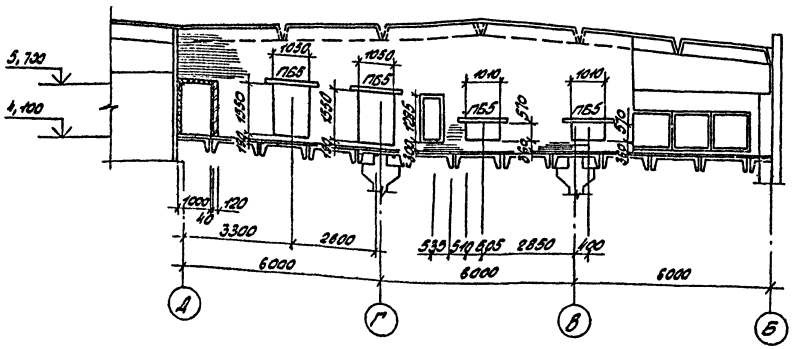

6 - 6

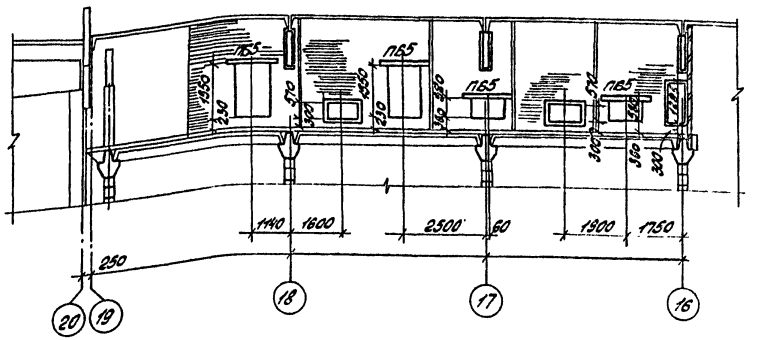

СПЕЦИФИКАЦИЯ ЭЛЕМЕНТОВ К ЛИСТАМ 5, 6

Марка, поз.	Обозначение	Наименование	Кол.	Масса ед., кг	Примечание
1	1.494-26, вып.1	Рамка для навески			
		герметической двери Рд 1	5	23,8	
2	Ал. IX	Изделие закладное ИМ 92	5	46,0	
3		Труба 50×3,5 ГОСТ 3262-75*	1	14,5	3,6 п.м.

Данный лист см. совместно с листами 2,3,4,5, 17, 19
Схему расположения стоек перегородок см. КМ, лист 11

Альбом II

Типовой проект

Согласовано

Нач. технол. отд.	Дильдин		
Нач. отд. ОВ	Чистов		
Нач. эл. тех. отд.	Малахов		

Инв. № подл.	Подпись и дата	Взам. инв. №	

ГИП	Коростелев		
Нач. отд.	Шуваев		
Н. контр.	Бескоровайный		
Гл. констр.	Кокорев		
Гл. арх.	Харламов		
Рук. гр.	Шмитько		
Ст. инж.	Пригорина		

Привязан

Инв. №

ТП 5D3-2-17с.86-АР

Автотранспортное предприятие на 200 автобусов для южных районов

Производственный корпус

Стадия	Лист	Листов
РП	6	

План на отм. 4,100 в осях Д÷И между осями 16÷20

ГИПРОАВТОТРАНС Воронежский филиал

Копировал: Ал—

Формат А2

Альбом 1

Типовой проект

Разрез 1-1

Защитный слой гравия светлых тонов (ГОСТ 8268-82) на мастике МБК-Г-75Г (ГОСТ 2889-80) -10мм

Слой рубероида РКП-350Б по слою рубероида РПП-300Б (ГОСТ 10923-82) на мастике МБК-Г-75А

Комплексные плиты

Защитный слой гравия на мастике МБК-Г-75Г

Слой рубероида РКП-350Б по двум слоям рубероида РПП-300Б на битумной мастике МБК-Г-75А

Утеплитель-плиты минераловатные повышенной жесткости на синтетическом связующем γ=200кг/м³ (ГОСТ 22950-78) - для $t_н$=-20°С-80мм; для $t_н$=-10°С-60мм

Мастика битумная приклеивающая

Сборные железобетонные плиты

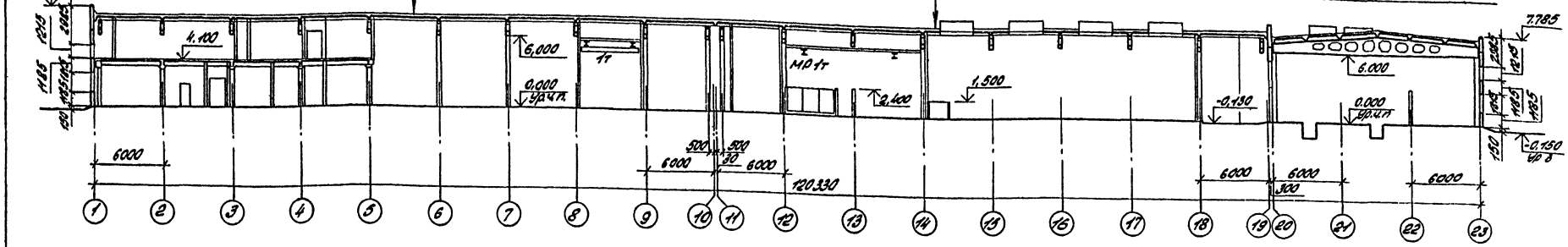

Разрез 2-2

Слой рубероида РКП-350Б по двум слоям рубероида РПП-300Б на битумной мастике МБК-Г-75А

Утеплитель-плиты минераловатные повышенной жесткости на синтетическом связующем γ=200кг/м³ (ГОСТ 22950-78) -50мм

Засыпка волн керамзитом γ=400 кг/м³

Асбестоцементные волнистые листы УВ-7,5-1750

Арматурная сетка С $\frac{ВА-I\ 100}{ВА-I\ 100}$ 6000×6000 ГОСТ 23279-78

Сборные железобетонные плиты

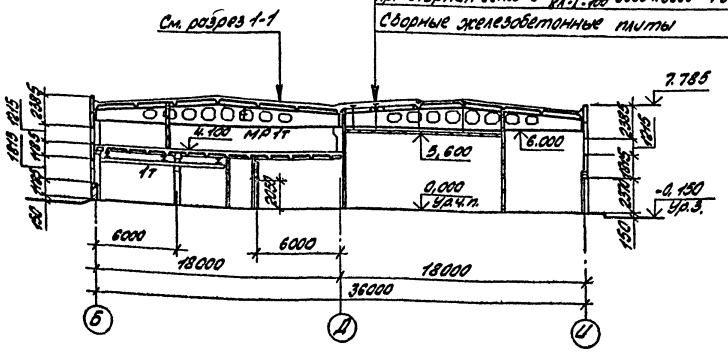

Разрез 3-3

См. разрез 1-1

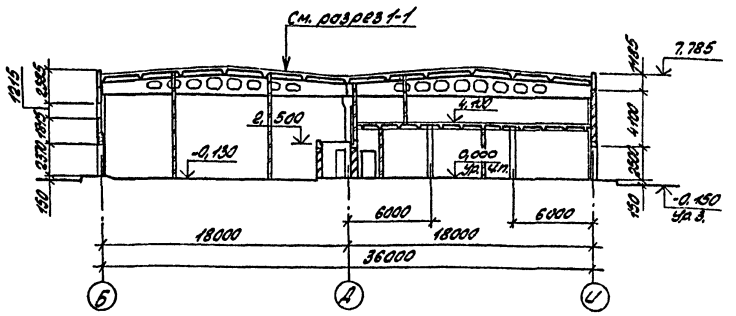

Привязан	ГИП	Коростелев		503-2-17с.86-АР	
	Нач.отд.	Шибаев		Автотранспортное предприятие на 200 автобусов для южных районов	
	Н.контр.	Бескоровайный		Производственный корпус	Стадия: РП; Лист: 7; Листов:
	Гл.контр.	Кокорев			
	Гл.арх.	Харламов		Разрезы 1-1÷3-3	ГИПРОАВТОТРАНС Воронежский филиал
Инв.№	Рук.гр.	Шмитько			
	Инж.	Струкова			

Изм. | Кол.уч. | Подпись и дата | Взам.инв.№

Альбом II

Типовой проект

Фасад 23 – 1

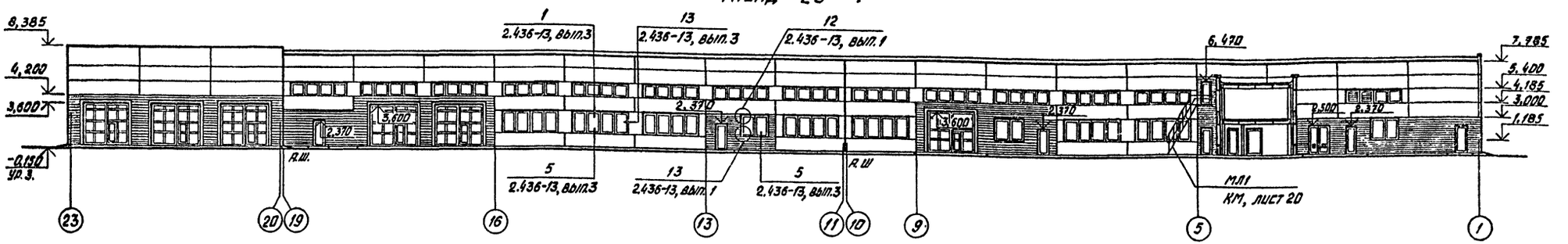

Фасад 1 – 23

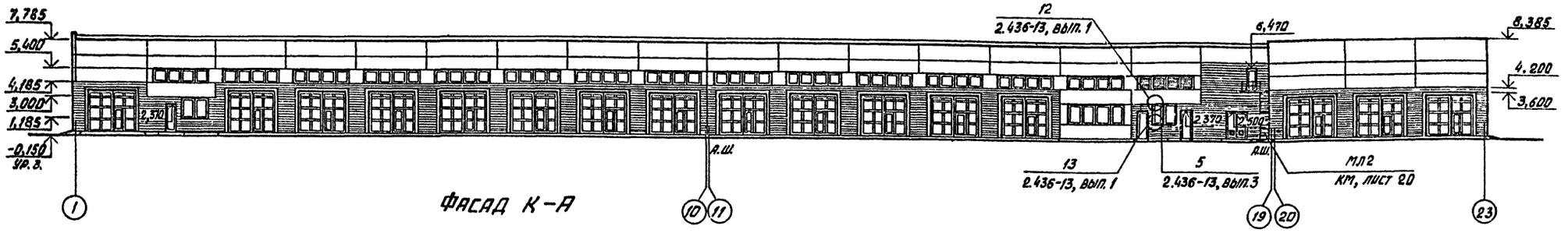

Фасад К – А

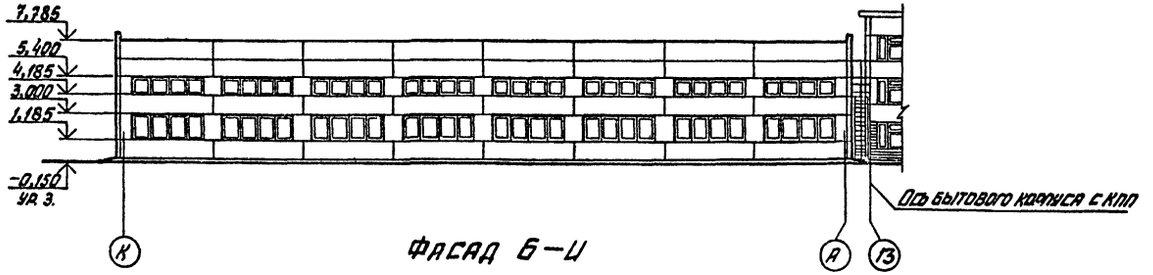

Фасад Б – И

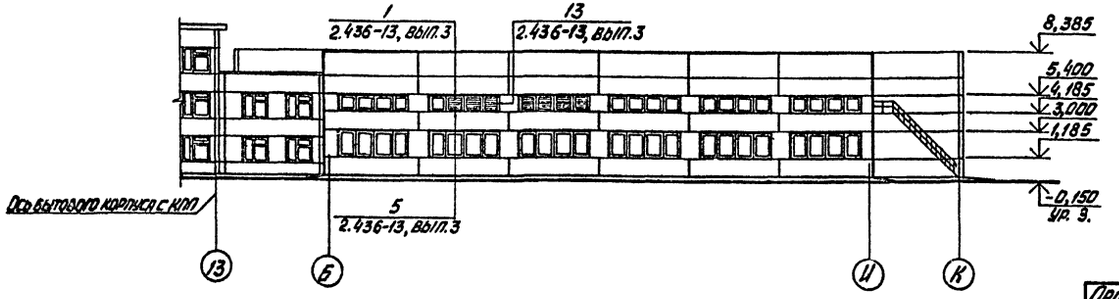

Наружная отделка. Стеновые панели окрасить двумя слоями эмали ХВ-113 / ГОСТ 18374-79*/ по слою грунта ГФ-020. Кирпичные участки наружных стен выполнить под расшивку швов с последующей окраской под цвет стеновых панелей.
Металлические переплеты окрасить тремя слоями эмали ХВ-124.

				ТП 503-2-17с.86-АР		
ГИП	Хоростелев			Автотранспортное предприятие на 200 автобусов для южных районов		
Нач.отд.	Шувалев					
Н. контр.	Бескоровайный			Производственный корпус	Стадия	Лист	Листов
Гл.констр.	Кокорев				РП	8	
Гл.арх.	Харламов						
Рук.гр.	Шмитько			Фасады 1-23; 23-1; К-А; Б-К	ГИПРОАВТОТРАНС Воронежский филиал		
Инженер	Струкова						

Привязан

Инв. №

Инв. № подл. | Подпись и дата | Взам. инв. №

Альбом II

Типовой проект

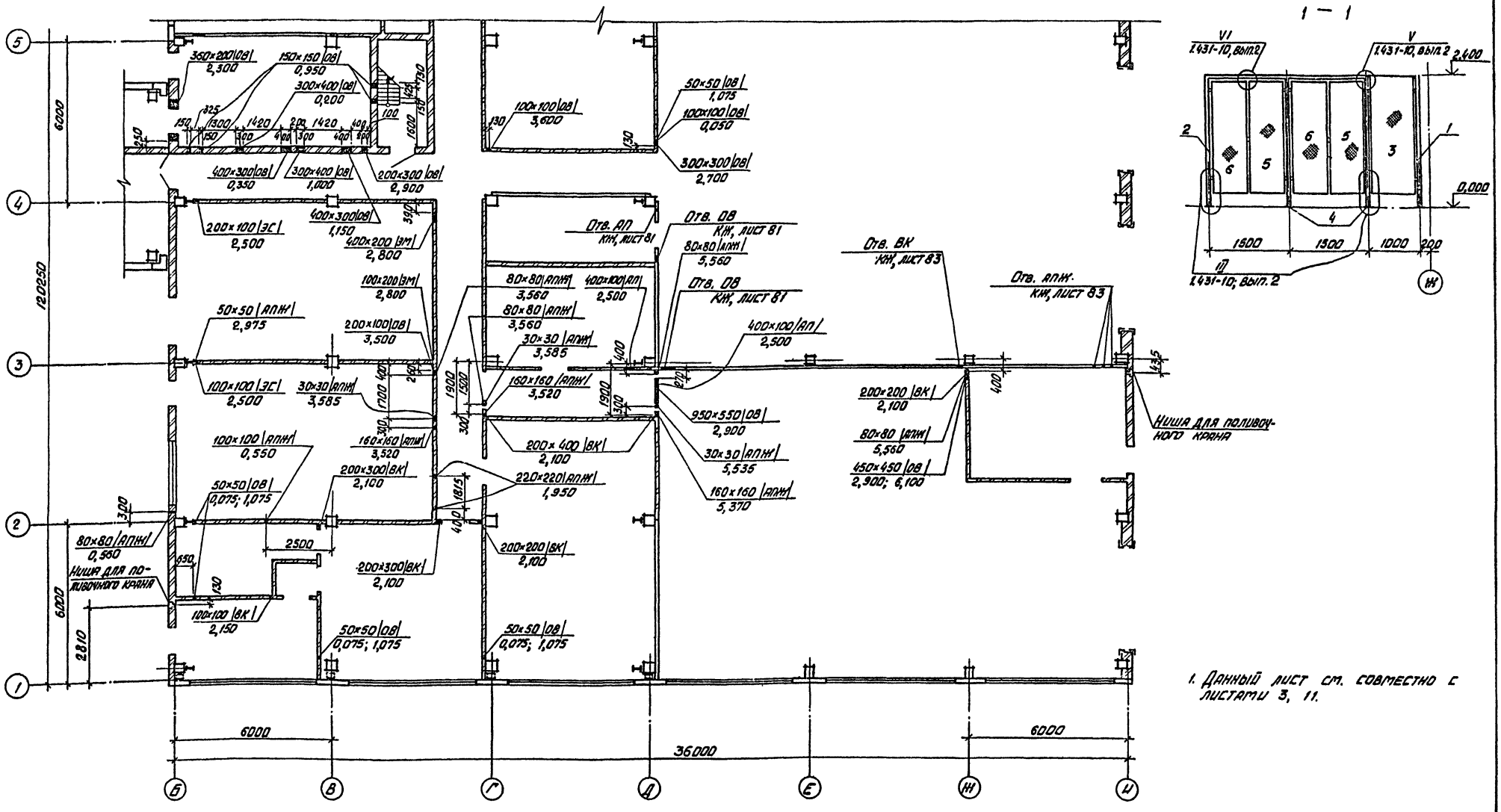

1. Данный лист см. совместно с листами 3, 11.

Ограждение водомерного узла

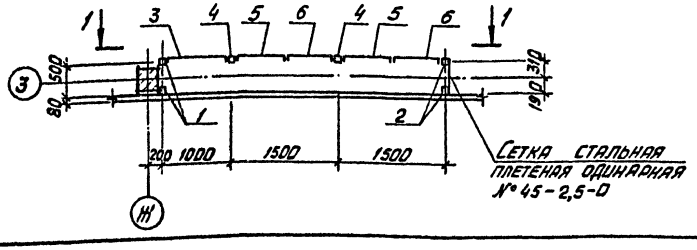

Гип	Коростелев		ТП 503-2-17с. 86-ДР	
Нач. отд.	Шуваев		Автотранспортное предприятие на 200 автобусов для южных районов	
Н. контр.	Бескоровайный		Производственный корпус	Стадия: РП; Лист: 9; Листов:
Гл. констр.	Кокорев		План отверстий на отм. 0,000 в осях Б÷И между осями 1÷5	
Гл. арх.	Харламов			
Рук. гр.	Шмитько			
Ст. инж.	Пригарина			

Привязан

Инв. №

Согласовано

Нач. эл. тех. отд. Малахов

Нач. отд. ОВ Аплатов

Нач. отд. ВК Гвоздев

Инв. № подл. | Подпись и дата | Взам. инв. №

Гипроавтотранс Воронежский филиал

Альбом II

Типовой проект

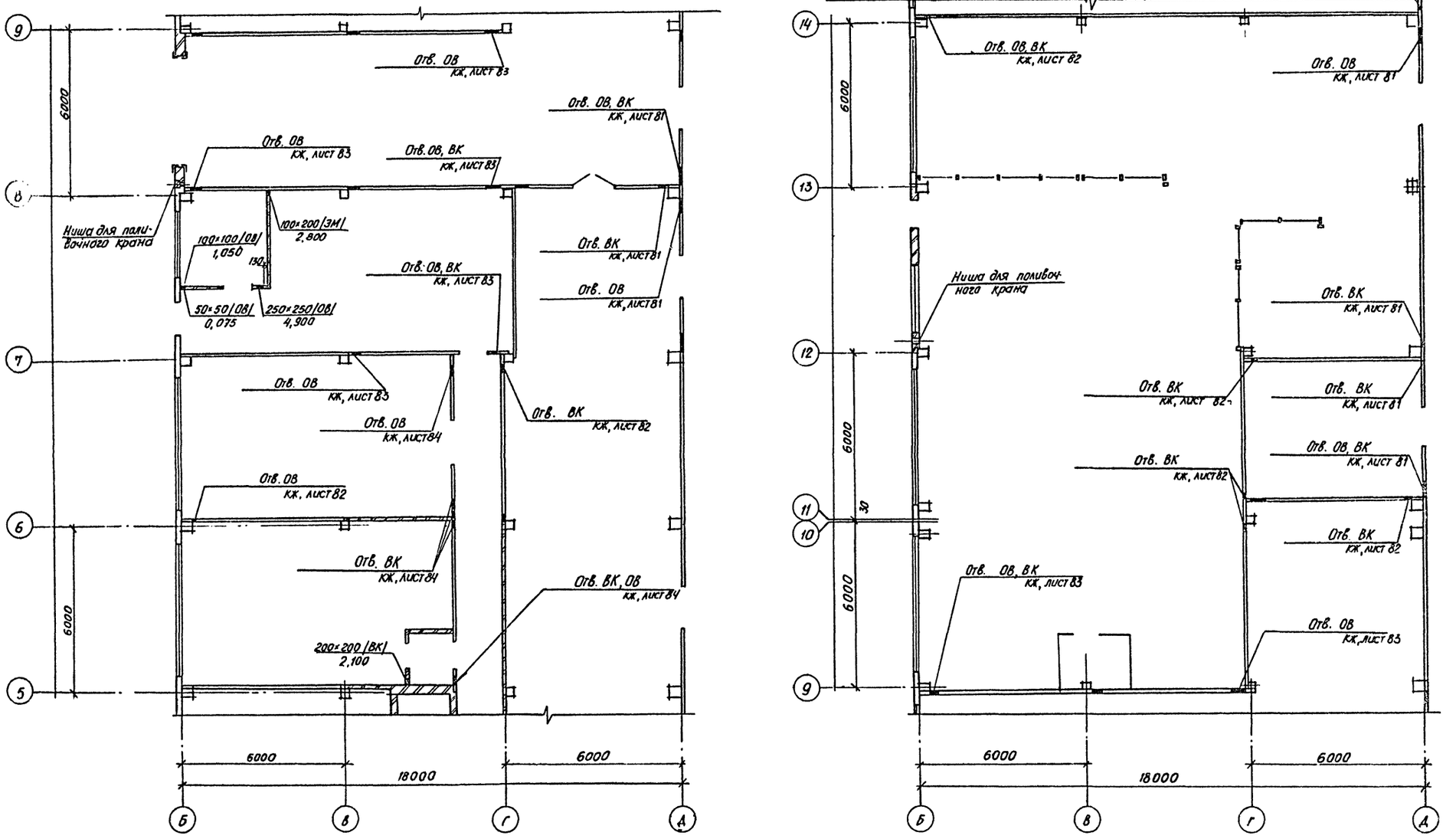

Отверстия в сборных перегородках см. листы КЖ 81, 83

ГИП	Коростелев		
Нач. отд.	Шуваев		
Ч. контр.	Бескоровайный		
Гл. констр.	Кокорев		
Гл. арх.	Харламов		
Рук. гр.	Шмитько		
Ст. инж.	Пригарина		

Привязан

Инв. №

503-2-17с.86-АР

Автотранспортное предприятие на 200 автобусов для южных районов

Производственный корпус

Стадия	Лист	Листов
РП	10	

План отверстий на отм. 0,000 в осях Б÷Д между осями 5 ÷ 14

ГИПРОАВТОТРАНС
Воронежский филиал

Согласовано:

Нач. Эл. тех. отд.	Малахов	
Нач. отд. ОВ	Алпатов	
Нач. отд. ВК	Гвоздев	

Инв. № подл. | Подпись и дата | Взам. Инв. №

Альбом II

Типовой проект

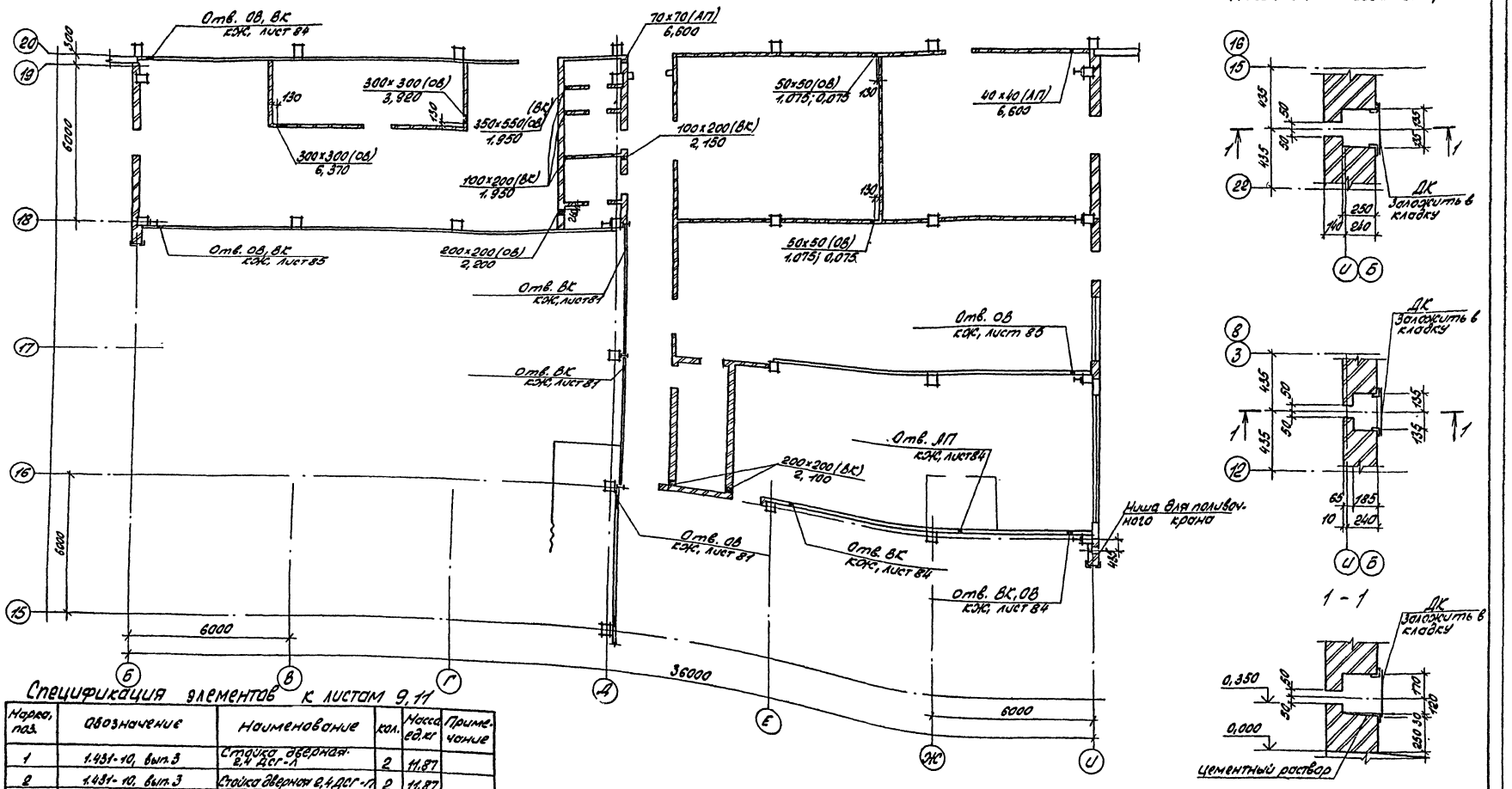

Отверстия в сборных перегородках см. лист КЖ81

Спецификация элементов к листам 9, 11

Марка, поз.	Обозначение	Наименование	Кол.	Масса ед.кг	Примечание
1	1.431-10, вып. 3	Стойка дверная 2,4 ДСГ-Л	2	11,87	
2	1.431-10, вып. 3	Стойка дверная 2,4 ДСГ-П	2	11,87	
3	1.431-10, вып. 3	Щит 1×2,4 ЩПГ	1	22,1	
4	1.431-10, вып. 3	Стойка дверная 2,4 ДСГ-ПЛ	2	11,87	
5	1.431-10, вып. 3	Створка дверная 0,7×2,4 ДПГ-Л	2	19,4	
6	1.431-10, вып. 3	Створка дверная 0,7×2,4 ДПГ-П	2	21,12	
7	1.431-10, вып. 3	Ригель Р2	2	6,79	
	ГОСТ 5336-80	Сетка 45-2,0-0		1,87	2,2 м²
ДК	ШИ-03-03 Ал71-64	Дверца поливочного крана	7	6,29	

Согласовано

Инв. № подл. | Подпись и дата | Взам. инв. №

Гл. инж. отд.	Чачиков	
Гл. инж. ОВ	Алпатов	
Гл. инж. ВК	Гвоздев	

Привязан

Инв. №

ГИП	Коростелев		503-2-17с. 86-АР
Нач. отд.	Шувалов		Автотранспортное предприятие на 200 автобусов для ходовых рейсов
Н. контр.	Бескровный		Производственный корпус
Гл. конструктор	Кокорев		Стадия: РП; Лист: 11; Листов:
Гл. арх.	Харламов		План отверстий на ст. 0.000 в осях Б÷И между осями 16÷20
Рук. гр.	Шмитько		ГИПРОАВТОТРАНС Воронежский филиал
Ст. инж.	Пригарина		

Альбом II

Типовой проект

Акустический экран

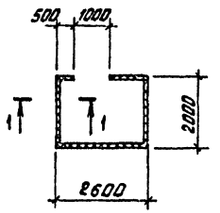

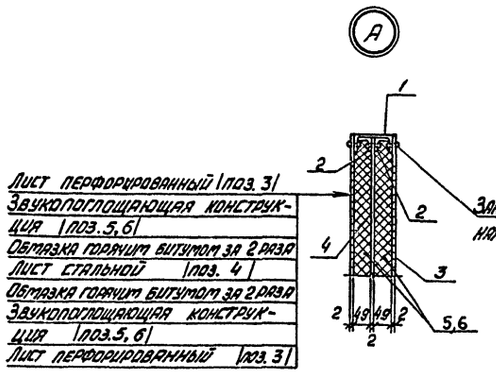

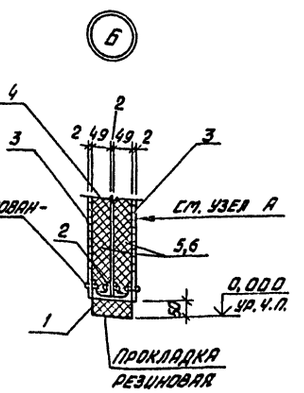

1 – 1

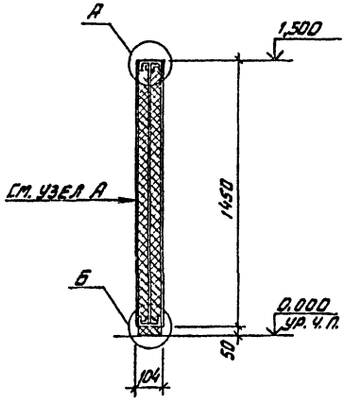

Схема элементов перекрытия кабины компрессорщика

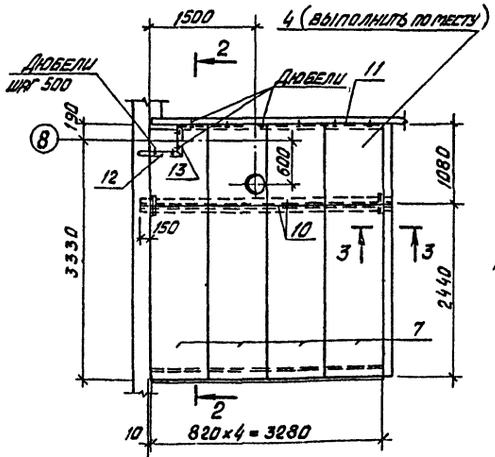

2 – 2

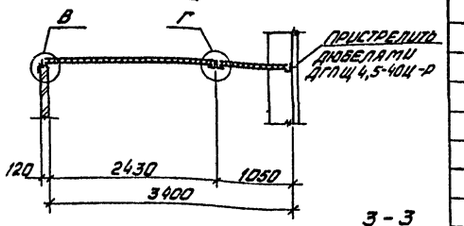

3 – 3

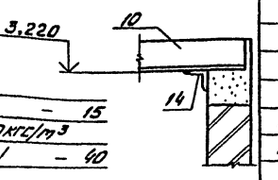

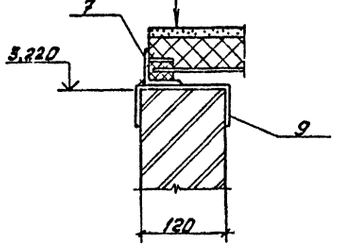

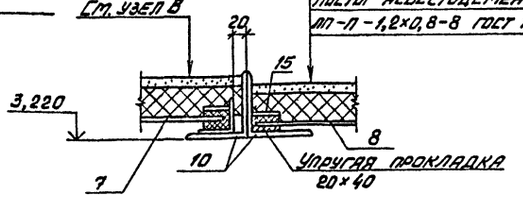

Спецификация элементов на акустический экран и кабину компрессорщика

Марка, поз.	Обозначение	Наименование	Кол.	Масса ед., кг	Примечание
		Акустический экран			
		Швеллер 100×50×3 ГОСТ 8278-83 Вст3сп ГОСТ 16523-70*			
1		ℓ = 18400		4,47	м
		Уголок 40×40×2 ГОСТ 19771-74* Вст3кп2 ГОСТ 11474-76*			
2		ℓ = 36800		1,20	м
		Лист 2 ГОСТ 19903-74* Вст3кп2 ГОСТ 380-71*			
3		м²	23,8	15,70	перфорация 74%
4		м²	11,9	15,70	
5		Маты из супертонкого стекловолокна δ = 50 мм ТУ 21-01-224-69	23,8		м²
6		Стеклоткань типа 33-100 ГОСТ 19907-83	47,6		м²
		Схема элементов перекрытия кабины компрессорщика			
7	Ал. их	Щит ЩМ 87	4	56,9	
		Листы асбестоцементные			
8	ГОСТ 18124-75*	ЛП-П-1,2×0,8-8	4	16,0	
		Швеллер 14 ГОСТ 8240-72* Вст3кп2 ГОСТ 535-79*			
9		ℓ = 3280	1	40,3	
		Уголок 90×90×5 ГОСТ 8509-72* Вст3пс6-1 ГОСТ 535-79*			
10		ℓ = 3530	2	34,0	
		Уголок 50×50×5 ГОСТ 8509-72* Вст3кп2 ГОСТ 535-79*			
11		ℓ = 2890	1	10,9	
12		ℓ = 530	1	2,0	
13		ℓ = 380	1	1,4	
14		ℓ = 200	2	0,8	
		Полоса 5×40 ГОСТ 103-76* Вст3кп2 ГОСТ 535-79*			
15		ℓ = 40	16	0,05	

Привязан

Инв. №

ГИП	Коростелев	
Нач. отд.	Шувалев	
Н. контр.	Бескоровайный	
Гл. констр.	Комаров	
Гл. арх.	Храпатов	
Рук. гр.	Шмитько	
Инж.	Усольцева	

ТП 503-2-17с.86-АР

Автотранспортное предприятие на 200 автобусов для южных районов

Производственный корпус

Стадия	Лист	Листов
РП	12	

Акустический экран. Схема элементов перекрытия кабины компрессорщика

Гипроавтотранс Воронежский филиал

Инв. № подл. | Подпись и дата | Взам. инв. №

Альбом II

Типовой проект

ФРАГМЕНТ 1

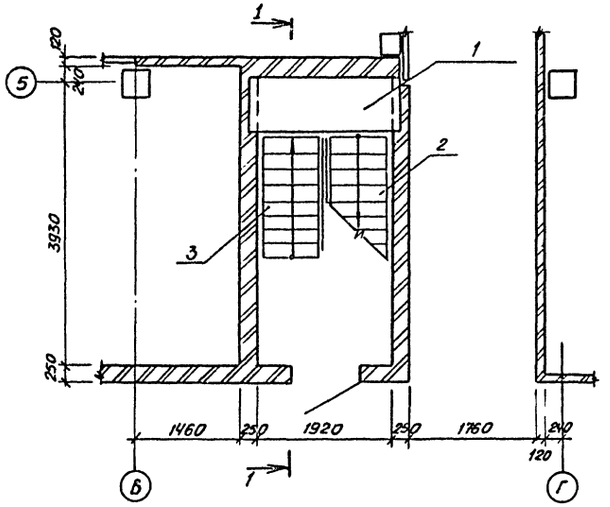

ФРАГМЕНТ 2

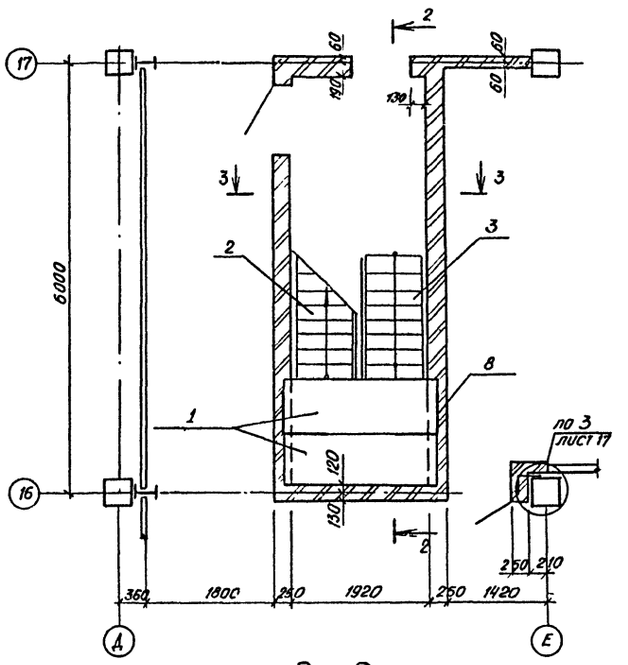

3 - 3

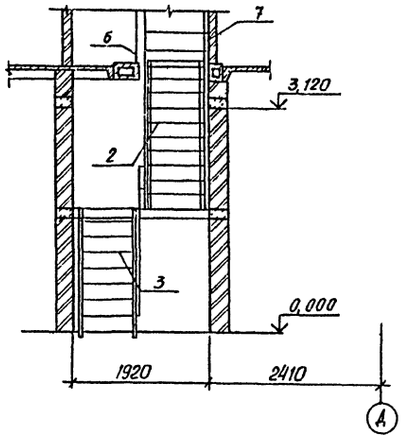

1 - 1

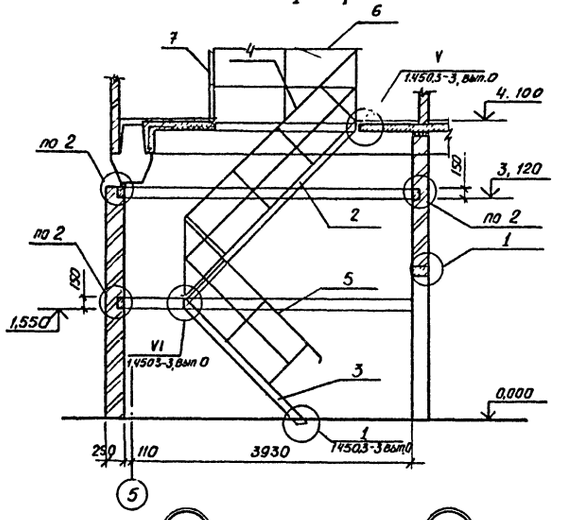

2 - 2

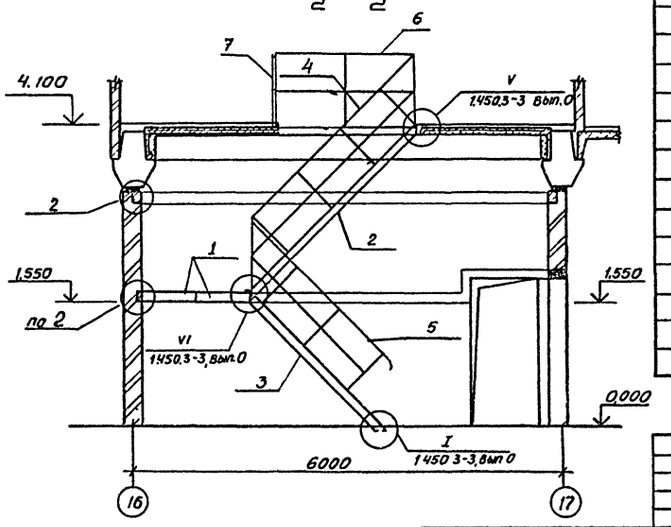

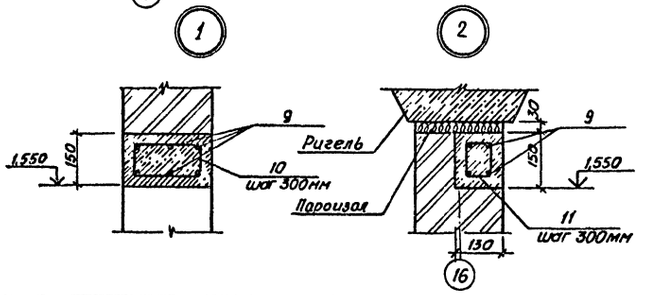

СПЕЦИФИКАЦИЯ ЭЛЕМЕНТОВ К ФРАГМЕНТАМ 1,2

Марка поз.	Обозначение	Наименование	Кол.	Масса ед, кг	Примечание
		Сборочные единицы			
1	3006.1-2/82	Плита П17д-3	3	480	
2	1,450,3-3 0 0,1	Лестничный марш МЛХФ45-24Б	2	129,5	
3	1,450 3-3,0 0,1	Лестничный марш МЛХФ45-18,8	2	96,5	
4	1,450 3-3,0 0,4	Ограждение ОГПМЛХ9Б-45-12 24	2	26,6	
5	1,450,3-3,0 0,4	Ограждение ОГПМЛХ9Б-45-12.18	2	18,9	
6	1,450,3-3,0 0,5	Ограждение ОГПМХ9Б-10.18	2	18,7	
7	1,450,3-3,0 0,5	Ограждение ОГПМХ3Б-109	2	10,5	
		Детали			
8		Анкер 10А-I, ℓ=1500	2	0,92	
9		10А-I ГОСТ 5781-82*, ℓ=380000	1	234,5	
10		6А-I ГОСТ 5781-82*, ℓ=560	145	0,13	
11		6А-I ГОСТ 5781-82*, ℓ=320	47	0,07	
		Материалы			
		Бетон М200	1,84		м³

Привязан	ГИП	Коростелев	
	Нач отд	Шуваев	
	Н контр	Бескоровайный	
	Гл. констр	Какорев	
	Рук. гр	Шмитько	
Инв №	Инж.	Борисова	

503-2-17с.86 -АР

Автотранспортное предприятие на 200 автобусов для южных районов

Производственный корпус

Стадия	Лист	Листов
РП	13	

Фрагменты 1,2

ГИПРОАВТОТРАНС
Воронежский филиал

Инв № подл | Подпись и дата | Взам инв №

Копировал: [illegible]

Формат А2

Альбом II

Типовой проект

Схема элементов перекрытия санузлов

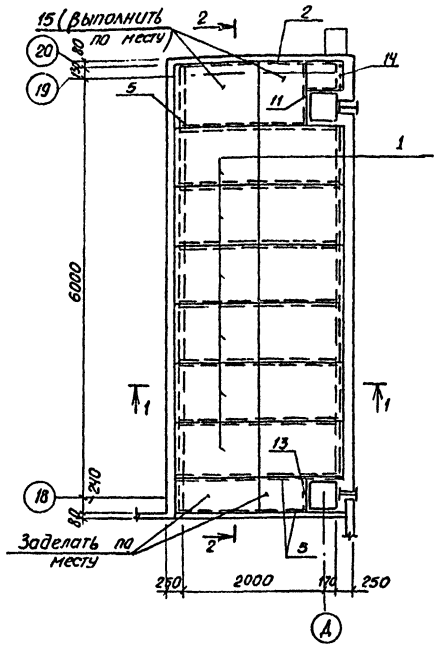

Схема элементов перекрытия тамбура

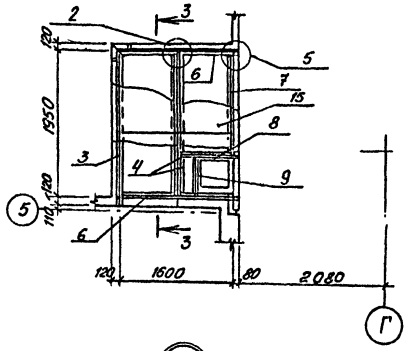

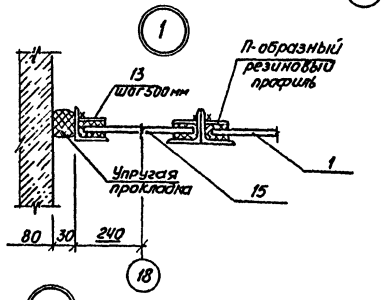

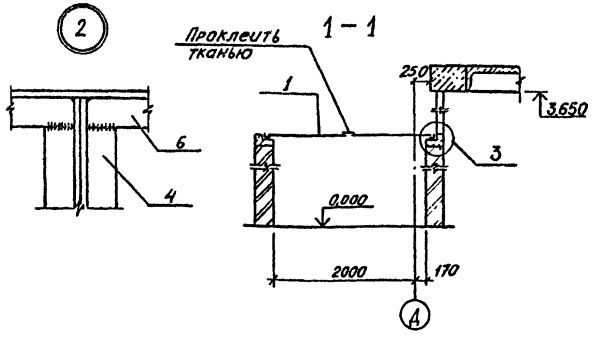

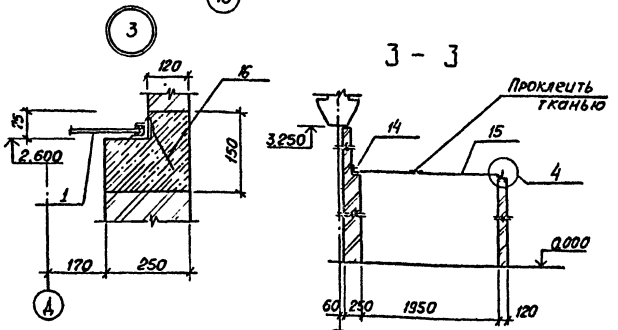

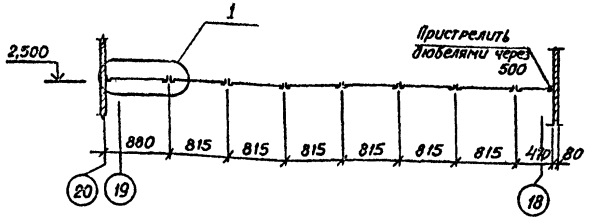

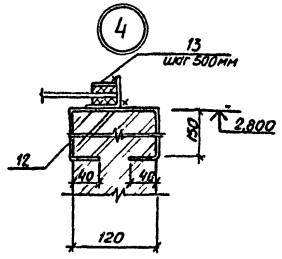

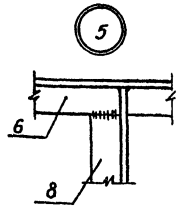

Спецификация элементов перекрытия тамбура и санузлов

Марка, поз.	Обозначение	Наименование	Кол	Масса ед, кг	Примечание
1	Ал IX	Щит ИМ 87	6	25,0	
		Уголок $\frac{Б50\times50\times5\ ГОСТ\ 8509-72}{Вст3кп2\ ГОСТ\ 535-79*}$			
2		ℓ= 2420	1	9,12	
3		ℓ= 2250	1	8,48	
4		ℓ= 2120	2	7,99	
5		ℓ= 1800	3	6,79	
6		ℓ= 1740	2	6,56	
7		ℓ= 1530	1	5,77	
8		ℓ= 880	1	3,32	
9		ℓ= 630	1	2,38	
10		ℓ= 470	1	1,77	
11		ℓ= 400	1	1,51	
		Полоса $\frac{Б\text{-}4\times40\ ГОСТ\ 103-76*}{Вст3кп2\ ГОСТ\ 535-79*}$			
12		ℓ=500	2	0,63	
13		ℓ=40	60	0,05	
14	ТУ-14-4-794-77	Дюбель ДГПЩ 4,5×40Ц×Р			
15	ГОСТ 18124-75*	Листы асбестоцемент-			
		ные ЛП-П-1,2×0,8-1	8		
16	3.400-6/76	МИ 1-1	5	3,3	

Сварку производить электродами Э-42А, $h_{шва}$ = 5мм

Привязан

Инв. № подл. | Подпись и дата | Взам. инв. №

ГИП	Коростелев	
Нач. отд	Шубаев	
Н. контр	Бесгородайлы	
Гл. конс.	Кокорев	
Гл. арх.	Харламов	
Рук. гр.	Шмитько	
Инж.	Борисова	

ТП 503-2-17с.86-АР

Автотранспортное предприятие на 200 автобусов для южных районов

Производственный корпус

Стадия	Лист	Листов
РП	14	

Схемы элементов перекрытия тамбура и санузлов

ГИПРОАВТОТРАНС Воронежский филиал

Альбом II

Типовой проект

Схема элементов перекрытия воздухозаборной камеры в осях Б-В

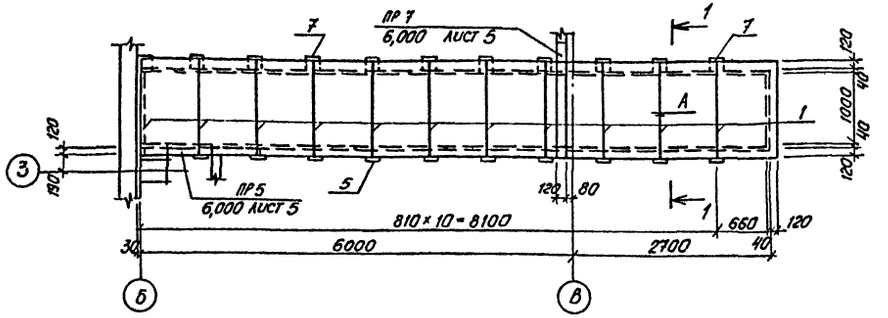

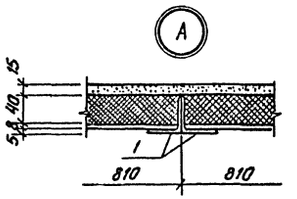

Стяжка-цементно-песчаный раствор М50-15мм
Минераловатные плиты $\gamma = 150$ кг/м³
П150-1000.1000.40 / ГОСТ 9573-82/
Обмазка горячим битумом за 2 раза
Листы асбестоцементные плоские
ЛП-П-1,2×0,8-8 / ГОСТ 18124-75*/

Схема элементов перекрытия воздухозаборной камеры в осях Г-Д

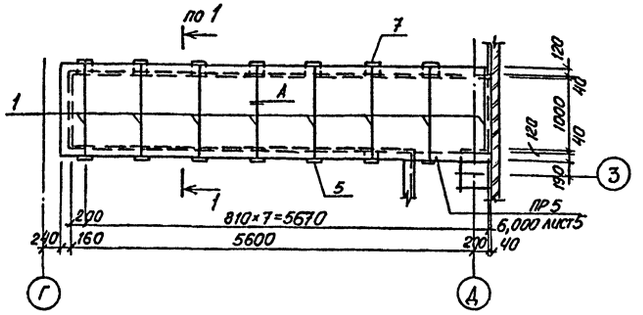

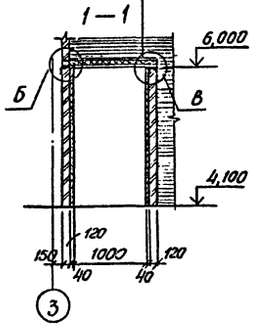

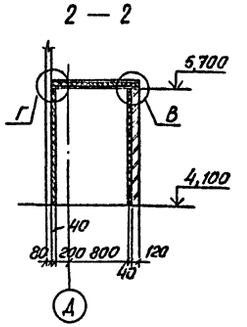

Схема элементов перекрытия воздухозаборной камеры в осях 3-2

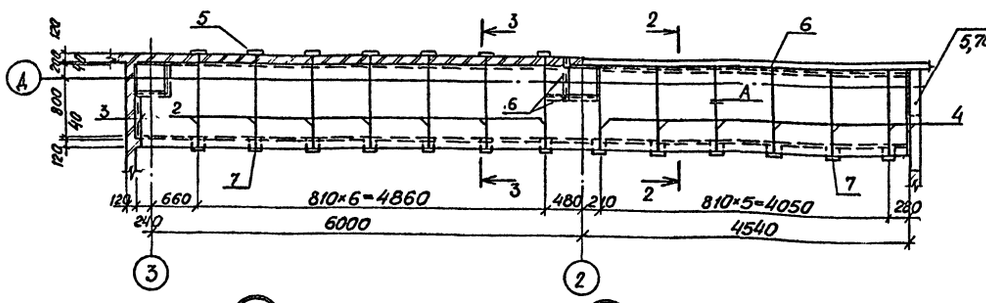

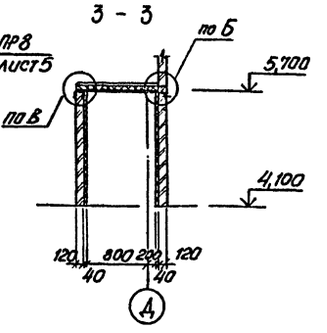

Б В Г

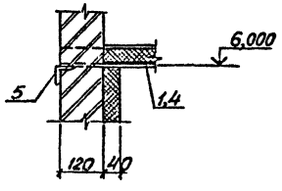

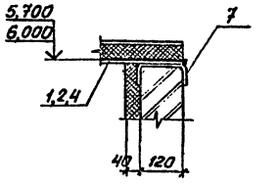

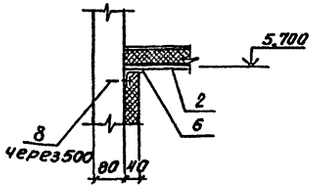

Спецификация элементов перекрытия воздухозаборных камер

Марка, поз.	Обозначение	Наименование	Кол.	Масса ед, кг	Примечание
		Детали			
		Уголок Б50×50×5 ГОСТ 8509-72* Ст3кп2 ГОСТ 535-79*			
1		ℓ = 1320	32	5,98	
2		ℓ = 1160	14	4,4	
3		ℓ = 880	1	3,3	
4		ℓ = 1280	12	4,83	
5		ℓ = 200	26	0,75	
6		ℓ = 4640	1	21,8	
		Швеллер 140×60×4 ГОСТ 8278-83 Ст3кп2 ГОСТ 11474-76			
7		ℓ = 200	31	1,52	
8	ТУ-14-4-794-77	Дюбель ДГПЩ 4,5×40 Ц×Р			
		Материалы			
	ГОСТ 18124-75*	Листы асбестоцементные			
		ЛП-П-1,2×0,8-8	32		

Привязан

Инв. №

ГИП	Коростелёв	
Нач. отд.	Шубаев	
Н. контр.	Бескоровайный	
Гл. конст.	Кокорев	
Гл. арх.	Харакимов	
Рук. гр.	Шмитько	
Ст. инж.	Пригарина	

503-2-17с.86 -АР

Автотранспортное предприятие на 200 автобусов для южных районов

Производственный корпус

Стадия	Лист	Листов
РП	15	

Схемы элементов перекрытия воздухозаборных камер

ГИПРОАВТОТРАНС Воронежский филиал

Инв. № подл. | Подпись и дата | Взам. инв. №

Альбом II

Деталь утепления перегородки

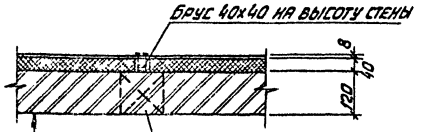

Стена из кирпича КР75 |1800| 15 по ГОСТ 530-80 на растворе М 50
Обмазка горячим битумом за 2 раза
Минераловатные плиты γ = 150 кг/м³
П 150-1000. 1000. 40 |ГОСТ 9573-82|
Листы асбестоцементные плоские
ЛП-П-2,8х1,2-8 |ГОСТ 18124-75*|
Окраска железным сурикомом за 2 раза

Деталь установки ворот

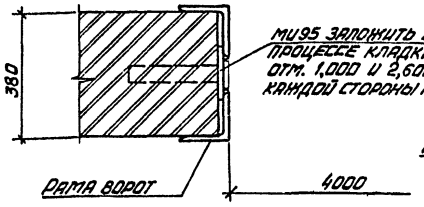

Деталь пересечения кирпичной перегородки с балкой покрытия

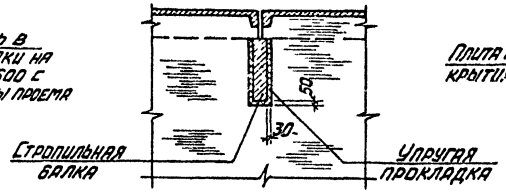

Деталь заполнения зазора между несущими конструкциями и перегородкой

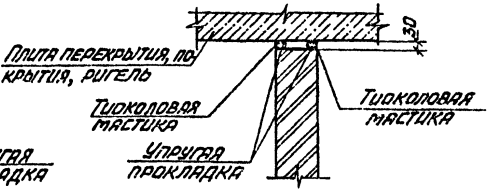

Деталь установки Рд1

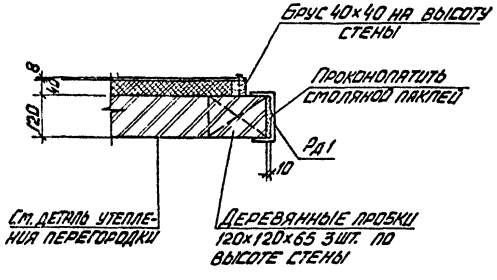

Деталь площадки входа

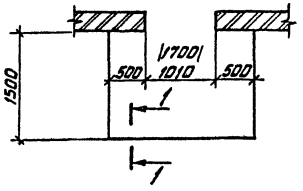

1 — 1

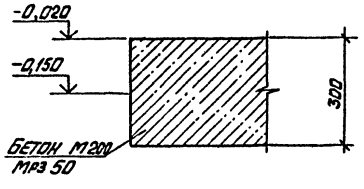

Детали анкерения кирпичной перегородки к плитам покрытия или перекрытия при длине перегородки более 3м

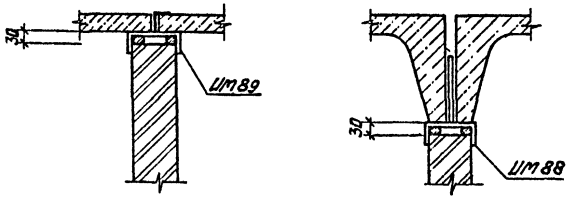

Деталь армирования кирпичной перегородки

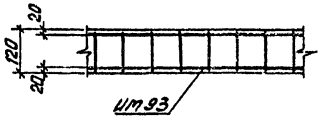

Деталь обрамления отверстия в венткамере

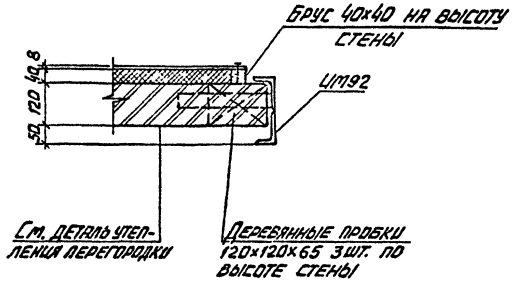

Деталь устройства пандуса

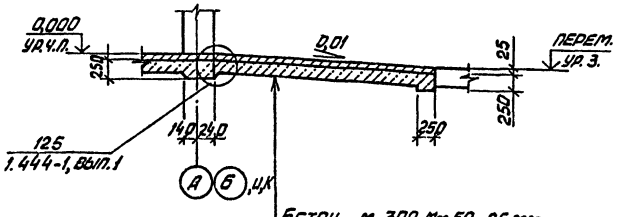

Бетон М 300 Мрз 50 - 25 мм
Бетон М 300 - 150 мм
Уплотненный щебнем грунт

Деталь опирания перегородки

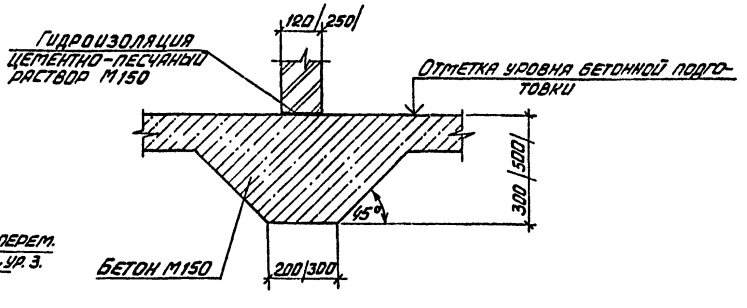

Привязан	ГИП	Коростелев		503-2-17с. 86-АР	
	Нач. отд.	Шуваев		Автотранспортное предприятие на 200 автобусов для южных районов	
	Н. контр.	Бескорсайный		Производственный корпус	Стадия: РП; Лист: 16; Листов:
	Гл. констр.	Кокорев			
	Гл. арх.	Харламов		Детали планов и разрезов	ГИПРОАВТОТРАНС Воронежский филиал
Инв. №	Рук. гр.	Шмитько			
	Ст. инж.	Пригарина			

Альбом II

Типовой проект

Фрагмент 3

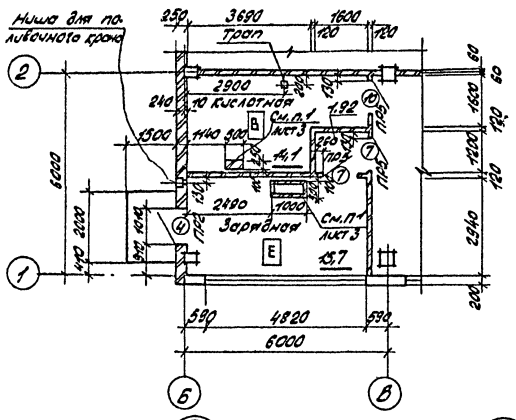

Фрагмент 4

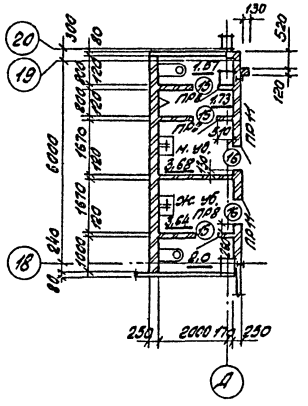

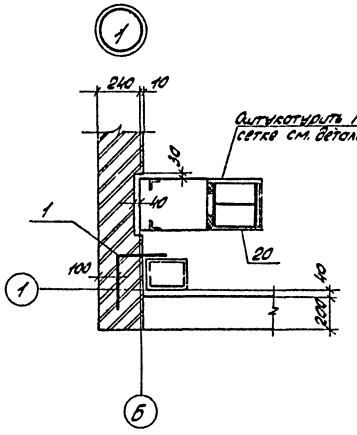

Ведомость проемов дверей

Марка, поз.	Размер проема в чистоте, мм
4	1010 × 2370
7	1010 × 2070
10	960 × 2050
13,16	710 × 2070

Ведомость перемычек

Тип	Схема сечения
ПР2	1ПР2-15.12.14; 2.370; 240; 10
ПР5	1ПР2-15.12.14; 2.415; 2.370; 120
ПР8	1ПР1-12.12.6; 2.070; 120
ПР11	1ПР1-12.12.6; 2.070

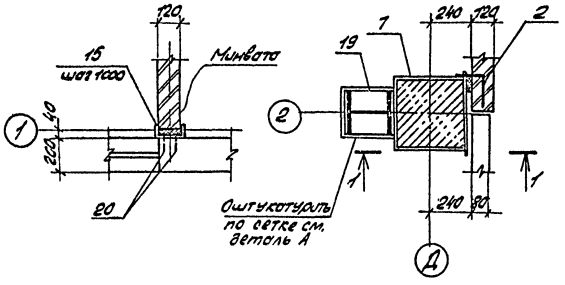

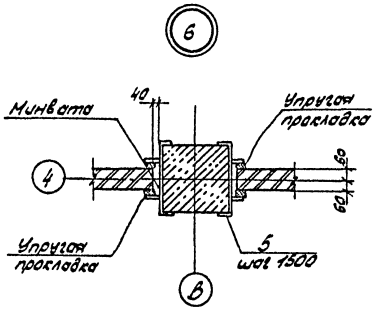

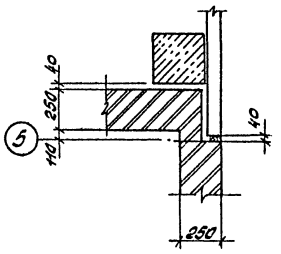

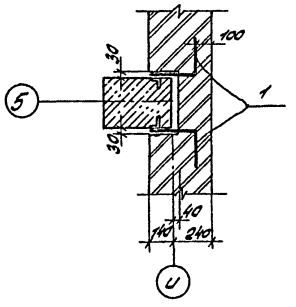

Деталь А

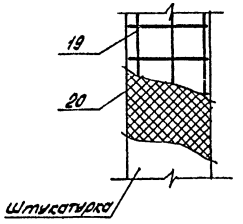

1. Данный лист см. совместно с листами 3, 19, 20
2. Дверца для полувочного крана учтена на листе 11.

Привязан			ГИП	Коростель	
			Нач.отд.	Сливаев	
			Н.контр.	Бессоновский	
			Гл.констр.	Кондаров	
			Гл.спец.	Харламов	
			Рук.гр.	Шмитько	
Инв.№			Ст.инж.	Пригарина	

503-2-17с.86-АР

Автотранспортное предприятие на 200 автобусов для южных районов

Производственный корпус

Стадия	Лист	Листов
РП	17	

Фрагменты 3,4. Узлы 1÷8

ГИПРОАВТОТРАНС Воронежский филиал

Согласовано

Нач.отд. ОВ	Ашмонтас	
Нач.отд. ОВ	Ананьев	
Нач.отд. ЭС	Кононов	

Инв.№ 20221 | Подпись и дата | Взам.инв.№

Копировал Л.1 — Формат А2

Альбом II

Типовой про

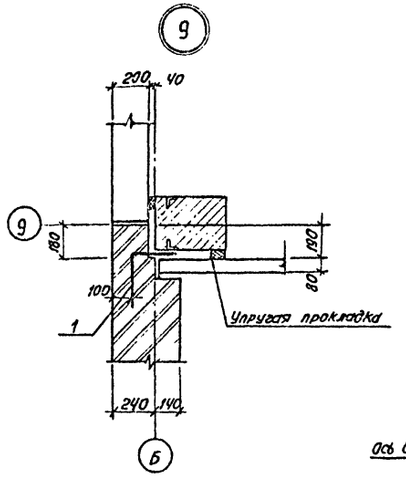

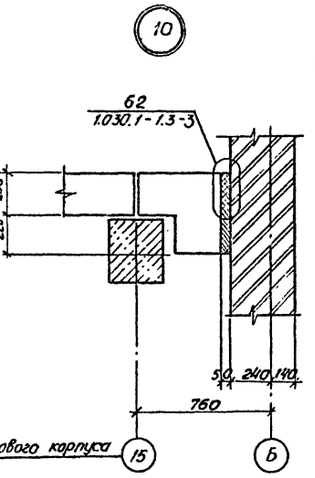

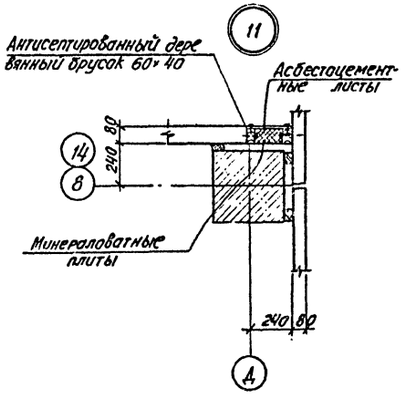

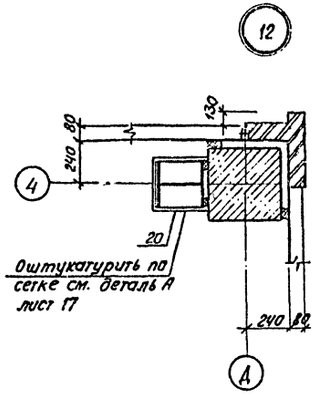

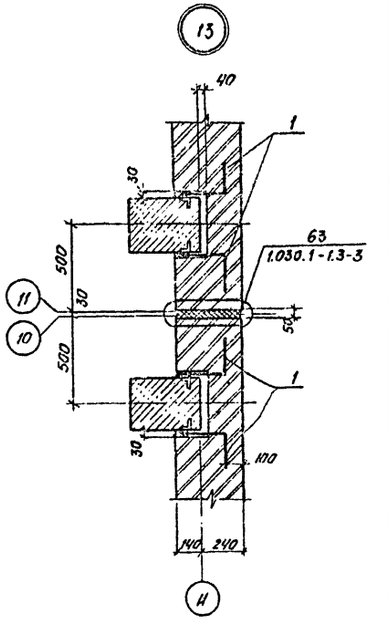

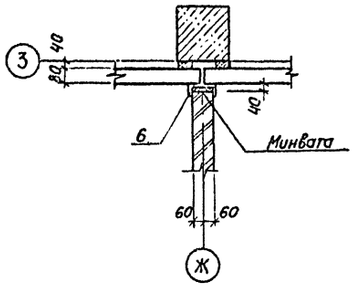

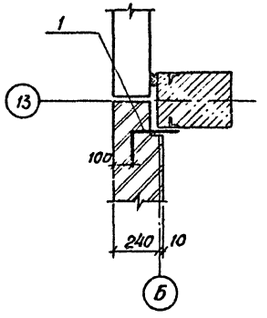

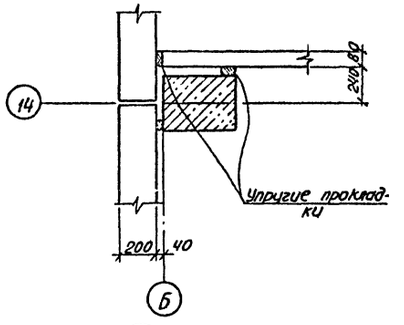

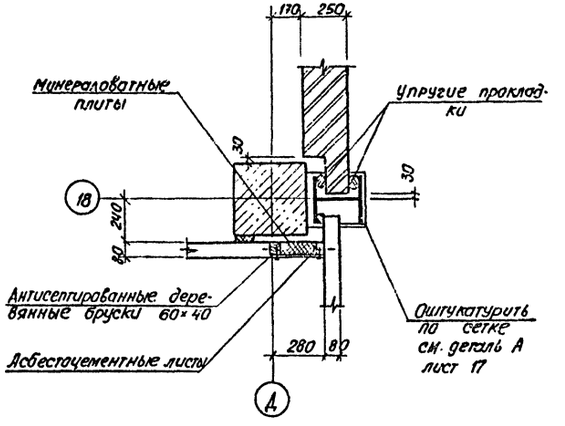

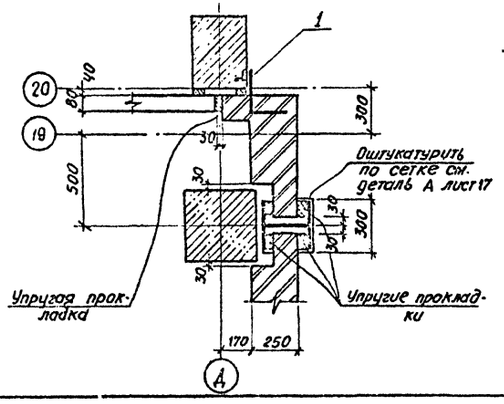

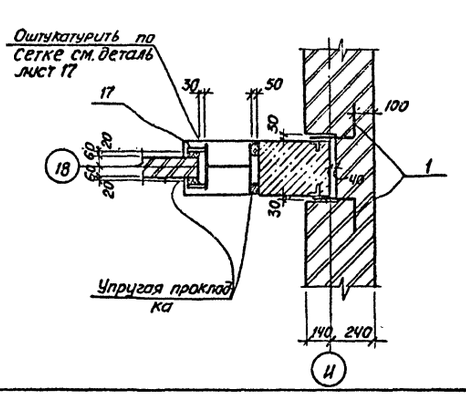

Данный лист см. совместно с листами 3, 4, 19, 20

Привязан		ГИП	Карастелев		503-2-17с.86-АР
		Нач. отд	Шувалев		Автотранспортное предприятие на 200 автобусов для южных районов
		Н.контр	Бескаровайный		Производственный корпус — Стадия: РП; Лист: 18; Листов:
		Гл.констр	Кокорев		
		Гл. арх.	Харламов		Узлы 9 ÷ 19 — ГИПРОАВТОТРАНС Воронежский филиал
Инв.№		Рук. гр.	Шмитько		
		Ст. инж.	Призарина		

Инв.№ подл. | Подпись и дата | Взам. инв.№

Альбом II

Типовой проект

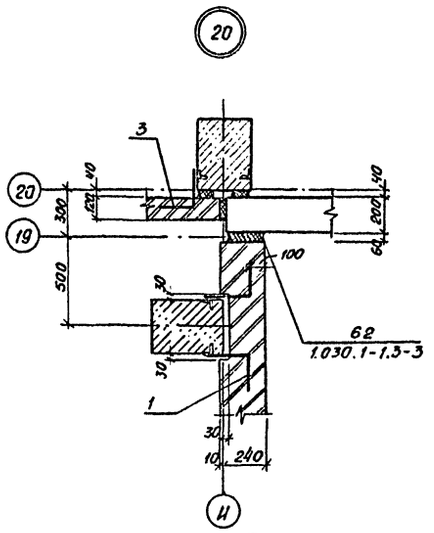

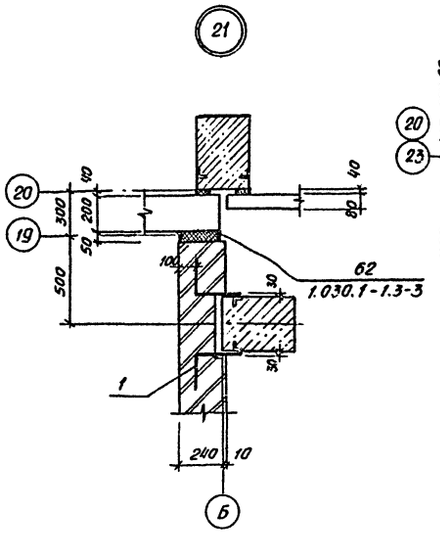

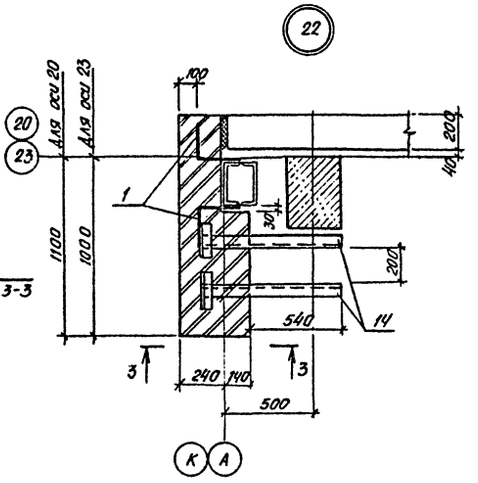

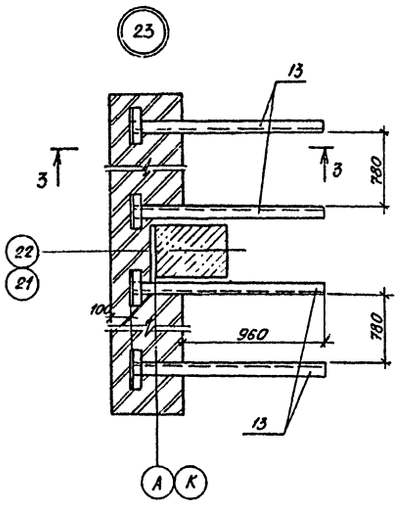

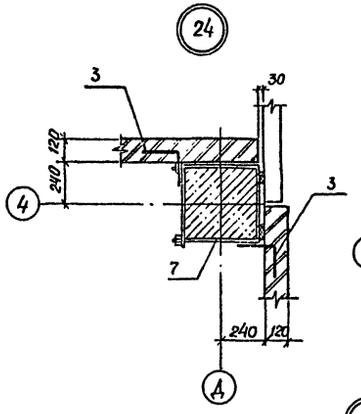

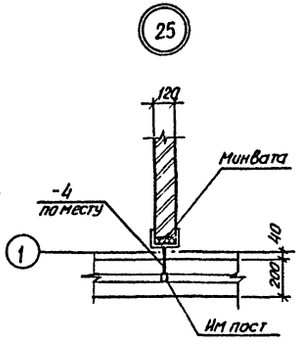

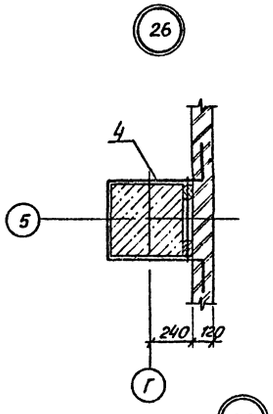

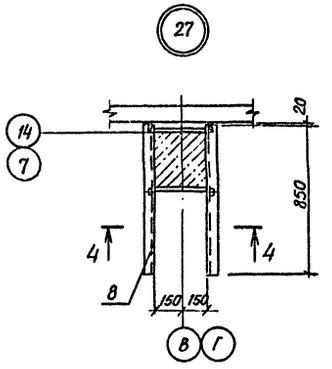

4 — 4

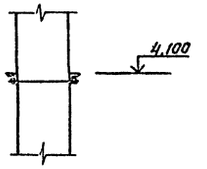

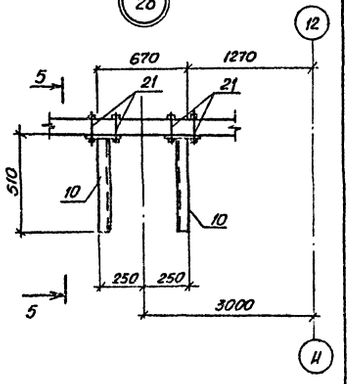

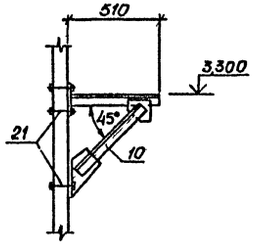

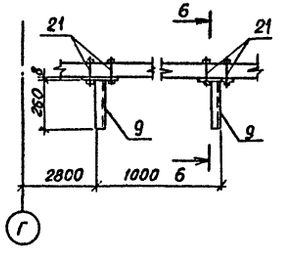

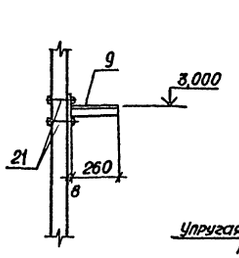

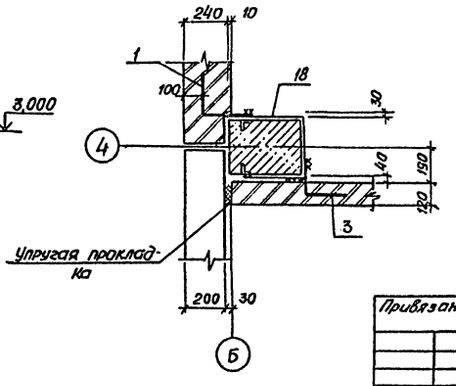

Хомуты, соединительные элементы устанавливать с шагом не более 1500.

Привязан				503-2-17с.86-АР	
				Автотранспортное предприятие на 200 автобусов для южных районов	
	ГИП	Коростелев		Производственный корпус	Стадия: РП; Лист: 19; Листов:
	Нач. отд	Шувалев			
	Н. контр.	Бескоровайный			
	Гл. констр	Кокорев			
	Гл. арх.	Харламов		Узлы 20 ÷ 30	ГИПРОАВТОТРАНС Воронежский филиал
	Рук. гр.	Шмитько			
Инв.№	Ст. инж.	Пригарина			

Инв.№ подл. | Подпись и дата | Взам. инв.№

Альбом II

Типовой проект

Формат	Зона	Поз.	Обозначение	Наименование	Количество на узел 1	2	3	4	5	6	7	8	9	10	11	12	13	14	15	16	17	18	19	20	21	22	23	24	25	26	27	28	29	30	Всего на здание	Масса кг
				Сборочные единицы																																
		1	Ал. IX	Элемент крепления ИМ76	1			1				2	1				4		1			1	2	2	2	2								1	272	0,36
		2	Ал. IX	ИМ77			1																												16	0,19
		3	Ал. IX	ИМ78																				1				2						1	48	0,3
		4	Ал. IX	ИМ79																										1					10	1,6
		5	Ал. IX	ИМ80						2																									27	2,13
		6	Ал. IX	ИМ 81														2																	5	0,72
		7	Ал. IX	ИМ82			1																												19	2,93
		8	Ал. IX	ИМ 83																											1				1	7,04
		9	Ал. IX	ИМ84																													2		2	1,5
		10	Ал. IX	ИМ86																												4			4	9,9
		11	Ал. IX	ИМ 88																															18	0,81
		12	Ал. IX	ИМ 89																															41	0,56
		13	Ал. IX	ИМ 90																							4								4	5,05
		14	Ал. IX	ИМ91																						2									2	3,85
				Детали																																
				Швеллер 140×60×4 ГОСТ8278-83 / Вст 3 сп ГОСТ16523-70*																																
		15		ℓ=60		1																													5	0,46
		16		ℓ=150					2																										27	1,2
				Полоса 65×60 ГОСТ 103-76* / Вст3кп2 ГОСТ 535-79*																																
		17		ℓ=80																			2												18	0,19
		18		12А-I ГОСТ 5781-82*; ℓ=1200																														1	10	1,0
				Стандартные изделия																																
		19		С 8А-I-100 / 8А-I-100 800×4000 ГОСТ23279-78	1		1	1								1					1	1	1												59,0	м²
		20		Сетка 20-1,6-0 ГОСТ5336-80	1		1	1								1					1	1	1												59,0	м²
		21		Болт М12×120 ГОСТ 7796-70*					40																							20	8		100	
				Шайба 12 ГОСТ 11371-78*					40																							20	8		100	
				Гайка 12 ГОСТ5915-70*					40																							20	8		100	
				Материалы																																
				Асбестоцементные листы																																
				Гост 18124-75*				1							1	1					1														25	м²
				Минераловатные плиты				1							1	1					1														1,5	м³
				Брус 60×40				2							2	2					2														130	п.м
				Брус 60×60												1																			16	п.м
			ГОСТ 19177-81	Упругие прокладки ПРП-40.П.40×60.300																															2200	п.м

Инв. № подл. | Подпись и дата | Взам. инв. №

ГИП	Коростелев	
Нач. отд	Шуваев	
Н. контр.	Бескоровайный	
Гл. констр.	Какорев	
Гл. арх.	Харламов	
Рук. гр.	Штитько	
Ст. инж.	Пригарина	

Привязан

Инв. №

503-2-17с.86-АР

Автотранспортное предприятие на 200 автобусов для южных районов

Производственный корпус

Стадия	Лист	Листов
РП	20	

Спецификация элементов к узлам 1÷30

ГИПРОАВТОТРАНС Воронежский филиал

Альбом II

Типовой проект

План полов на отм. 0,000

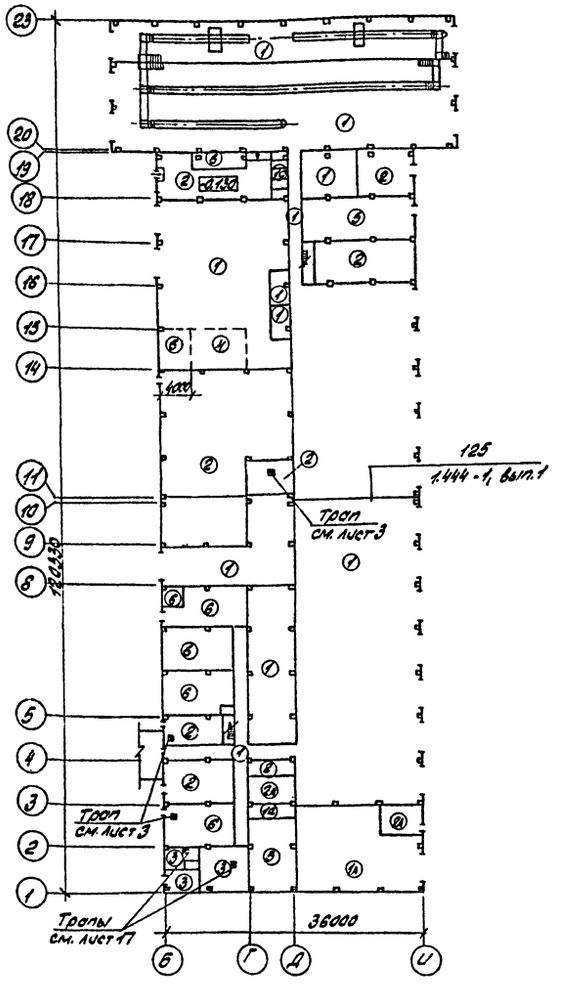

План полов на отм. 4,100 в осях 1-5

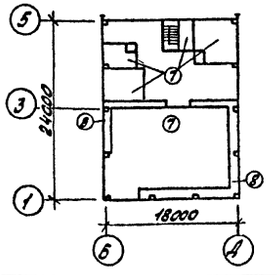

План полов на отм. 4,100 в осях 15-19

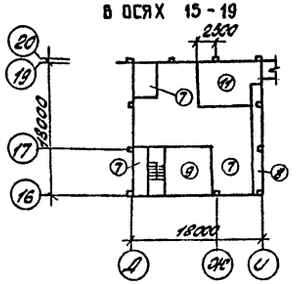

Экспликация полов

Наименование или номер помещения по проекту	Тип пола по проекту	Схема пола или номер узла по серии	Элементы пола и их толщина	Площадь пола м²
Участки постов ТО и ТР, участок диагностики, участок жестянический, сварочный, склад запасных частей и материалов, склад агрегатов, промежуточная кладовая, проходы	1	10 1.444-1, вып.1	Покрытие - бетон марки 300 с пропиткой, флюатами - 25мм Подстилающий слой-бетон марки 300-150мм Для типа 1- покрытие шлифовать Для типа 1А-покрытие безискровый бетон (на известковом щебне)	2850
Участок подкраски	1А			180
Центральный тепловой пункт, КТП, ИРК, участок шиномонтажный, участок слесарно-механический, агрегатный и ОГМ, помещение для очистки моющих растворов, склад смазочных материалов	2	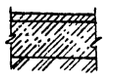	Покрытие - бетон марки 200 с пропиткой флюатами - 20мм Подстилающий слой-бетон марки 100 - 100мм Основание-слой щебня крупностью 40÷60мм, вдавленный в грунт Для типа 2- покрытие шлифовать Для типа 2А-покрытие безискровый бетон (на известковом щебне)	725
Краскоприготовительная, электрошитовая	2А			49
Зарядная, кислотная, участок ремонта аккумуляторов	3	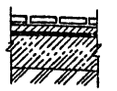	Покрытие - керамическая кислотоупорная плитка ГОСТ 961-79- 20мм Прослойка и заполнение швов из раствора на жидком стекле с уплотняющей добавкой - 25мм Гидроизоляционный слой - 2слоя изола на битумной мастике с посыпкой крупным песком Подстилающий слой - бетон марки 100 - 100мм Основание - слой щебня крупностью 40÷60мм, вдавленный в грунт	67
Участок кузнечно-рессорный	4	15 1.444-1, вып.1	Покрытие брусчатка - 120мм Подстилающий слой - бетон марки 200 - 200мм	48
Участок обойный, склад шин	5	11 1.444-1, вып.1	Покрытие - асфальтобетон - 40мм Подстилающий слой - бетон марки 100 - 100мм	153

Экспликация полов /продолжение/

Наименование или номер помещения по проекту	Тип пола по проекту	Схема пола или номер узла по серии	Элементы пола и их толщина	Площадь пола м²
Компрессорная, участок ремонта электрооборудования и радиоаппаратуры, участок ремонта приборов системы питания, участок неднично-радиаторный, насосные	6	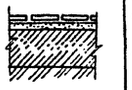	Покрытие - мозаичные плиты - 20мм Прослойка и заполнение швов из цементно-песчаного раствора марки 150 - 15мм Подстилающий слой - бетон марки 100 - 100мм Основание - слой щебня крупностью 40÷60мм, вдавленный в грунт	290
Вентка-меры	7	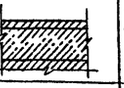	Покрытие - бетон марки 200 - 20мм Звукоизоляционный слой - легкий бетон γ=1300кг/см³ - 30мм Основание - ж.б. плита перекрытия	558,6
Воздухозаборные камеры	8	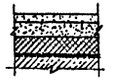	Покрытие - цементно-песчаный раствор марки 150 - 40мм Теплоизоляционный слой - минераловатные плиты на синтетическом связующем марки П125-1000.500.40 ГОСТ 9573-82 - 40мм Пароизоляция - окраска горячим битумом 2раза Основание - ж.б. плита перекрытия	66,4
Комната мастеров	9	78 1.444-1, вып.1	Покрытие - линолеум, поливинилхлоридный на тканевой подоснове ГОСТ 7251-77 - 2,5мм Стяжка - легкий бетон γ=1300кг/м³ - 26мм	46,4
Уборные	10	27 1.444-1, вып.1	Покрытие - плитка керамическая ГОСТ 6787-80 - 10мм Подстилающий слой - бетон марки 100 - 100мм	12,6
Участок вентканеры в осях Ж-И; 17-18	11	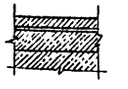	Покрытие - бетон М200 - 20мм Гидроизоляция - 2слоя изола на битумной мастике Огрунтовка раствором битума БНК-90/30 в керосине Стяжка - легкий бетон γ=1300кг/см³ по уклону от 40 до 20мм Основание - ж.б. плита перекрытия	51,6

1. Работы по производству полов производить после устройства фундаментов под оборудования и прокладки всех коммуникаций.
2. Детали примыкания полов к стенам принять по серии 1.444-1, вып.1.
3. В полах по грунту уклоны выполнять за счет планировки грунта.

Привязан

Инв. №

ГИП	Коростелев	
Нач. отд.	Шуваев	
Н. контр.	Бессоровайн	
Гл. контр.	Косарев	
Гл. арх.	Харламов	
Рук. гр.	Шмитько	
Арх.	Чурсанова	

503-2-17с.86-АР

Автотранспортное предприятие на 200 автобусов для южных районов

Производственный корпус

Стадия	Лист	Листов
РП	21	

Планы полов

ГИПРОАВТОТРАНС Воронежский филиал

Инв. № подл. | Подпись и дата | Взам. инв. №

Альбом №

Типовой проект

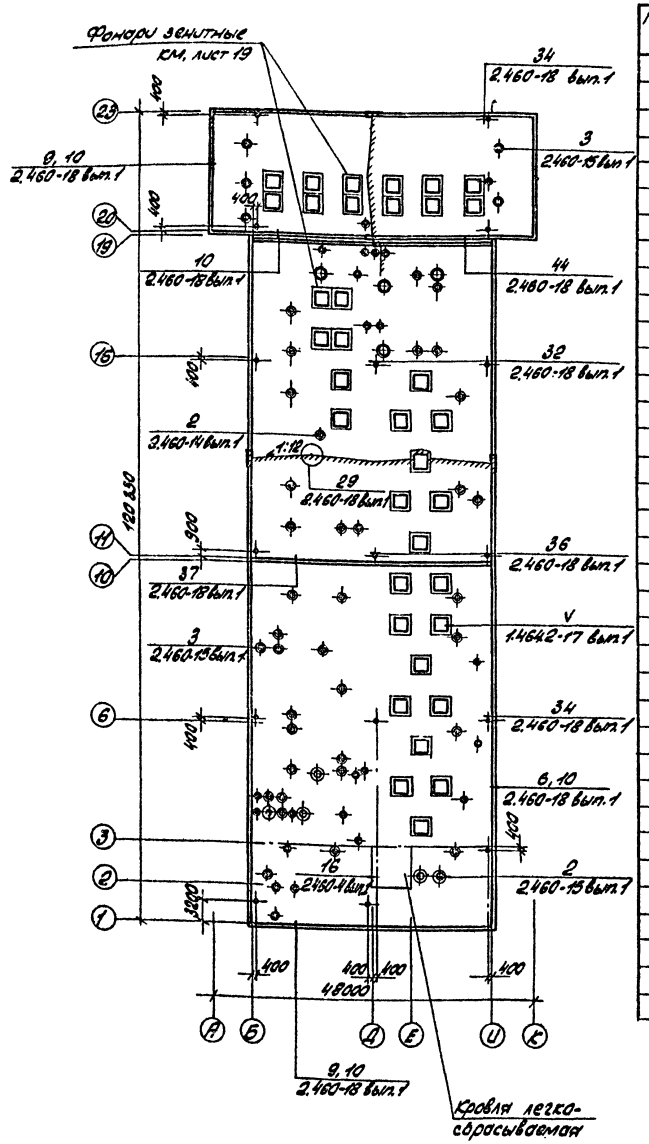

Спецификация элементов кровли

Марка, поз.	Обозначение	Наименование	Кол.	Масса ед., кг	Примечание
	2.460-18 вып. 3	Фартук МС1	285	3,4	к узлу 10 2.460-18
	2.460-18 вып. 3	Костыль МС5	480	0,47	
	ГОСТ 103-76*	-40×4 (м)	250	1,26	к узлу 6 2.460-18
	2.460-18 вып. 3	Фартук МС33	250	2,8	
	2.460-18 вып. 3	Компенсатор МС36	25	3,3	к узлу 37 2.460-18
	2.460-18 вып. 3	Выкружка МС37	25	3,4	
	2.460-14 вып.1	Кольцо-фланец КФ2	14	1,10	
	2.460-14 вып.1	Кольцо-фланец КФ4	1	3,72	
	2.460-14 вып.1	Стяжное кольцо КС6	7	0,50	
	2.460-14 вып.1	Стяжное кольцо КС7	14	0,61	
	2.460-14 вып.1	Стяжное кольцо КС8	2	0,76	
	2.460-14 вып.1	Стяжное кольцо КС9 δ=2,5-20°	4	0,94	
	2.460-14 вып.1	Стяжное кольцо КС9 δ=2,5-10°	6	0,94	
	2.460-14 вып.1	Стяжное кольцо КС10	1	1,05	
	2.460-14 вып.1	Стяжное кольцо КС11 δ=2,5-20°	11	1,17	
	2.460-14 вып.1	Стяжное кольцо КС11 δ=2,5-10°	12	1,17	
	2.460-14 вып.1	Стяжное кольцо КС12	3	1,52	
	2.460-14 вып.1	Стяжное кольцо КС14	7	1,88	
	2.460-14 вып.1	Стальной колпак КЛ1	7	5,57	к узлу 2 2.460-14
	2.460-14 вып.1	Стальной колпак КЛ2	14	5,54	
	2.460-14 вып.1	Стальной колпак КЛ3	2	5,29	
	2.460-14 вып.1	Стальной колпак КЛ4 δ=2,5-20°	4	10,29	
	2.460-14 вып.1	Стальной колпак КЛ4 δ=2,5-10°	6	10,9	
	2.460-14 вып.1	Стальной колпак КЛ5	1	10,71	
	2.460-14 вып.1	Стальной колпак КЛ6 δ=2,5-20°	11	10,08	
	2.460-14 вып.1	Стальной колпак КЛ6 δ=2,5-10°	12	10,08	
	2.460-14 вып.1	Стальной колпак КЛ7	3	11,34	
	2.460-14 вып.1	Стальной колпак КЛ9	7	9,89	
	2.460-14 вып.1	Фасонный элемент Ф9 δ=2,5-20°	16	9,5	
	2.460-14 вып.1	Фасонный элемент Ф9 δ=2,5-10°	19	9,5	
	2.460-14 вып.1	Фасонный элемент Ф910	10	15,20	
	2.460-14 вып.1	Прижимная полоса ПП1	24	1,08	
	2.460-14 вып.1	Прижимная полоса ПП2 δ=2,5-20°	16	1,69	
	2.460-14 вып.1	Прижимная полоса ПП2 δ=2,5-10°	19	1,69	
	2.460-14 вып.1	Прижимная полоса ПП3	10	1,88	

Спецификация элементов кровли (продолжение)

Марка, поз.	Обозначение	Наименование	Кол.	Масса ед., кг	Примечание
	2.460-14 вып. 1	Кольцо-фланец КФ1	7	1,36	к узлу 2 2.460-14
	2.460-14 вып. 1	Кольцо-фланец КФ3 δ=2,5-20°	4	4,38	
	2.460-14 вып. 1	Кольцо-фланец КФ3 δ=2,5-10°	6	4,38	
	2.460-14 вып. 1	Кольцо-фланец КФ5 δ=2,5-20°	11	2,70	
	2.460-14 вып. 1	Кольцо-фланец КФ5 δ=2,5-10°	12	2,70	
	2.460-14 вып. 1	Кольцо-фланец КФ6	3	8,16	
	2.460-14 вып. 1	Кольцо-фланец КФ8	7	4,60	
	2.460-14 вып. 1	Фасонный элемент Ф93	23	6,3	
	2.460-15 вып. 1	Стальной козырек КР1 δ=2,5-20°	14	5,36	к узлу 3 2.460-15
	2.460-15 вып. 1	Стальной козырек КР1 δ=2,5-10°	20	5,36	
	2.460-15 вып. 1	Фасонный элемент ФР4 δ=2,5-20°	14	9,50	
	2.460-15 вып. 1	Фасонный элемент ФР4 δ=2,5-10°	20	9,50	
	2.460-15 вып. 1	Прижимная полоса ППР2 δ=2,5-20°	14	1,69	
	2.460-15 вып. 1	Прижимная полоса ППР2 δ=2,5-10°	20	1,69	
	2.460-18 вып. 3	Фартук МС34	26	4,3	
	2.460-18 вып. 3	Элемент фасонный МС51	26	2,6	
	2.460-18 вып. 3	Фартук МС52	26	5,5	
	2.460-18 вып. 3	Компенсатор МС53	26	4,0	
	ГОСТ 103-76*	-40×4 (м)	36	1,26	

1. Работы по устройству кровли вести в соответствии со СНиП III-20-74.
2. Заделка кровли в местах примыкания комплексных плит к парапету продольной и торцевой стены, стык между плитами выполнить по серии 1.465.1-10/82 вып.0, документ 1.465.1-10/82.0-044. Места примыкания кровли к стенам, шахтам, фонарям, антисейсмическим швам должны быть усилены тремя слоями рулонных кровельных материалов, верхний слой должен иметь крупнозернистую посыпку.

Согласовано

Нач. отд.	Шувалов		
Нач. сект.	Шитов		
Гл. спец.	Гайдук		

Инв. № подл. | Подпись и дата | Взам. инв. №

Привязан

Инв. №

ГИП	Коростелев		
Нач. отд.	Шувалов		
Н. контр.	Бессарабова		
Гл. конст.	Кокорев		
Гл. арх.	Харламов		
Рук. гр.	Шитов		
Испол.	Масленникова		

503-2-17с.86-АР

Автотранспортное предприятие на 600 автобусов для южных районов

Производственный корпус	Стадия	Лист	Листов
	РП	22	

План кровли

ГИПРОАВТОТРАНС Воронежский филиал

Альбом №

Типовой проект

Схема элементов молниезащиты

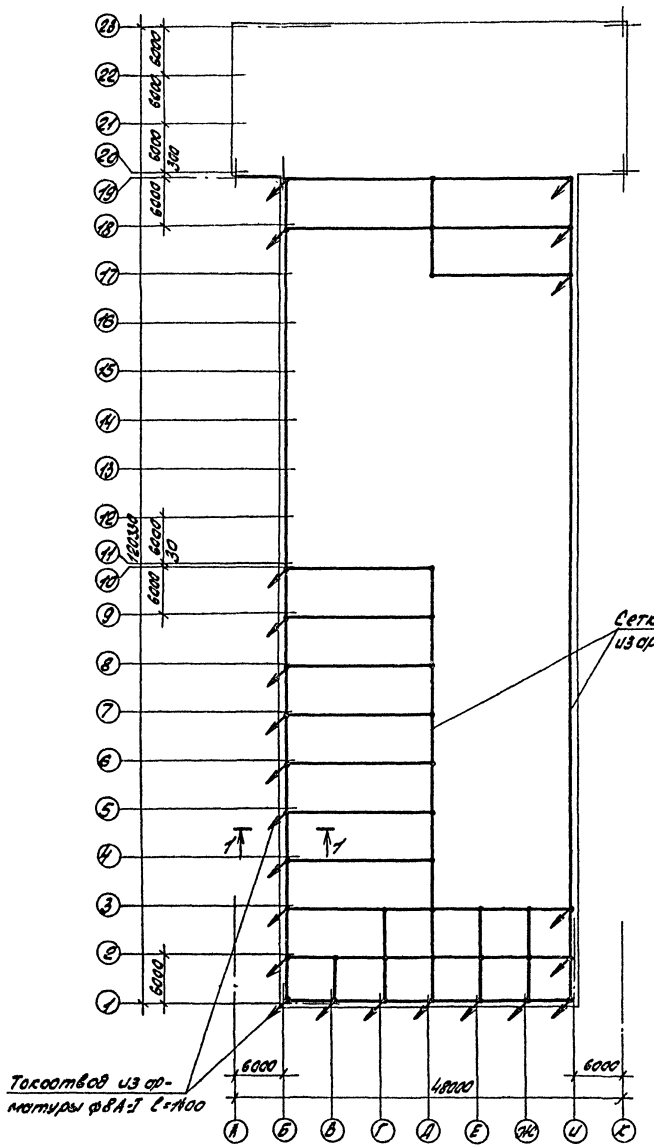
6000
6000
6000

Альбом II

Типовой проект

Витраж комнаты мастеров

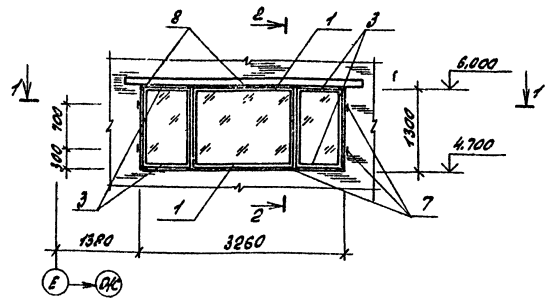

2 - 2

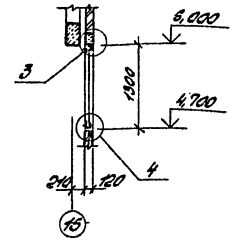

1 - 1

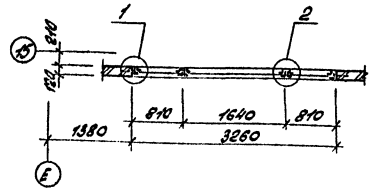

1

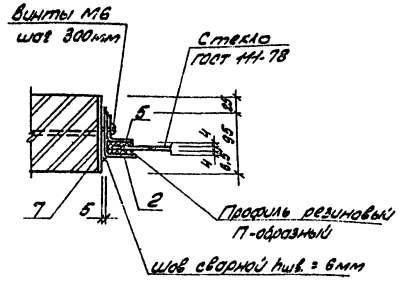

2

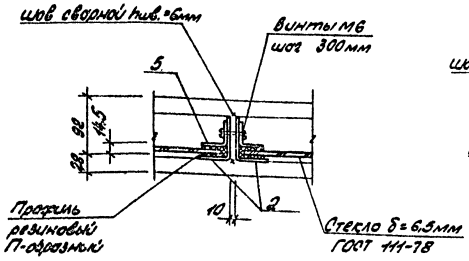

3

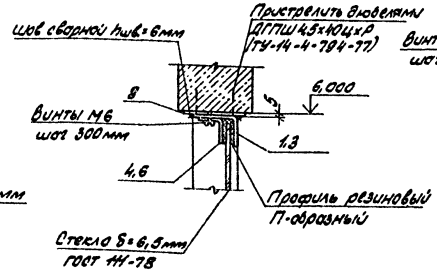

4

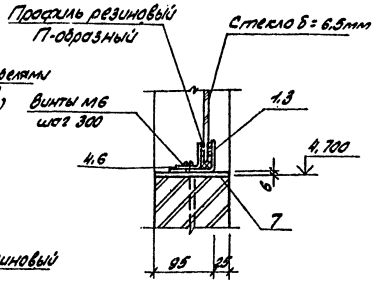

Спецификация элементов витража комнаты мастеров

Марка, поз.	Обозначение	Наименование	Кол.	Масса ед., кг	Примечание
		Уголок 70×50×3 ГОСТ 19772-74*			
		Вст 3 кп 2 ГОСТ 11474-76*			
1		ℓ=1630	2	4,40	
2		ℓ=1285	6	3,47	
3		ℓ=800	4	2,16	
		Уголок 40×40×3 ГОСТ 19771-74*			
		Вст 3 кп 2 ГОСТ 11474-76*			
4		ℓ=1620	2	2,85	
5		ℓ=1275	6	2,24	
6		ℓ=790	4	1,39	
7	Ал. IX	Изделие закладное ИМ-85	9	0,76	
8		Полоса 64×60 ГОСТ 103-75* ℓ=100	5	0,19	
		Вст 3 кп 2 ГОСТ 11474-76*			

Металлические элементы витража окрасить эналью ПФ-133 по грунтовке ФЛ-03к.

Привязан	ГИП	Коростелев	
	Нач. отд.	Шуваев	
	Н. контр.	Бескоровайный	
	Гл. конст.	Косарев	
	Гл. арх.	Харламов	
	Рук. гр.	Шмитько	
Инв. №	Инж.	Наслеймова	

503-2-17с.86- АР

Автотранспортное предприятие на 200 автобусов для южных районов

Производственный корпус	Стадия	Лист	Листов
	РП	24	

Витраж комнаты мастеров

ГИПРОАВТОТРАНС
Воронежский филиал

Инв. № подл. | Подпись и дата | Взам. инв. №

Остекленная перегородка по оси 22

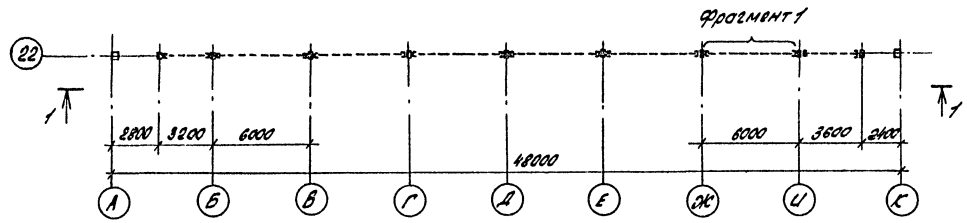

1-1



2-2

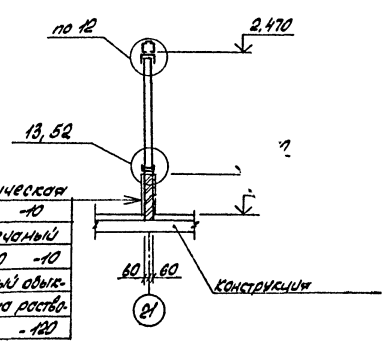

Фрагмент 1

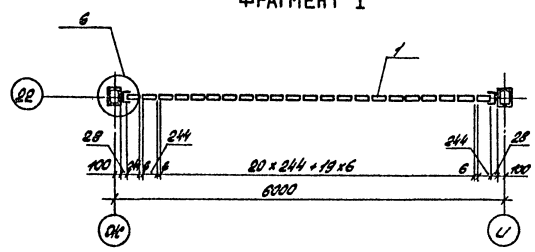

Плитка керамическая ГОСТ 6787-80	-10
цементно-песчаный раствор М50	-10
Кирпич глиняный обыкновенный М75 на растворе М50	-120

Спецификация элементов остекленной перегородки

Марка, поз.	Обозначение	Наименование	Кол.	Масса ед., кг	Примечание
		Материалы			
		Профильное стекло КП-250			
1		ℓ = 1800	174	8,9	
		Прокладка тип 9,			Узел 6
		ГОСТ 5.1011-71, ф 40 мм ℓ = 2400	16		
		Прокладка тип 4,			Узел 1
		ТУ38-005-204-71 ℓ = 2400	158		
		Прокладка тип 3,			
		ТУ38-005-204-71			
		ℓ = 2400	32		Узел 6
		ℓ = 41000	2		Узел 13
		Насадка тип 1,			Узел 13
		ТУ38-105-376-72, ℓ = 41000	1		
		Доска 60 x 25,			Узел 13
		ГОСТ 8486-66**, ℓ = 41000	1		

1. Материалы приняты по СН 428-74 „Указания по проектированию, монтажу и эксплуатации конструкций из профильного стекла."
2. Узлы, замаркированные на листе, приняты по серии 1.431-13, вып. 1.

Типовой проект

ГИП	Коростелев		
Н. контр.	Бескоровайный		
Нач. отд.	Шуваев		
Гл. контр.	Кокорев		
Гл. арх.	Харламов		
Рук. гр.	Шмитько		
Инженер	Бова		

Привязан

Инв. №

Инв. № подл. | Подпись и дата | Взам. инв. №

503-2-17с.86-АР

Автотранспортное предприятие на 200 автобусов для южных районов

Производственный корпус

Стадия	Лист	Листов
РП	25	

Остекленная перегородка по оси 22

ГИПРОАВТОТРА Воронежский фи

Отпечатано
в Новосибирском филиале ЦИТП
630064 г. Новосибирск пр. Карла Маркса 1
Выдано в печать "18" I 1988 г.
Заказ Т-158 Тираж 100

gost.e-ecolog.ru