ТИПОВОЙ ПРОЕКТ

503-2-17с.86

АВТОТРАНСПОРТНОЕ ПРЕДПРИЯТИЕ НА 200 АВТОБУСОВ ДЛЯ ЮЖНЫХ РАЙОНОВ

ПРОИЗВОДСТВЕННЫЙ КОРПУС

АЛЬБОМ I

Технология производства

Нф 1454/01
цена 1-52

				Привязан
				Инв. №

gost.e-ecolog.ru

ТИПОВОЙ ПРОЕКТ

503-2-17с.86

АВТОТРАНСПОРТНОЕ ПРЕДПРИЯТИЕ НА 200 АВТОБУСОВ ДЛЯ ЮЖНЫХ РАЙОНОВ

ПРОИЗВОДСТВЕННЫЙ КОРПУС

АЛЬБОМ I

Состав проекта:

Альбом I – Технология производства
Альбом II – Архитектурные решения
Альбом III – Отопление и вентиляция
Альбом IV – Внутренний водопровод и канализация
Альбом V – Электроснабжение. Силовое электрооборудование. Электроосвещение. Связь и сигнализация.
Альбом VI – Автоматизация производства
Альбом VII – Установки пожаротушения и пожарной сигнализации
Альбом VIII – Конструкции железобетонные и металлические
Альбом IX – Строительные изделия
Альбом X – Задания заводу-изготовителю на автоматизацию
Альбом XI – Спецификации оборудования
Альбом XII – Ведомости потребности в материалах
Альбом XIII – Показатели результатов применения научно-технических достижений в строительных решениях проекта
Альбом XIV – Сметная документация

Разработан
Воронежским филиалом „Гипроавтотранс"
Минавтотранса РСФСР

Главный инженер В.П. Шатов
Главный инженер проекта А.И. Коростелев

Утвержден и введен в действие
Минавтотрансом РСФСР
Приказ от 18.03.1986 г №8

				Привязан	
Инв. №					

Альбом I

Типовой проект

Ведомость основных комплектов рабочих чертежей

Обозначение	Наименование	Примечание
ТХ	Технология производства	
АР	Архитектурно-строительные	
	решения	
КЖ	Конструкции железобетонные	
КМ	Конструкции металлические	
ОВ	Отопление и вентиляция	
ВК	Внутренние водопровод и	
	канализация	
ЭМ	Силовое электрооборудование	
ЭО	Электрическое освещение	
АП	Автоматизация производства	
СС	Связь и сигнализация	

Ведомость рабочих чертежей основного комплекта ТХ

Лист	Наименование	Примечание
1	Общие данные (начало)	
2	Общие данные (окончание)	
3	План на отм. 0000	
4	Фрагмент плана 1	
5	Фрагмент плана 2	
6	Фрагмент плана 3	
7	Фрагмент плана 4	
8	Фрагмент плана 5	
9	План разводки трубопроводов маслохо-	
	зяйства на отм. -0.200	
10	Схема разводки трубопроводов маслохо-	
	зяйства:	
11	План разводки трубопроводов сжатого	
	воздуха	
12	Схема разводки трубопроводов сжатого	
	воздуха	

Лист	Наименование	Примечание
13	Компрессорная. План и схема разводки	
	трубопроводов	
14	Участок подкраски. План на отм. 0.000	
	разрезы 1-1, 2-2.	
15	Участок подкраски. Схема подвода	
	трубопроводов воды	
16	Участок подкраски. Монтажный	
	чертеж трубопроводов	
17	Участок подкраски. Монтажный	
	чертеж трубопроводов. Разрезы А-А, Б-Б, В-В.	

Ведомость ссылочных и прилагаемых документов

Обозначение	Наименование	Примечание
	Ссылочные документы	
Типовой проект	Резервуар стальной гори-	Распространяю
704-1-158. 83	зонтальный цилиндричес-	Казахский
Альбом II	кий для хранения нефте-	филиал
	продуктов емкостью 3м³	ЦИТП
Серия 1.435.2-23	Привод ворот внутренний	Распространяю
Выпуск 4. ПРВ-ВА	ПРВ-ВА	Мосгортранс
		НИИпроект
Серия 4.904-69	Детали крепления санитарно-	Тбилисский
	технических приборов и трубопроводов	филиал ЦИТП
Серия А178001	Опорные конструкции и	
Выпуск I, II Сантехпроекта	средства крепления трубопроводов	САНТЕХПРОЕКТ
	Прилагаемые документы	
ТХ.СО	Спецификация оборудования	Альбом XI
ТХ.ВМ	Ведомость потребности	Альбом XII
	в материалах	

Условные обозначения:

- В/норм. – категория производства по взрывной и пожарной опасности (в числителе) и категория устройства электроустановок по взрывной и пожарной опасности по ПУЭ (в знаменателе)
- – местный вентиляционный отсос
- – отсос выхлопных газов
- – подвод сжатого воздуха
- – подвод холодной воды - и отвод в канализацию
- – монорельс с тельфером
- – ворота распашные с воздушно-тепловой завесой
- – машино-место на постах обслуживания и ремонта (с указанием передней части автомобиля)
- – соединительная траншея входа в осмотровые канавы
- – Место рабочего
- м – маслопровод свежих моторных, масел
- т – маслопровод свежих трансмиссионных масел
- р – маслопровод свежих масел марки „Р"
- к – трубопровод консистентных смазок
- ом – маслопровод отработанных моторных масел
- от – маслопровод отработанных трансмиссионных масел
- ор – маслопровод отработанных масел марки „Р"
- д – дыхательный трубопровод
- – трубопровод сжатого воздуха наземный
- – трубопровод сжатого воздуха подземный
- – водосборник
- – Вентиль запорный муфтовый
- – соленоидный вентиль
- – кран муфтовый
- – Огневой предохранитель

Производственный корпус предназначается для технического обслуживания, текущего ремонта 200 автобусов типа ЛиАЗ-5256. В корпусе производятся следующие виды технического обслуживания и ремонта

1. Первое техническое обслуживание - (ТО-1)
2. Второе техническое обслуживание - (ТО-2)
3. Текущий ремонт - (ТР)

Технологический расчет произведен на автобусы ЛиАЗ-5256.

Типовой проект разработан в соответствии с действующими нормами и правилами и предусматривает мероприятия, обеспечивающие взрывную, взрывопожарную, пожарную безопасность при эксплуатации здания.

Главный инженер проекта А.Н. Коростелев

Инв. №			
Гл. инж.	Шатов		
ГИП	Коростелев		
Н. контр.	Пасько		
Нач. отд.	Дильдин		
Рук. гр.	Ткаченко		
Вед. инж.	Шитик		
Ст. инж.	Коренев		

Привязан

ТП 503-2-17с.86 -ТХ

Автотранспортное предприятие на 200 автобусов для южных районов

Производственный корпус	Стадия	Лист	Листов
	РП	1	17

Общие данные (начало)

ГИПРОАВТОТРАНС Воронежский филиал

Инв. № подл. | Подпись и дата | Взам. инв. №

Копировал: Лц-

Формат А2

Режим эксплуатации подвижного состава:

Среднесуточный пробег	—	250 км;
Продолжительность работы за год	—	365 дней;
Число смен работы за сутки	—	1,5 смены;
Пребывание автобусов в наряде	—	12 часов

Режим технического обслуживания и ремонта автобусов

Виды технического обслуживания	Рабочие смены в сутки	Число рабочих дней в год	Количество смен в сутки
Первое техническое обслуживание (ТО-1)	межсмен. время	305	1
Второе техническое обслуживание (ТО-2)	I	305	1
Текущий ремонт (ТР)	I и II	357	2

Краткое описание производственного процесса технического обслуживания и ремонта подвижного состава.

Автобусы, которые по графику должны проходить первое техническое обслуживание (ТО-1), направляются в производственный корпус на участок диагностики, на посты диагностики Д-1.

Оборудование и приборы постов диагностики Д-1, дают возможность определить техническое состояние систем, обеспечивающих безопасность движения автобусов, и производить их регулировку.

Первое техническое обслуживание (ТО-1) автобусов проводится на поточной линии оборудованной рабочей канавой, конвейером для перемещения автобусов с поста на пост и электромеханическими подъемниками.

На поточной линии первого технического обслуживания предусматривается следующая специализация работ в соответствии с разработанной НИИАТ ом типовой технологией технического обслуживания автобусов на трехпостовой поточной линии:

1 пост — контрольно-осмотровые и крепежные работы;

2 пост — регулировочные, электротехнические и работы по обслуживанию системы питания;

3 пост — смазочные и очистительные работы.

На последнем посту поточной линии первого технического обслуживания и посту ТО автобусов „Икарус-280", запроектированы посты смазки, где производятся следующие виды работ:

а) Слив отработавших масел через сливные воронки в емкости и насосами в резервуары отработавших масел, оклада смазочных материалов;

б) Заправка автобусов свежим моторным маслом; маслом для гидромеханической передачи, трансмиссионным маслом, дозаправка воздухом;

в) Смазка автобусов консистентной смазкой.

Подача масел и смазки на посты — механизированная из склада смазочных материалов. Отработавшие масла по мере накопления их в резервуарах отправляются на регенерацию.

Автобусы, поступающие по графику на второе техническое обслуживание (ТО-2) и текущий ремонт (ТР), направляются в начале на пост диагностики Д-2.

Пост диагностики Д-2, оборудован тяговым стендом и специальным диагностическим оборудованием и приборами, которыми возможно осуществлять регистрации основных параметров технического состояния узлов и агрегатов и автобуса в целом.

После прохождения углубленной диагностики (Д-2) автобусы направляются на соответствующие посты технического обслуживания №2 и текущего ремонта ТО-2 и ТР автобусов производится на 18 универсальных и специализированных постах, в числа которых входят.

2 поста, для обслуживания сочлененых автобусов „Икарус-280, один оборудованный рабочей канавой с канавным электромеханическим подъемником и смазочно-очистительным оборудованием, второй пост напольный;

13 постов оборудованы четырехстоечными подъемниками, из них два поста специализированных, для ремонта двигателя и его систем.

один специализированный пост для замены агрегатов и узлов,

три поста для ремонта трансмиссии, тормазов, рулевого управления и ходовой части,

один пост для контроля и регулировки тормозов и углов установки передних колес,

один пост — универсальный;

два поста в участке кузнечно-рессорном, сварочно-жестяницком и медницко-радиаторном,

три поста — второго технического обслуживания (ТО-2).

Два поста, оборудованные электрогидравлическими подъемниками предназначены для замены шин, один из которых находится на открытой площадке перед шиномонтажным участком.

Один пост в участке подкраски запроектирован на тупиковой линии. На этой линии предусмотрены работы по подготовке, подкраске и сушке небольших поверхностей кузова. Перемещение автобуса на пост и с поста осуществляется при помощи реверсивного конвейера.

На участках постов ТО-2 и ТР, кузнечно-рессорном, сварочно жестяницком, слесарно-механическом, агрегатном предусмотрены электрические однобалочные краны, грузоподъемностью 1т, управляемые с пола.

Работы по ремонту электрооборудования, аккумуляторных батарей, системы питания, агрегатов, сварочно-жестяницкие, медницкие, обойные и шиномонтажные производятся на соответствующих участках.

Склады шин, запасных частей и материалов рассчитаны на хранение месячного запаса.

Для снабжения производственных участков запасными частями в течение суток предусмотрена промежуточная кладовая.

Хранение обменного фонда агрегатов предусмотрено в складе агрегатов

Расчетные нормативы технического обслуживания и текущего ремонта автобусов

Показатели	Ед. изм	Вид воздействий			
		ТО-1	ТО-2	ТР	КР
Периодичность воздействий	км	3500	14000	—	322000
Трудоемкость воздействий	чел.час	8,8	36,74	6,93*	—
Продолжительность воздействий	час	7	7	7	—

на 1000 км пробега

Производственная программа и объем работ по ТО и ТР автобусов

Показатели	Количество	
Годовой пробег одного списочного автобуса, км	84 862	
Общий годовой пробег, тыс. км	16 972	
Коэффициент технической готовности	0,93	
Количество воздействий:	За год	За сутки
первого технического обслуживания (ТО-1)	3637	12
второго технического обслуживания (ТО-2)	1150	4
текущего ремонта (ТР)	по потр.	по потр.
Годовой объем работ по техническому обслуживанию и текущему ремонту, чел. час	192203	

Штаты

Наименование	Кол-во по штату	явочное по сменам		
		I	II	III
Производственные рабочие:				
Первого технического обслуживания (ТО-1)	18	—	—	18
Второго технического обслуживания (ТО-2)	23	23	—	—
Текущего ремонта (ТР)	64	41	23	—
Вспомогательные рабочие	31	12	16	3
Всего	136	76	39	21

Привязан

Инв.№

Гл. инж.	Шатов		
ГИП	Коростелев		
Н. контр.	Пасько		
Нач. отд.	Дильдин		
Рук. гр.	Ткаченко		
Вед. инж.	Шитик		
Ст. инж.	Косенев		

ТП 503-2-17с.86-ТХ

Автотранспортное предприятие на 200 автобусов для южных районов

Производственный корпус

Стадия	Лист	Листов
РП	2	

Общие данные (окончание)

ГИПРОАВТОТРАНС Воронежский филиал

Инв.№ подл. | Подпись и дата | Взам.инв.№

Копировал:

Формат А2

Альбом I

Типовой проект

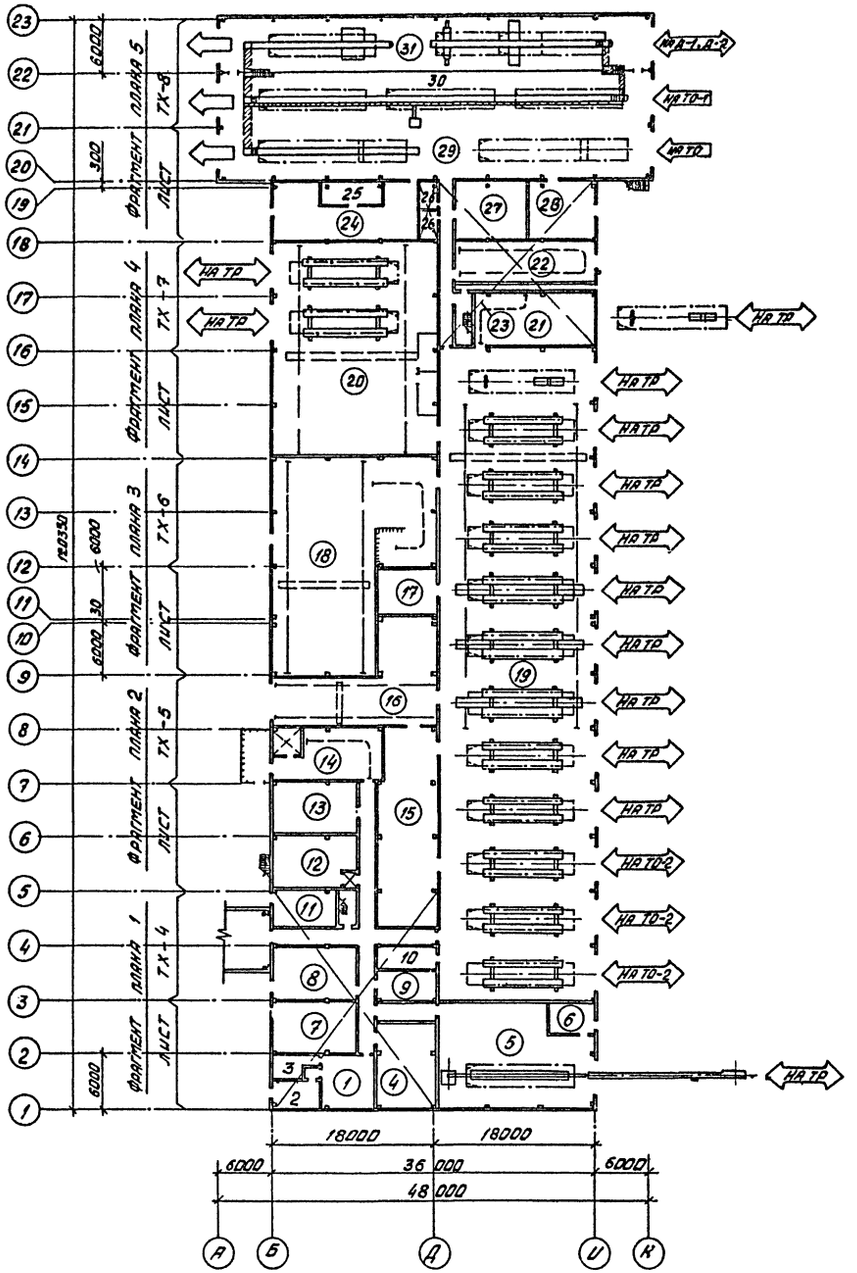

Экспликация помещений

Номер по плану	Наименование	Примечание
1	Участок ремонта аккумуляторов	
2	Зарядная	
3	Кислотная	
4	Участок обойный	
5	Участок подкраски	
6	Краскоприготовительная	
7	Насосная станция пожаротушения	
8	К Т П - 1	
9	Электрощитовая	
10	Инструментально-раздаточная кладовая	
11	Центральный тепловой пункт	
12	Участок ремонта приборов системы питания	
13	Участок ремонта электрооборудования и радиоаппаратуры	
14	Компрессорная	
15	Склад запасных частей и материалов	
16	Склад агрегатов	
17	Помещение для очистки моющих растворов	
18	Участок слесарно-механический агрегатный и ОГМ	
19	Участок постов ТО-2 и ТР	
20	Участок кузнечно-рессорный, сварочный, жестяницкий и медницко-радиаторный	
21	Участок шиномонтажный	
22	Склад шин	
23	Центр Управления Производством (ЦУП)	на антресолях
24	Склад смазочных материалов	
25	Насосная	
26	Санузлы	
27	Промежуточная кладовая	
28	КТП-2	
29	Посты ТО автобусов „Икарус-280"	
30	Участок ТО-1	
31	Участок диагностики	

Согласовано: Нач. АСО Шуваев; Нач. отд. ОВ Аллатов; Нач. отд. ВК Гвоздев

Согласовано: Нач. эл.техн. Малахов

Инв. № подл. | Подпись и дата | Взам. инв. №

Привязан

Инв. №

ГИП	Коростелев	
Нач. отд.	Дильдин	
Н. контр.	Пасько	
Рук. гр.	Тюрченко	
Ред. инж.	[illegible]	
Ст. инж.	[illegible]	

ТП 503-2-17с.86-ТХ

Автотранспортное предприятие на 200 автобусов для южных районов

Производственный корпус

План на отм. 0.000

Стадия	Лист	Листов
РП	3	

ГИПРОАВТОТРАНС Воронежский филиал

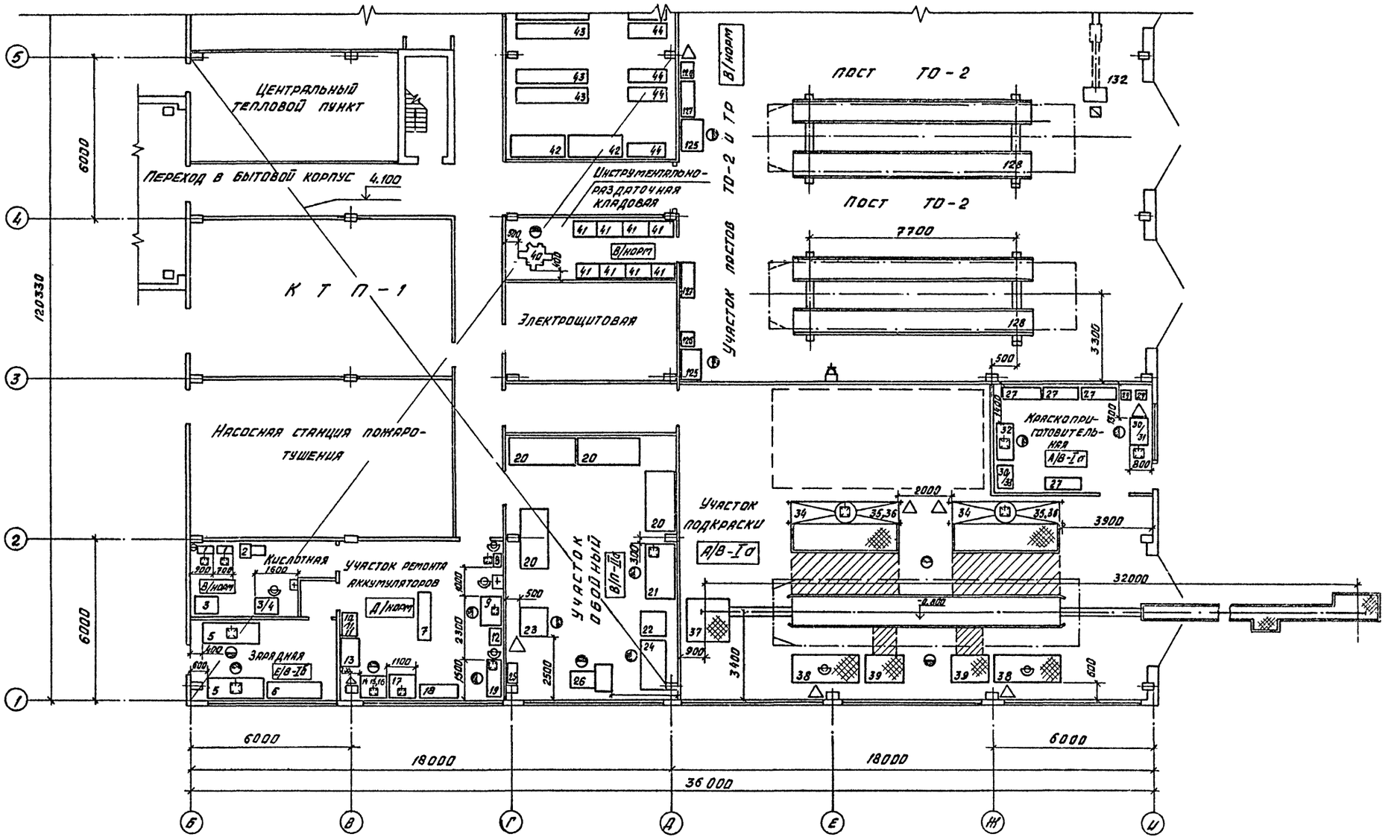

ТП 503-2-17с.86-ТХ					
Автотранспортное предприятие на 200 автобусов для южных районов					
Производственный корпус			Стадия	Лист	Листов
			РП	4	
Фрагмент плана 1			Гипроавтотранс Воронежский филиал		
Привязан	Гип	Коростелев			
	Нач. отд.	Дильдин			
	Н. контр.	Пасько			
	Рук. гр.	Ткаченко			
	Вед. инж.	Шитик			
Инв. №	Ст. инж.	Коренев			

Копировал [illegible] Формат А2

Альбом I

Типовой проект

Согласовано: Нач. ЭП. отд. Матросов; Гип. спецавтом. [illegible]

Согласовано: Нач. АСО Шуваев; Нач. отд. ОВ Алпатов; Нач. отд. В.К. Гвоздев

Инв. № подл. | Подпись и дата | Взам. инв. №

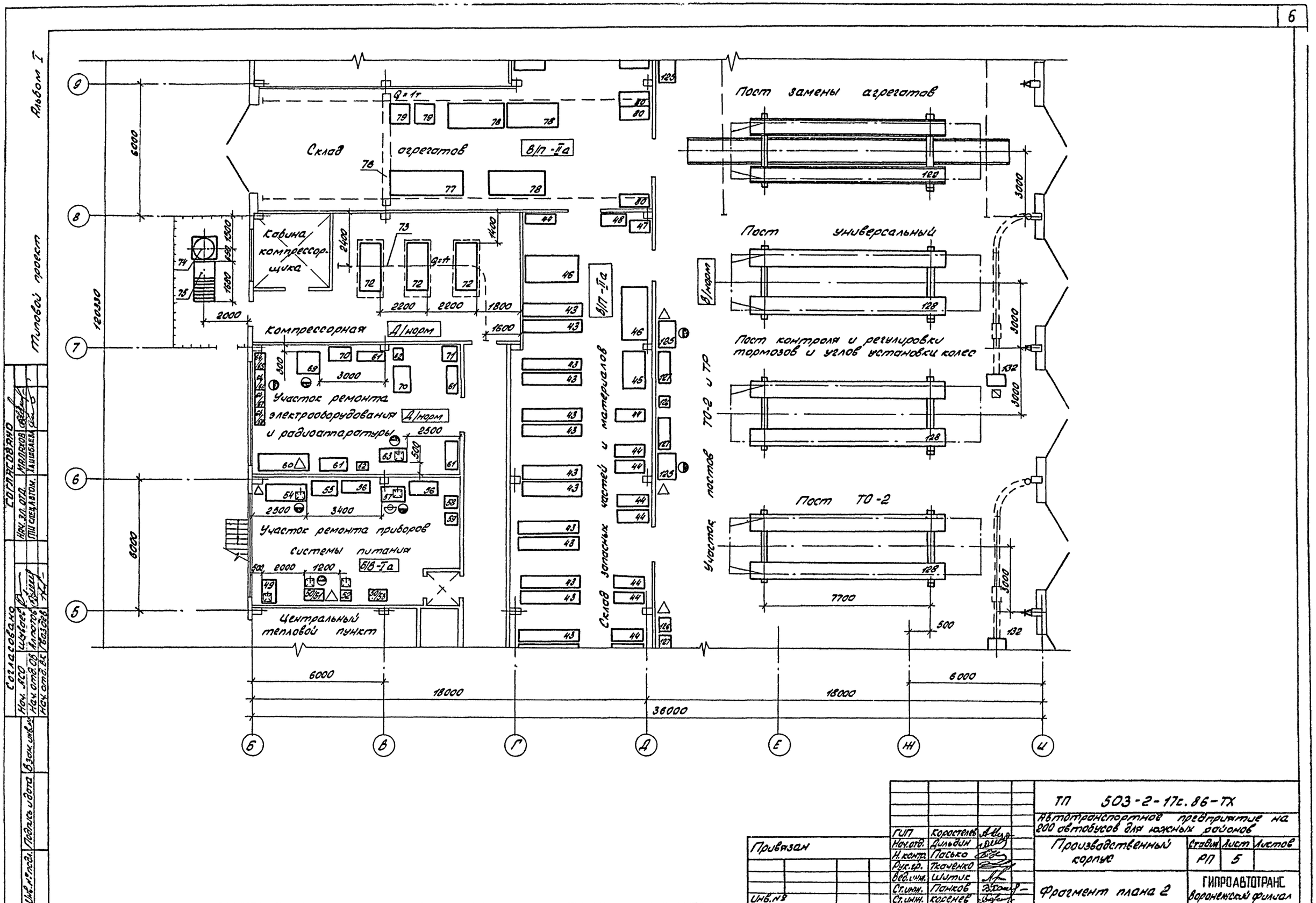
Альбом I
Типовой проект
Склад агрегатов
В/П-IIа
Кабина компрессорщика
Компрессорная
Д/норм
Участок ремонта электрооборудования и радиоаппаратуры
Д/норм
Участок ремонта приборов системы питания
Б/В-Iа
Центральный тепловой пункт
Склад запасных частей и материалов
В/П-IIа
Пост замены агрегатов
Пост универсальный
В/норм
Пост контроля и регулировки тормозов и углов установки колес
Пост ТО-2
Участок постов ТО-2 и ТР
6000
18000
36000
120330
7700
Б
В
Г
Д
Е
Ж
И
Согласовано
Нач. ЛСО
Шуваев
Нач. отд. ОВ
Алпатов
Нач. отд. ВК
Гвоздев
Согласовано
Нач. эл. отд.
Малахов
ПТИ спец. автом.
Хашибаев
Инв. № подл.
Подпись и дата
Взам. инв. №
Привязан
Инв. №
ГИП
Коростелев
Нач. отд.
Дильдин
Н. контр.
Пасько
Рук. гр.
Ткаченко
Вед. инж.
Шитик
Ст. инж.
Панков
Ст. инж.
Коренев
ТП 503-2-17с.86-ТХ
Автотранспортное предприятие на 200 автобусов для южных районов
Производственный корпус
Стадия
Лист
Листов
РП
5
Фрагмент плана 2
ГИПРОАВТОТРАНС
Воронежский филиал
Копировал: Алех-
Формат А2

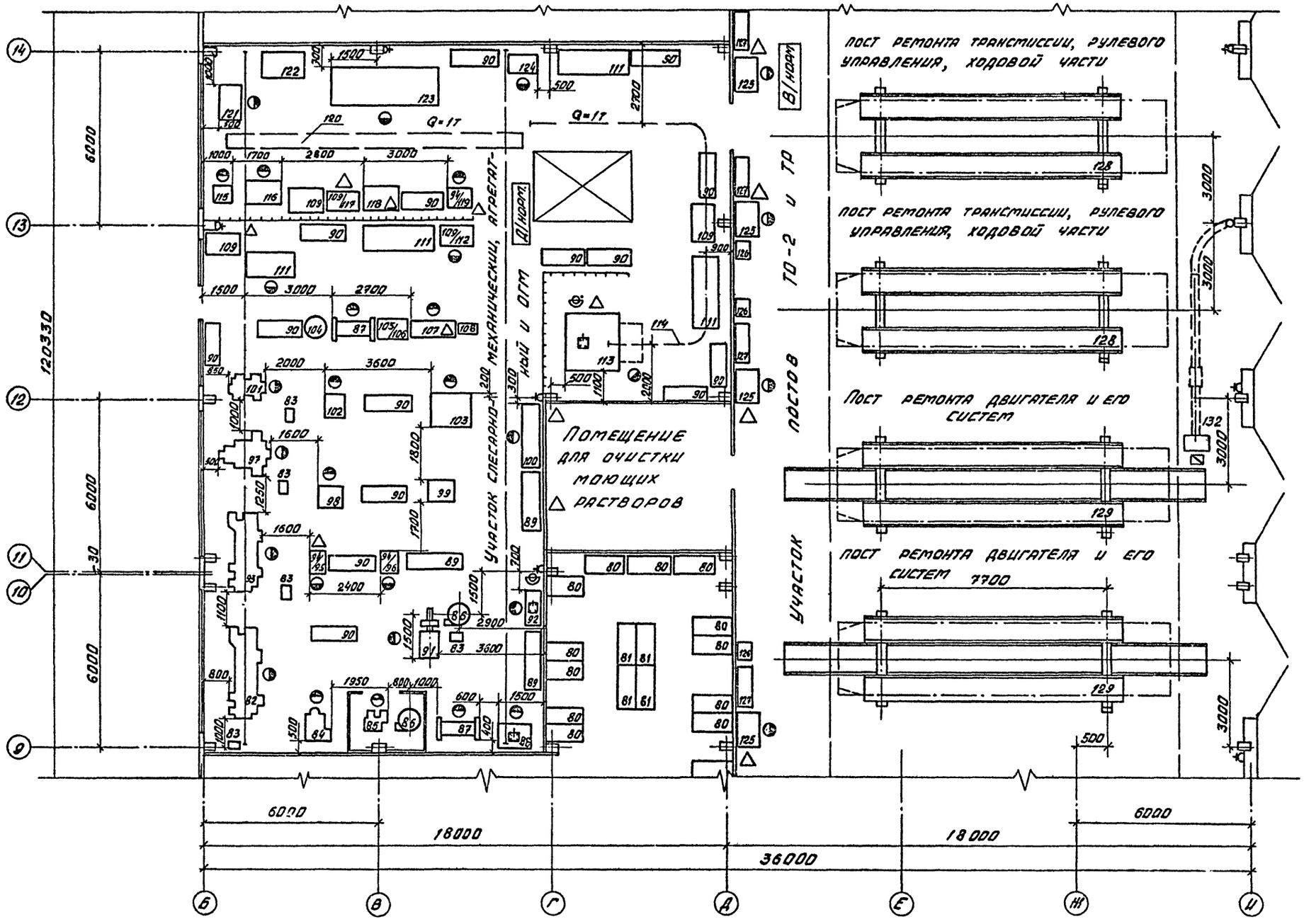

ТП 503-2-17с.86-ТХ			
Автотранспортное предприятие на 200 автобусов для южных районов			
Производственный корпус	Стадия	Лист	Листов
	РП	6	
Фрагмент плана 3	Гипроавтотранс Воронежский филиал		

Привязан

Инв. №

ГИП	Коростелев	
Нач. отд.	Дильдин	
Н. контр.	Пасько	
Рук. гр.	Ткаченко	
Вед. инж.	Шитик	
Ст. инж.	Коренев	

Согласовано: Нач. ЭЛ. отд. Малахов; ГПИ спец. автом. Хаишбаев

Согласовано: Нач. АСО Шуваев; Нач. отд. ОВ Алпатов; Нач. отд. ВК Гвоздев

Инв. № подл. | Подпись и дата | Взам. инв. №

Альбом I

Типовой проект

Копировал Вак

Формат А2

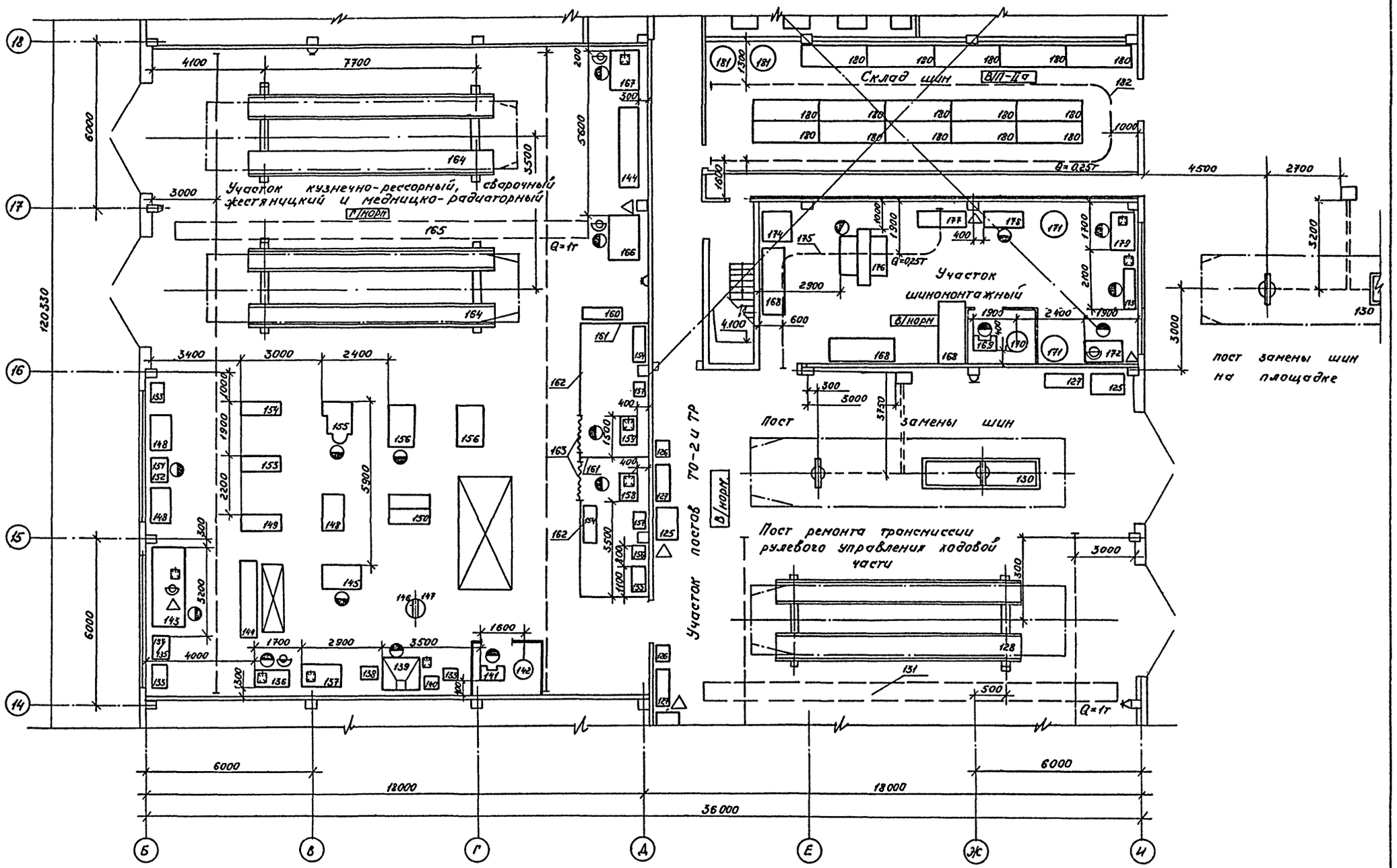

Привязан	ГИП	Коростелев	ТП 503-2-17с.86-ТХ		
	Нач.отд.	Дильдин	Автотранспортное предприятие на 200 автобусов для южных районов		
	Н.контр.	Пасько	Производственный корпус	Стадия	Лист	Листов
	Рук.гр.	Ткаченко		РП	7	
	Вед.инж.	Шитик	фрагмент плана 4	ГИПРОАВТОТРАНС Воронежский филиал		
Инв.№	Ст.инж.	Коренев				

Согласовано: Нач. ЛСО, Нач. отд. ОВ, Нач. отд. ВК; Согласовано: Нач. эл. отд., ГПИСПЕЦАВТОМ; Согласовано: Нач. эл. отд., ХАИШБАЕВА

Типовой проект

Альбом I

Инв. № подл. | Подпись и дата | Взамен инв. №

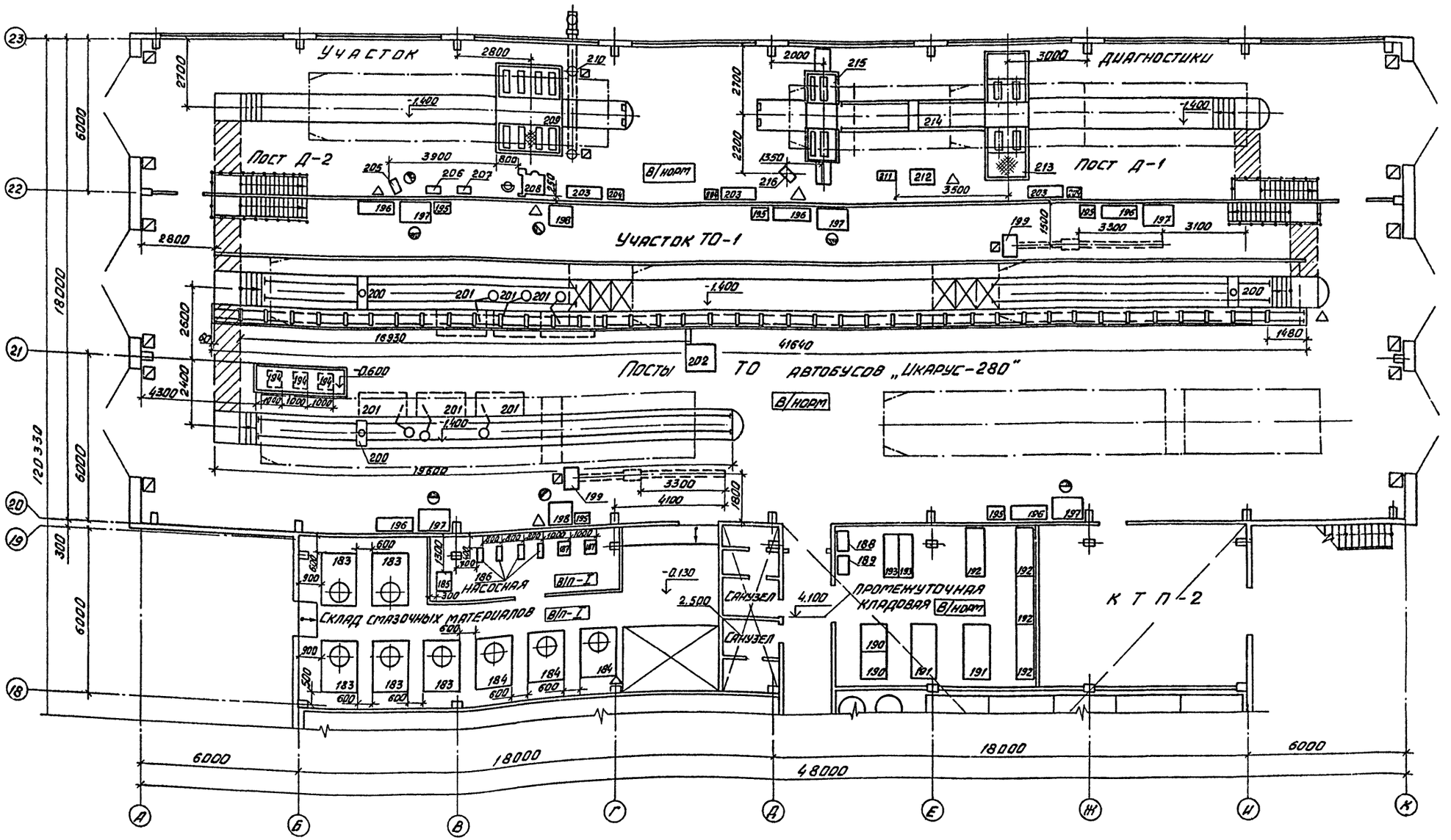

Альбом I

Типовой проект

Согласовано

Нач. ЭЛ. ОТД.	Малахов	
ГПИ спец. автом.	Ханшбаева	

Согласовано

Нач. АСО	Шуваев	
Нач. отд. ОВ	Аллатов	
Нач. отд. ВК	Гвоздев	

Инв. № подл. | Подпись и дата | Взам. инв. №

ГИП	Коростелев	
Нач. отд.	Дильдин	
Н. контр.	Пасько	
Рук. гр.	Ткаченко	
Вед. инж.	Шитик	
Ст. инж.	Коренев	

Привязан

Инв. №

ТП 503-2-17с.86 - ТХ

Автотранспортное предприятие на 200 автобусов для южных районов

Производственный корпус

Фрагмент плана 5

Стадия	Лист	Листов
РП	8	

ГИПРОАВТОТРАНС Воронежский ...

Копировал

Формат А2

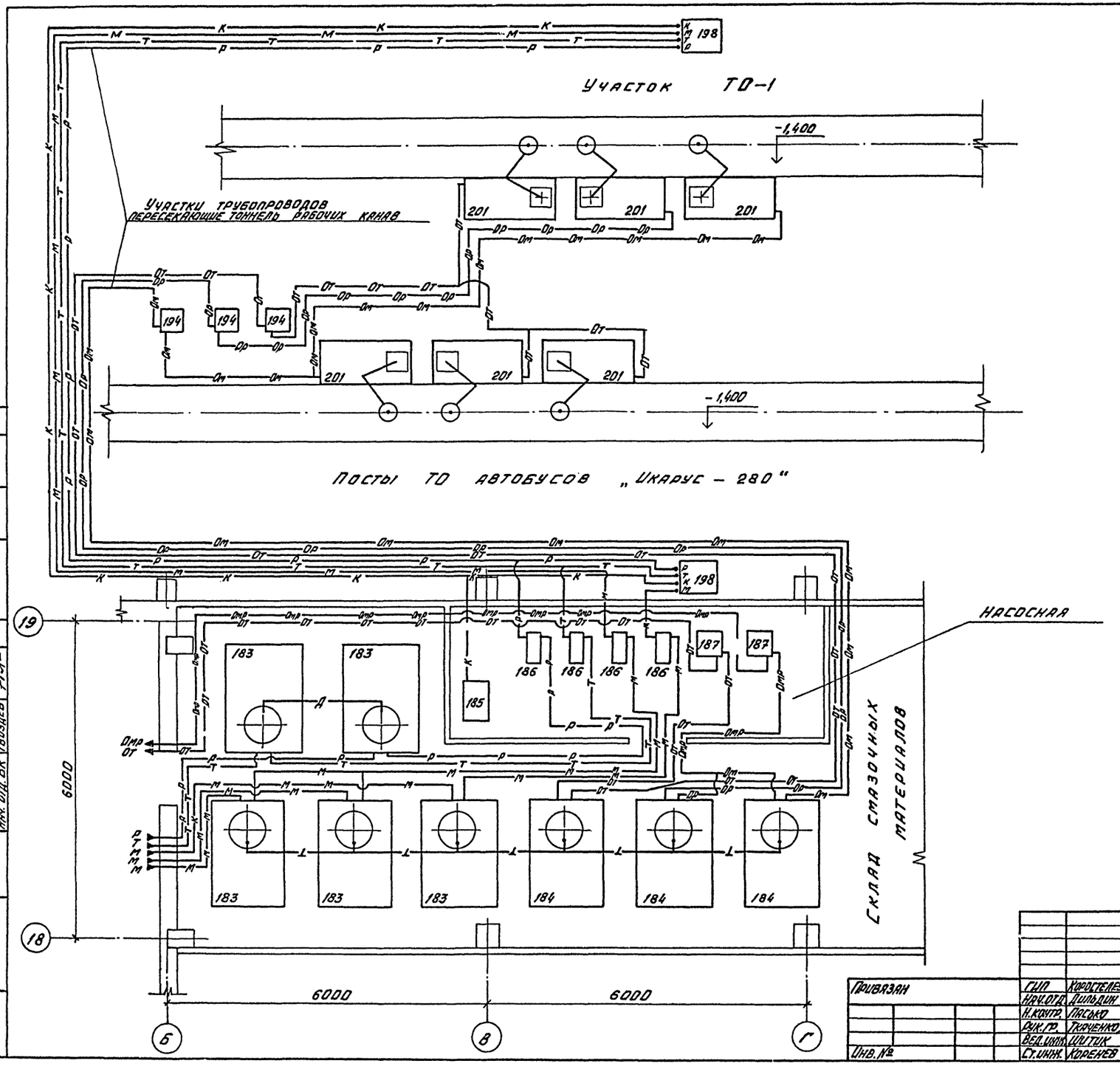

Альбом I

Типовой проект

Согласовано

Нач. АСО	Шувалов		
Нач. отд. ОВ	Алпатов		
Нач. отд. ВК	Гвоздев		
Нач. эл. тех. отд.	Малахов		

Инв. № подл.	Подпись и дата	Взам. инв. №

Привязан	ГИП	Коростелев	
	Нач. отд.	Дильдин	
	Н. контр.	Пасько	
	Рук. гр.	Ткаченко	
	Вед. инж.	Шитик	
Инв. №	Ст. инж.	Коренев	

ТП 503-2-17с.86 – ТХ

Автотранспортное предприятие на 200 автобусов для южных районов

Производственный корпус

Стадия	Лист	Листов
РП	9	

План разводки трубопроводов маслохозяйства на отм. – 0.200

ГИПРОАВТОТРАНС
Воронежский филиал

Альбом I

Типовой проект

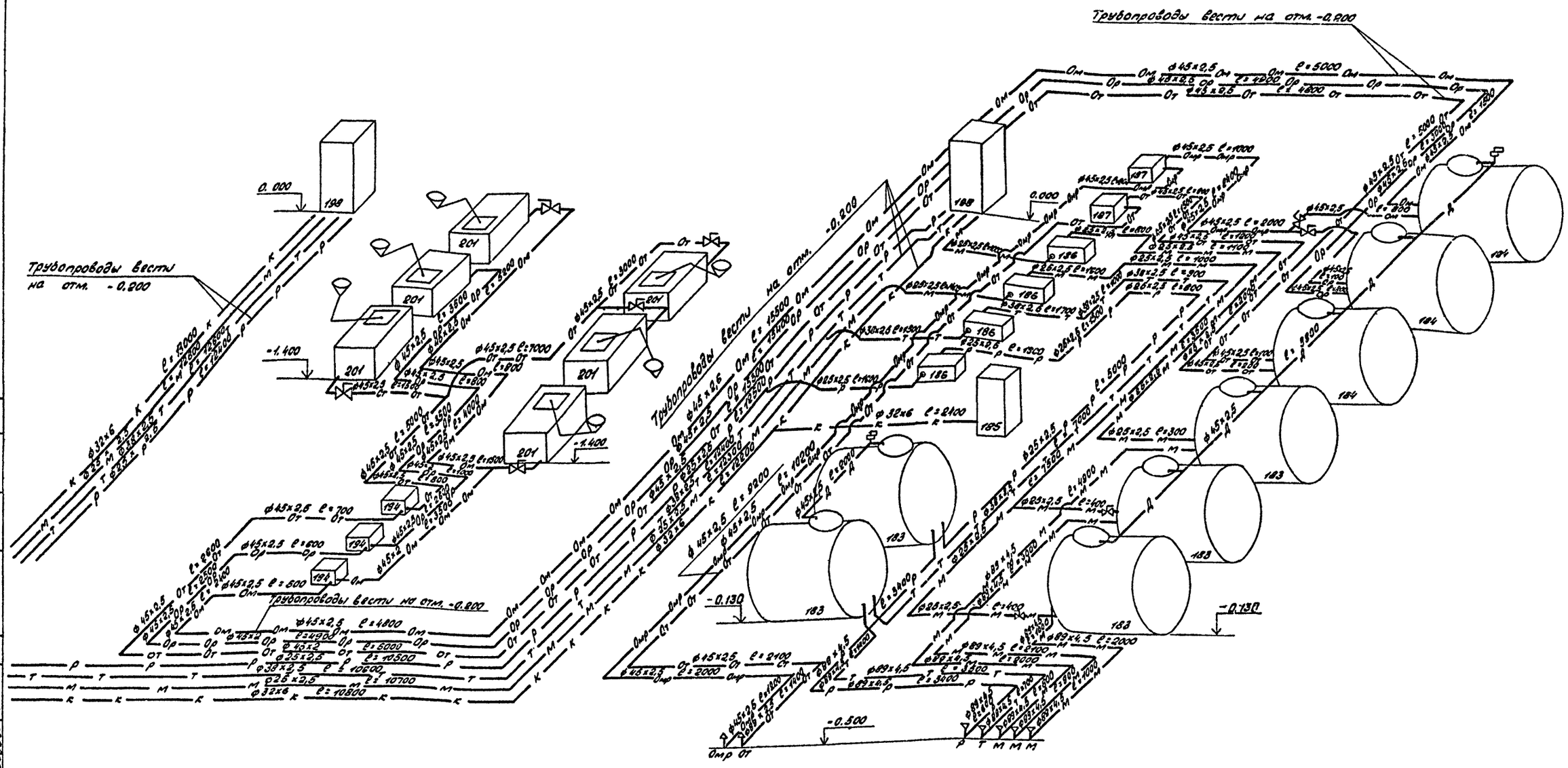

1. Монтаж, испытание промывку и продувку трубопроводов маслохозяйства, проводить в соответствии со СНиП III-71-78* „Правила производства и приемки работ. Технологическое оборудование. Основные положения" и СНиП II-30-76 „Внутренний водопровод и канализация зданий" п.п. 9.12 ÷ 9.17.

2. Уклон сливных трубопроводов должен быть не менее 0,03.

3. Трубопроводы идущие ниже отметки пола покрыть битумно-резиновой мастикой за один слой, напольные - грунтовкой и окраской коричневой пентафталевой эмалью за два раза.

4. Участки трубопроводов, пересекающие тонель рабочих канав, вести под плитами перекрытия тонеля.

Привязан		ГИП	Коростелев		ТП 503-2-17с.86 - ТХ	
		Нач.отд.	Дильдин		Автотранспортное предприятие на 200 автобусов для южных районов	
		Н.контр.	Пасько		Производственный корпус	Стадия: РП; Лист: 10; Листов:
		Рук.гр.	Ткаченко		Схема разводки трубопроводов маслохозяйства	ГИПРОАВТОТРАНС Воронежский филиал
		Вед.инж.	Шитик			
Инв. №		Ст.инж.	Коренев			

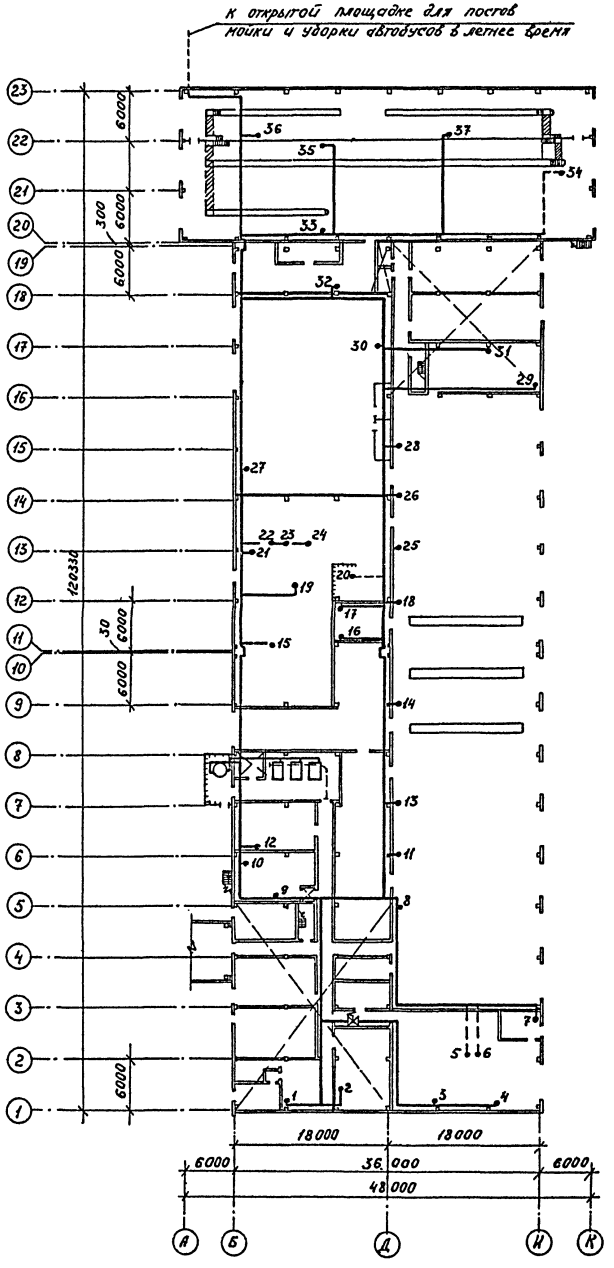

Точки подвода	Поз.	Наименование потребителей	Кол-во потр.	Давлен. кг/см²	Расход м/час Ед.	Расход м/час Общ.	Диаметр сопла мм	Примечание
1		Кран общего разбора	1	6,0	0,15	0,15	15	
2	23	Стенд для обивки подушек и спинок сидений 307В	1	6,0	0,25	0,25	15	
3-4		Установка „Радуга-063"	2	5,0	0,25	0,5	25	
5-6	34	Гидрофильтр С-604 (в приямки для барботажа)	2	6,0	0,15	0,30	15	
7	29	Бак красконагнетательный СО-13А	1	6,0	0,4	0,4	15	
8-14	—	Кран общего разбора	7	6,0	0,13	1,05	15	
15	95	Пресс для клепки фрикционных накладок Р335	1	5,0	0,35	0,3	15	
16,17,18,21		Кран общего разбора	4	6,0	0,15	6,0	15	
19	107	Стенд для разборки и сборки головок блоков двигателей 3070А	1	6,0	0,4	0,4	15	
20	113	Установка для мойки деталей М316	1	6,0	0,4	0,4	15	
22	117	Стенд для разборки и регулировки сцеплений Р724	1	6,0	0,35	0,35	25	
23	118	Стенд для проверки пневмооборудования К-245	1	8,0	0,25	0,25	25	
24	119	Приспособление для разборки компрессора 1ПМ39	1	6,0	0,25	0,25	25	
25,26		Кран общего разбора	2	6,0	0,15	0,3	15	
27	143	Стенд для комплексных работ по ремонту радиаторов Р-209	1	6,0	0,3	0,3	15	
28		Кран общего разбора	1	6,0	0,15	0,15	15	
29	172	Ванна для проверки камер Ш-902	1	6,0	0,25	0,25	15	
30	166	Ванна для испытания топливных баков 5008А	1	6,0	0,3	0,3	15	
31,32		Кран общего разбора	1	6,0	0,15	0,15	15	
33,35	198	Установка смазочно-заправочная С101-1	2	6,0	0,25	0,6	15	
34	202	Конвейер П544	1	6,0	0,3	0,3	15	
36	212	Панель воздухораспределительная 8925.08	1	6,0	0,4	0,4	15	
37	205	Пульт управления 8930.04	1	6,0				

Альбом I

Типовой проект

Согласовано: Нач. АСО Шуваев; Нач. отд. ОВ Алпатов; Нач. отд. ВК Гвоздев

Инв. № подл. | Подпись и дата | Взам. инв. №

ГИП	Коростелев		
Нач. отд.	Дильдин		
Н. контр.	Пасько		
Рук. гр.	Ткаченко		
Вед. инж.	Шитик		
Инж.	Котляров		

Привязан

Инв. №

ТП 503-2-17с.86 - ТХ

Автотранспортное предприятие на 200 автобусов для южных районов

Производственный корпус

План разводки трубопроводов сжатого воздуха

Стадия	Лист	Листов
РП	11	

ГИПРОАВТОТРАНС Воронежский филиал

Альбом I

Типовой проект

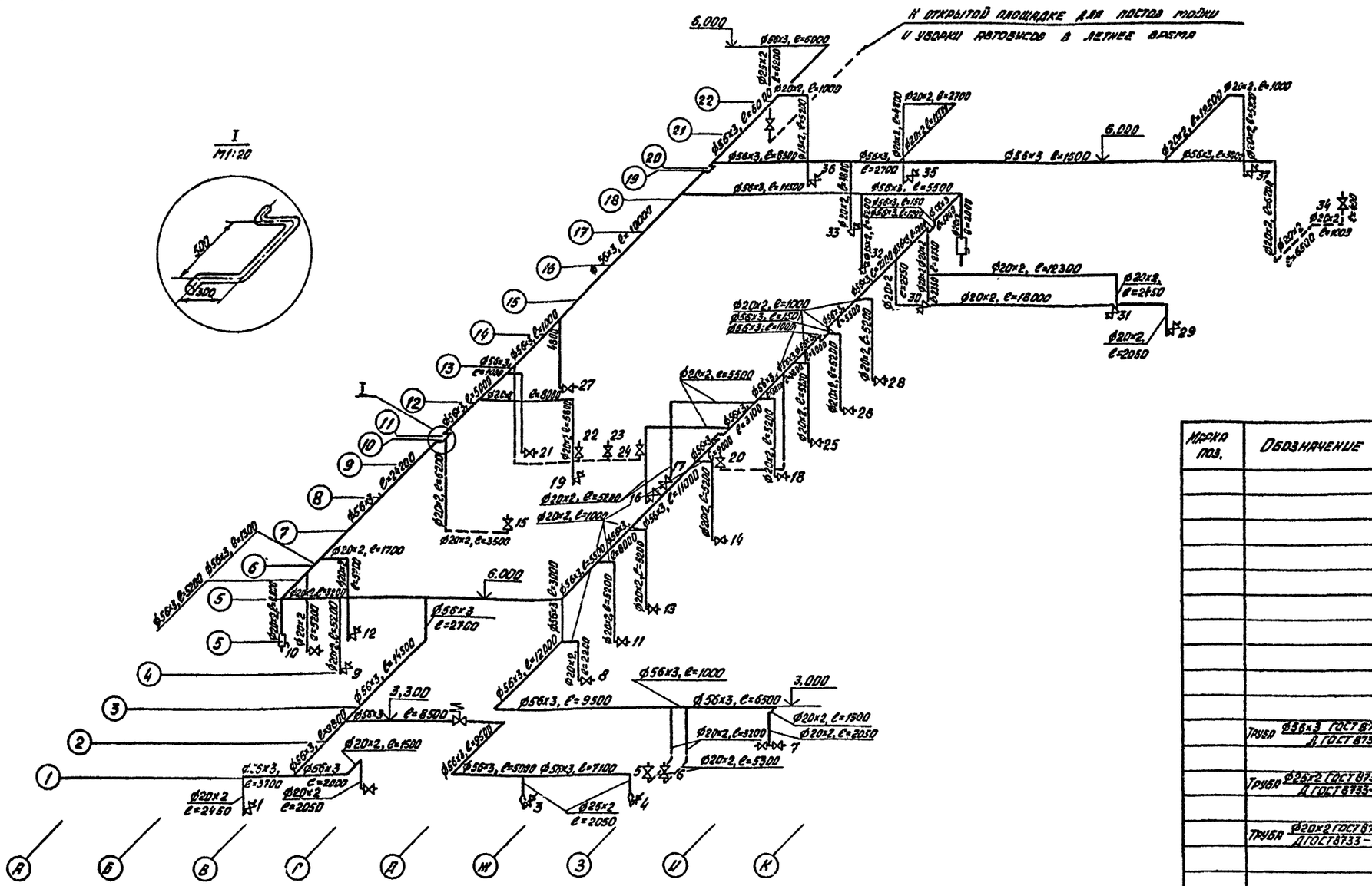
К открытой площадке для постов мойки и уборки автобусов в летнее время
I
М1:20
500
300
6.000
3.000
3.300
Ø56х3, ℓ=5000
Ø20х2, ℓ=1000
Ø56х3, ℓ=1500
Ø20х2, ℓ=12300
Ø20х2, ℓ=18000
Ø22х2, ℓ=2450
Ø20х2, ℓ=2050
Ø56х3, ℓ=11000
Ø56х3, ℓ=9500
Ø56х3, ℓ=6500
Ø20х2, ℓ=1500
Ø20х2, ℓ=2050
Ø20х2, ℓ=3200
Ø20х2, ℓ=5300
Ø56х3, ℓ=8500
Ø20х2, ℓ=1500
Ø56х3, ℓ=3700
Ø56х3, ℓ=2000
Ø20х2, ℓ=2050
Ø20х2 ℓ=2450
Ø56х3, ℓ=5000 Ø56х3, ℓ=7100
Ø25х2, ℓ=2050
Ø56х3, ℓ=14500
Ø56х3, ℓ=12000
Ø56х3, ℓ=2700
Ø56х3, ℓ=5500
Ø56х3, ℓ=3100
Ø56х3, ℓ=5900
Ø56х3, ℓ=11000
Ø56х3, ℓ=8000
Ø56х3, ℓ=5900
Ø56х3, ℓ=2200
Ø20х2, ℓ=5500
Ø20х2, ℓ=5800
Ø20х2, ℓ=1000
Ø20х2, ℓ=3500
Ø20х2, ℓ=1700
Ø20х2, ℓ=5200
Ø20х2, ℓ=5200
Ø20х2, ℓ=5200

Альбом I

Типовой проект

План разводки трубопроводов

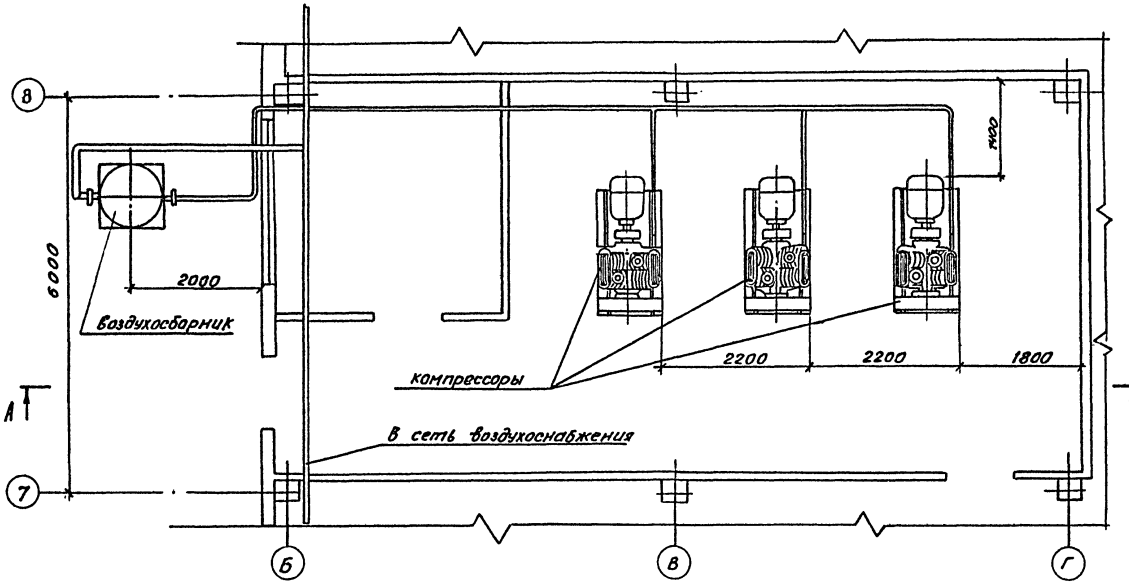

Схема разводки трубопроводов

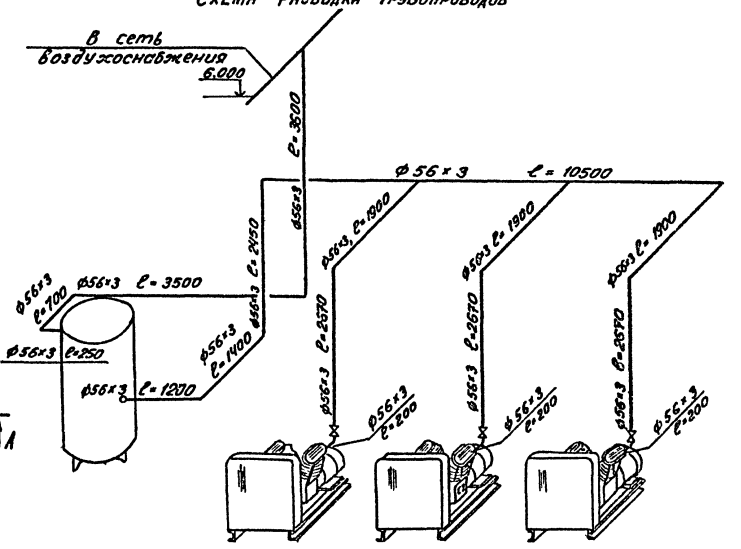

Разрез А-А

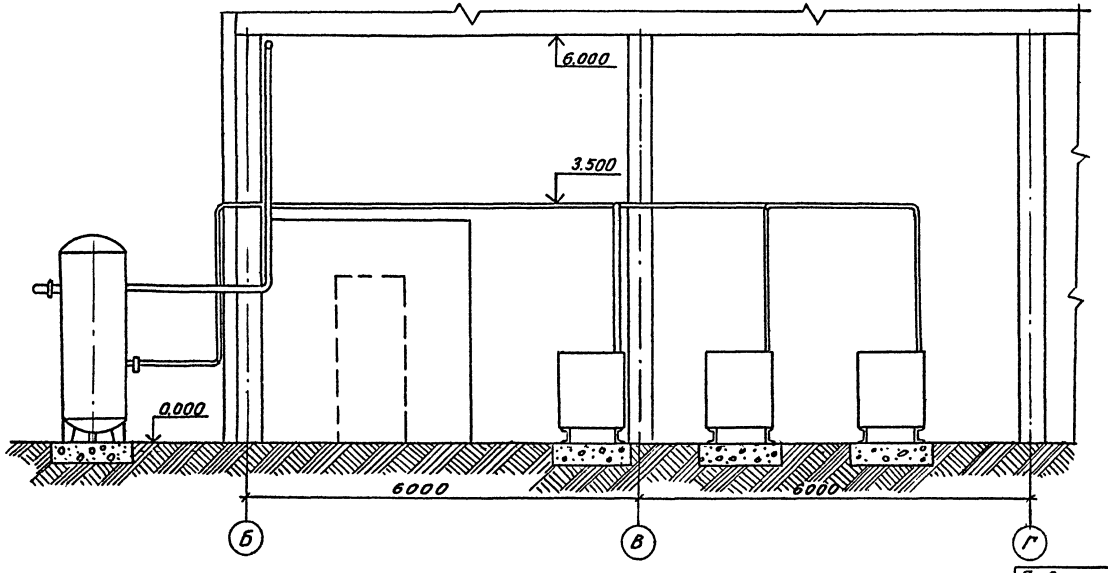

1. Монтаж, испытание, промывку и продувку трубопроводов производить в соответствии со СНиП III-31-78* „Правила производства и приёмки работ. Технологическое оборудование. Основные положения."
2. Трубопроводы уложить с уклоном 0,003 в сторону линейных водоотделителей.
3. Подземные трубопроводы покрыть битумно-резиновой мастикой за 1 раз, наземные-грунтовкой и окраской синей пентафталевой эмалью за 2 раза.
4. Крепление трубопроводов ф 15...25 производить по серии 9.904-69 „Детали крепления санитарно-технических приборов и трубопроводов" и ф 56 по серии А178001, выпуск I-III „Опорные конструкции и средства крепления трубопроводов."

Согласовано
Инв. № подл. | Подпись и дата | Взам. инв. №
Инв. № дубл. | Подпись и дата
Инв. № подл. | Подпись и дата

Привязан			
Инв. №			

ГИП	Коростелев	
Нач. отд.	Дильдин	
Н. контр.	Пасько	
Рук. гр.	Ткаченко	
Вед. инж.	Шитик	
Инж.	Когтяров	

ТП 503-2-17с.86 - ТХ

Автотранспортное предприятие на 200 автобусов для южных районов

Производственный корпус

Стадия	Лист	Листов
РП	13	

Компрессорная. План и схема разводки трубопроводов

Гипроавтотранс Воронежский филиал

Альбом I

Типовой проект

План на отм. 0.000

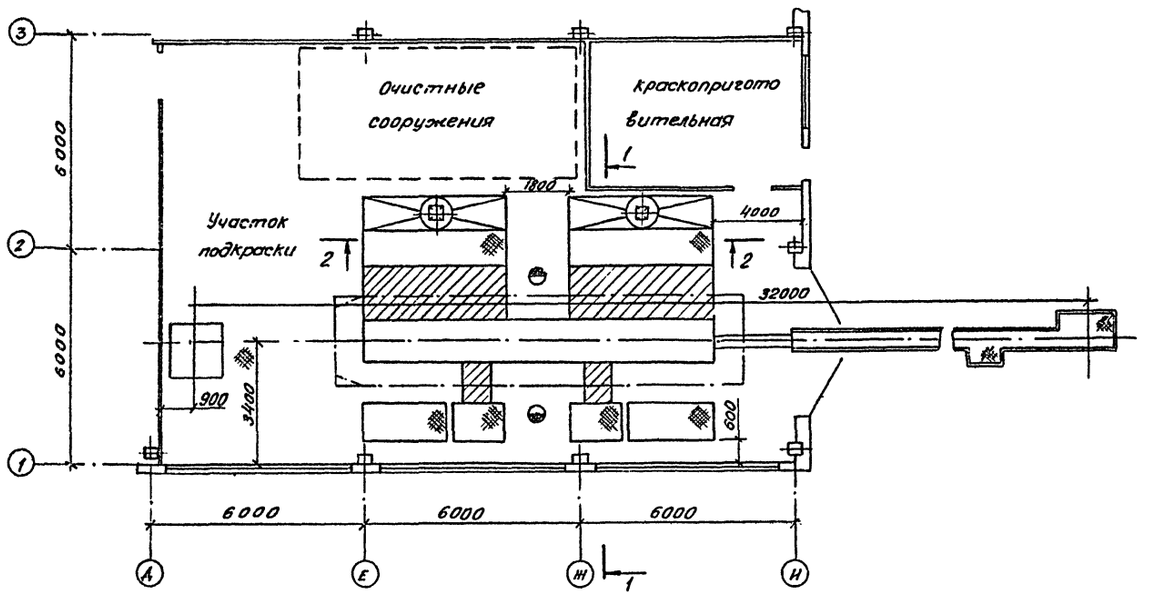

Разрез 1-1

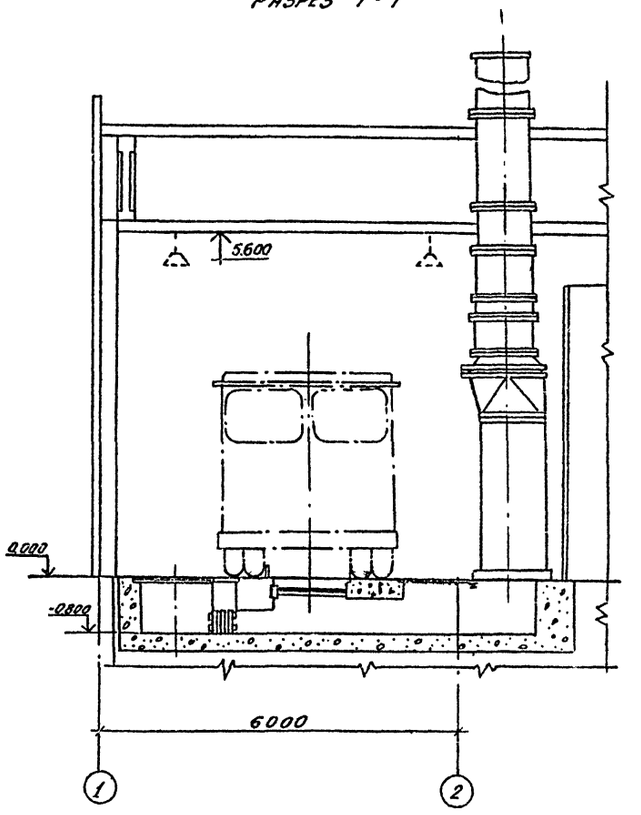

Разрез 2-2

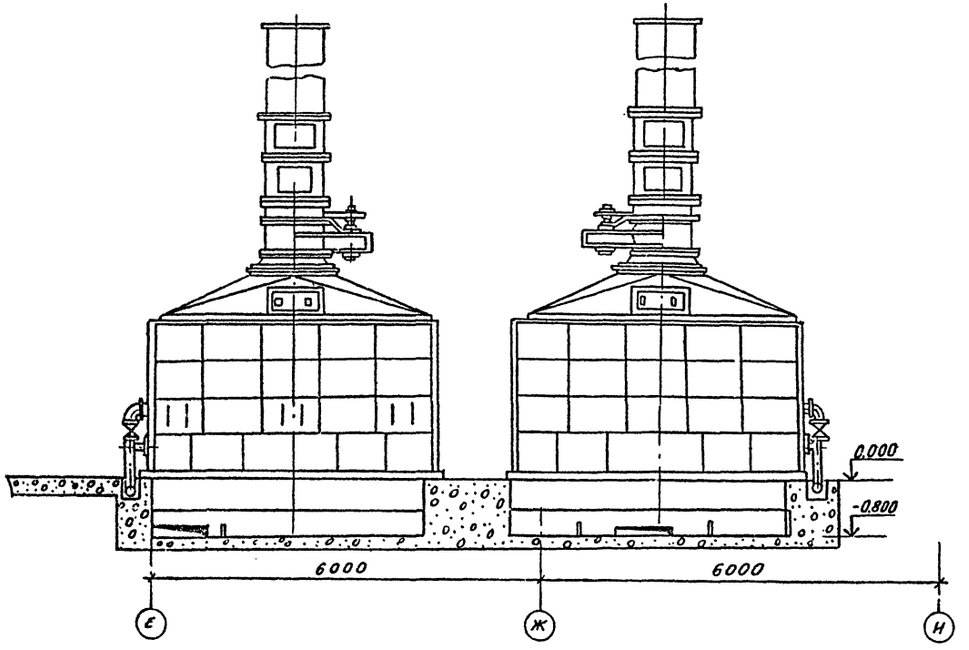

Согласовано:

Инв. № подл. | Подпись и дата | Взам. инв. №

Привязан		ГИП	Карастелев		ТП 503-2-17с. 86 - ТХ
		Нач. отд	Альдин		Автотранспортное предприятие на 200 автобусов для южных районов
		Н. контр	Пасько		Производственный корпус. Стадия: РП; Лист: 14; Листов:
		Рук. гр.	Ткаченко		Участок подкраски. План на отм. 0.000. Разрезы 1-1; 2-2;
		Вед. инж.	Ик-ик		ГИПРОАВТОТРАНС Воронежский филиал
Инв. №		Инж.	Котляров		

Типовой проект Альбом I

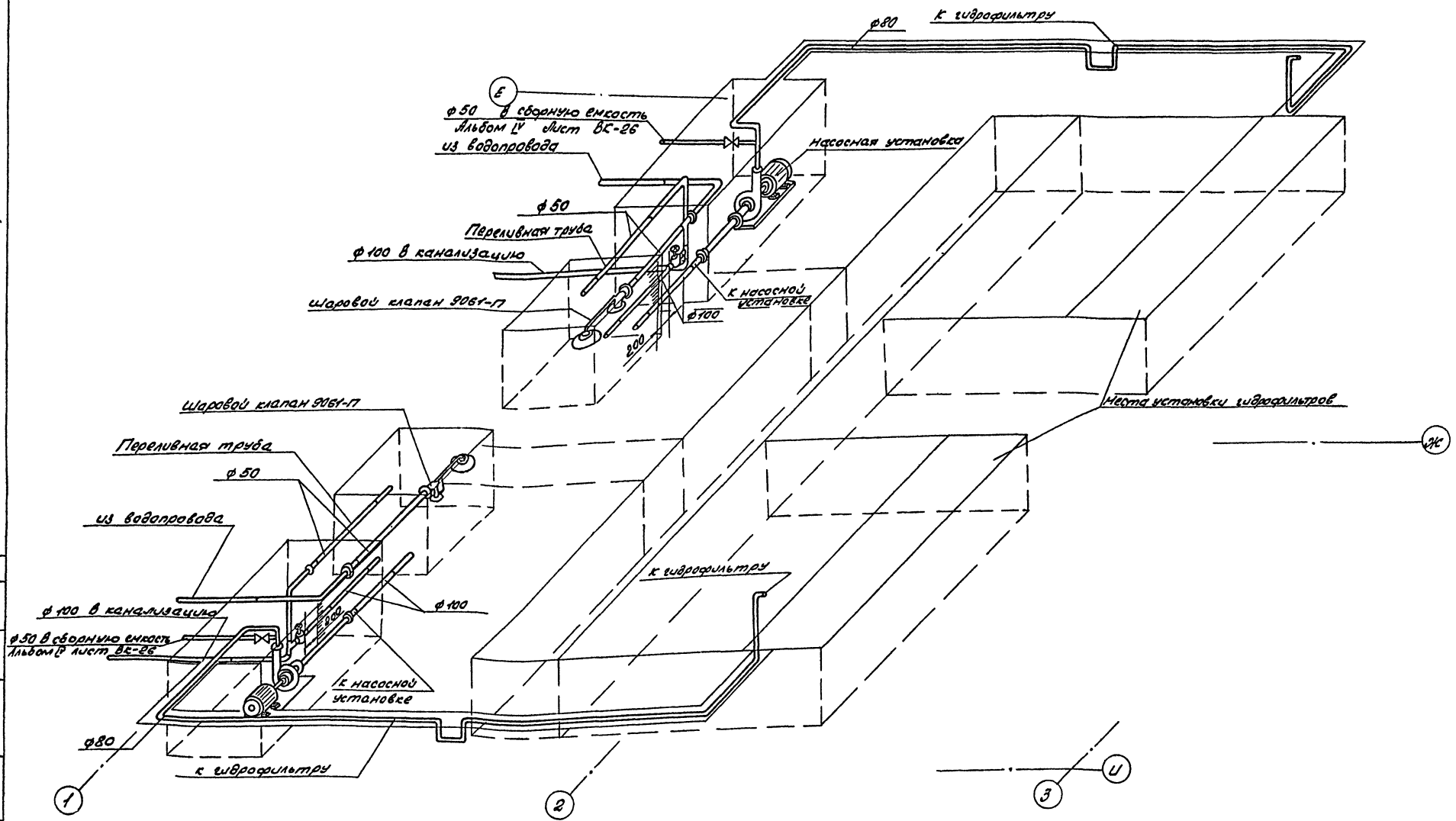

Согласовано:						
Нач. отд. ВК	Гвоздев					
Нач. АСО	Шуваев					
Инв. № подл.	Подпись и дата	Взам. инв. №				

				ТП 503-2-17с. 86 - ТХ		
				Автотранспортное предприятие на 200 автобусов для южных районов		
Привязан	ГИП	Коростелев		Производственный корпус	Стадия	Лист	Листов
	Нач. отд.	Дильдин			РП	15	
	Н. контр.	Пасько					
	Рук. гр.	Ткаченко		Участок подкраски. Схема подвода трубопроводов воды.	ГИПРОАВТОТРАНС Воронежский филиал		
	Вед. инж.	Шитик					
Инв. №	Инж.	Котляров					

Копировал: Алехина

Формат А2

Альбом I

Типовой проект

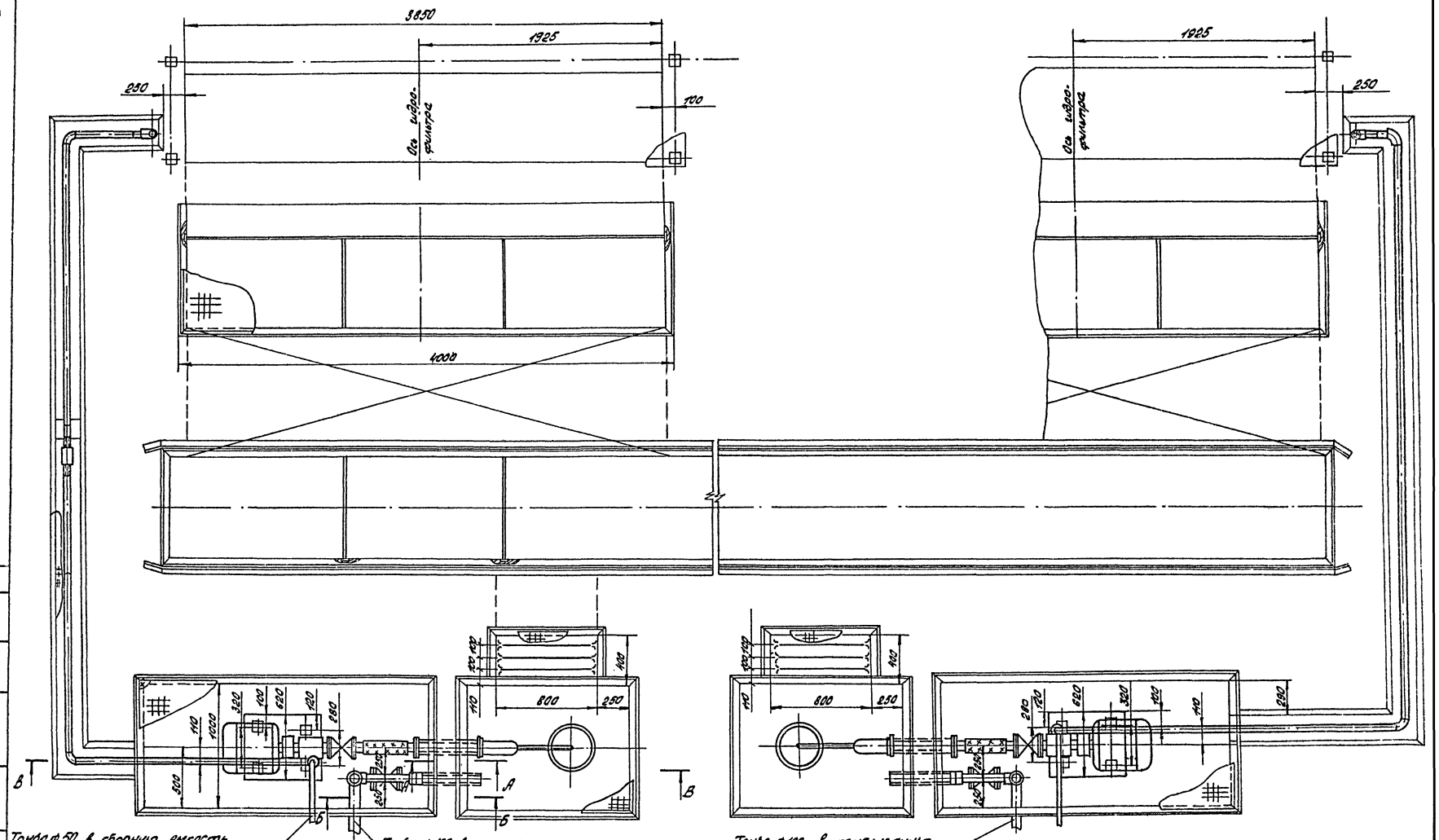

Согласовано

Инв. № подл. | Подпись и дата | Взам. инв. №

Привязан

Инв. №

ГИП	Костелев	
Нач. отд.	Дильдин	
Н. контр.	Пасько	
Рук. гр.	Усаченко	
Вед. инж.	Шитик	
Инж.	Хитяров	

ТП 503-2-17с.86 – ТХ

Автотранспортное предприятие на 200 автобусов для южных районов

Производственный корпус

Участок поверки, монтажный чертеж трубопроводов.

Стадия	Лист	Листов
АП	16	

ГИПРОАВТОТРАНС
Воронежский филиал

Копировал: Алехина Формат А2

Альбом I

Типовой проект

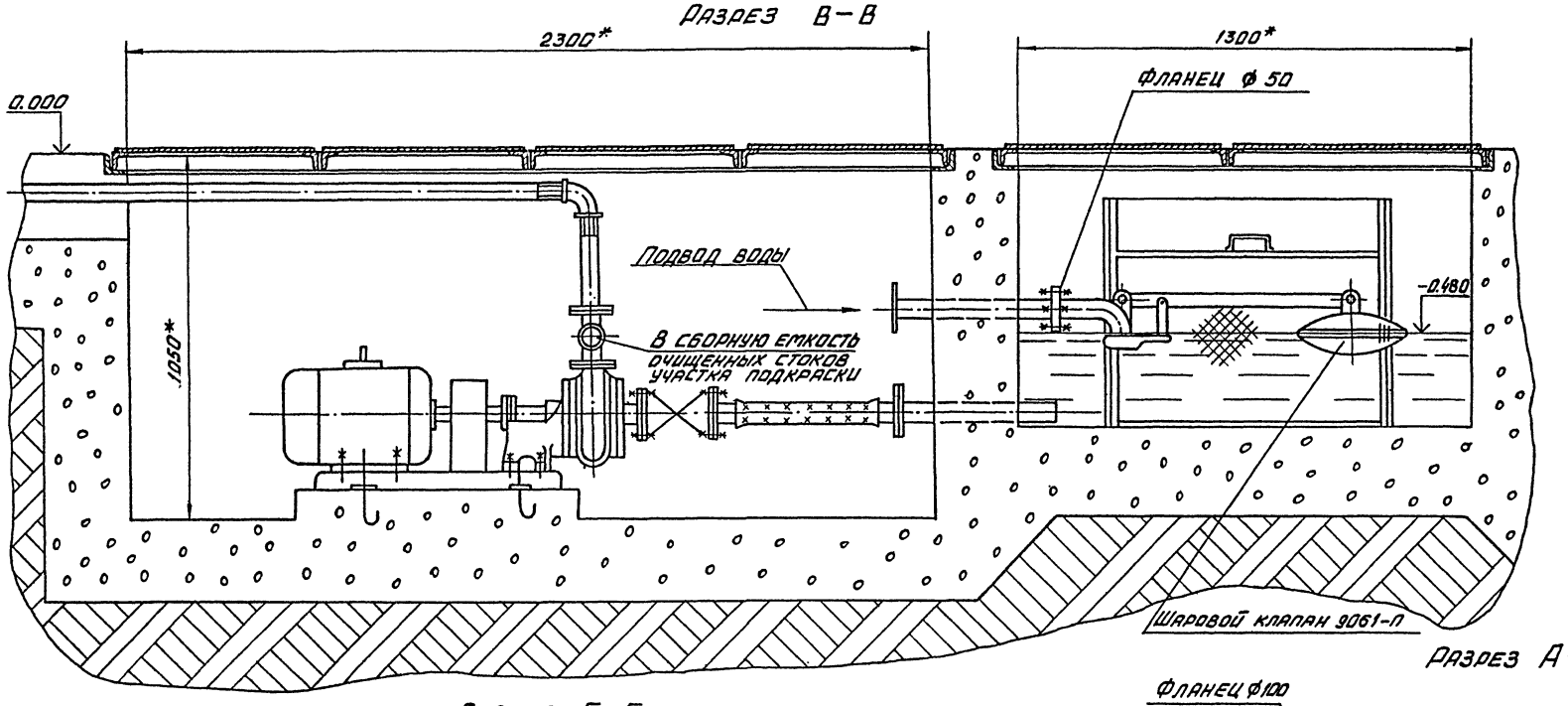

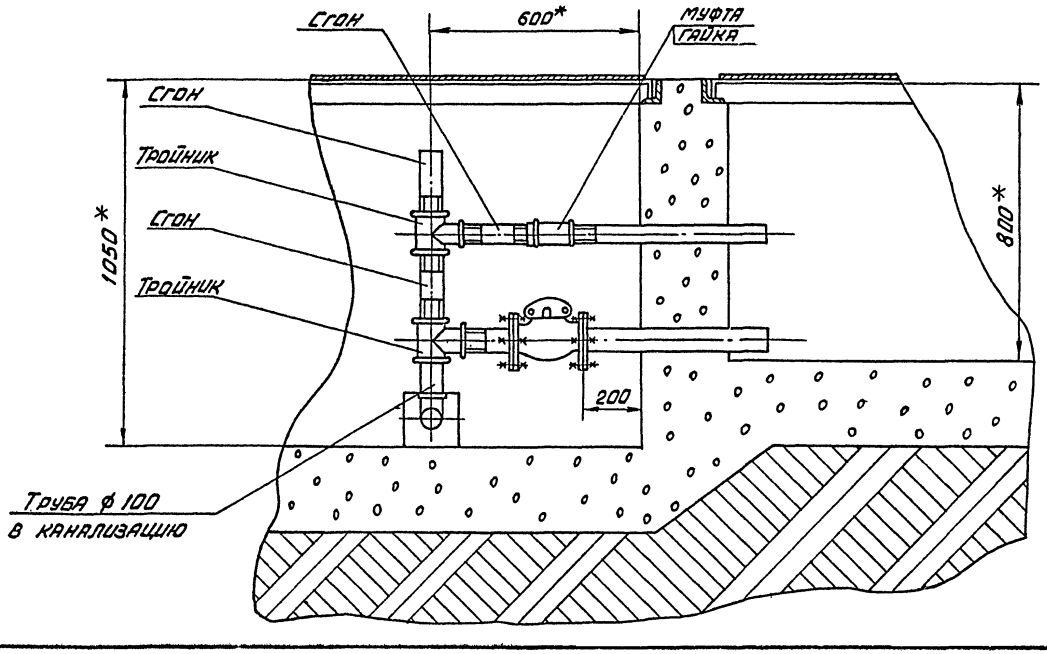

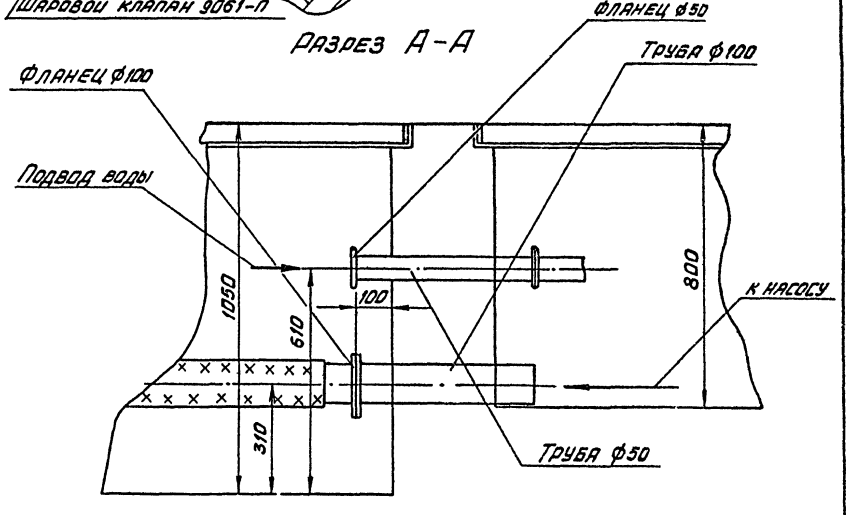

Согласовано

Нач. АСО	Шуваев	
Нач. отд. ВК	Гвоздев	

Инв. № подл.	Подпись и дата	Взам. инв. №		

Привязан	ГИП	Коростелев	
	Нач. отд.	Дильдин	
	Н. контр.	Пасько	
	Рук. гр.	Ткаченко	
	Вед. инж.	Шитик	
Инв. №	Инж.	Котляров	

ТП 503-2-17с.86 - ТХ

Автотранспортное предприятие на 200 автобусов для южных районов

Производственный корпус

Стадия	Лист	Листов
РП	17	

Участок подкраски. Монтажный чертеж трубопроводов. Разрезы А-А; Б-Б; В-В

ГИПРОАВТОТРАНС
Воронежский филиал

Отпечатано
в Новосибирском филиале ЦИТП
630064 г. Новосибирск пр. Карла Маркса 1
Выдано в печать 18" I 1988 г.
Заказ Т-156 Тираж 80

gost.e-ecolog.ru