ТИПОВОЙ ПРОЕКТ

902-1-43

КАНАЛИЗАЦИОННАЯ НАСОСНАЯ СТАНЦИЯ

С ПОГРУЖНЫМИ ЭЛЕКТРОНАСОСАМИ
ПРОИЗВОДИТЕЛЬНОСТЬЮ 5 ÷ 20 м³/час
С НАПОРОМ ОТ 10 ДО 40 м
ПРИ ГЛУБИНЕ ЗАЛОЖЕНИЯ ПОДВОДЯЩЕГО КОЛЛЕКТОРА
3,0; 4,0 и 5,0 м

Альбом II

7020-02

gost.e-ecolog.ru

ЦЕНТРАЛЬНЫЙ ИНСТИТУТ ТИПОВОГО ПРОЕКТИРОВАНИЯ
ГОССТРОЯ СССР

Москва, А-445, Смольная ул., 22

Сдано в печать 1977 года

Заказ № 7243 Тираж 15.000 экз.

Содержание альбома

Наименование чертежей	стр. N
Обложка	—
Содержание альбома	1

Монтажный чертеж

Общий вид	2
Спецификации	3

Решетка заслонка

Общий вид	4
Сборочная единица и спецификация	5,6

Контейнер-решетка

Общий вид и спецификация	7
Сборочные единицы	7,8

Блок и направляющие

Общие виды	9
Детали блока	9,10

Груз и кронштейн

Общие виды	11

Труба вентиляционная и опорная стрела

Общие виды	12
Спецификации	13

Контейнер

Общий вид и сборочная единица	14
Сборочная единица и спецификация	15
Детали и спецификация	16

Люки 1; 2; 3

Общие виды	17
Общий вид и спецификация	18
Спецификация	19

Шкаф

Общий вид	20
Спецификация	21

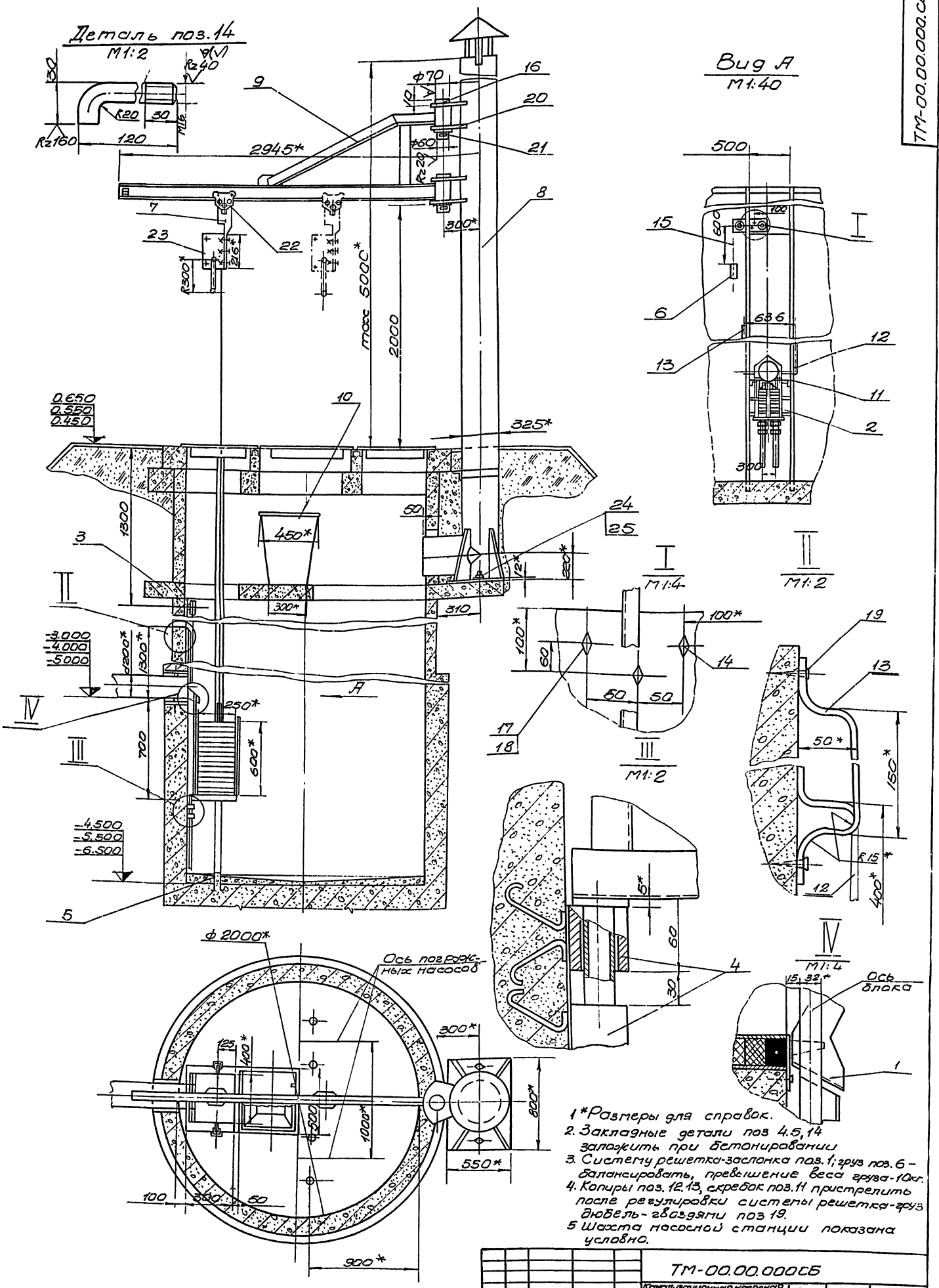

1*Размеры для справок.
2. Закладные детали поз 4.5,14 заложить при бетонировании
3. Систему решетка-заслонка поз.1; груз поз.6 – балансировать, превышение веса груза-10кг.
4. Копиры поз. 12.13, скребок поз.11 пристрелить после регулировки системы решетка-груз дюбель-гвоздями поз 19.
5 Шахта насосной станции показана условно.

					ТМ-00.00.000СБ			
Изм	Лист	N докум	Подп.	Дата	Канализационная насосная станция с погружными электронасосами производительностью 5-20 м³/час с напором от 10 до 40 м при глубине заложения подводящего коллектора 3.0; 4.0 и 5.0 м. Монтажный чертеж.	Литера	Масса	Масштаб
Разраб.		Пауков					—	1:20
Провер.		Тимченко						
Рук. гр.		Козлов				Лист 1	Листов 1.	
Гл. инж. пр.		Еременко				Госстрой СССР Союзводоканалпроект Харьковский Водоканалпроект		
Гл. спец.		Златников						
Нач. отд.		Чмелев						

7020/II (2)

Альбом II

Типовой проект 902-1-43

ТМ-00.00.000.СБ

Типовой проект 902-1-43 Альбом II

Ф-т	Зона	Поз.	Обозначение	Наименование	Кол.	Примеч.
				Документация		
22			ТМ.00.00.000 СБ	Сборочный чертеж	1	
				Сборочные единицы		
11		1	ТМ-01.00.000	Решетка-заслонка	1	
11		2	ТМ-02.00.000	Контейнер-решетка	1	
11		3	ТМ-03.00.000	Блок	1	
11		4	ТМ-04.00.000	Направляющие решетки	2	
11		5	ТМ-05.00.000	Направляющая контейнера	2	
11		6	ТМ-06.00.000	Груз	1	
11		7	ТМ-07.00.000	Кронштейн	2	
11		8	ТМ-08.00.000	Труба опорная вентиляционная	1	
11		9	ТМ-09.00.000	Стрела	1	
11		10	ТМ-10.00.000	Контейнер	1	
11		11	ТМ-15.00.000	Скребок	1	
				Детали		
11		12	ТМ-00.00.001	Копир I	1	
11		13	ТМ-00.00.002	Копир II	1	
Б4		14	ТМ-00.00.003	Болт $\ell_{разв.}$ = 140	3	
				Круг $\frac{16\ ГОСТ\ 2590-71}{Ст.3\ ГОСТ\ 535-58}$		Масса 0,2×3=0,6

Инв. N подл. | Подп. и дата | Взам. инв. N | Инв. N дубл. | Подп. и дата

Изм.	Лист	N докум.	Подп.	Дата
Разраб.	Пауков			
Провер.	Мархасев			
Рук. гр.	Козлов			

ТМ-00.00.000

Канализационная насосная станция с погружными электронасосами производительностью 5÷20 м³/час с напором от 10 до 40 м

Литер.	Лист	Листов
	1	2

Госстрой СССР Союзводоканалниипроект Харьковский Водоканалпроект

ф-т 11

Типовой проект 902-1-43 Альбом II

Ф-т	Зона	Поз.	Обозначения	Наименование	Кол.	Примеч.
Б4		15	ТМ-00.00.004	Трос ф6.2 ℓ= ▭ ГОСТ 3070-74	1	
		16	ТМ-00.00.005	Ось ℓ=24.0	1	
				Круг 70 $\frac{ГОСТ\ 2590-71}{Ст.3\ ГОСТ\ 535-58}$	2	Масса 5,5×2=11
				Стандартные изделия		
		17		Гайка М16 ГОСТ 5915-70	2	
		18		Шайба 16 ГОСТ 11371-68	2	
		19		Дюбель - гвоздь ДГ 4,5×40 ТУ-14-4-506	6	
		20		Шайба 60 ГОСТ 11371-68	2	
		21		Шплинт 6×100 ГОСТ 397-66	2	
		22		Ручная кошка 1А ГОСТ 47-63	2	
		23		Лебедка ручная ЛР-2 с тяговым усилием 16,5 кг	2	Петрозаводский судостроит. завод
		24		Гайка М27 ГОСТ 5915-70	2	
		25		Шайба 27 ГОСТ 11371-68	2	

Инв. N подл. | Подп. и дата | Взам. инв. N | Инв. N дубл. | Подп. и дата

Изм.	Лист	N докум.	Подп.	Дата

ТМ-00.00.000

Лист 2

ф-т 11

Типовой проект 902-1-43 Альбом II

Ф-т	Зона	Поз.	Обозначение	Наименование	Кол.	Примеч.
				Документация		
22			ТМ-01.00.000 СБ	Сборочный чертеж	1	
				Сборочные единицы		
12		1	ТМ-01.01.000	Корпус решетки	1	
11		2	ТМ-01.02.000	Лоток	1	
				Детали		
Б4		3	ТМ-01.00.001	Пластина упорная	2	
				Лист $\frac{4\ ГОСТ\ 19903-74}{Ст.3\ ГОСТ\ 14637-69}$		Масса 0,1
Б4		4	ТМ-01.00.002	Прокладка ф28/ф40	2	Масса 0,1×2=0,2
				Резина δ=5 ГОСТ 7338-65		
				Стандартные изделия		
		5		Болт М6×16 ГОСТ 7798-70	4	
		6		Шайба 14 ГОСТ 11371-68	4	
		7		Шплинт 2,5×20 ГОСТ 397-66	2	

Инв. N подл. | Подп. и дата | Взам. инв. N | Инв. N дубл. | Подп. и дата

7020/II (3)

Изм.	Лист	N докум.	Подп.	Дата
Разраб.	Пауков			
Провер.	Козлов			
Рук. гр.	Козлов			

ТМ-01.00.000

Решетка-заслонка

Литер	Лист	Листов
	1	1

Госстрой СССР Союзводоканалниипроект Харьковский Водоканалпроект

ф-т 11

Типовой проект 902-1-43 Альбом II

Ф-т	Зона	Поз.	Обозначение	Наименование	Кол.	Примеч.
				Документация		
12			ТМ-02.01.000.СБ	Сборочный чертеж	1	
				Детали		
Б4		1	ТМ-02.01.001	Круг 14 $\frac{ГОСТ\ 2590-71}{Ст.3\ ГОСТ\ 535-58}$	2	
				$\ell_{раз.}$ = 1275		1,55×2=3,1
Б4		2	ТМ-02.01.002	Стойка ℓ=560	50	
				Круг $\frac{6\ ГОСТ\ 2590-71}{Ст.3\ ГОСТ\ 535-58}$		0,15×50=7,5
Б4		3	ТМ-02.01.003	Пруток продольный	5	
				Круг $\frac{6\ ГОСТ\ 2590-71}{Ст.3\ ГОСТ\ 535-58}$		0,6×5=3,0
				$\ell_{раз.}$ = 1280		
Б4		4	ТМ-02.01.004	Петля ℓ=20	2	
				Труба ф М18×3 ГОСТ 8734-58		0,1×2=0,2
Б4		5	ТМ-02.01.005	Дуга $\ell_{раз.}$ = 750	1	
				Круг $\frac{10\ ГОСТ\ 2590-71}{Ст.3\ ГОСТ\ 535-58}$		0,4
Б4		6	ТМ-02.01.006	Косынка	2	
				Лист $\frac{5\ ГОСТ\ 19903-74}{Ст.3\ ГОСТ\ 14637-69}$		0,1×2=0,2
Б4		7	ТМ-02.01.007	Упор ℓ=60	2	
				Круг $\frac{20\ ГОСТ\ 2590-71}{Ст.3\ ГОСТ\ 535-58}$		0,2×2=0,4
Б4		8	ТМ-02.01.008	Пластина 100×100	2	
				Лист $\frac{5\ ГОСТ\ 19903-74}{Ст.3\ ГОСТ\ 14637-69}$		0,2×2=0,4
Б4		9	ТМ-02.01.009	Направляющая	2	
				Лист $\frac{10\ ГОСТ\ 19903-74}{Ст.3\ ГОСТ\ 14637-69}$		0,2×2=0,4
Б4		10	ТМ-02.01.010	Ребро ℓ=100	8	
				Круг $\frac{10\ ГОСТ\ 2590-71}{Ст.3\ ГОСТ\ 535-58}$		0,1×8=0,8
Б4		11	ТМ-02.01.011	Полоса $\frac{5\times120\ ГОСТ\ 103-57}{Ст.3\ ГОСТ\ 535-58}$ ℓ=400	1	1,7 кг

Инв. N подл. | Подп. и дата | Взам. инв. N | Инв. N дубл. | Подп. и дата

Изм.	Лист	N докум.	Подп.	Дата
Разраб.	Миносян			
Провер.	Пауков			
Рук. гр.	Козлов			

ТМ-02.01.000

Корпус решетки контейнера

Литер	Лист	Листов
	1	1

Госстрой СССР Союзводоканалниипроект Харьковский Водоканалпроект

7020/II 4 ф-т 11

ТМ-01.00.000 СБ

Альбом 11

Типовой проект 902-1-43

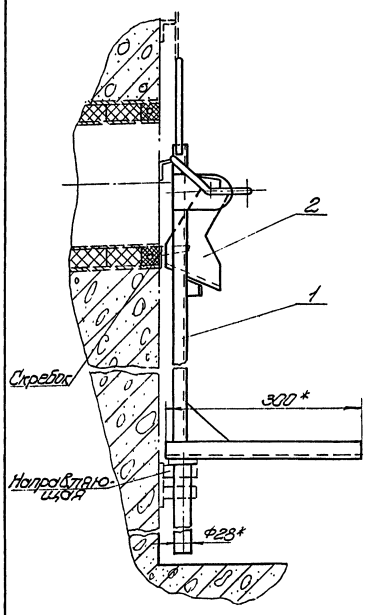

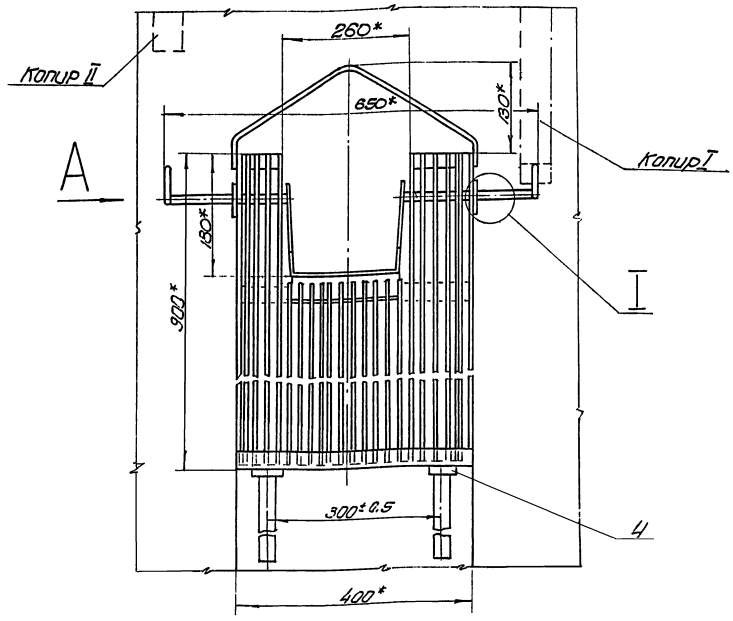

Положение лотка при наезде на копиры

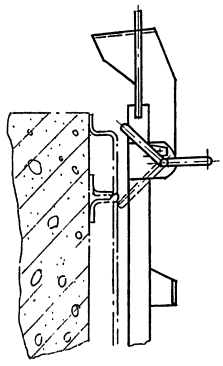

Вид А
М1:2

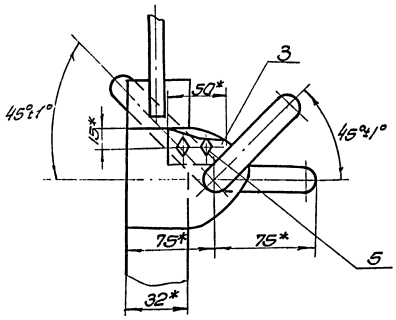

I
М1:2

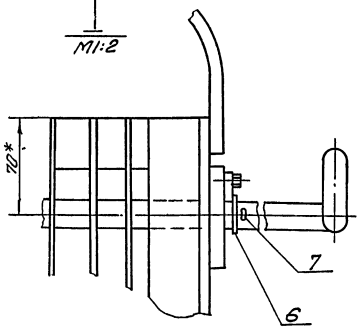

Деталь поз.3
М1:1

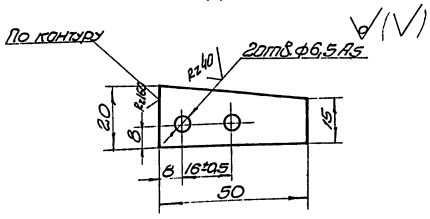

1.* Размеры для справок.
2. Прокладку поз.4 клеите клеем 88Н ТУ МХП УТ 3484-65.
3. В детали поз.3 сверлите 2отв.ф6.5 в сборе с ТМ-01.01.000 СБ.

7020/II (4)

					ТМ-01.00.000 СБ		
Изм.	Лист	N докум.	Подп.	Дата	Решетка заслонка	Лит	Масса	М-б
Разраб.		Миносян					38	1:5
Провер.		Пауков				Лист 1	Листов 1
Рук.гр.		Козлов				Госстрой СССР Союзводоканалниипроект Харьковский водоканалпроект	

Инв. № подл. | Подп. и дата | Взам. инв. № | Инв. № дубл. | Подп. и дата

ТМ-01.01.000 СБ

Альбом II

Типовой проект 902-1-43

Альбом II

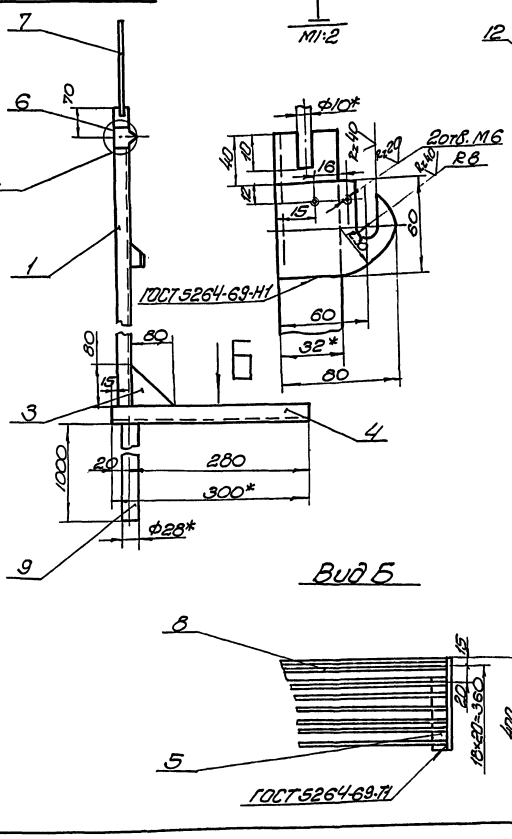

1* Размеры для справок.

2. Электрод Э-34 ГОСТ 9467-60.

3. Неуказанные предельные отклонения размеров: отверстий - по Н7, валов - по В7, остальных - по СМ7.

Изм.	Лист	№ докум.	Подп.	Дата
Разраб.		Пахомов		
Провер.		Колпаков		
Рук. гр.		Колпаков		

ТМ-01.01.000 СБ

Корпус решетки

Литера	Масса	М-б
	36	1:5
Лист	Листов 1	

Гипростроммонтажпроект Сибирское ордена Трудового Красного Знамени отделение Новосибирский филиал

Ф-Т 12

Альбом II

Типовой проект 902-1-43

Формат	Зона	Поз.	Обозначение	Наименование	Кол.	Примечание (масса)
Б4	11		ТМ-01.01.011	Сб.ч36 ℓ=330	1	8.4
				Полоса 3×36 ГОСТ 103-57 / ст.3 ГОСТ 535-58		
Б4	12		ТМ-01.01.012	Сб.ч36 Г ℓ=90	2	0.1×2=0.2
				Полоса 5×36 ГОСТ 103-57 / ст.3 ГОСТ 535-58		

Ф020 II (5)

Изм.	Лист	№ докум.	Подп.	Дата

ТМ-01.01.000

Лист 2

Ф-Т 11

Альбом II

Типовой проект 902-1-43

Формат	Зона	Поз.	Обозначение	Наименование	Кол.	Примечание (масса)
				Документация		
12			ТМ-01.01.000.СБ	Сборочный чертеж	1	
				Детали		
Б4		1	ТМ-01.01.001	Стойка ℓ=868	2	
				Уголь 32×32×4 ГОСТ 8509-72 / равн. Ст.3 ГОСТ 535-58		1.6×2=3.2
Б4		2	ТМ-01.01.002	Ребро ℓmax = 890 / ℓmin = 790	19	
				Полоса 4×28 ГОСТ 103-57 / Ст.3 ГОСТ 535-58		0.79×19=15.0
Б4		3	ТМ-01.01.003	Косынка 4 ГОСТ 19903-74	2	
				Лист Ст.3 ГОСТ 14637-69		0.3×2=0.6
Б4		4	ТМ-01.01.004	Угольник боковой ℓ=300	2	
				Уголь 32×32×4 ГОСТ 8509-72 / равн. Ст.3 ГОСТ 535-58		0.6×2=1.2
Б4		5	ТМ-01.01.005	Уголь нижний ℓ=336	2	
				Уголь 32×32×4 ГОСТ 8509-72 / равн. Ст.3 ГОСТ 535-58		0.6×2=1.2
Б4		6	ТМ-01.01.006	Кронштейн 10 ГОСТ 19903-74	2	
				Лист Ст.3 ГОСТ 14637-69		0.3×2=0.6
Б4		7	ТМ-01.01.007	Скоба ℓраз.=300	1	
				Круг 10 ГОСТ 2590-71 / Ст.3 ГОСТ 535-58		0.6
Б4		8	ТМ-01.01.008	Ребро ℓ=260	19	
				Полоса 4×28 ГОСТ 103-57 / Ст.3 ГОСТ 535-58		0.4×19=7.6
Б4		9	ТМ-01.01.009	Направляющая ℓ=1000		
				Труба Ø28×4 ГОСТ 8734-58	2	2.8×2=5.6
Б4		10	ТМ-01.01.010	Косынка 5 ГОСТ 19903-74	17	
				Лист Ст.3 ГОСТ 19282-73		0.1×17=1.7

Изм.	Лист	№ докум.	Подп.	Дата
Разраб.		Пахомов		
Провер.		Мурзинский		
Рук. гр.		Колпаков		

ТМ-01.01.000

Корпус решетки

Литера	Лист	Листов
	1	2

Гипростроммонтажпроект Сибирское ордена Трудового Красного Знамени отделение Новосибирский филиал

Ф020 II 6 Ф-Т 11

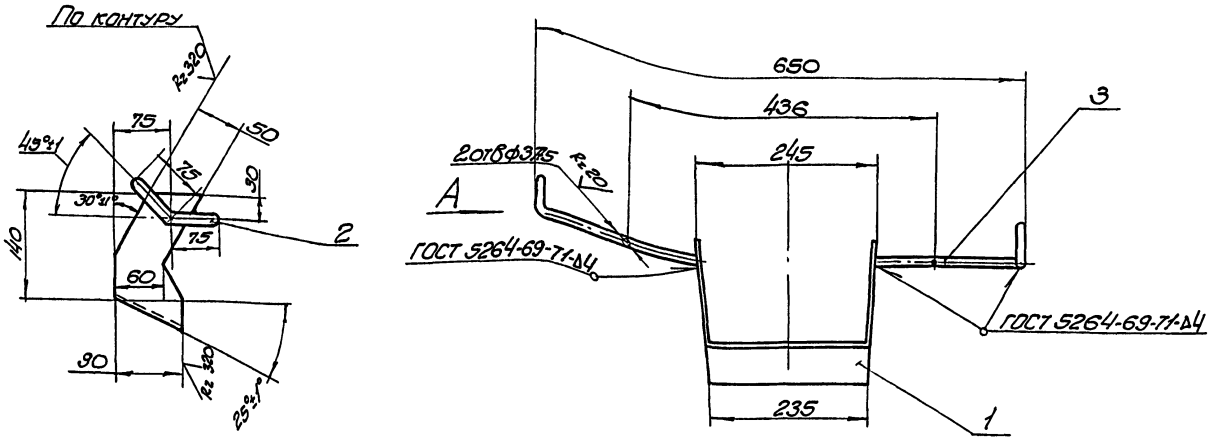

Вид А

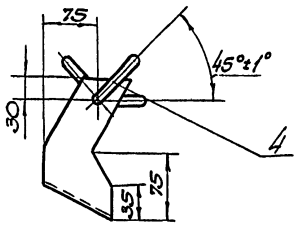

1.* Размер для справок.
2. Электрод Э34 ГОСТ 9467-60.
3. Неуказанные предельные отклонения размеров: отверстий - по А7, валов - по В7 остальных по СМ7

						ТМ-01.02.000 СБ		
Изм.	Лист	N докум.	Подп.	Дата	Поток	Литер	Масса	Масшт.
Разраб.		Паухов					1,5	1:5
Провер.		Козлов				Лист 1	Листов 1	
Рук. гр.		Козлов				Госстрой СССР Главзаготконтора Гидрометаллургстроя Водоканалпроект Ф-III 12		

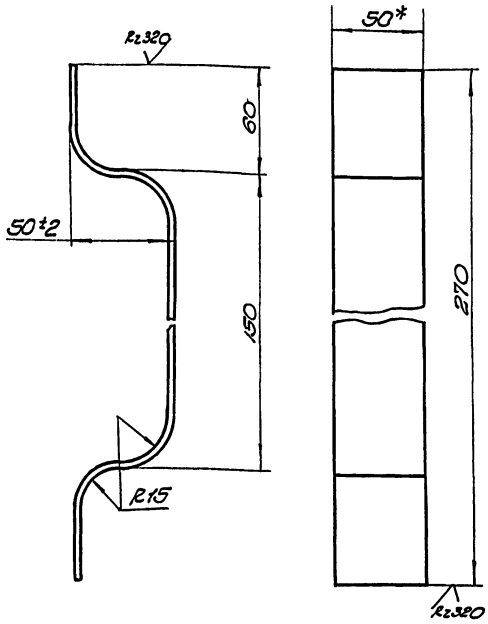

* Размер для справок

						ТМ-00.00.002		
Изм.	Лист	N докум.	Подп.	Дата	Копир II	Литер	Масса	Масшт.
Разраб.		Паухов					0,75	1:2
Провер.		Козлов				Лист 1	Листов 1	
Рук. гр.		Козлов			Полоса 5×50 ГОСТ 103-57 Ст.3 ГОСТ 535-58	Госстрой СССР Главзаготконтора Гидрометаллургстроя Водоканалпроект		

Типовой проект 902-1-43 Альбом II

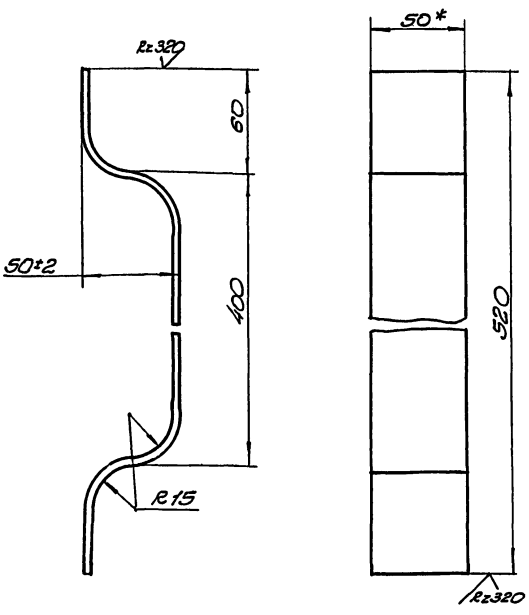

* Размер для справок 7020/II ⑥

						ТМ-00.00.001		
Изм.	Лист	N докум.	Подп.	Дата	Копир I	Литер	Масса	Масшт.
Разраб.		Паухов					1,1	1:2
Провер.		Козлов				Лист 1	Листов 1	
Рук. гр.		Козлов			Полоса 5×50 ГОСТ 103-57 Ст.3 ГОСТ 535-58	Госстрой СССР Главзаготконтора Гидрометаллургстроя Водоканалпроект		

Инв. № подл. | Подп. и дата | Взам. инв. № | Инв. № дубл. | Подп. и дата

ТМ-02.00.000 СБ

Типовой проект 902-1-43

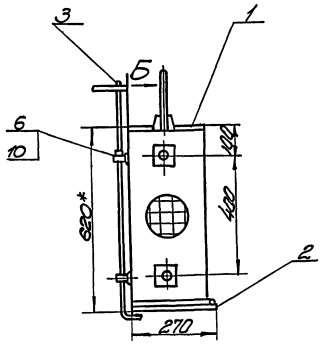

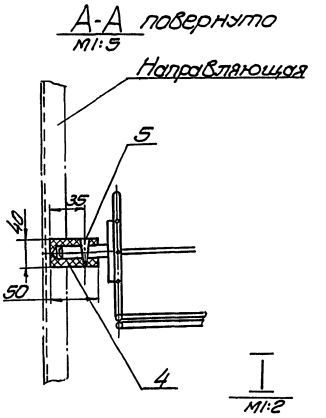

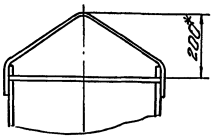

Вид Б

1.* Размеры для справок.
2. Регулировочной гайкой поз. 6 установить необходимую величину рычага поз. 3.
3. Втулки поз. 4 закрепить штифтом поз. 5.

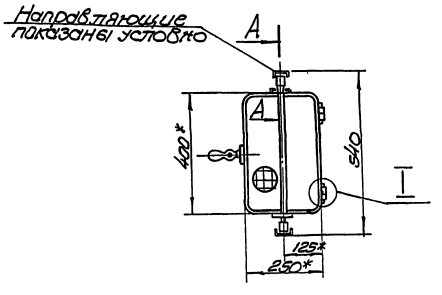

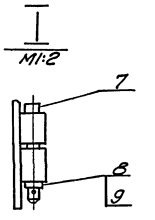

					ТМ-02.00.000 СБ			
Изм.	Лист	N док.	Подп.	Дата	Контейнер решетка	Литера	Масса	Масшт.
Разраб.		Миносян					22.0	1:10
Провер.		Пауков				Лист 1	Листов 1	
Рук. гр.		Козлов				Госстрой СССР Союзводоканалниипроект Харьковский Водоканалпроект		

Ф-т 12

Альбом II

Форм	Зона	Поз.	Обозначение	Наименование	Кол.	Примеч. (масса)
				Документация		
12			ТМ-02.00.000 СБ	Сборочный чертеж	1	
				Сборочные единицы		
12		1	ТМ-02.01.000	Корпус решетки	1	
11		2	ТМ-02.02.000	Дно	1	
11		3	ТМ-02.03.000	Рычаг	1	
				Детали		
54		4	ТМ-02.00.001	Втулка	4	
				Текстолит		
				Стандартные изделия		
		5		Штифт конич. 5×22 ГОСТ 3129-70	4	
		6		Гайка М12 ГОСТ 5915-70	2	
		7		Болт М10×60 ГОСТ 7798-70	2	
		8		Шплинт 2,5×20 ГОСТ 397-66	2	
		9		Шайба 10 ГОСТ 11371-68	2	
		10		Шайба 12 ГОСТ 11371-68	1	

					ТМ-02.00.000			
Изм.	Лист	N докум.	Подп.	Дата	Контейнер решетка	Литера	Лист 1	Листов 1
Разраб.		Пауков				Госстрой СССР Союзводоканалниипроект Харьковский Водоканалпроект		
Провер.		Козлов						
Рук. гр.		Козлов						

Ф-т 11

Альбом II

Форм	Зона	Поз.	Обозначение	Наименование	Кол.	Примеч. (масса)
				Документация		
11			ТМ-02.02.000 СБ	Сборочный чертеж	1	
				Детали		
54		1	ТМ-02.02.001	Круг 14 ГОСТ 2590-71 / Ст.3 ГОСТ 535-58	1	
				$e_{раз.}$ = 1310		1,6
54		2	ТМ-02.02.002	Пруток продольный Круг 6 ГОСТ 2590-71 / Ст.3 ГОСТ 535-58	12	0,08×12=0,96
				e 370		
54		3	ТМ-02.02.03	Пруток поперечный Круг 6 ГОСТ 2590-71 / Ст.3 ГОСТ 535-58	19	0,53×19=1,0
				e=240		
54		4	ТМ-02.02.004	Петля e=20	2	
				Трубафн 18×3 ГОСТ 8734-58		0,1×2=0,2

7020/II (7)

					ТМ-02.02.000			
Изм.	Лист	N докум.	Подп.	Дата	Дно	Литер	Лист 1	Листов 1
Разраб.		Пауков				Госстрой СССР Союзводоканалниипроект Харьковский Водоканалпроект		
Провер.		Мархасев						
Рук. гр.		Козлов						

7020/II 8 Ф-т 11

ТМ-02.01.000 СБ

Альбом II

Типовой проект 902-1-43

Б

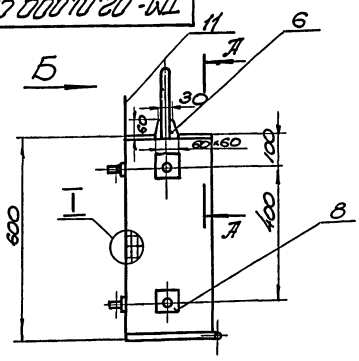

А-А
М1:5

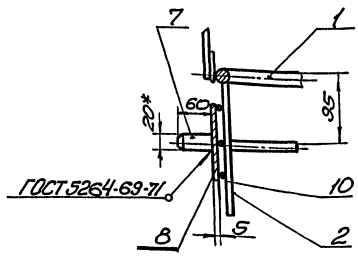

Вид Б

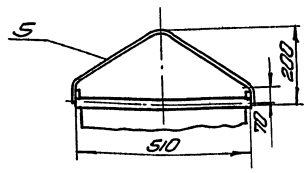

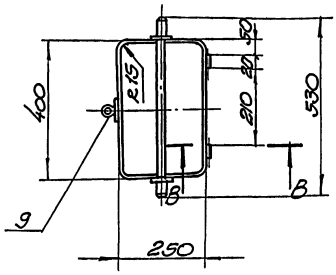

В-В
М1:1

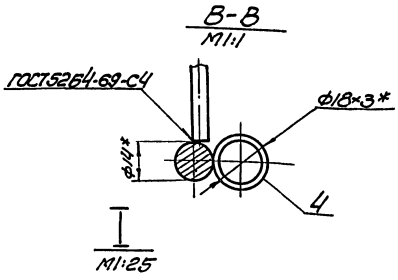

I
М1:25

Деталь поз.9 Rz160 ▽(V)

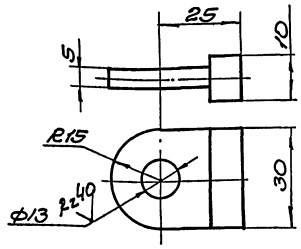

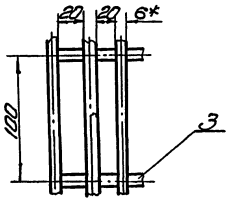

1* Размеры для справок.
2. Электрод Э-34 ГОСТ 9467-60
3. Неуказанные предельные отклонения размеров: отверстий - по А7, валов - по В7, остальных - по СН7.

Изм.	Лист	N докум.	Подп.	Дата
Разраб.		Кимсанов		
Провер.		Полков		
Рук. гр.		Полков		

ТМ-02.01.000 СБ

Корпус решетки-контейнера

Литера	Масса	М-б
	16.3	1:10

Лист 1 Листов 1

Госстрой СССР Главкавказгидроирригация Северокавказский Водоканалтрест

Ф-Т.12

ТМ-02.02.000 СБ

Альбом II

Типовой проект 902-1-43

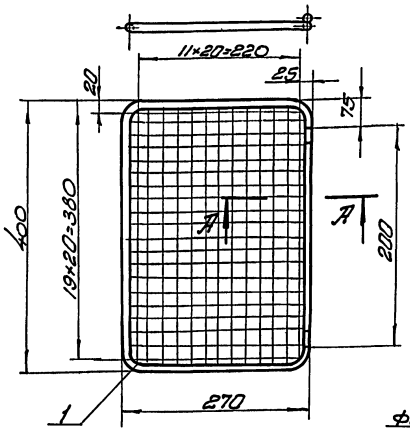

А-А
М1:1

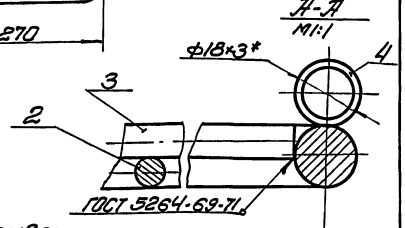

1.* Размеры справок.
2. Электрод Э-34 ГОСТ 9467-60.
3. Неуказанные предельные отклонения размеров: отверстий - по А1; валов - по В1; остальных - по СН1.

Изм.	Лист	N докум.	Подп.	Дата
Разраб.		Полков		
Провер.		Полков		
Рук. гр.		Полков		

ТМ-02.02.000 СБ

Дно

Литера	Масса	М-б
	4.0	1:5

Лист 1 Листов 1

Госстрой СССР Главкавказгидроирригация Северокавказский Водоканалтрест

Ф-Т.11

ТМ-02.03.000

Альбом II

Типовой проект 902-1-43

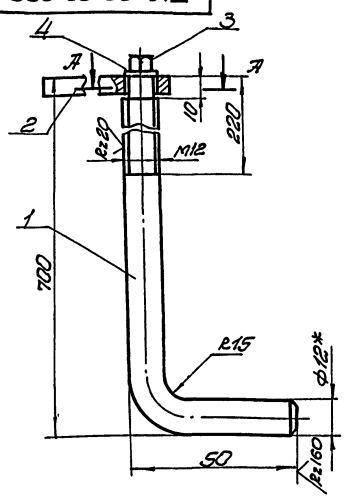

А-А

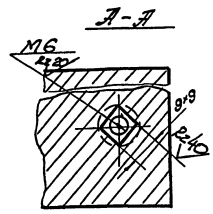

7020/II-8

Формат	Зона	Поз.	Обозначение	Наименование	Кол.	Примеч.
				Детали		
А4		1	ТМ-02.03.001	Стержень С-760	1	
				Круг 12 ГОСТ 2590-71 Ст.3 ГОСТ 535-58		Масса 0.65
А4		2	ТМ-02.03.002	Рукоятка С-200	1	
				Полоса 40×50 ГОСТ 103-57 Ст.3 ГОСТ 535-58 Калиброванная сталь		Масса 0.35
		3		Болт М6×40 ГОСТ 7798-70	1	
		4		Шайба 6 ГОСТ 11371-68	1	

Изм.	Лист	N докум.	Подп.	Дата
Разраб.		Полков		
Провер.		Полков		
Рук. гр.		Полков		

ТМ-02.03.000

Рычаг

Литера	Масса	М-б
	1.1.	1:1

Лист 1 Листов 1

Госстрой СССР Главкавказгидроирригация Северокавказский Водоканалтрест

Ф-Т.11

Альбом II

Типовой проект 902-1-43

ТМ-03.00.000 СБ

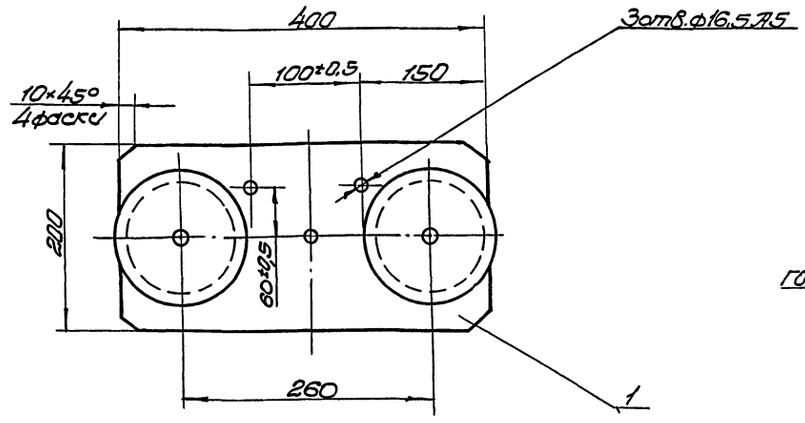

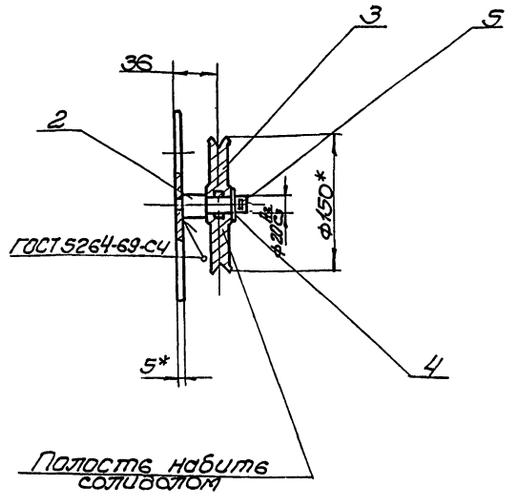

1.* Размеры для справок.
2. Электрод Э-34 ГОСТ 9467-60.
3. Неуказанные предельные отклонения размеров:
отверстий – по А7,
валов – по В7,
остальных – по СМ7.

Изм.	Лист	N докум.	Подп.	Дата
Разраб.		Пауков		
Провер.		Козлов		
Рук. гр.		Козлов		

ТМ-03.00.000 СБ

Блок

Литера	Масса	М-б
	10.0	1:4

Лист 1 Листов 1

Госстрой СССР Союзводоканалниипроект Харьковский Водоканалпроект

Ф-1 12

Инв. N подл. | Подп. и дата | Взам. инв. N | Инв. N дубл. | Подп. и дата

Альбом II

Типовой проект 902-1-43

ТМ-05.00.000 СБ

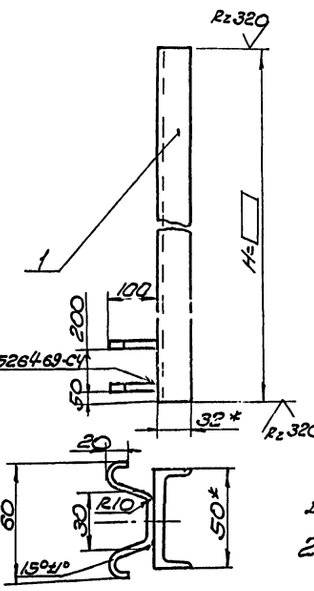

Таблица

Поз.	H	Масса	Масса направл.
1	7450	36.8	38
	6350	36.3	33
	5250	28.8	30

1.* Размеры для справок.
2. Электрод Э-34 ГОСТ 9467-60.

Форм.	Зона	Поз.	Обозначение	Наименование	Кол.	Примечание
				Детали		Масса
Б4		1	ТМ-05.00.001	Швеллер	1	См. таблицу
				Швеллер 5 ГОСТ 8240-72 / ст. 3 ГОСТ 535-58		
Б4		2	ТМ-05.00.002	Анкер Е разв. = 260	2	0.06×2=
				Круг 10 ГОСТ 2590-71 / ст. 3 ГОСТ 535-58		=1.2

ТМ-05.00.000 СБ

Изм.	Лист	N докум.	Подп.	Дата
Разраб.		Дыкань		
Провер.		Пауков		
Рук. гр.		Козлов		

Направляющая контейнера

Литера	Масса	М-б
	См. таблицу	1:2

Лист 1 Листов 1

Госстрой СССР Союзводоканалниипроект Харьковский Водоканалпроект

Инв. N подл. | Подп. и дата | Взам. инв. N | Инв. N дубл. | Подп. и дата

Альбом II

Типовой проект 902-1-43

ТМ-04.00.000 СБ

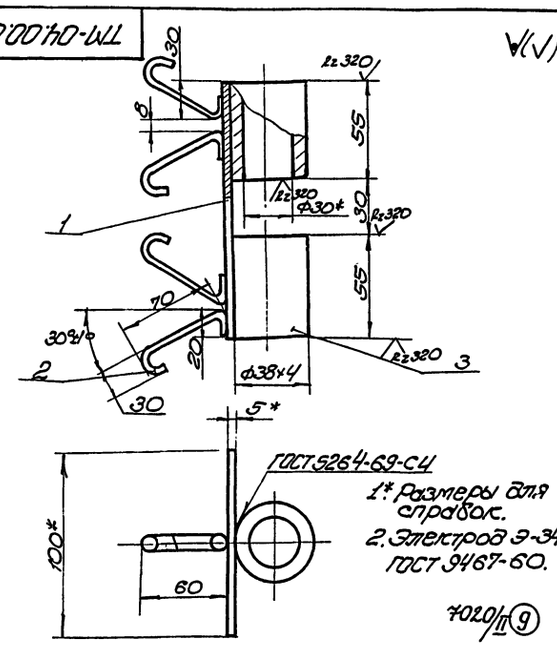

1.* Размеры для справок.
2. Электрод Э-34 ГОСТ 9467-60.

7020/II (9)

Форм.	Зона	Поз.	Обозначение	Наименование	Кол.	Примечание (масса)
				Детали		
Б4		1	ТМ-04.00.001	Лист 100×140	1	0.532
				Лист 5 ГОСТ 19903-74 / ст. 3 ГОСТ 14637-69		
Б4		2	ТМ-04.00.002	Анкер Е разв. = 120	4	0.0617×4=25
				Круг 10 ГОСТ 2590-71 / ст. 3 ГОСТ 535-58		
Б4		3	ТМ-04.00.003	Втулка 38×4 Труба ГОСТ 8732-70	2	0.135×2=0.1

ТМ-04.00.000 СБ

Изм.	Лист	N докум.	Подп.	Дата
Разраб.		Дыкань		
Провер.		Пауков		
Рук. гр.		Козлов		

Направляющая решетки

Литера	Масса	М-б
	3.4	1:2

Лист 1 Листов 1

Госстрой СССР Союзводоканалниипроект Харьковский Водоканалпроект

7020/II 10

Инв. N подл. | Подп. и дата | Взам. инв. N | Инв. N дубл. | Подп. и дата

Rz40

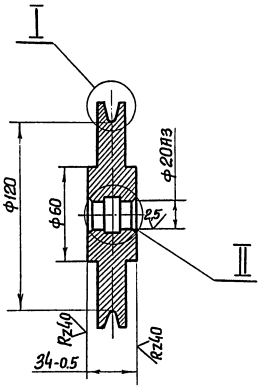

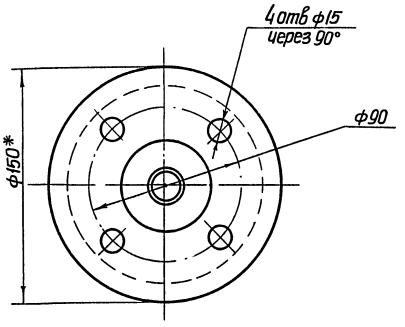

1.* Размер для справок.
2. Радиусы скруглений, не оговоренные в чертеже выполнить – 2 мм.
3. Неуказанные предельные отклонения размеров: отверстий – по А7, валов – по в7, остальных – по см7.

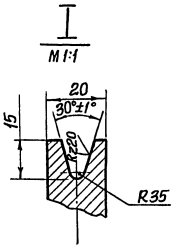

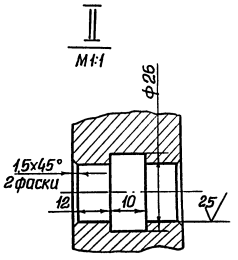

						ТМ-03.00.005		
Изм.	Лист	№докум.	Подп.	Дата	Колесо	Литера	Масса	Масшт.
Разраб.		Дыкань					3	1:2
Провер.		Пауков				Лист 1	Листов 1	
Рук. гр.		Козлов			Чугун СЧ15-32 ГОСТ 1412-70	Госстрой СССР Союзводоканалниипроект Харьковский Водоканалпроект		

Ф-т 12

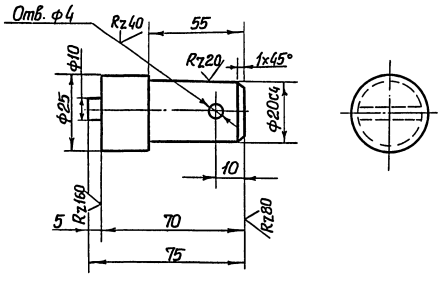

7020/II (10)

						ТМ-03.00.002		
Изм.	Лист	№докум.	Подп.	Дата	Ось	Литера	Масса	Масшт.
Разраб.		Дыкань					0,3	1:1
Провер.		Пауков				Лист 1	Листов 1	
Рук. гр.		Козлов			Круг 25 ГОСТ 2590-71 Ст.3 ГОСТ 535-58	Госстрой СССР Союзводоканалниипроект Харьковский Водоканалпроект		

Ф-т 11

Альбом II
Типовой проект 902-1-113

Формат	Зона	Поз.	Обозначение	Наименование	К-во	Примечание
				Документация		
12			ТМ-03.00.000 СБ	Сборочный чертеж	1	
				Детали		
Б4		1	ТМ-03.00.001	Плита 400×200 Лист 5 ГОСТ 19903-74 Ст3 ГОСТ 14637-69	1	Масса 3,5
11		2	ТМ-03.00.002	Ось	2	
11		3	ТМ-03.00.002	Колесо	2	
				Стандартные изделия		
		4		Шайба 20		
				ГОСТ 11371-68	2	
		5		Шплинт 3×30		
				ГОСТ 397-66	2	

Инв. № подл. | Подпись и дата | Взам. инв. № | Инв. № дубл. | Подпись и дата

						ТМ-03.00.00 СБ		
Изм.	Лист	№докум.	Подп.	Дата	Блок	Литера	Лист	Листов
Разраб.		Дыкань					1	1
Провер.		Пауков				Госстрой СССР Союзводоканалниипроект Харьковский Водоканалпроект		
Рук. гр.		Козлов						

7020/II — 11 — Ф-т 11

Альбом 11

Типовой проект 902-1-43

Форм.	Зона	Поз.	Обозначение	Наименование	Кол.	Примечание (масса)
				Документация		
12			ТМ-01.02.000 СБ	Сборочный чертеж	1	
				Детали		
Б4		1	ТМ-01.02.001	Лист 4 ГОСТ 19903-74 / Ст.3 ГОСТ 19288-73	1	0,9
Б4		2	ТМ-01.02.002	Рычаг	1	
				Круг 14 ГОСТ 2590-71 / Ст.3 ГОСТ 535-58		
				l=150		0,1
Б4		3	ТМ-01-02.003	Полуось II l=190	1	
				Круг 14 ГОСТ 2590-71 / Ст.3 ГОСТ 535-58		0,2
Б4		4	ТМ-01.02.004	Полуось I l=280	1	
				Круг 14 ГОСТ 2590-71 / Ст.3 ГОСТ 535-58		0,3

Изм.	Лист	N докум.	Подп.	Дата
Разраб.		Пауков		
Провер.		Козлов		
Рук.гр.		Козлов		

ТМ-01.02.000

Лоток

Литер	Лист	Листов
	1	1

Госстрой СССР Союзводоканалниипроект Харьковский Водоканалпроект

Ф-т 11

Альбом 11

Типовой проект 902-1-43

ТМ-06.00.000 СБ

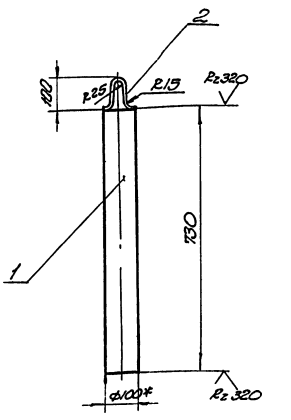

1.* Размер для справок.
2. Электрод Э-34 ГОСТ 9467-60.

Форм.	Зона	Поз.	Обозначение	Наименование	Кол.	Примечание
				Детали		
Б4		1	ТМ-06.00.001	Круг 100 ГОСТ 2590-71 / Ст.3 ГОСТ 535-58	1	Масса 48
Б4		2	ТМ-06.00.002	Петля 2 разв. =300	1	
				Круг 10 ГОСТ 2590-71 / Ст.3 ГОСТ 535-58		Масса 0,2

Изм.	Лист	N докум.	Подп.	Дата
Разраб.		Дыкань		
Провер.		Пауков		
Рук.гр.		Козлов		

ТМ-06.00.000 СБ

Груз

Литера	Масса	М-б
	48,2	1:10

Лист 1 Листов 1

Госстрой СССР Союзводоканалниипроект Харьковский Водоканалпроект

Ф-т 11

Альбом 11

Типовой проект 902-1-43

ТМ-07.00.000 СБ

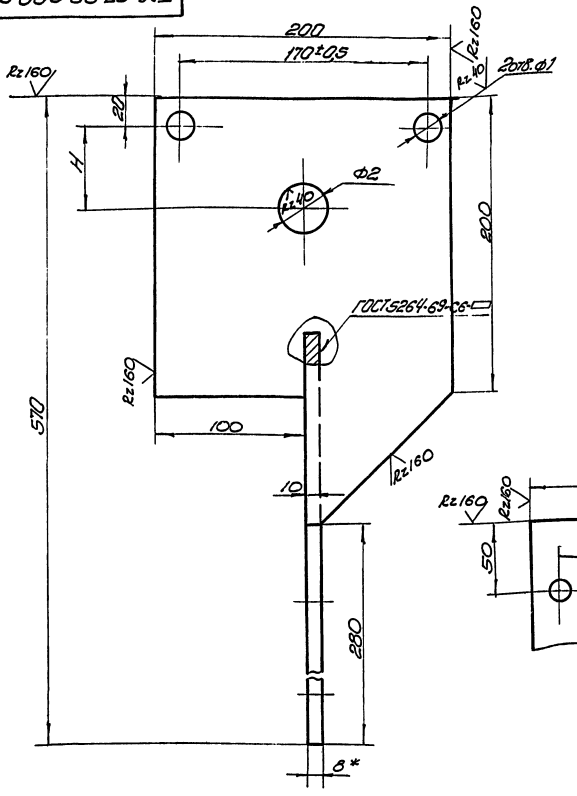

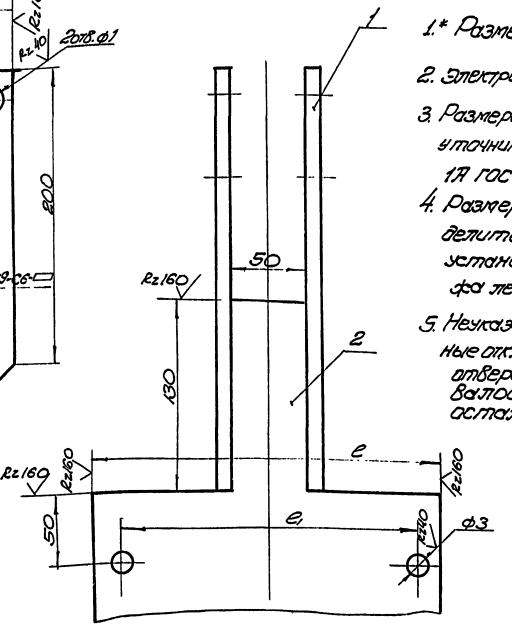

1.* Размеры для справок.
2. Электрод Э-34 ГОСТ 9467-60.
3. Размеры: H, Ф1 и Ф2 уточните по кошке 1А ГОСТ 47-63.
4. Размеры e, e1 и Ф3 определите по разметке установочного крепежа лебедки ЛР-2.
5. Неуказанные предельные отклонения размеров: отверстий – по А7, валов – по В7, остальных – по СМ7

7020/II (11)

Изм.	Лист	N док.	Подп.	Дата
Разраб.		Пауков		
Провер.		Козлов		
Рук.гр.		Козлов		

ТМ-07.00.000 СБ

Кронштейн

Литера	Масса	М-б
	10	1:2

Лист 1 Листов 1

Госстрой СССР Союзводоканалниипроект Харьковский Водоканалпроект

Ф-т 11

ТМ-08.00.000СБ

Типовой проект 902-1-43 Альбом II

Инв.№ подл. | Подпись и дата | Взам.инв.№ | Инв.№ дубл. | Подпись и дата

А-А

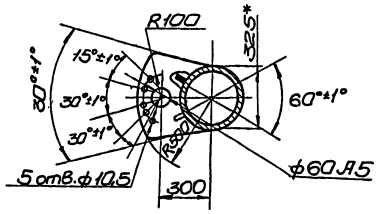

Развертка детали поз.8

М1:10

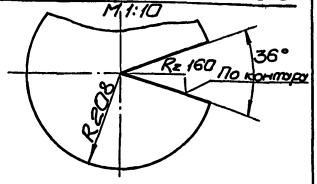

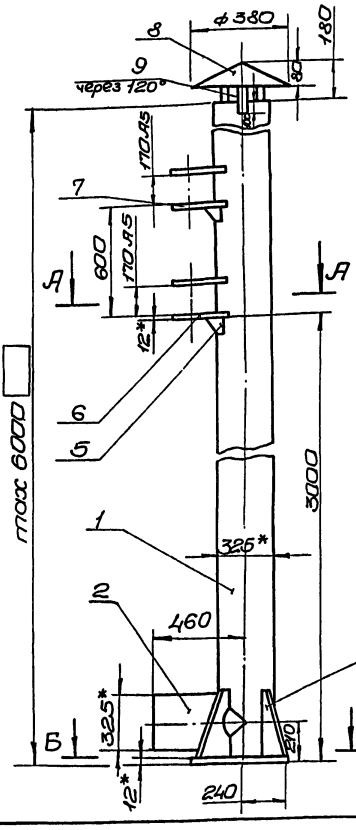

Б-Б

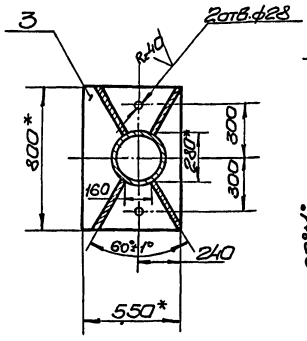

Деталь поз.4

М1:10

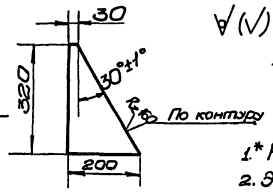

Деталь поз.5

М1:10

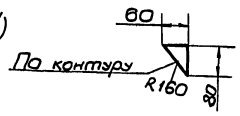

Деталь поз.7

М1:20

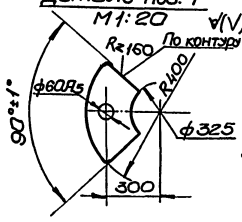

1.* Размеры для справок.
2. Электрод Э-34 ГОСТ 9467-60.
3. Несоосность отв. ф 60А5 не более 0,1.
4. Неуказанные предельные отклонения размеров:
отверстий – по А7.
валов – по В7, прочих – по СМ7.
5. Высота вентиляционной трубы определяется при привязке проекта.

Изм.	Лист	№ докум.	Подп.	Дата	ТМ-08.00.000СБ			
Разраб.		Дыкань			Труба вентиляционная опорная.	Литер	Масса	Масшт.
Провер.		Пауков					720	1:20
Рук. гр.		Козлов				Лист 1	Листов 1	
						Госстрой СССР Союзводоканалпроект Харьковский Водоканалпроект		

ТМ-09.00.000СБ

Типовой проект 902-1-43 Альбом II

Инв.№ подл. | Подп. и дата | Взам.инв.№ | Инв.№ дубл. | Подпись и дата

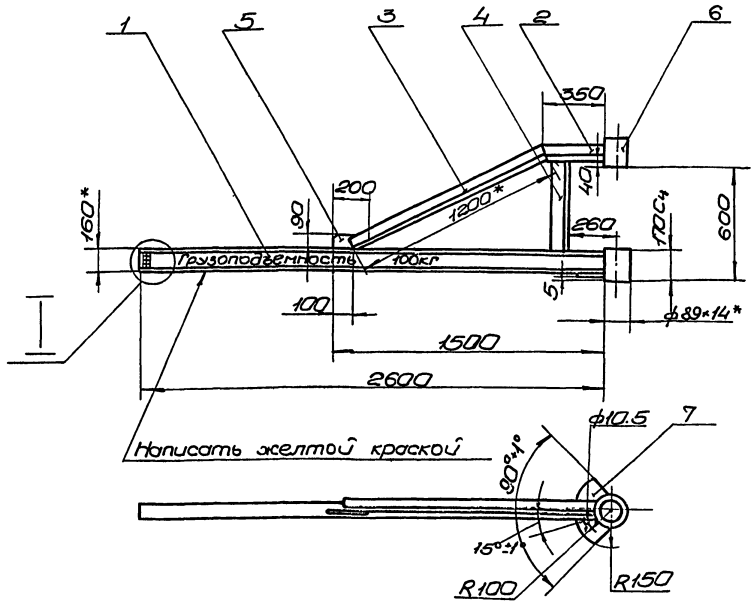



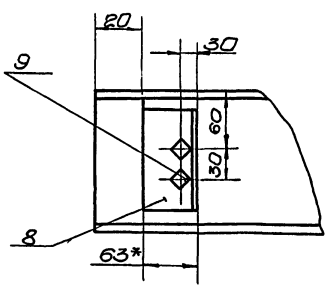

Деталь поз.8

М1:4

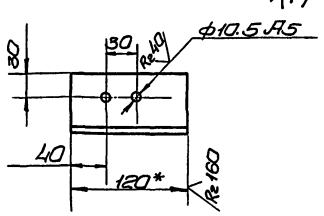

1.* Размеры для справок.
2. Электрод Э-34 ГОСТ 9467-60.
3. Несоосность осей втулок поз.6 не более 0,1.
4. В детали поз.1 выполнить 2отв.М10 совместно с деталью поз.8.
5. Неуказанные предельные отклонения размеров:
отверстий – по А7,
валов – по В7,
прочих – по СМ7.

7020/II (12)

Изм.	Лист	№ докум.	Подп.	Дата	ТМ-09.00.000СБ			
Разраб.		Пауков			Стрела	Литер	Масса	Масшт.
Провер.		Мордасов					60	1:20
Рук. гр.		Козлов				Лист 1	Листов 1	
						Госстрой СССР Союзводоканалпроект Харьковский Водоканалпроект		

Типовой проект 902-1-43 Альбом II

Фор-т	Зона	Поз.	Обозначение	Наименование	Кол.	Примечание
				Документация		
12			ТМ-08.00.000 СБ	Сборочный чертеж	1	
				Детали		
БЧ		1	ТМ-08.00.001	Корпус трубы Труба 325×12 ГОСТ 8732-70 ℓ=5998	1	max. масса 530
БЧ		2	ТМ-08.00.002	Патрубок Труба 325×12 ГОСТ 8732-70 ℓ=460	1	масса 22
БЧ		3	ТМ-08.00.003	Плита опорная 12×550×800 12 ГОСТ 19903-74 Лист Ст.3 ГОСТ 14637-89	1	масса 36.2
БЧ		4	ТМ-08.00.004	Ребро 12 ГОСТ 19903-74 Лист Ст.3 ГОСТ 14637-89	4	
БЧ		5	ТМ-08.00.005	Лист 6 ГОСТ 19903-74 Ст.3 ГОСТ 14637-80	4	масса 0.2×4=0.8
БЧ		6	ТМ-08.00.006	Лист 12 ГОСТ 19903-74 Лист Ст.3 ГОСТ 14637-89	1	масса 19.0
БЧ		7	ТМ-08.00.007	Лист опорный 12 ГОСТ 19903-74 Лист Ст.3 ГОСТ 14637-89	3	масса 19×3=57

Инв.№ подл. | Подп. и дата | Взам. инв.№ | Инв.№ дубл. | Подп. и дата

Изм.	Лист	№ докум.	Подп.	Дата
Разраб.		Паучков		
Провер.		Тимченко		
Рук. гр.		Козлов		

ТМ-08.00.000

Труба вентиляционная опорная

Лит.	Лист	Листов
	1	2

Госстрой СССР Союзводоканалниипроект Харьковский Водоканалпроект

ф-т 11

Типовой проект 902-1-43 Альбом II

Фор-т	Зона	Поз.	Обозначение	Наименование	Кол.	Примечание
				Документация		
12			ТМ-09.00.000 СБ	Сборочный чертеж	1	
				Детали		
БЧ		1	ТМ-09.00.001	Швеллер 16 ГОСТ 8239-72 Ст.3 ГОСТ 535-58 ℓ=2600	1	масса 42
БЧ		2	ТМ-09.00.002	Угольник ℓ=350 Угол. 63×63×6 ГОСТ 8509-72 равн. Ст.3 ГОСТ 535-58	1	масса 2
БЧ		3	ТМ-09.00.003	Угольник ℓ=1200 Угол. 63×63×6 ГОСТ 8509-72 равн. Ст.3 ГОСТ 535-58	1	масса 7.8
БЧ		4	ТМ-09.00.004	Стойка ℓ=470 Угол. 63×63×6 ГОСТ 8509-72 равн. Ст.3 ГОСТ 535-58	1	масса 2.8
БЧ		5	ТМ-09.00.005	Косынка 90×200 8 ГОСТ 19903-74 Лист Ст.3 ГОСТ 14637-89	1	масса 0.4
БЧ		6	ТМ-09.00.006	Втулка ℓ=170 Труба 89×14 ГОСТ 8732-70 5 ГОСТ 19903-74 Лист Ст.3 ГОСТ 14637-89	2	масса 2×2=4
БЧ		7	ТМ-09.00.007	Лист	1	масса 0.5
БЧ		8	ТМ-09.00.008	Угольник ℓ=120 Угол. 63×63×6 ГОСТ 8509-72 равн. Ст.3 ГОСТ 535-58	1	масса 0.6
				Стандартные изделия		
		9		Болт М10×20 ГОСТ 7798-70	2	

Инв.№ подл. | Подп. и дата | Взам. инв.№ | Инв.№ дубл. | Подп. и дата

Изм.	Лист	№ докум.	Подп.	Дата
Разраб.		Паучков		
Провер.		Тимченко		
Рук. гр.		Козлов		

ТМ-09.00.000

Стрела

Лит.	Лист	Листов
	1	1

Госстрой СССР Союзводоканалниипроект Харьковский Водоканалпроект

ф-т 11

Типовой проект 902-1-43 Альбом II

Фор-т	Зона	Поз.	Обозначение	Наименование	Кол.	Примечание
БЧ		8	ТМ-08.00.008	Зант 4 ГОСТ 19903-74 Лист Ст.3 ГОСТ 14637-89	1	Масса 1.2
БЧ		9	ТМ-08.00.009	Полоса ℓ=250 5×50 ГОСТ 103-57 Полоса Ст.3 ГОСТ 535-58	3	0.5×3=1.5

Инв.№ подл. | Подп. и дата | Взам. инв.№ | Инв.№ дубл. | Подп. и дата

Изм.	Лист	№ докум.	Подп.	Дата

ТМ-08.00.000

Лист 2

Типовой проект 902-1-43 Альбом II

Фор-т	Зона	Поз.	Обозначение	Наименование	Кол.	Примечание
				Документация		
12			ТМ-07.00.000 СБ	Сборочный чертеж	1	
				Детали		
БЧ		1	ТМ-07.00.001	Щека 8 ГОСТ 19903-74 Лист Ст.3 ГОСТ 14637-89	2	Масса 3×2=6
БЧ		2	ТМ-07.00.002	Стойка 8 ГОСТ 19903-74 Лист Ст.3 ГОСТ 14637-89	1	Масса 4

7020/II(13)

Инв.№ подл. | Подп. и дата | Взам. инв.№ | Инв.№ дубл. | Подп. и дата

Изм.	Лист	№ докум.	Подп.	Дата
Разраб.		Паучков		
Провер.		Тимченко		
Рук. гр.		Козлов		

ТМ-07.00.000

Кронштейн

Лит.	Лист	Листов
	1	1

Госстрой СССР Союзводоканалниипроект

ф-т 11

Альбом 11

Типовой проект 902-1-43

ТМ-10.00.000 СБ

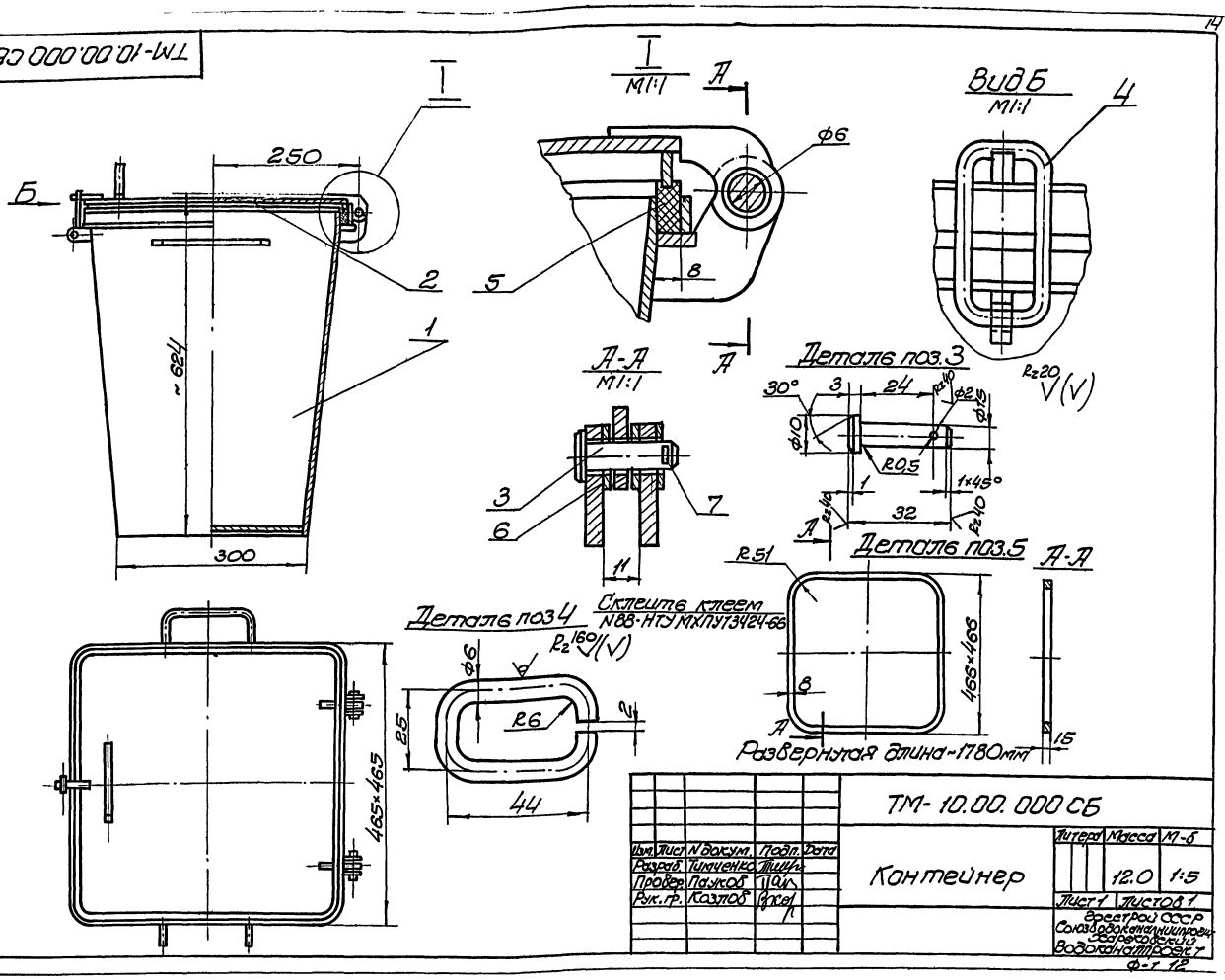

Изм.	Лист	N докум.	Подп.	Дата	ТМ-10.00.000 СБ			
Разраб.		Тимченко			Контейнер	Литера	Масса	М-б
Провер.		Пауков					12.0	1:5
Рук.гр.		Козлов				Лист 1	Листов 1	
						Госстрой СССР Союзводоканалниипроект Харьковский Водоканалпроект		

Ф-т 12

Альбом 11

Типовой проект 902-1-43

ТМ-10.01.000 СБ

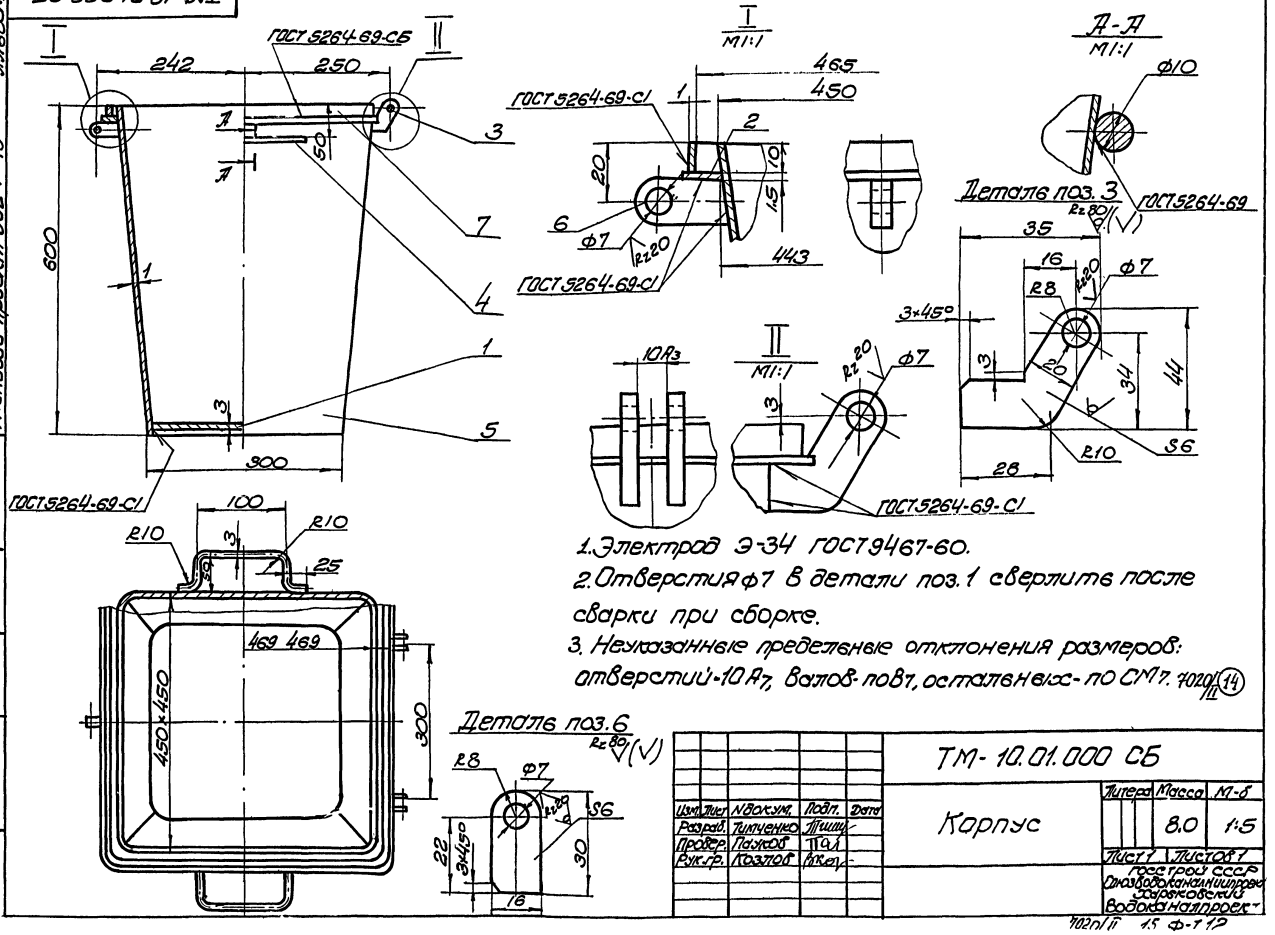

1. Электрод Э-34 ГОСТ 9467-60.
2. Отверстия ф7 в детали поз.1 сверлить после сварки при сборке.
3. Неуказанные предельные отклонения размеров: отверстий-10 А7, валов-по В7, остальных-по СМ7. 7020/II (14)

Изм.	Лист	N докум.	Подп.	Дата	ТМ-10.01.000 СБ			
Разраб.		Тимченко			Корпус	Литера	Масса	М-б
Провер.		Пауков					8.0	1:5
Рук.гр.		Козлов				Лист 1	Листов 1	
						Госстрой СССР Союзводоканалниипроект Харьковский Водоканалпроект		

7020/II 15 Ф-т 12

ТМ-10.02.000СБ

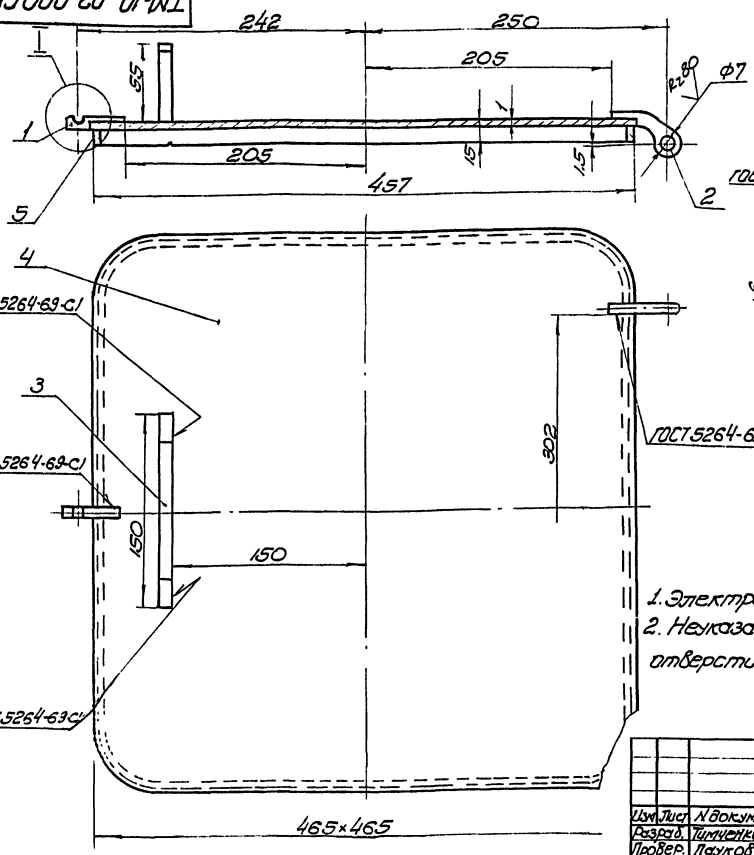

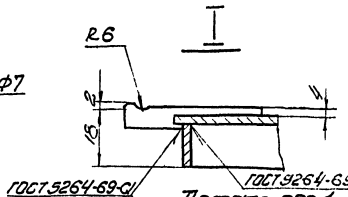

Деталь поз.1

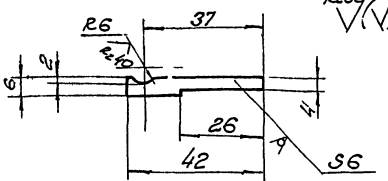

Деталь поз.3

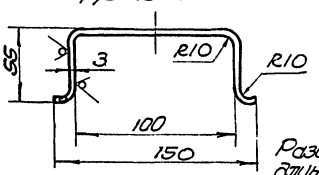

Развернутая длина ~ 250мм

1. Электрод Э-34 ГОСТ 9467-60.
2. Неуказанные предельные отклонения размеров: отверстий - по H_7, валов - по B_7, остальных - по CM_7.

Изм.	Лист	N докум.	Подп.	Дата	ТМ-10.02.000СБ		
Разраб.		Тимченко			Крышка	Литер	Масса	М-б
Провер.		Паутов					2,6	1:2,5
Рук.гр.		Козлов				Лист 1	Листов 1
						Госстрой СССР Специализированное отделение Водоканалпроект	

Ф-т 12

Альбом II
Типовой проект 902-1-43

Формат	Зона	Поз.	Обозначение	Наименование	Кол.	Примечание
				Документация		
12			ТМ-10.01.000СБ	Сборочный чертеж		
				Детали		
БЧ		1	ТМ-10.01.001	Дно ф297	1	Масса 0.54
				Лист 8 ГОСТ 19903-74 Ст.3 ГОСТ 17066-71		
БЧ		2	ТМ-10.01.002	Обечайка ф434/ф413	1	Масса 0.24
				Лист 8 ГОСТ 19903-74 Ст.3 ГОСТ 17066-71		
БЧ		3	ТМ-10.01.003	Ушко	2	Масса 2×0.045=
				Полоса 6×36 ГОСТ 103-57 Ст.3 ГОСТ 535-88		=0.09
БЧ		4	ТМ-10.01.004	Ручка l=250мм	2	Масса 2×0.15=
				Круг 10 ГОСТ 2590-71 Ст.3 ГОСТ 535-88		=0.3
11		5	ТМ-10.01.005	Корпус	1	Масса 8.0
БЧ		6	ТМ-10.01.006	Ушко	1	Масса 0.023
				Полоса 6×16 ГОСТ 103-57 Ст.3 ГОСТ 535-88		
БЧ		7	ТМ-10.01.007	Обечайка 469×469	1	Масса 1.5
				Лист 8 ГОСТ 19903-74 Ст.3 ГОСТ 17066-71		
						7020/II (15)

Изм.	Лист	N докум.	Подп.	Дата	ТМ-10.01.000		
Разраб.		Тимченко			Корпус	Литер	Лист 1	Листов 1
Провер.		Паутов				Госстрой СССР Специализированное отделение Водоканалпроект	
Рук.гр.		Козлов					

Альбом II
Типовой проект 902-1-43

Формат	Зона	Поз.	Обозначение	Наименование	Кол.	Примечание
				Документация		
12			ТМ-10.00.000СБ	Сборочный чертеж		
				Сборочные единицы		
12		1	ТМ-10.01.000	Корпус	1	Масса 11.0
12		2	ТМ-10.02.000	Крышка	1	Масса 2.6
				Детали		
БЧ		3	ТМ-10.00.001	Палец	1	Масса 0.002
				Круг 15 ГОСТ 2590-71 Ст.3 ГОСТ 535-88		
БЧ		4	ТМ-10.00.002	Защелка	1	Масса 0.023
				Круг 6 ГОСТ 2590-71 Ст.3 ГОСТ 535-88		
БЧ		5	ТМ-10.00.003	Прокладка	1	Масса 0.25
				Шнур резиновый 8×15 тип III средней твер. ГОСТ 6467-69		
				Стандартные изделия		
		6		Шайба 6 ГОСТ 11371-68	3	Масса 3×0.0025=
		7		Шплинт 1.6×12		=0.008
				ГОСТ 397-66	1	Масса 0.0003

Инв.№ подл. | Подп. и дата | Взам.инв.№ | Инв.№ дубл. | Подп. и дата

Изм.	Лист	N докум.	Подп.	Дата	ТМ-10.00.000		
Разраб.		Тимченко			Контейнер	Литер	Лист 1	Листов 1
Провер.		Паутов				Госстрой СССР Специализированное отделение Водоканалпроект	
Рук.гр.		Козлов					

Типовой проект 902-1-43 Альбом II

Формат	Зона	Поз.	Обозначение	Наименование	Кол.	Примечание
				Документация		
А2			ТМ-10.02.000.СБ	Сборочный чертеж		
				Детали		
Б4		1	ТМ-10.02.001	Скоба	1	Масса 0.01
				Лист 6 ГОСТ 19903-74 / Ст3 ГОСТ 14637-69		
А1		2	ТМ-10.02.002	Ушко	2	Масса 0.028
Б4		3	ТМ-10.02.003	Ручка	1	Масса 0.6
				Лист В3 ГОСТ 19903-74 / Ст3 ГОСТ 17066-71		
Б4		4	ТМ-10.02.004	Крышка 465×465	1	Масса 1.6
				Лист В1 ГОСТ 19903-74 / Ст3 ГОСТ 17066-71		
Б4		5	ТМ-10.02.005	Обечайка 457×457	1	Масса 0.3
				Лист В1 ГОСТ 19903-74 / Ст3 ГОСТ 17066-71		
				$\ell_{раз.}$ = 1830 мм.		

Инв.№ подл. | Подпись и дата | Взам. инв.№ | Инв.№ дубл. | Подпись и дата

Изм.	Лист	№ докум.	Подп.	Дата
Разраб.		Тимченко		
Провер.		Пауков		
Рук. гр.		Козлов		

ТМ-10.02.000

Крышка

Литера	Лист	Листов
	1	1

Госстрой СССР Союзводоканалниипроект Харьковский Водоканалпроект

Ф-т 11

Типовой проект 902-1-43 Альбом II

Формат	Зона	Поз.	Обозначение	Наименование	Кол.	Примечание

Инв.№ подл. | Подпись и дата | Взам. инв.№ | Инв.№ дубл. | Подпись и дата

Изм.	Лист	№ докум.	Подп.	Дата
Разраб.				
Провер.				
Рук. гр.				

Литера	Лист	Листов
	1	1

Госстрой СССР Союзводоканалниипроект Харьковский Водоканалпроект

Ф-т 11

Типовой проект 902-1-43 Альбом II

ТМ-10.01.005

$R_z 160$ (▽)

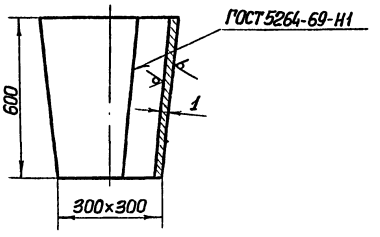

1. Электрод Э-34 ГОСТ 9467-60

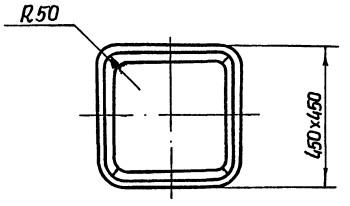

Развернутая длина 1715 мм.

Инв.№ подл. | Подпись и дата | Взам. инв.№ | Инв.№ дубл. | Подпись и дата

Изм.	Лист	№ докум.	Подпись	Дата
Разраб.		Тимченко		
Провер.		Пауков		
Рук. гр.		Козлов		

ТМ-10.01.005

Корпус

Литера	Масса	Масшт.
	8.0	1:10

Лист 1 Листов 1

Лист 1×690×1275 ГОСТ 19903-74 / Ст3 ГОСТ 17066-71

Госстрой СССР Союзводоканалниипроект Харьковский Водоканалпроект

Типовой проект 902-1-43 Альбом II

ТМ-10.02.002

$R_z 80$ (▽)

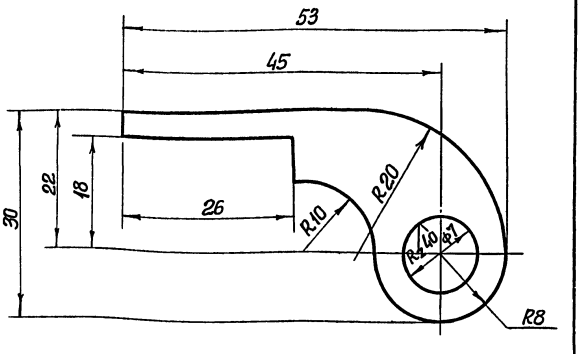

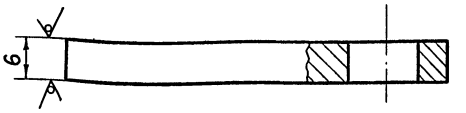

Отверстие ф7 сверлить после сварки.

7020/II (16)

Инв.№ подл. | Подпись и дата | Взам. инв.№ | Инв.№ дубл. | Подпись и дата

Изм.	Лист	№ докум.	Подп.	Дата
Разраб.		Тимченко		
Провер.		Пауков		
Рук. гр.		Козлов		

ТМ-10.02.002

Ушко

Литера	Масса	Масшт.
	0,028	2:1

Лист 1 Листов 1

Полоса 6х32 ГОСТ 103-57 / Ст 3 ГОСТ 535-58

Госстрой СССР Союзводоканалниипроект Харьковский

Типовой проект 902-1-43 Альбом II

ТМ-12.00.000СБ

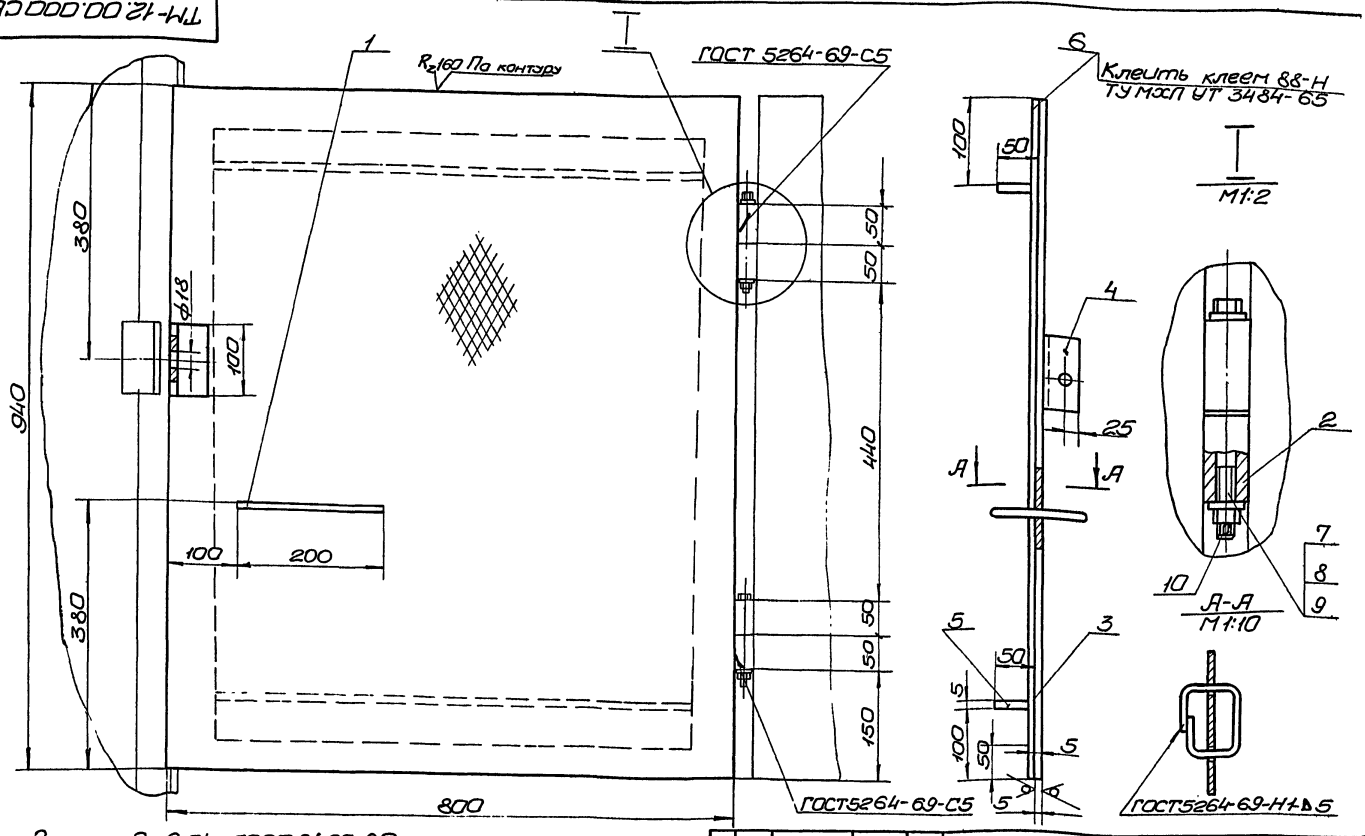

1. Электрод Э-34 ГОСТ 9467-60.
2. Втулки поз. 2 приварить: 2 штуки к детали поз. 3, остальные – к закладным строительным деталям.
3. Петлю поз. 4 приварить к детали поз. 3, ответную петлю приварить к закладным деталям.

Изм.	Лист	№ докум.	Подп.	Дата
Разраб.		Пинченко		
Провер.		Пауков		
Рук. гр.		Козлов		

ТМ-12.00.000СБ

Люк 2.

Литер	Масса	Масшт.
	33.5	1:5

Лист 1 Листов 1

Госстрой СССР Союзводоканалниипроект Харьковский Водоканалпроект

ф-т 12

Типовой проект 902-1-43 Альбом II

ТМ-13.00.000СБ

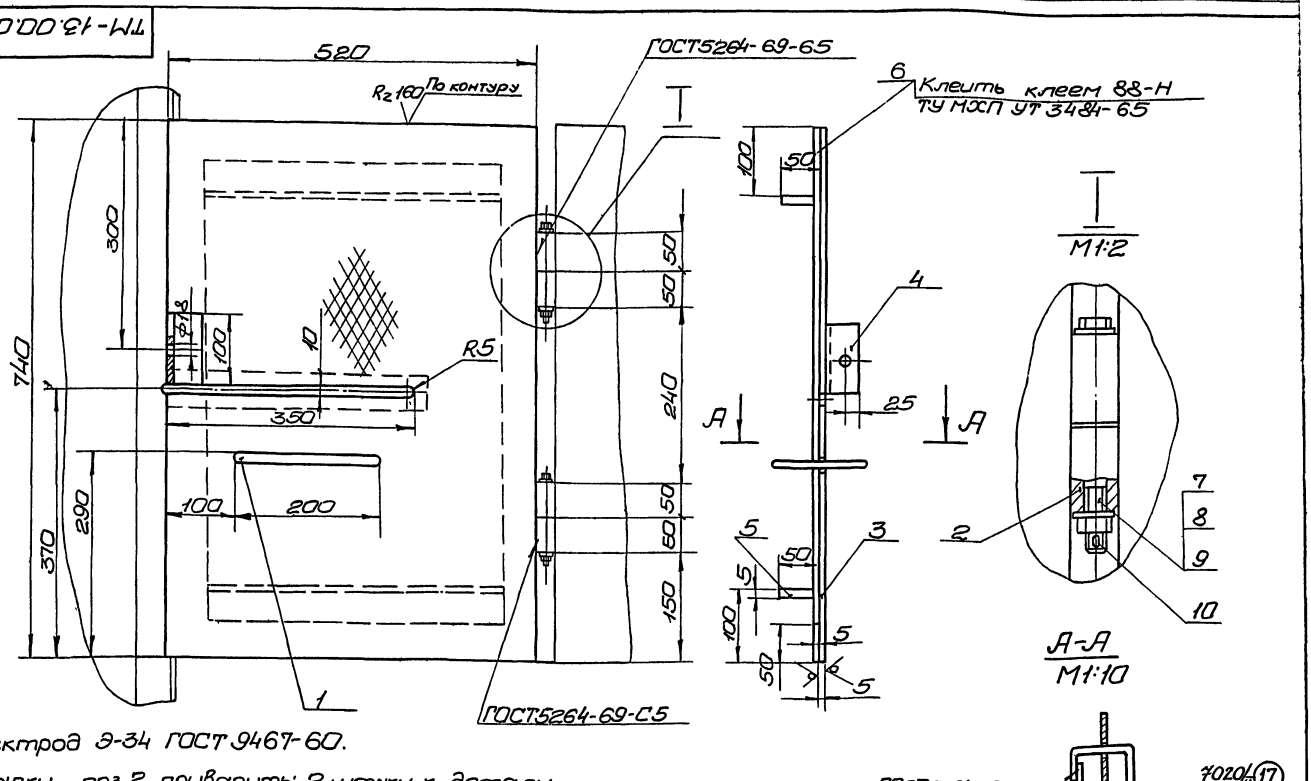

1. Электрод Э-34 ГОСТ 9467-60.
2. Втулки поз. 2 приварить: 2 штуки к детали поз. 3, остальные – к закладным строительным деталям.
3. Петлю поз. 4 приварить к детали поз. 3, ответную петлю приварить к закладным деталям.

7020/II (17)

Изм.	Лист	№ докум.	Подп.	Дата
Разраб.		Пинченко		
Провер.		Пауков		
Рук. гр.		Козлов		

ТМ-13.00.000СБ

Люк 3.

Лит.	Масса	М-5
	19.5	1:5

Лист 1 Листов 1

Госстрой СССР Союзводоканалниипроект Харьковский Водоканалпроект

ф-т 12

Форм.	Зона	Поз.	Обозначение	Наименование	Кол.	Примечание
				Документация		
12			ТМ-11.00.000 СБ	Сборочный чертеж		
				Детали		
11		1	ТМ-11.00.001	Ручка	1	Масса 0.3
11		2	ТМ-11.00.002	Втулка	4	Масса 4×0.7=2.8
Б4		3	ТМ-11.00.003	Сталь рифленая δ=5	1	Масса 15.0
				550×800 ГОСТ 8568-57		
Б4		4	ТМ-11.00.004	Петля e=100	1	Масса 0.3
				Угол 50×50×5 ГОСТ 8509-72 / рабн. Ст.3 ГОСТ 535-58		
Б4		5	ТМ-11.00.005	Ребро	2	Масса 2×1.0=2.0
				Полоса 5×50 ГОСТ 103-57 / Ст.3 ГОСТ 535-58		
Б4		6	ТМ-11.00.006	Уплотнение $e_{раз}$=2500 / Резина-пластина ЗМБ-А-М	1	ГОСТ 7338-65
				Стандартные изделия		
		7		Болт М10×120-35-011	2	Масса 2×0.057=
				ГОСТ 7798-70		=0.114
		8		Гайка М10 ГОСТ 5915-70	2	Масса 2×0.019=
						=0.038
		9		Шайба 10 ГОСТ 11371-68	4	Масса 4×0.011=0.044
		10		Шплинт 3×20	2	Масса 2×0.001=
				ГОСТ 397-66		=0.002

Изм.	Лист	N докум.	Подп.	Дата
Разраб.		Тимченко		
Провер.		Пауков		
Рук.гр.		Козлов		

ТМ-11.00.000

Люк 1

Литер	Лист	Листов
	1	1

Госстрой СССР Союзводоканалниипроект Харьковский Водоканалпроект

Ф-711

Альбом II

Типовой проект 902-1

Форм.	Зона	Поз.	Обозначение	Наименование	Кол.	Примечание
				Документация		
12			ТМ-12.00.000 СБ	Сборочный чертеж		
				Детали		
11		1	ТМ-11.00.001	Ручка	1	Масса 0.3
11		2	ТМ-11.00.002	Втулка	4	Масса 4×0.7=2.8
Б4		3	ТМ-12.00.003	Сталь рифленная δ=5	1	Масса 26.0
				800×940 ГОСТ 8568-57		
Б4		4	ТМ-12.00.004	Петля e=100	1	Масса 0.3
				Угол 50×50×5 ГОСТ 8509-72 / рабн. Ст.3 ГОСТ 535-58		
Б4		5	ТМ-12.00.005	Ребро	2	Масса 2×1.0=2.0
				Полоса 5×50 ГОСТ 103-57 / Ст.3 ГОСТ 535-58		
Б4		6	ТМ-12.00.006	Уплотнение $e_{раз}$=3200 / Резина-пластина ЗМБ-А-М	1	ГОСТ 7338-65
				Стандартные изделия		
		7		Болт М10×120-35-011	2	Масса 2×0.057=
				ГОСТ 7798-70		=0.114
		8		Гайка М10 ГОСТ 5915-70	2	Масса 2×0.019
						=0.038
		9		Шайба 10 ГОСТ 11371-68	4	Масса 4×0.011=0.044
		10		Шплинт 3×20	2	Масса 2×0.001=
				ГОСТ 397-66		=0.002

Подп. и дата | Инв. N дубл. | Взам. инв. N | Подп. и дата | Инв. N подл.

Изм.	Лист	N докум.	Подп.	Дата
Разраб.		Тимченко		
Провер.		Пауков		
Рук.гр.		Козлов		

ТМ-12.00.000

Люк 2

Литера	Лист	Листов
	1	1

Госстрой СССР Союзводоканалниипроект Харьковский Водоканалпроект

Ф-711

ТМ-11.00.000 СБ

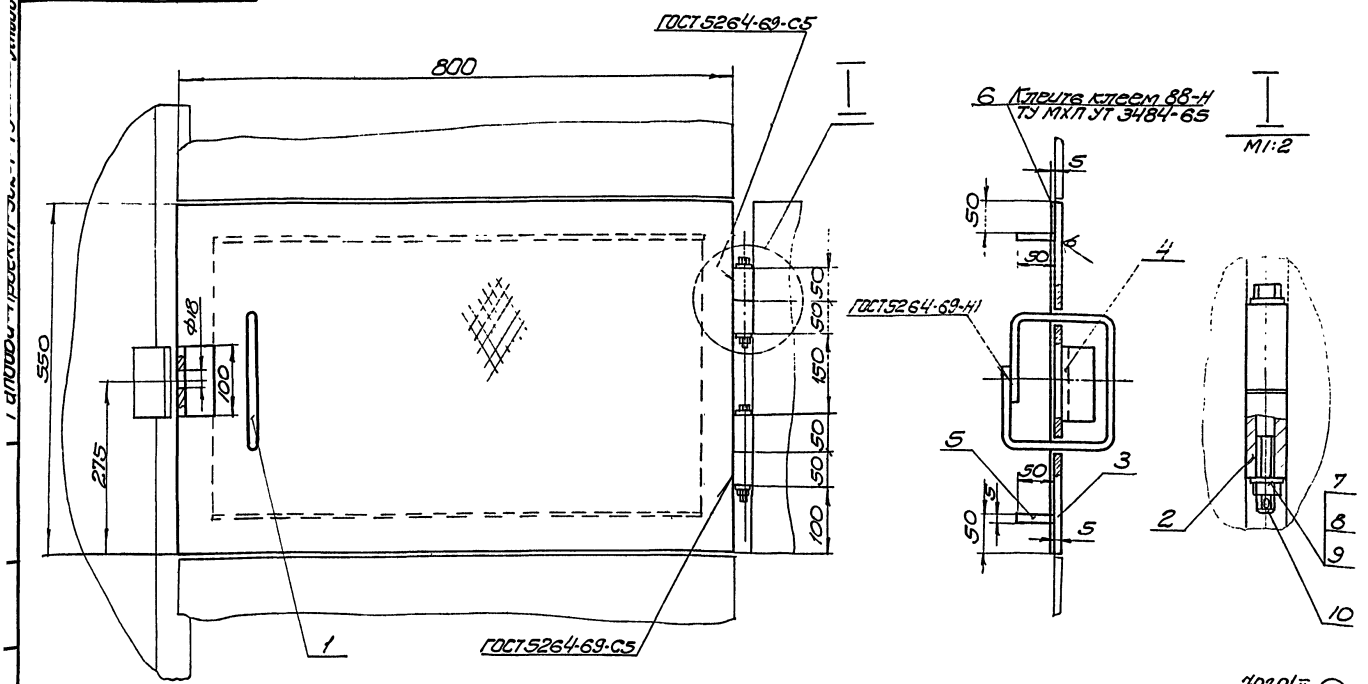

7020/II (18)

1. Электрод Э-34 ГОСТ 9467-60.
2. Втулки поз. 2 приварить: 2 штуки к детали поз. 3, остальные - к закладным строительным деталям.
3. Петлю поз. 4 приварить к детали поз. 3, ответную петлю приварить к закладным деталям.

Изм.	Лист	N докум.	Подп.	Дата
Разраб.		Тимченко		
Пров.		Пауков		
Рук.гр.		Козлов		

ТМ-11.00.000 СБ

Люк 1

Лит.	Масса	М-б
	22,5	1:5

Лист 1 | Листов 1

Госстрой СССР Союзводоканалниипроект Харьковский Водоканалпроект

7020/II 19 Ф-712

Альбом II

Типовой проект 902-1

Форм.	Зона	Поз.	Обозначение	Наименование	Кол.	Примечание
				Документация		
12			ТМ-13.00.000 СБ	Сборочный чертеж		
				Детали		
11		1	ТМ-11.00.001	Ручка	1	Масса 0.3
11		2	ТМ-11.00.002	Втулка	4	Масса 4×0.7=2.8
54		3	ТМ-13.00.003	Сталь рифленая δ=5	1	Масса 13.0
				520×740 ГОСТ 8568-57		
54		4	ТМ-13.00.004	Петля e=100	1	Масса 0.3
				Угол равноб. 50×50×5 ГОСТ 8509-72 Ст.3 ГОСТ 535-58		
54		5	ТМ-13.00.005	Ребро	2	Масса 2×1.0=2.0
				Полоса 5×50 ГОСТ 103-57 Ст.3 ГОСТ 535-58		
54		6	ТМ-13.00.006	Уплотнение $e_{разв}$=2400 Резина-пластина ЗМБ-А-М	1	ГОСТ 7338-65
				Стандартные изделия		
		7		Болт М10×120-35-011	2	Масса 2×0.057=
				ГОСТ 7798-70		=0.114
		8		Гайка М10 ГОСТ 5915-70	2	Масса 2×0.019=
						=0.038
		9		Шайба 10 ГОСТ 11371-68	4	Масса 4×0.011=0.044
		10		Шплинт 3×20	2	Масса 2×0.001=
				ГОСТ 397-66		=0.002

Подпись и дата | Инв. № дубл. | Взам. инв. № | Подп. и дата | Инв. № подл.

Изм.	Лист	N докум.	Подпись	Дата
Разраб.		Тимченко		
Провер.		Пауков		
Рук. гр.		Козлов		

ТМ-13.00.000

Люк 3

Литера	Лист	Листов
	1	1

Госстрой СССР Союзводоканалниипроект Харьковский Водоканалпроект

Ф-Т 11

Альбом II

Типовой проект 902-1-43

ТМ-11.00.001

(√)A

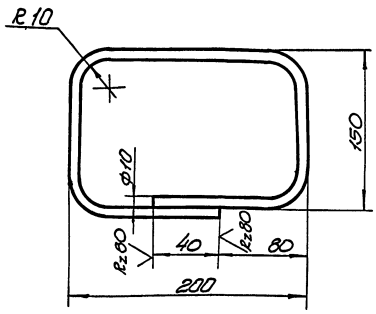

Развернутая длина=570 мм.

Сварку стыков детали произвести после установки в люк.

Изм.	Лист	N докум.	Подпись	Дата
Разраб.		Тимченко		
Провер.		Пауков		
Рук. гр.		Козлов		

ТМ-11.00.001

Ручка

Лит.	Масса	Масшт.
	0.3	1:2

Лист 1 | Листов 1

Круг 10 ГОСТ 2590-71 Ст.3 ГОСТ 535-58

Госстрой СССР Союзводоканалниипроект Харьковский Водоканалпроект

Ф-Т 11

Альбом II

Типовой проект 902-1-

ТМ-11.00.002

Rz80 (√)

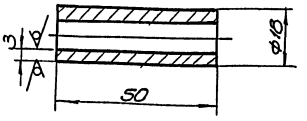

7020/II (19)

Изм.	Лист	N докум.	Подп.	Дата
Разраб.		Тимченко		
Провер.		Пауков		
Рук. гр.		Козлов		

ТМ-11.00.002

Втулка

Литер	Масса	М-б
	0.7	1:1

Лист 1 | Листов 1

Труба 18×3-10 ГОСТ 8734-58

Госстрой СССР Союзводоканалниипроект Харьковский Водоканалпроект

7020/II 20 Ф-Т 11

ТМ-14.00.000СБ

Типовой проект 902-1-43 Альбом 11

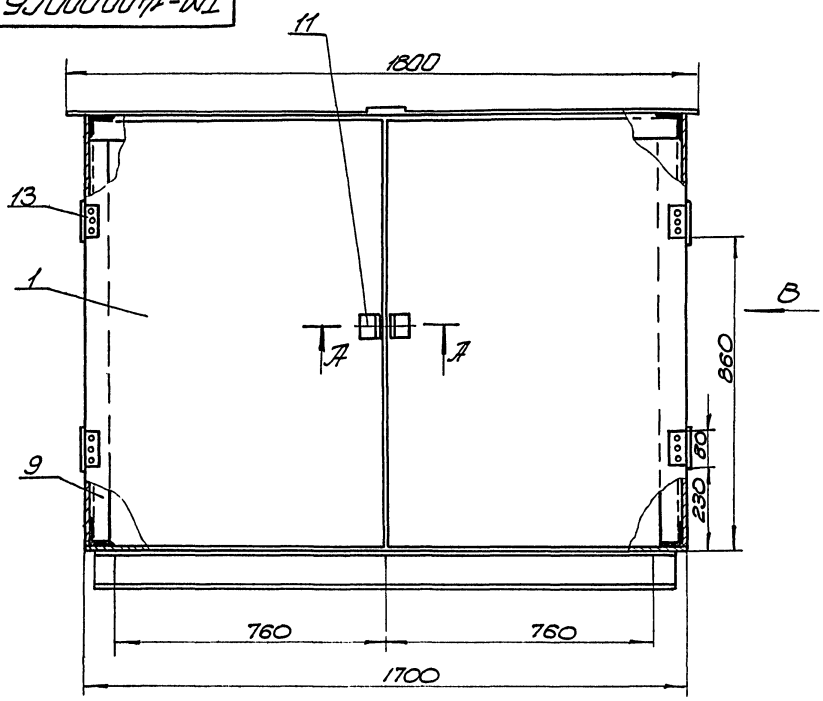

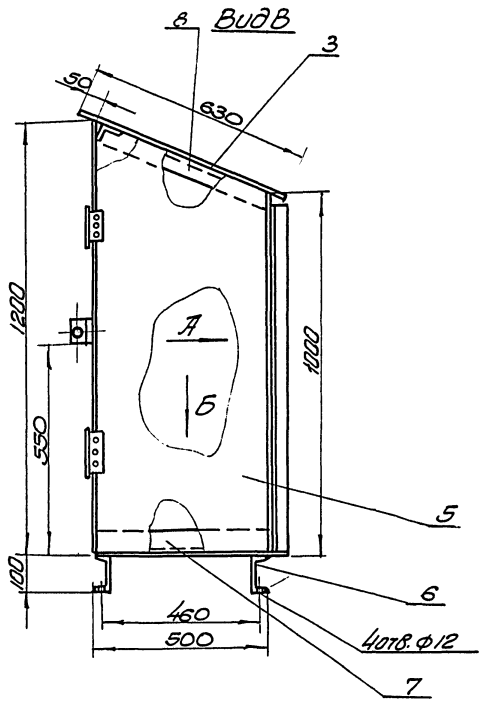

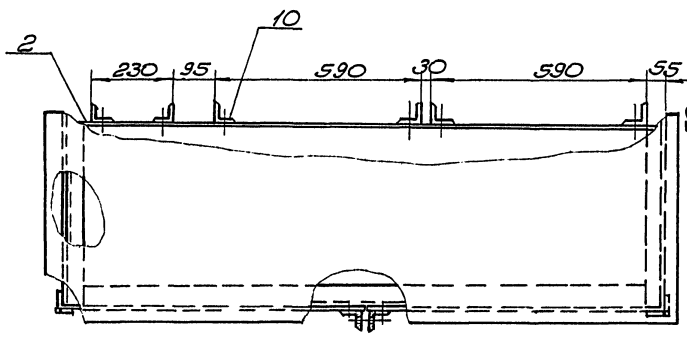

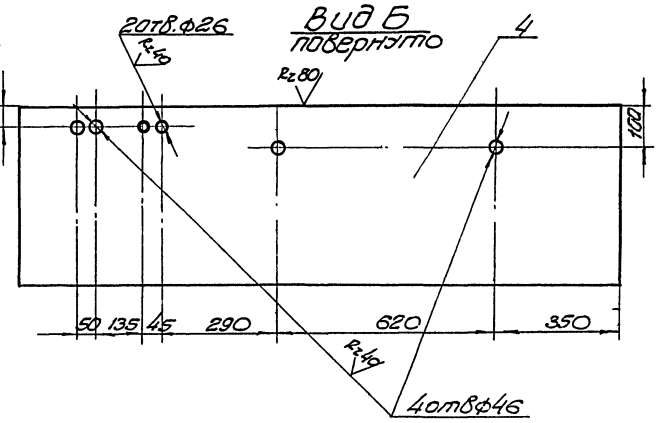

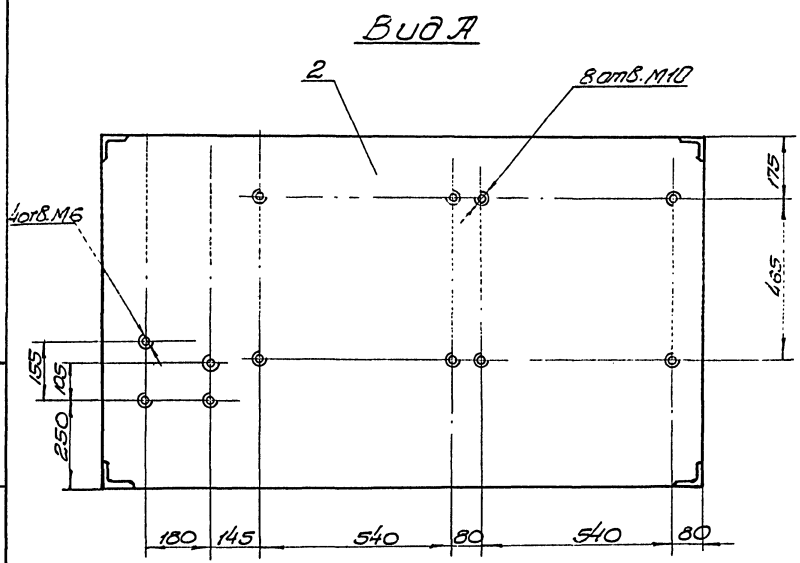

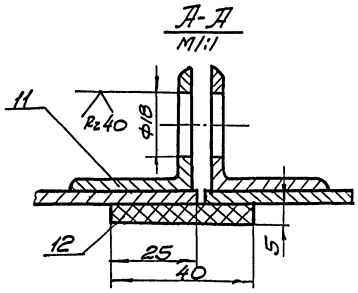

1. Электрод Э-34 ГОСТ 9467-60.
2. Шероховатость поверхностей реза R^{160}, остальные ∘
3. Вырезку профилей выполнить по МН 1386-60.
4. Уплотнение поз. 12 приклеить к левой дверке поз. 1 клеем 88-Н ТУ МХП УТ 3484-65.

7020/II (20)

Изм	Лист	N докум.	Подп.	Дата	ТМ-14.00.000СБ			
Разраб.		Таран			Шкаф	Литер	Масса	Масшт.
Провер.		Бездверный					212.0	1:10
Рук.гр.		Козлов				Лист 1	Листов 1	
						Госстрой СССР Союзводоканалпроект Харьковский Водоканалпроект		

7020/II 21 ф-1 22

Типовой проект 902-1-43 Альбом 11

Формат	Зона	Поз.	Обозначение	Наименование	Кол.	Примечание
				Документация		
11			ТМ-15.00.000	Сборочный чертеж	1	
				Детали		
Б4		1	ТМ-15.00.001	Лист	1	
				Лист 4 ГОСТ 19903-74 / Ст.3 ГОСТ 19282-73		Масса 1
Б4		2	ТМ-15.00.002	Штырь	15	
				Лист 10 ГОСТ 19903-74 / Ст.3 ГОСТ 19282-73		Масса 0,1×15=1,5

Изм.	Лист	N докум.	Подп.	Дата	ТМ-15.00.000			
Разраб.		Пауков			Скребок	Лит	Лист 1	Листов 1
Провер.		Тимченко				Госстрой СССР Союзводоканалниипроект Ходарковский Водоканалпроект		
Рук. гр.		Козлов						

Ф-т 11

Типовой проект 902-1-43 Альбом 11

Формат	Зона	Поз.	Обозначение	Наименование	Кол.	Примечание
				Документация		
22			ТМ-14.00.000 СБ	Сборочный чертеж	1	
				Детали		
Б4		1	ТМ-14.00.001	Дверка	2	
				Лист 3 ГОСТ 19903-74 / Ст.3 ГОСТ 17066-71		23,5×2=47
Б4		2	ТМ-14.00.002	Стенка задняя	1	
				Лист 3 ГОСТ 19903-74 / Ст.3 ГОСТ 17066-71		40
Б4		3	ТМ-14.00.003	Крышка	1	
				Лист 3 ГОСТ 19903-74 / Ст.3 ГОСТ 17066-71		24.7
Б4		4	ТМ-14.00.004	Днище	1	
				Лист 3 ГОСТ 19903-74 / Ст.3 ГОСТ 17066-71		19.2
Б4		5	ТМ-14.00.005	Стенка боковая	2	
				Лист 3 ГОСТ 19903-74 / Ст.3 ГОСТ 17066-71		14×2=28
Б4		6	ТМ-14.00.006	Швеллер l=1600	2	
				Швеллер 12 ГОСТ 8240-72 / Ст.3 ГОСТ 535-58		16,7×2=33,4
Б4		7	ТМ-14.00.007	Уголок l=500	2	
				Угол 36×36×4 ГОСТ 8509-72 / равн. Ст.3 ГОСТ 535-58		12×2=2,4
Б4		8	ТМ-14.00.008	Уголок l=550	2	
				Угол 36×36×4 ГОСТ 8509-72 / равн. Ст.3 ГОСТ 535-58		13×2=2,6
Б4		9	ТМ-14.00.009	Уголок l=1200	2	
				Угол 36×36×4 ГОСТ 8509-72 / равн. Ст.3 ГОСТ 535-58		2,7×2=5,4
Б4		10	ТМ-14.00.010	Уголок l=1000	6	
				Угол 36×36×4 ГОСТ 8509-72 / равн. Ст.3 ГОСТ 535-58		2,2×6=13,2

Изм.	Лист	N докум.	Подп.	Дата	ТМ-14.00.000			
Разраб.		Минсян			Шкаф	Лит	Лист 1	Листов 2
Провер.		Пауков				Госстрой СССР Союзводоканалниипроект Ходарковский Водоканалпроект		
Рук. гр.		Козлов						

Ф-т 11

ТМ-15.00.000 СБ

Типовой проект 902-1-43

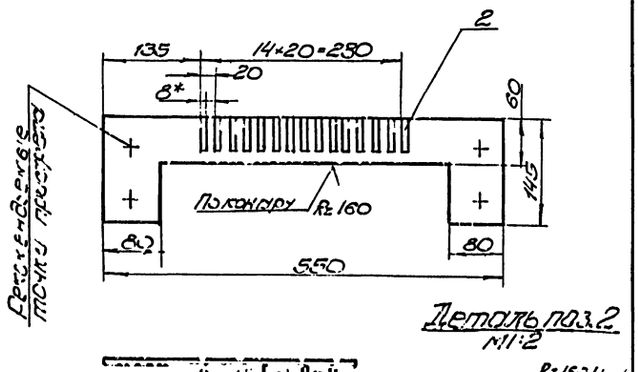

Деталь поз.2
М1:2

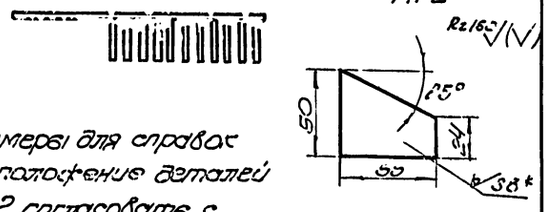

1* Размеры для справок
2. Расположение деталей поз.2 согласовать с черт. ТМ-01.01.000 СБ
3. Электрод Э-34 ГОСТ 9467-60

Изм.	Лист	N докум.	Подп.	Дата	ТМ-15.00.000 СБ			
Разраб.		Пауков			Скребок	Лит	Масса 2.5	Масшт 1:5
						Лист 1	Листов 1	
						Госстрой СССР Союзводоканалниипроект Ходарковский Водоканалпроект		

Ф-т 11

Альбом 11

Типовой проект 902-1-43

Формат	Зона	Поз.	Обозначение	Наименование	Кол.	Примечание
						(Масса)
Б4		11	ТМ-14.00.011	Петля	2	
				Угол 36×36×4 ГОСТ 8509-72 / равн. Ст.3 ГОСТ 535-58		0,5×2=1
Б4		12	ТМ-14.00.012	Уплотнение l=1124	1	
				Резина-пластина ЗМБ-АМ		МСТ 7338-65
				Стандартные изделия		
				Петля исполнение I Н80		
				Нормали станкостроения	4	

7020/II (21)

Изм.	Лист	N докум.	Подп.	Дата	ТМ-14.00.000	Лист 2

7020/II (22) Ф-т 11

gost.e-ecolog.ru