РЕЧНЫЕ ВОДОЗАБОРНЫЕ СООРУЖЕНИЯ РАЗДЕЛЬНОГО ТИПА
ДЛЯ АМПЛИТУД КОЛЕБАНИЯ УРОВНЯ ВОДЫ ДО 6М

ТИПОВОЙ ПРОЕКТ
901-2- 10/80

НАСОСНАЯ СТАНЦИЯ

ПРОИЗВОДИТЕЛЬНОСТЬЮ ОТ 20 ДО 180 Л/С
С ЗАГЛУБЛЕНИЕМ МАШЗАЛА Н=24;36М

АЛЬБОМ III

СТРОИТЕЛЬНАЯ ЧАСТЬ
(ВАРИАНТ ПОДЗЕМНОЙ ЧАСТИ
СО СТЕНАМИ В СБОРНОМ ЖЕЛЕЗОБЕТОНЕ)

Шифр подписки 2012
сф 427-03

Шифр подписки 2012
сф 427-03

gost.e-ecolog.ru

РЕЧНЫЕ ВОДОЗАБОРНЫЕ СООРУЖЕНИЯ РАЗДЕЛЬНОГО ТИПА ДЛЯ АМПЛИТУД КОЛЕБАНИЯ УРОВНЯ ВОДЫ ДО 6М

ТИПОВОЙ ПРОЕКТ
901-2- 10/80

НАСОСНАЯ СТАНЦИЯ

ПРОИЗВОДИТЕЛЬНОСТЬЮ ОТ 20 ДО 180 Л/С
С ЗАГЛУБЛЕНИЕМ МАШЗАЛА Н= 2,4 ; 3,6 М

АЛЬБОМ III

СОСТАВ ПРОЕКТА

АЛЬБОМ	I	ТЕХНОЛОГИЧЕСКАЯ, АРХИТЕКТУРНО-СТРОИТЕЛЬНАЯ ЧАСТИ, ОТОПЛЕНИЕ И ВЕНТИЛЯЦИЯ, ВНУТРЕННИЕ ВОДОПРОВОД И КАНАЛИЗАЦИЯ
АЛЬБОМ	II	СТРОИТЕЛЬНАЯ ЧАСТЬ /ВАРИАНТ ПОДЗЕМНОЙ ЧАСТИ СО СТЕНАМИ В МОНОЛИТНОМ ЖЕЛЕЗОБЕТОНЕ/
АЛЬБОМ	III	СТРОИТЕЛЬНАЯ ЧАСТЬ /ВАРИАНТ ПОДЗЕМНОЙ ЧАСТИ СО СТЕНАМИ В СБОРНОМ ЖЕЛЕЗОБЕТОНЕ/
АЛЬБОМ	IV	ЭЛЕКТРООБОРУДОВАНИЕ И АВТОМАТИЗАЦИЯ, ТЕХНОЛОГИЧЕСКИЙ КОНТРОЛЬ
АЛЬБОМ	V	ЗАДАНИЯ ЗАВОДУ-ИЗГОТОВИТЕЛЮ
АЛЬБОМ	VI	ЗАКАЗНЫЕ СПЕЦИФИКАЦИИ
АЛЬБОМ	VII	СМЕТЫ

ПРИМЕНЕННЫЕ ТИПОВЫЕ МАТЕРИАЛЫ:

СЕРИЯ 4.901-6 ВАКУУМНЫЕ УСТАНОВКИ С ВОДОКОЛЬЦЕВЫМИ НАСОСАМИ КВН

СЕРИЯ 3.900-3 СБОРНЫЕ ЖЕЛЕЗОБЕТОННЫЕ КОНСТРУКЦИИ ЕМКОСТНЫХ СООРУЖЕНИЙ ДЛЯ ВОДОСНАБЖЕНИЯ И КАНАЛИЗАЦИИ

с ф 427-03
Шифр подписки 2012

РАЗРАБОТАН ИНСТИТУТОМ
Укрводоканалпроект
Гл. инженер института Н.В. Пресанко
Гл. инженер проекта И.Н. Новоминский

Шифр подписки 2012
с. ф 427-03

Утвержден
протоколом технического совета института
Союзводоканалпроект
от 24071979 г. № 40
и введен в действие В/О Союзводоканалниипроект
с 19 г.
приказ № 6 от 1501 1980 г.

Альбом III

ТП 901-2-10/80

Ведомость основных комплектов

Обозначение	Наименование	Примечание
901-2-10/80-ПЗ	Пояснительная записка	Альбом I
901-2-10/80-НВ	Технологическая часть	Альбом I
901-2-10/80-АР	Архитектурно-строительная часть	Альбом I
901-2-10/80-ОВ	Отопление и вентиляция	Альбом I
901-2-10/80-ВК	Внутренний водопровод и канализация.	Альбом I
901-2-10/80-КЖ	Конструкции железобетонные	Альбом II, III
901-2-10/80-ЭО	Электрооборудование и автоматизация.	Альбом IV
901-2-10/80-ЭА	Технологический контроль	Альбом IV
901-2-10/80-ЭО-Н	Задание заводу-изготовителю	Альбом V
901-2-10/80-ЭА-Н	То же	Альбом V

Ведомость чертежей основного комплекта „КЖ"

Формат	Лист	Наименование	Примечание
22	1	Общие данные (начало)	
22	2	Общие данные (продолжение)	
22	3	Общие данные (окончание)	
22	4	Н=2.4м. Монтажная схема стен подземной части	
22	5	Н=2.4м. Монтажная схема стен подземной части. Узлы.	
22	6	Н=2.4м. План плиты Пм1 и колонн КМ1÷КМ3. Раскладка сеток и каркасов в плите Пм-1	
22	7	Н=2.4м. Армирование плиты днища Пм1.	
22	8	Н=2.4м. Колонны Км1, КМ1а, Км2, Км3, Км3а.	
22	9	Н=3.6м. Маркировочная схема стеновых панелей и распорок.	
22	10	Н=3.6м. Маркировочная схема стеновых панелей. Узлы.	
22	11	Н=3.6м. Спецификация элементов к л. КЖ-9. Колонна Км4.	
22	12	Н=3.6м. Опалубка и армирование плиты днища Пм2. Раскладка каркасов в днище.	
22	13	Н=3.6м. Армирование плиты днища Пм2 Раскладка сеток в днище.	
22	14	Маркировочные схемы покрытия, колонны под монорельс, площадки под вентшахту, диафрагмы в трансформаторной.	
22	15	Маркировочная схема фундаментов. (для песчаных грунтов Н=2.4м)	
22	16	Маркировочная схема фундаментов. (для глинистых грунтов Н=2,4м).	
22	17	Маркировочная схема фундаментов (для песчаных грунтов Н=3.6м)	
22	18	Маркировочная схема фундаментов (для глинистых грунтов Н=3.6м).	
22	19	Каналы электрочасти. План. Сечения.	
22	20	Каналы электрочасти. Узлы 19, 20. Балки Бм1; Бм2.	
22	21	Фундаменты под оборудование. План. Конструкция.	
12	22	Таблица привязочных размеров ФОм1.	
12	23	Плита П5. Опорная подушка ОП1.	
22	24	Н=3.6м. Стеновые панели ПС1-36-Б5; ПС1-36-Б6 Опалубка и армирование.	
22	25	Н=3.6м. Стеновые панели ПС1-36-Б5а÷ПС1-36-Б5ж; ПС1-36-Б6а÷ПС1-36-Б6ж	
22	26	Н=3.6м. Стеновые панели. ПС1-36-Б5и; ПС1-36-Б5к ПС1-36-Б6и ПС1-36-Б6к. Распорка Б1.	
22	27	Фундаменты под колонны ФА1-1; ФА1-2, ФА1-3. Плита перекрытия Пм3.	
22	28	Арматурные каркасы КР1÷КР3; и сетки С1÷С6.	
22	29	Арматурные сетки С7÷С15.	
22	30	Соединительные детали МС1÷МС10; РК1, Закладные детали МН3÷МН5.	
22	31	Закладные детали МН6÷МН17	
22	32	Подкрановые пути Пк1, монорельс МР1.	
22	33	Монтажная схема лестничных площадок.	
22	34	Металлические площадки ПМ1; Пм2. Ограждение ОМ1. План балок под диафрагму в трансформаторной.	
22	35	Сетчатая перегородка, рамы для установки электропечей РМ1, РМ2.	
22	36	Выборка металла к чертежам КЖ-32÷КЖ-35	

Согласовано:

Инв. № подл. | Подп. и дата

Настоящий раздел проекта разработан в соответствии с действующими нормами и правилами и обеспечивает взрыво и пожаробезопасность здания при соблюдении установленных правил его эксплуатации.

Главный инженер проекта [подпись] /Новотинский/

Изм.	Лист	№ докум.	Подпись	Дата
Разраб.		Гресь	[подпись]	25.06.79
Провер.		Айзенберг	[подпись]	
Н. контр.		Новотинский	[подпись]	
Рук. гр.		Мактаз	[подпись]	
Нач. отд.		Валошин	[подпись]	
Гл. инж. пр.		Новотинский	[подпись]	

ТП 901-2-10/80

Речные водозаборные сооружения раздельного типа для амплитуд колебания уровней воды до 6м.

Насосная станция производительностью от 20 до 180 л/с с заглублением мешзала Н=2.4м; 3,6м.

Лит	Лист	Листов
Р	1	36

Общие данные (начало).

Госстрой СССР Укрводоканалпроект Киев

Альбом III

ТП 901-2-10/80

Ведомость примененных и ссылочных материалов

Обозначение	Наименование	Примечан.
Серия 1.112-5	Плиты железобетонные для ленточных фундаментов	
ГОСТ 13579-78	Блоки бетонные для стен подвалов	
Серия 1.400-9, вып.1	Унифицированные строповочные петли для подъема сборных ж-б конструкций зданий и сооружений промышленных предприятий	
Серия 1.410-2, вып.1	Унифицированные арматурные изделия для монолитных железобетонных конструкций.	
Серия 1.412-1/77, вып.1,2,3	Монолитные железобетонные фундаменты под типовые колонны прямоугольного сечения одноэтажных промышленных зданий	
Серия 1.415-1, вып.1	Железобетонные фундаментные балки для стен производственных зданий	
Серия 1.423-3, вып.1	Железобетонные колонны прямоугольного сечения для одноэтажных производственных зданий без мостовых кранов высотой до 9.6 м	
Серия 1.459-2, вып.1,2	Стальные лестницы, переходные площадки и ограждения	
Серия 1.494-24; вып.1	Стаканы для крепления крышных вентиляторов, дефлекторов и зонтов	
Серия 3.006-2, вып. II-2	Сборные железобетонные каналы и тоннели из лотковых элементов	
Серия 3.400-6	Унифицированные закладные детали сборных железобетонных конструкций инженерных сооружений промышленных предприятий.	
Серия 3.900-3	Сборные железобетонные конструкции емкостных сооружений для водопровода и канализации	
Серия 3.901-5	Сальники набивные Ду=50÷1400 мм для пропуска труб через стены	
ГОСТ 8478-66	Сетки сварные для армирования железобетонных конструкций	
ГОСТ 22701.0-77÷	Плиты железобетонные ребристые предварительно напряженные размерами 3×6	
÷ГОСТ 22701.5-77	для покрытий производственных зданий	
ГОСТ 948-76	Перемычки железобетонные для зданий с кирпичными стенами	

Сводная спецификация к чертежам железобетонных конструкций

Марка	Обозначение	Наименование	Кол.	Примеч.
				Масса единицы
		Сборные железобетонные конструкции		
		покрытие для I снегового района		
П1	ГОСТ 22701.1-77	Плита ПГ-1Ат Ут	3	2.65
П2	ГОСТ 22701.2-77	то же ПВ7-2Ат Ут	2	3.20
П3	то же	" ПВ4-2Ат Ут	1	3.30
		покрытие для II снегового района		
П1	ГОСТ 22701.1-77	Плита ПГ-2-Ат Ут	3	2.65
П2	ГОСТ 22701.2-77	то же ПВТ-9Ат Ут	2	3.20
П3	то же	" ПВ4-2Ат Ут	1	3.30
		покрытие для III снегового района		
П1	ГОСТ 22701.1-77	плиты ПГ-2АТ УI	3	2,65
П2	ГОСТ 22701.2-77	то же ПВ7-3АТ Ут	2	3,20
П3	то же	" ПВ4-3АТ Ут	1	3,30
		покрытие для IV снегового района		
П1	ГОСТ 22701.1-77	плита ПГ-3АТ Ут	3	2,65
П2	ГОСТ 22701.2-77	то же ПВ7-4АТ Ут	2	3.20
П3	то же	" ПВ4-3АТ Ут	1	3.30
		Для Н=2.4м, Н=3.6м для всех грунтов и для I-IV снеговых районов		
СБ4А-1	1.494-24 вып.1	стакан СБ4А-1	1	0,15
СБ7А1	то же	то же СБ7А-1	2	0,29
П4	3.006-2 вып. II-2	плита П10д-3	2	0.19
П5	901-2- -КЖ-23	то же П5	1	1.63
К1	1.423-3 вып1	Колонна К1	1	1.00
ОП1	901-2- -КЖ-23	Опорная подушка ОП1	14	0.05
		для Н=2.4м для всех грунтов		
СБ1	ГОСТ 13579-78	Блок бетонный ФБС24.4.6Т	33	1.30
СБ2	то же	то же ФБС9.4.6-Т	2	0.47
		Для Н=2,4м; Н=3,6м песчаные грунты		
		толщина стен 380мм		
БФ1	1.415-1 вып.1	Фундаментная балка ФБ6-11	2	1.8
ПР1	ГОСТ 948-76	Перемычка 1ПР28-27,25.22	1	0.374
СБ1	ГОСТ 13579-78	Блок бетонный ФБС24,4.6-Т	5	1.3
СБ2	то же	то же ФБС9.4.6-Т	4	0.47
ФБ1	1.112-5	Плита фундаментная ФЛ8,24	6	1.395
		для Н=2,4м Н=3,6м песчаные грунты		
		толщина стен 510мм		
БФ1	1.415-1 вып.1	фундаментная балка ФБ6-28	2	2.2
ПР1	ГОСТ 948-76	Перемычка 1ПР28-27,25.22	1	0.374
СБ1	ГОСТ 13579-78	Блок бетонный ФСБ24,5,6-Т	3	1.63
СБ2	то же	то же ФСБ9,5.6-Т	4	0,59
СБ3	"	ФСБ24.4.6-Т	2	1.3
ФБ1	1.112-5	Плита фундаментная ФЛ8,24-2	6	1.395
		для Н=2.4м; Н=3,6м глинистые грунты		
		толщина стен 380мм		
БФ1	1.415-1 вып.1	фундаментная балка ФБ6-11	2	1.8
БФ2	то же	то же ФБ6-12	2	1.5
ПР1	ГОСТ 948-76	Перемычка 1ПР28-27,25,22	1	0.374
ПР2	то же	то же 2ПР72-27,38,22	2	0,57
		Для Н=2,4м; Н=3,6м глинистые грунты		
		толщина стен 510мм		
БФ1	1.415-1 вып.1	фундаментная балка ФБ6-28	2	2,2
БФ2	то же	то же ФБ6-12	2	1.5
ПР1	ГОСТ 948-76	Перемычка 1ПР28-27.25.22	1	0.374
ПР2	то же	то же 2ПР73-27.51.22	2	0.76
		Для Н=3.6м глинистые грунты		
ПС1	901-2- -КЖ-24	Панель ПС1-36-Б6	1	4.83
ПС2	901-2- -КЖ-25	то же ПС1-36-Б6а	1	4.83
ПС3	"	" ПС1-36-Б6б	1	4.83
ПС4	901-2- -КЖ-25	Панель ПС1-36-Б6в	1	4.83
ПС5	то же	То же ПС1-36-Б6г	1	4.83
ПС6	"	" ПС1-36-Б6д	1	4.83
ПС7	"	" ПС1-36-Б6е	1	4.83
ПС8	"	" ПС1 36-Б6ж	1	4.83
ПС9	901-2- -КЖ-26	" ПС1-36-Б6и	1	4.83
ПС10	то же	" ПС1-36-Б6к	1	4.83
Б1	"	Распорка Б1	1	1.27
		Для Н=3.6м песчаные грунты		
ПС1	901-2- -КЖ-24	панель ПС1-36-Б5	1	4.83
ПС2	901-2- -КЖ-25	тоже ПС1-36-Б5а	1	4.83
ПС3	то же	" ПС1-36-Б5б	1	4.83
ПС4	"	" ПС1-36-Б5в	1	4.83
ПС5	"	" ПС1-36-Б5г	1	4.83
ПС6	"	" ПС1-36-Б5д	1	4.83
ПС7	"	" ПС1-36-Б5е	1	4.83
ПС8	"	" ПС1-36-Б5ж	1	4.83
ПС9	901-2- -КЖ-26	" ПС1-36-Б5и	1	4.83
ПС10	то же	" ПС1-36-Б5к	1	4.83
Б1	"	Распорка Б1	1	1.27

Согласовано

Инв.№ подл. | Подп. и дата

Изм	Лист	№ докум	Подпись	Дата
Разраб		Слепак		25.06.83
Сверил		Айзенберг		
Н.контр		Новоминский		
Рук.гр		Мактаз		
Нач.отд		Волошин		
Гл.инж.пр		Новоминский		

ТП 901-2-10/80

Речные водозаборные сооружения раздельного типа для амплитуд колебания уровней воды до 6м

Насосная станция производительностью от 20 до 180 л/с с заглублением машзала Н=2.4м; 3.6м.

Лит	Лист	Листов
Р	2	

Общие данные (продолжение)

Госстрой СССР Укрводоканалпроект Киев

ср 427-03

Альбом III

ТП 901-2-10/80

Сводная спецификация к чертежам железобетонных конструкций

Марка	Обозначение	Наименование	Кол.	Примеч.
				объем единицы, м³
		Монолитные железобетонные и бетонные конструкции		
		Для H=2.4м		
	901-2- -КЖ-4	Монолитные участки стен, бетон М100		3.46
Пм1	901-2- -КЖ-7	Плита днище Пм1	1	19.8
Км1	901-2- -КЖ-8	Колонна Км1	5	0.60
Км1а	То же	То же Км1а	1	0.60
Км2	"	" Км2	2	0.85
Км3	"	" Км3	1	1.17
Км3а	"	" Км3а	1	1.17
		Для H=2.4м; 3.6м песчаные грунты		
		Толщина стен 380мм; 510мм		
Фм1	901-2- -КЖ-27	Фундамент ФА1-1	1	1.47
Фм2	То же	То же Фм2	2	1.10
		Для H=2.4м глинистые грунты		
		Толщина стен 380мм; 510мм		
Фм1	901-2- -КЖ-16	Фундамент Фм1	2	1.47
Фм2	То же	То же Фм2	2	2.20
Фм3	901-2- -КЖ-27	" ФА1-2	1	1.47
		Для H=3.6м глинистые грунты		
		Толщина стен 380мм; 510мм		
Фм1	901-2- -КЖ-18	Фундамент Фм1	2	2.35
Фм2	То же	То же Фм2	2	2.70
Фм3	901-2- -КЖ-27	" ФА1-3	1	2.27
		Для H=3.6м песчаные глинистые грунты		
Км4	901-2- -КЖ-11	Колонна Км4	2	0.46
		Для H=3.6м		
	901-2- -КЖ-13	Днище	1	27.52
		Для H=2.4м; H=3.6м		
Бм1	901-2- -КЖ-20	Балка Бм1	1	0.45
Бм2	То же	То же Бм2	1	0.21
ФОм1	901-2- -КЖ-22	Фундамент ФОм1	3	см. таблицу 4 КЖ-21
ФОм2	901-2- -КЖ-21	То же ФОм2	2	0.26
ФОм3	То же	" ФОм3	1	1.23
ОПм1	"	Опоры под задвижки ОПм1	11	0.05
Пм2	"	Плита Пм2	1	0.40
				масса единицы, кг
		Стальные изделия Для H=24м; H=36м		
ПК1	901-2- -КЖ-32	Подкрановый путь ПК1	2	344.3
МР1	То же	Монорельс МРУ	1	184.7

Марка	Обозначение	Наименование	Кол.	Примеч.
БК1	901-2- -КЖ-32	Балка БК1	2	103.2
ПП1	1.459-2 Вып.2	Ограждение переходных площадок ПП1	4	12.0
ПП3	То же	То же ПП3	1	16.0
ППУ	"	" ППУ	1	19.0
С1	"	Стремянка С1	1	36.0
ПМ1	901-2- -КЖ-34	Площадка индивидуальная ПМ-1	1	61.2
ПМ2	То же	То же ПМ2	1	138.5
ОМ1	"	Сетчатое ограждение ОМ1	1	30.9
Щ1	901-2- -КЖ-35	Сетчатая перегородка Щ1	1	39.6
Щ2	То же	То же Щ2	1	29.7
Щ3	"	" Щ3	1	33.1
	901-2- -КЖ-34	Балка под диафрагму для H=2.4м	2	43.5
ПР20	1.459-2 Вып.1	Переходная площадка ПР20	1	120.0
ПР23	То же	То же ПР23	1	144.0
ЛР5У	"	Лестничный марш ЛР5У	1	62.0
МРУ	"	То же МРУ	1	47.0
МР6У	"	" МР6У	2	69.0
ПП2	1.459-2 Вып.2	Ограждение переходных площадок ПП2	1	13.0
ПП6	То же	То же ПП6	1	23.0
ПЛ1У	"	Ограждение лестничных маршей ПЛ1У	1	8.0
ПМ1	"	То же ПМ1	1	7.0
ПМ3У	"	" ПМ3У	2	9.0
ПМ4У	"	" ПМ4У	2	9.0
С1У	901-2- -КЖ-29	Сетка арматурная С1У	18	4.2
С15	То же	То же С15	24	3.1
МС1	901-2- -КЖ-30	Соединительное изделие МС1	3	2.9
МС8	То же	То же МС8	4	4.8
	901-2- -КЖ-35	∠ 63×6	-	10.4
	901-2- -КЖ-19	-δ=4	-	32.0
	То же	Рифл. δ=5	-	423.0
		Для H=3.6м		
ПР35У	1.459-2 Вып.1	Переходная площадка ПР35У	1	216.0
ЛР11У	То же	Лестничный марш ЛР11У	1	120.0
МРУ	"	То же МРУ	3	47.0
ПП2	1.459-2 Вып.2	Ограждение переходных площадок ПП2	2	13.0
ПЛ5У	То же	Ограждение лестничных маршей ПЛ5У	1	16.0
ПМ1	"	То же ПМ1	3	7.0
ПМ2	"	" ПМ2	2	7.0
МС2	901-2- -КЖ-30	Соединительное изделие МС2	36	0.7
МС3	То же	То же МС3	36	1.0
МСУ	"	" МСУ	24	0.9
МС5	"	" МС5	12	0.7
МС6	"	" МС6	12	0.6
МС7	"	" МС7	12	0.8
МС9	"	" МС9	16	0.1
МС10	"	" МС10	12	1.6
РК1	"	Монтажный столик РК1	2	7.6

Общие указания

1. Исходные данные, область применения проекта, антикоррозионную защиту и расчетные схемы см. пояснительную записку в альбоме I настоящего проекта.
2. Условная отметка чистого пола насосной станции 0.000 соответствует абсолютной отметке [ ]
3. До начала работ по возведению бетонной подготовки и днища должна быть произведена приемка котлована, состоящая в проверке соответствия его проекту по размерам, отметкам, качеству грунтов основания согласно пп. 13.16÷13.23 СНиП III-8-76.
4. Монолитное днище и перекрытие подземной части выполнить из бетона М200, В4, Мрз 75. Сборные железобетонные панели подземной части выполнить из бетона М300, В6, Мрз 75. Арматура для железобетонных конструкций принята: рабочая - горячекатаная сталь периодического профиля класса A III по ГОСТ 5.1459-72, класса A II и A III по ГОСТ 5781-75; распределительная и монтажная - сталь горячекатаная класса AI по ГОСТ 5781-75 и обыкновенная арматурная проволока класса BI по ГОСТ 6727-53*.

   Для закладных деталей применена прокатная углеродистая сталь класса С38/23 по ГОСТ 380-71*.

   Металлические площадки, лестницы и ограждения выполняются из углеродистой стали класса С38/23 марки ВСт3кп2 по ГОСТ 380-71*.

   Материал монорельсов и подкрановых путей - сталь углеродистая, класса С38/23 марки ВСт3пс6 по ГОСТ 380-71*.
5. Производство и приемку работ по устройству монолитных конструкций и монтаже сборных железобетонных конструкций вести в соответствии с требованиями СНиП III-15-76 и СНиП III-16-73.
6. Бетонные работы в зимних условиях должны производиться в соответствии с проектами производства работ или технологическими картами, разработываемыми для конкретных условий при привязке проектов, содержащими указания по:
   - технологии приготовления и транспортировке бетонной смеси;
   - способам и температурному режиму выдерживания бетона;
   - применению влагонепроницаемых материалов и утеплению опалубки и открытых поверхностей конструкций;
   - прочности бетона к моменту распалубливания;
   - срокам и порядку распалубливания и загружения.
7. Способы заделки и герметизации стыков и швов в зимних условиях, методы предварительного обогрева стыкуемых поверхностей и прогрева замоноличенных стыков, продолжительность и температурно-влажностный режим выдерживания бетона (раствора), способы утепления стыков также определяются проектом производства работ в каждом конкретном случае.

Согласовано

Инв. № подл. | Подп. и дата

						ТП 901-2-10/80			
						Речные водозаборные сооружения раздельного типа для амплитуд колебания уровней воды 6м			
Изм.	Лист	№ докум.	Подпись	Дата					
Разраб.		Слепак				Насосная станция производительностью от 20 до 180л/с с заглублением машзала H=2.4м; 3.6м	Лит.	Лист	Листов
Провер.		Розенберг					Р	3	
Н. контр.		Новомлинский							
Рук. гр.		Макгоз				Общие данные (окончание)	Госстрой СССР Укрводоканалпроект Киев		
Нач. отд.		Волошин							
Гл. инж. пр.		Л. Боминский							

СФ 427-03

Альбом III

ТП 901-2-10/80

Монтажная схема стен подземной части

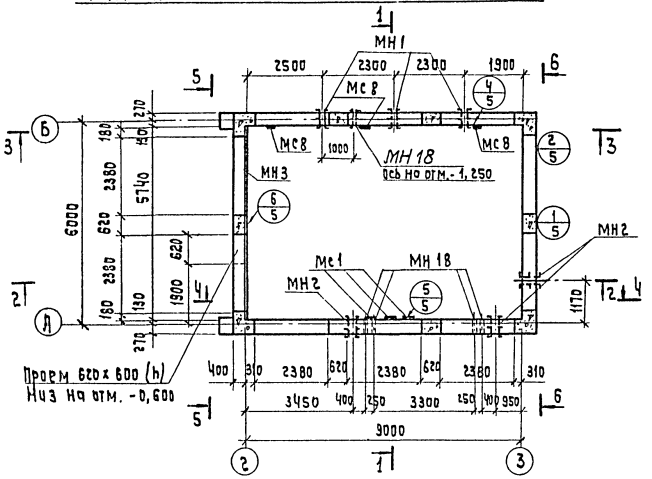

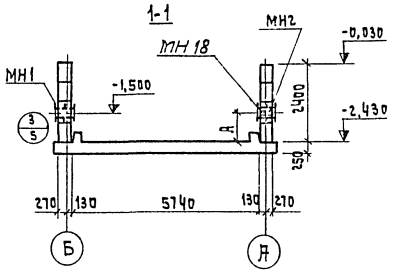

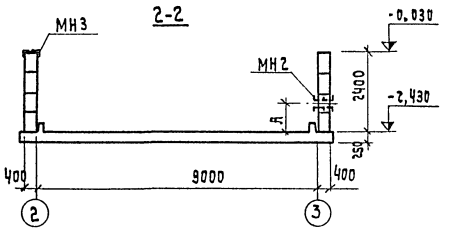

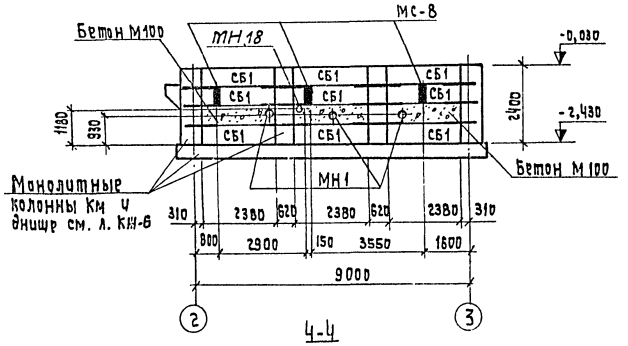

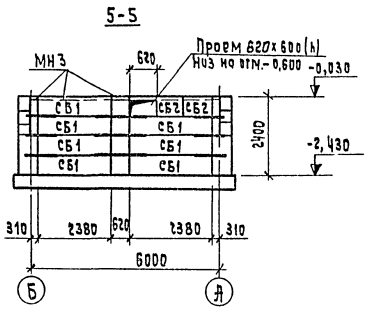

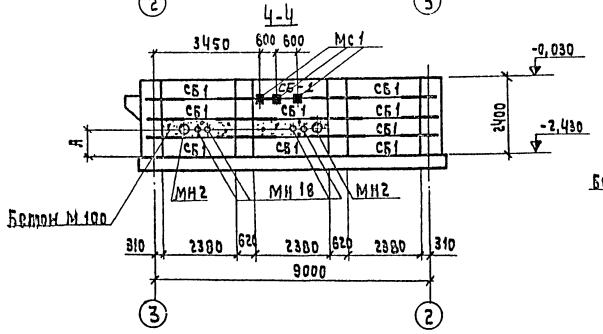

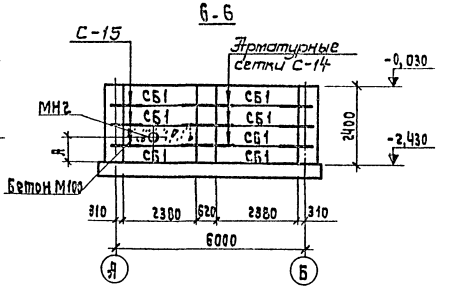

Спецификация элементов к маркировочной схеме расположенной на листе.

Марка	Обозначение	Наименование	Кол.	Примеч. Масса 1шт. т
		Сборные конструкции		
СБ1	ГОСТ 13579-78	Блок бетонный ФБС24.4.6-Т	33	1,3
СБ2	То же	То же ФБС9.4.6-Т	2	0,47
		Монолитные конструкции		
	901-2- -КЖ-4	Монолитные участки		
		стен, бетон М100	3,46	м³
		Стальные элементы		
С14	901-2- -КЖ-29	Сетка арматурная С14	18	4,2
С15	То же	То же С15	24	3,1
МН1	3.901-5	Сальники учтены в		
МН2	То же	спецификации нол. КЖ-5		
МН3	901-2- -КЖ-30	Изделие закладное МН3	1	67,9
МС1	То же	Соединительное изделие МС1	3	2,9
МС8	"	То же МС8	4	4,8
МН18	3.901-5	Сальник dy50 e=500	5	7,4

1. Гидроизоляцию стен и днища см. архитектурную часть проекта.
2. Блоки укладывать на цементном растворе М150.
3. Таблицу привязочных размеров и сальников см. л. КЖ-5.
4. Закладное изделие МН3 заложить при бетонировании монолитных колонн.
5. Сетки С14, С15 на раскладках блоков условно не вынесены, см. узлы 1,2 л. КЖ-5.
6. Порядок производства работ: При бетонировании днища выставляется арматура колонн марки Км; монтируются бетонные блоки марки СБ, в швы между блоками укладываются сетки в соответствии с узлами 1,2; после установки блоков на всю высоту бетонируются колонны марки Км.

Изм.	Лист	N докум.	Подп.	Дата
Разраб.		Мактаз		25.06.79
Провер.		Яйзенберг		
Н.контр.		Новоминский		
Рук. гр.		Мактаз		
Нач. отд.		Ролошин		
Гл. инж. пр.		Новоминский		

ТП 901-2-10/80

Речные водозаборные сооружения раздельного типа для амплитуд колебания уровней воды до 6м.

Насосная станция производительностью от 20 до 180 л/с с заглублением машзала Н=2,4м; 3,6м.

Н=2,4м. Монтажная схема стен подземной части.

Лит	Лист	Листов
Р	4	

Госстрой СССР Укрводоканалпроект Киев

Согласовано:

Инв. № подл. | Подп. и дата

ср 427-03

Альбом III

ТП 901-2-10/80

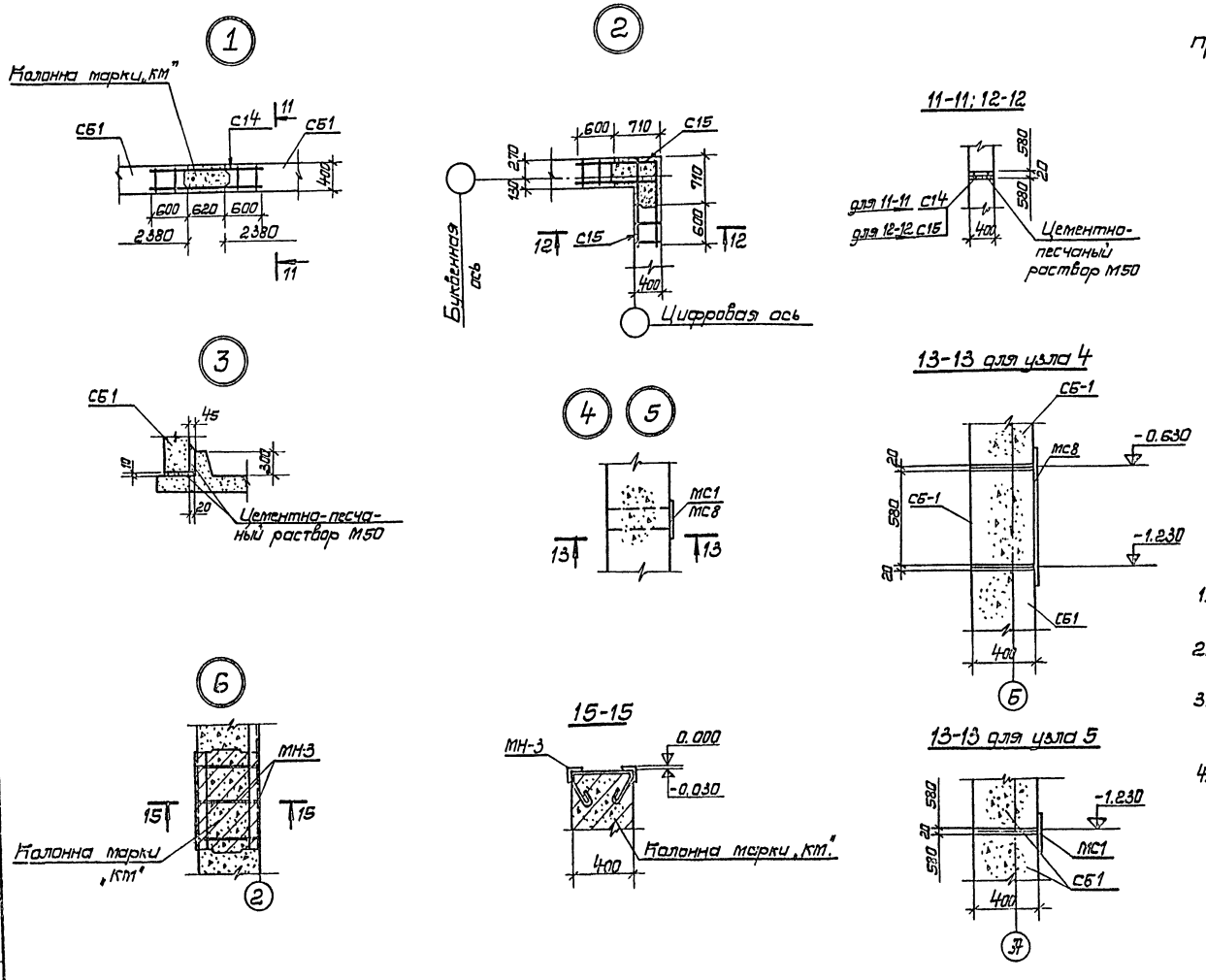

Таблица привязочных размеров

Марка насоса	„А"
3КМ-6 3КМ-6а	841
4К-6У 4К-6У-а	822
4КМ-8 4КМ-8а	845
4КМ-12 4КМ-12а	860
6К-8У 6К-8Уа 6К-8Уб	780
6КМ-12 6КМ-12а	800
8К-12У 8К-12У-а	760
8К-18У 8К-18У-а	780

1. Настоящий чертеж см. совместно с листом КЖ-4.
2. Сетки С14 и С15 укладывать в процессе монтажа блоков до бетонирования колонн марки „КМ".
3. Условный диаметр сальников Ду определяется при привязке проекта в зависимости от марки насосов.
4. Сальники приняты по серии 3.901-5

Спецификация сальников

№ поз.	Наименование	Ед. изм.	Кол.	3КМ-6, 3КМ-6а			4К-6У, 4К-6У-а			4КМ-8, 4КМ-8а			4КМ-12, 4КМ-12а			6К-8У, 6К-8У-а, 6К-8У-б			6КМ-12, 6КМ-12а			8К-12У, 8К-12У-а			8К-18У, 8К-18У-а		
				Ду	Масса, кг шт.	Масса, кг всех	Ду	Масса, кг шт	Масса, кг всех	Ду	Масса, кг шт.	Масса, кг всех	Ду	Масса, кг шт.	Масса, кг всех	Ду	Масса, кг шт.	Масса, кг всех	Ду	Масса, кг шт.	Масса, кг всех	Ду	Масса, кг шт.	Масса, кг всех	Ду	Масса, кг шт.	Масса, кг всех
МН-1	Сальник, ℓ = 500	шт.	3	100	12.3	36.9	150	24.5	73.5	150	24.5	73.5	150	24.5	73.5	200	33.4	100.2	200	33.4	100.2	300	46.6	139.8	300	46.6	139.8
МН-2	То же	шт	3	100	12.3	36.9	150	24.5	73.5	150	24.5	73.5	150	24.5	73.5	200	33.4	100.2	200	33.4	100.2	250	43.6	130.8	250	43.6	130.8
				Итого		73.8	Итого		147.0	Итого		147.0	Итого		147.0	Итого		200.4	Итого		200.4	Итого		270.6	Итого		270.6

Изм.	Лист	№ докум.	Подп.	Дата
Разраб.		Мактаз		25.06.79
Провер.		Айзенберг		
Н. контр.		Новоминский		
Рук. гр.		Мактаз		
Нач. отд.		Валашин		
Гл. инж. пр.		Новоминский		

ТП 901-2-10/80

Речные водозаборные сооружения раздельного типа для амплитуд колебания уровней воды до 6 м.

Насосная станция производительностью от 20 до 180 л/с с заглублением машзала Н = 2,4 м; 3,6 м.

Н = 2,4 м. Монтажная схема стен подземной части. Узлы.

Лит	Лист	Листов
Р	5	

Госстрой СССР
Укрводоканалпроект
Киев

Согласовано:

Инв. № подл. | Подп. и дата

ср 427-03

Альбом III

ТП 901-2-10/80

План плиты Пм1 и колонн Км1÷Км3

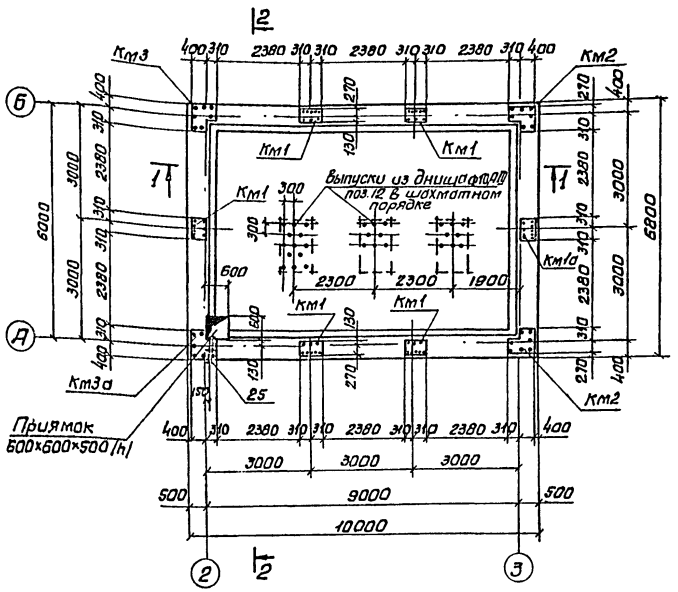

Пм1
Раскладка верхних сеток

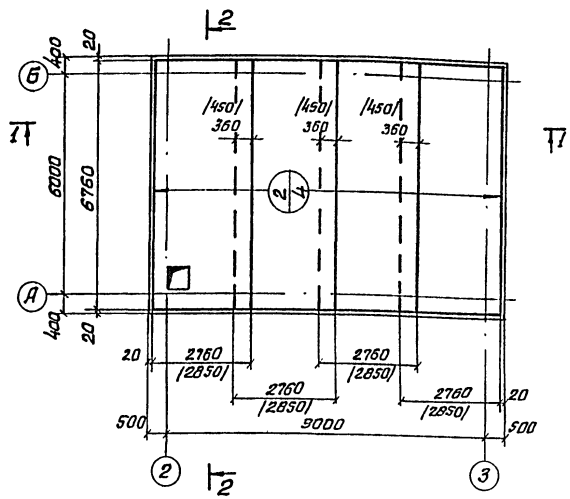

1. Настоящий чертеж см. совместно с л. КЖС-7.
2. Привязку и размеры фундаментов под оборудование см. л. КЖС-21.
3. Защитный слой бетона для рабочей арматуры -35 мм.
4. При бетонировании днища установить вертикальную арматуру колонн марки „Км" в соответствии с л. КЖС-8.
5. На плане раскладки сеток в числителе указан N сетки, в знаменателе – количество сеток.
6. В скобках приведены размеры для варианта кирпичных стен 510 мм.

Раскладка каркасов поз.1 в плите Пм-1

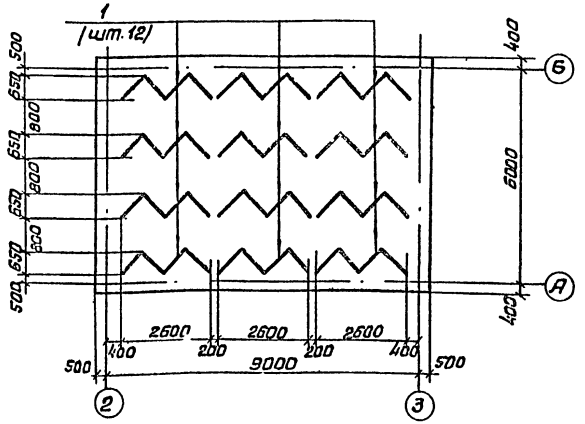

Пм1
Раскладка нижних сеток

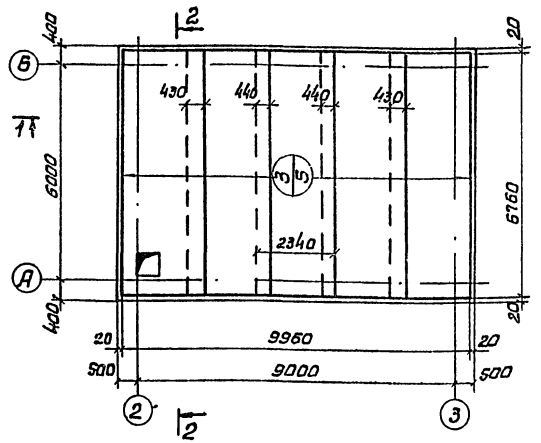

					ТП 901-2-10/80		
					Речные водозаборные сооружения раздельного типа для амплитуд колебания уровней воды до 6 м.		
Изм.	Лист	N докум.	Подп.	Дата	Насосная станция производительностью от 20 до 180 л/с с заглублением машзала Н=2.4 м; 3.6м.	Лит.	Лист	Листов
Разраб.		Мактаз		25.06.80		Р	6	
Провер.		Айзенберг						
Н.контр.		Новоминский						
Рук.гр.		Мактаз			Н=24м. План плиты Пм1 и колонн Км1÷Км3. Раскладка сеток и каркасов в плите Пм1	Госстрой СССР Укрводоканалпроект г.Киев		
Нач.отд.		Болашин						
Гл.ин.пр.		Новоминский						

Согласовано:

Инв.N подл. | Подп. и дата

ГР 427-03

Альбом III

ТП 901-2-10/80

1-1

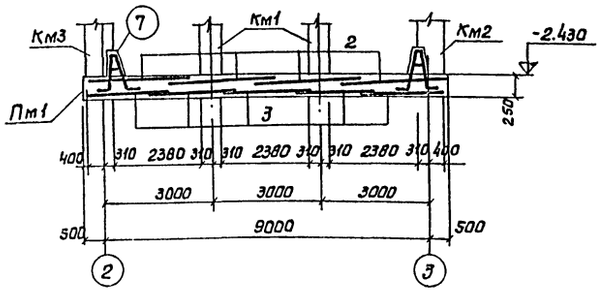

2-2

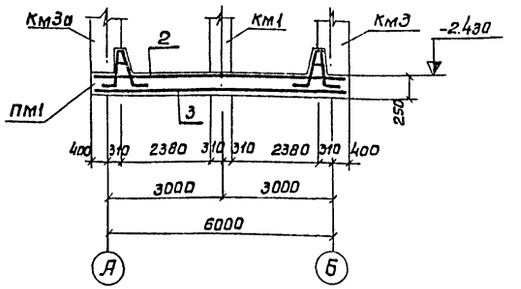

7

Армирование приямка

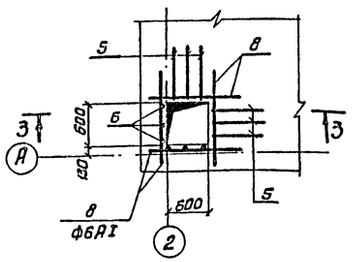

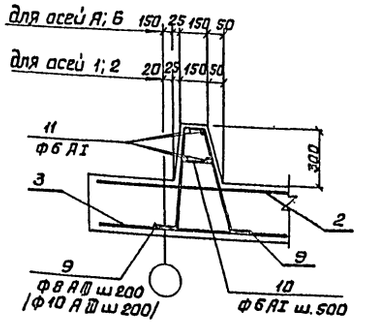

3-3

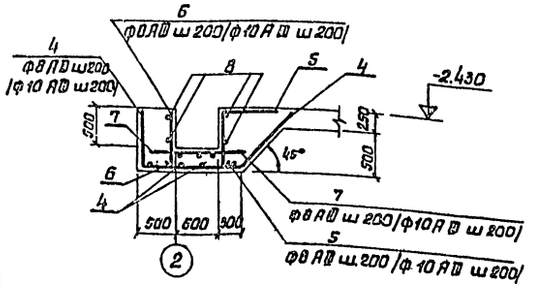

Ведомость стержней на один элемент

Марка эл-та	Поз.	Эскиз или сечение	ф мм	Длина мм	Кол.
	4	710 1000 710 1350	8АIII (10АIII)	3060	8
Пм1	5	720 750	8АIII (10АIII)	1470	8
	6	—	8АIII (10АIII)	700	8
	7	—	8АIII (10АIII)	1200	8
	8	—	6АI	1000	8
	9	50 100 100 470 120 120	8АIII (10АIII)	1280	154
	10	—	6АI	260	60
	11	распр.	6АI	122000	
	12	550 150	8АIII (10АIII)	700	45

Выборка стали на один элемент, кг

Марка элемента	Арматурные изделия: Арм. сталь ГОСТ 5781-75, Класс АI, ф мм 6АI	Итого	Класс АIII, ф мм 8АIII	Итого	Арм. сталь ГОСТ 5.1459-72, Класс АIII, ф мм 10АIII	18АIII	20АIII	Итого	Итого	Всего
	при	тол	щи	не	кир	пич	ных	ст	ен	380 мм
Пм1	64.7	64.7	735.6	735.6	–	815.0		815.0		1615.3
	При	тол	щи	не	кир	пич	ных	ст	ен	510мм
Пм1	64.7	64.7	328.5	328.5	648.7	–	1008.0	1656.7	2049.9	2049.9

Формат	Зона	Поз.	Обозначение	Наименование	Кол.	Примечание Масса 1 шт, кг
				Пм1	1	
				Толщина стен 380 мм		
				Сборочные единицы и детали		
22		1	901-2- -кж-28	Каркас плоский Кр1	12	2,7
22		2	То же	Сетка арматурная С1	4	
		3	ГОСТ 8478-66	То же 200/200/8/8 2300×6720	5	65.7
22		4÷12	901-2- кж-7	Стержни одиночные		
				Материалы		
				Бетон М200; В4; Мрз 75	19.8	м³
				Пм1	1	
				Толщина стен 510мм		
				Сборочные единицы и детали		
22		1	901-2- -кж-28	Каркас плоский Кр1	12	2.7
22		2	То же	Сетка арматурная С2	4	
		3	ГОСТ 8478-66	То же 200/200/8/8 2300×6720	5	65,7
22		4÷12	901-2- -кж-7	Стержни одиночные		
				Материалы		
				Бетон М200, В4, Мрз 75	19.8	м³

1. Настоящий чертеж см. совместно с листом КЖ-6.
2. В скобках приведены данные для варианта кирпичных стен 510 мм.

Изм	Лист	N докум.	Подпись	Дата
Разраб.		Мактаз		25.06.79
Провер.		Айзенберг		
Н.контр.		Новоминский		
Рук.гр.		Мактаз		
Нач.отд.		Волошин		
Гл.ин.пр.		Новоминский		

ТП 901-2-10/80

Речные водозаборные сооружения раздельного типа для амплитуд колебания уровней воды до 6 м.

Насосная станция производительностью от 20 до 180 л/с. с заглублением машзала H=2.4м; 3.6м.

H=2.4м. Армирование плиты днища ПМ1.

Лит.	Лист	Листов
Р	7	

Госстрой СССР Укрводоканалпроект Киев

Согласовано:

Инв. N подл. | Подп. и дата

СФ 427-03

Альбом III

ТП 901-2-10/80

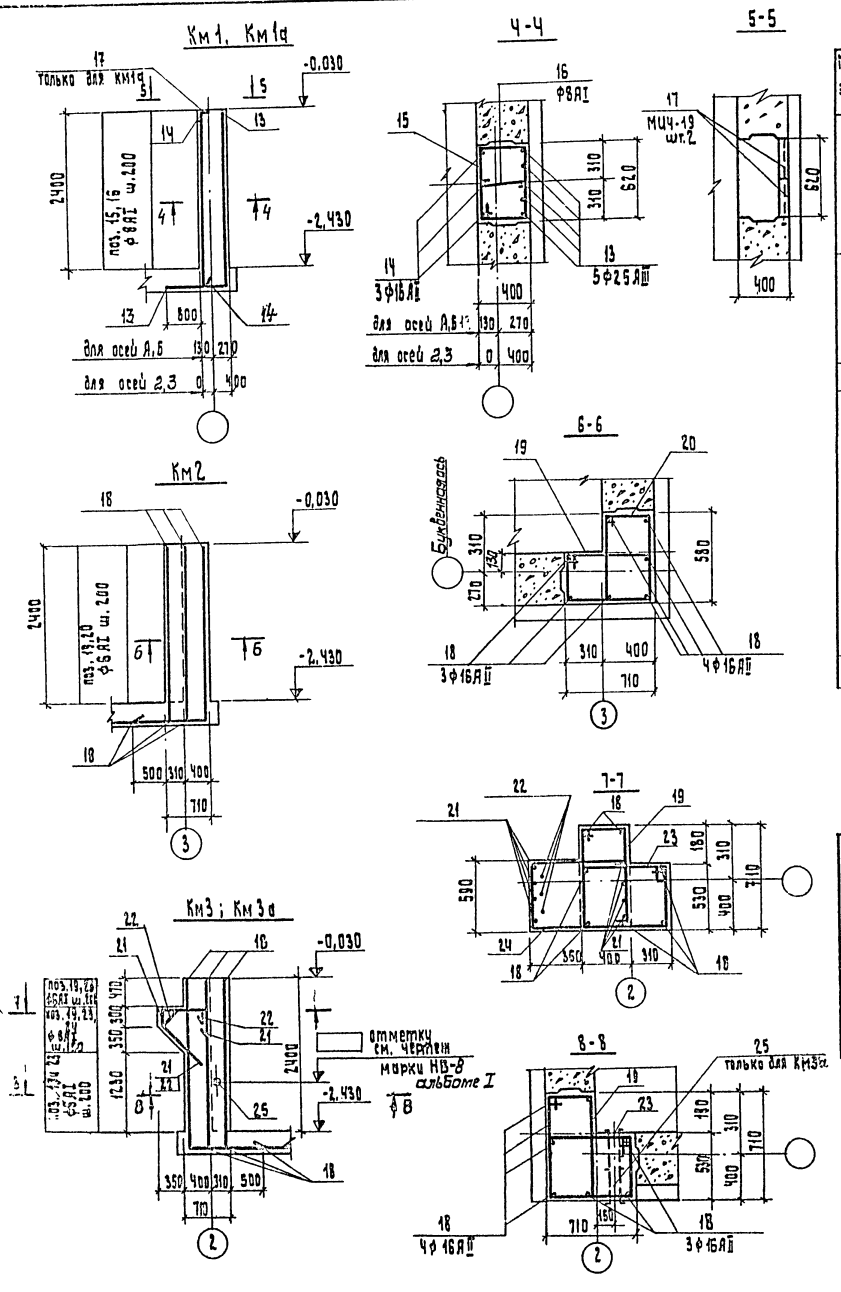

Ведомость стержней на один элемент

Марка эл-та	Поз.	Эскиз или сечение	ф мм	Длина мм	Кол.
Км1, Км1а	13	2590 1170	25АII	3760	5
	14		16АII	2620	3
	15	650 загнуть по месту 350 990	8АI	1990	13
	16		8АI	425	13
				3770	
Км2	18	2590 1180	16АII		7
	19	740 загнуть по месту 350 1080	6АI	2170	13
	20	600 загнуть по месту 350 960	6АI	1910	13
Км3, Км3а	18	см. выше	16АII	3770	7
	19	см. выше	6АI	2170	13
	21	700 150 250 300 1000	16АII	2100	4
	22	450 50 250 350 780 1000	16АII	1850	3
	23	740 загнуть по месту 480 1210	6АI	2430	13
	24	700 510 700	6АI	1990	4

Формат	Зона	Поз.	Обозначение	Наименование	Кол.	Примечание. Масса 1шт, кг
				Км1	5	
				Сборочные единицы и детали		
22		13÷16	901-2- -КЖ-8	Стержни одиночные		
				Материалы		
				Бетон М200, В4, Мрз75	0,60	м³
				Км1а	1	
				Сборочные единицы и детали		
22		13-16	901-2- -КЖ-8	Стержни одиночные		
		17	3.400-6	Изделие закладное МИ4-19	2	3,4
				Материалы		
				Бетон М200, В4, Мрз75	0,60	м³
				Км2	2	
				Сборочные единицы и детали		
22		18÷20	901-2- -КЖ-8	Стержни одиночные		
				Материалы		
				Бетон М200, В4, Мрз75	0,85	м³
				Км3	1	
				Сборочные единицы и детали		
22		18,19, 21÷24	901-2- -КЖ-8	Стержни одиночные		
				Материалы		
				Бетон М200, В4, Мрз75	1,17	м³
				Км3а	1	
				Сборочные единицы и детали		
22		18,19 21÷24	901-2- -КЖ-8	Стержни одиночные		
		25	3. 901-5	Сальник Ду80 L=500	1	10,2
				Материалы		
				Бетон М200, В4, Мрз75	1,17	м³

Выборка стали на один элемент, кг

Марка элемента	Арматурные изделия: Арматурная сталь ГОСТ 5781-75, Класс АI, ф мм 6АI	8АI	Итого	Класс АII, ф мм 16АII	25АII	Итого	Итого	Закладные изделия: Профильная сталь 175×8	Тр. 152×48	-6×10	Арм. сталь ГОСТ 5781-75, Класс АIII, ф мм 8АIII		Итого	Всего
Км1		12,4	12,4	12,4	72,2	84,6	97,0							97,0
Км1а		12,4	12,4	12,4	72,2	84,6	97,0	5,4			1,4		6,8	103,8
Км2	11,7		11,7	41,6		41,6	53,3							53,3
Км3	15,1		15,1	63,5		63,5	78,6							78,6
Км3а	15,1		15,1	63,5		63,5	78,6		8,2	1,4			9,6	88,2

1. Настоящий чертеж см. совместно с л. КЖ-7.
2. Защитный слой бетона рабочей арматуры - 25мм.
3. При бетонировании колонн по оси „1" заложить закладную деталь МИ3 по узлу 6 (см. л. КЖ-5).

Изм	Лист	N докум.	Подпись	Дата
Разраб.		Макгаз		25.06.79
Провер.		Айзенберг		
Н. контр.		Новоминский		
Рук. гр.		Макгаз		
Нач. отд.		Волошин		
Ст. инж. пр.		Новоминский		

ТП 901-2-10/80

Речные водозаборные сооружения раздельного типа для амплитуд колебания уровней воды до 6м

Насосная станция производительностью от 20 до 180 л/с с заглублением машзала Н=2,4м; 3,6м

Н=2,4м. Колонны Км1, Км1а, Км2, Км3, Км3а.

Лит.	Лист	Листов
Р	8	

Госстрой СССР Укрводоканалпроект Киев

Согласовано

Инв. № подл. | Подп. и дата

Альбом III

ТП 901-2-10/80

Маркировочная схема стеновых панелей и распорок

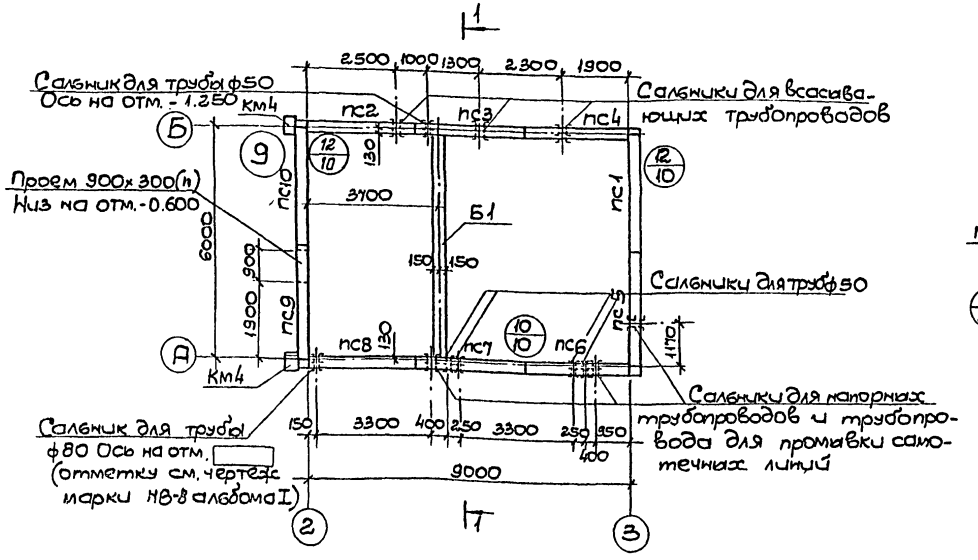

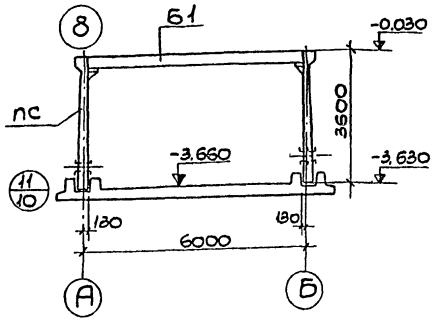

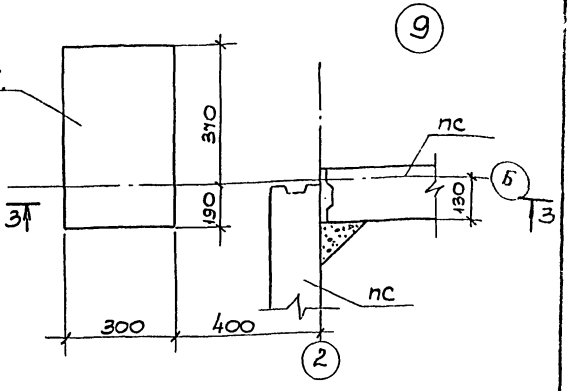

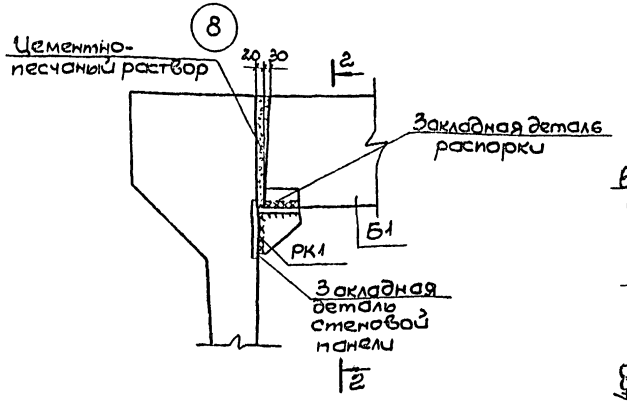

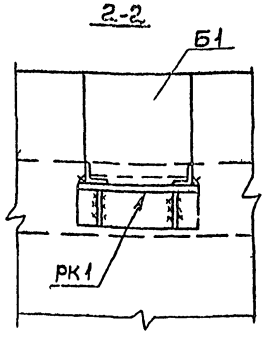

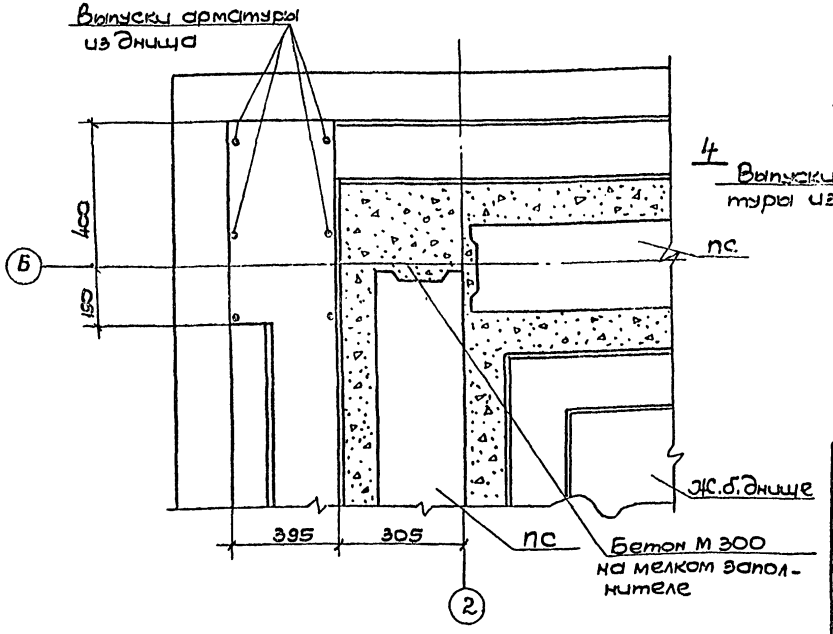

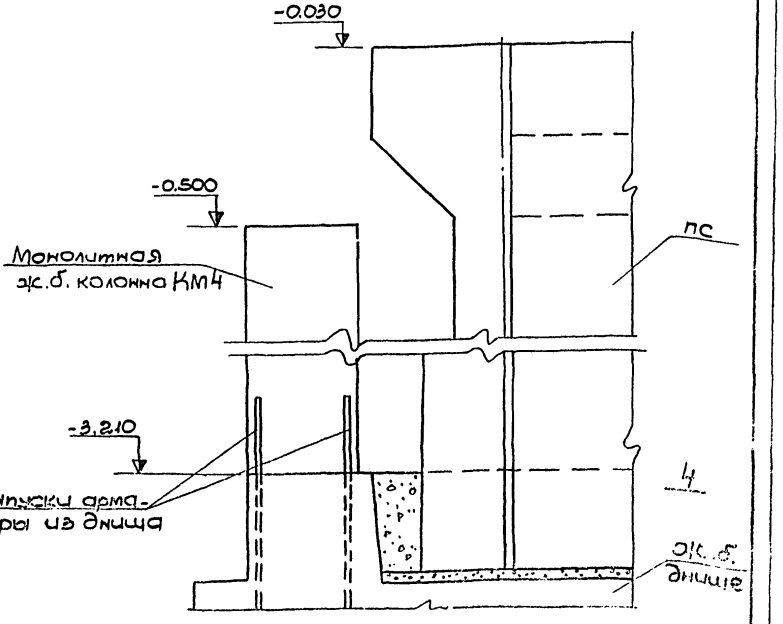

1. Настоящий чертеж см. совместно с л. КЖ-19.11.

					ТП 901-2-10/80		
Изм.	Лист	N докум.	Подпись	Дата	Речные водозаборные сооружения разделенного типа для амплитуд колебания уровней воды до 8м		
Разраб.		Дизенберг		2.80	Насосная станция производительностью от 20 до 180 л/с с заглублением машзала Н=2,4м; 3,6 м	Лит.	Лист	Листов
Провер.		Клоиман				Р	9	
Н. контр.		Новоминский						
Рук. гр.		Макташ			Н=3,6м. Маркировочная схема стеновых панелей и распорок	Госстрой СССР Укрводоканалпроект Киев		
Нач. отд.		Волошин						
Гл. инж. пр.		Новоминский						

Согласовано:

Инв. № подл. | Подп. и дата | Взам. инв. №

Альбом III

ТП 901-2-10/80

Согласовано:

Инв.№ подл. | Подп. и дата

5-5

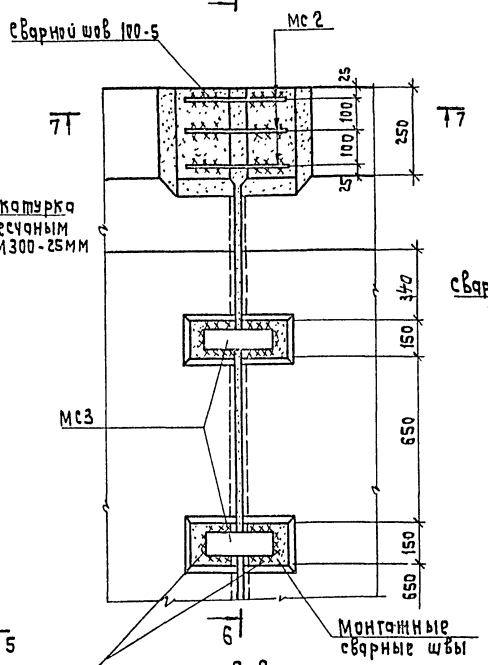

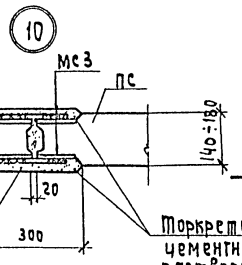

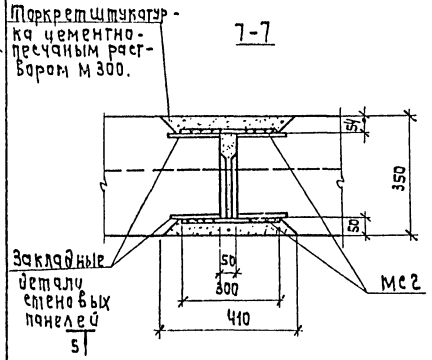

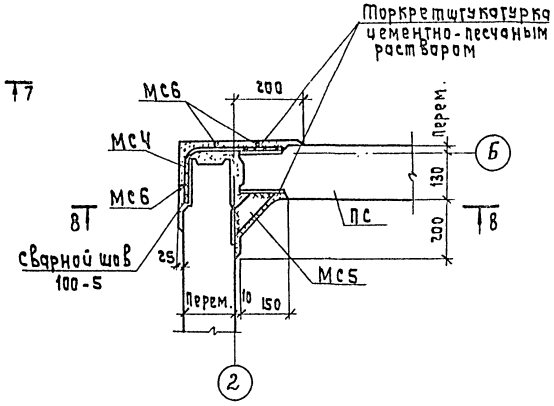

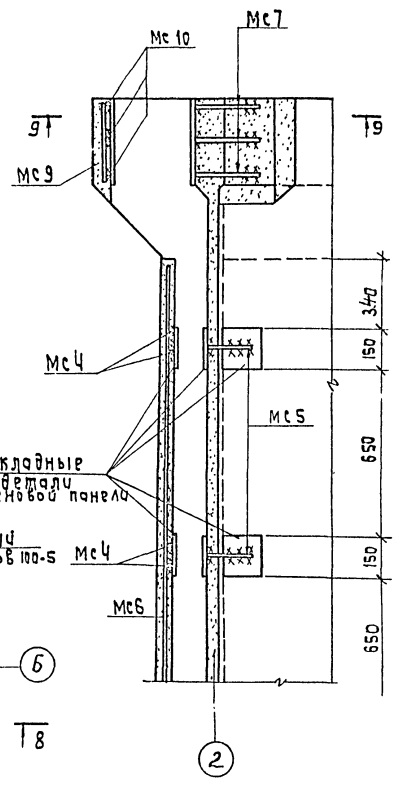

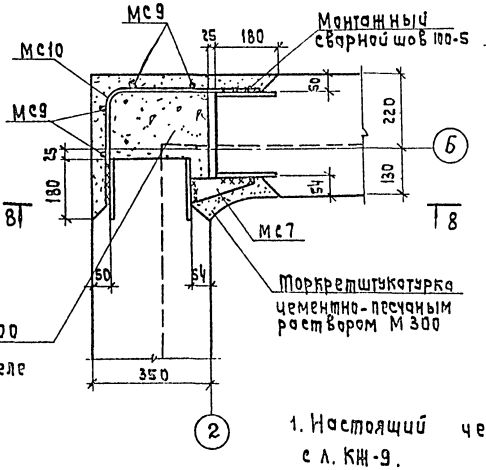

6-6

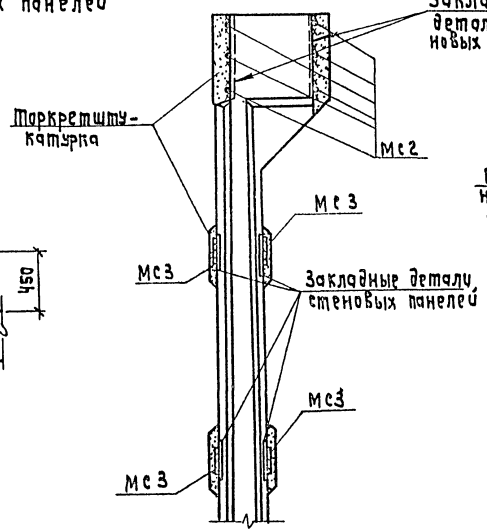

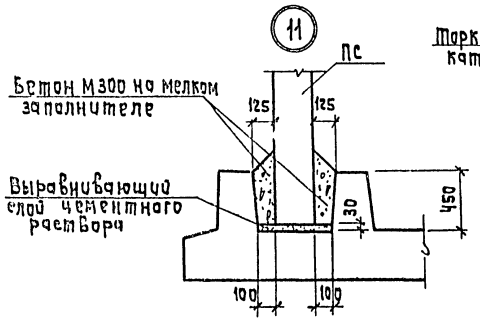

1. Настоящий чертеж см. совместно с л. КЖ-9.

				ТП 901-2-10/80	
Изм.	Лист	№докум.	Подп.	Дата	Речные водозаборные сооружения раздельного типа для амплитуд колебания уровней воды до 6м.
Разраб.		Айзенберг			Насосная станция производительностью от 20 до 180 л/с с заглублением машзала
Провер.		Кадимон			Лит. Р; Лист 10; Листов
Н.контр.		Новоминский			
Рук.гр.		Макеева			Маркировочная схема стеновых панелей. Узлы.
Нач.отд.		Волошин			Госстрой СССР Укрводоканалпроект Киев
Гл.инж.пр.		Новоминский			

Инв.№ подл. | Подп. и дата

Альбом III

ТП 901-2-10/80

Км 4

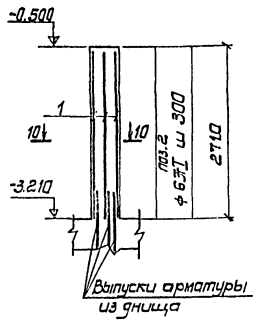

10-10

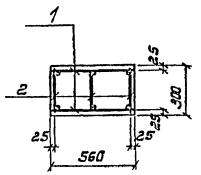

Формат	Зона	Поз.	Обозначение	Наименование	Кол.	Примечание масса 1шт кг
				Км4		
				Сборочные единицы и детали		
		1	901-2- -КЖ-28	Каркас плоский Кр2	2	13.6
		2		Стержни одиночные		
				материалы		
				Бетон М200, В4,	0.46	м³
				Мрз 50		

Ведомость стержней на один элемент

Марка элемента	Поз.	Эскиз или сечение	ф мм	Длина мм	Кол
Км4	2	———	6АI	250	27

Выборка стали на один элемент

Марка	Арматурные изделия							Всего
	Армат. сталь ГОСТ 5781-75			Армат. сталь ГОСТ 5.1459-72				
	Класс АI		Итого	Класс АIII			Итого	
	6АI			16АIII				
Км4	3.7		3.7	25.2			25.2	28.9

Спецификация элементов к маркировочным схемам расположенным на листах КЖ-9

Марка	Обозначение	Наименование	Кол.	Примечание
		Маркировочная		
		схема стеновых		
		панелей и распорок		
		Грунты песчаные		
ПС1	901-2- -КЖ-24	Стеновая панель ПС1-36-Б5	1	4.83т
ПС2	901-2- -КЖ-25	ПС1-36-Б5а	1	4.83т
ПС3	То же	ПС1-36-Б5б	1	4.83т
ПС4	"	ПС1-36-Б5в	1	4.83т
ПС5	"	ПС1-36-Б5г	1	4.83т
ПС6	"	ПС1-36-Б5д	1	4.83т
ПС7	"	ПС1-36-Б5е	1	4.83т
ПС8	"	ПС1-36-Б5ж	1	4.83т
ПС9	901-2- -КЖ-26	ПС1-36-Б5и	1	4.83т
ПС10	То же	ПС1-36-Б5к	1	4.83т
Б1	"	Распорка Б1	1	1.27т
Км4	901-2- -КЖ-11	Колонна Км4	2	0.46м³
Мс2	901-2- -КЖ-30	Соединит. изделия МС2	36	0.7 кг
МС3	То же	То же МС3	36	1.0 кг
МС4	"	" МС4	24	0.9 кг
МС5	"	" МС5	12	0.7 кг
МС6	"	" МС6	12	0.6 кг
МС7	"	" МС7	12	0.8 кг
МС9	"	" МС9	16	0.1 кг
МС10	"	" МС10	12	1.6 кг
РК1	"	Монтажный столик РК1	2	7.6 кг
		Грунты глинистые		
ПС1	901-2- -КЖ-24	Стеновая панель ПС1-36-Б6	1	4.83 т
ПС2	901-2- -КЖ-25	ПС1-36-Б6а	1	4.83 т
ПС3	То же	ПС1-36-Б6б	1	4.83 т
ПС4	"	ПС1-36-Б6в	1	4.83 т
ПС5	"	ПС1-36-Б6г	1	4.83 т
ПС6	"	ПС1-36-Б6д	1	4.83 т
ПС7	"	ПС1-36-Б6е	1	4.83 т
ПС8	"	ПС1-36-Б6ж	1	4.83 т
ПС9	901-2- -КЖ-26	ПС1-36-Б6и	1	4.83 т
ПС10	То же	ПС1-36-Б6к	1	4.83 т
Б1	"	Распорка Б1	1	1.27 т
Км4	901-2- -КЖ-11	Колонна Км4	2	0.46м³
Мс2	901-2- -КЖ-30	Соединит. изделия МС2	36	0.7 кг
МС3	901-2- -КЖ-30	Соединит. изделия МС3	36	1.0 кг
МС4	То же	То же МС4	24	0.9 кг
МС5		МС5	12	0.7 кг
МС6		МС6	12	0.6 кг
МС7		МС7	12	0.8 кг
МС9		МС9	16	0.1 кг
МС10		МС10	12	1.6 кг
РК1		Монтажный столик РК1	2	7.6 кг

1. Настоящий чертеж см. совместно с л. КЖ9,10.
2. Горизонтальный стык панелей с днищем замоноличивать с обязательным уплотнением бетона глубинным вибратором.
3. Вертикальные шпоночные стыки стеновых панелей замоноличивать механизированным способом с подачей раствора под давлением в нижнюю зону стыка в соответствии с рекомендациями выпуска 2 с.3.900-3.
4. Сварные швы всех видов должны обеспечивать равнопрочное соединение стыкуемых элементов. Сварку элементов на монтаже выполнять в соответствии с „Указаниями по сварке соединений арматуры и закладных деталей железобетонных конструкций" СН393-78.
5. Соединение стержней арматуры с закладными деталями панелей выполняется ручной дуговой сваркой внахлестку двухсторонними швами.
6. Для сварных соединений стержней арматуры с закладными деталями панелей и между собой следует применять электроды типа Э50А-Ф или Э55Ф.
7. Толщина сварных швов, кроме оговоренных, $h_{шв}$=4мм

Изм.	Лист	№ докум.	Подпись	Дата
Разраб.		Айзенберг		25.06.79
Проверил		Клоцман		
Н.контр.		Новоминский		
Рук.гр.		Макталь		
Нач.отд.		Волошин		
Гл.инж.пр.		Новоминский		

ТП 901-2-10/80

Речные водозаборные сооружения раздельного типа для амплитуд колебания уровней воды до 6м.

Насосная станция производительностью от 20 до 180 л/с с заглублением машзала H=2.4 м; 3,6м.

Лит	Лист	Листов
Р	11	

Спецификация элементов кл. КЖ-9. Колонна Км4. H=3,6м.

Госстрой СССР Укрводоканалпроект Киев

ОФ 427-03

Согласовано:

Инв. № подл. | Подп. и дата

Альбом III

ТП 901-2-10/80

План

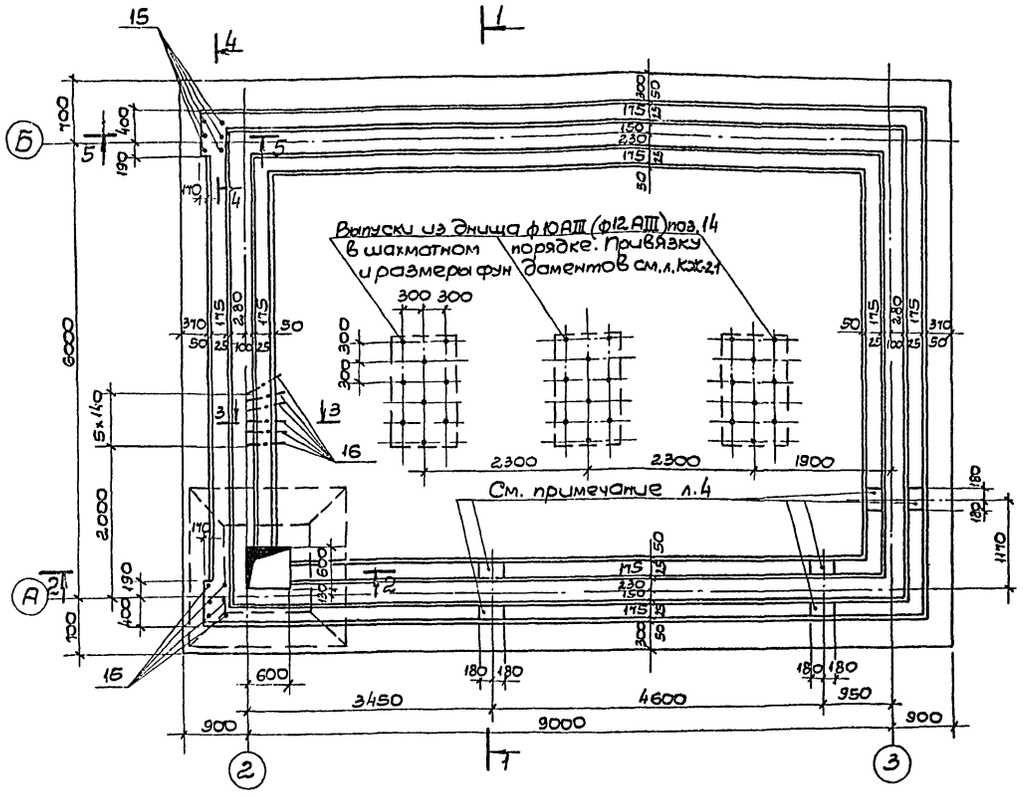

1-1

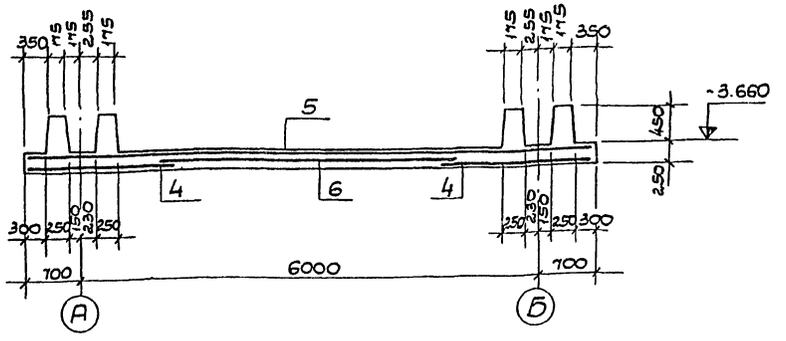

2-2

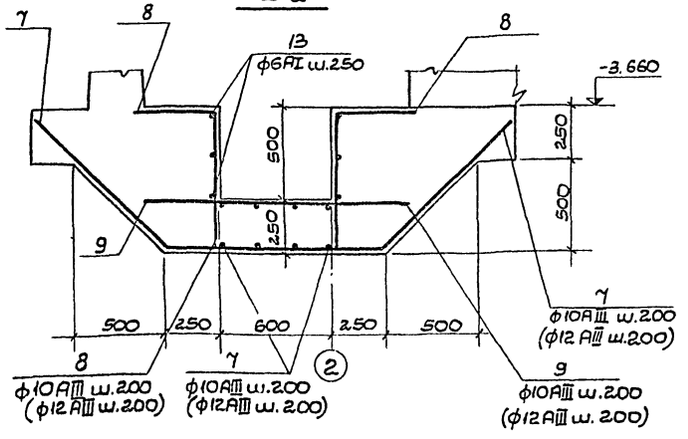

Раскладка арматурных каркасов в днище

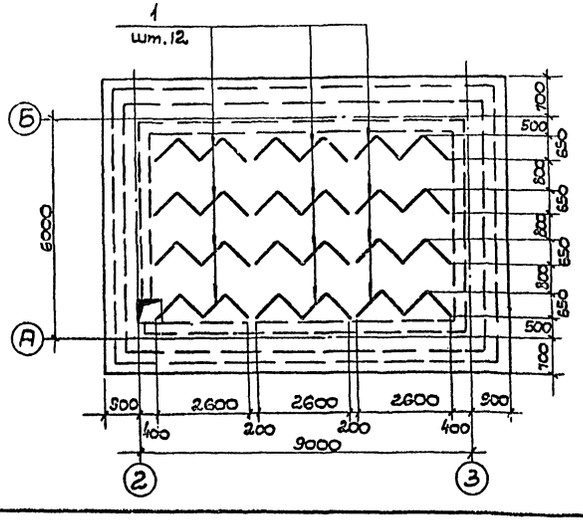

Деталь армирования гребня

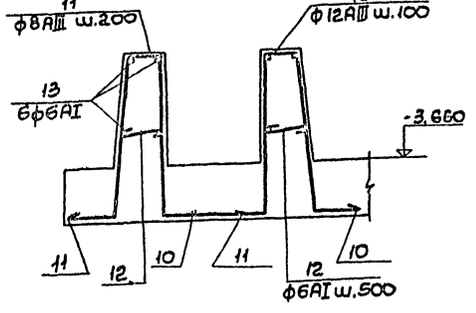

1. Настоящий чертеж см. совместно с л. КЖ-13.
2. В скобках диаметр арматуры для глинистых грунтов
3. Защитный слой бетона для рабочей арматуры-35мм
4. Арматуру сеток в месте приямка вырезать по месту.
5. На указанных участках при установке насосов марок 6к-8у; 6к-8у-а; 6к-8у-б; 8к-12у; 8к-12у-а; 8к-18у; 8к-18у-а. гребень выполнить высотой -380 мм.
6. Закладные детали-поз.16 заложить в соответствии с раскладкой труб в набетонке, см. л. АР-6.

Изм	Лист	N докум.	Подпись	Дата	ТП 901-2-10/80
Разраб.		Сидоренко		25.06.79	Речные водозаборные сооружения раздельного типа для амплитуд колебания уровней воды до 6 м
Провер.		Айзенберг			Насосная станция производительностью от 20 до 180л/с с заглублением машзала N=2.4м; 3.6м
Н.контр.		Новоминский			Лит: Р; Лист: 12; Листов:
Рук.гр.		Мактаз			N=3.6м. Опалубка и армирование плиты днища. Пм 2. Раскладка каркасов в днище
Нач.отд.		Волошин			Госстрой СССР Укрводоканалпроект Киев
Гл.инж.пр.		Новоминский			

Согласовано:

Инв.№подл. | Подп.и дата

Альбом III

ТП 901-2-10/80

Раскладка нижних сеток в днище

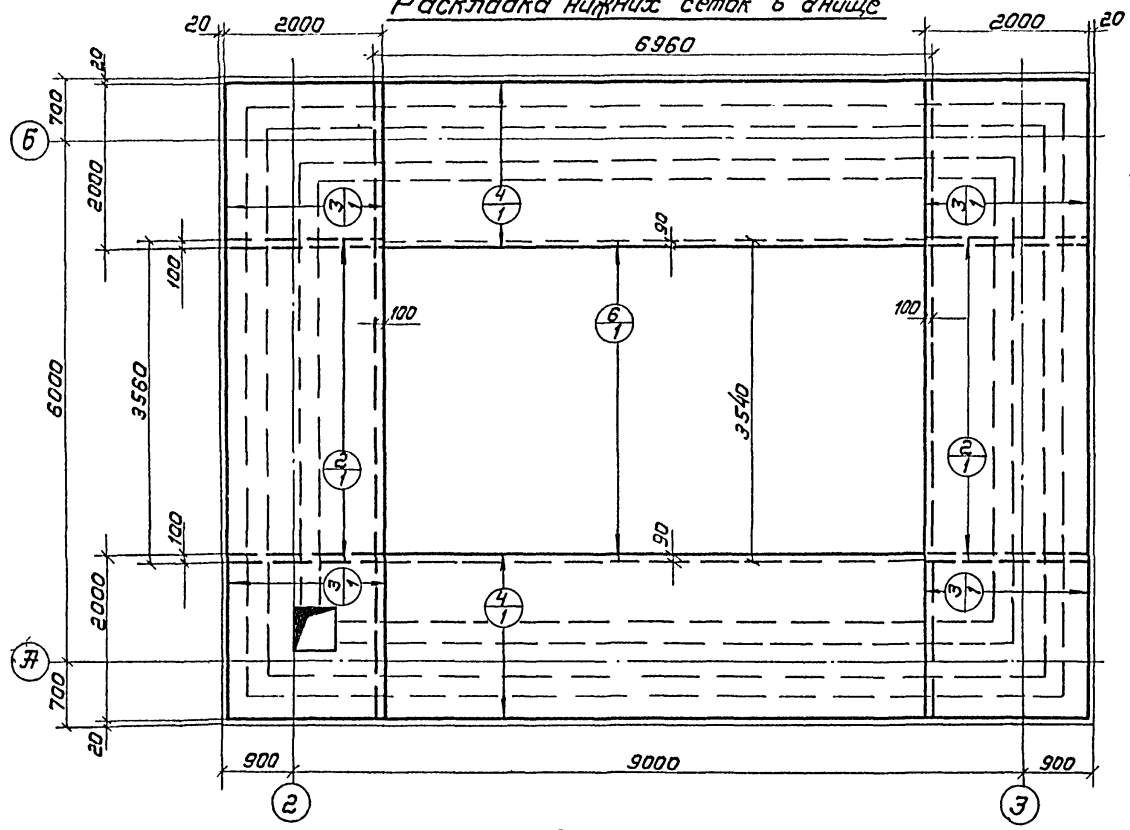

Раскладка верхних сеток в днище

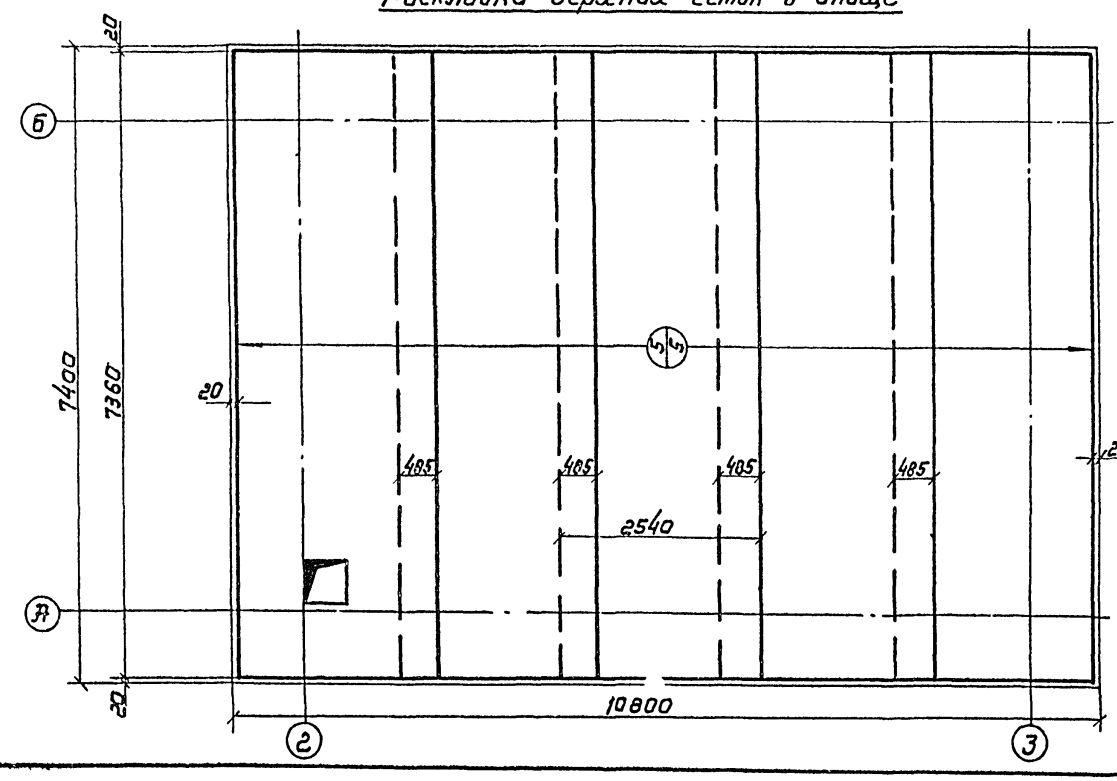

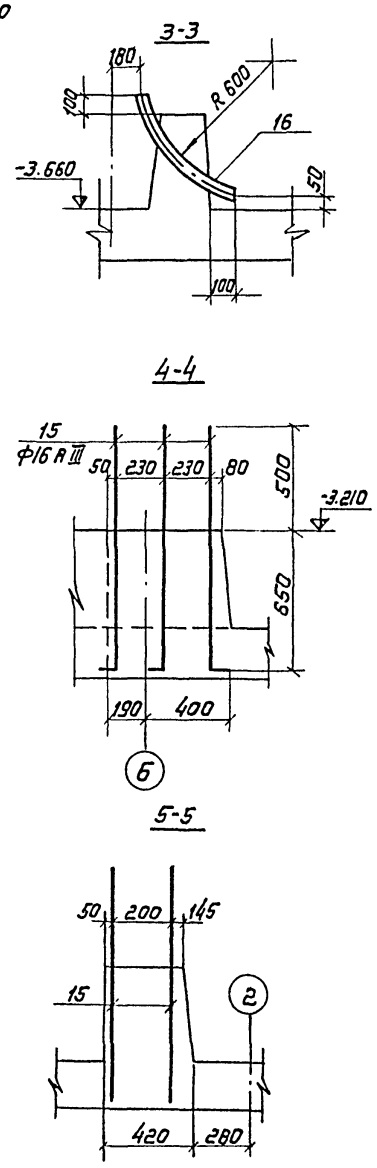

1. Настоящий чертеж см. совместно с л. КЖ-12
2. В скобках арматура для глинистых грунтов.
3. На плане раскладки сеток в числителе указан номер сетки, в знаменателе- количество сеток.

Формат	Зона	Поз	Обозначение	Наименование	Кол.	Примечание
				ПМ 2		
				Сборочные единицы и детали		
22		1		Каркас плоский КР1	12	2.7
22		2		Сетка арматурная С4 (С3)	2	48.6(73.6)
22		3		То же С6 (С5)	4	26,4(39.6)
22		4		То же С7	2	142,5
		5	ГОСТ 8478-66	То же 100/100/8/8 2500×7320	5	149.0
		6	То же	То же 100/100/5/5 3500	6.92м	11.0
22		7÷15		Стержни одиночные		
		16	ГОСТ 3262-75	тр. Ф50×3 L=900	6	3.8
				Материалы		
				Бетон М200, В4, Мрз75	27,52	м³

Ведомость стержней на один элемент

Марка эл-та	Поз	Эскиз или сечение	Ф мм	Длина мм	Кол
Плита днища ПМ2	7	960 1030 960 680	10А III (12А III)	2950	8
	8	300 680	10А III (12А III)	980	16
	9	1200	10А III (12А III)	1200	8
	10	350 625 125 625 350 235	12А III	2075	294
	11	250 625 125 625 250 235	8А III	1875	156
	12	160	6А I	240	130
	13	Распредел.	6А I	265000	—
	14	550 150	10А III (12А III)	700	45
	15	1150 100	16А III	1250	12

Выборка стали на один элемент

Марка элемента	Арматурные изделия: Арм. сталь ГОСТ 5781-75, Класса I, Ф мм 6А I	Итого	Класса III, Ф мм 8А III	Итого	Арм. сталь ГОСТ 5.1459-72, Класс А III, Ф мм 10А III	12А III	16А III	Итого	Арм сталь ГОСТ 6727-53×, Класс В I, Ф мм 5В I		Итого	Закладные изделия: Проф. сталь Тр. Ф50×3	Итого	Всего
ПМ2 (для песчан. гр.)	131.2	131.2	860	860	245	792	24.6	1061.6	86.9		86.9	22.8	22.8	2162.5
ПМ2 (для глин. гр.)	142.8	142.8	860	860		1152	24.6	1176.6	76.1		76.1	22.8	22.8	2278.3

Изм.	Лист	№ докум.	Подпись	Дата
Разраб.		Айзенберг		25.06.83
Проверил		Клоцман		
Н.контр.		Новоминский		
Рук.гр.		Мактаз		
Нач.отд.		Волошин		
Гл.инж.пр.		Новоминский		

ТП 901-2-10/80

Речные водозаборные сооружения раздельного типа для амплитуд колебания уровней воды до 6 м

Насосная станция производительностью от 20 до 180 л/с с заглублением машзала Н=2.4 м; 3,6 м.

Н=3,6 м. Армирование плиты днища ПМ2. Раскладка сеток в днище

Лит	Лист	Листов
Р	13	

Госстрой СССР Укрводоканалпроект Киев

СФ 427-03

Согласовано:

Подп. и дата

Инв. № подл.

Альбом III

ТП 901-2-10/80

Маркировочная схема плит покрытия

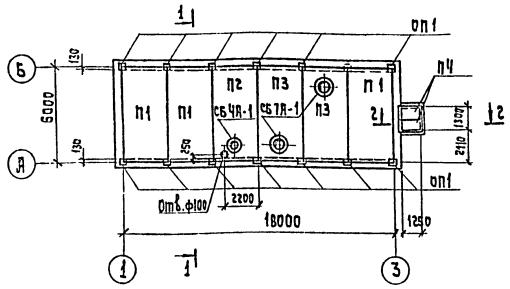

1-1

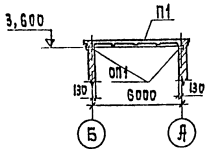

2-2

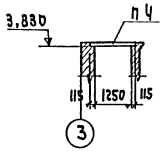

Маркировочная схема колонны под монорельс

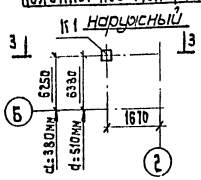

3-3

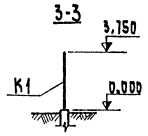

Маркировочная схема площадки под вентшахту.

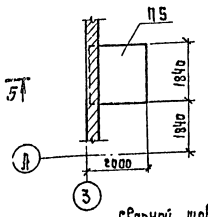

5-5

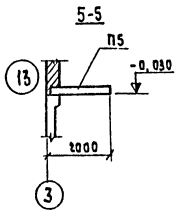

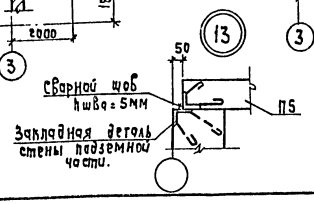

План диафрагмы в трансформаторной

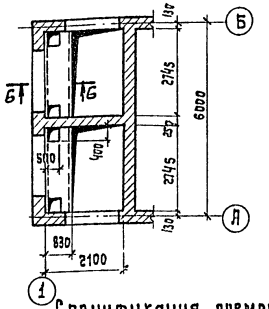

6-6

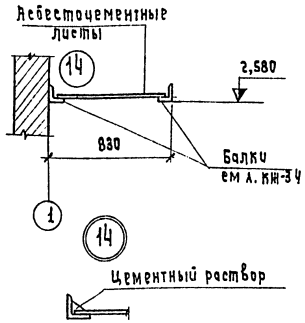

Спецификация элементов к маркировочным схемам расположенным на листе.

Марка	Обозначение	Наименование	Кол.	Примечание Масса 1шт, т
		Маркировочная схема плит покрытия		
		I снеговой район		
П1	ГОСТ 22701.1-77	Плита ПГ-1АТ V т	3	2,65
П3	ГОСТ 22701.2-77	То же ПВ7-2АТ V т	2	3,20
П2	То же	" ПВ4-2АТ V т	1	3,30
П4	3.006-2, вып. II-2	" П10д-3	2	0,19
СБ4А-1	1.494-24, вып. 1	Стакан СБ4А-1	1	0,15
СБ7А-1	То же	То же СБ7А-1	2	0,29
ОП1	901-2- - КЖ-23	Опорная подушка ОП1	13	0,05
		II снеговой район		
П1	ГОСТ 22701.1-77	Плита ПГ-2АТ V т	3	2,65
П3	ГОСТ 22701.2-77	То же ПВ7-3АТ V т	2	3,20
П2	То же	" ПВ4-2АТ V т	1	3,30
П4	3.006-2, вып. II-2	" П10д-3	2	0,19
СБ4А-1	1.494-24, вып. 1	Стакан СБ4А-1	1	0,15
СБ7А-1	То же	То же СБ7А-1	2	0,29
ОП1	901-2- - КЖ-23	Опорная подушка ОП1	13	0,05
		III снеговой район		
П1	ГОСТ 22701.1-77	Плита ПГ-2АТ V т	3	2,65
П3	ГОСТ 22701.2-77	То же ПВ7-3АТ V т	2	3,20
П2	То же	" ПВ4-3АТ V т	1	3,30
П4	3.006-2, вып. II-2	" П10д-3	2	0,19
СБ4А-1	1.494-24, вып. 1	Стакан СБ4А-1	1	0,15
СБ7А-1	То же	То же СБ7А-1	2	0,29
ОП1	901-2- - КЖ-23	Опорная подушка ОП1	13	0,05

Марка	Обозначение	Наименование	Кол.	Примечание Масса 1шт, т
		IV снеговой район		
П1	ГОСТ 22701.1-77	Плита ПГ-3АТ V т	3	2,65
П3	ГОСТ 22701.2-77	То же ПВ7-4АТ V т	2	3,20
П2	То же	" ПВ4-3АТ V т	1	3,30
П4	3.006-2, вып. II-2	" П10д-3	2	0,19
СБ4А-1	1.494-24, вып. 1	Стакан СБ4А-1	1	0,15
СБ7А-1	То же	То же СБ7А-1	2	0,29
ОП1	901-2- - КЖ-23	Опорная подушка ОП1	13	0,05
		Маркировочная схема колонны под монорельс		
К1	1.423-3, вып. 1	Колонна К36-1	1	1,0
		Маркировочная схема площадки под вентшахту		
П5	901-2- - КЖ-23	Плита П5	1	1,63
		План диафрагмы в трансформаторной		
	ГОСТ 18124-75	Лист асбоцементный 1200×800×10.	5	0,02

1. Плиты покрытия привариваются не менее чем по трем углам к закладным деталям опорных подушек. Сварку производить электродами типа Э-42. Толщина шва - 5 мм.
2. Опорные подушки укладывать на цементном растворе одновременно с кирпичной кладкой стен.
3. Швы между плитами заполнить цементным раствором.
4. Отверстие в покрытии диаметром 100мм сверлить по месту.

Согласовано:

Изм.	Лист	N докум.	Подп.	Дата
Разраб.		Айзенберг		25.06.79
Провер.		Клоцман		
Н.контр.		Новоминский		
Рук. гр.		Мактаз		
Нач. отд.		Волошин		
Гл. инж. пр.		Новоминский		

ТП 901-2-10/80

Речные водозаборные сооружения раздельного типа для амплитуд колебания уровней воды до 6м.

Насосная станция производительностью от 20 до 180л/с с заглублением машзала

Лит	Лист	Листов
Р	14	

Маркировочные схемы покрытия колонны под монорельс, площадки под вентшахту, диафрагмы в трансформаторной.

Госстрой СССР Укрводоканалпроект Киев

Инв. N подл. | Подп. и дата

сф 427-03

Альбом III

ТП 901-2-10/80

Маркировочная схема фундаментов

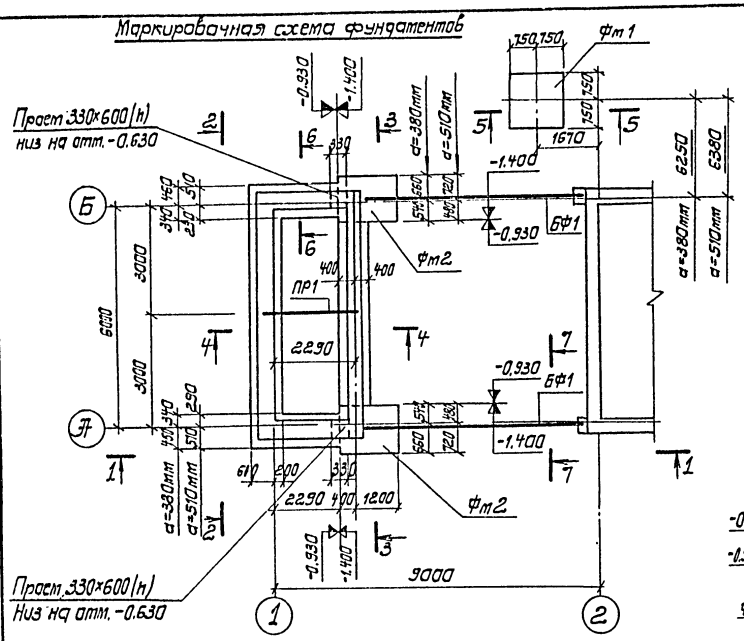

1-1

3-3

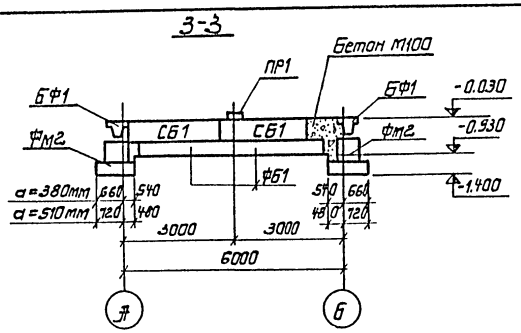

4-4

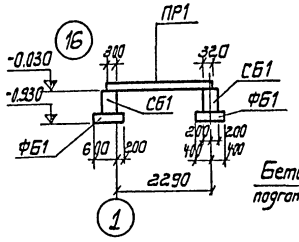

5-5

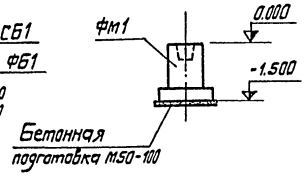

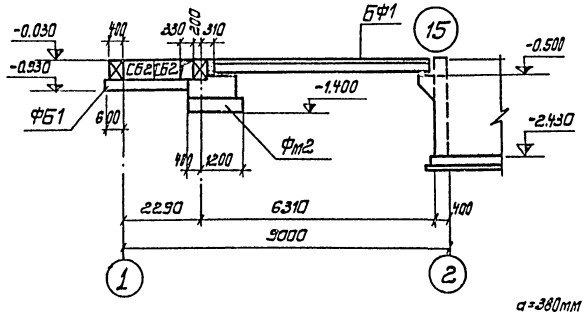

2-2

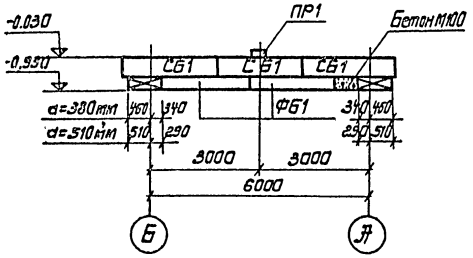

6-6

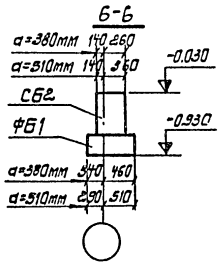

7-7

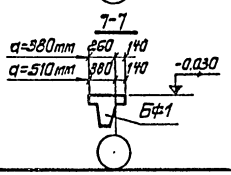

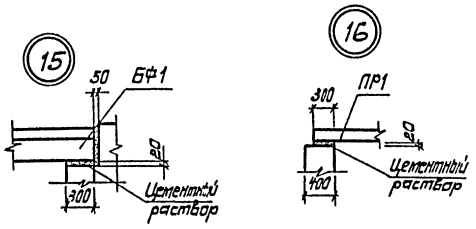

Фм2

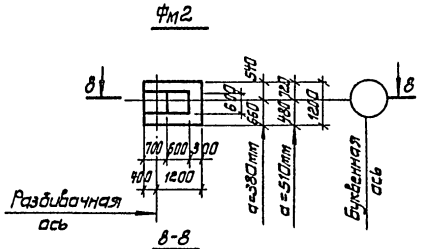

8-8

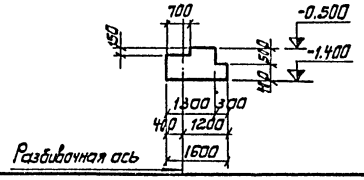

Спецификация элементов к маркировочной схеме, расположенной на листе

Марка	Обозначение	Наименование	Кол.	Примечание масса 1шт, т
		Толщина стен d=380мм		
БФ1	1.415-1, вып.1	Фундаментная балка ФБ6-11	2	1.8
ПР1	ГОСТ 948-76	Перемычка 1ПР28-27.25,22	1	0.374
СБ1	ГОСТ 13579-78	Блок бетонный ФБС24.4.6-Т	5	1.3
СБ2	То же	То же ФБС9.4.6-Т	4	0.47
ФБ1	1.112-5	Плита фундаментная Фл8,24-2	6	1.395
Фм1	901-2- -КЖ-27	Фундамент ФА1-1	1	
Фм2	901-2- -КЖ-15	То же Фм2	2	
		Толщина стен d=510мм		
БФ1	1.415-1, вып.1	Фундаментная балка ФБ6-28	2	2.2
ПР1	ГОСТ 948-76	Перемычка 1ПР28-27.25,22	1	0.374
СБ1	ГОСТ 13979-78	Блок бетонный ФБС24.4.6-Т	3	1.3
СБ2	То же	То же ФБС9.5.6-Т	4	0.59
ФБ1	1.112-5	Плита фундаментная Фл8,24-2	6	1.395
Фм1	901-2- -КЖ-27	Фундамент ФА1-1	1	
Фм2	901-2- -КЖ-15	То же Фм2	2	

Формат	Зона	Поз.	Обозначение	Наименование	Кол.	Примечание масса 1шт, кг
				Фм2		
				Материалы		
				Бетон М100	1.10	$м^3$

1. Бетонные блоки укладывать на растворе М50.
2. Обратную засыпку производить песчаным грунтом без органических примесей с послойным уплотнением
3. Проемы в фундаментах после прокладки электрокабеля забетонировать бетоном М100.
4. Все конструкции обмазать битумом за 2 раза по огрунтовке праймером.

Изм	Лист	N докум.	Подпись	Дата
Разраб.		Айзенберг		25.06.79
Провер.		Клоцман		
Н.контр.		Новоминский		
Рук.гр.		Мактаз		
Нач.отд.		Волошин		
Гл.инж.пр.		Новоминский		

ТП 901-2-10/80

Речные водозаборные сооружения раздельного типа для амплитуд колебания уровней воды до 6м.

Насосная станция производительностью от 20 до 180 м/с с заглублением машзала H=2.4 м; 3.6 м.

Лит.	Лист	Листов
Р	15	

Маркировочная схема фундаментов

Для песчаных грунтов H=2.4м

Госстрой СССР
Укрводоканалпроект
Киев

Согласовано

Инв. N подл. | Подп. и дата

Альбом III

ТП 901-2-10/80

Маркировочная схема фундаментов

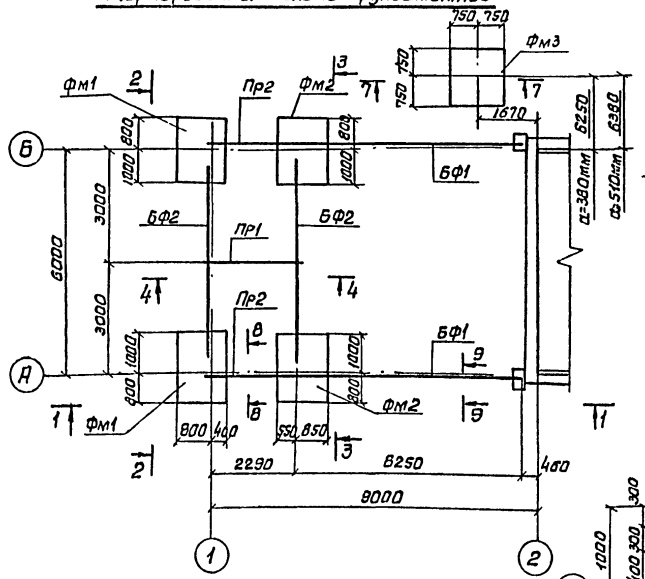

3-3

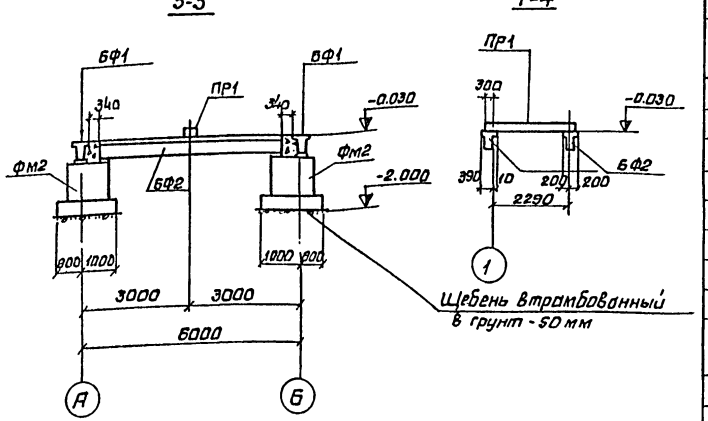

4-4

1-1

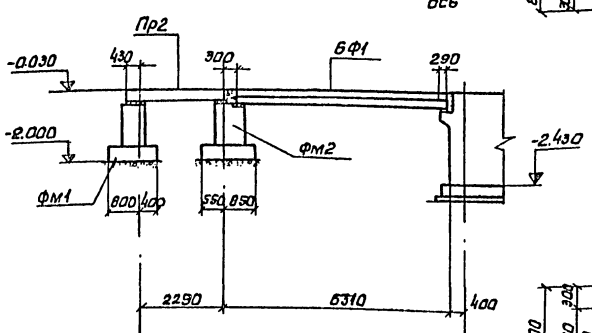

Фм1

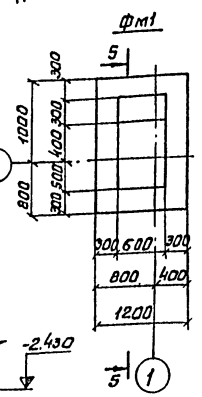

5-5

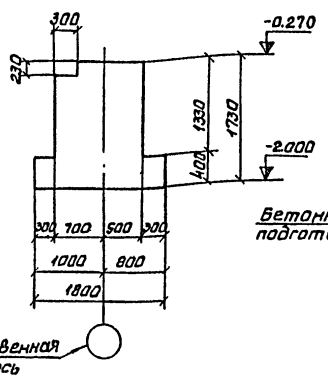

7-7

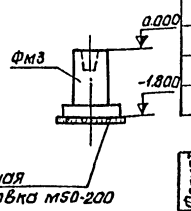

Фм2

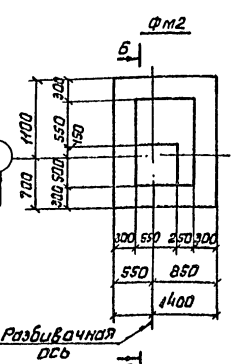

Б-Б

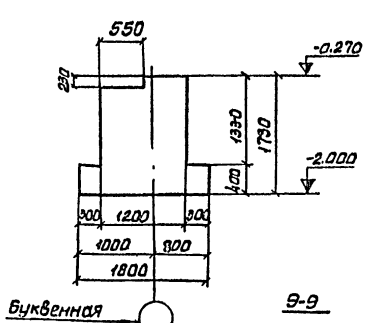

2-2

Цементный раствор-20мм

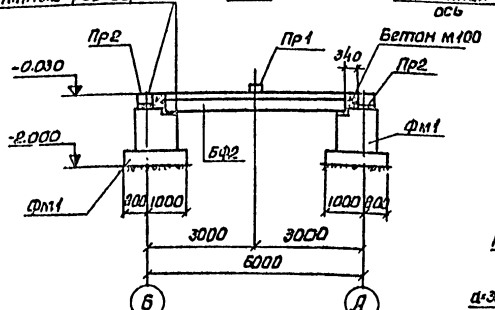

В-В

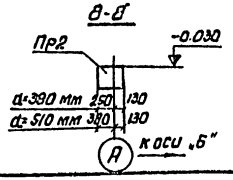

Э-Э

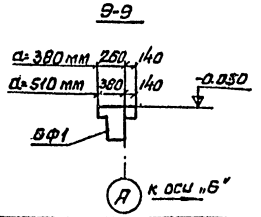

Спецификация элементов к маркировочной схеме расположенной на листе

Марка	Обозначение	Наименование	Кол.	Примечание масса 1эл-та, т
		Толщина стен α=380мм		
БФ1	1.415-1 Вып.1	Фундаментная балка ФБ6-11	2	1.8
БФ2	То же	То же ФБ6-12	2	1.5
Пр1	ГОСТ 948-76	Перемычка 1ПР28-27.25.22	1	0.374
Пр2	То же	То же 2ПР12-27.38.22	2	0.57
Фм1	901-2- -КЖС-16	Фундамент Фм1	2	
Фм2	То же	То же Фм2	2	
Фм3	901-2- -КЖС-27	" ФА1-2	1	
		Толщина стен α=510мм		
БФ1	1.415-1 Вып.1	Фундаментная балка ФБ6-28	2	2.2
БФ2	То же	То же ФБ6-12	2	1.5
Пр1	ГОСТ 948-76	Перемычка 1ПР28-27.25.22	1	0.374
ПР2	То же	То же 2ПР73-27.51.22	2	0.76
Фм1	901-2- -КЖС-16	Фундамент Фм1	2	
Фм2	То же	То же Фм2	2	
Фм3	901-2- -КЖС-27	То же ФА1-2	1	

Формат	Зона	Поз.	Обозначение	Наименование	Кол.	Примечание
				Фм1		
				Материалы	1.47	
				Бетон м100		м³
				Фм2		
				Материалы		
				Бетон м100	2.20	м³

1. Обратную засыпку котлована выполнить местным грунтом без органических примесей с тщательным послойным трамбованием.
2. Фундаменты обмазать битумом за 2 раза по огрунтовке праймером.

Согласовано:

Инв.№ подл. | Подп. и дата

Изм.	Лист	N докум.	Подп.	Дата
Разраб.		Кацман		25.06.81
Провер.		Айзенберг		
Н.контр.		Новоминский		
Рук.гр.		Мактаз		
Нач.отд.		Волошин		
Гл.инж.пр.		Новоминский		

ТП 901-2-10/80

Речные водозаборные сооружения раздельного типа для амплитуд колебания уровней воды до 6м.

Насосная станция производительностью от 20 до 180 л/с с заглублением машзала Н=2.4м, 3.6м.

Маркировочная схема фундаментов для глинистых грунтов Н=2.4м

Лит.	Лист	Листов
Р	16	

Госстрой СССР Укрводоканалпроект Киев

Альбом III

ТП 901-2-10/88

Маркировочная схема фундаментов

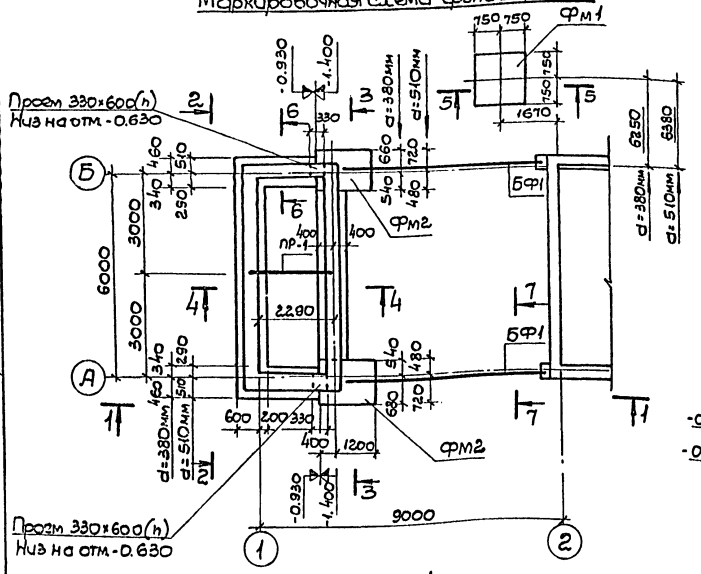

3-3

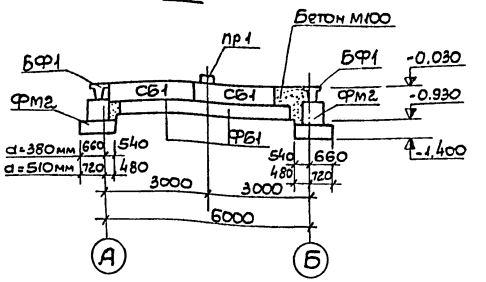

4-4

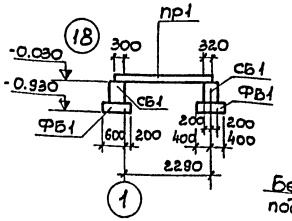

5-5

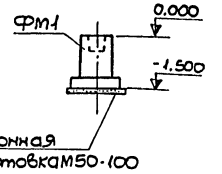

1-1

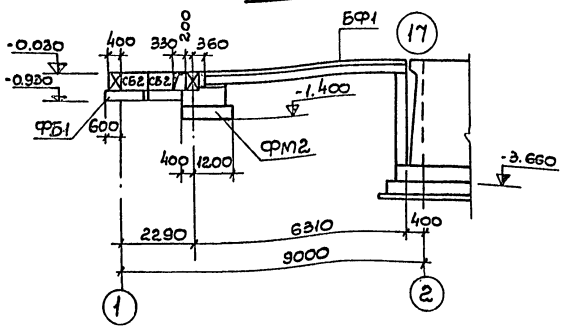

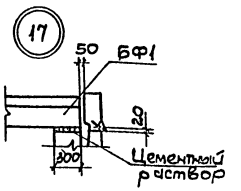

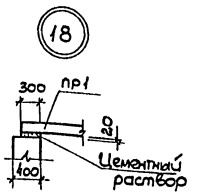

2-2

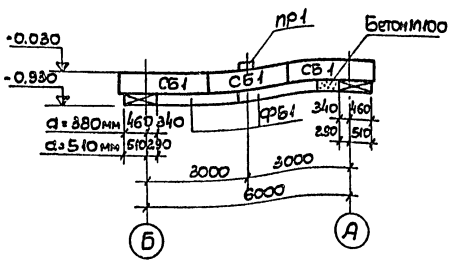

6-6

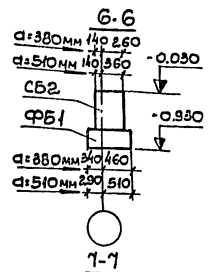

7-7

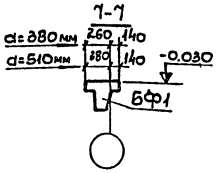

ФМ2

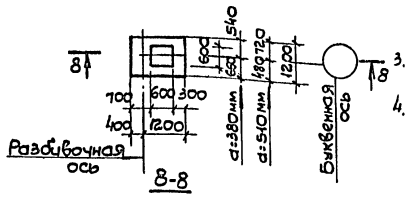

8-8

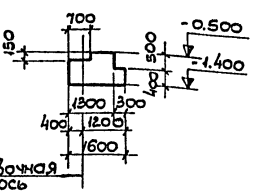

Спецификация элементов к маркировочной схеме расположенной на листе

Марка	Обозначение	Наименование	Кол.	Примечание. Масса 1 шт, кг
		Толщина стен а=380мм		
БФ1	1.415-1, вып. 1	Фундаментная балка ФБ6-11	2	1.8
ПР1	ГОСТ 948-76	Перемычка 1ПР28-27.25.22	1	0.374
СБ1	ГОСТ 13579-78	Блок бетонный ФБС24.4.6-Т	5	1.3
СБ2	То же	То же ФБС9.4.6-Т	4	0.47
ФБ1	1.112-5	Плита фундаментная ФЛ 8.24-2	6	1.395
ФМ1	901-2- - кэс-27	Фундамент ФА1-1	1	
ФМ2	901-2- - кэс-17	То же ФМ2	2	
		Толщина стен а=510мм		
БФ1	1.415-1, вып. 1	Фундаментная балка ФБ6.28	2	2.2
ПР1	ГОСТ 948-76	Перемычка 1ПР28-27.25.22	1	0.374
СБ1	ГОСТ 13579-78	Блок бетонный ФБС24.4.6-Т	5	1.3
СБ2	То же	То же ФБС9.5.6-Т	4	0.59
ФБ1	1.112-5 вып. 2	Плита фундаментная ФЛ 8.24-2	6	1.395
ФМ1	901-2- - кэс-27	Фундамент ФА1-1	1	
ФМ2	901-2- - кэс-17	То же ФМ2	2	

Формат	Зона	Поз.	Обозначение	Наименование	Кол.	Примечание. Масса 1 шт, кг
				ФМ2		
				Материалы		
				Бетон М100	1.10	м³

1. Бетонные блоки укладывать на растворе М50.
2. Обратную засыпку производить песчаным грунтом без органических примесей с тщательным послойным уплотнением.
3. Проемы в фундаментах после прокладки электрокабеля забетонировать бетоном М100.
4. Все конструкции обмазать битумом за 2 раза по огрунтовке праймером.

Изм.	Лист	N докум.	Подп.	Дата	ТП 901-2-10/88
Разраб.		Абенберг		25.01.88	Речные водозаборные сооружения раздельного типа для амплитуд колебания уровней воды до 6м
Провер.		Клоцман			Насосная станция производительностью от 20 до 180 л/с с заглублением машзала Н=2.4м; 3.6м
Н.контр.		Новоминский			Маркировочная схема фундаментов (для песчаных грунтов К=3.6м)
Рук. гр.		Макташ			Лит. Р; Лист 17; Листов
Нач.отд		Волошин			Госстрой СССР Укрводоканалпроект Киев
Гл.инж.пр		Новоминский			

Инв.№подл. | Подп. и дата | Взам.инв.№

Согласовано:

ср 427-03

Альбом III

ТП 901-2-10/80

Маркировочная схема фундаментов

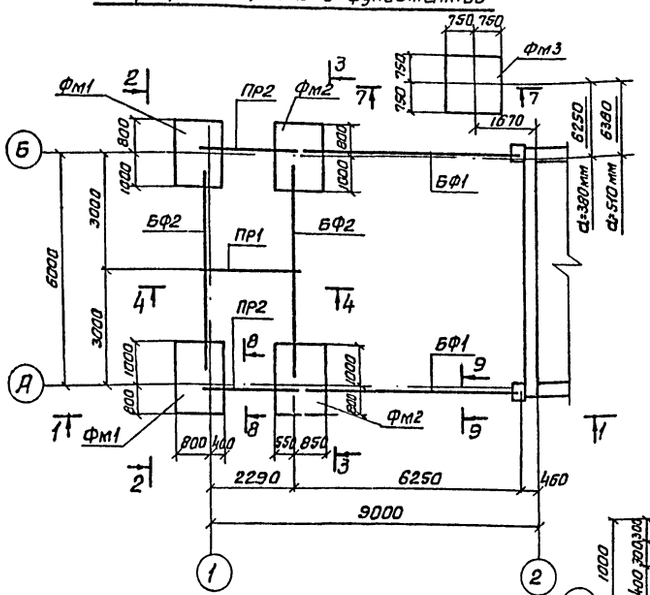

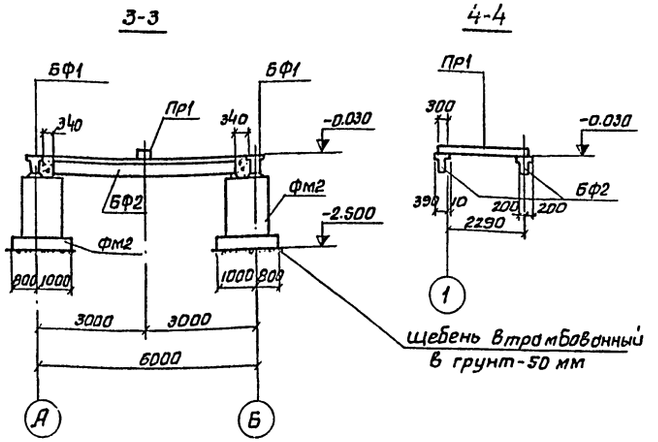

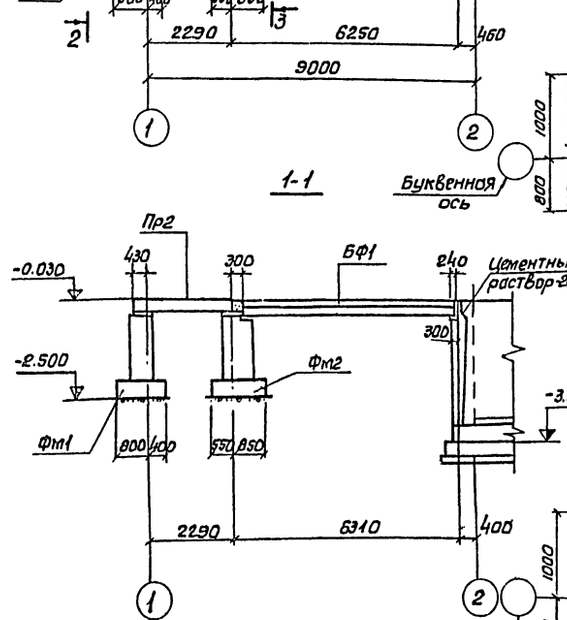

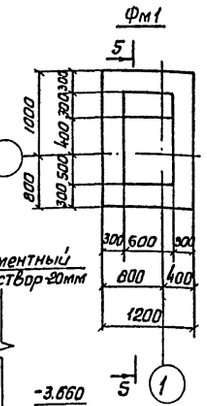

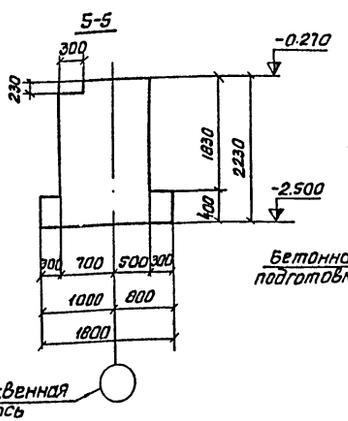

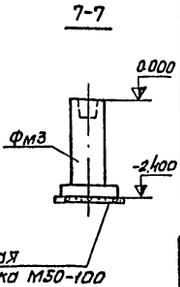

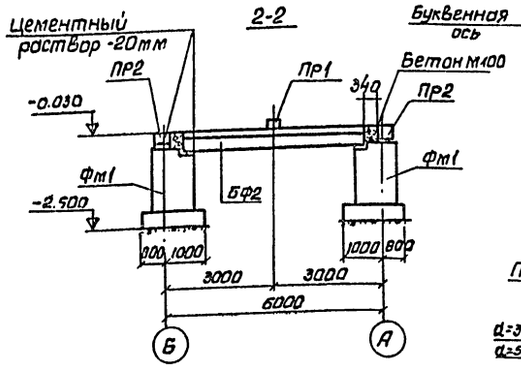

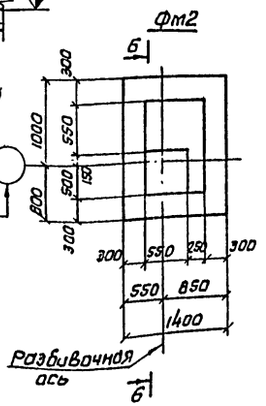

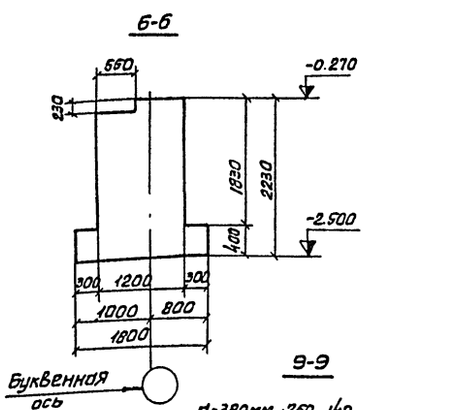

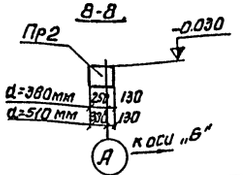

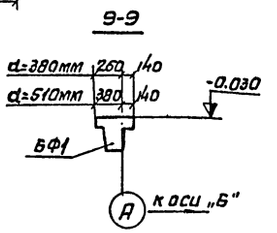

Спецификация элементов к маркировочной схеме расположенной на листе

Марка	Обозначение	Наименование	Кол.	Примечание масса т.III-10, т
		Толщина стен d=380 мм		
БФ1	1.415-1 вып.1	Фундаментная балка ФБ6-11	2	1.8
БФ2	То же	То же ФБ6-12	2	1.5
Пр1	ГОСТ 948-76	Перемычка 1ПР28-27.25.22	1	0.374
ПР2	То же	То же 2ПР72-27.38.22	2	0.57
Фм1	901-2- -КЖС-18	Фундамент Фм1	2	
Фм2	То же	То же Фм2	2	
Фм3	901-2- -КЖС-27	" ФА1-3	1	
		Толщина стен d=510мм		
БФ1	1.415-1 вып.1	Фундаментная балка ФБ6-23	2	2.2
БФ2	То же	То же ФБ6-12	2	1.5
ПР1	ГОСТ 948-76	Перемычка 1ПР28-27.25.22	1	0.374
ПР2	То же	То же 2ПР73-27.51.22	2	0.76
Фм1	901-2- -КЖС-18	Фундамент Фм1	2	
Фм2	То же	То же Фм2	2	
Фм3	901-2- -КЖС-27	То же ФА1-3	1	

Формат	Зона	Поз.	Обозначение	Наименование	Кол.	Примечание
				Фм1		
				Материалы		
				Бетон М100	2.35	м³
				Фм2		
				Материалы		
				Бетон М100	2.70	м³

1. Обратную засыпку котлована выполнить местным грунтом без органических примесей с тщательным послойным трамбованием.
2. Фундаменты обмазать битумом за 2 раза по огрунтовке праймером.

				ТП 901-2-10/80	
Изм.	Лист	N докум.	Подп.	Дата	Речные водозаборные сооружения раздельного типа для амплитуд колебания уровней воды до 6 м.
Разраб.		Айзенберг		12.81	Насосная станция производительностью от 20 до 180 л/с с заглублением машзала H=2.4 м; 3.6 м.
Провер.		Клоцман			Лит. Р; Лист 18; Листов
Н.контр.		Новоминский			
Рук.гр.		Макташ			Маркировочная схема фундаментов для глинистых грунтов h=3.6м
Нач.отд.		Волошин			Госстрой СССР Укрводоканалпроект Киев
Гл.ин.пр.		Новоминский			

Согласовано

Инв.N подл. | Подпись и дата

ГП 427-03

Альбом III

ТП 901-2-10/80

План каналов электрочасти

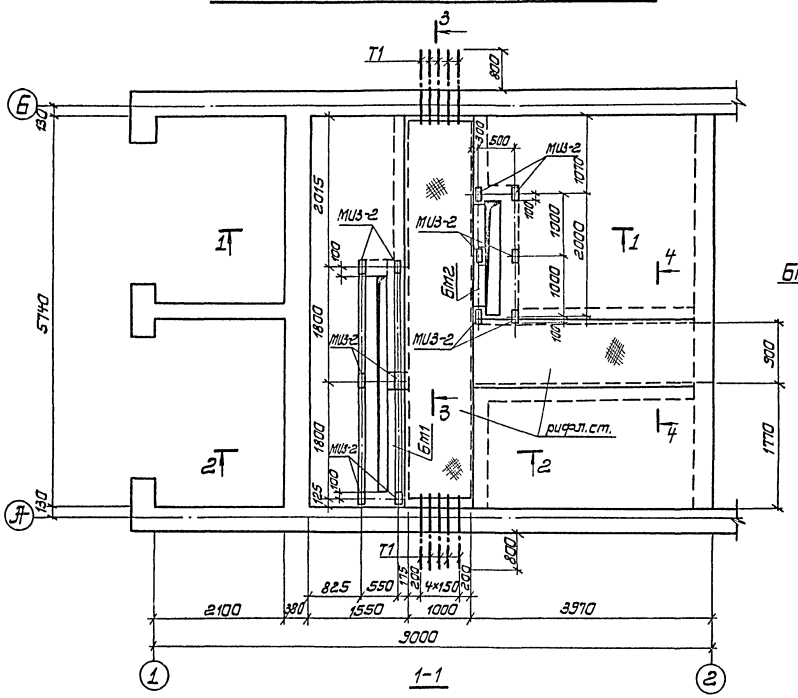

1-1

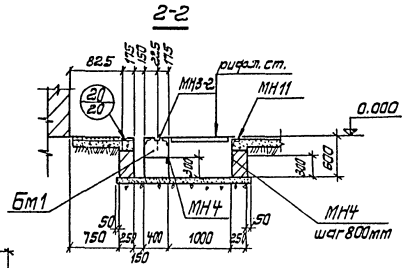

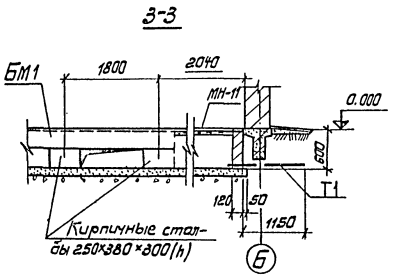

1. Настоящий чертеж см. совместно с л. КЖ-20.
2. Наружную поверхность каналов обмазать битумом за 2 раза по огрунтовке праймером.
3. Закладную деталь МН4 установить в каждом кирпичном столбе и в стенах каналов через 800 мм.

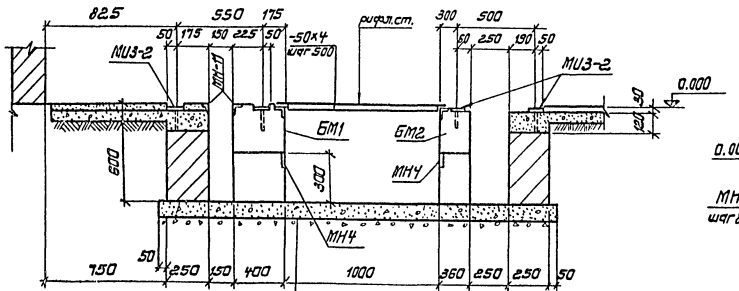

Цементная стяжка -20мм
Бетон М100 - 100
Щебень втрамбованный в грунт (только для глинистых грунтов)

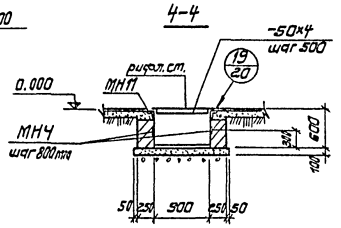

Спецификация элементов к маркировочной схеме

Марка	Обозначение	Наименование	Кол.	Примеч. масса 1шт, кг
		Изделия железобетонные		
БМ1	901-2- -КЖ-20	Балка БМ1	1	
БМ2	То же	То же БМ2	1	
		Изделия металлические		
МИ3-2	3.400-6	Изделие закладное МИ3-2	12	1.9
МН4	901-2- -КЖ-30	То же МН4	26	2.1
МН11	901-2- -КЖ-31	" МН11	31м	2.7
	ГОСТ 8568-77	Рифл. сталь δ=5	10м²	42.3
	ГОСТ 103-76	-50×4	20м	1.6
		Изделия асбестоцементные		
Т1	ГОСТ 1839-72	Труба ф 100 ℓ=1150	10	6.0

Изм.	Лист	N докум.	Подп.	Дата	ТП 901-2-10/80			
					Речные водозаборные сооружения раздельного типа для амплитуд колебания уровней воды до 6м.			
Разраб.		Слепак		25.06.79	Насосная станция производительностью от 20 до 180 л/с с заглублением машзала H=2,4м; 3,6м	Лит	Лист	Листов
Провер.		Айзенберг				Р	19	
Н.контр.		Новоминский						
Рук.гр.		Мактаз			Каналы электрочасти. План. Сечения.	Госстрой СССР Укрводоканалпроект Киев		
Нач.отд.		Волошин						
Гл.инж.пр.		Новоминский						

Согласовано:

Инв.№ подл. | Подп. и дата

СФ 427-03

Альбом III

ТП 901-2-10/80

Бм1

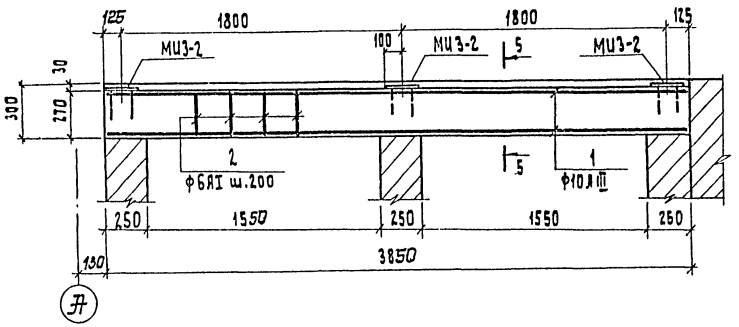

5-5

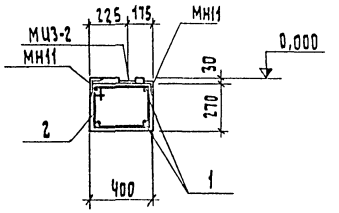

Бм2

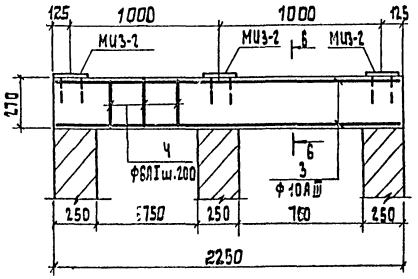

6-6

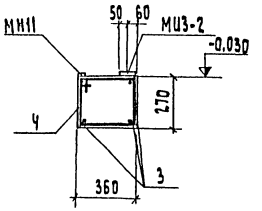

Ведомость стержней на один элемент

Марка эл-та	Поз.	Эскиз или сечение	ф мм	Длина мм	Кол.
Бм-1	1		10АIII	3800	4
	2	Загнуть по месту 420 650 220	6АI	1290	20
Бм-2	3		10АIII	2200	4
	4	380 610 220	6АI	1210	11

Выборка стали на один элемент, кг

Марка эл-та	Арматурные изделия: Арматурная сталь ГОСТ 5781-75, Класс АI ф 6	Итого	Класс АIII ф 10	Итого	Итого	Всего
Бм-1	5,7	5,7	9,4	9,4	15,1	15,1
Бм-2	2,9	2,9	5,2	5,2	8,1	8,1

Формат	Зона	Поз.	Обозначение	Наименование	Кол.	Примечание Масса 1шт, кг
				Бм1		
				Сборочные единицы и детали		
22		1;2	901-2- -КЖ-20	Стержни одиночные		
				Изделия закладные учтены		
				в спецификации на		
				л. КЖ-19		
				Материалы		
				Бетон М200	0,45	м³
				Бм2		
				Сборочные единицы и детали		
22		3;4	901-2- -КЖ-20	Стержни одиночные		
				Изделия закладные учтены		
				в спецификации на		
				л. КЖ-19		
				Материалы		
				Бетон М200	0,21	м³

1. Настоящий чертеж см. совместно с л. КЖ-19.

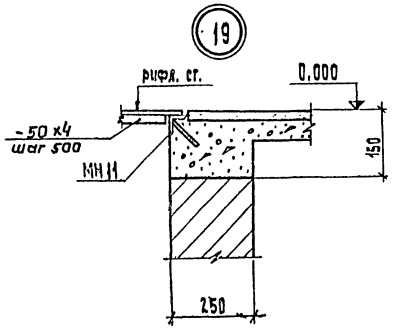

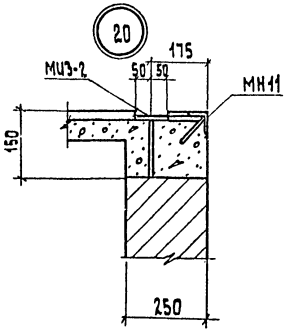

Изм	Лист	N докум.	Подп.	Дата
Разраб.		Слепак		25.06.79
Провер.		Айзенберг		
Н.контр.		Новоминский		
Рук.гр.		Мактоз		
Нач.отд.		Вплошин		
Гл.инж.пр.		Новоминский		

ТП 901-2-10/80

Речные водозаборные сооружения раздельного типа для амплитуд колебания уровней воды до 6м.

Насосная станция производительностью от 20 до 180 л/с с затяжелением машзала H= 2,4м; 3,6м

Каналы электрочасти. Узлы 19,20. Балки Бм1; Бм2.

Лит.	Лист	Листов
Р	20	

Госстрой СССР Укрводоканалпроект Киев

Инв. N подл. | Подп. и дата | Согласовано

Альбом III

ТП 901-2-10/80

Маркировочная схема фундаментов под оборудование и опор под задвижки

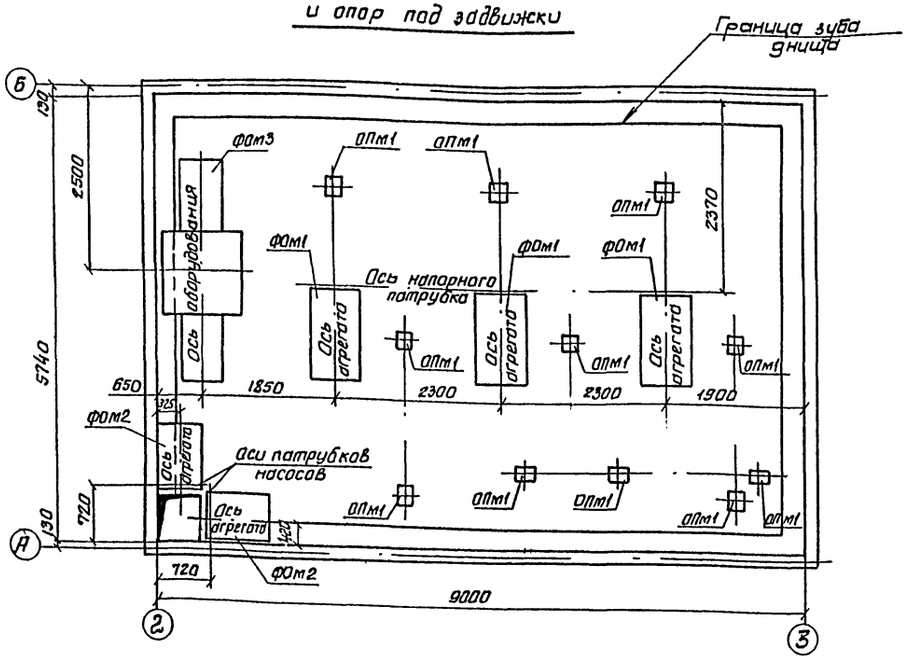

2-2

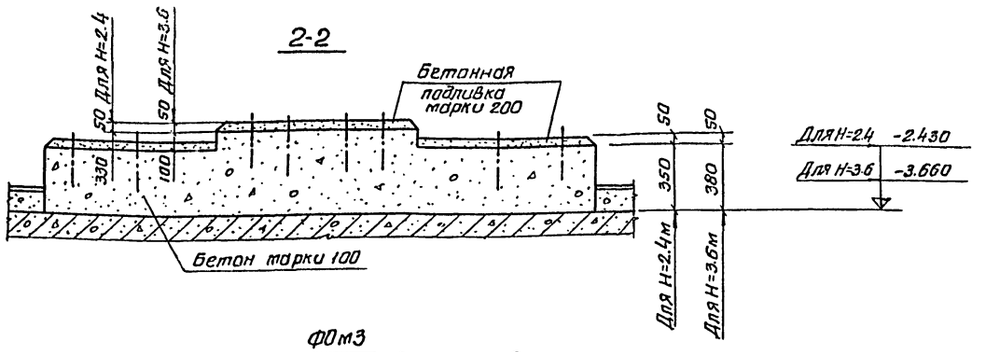

ФОм3

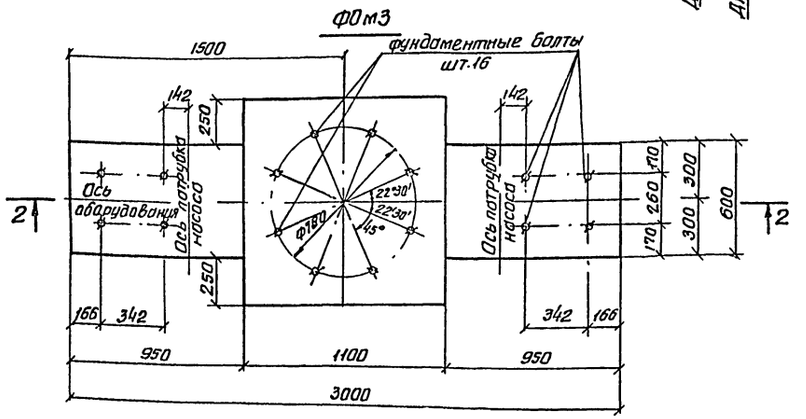

1-1

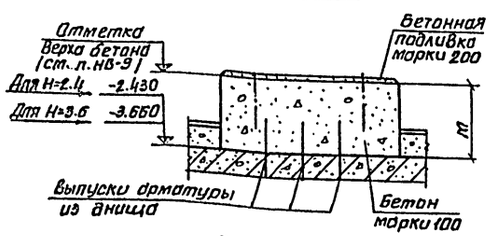

3-3

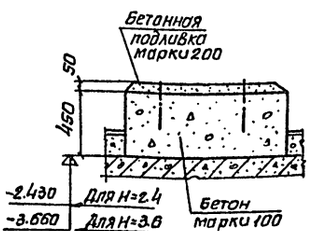

ОПм1

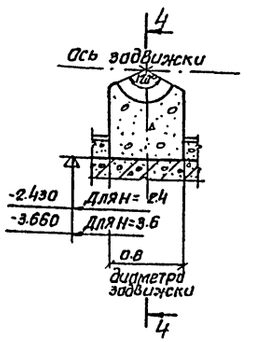

ФОм1

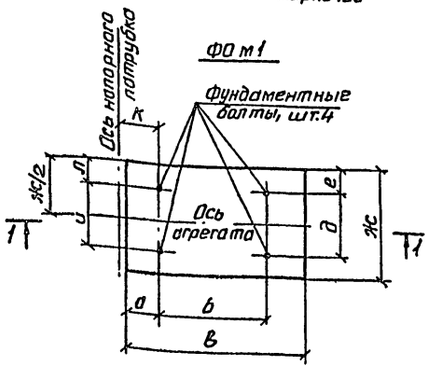

ФОм2

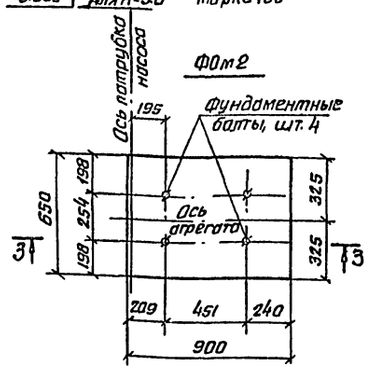

4-4

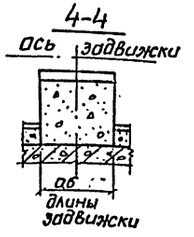

Спецификация элементов к маркировочной схеме расположенной на листе

Марка	Обозначение	Наименование	Кол.	Примечание объем бетона 1 шт. м3
ФОм1	901-2- -кж-21	Фундамент ФОм1	3	см.табл.1
ФОм2	То же	То же ФОм2	2	0.26
ФОм3	"	То же ФОм3	1	0.95 (1.23)
ОПм1	"	Опоры под задвижки ОПм1	11	0.05

1. Настоящий чертеж см. совместно с л. кж-22
2. В спецификации элементов объем бетона в скобках для H=2.4м.

Изм.	Лист	N докум.	Подп.	Дата
Разраб.		Клоцман		25.06.79
Провер.		Айзенберг		
Н.контр.		Новоминский		
Рук.гр.		Мактаз		
Нач.отд.		Волошин		
Гл.ин.пр.		Новоминский		

ТП 901-2-10/80

Речные водозаборные сооружения раздельного типа для амплитуд колебания уровней воды до 6м.

Насосная станция производительностью от 20 до 180 л/с. с заглублением машзала H=2.4 и 3.6м.

Фундаменты под оборудование. План, конструкция.

Лит.	Лист	Листов
Р	21	

Госстрой СССР Укрводоканалпроект Киев

Согласовано: Рук.гр. ОТЭП Трахтенберг 25.06.79г.

Инв.№ подл. | Подп. и дата

СФ 427-03

Альбом III

ТП 901-2-10/80

Таблица 1 привязочных размеров фом 1.

Тип электродвигат.	Марка насоса	Размеры в мм: а	б	в	д	е	ж	и	к	л	м H=2,4	м H=3,6	Объем бетона 1 шт. м³: H=2,4м	H=3,6м
А2	3КМ-6, 3КМ-6а	175	203	550	279	160	600	279	294	160	735	535	0,24	0,18
	4КМ-8	155	241	550	279	160	600	279	294	160	750	550	0,25	0,18
	4КМ-8а	175	203	550	279	160	600	279	294	160	750	550	0,25	0,18
	6КМ-12, 6КМ-12а	175	203	550	279	160	600	279	314	160	750	550	0,25	0,18
	4КМ-12, 4КМ-12а	175	203	550	279	160	600	279	294	160	750	550	0,25	0,18
	4К-6у	280	835	1500	615	193	1000	450	280	275	575	375	0,87	0,56
	4К-6у-а	280	750	1300	460	195	850	410	280	220	630	430	0,70	0,48
	6К-8у, 6К-8у-а, 6К-8у-б	280	750	1300	480	185	850	410	310	220	630	430	0,70	0,48
	8К-12у	280	835	1500	615	193	1000	450	510	275	575	375	0,87	0,56
	8К-12у-а, 8К-18у	280	750	1300	460	195	850	410	510	220	630	430	0,70	0,48
	8К-18у-а	275	750	1250	460	195	850	410	510	220	630	430	0,67	0,46
4А	4К-6у	270	750	1350	490	130	750	490	280	130	575	375	0,58	0,38
	6К-8у, 6К-8у-б	270	680	1250	430	110	650	430	310	110	630	430	0,51	0,35
	6К-8у-а	270	650	1200	420	115	650	420	310	115	630	430	0,49	0,34
	4К-6у-а	270	750	1350	490	130	750	490	280	130	630	430	0,64	0,44
	8К-12у	270	750	1350	490	130	750	490	310	130	575	375	0,58	0,38
	8К-12у-а, 8К-18у	270	680	1250	430	110	650	430	310	110	630	430	0,51	0,35
	8К-18у-а	270	650	1200	420	115	650	420	310	115	630	430	0,49	0,34

1. Настоящий чертеж см. совместно с л. КЖ-21.
2. Фундаменты разработаны в соответствии с „Инструкцией по креплению технологического оборудования фундаментными болтами" СН471-75.
3. Фундаментные болты установить в готовые фундаменты в просверленные скважины с закреплением их с помощью эпоксидного клея; глубину заделки болтов в фундаменты принять не менее 10 диаметров болта.
4. Спецификацию фундаментных болтов см. л. НВ-9 альбома I.
5. Опоры под задвижки выполнить по месту из бетона марки 100.
6. Перед бетонированием должны быть уложены газовые трубы в полу (см. чертеж АР-7 альбома 1).

Согласовано:

Инв. № подл. | Подп. и дата

Изм.	Лист	№ докум.	Подп.	Дата
Разраб.		Клоцман		25.06.79
Провер.		Айзенберг		
Н.контр.		Новоминский		
Рук.гр.		Мантаз		
Нач.отд.		Волошин		
Гл.инж.пр.		Новоминский		

Речные водозаборные сооружения раздельного типа для амплитуд колебания уровней воды до 6м.

Насосная станция производительностью от 20 до 180 л/с с заглублением машзала H=2,4м; 3,6м.

Таблица привязочных размеров фом1.

Лит	Лист	Листов
Р	22	

Госстрой ССР Укрводоканалпроект Киев

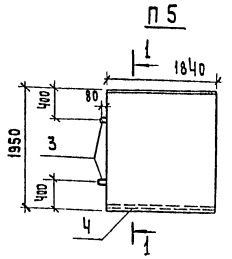

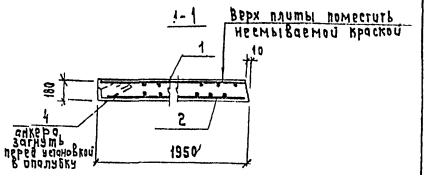

1. Плиту П5 бетонировать в опалубке П16-11, а опорную подушку ОП1 в опалубке ОП4 по серии 3.006-2 вып. II-2.
2. Защитный слой бетона для рабочей арматуры принят 15мм.



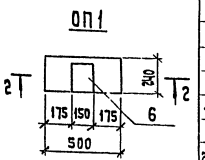

Формат	Зона	Поз.	Обозначение	Наименование	Кол.	Примечание Массар 1шт. кг
				Плита П5		
				Документация		
12			901-2- -КЖ-23	Сборочный чертеж		
				Сборочные единицы и детали		
22		1	901-2- -КЖ-29	Сетка арматурная С11	1	64,7
22		2	То же	То же С12	1	37,5
		3	1.400-9, вып.1	Изделие закладное УП1-5	2	0,84
		4	3.400-6	То же МЦ4-29	1,8м	6,6
				Материалы		
				Бетон марки 300	0,65	м³
				Опорная подушка ОП1		
				Документация		
12			901-2- -КЖ-23	Сборочный чертеж		
				Сборочные единицы и детали		
22		5	901-2- -КЖ-29	Сетка арматурная С13	2	0,8
		6	3.400-6	Изделие закладное МЦ3-9	1	2,5
				Материалы		
				Бетон марки 200	0,02	м³

Выборка стали на один элемент, кг

Марка эл-та	Арматурные изделия: Арм. сталь ГОСТ 5781-75, Класс А I, ф мм 8АI		Итого	Арм. сталь ГОСТ 6727-53*, Класс В I, ф мм 5ВI		Итого	Арм. сталь ГОСТ 5.1459-72, Класс А III, ф мм 16АIII		Итого	Итого	Закладные изделия: Профильная сталь 1,63х6	б=8		Арматурная сталь ГОСТ 5781-75, Класс А I, ф мм 12АI		Класс А II, ф мм 10АII		Класс А III, ф мм 8АIII		Итого	Всего
П5	13,3		13,3				88,9		88,9	102,2	10,2	—	—	1,7	—	—	—	1,6	—	13,5	115,7
ОП1	—		—	1,6		1,6	—		—	1,6		1,9	—	—	—	0,6	—	—	—	2,5	4,1

Согласовано:

Инв. № подл. | Подп. и дата

Изм.	Лист	№ докум.	Подп.	Дата
Разраб.		Клоцман		25.06.79
Провер.		Айзенберг		
Н.контр.		Новоминский		
Рук.гр.		Мантаз		
Нач.отд.		Волошин		
Гл.инж.пр.		Новоминский		

Т.П. 901-2-10/80-КЖ

Речные водозаборные сооружения раздельного типа для амплитуд колебания уровней воды до 6м.

Насосная станция производительностью от 20 до 180 л/с с заглублением машзала H=2,4 и 3,6м.

Плита П5. Опорная подушка ОП1.

Лит	Лист	Листов
Р	23	

Госстрой ССР Укрводоканалпроект Киев

Альбом III

ТП 901-2-10/80

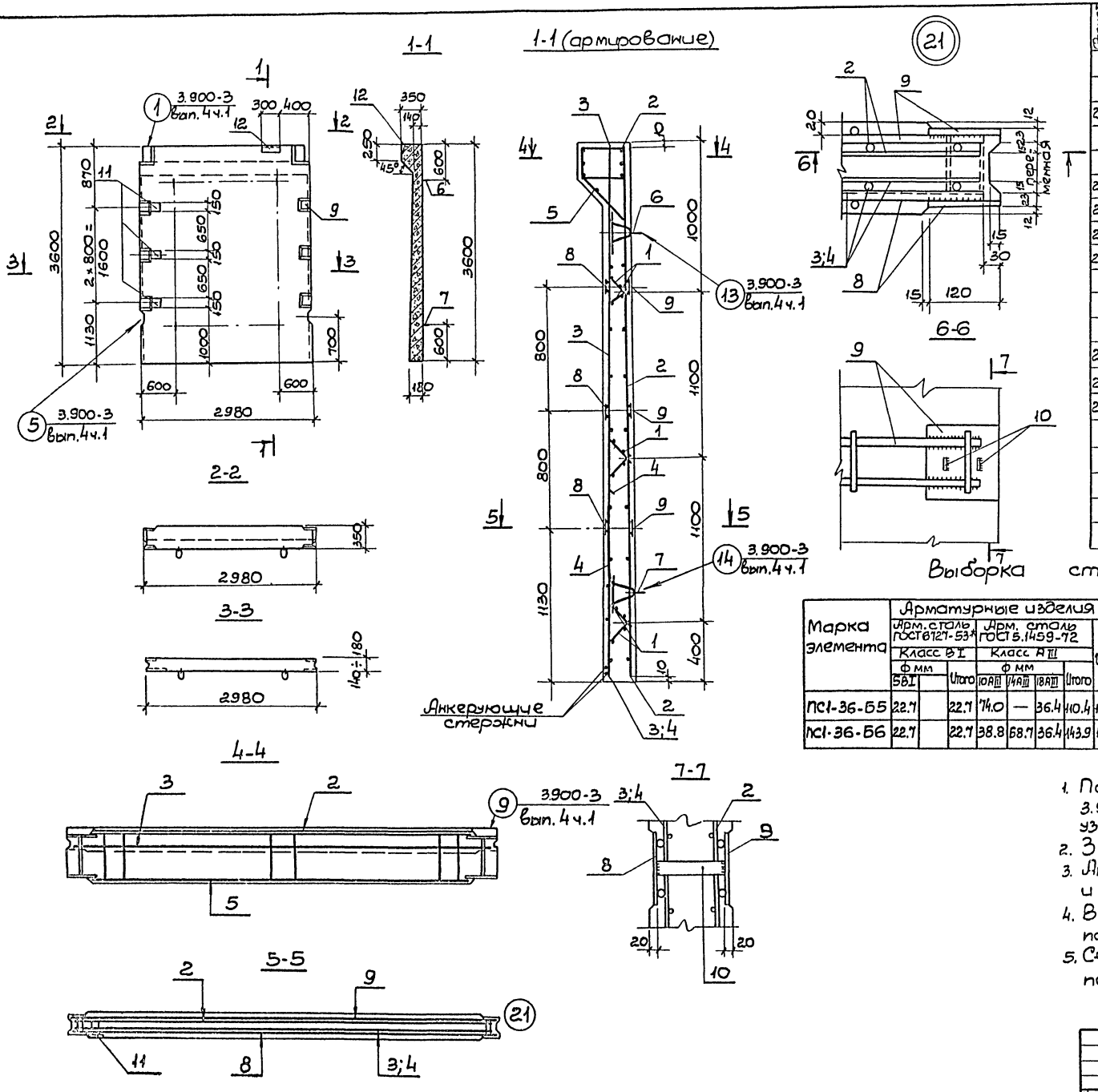

Формат	Зона	Поз.	Обозначение	Наименование	Кол.	Примечание Масса 1шт, кг
				Документация		
22			901-2- -КЖ-24	Сборочный чертеж		
				Сборочные единицы и детали		
22		1	3900-3 вып. 4 ч.2	Каркас плоский Кр1	6	1.2
22		2	901-2- -КЖ-29	Сетка арматурная С9-(С8)	1	41.6(75.1)
22		3	То же	То же С9	1	41.6
22		4	"	То же С10	1	42.7
		5	3.900-3 вып. 4 ч.2	Изделие закладное МН5	1	51.3
		6	То же	То же МН23	2	6.6
		7	"	" МН24	2	2.6
22		8	901-2- -КЖ-31	" МН12	3	13.9
22		9	То же	" МН13	3	9.3
22		10	"	" МН14	12	0.4
		11	3.400-6	" МИ3-8	3	1.7
		12	То же	" МИ4-19	1	3.4
				Материалы		
				Бетон М300, В6, Мрз 75	1.93	м³

Выборка стали на один элемент, кг

Марка элемента	Арматурные изделия: Арм. сталь ГОСТ 6727-53* Класс В I, ф мм 5ВI		Итого	Арм. сталь ГОСТ 5.1459-72 Класс А III, ф мм 10АIII	14АIII	18АIII	Итого	Итого	Закладные изделия: Профильная сталь 175×8	-δ=8	Арматурная сталь 5781-75 Класс АI, ф мм 10АI		Класс АII, ф мм 10АII	16АII	Класс АIII, ф мм 6АIII	8АIII	14АIII	18АIII	Арм. сталь ГОСТ 6727-53 Класс ВI, ф мм 5ВI		Арм. сталь ГОСТ 5.1459-72 Класс АIII, ф мм 14АIII	18АIII	Итого	Всего
ПС1-36-Б5	22.7		22.7	74.0	—	36.4	110.4	133.1	2.7	42.5	8.2		1.8	10.0	2.4	0.7	9.3	15.4	3.9		30.3	34.8	162.0	295.1
ПС1-36-Б6	22.7		22.7	38.8	68.7	36.4	143.9	166.6	2.7	42.5	8.2		1.8	10.0	2.4	0.7	9.3	15.4	3.9		30.3	34.8	162.0	328.6

1. Панель бетонировать в опалубке панели ПС1-36-Б1 по серии 3.900-3 вып. 4 ч.1 с выполнением торцов в соответствии с узлом 21 по настоящему чертежу.
2. Защитный слой бетона - 20 мм.
3. Анкера в закладной детали МИ3-8 загнуть по месту и приварить к арматуре стеновой панели.
4. В спецификации в скобках данные для стеновой панели ПС1-36-Б6.
5. Сечение и шаг закладных изделий поз. 8,9 приняты по расчету.

Изм.	Лист	N докум.	Подпись	Дата	ТП 901-2-10/80			
					Речные водозаборные сооружения раздельного типа для амплитуд колебания уровней воды до 6м			
Разраб.		Айзенберг		25.06.81	Насосная станция производительностью от 20 до 180 л/с с заглублением машзала N=2.4; 3.6м	Лит.	Лист	Листов
Провер.		Клоцман				Р	24	
Н. контр.		Новоминский						
Рук. гр.		Мактаз			N=3.6м. Стеновые панели ПС1-36-Б5; ПС1-36-Б6	Госстрой СССР Укрводоканалпроект Киев		
Нач. отд.		Волошин			Опалубка и армирование			
Гл. инж. пр.		Новоминский						

Согласовано:

Инв. N подл. | Подп. и дата

Альбом III

ТП 901-2-10/80

ПС1-36-Б5а; ПС1-36-Б6а

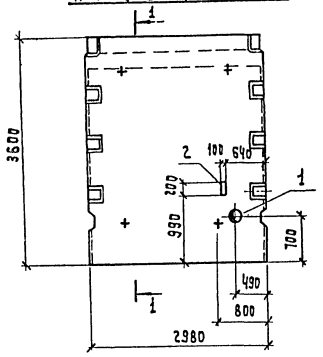

ПС1-36-Б5б; ПС-36-Б6б

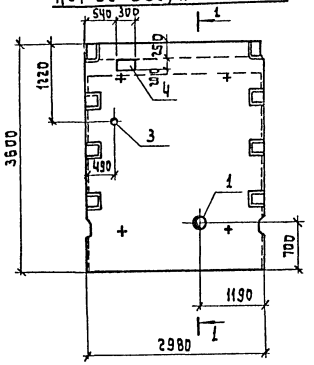

ПС1-36-Б5в; ПС1-36-Б6в

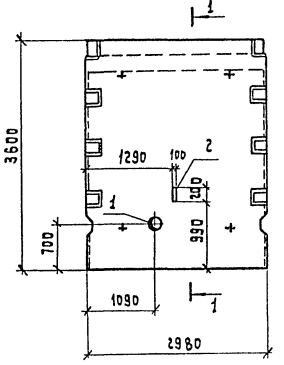

ПС1-36-Б5г; ПС1-36-Б6г.

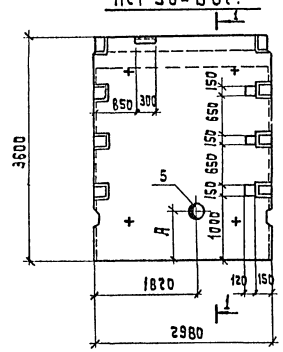

ПС1-36-Б5е; ПС1-36-Б6е

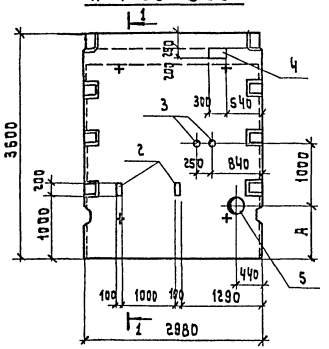

ПС1-36-Б5ж; ПС1-36-Б6ж.

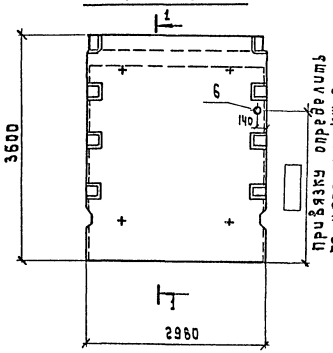

Привязку определить по чертежу КЖ-9

ПС1-36-Б5д; ПС1-36-Б6д

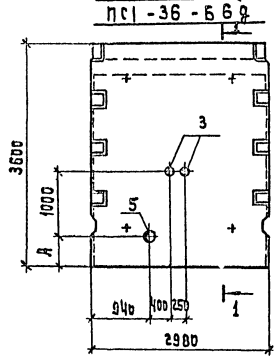

1-1

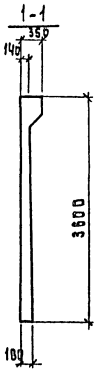

Формат	Зона	Поз.	Обозначение	Наименование	Кол.	Примечание Масса 1шт. кг
				ПС1-36-Б5е; ПС1-36-Б6е		
				Документация		
22			901-2- -КЖ-25	Сборочный чертеж		
22			901-2- -КЖ-24			Со всеми закл. изделиями, кроме МИЗ-8 и МИЧ-19
				Сборочные единицы и детали		
22		2	901-2- -КЖ-31	Изделие закладное МН 10	2	1,7
		4	3.400-6	То же МИЗ-20	1	5,5
		5	3.901-5	Сальник Ду□, е=200	1	□
		3	То же	То же Ду=50; е=200	2	3,8
				ПС1-36-Б5ж; ПС1-36-Б6ж		
				Документация		
22			901-2- -КЖ-25	Сборочный чертеж		
22			901-2- -КЖ-24			Со всеми закл. изделиями, кроме МИЗ-8, МИЧ-19
				Сборочные единицы и детали		
		6	3.901-5	Сальник Ду=800 е=200	1	5,1

Формат	Зона	Поз.	Обозначение	Наименование	Кол.	Примечание Масса 1шт. кг
				ПС1-36-Б5а; ПС1-36-Б6а		
				ПС1-36-Б5в, ПС1-36-Б6в		
				Документация		
22			901-2- -КЖ-25	Сборочный чертеж		
22			901-2- -КЖ-24			Со всеми закл. изделиями, кроме МИЗ-8 и МИЧ-19
				Сборочные единицы и детали		
		1	3.901-5	Сальник Ду□ е=200	1	□
22		2	901-2- -КЖ-31	Изделие закладное МН 10	1	1,7
				ПС1-36-Б5б; ПС1-36-Б6б		
				Документация		
22			901-2- -КЖ-25	Сборочный чертеж		
22			901-2- -КЖ-24			Со всеми закл. изделиями, кроме МИЗ-8 и МИЧ-19
				Сборочные единицы и детали		
		1	3.901-5	Сальник Ду□ е=200	1	□
		3	То же	То же Ду=50 е=200	1	3,8
		4	3.400-6	Изделие закладное МИЗ-20	1	5,5
				ПС1-36-Б5г; ПС1-36-Б6г		
				Документация		
	22		901-2- -КЖ-25	Сборочный чертеж		
	22		901-2- -КЖ-24			Со всеми закладными изделиями
				Сборочные единицы и детали		
		5	3.901-5	Сальник Ду□ е=200	1	□
				ПС1-36-Б5д; ПС1-36-Б6д		
				Документация		
	22		901-2- -КЖ-25	Сборочный чертеж		
	22		901-2- -КЖ-24			Со всеми закл. изделиями, кроме МИЗ-8 и МИЧ-19
				Сборочные единицы и детали		
		5	3.901-5	Сальник Ду□ е=200	1	□
		3	То же	То же Ду=50 е=200	2	3,8

1. Диаметр сальников (поз. „1" и поз. „5") и размер „А" определяется по таблице привязочных размеров на л. КЖ-26.
2. Арматуру в местах установки сальников вырезать по месту и приварить к сальнику.

Изм	Лист	N докум.	Подп.	Дата
Разраб.		Айзенберг		25.06.85
Провер.		Клоцман		
Н.контр.		Новоминский		
Рук.гр.		Айзенберг		
Нач.отд.		Волошин		
Гл.инж.пр.		Новоминский		

ТП 901-2-10/80

Речные водозаборные сооружения раздельного типа для амплитуд колебания уровней воды до 8м.

Насосная станция производительностью от 20 до 180 л/с с заглублением машзала Н=2,4м; 3,6м.

Н=3,6м. Стеновые панели ПС1-36-Б5а ÷ ПС1-36-Б5ж ПС1-36-Б6а ÷ ПС1-36-Б6ж.

Лит	Лист	Листов
Р	25	

Госстрой СССР Укрводоканалпроект Киев.

Согласовано:

Инв. № подл. | Подп. и дата

ПС1-36-Б5Ц; ПС1-36-Б6Ц

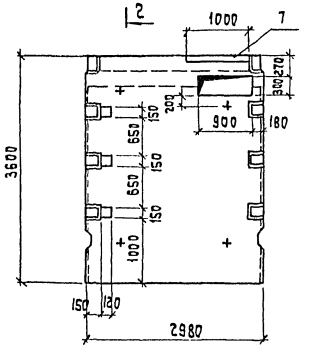

2-2

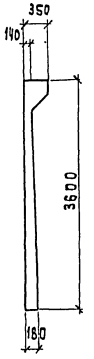

ПС1-36-Б5К; ПС1-36-Б6К

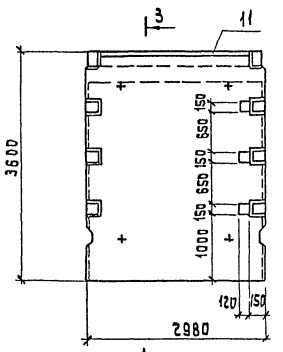

3-3

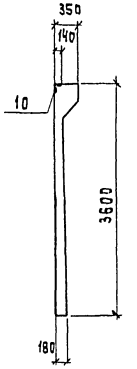

Деталь обрамления проема

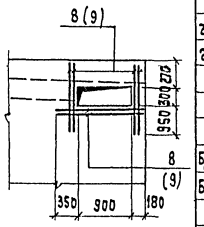

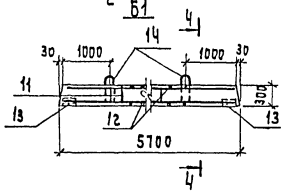

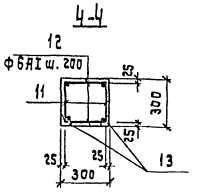

Ведомость стержней на один элемент

Марка эл-та	Поз.	Эскиз или сечение	ф мм	Длина мм	Кол.
Б1	12	——	6АI	280	58

Выборка стали на один элемент, кг

Марка элемента	Арматурные изделия: Армат. сталь ГОСТ 5781-75, Класс А I, ф мм 6АI	10АI	Итого	Армат. сталь ГОСТ 5.1459-72, Класс А III, ф мм 16АIII	Итого	Итого	Закладные изделия: Профильная сталь Б3кп6	Арм. сталь ГОСТ 5781-75 ф8АIII	Итого	Всего
Б1	9,4	1,0	10,4	36,0	36,0	46,4	4,8	1,6	6,4	52,8

Таблица привязочных размеров и сальников

Марка насоса	Всасывающий трубопровод поз. 1 Ду	Масса, кг	Напорный трубопровод поз. 5 Ду	Масса, кг	Δ, мм	Примечание
3КМ-6 3КМ-6а	100	6,2	100	6,2	611	
4К-6У 4К-6У-а	150	11,8	150	11,8	592	
4КМ-8 4КМ-8а	150	11,8	150	11,8	615	
4КМ-12 4КМ-12а	150	11,8	150	11,8	630	
6К-8У 6К-8У-а 6К-8У-б	200	15,7	200	15,7	550	
6КМ-12 6КМ-12а	200	15,7	200	15,7	570	
8К-12У 8К-12У-а	300	23,2	250	20,3	530	
8К-18У 8К-18Уа	300	23,2	250	20,3	550	

Расчетная схема Б1

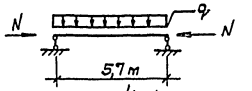

q = 0.24 т/м
N = 16,7 тс

Формат	Зона	Поз.	Обозначение	Наименование	Кол.	Примечание, Масса ед. кг
				ПС1-36-Б5Ц; ПС1-36-Б6Ц		
				Документация		
А2			901-2- -КЖ-26	Сборочный чертеж		
А2			901-2- -КЖ-24			Со всеми закл. изделиями, кроме МИ4-19
				Сборочные единицы и детали		
		7	3.400-6	Изделие закладное МИ4-19с	1	10,1
Б4		8	—	Стержень арматурный Ф10Д l=400 ГОСТ 5.1459-72	12	0,9
Б4		9	—	Тоже Ф14АIII l=1400 ГОСТ 5.1459-72	(12)	(1,7)
				ПС1-36-Б5К; ПС1-36-Б6К		
				Документация		
А2			901-2- -КЖ-26	Сборочный чертеж		
А2			901-2- -КЖ-24			Со всеми закл. изделиями, кроме МИ4-19
				Сборочные единицы и детали		
		10	3.400-6	Тоже МИ4-21 l=2600	1	26,3
				Б1		
				Документация		
А2			901-2- -КЖ-26	Сборочный чертеж		
				Сборочные единицы и детали		
А2		11	901-2- -КЖ-28	Каркас плоский Кр3	2	20,9
А2		12	901-2- -КЖ-26	Стержни одиночные		
		13	3.400-6	Изделие закладное МИ4-15	4	1,6
		14	1.400-9, Вып.1	Петля УП1-3	2	0,52
				Материалы		
				Бетон М200	0,51	м³

1. На детали обрамления проема и в спецификации в скобках данные для панели ПС1-36-Б6Ц.
2. Арматуру сеток в местах проемов вырезать по месту

Изм.	Лист	N докум.	Подп.	Дата
Разраб.		Айзенберг		25.06.80
Провер.		Кличман		
Н. контр.		Новоминский		
Рук. гр.		Макитов		
Нач. отд.		Волошин		
Гл. инж. пр.		Новоминский		

ТП 901-2-10/80

Речные водозаборные сооружения раздельного типа для амплитуда колебания уровней воды до 6М.

Насосная станция приурочена трапецией от 20 до 180 м³/с с заглублением машзала H=2,4 м; 3,8м.

H=3,6м. Стеновые панели ПС1-36-Б5Ц, ПС1-36-Б5К; ПС1-36-Б6Ц, ПС1-36-Б6К. Разрезка Б1

Лит	Лист	Листов
Р	26	

Госстрой СССР УкрНИИ Водоканалпроект Киев

Согласовано:

Инв. № подл. | Подп. и дата | Взам. инв. №

Альбом III

ТП 901-2-10/80

ФА1-1; ФА1-2; ФА1-3

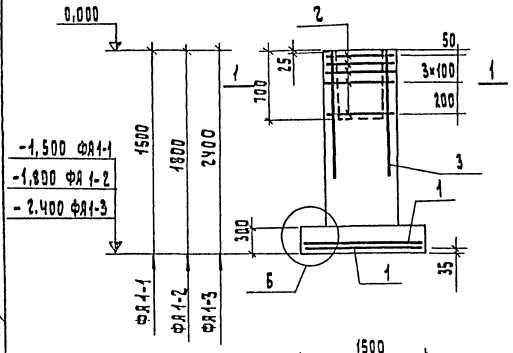

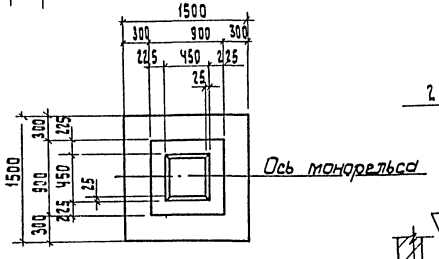

Схема раскладки сеток подошвы

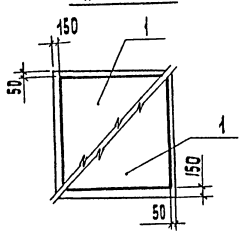

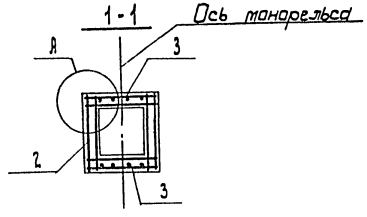

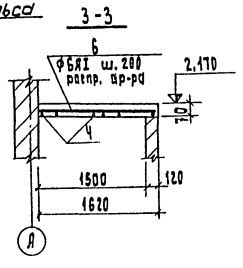

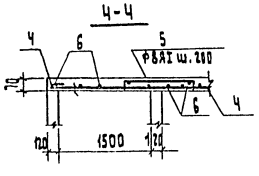

Деталь А

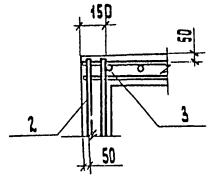

Деталь Б

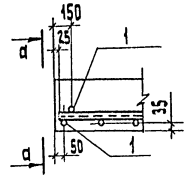

а-а

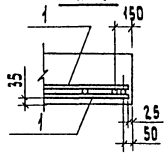

Плита перекрытия ПМ3 на отм. 2,170

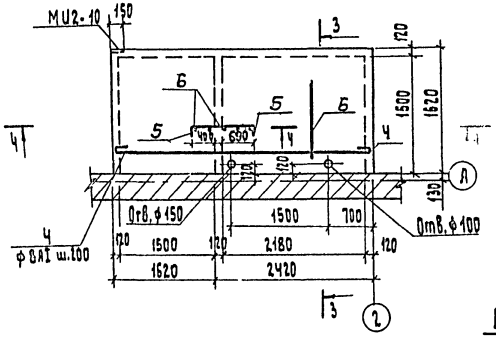

Нагрузки на фундамент

Схема	Нагрузки	M тем	N тс	Q тс
0,00	Нормативные	0,1	2,5	0,04
	Расчетные	0,12	2,85	0,05

Ведомость стержней на один элемент

Марка эл-та	Поз.	Эскиз или сечение	ф мм	Длина, мм	Кол.
ПМ3	4	4020	8АI	4100	9
	5	10 70 55 55	8АI	1200	9
	6	распр.	6АI	36000	—

Выборка стали на один элемент, кг

Марка эл-та	Арматурные изделия. Арматурная сталь ГОСТ 5781-75 Класс АI ф мм 6АI	8АI	Итого	Класс АII ф мм 10АII	12АII	Итого	Закладные изделия Профильная сталь L63×6	Арм. сталь ГОСТ 5781-75 Класс АIII ф мм 8АIII	Итого	Всего
ФА1-1	1,9	15,1	17,0	14,3	10,4	24,7	—			41,7
ФА1-2	1,9	15,1	17,0	14,3	12,0	26,3	—			43,3
ФА1-3	1,9	15,1	17,0	14,3	12,0	26,3	—			43,3
ПМ3	8,0	18,8	26,8	—			0,9	0,2	1,1	27,9

Формат	Зона	Поз.	Обозначение	Наименование	Кол.	Примеч. Масса 1шт, кг
				ФА1-1		
				Сборочные единицы и детали		
		1	1.410-2, вып.1	Сетка арматурная С10АII-14×15	2	8,1
		2	1.412-1/77, вып.3	То же СА8АI	5	2,7
		3	То же	" СН12АII-6×15	2	6,0
				Материалы		
				Бетон марки 150	1,47	м³
				ФА1-2		
				Сборочные единицы и детали		
		1	1.410-2, вып.1	Сетка арматурная С10АII-14×15	2	8,1
		2	1.412-1/77, вып.3	То же СА-8АI	5	2,7
		3	То же	" 1С12АII-6×18	2	6,8
				Материалы		
				Бетон марки 150	1,77	м³
				ФА1-3		
				Сборочные единицы и детали		
		1	1.410-2, вып.1	Сетка арматурная С10АII-14×15	2	8,1
		2	1.412-1/77, вып.3	То же СА-8АI	5	2,7
		3	То же	" 1С12АII-6×19	2	6,8
				Материалы		
				Бетон марки 150	2,27	м³
				ПМ3		
				Сборочные единицы и детали		
22		4÷6	901-2- -КЖ-27	Стержни одиночные		
		7	3.400-6	Изделие закладное МИ2-10	1	1,1
				Материалы		
				Бетон марки 200	0,46	м³

1. Фундаменты разработаны в соответствии с серией 1.412-1/77 выпуски 1,2.

Изм	Лист	N докум.	Подп.	Дата	ТП 901-2-10/80			
Разраб.		Айзенберг		25.06.80	Речные водозаборные сооружения раздельного типа для амплитуд колебания уровней воды до 6 м.			
Провер.		Клоцман			Насосная станция производительностью от 20 до 180 л/с с заглублением машзала H=2,4 м; 3,6 м	Лит.	Лист	Листов
Н. контр.		Новоминский				Р	27	
Рук. гр.		Мактоз			Фундаменты под колонны ФА1-1; ФА1-2; ФА1-3. Плита перекрытия ПМ3.	Госстрой СССР Укрводоканалпроект Киев		
Нач. отд.		Болошин						
Гл. инж. пр.		Новоминский						

Согласовано:

Инв. № подл. | Подп. и дата

Альбом III

ТП 901-2-10/80

КР 1 (развертка)

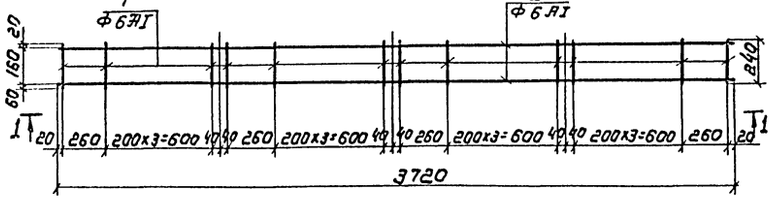

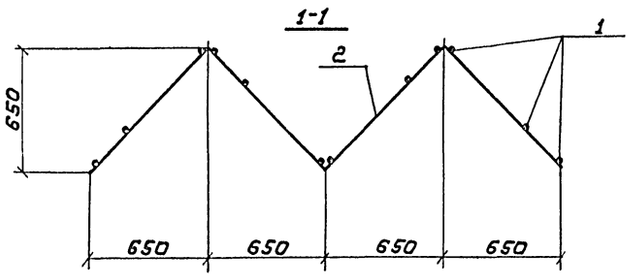

КР2

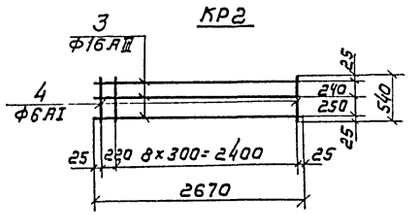

КР3

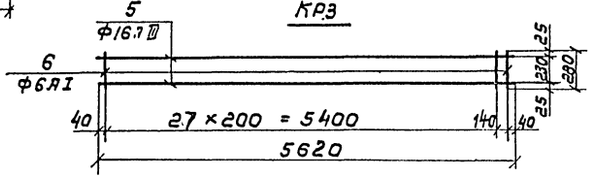

С1

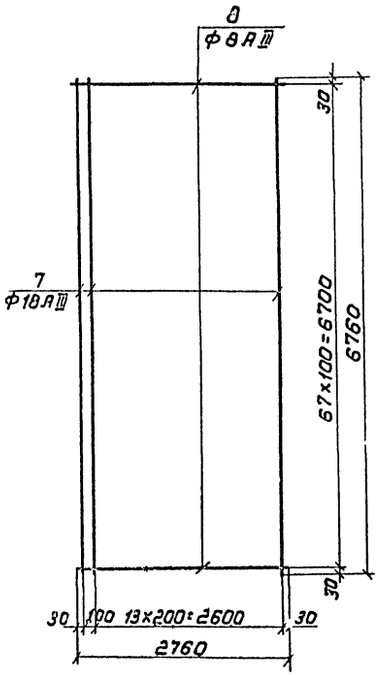

С2

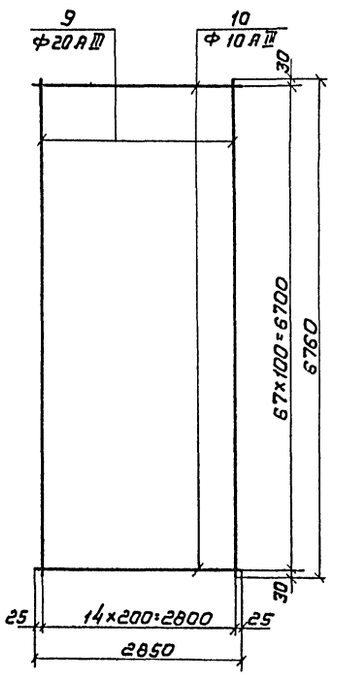

С3

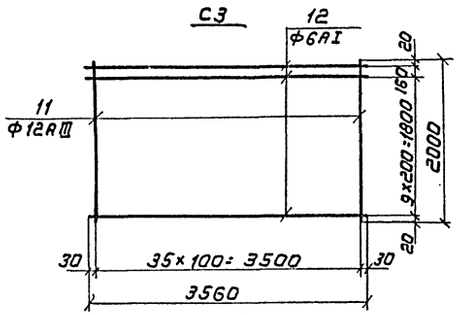

С4

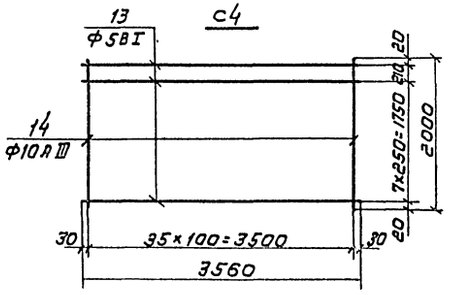

С5-С6

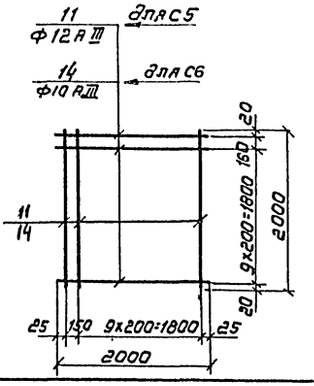

Формат	Зона	Поз.	Обозначение	Наименование	Кол.	Примечание, масса 1 шт. кг
				Документация		
			901-2- -КЖ-28	Сборочный чертеж		
				Детали		
				КР1		2.7
5/4		1	—	Стержень Ф6АI ГОСТ 5781-75 ℓ=240	20	0.05
5/4		2	—	То же Ф6АI ГОСТ 5781-75 ℓ=3720	2	0.83
				КР2		13.6
5/4		3	—	Стержень Ф16АIII ГОСТ 5.1459-72 ℓ=2670	3	4.2
5/4		4	—	То же Ф6АI ГОСТ 5781-75 ℓ=540	10	0.1
				КР3		20.9
5/4		5	—	Стержень Ф16АIII ГОСТ 5.1459-72 ℓ=5620	2	9.0
5/4		6	—	То же Ф6АI ГОСТ 5781-75 ℓ=280	29	0.1
5/4				С1		
5/4		7	—	Стержень Ф18АIII ГОСТ 5.1459-72 ℓ=6760	15	13.5
5/4		8	—	То же Ф8АIII ГОСТ 5.1459-72 ℓ=2760	68	1.09
				С2		
5/4		9	—	Стержень Ф20АIII ГОСТ 5.1459-72 ℓ=6760	15	16.8
5/4		10	—	То же Ф10АIII ГОСТ 5.1459-72 ℓ=2850	68	1.75
				С3		73.6
5/4		11	—	Стержень Ф12АIII ГОСТ 5.1459-72 ℓ=2000	36	1.8
5/4		12	—	То же Ф6АI ГОСТ 5781-75 ℓ=3560	11	0.8
				С4		48.6
5/4		13	—	Стержень Ф5ВI ГОСТ 6727-53* ℓ=3560	9	0.6
5/4		14	—	То же Ф10АIII ГОСТ 5.1459-72 ℓ=2000	36	1.2
				С5		39.6
5/4		11	—	Стержень Ф12АIII ГОСТ 5.1459-72 ℓ=2000	22	1.8
				С6		26.4
5/4		14	—	Стержень Ф10АIII ГОСТ 5.1459-72 ℓ=2000	22	1.2

1. Настоящий чертеж см. совместно с т. КЖ-29

Изм.	Лист	№ докум.	Подпись	Дата
Разраб.		Сидоренко		25.04.79
Проверил		Айзенберг		
Н.контр.		Новоминский		
Рук. гр.		Макгаз		
Нач. отд.		Золошин		
Гл. инж. пр.		Новоминский		

ТП 901-2-10/80

Речные водозаборные сооружения раздельного типа для амплитуд колебания уровней воды 3 и 6 м

Насосная станция производительностью от 20 до 180 м³/с с заглублением машзала H=24 м и 36 м.

Арматурные каркасы КР1÷КР3 и сетки С1÷С6

Лит	Лист	Листов
Р	28	

Госстрой СССР Укрводоканалпроект Киев

Согласовано:

Инв. № подл. | Подп. и дата

Альбом III

ТП 901-2-10/80

Согласовано

Инв.№ подл. | Подп. и дата

С7

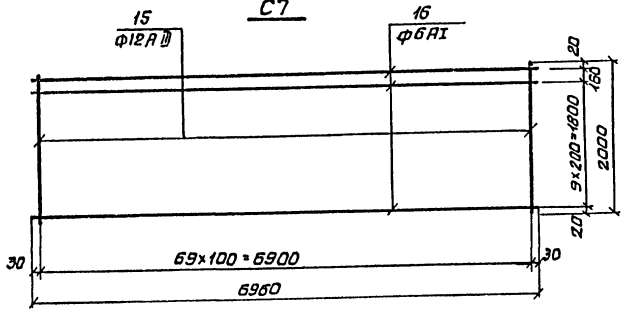

С10

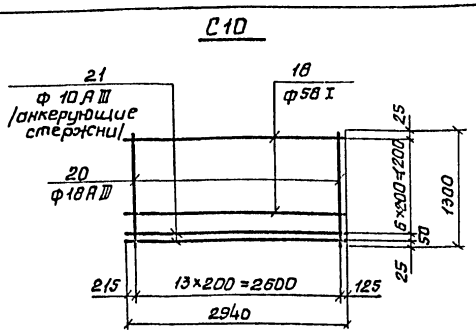

С8

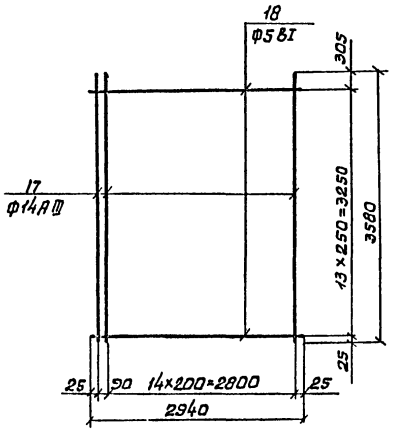

С11

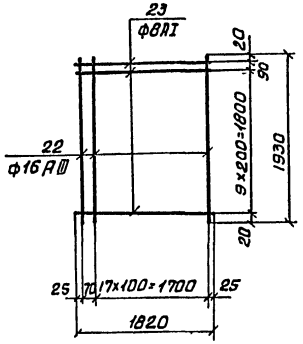

С12

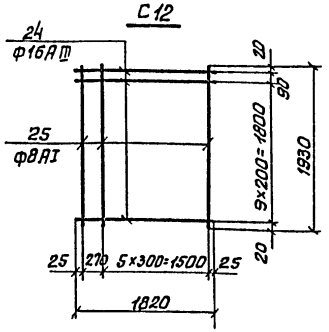

С15

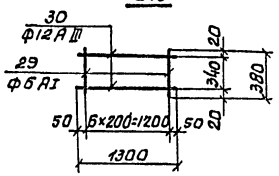

С9

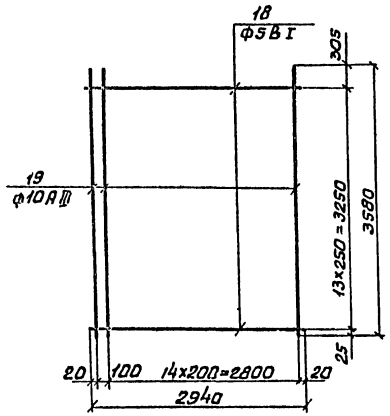

С13

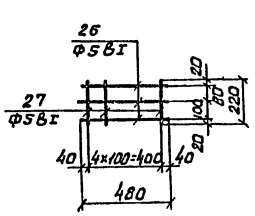

С14

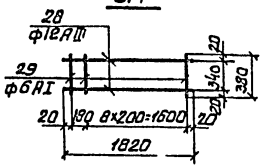

Технические требования к изготовлению арматурных изделий

1. Плоские арматурные изделия изготовить при помощи контактной точечной сварки. Сварку сеток и каркасов производить во всех точках пересечения стержней.
2. Сварку производить в соответствии с „Указаниями по сварке соединений арматуры и закладных деталей железобетонных конструкций" СН 393-78.
3. Арматурные сварные изделия должны соответствовать требованиям ГОСТ 10922-75 „Арматурные изделия и закладные детали для железобетонных конструкций, технические требования и методы испытания."

Зона	Поз.	Обозначение	Наименование	Кол.	Примечание. Масса 1 шт. кг.
			Документация		
			Сборочный чертеж		
			Детали		
			С7		142.5
Б/4	15	—	Стержень ф12АIII ГОСТ 5.1459-72 ℓ=2000	10	1.8
Б/4	16	—	То же ф6АI ГОСТ 5781-75 ℓ=6960	11	1.5
			С8		75.1
Б/4	17	—	Стержень ф14АIII ГОСТ 5.1459-72 ℓ=3580	16	4.3
Б/4	18	—	То же ф5ВI ГОСТ 6727-53* ℓ=2940	14	0.45
			С9		41.6
Б/4	18	—	Стержень ф5ВI ГОСТ 6727-53 ℓ=2940	13	0.45
Б/4	19	—	То же ф10АIII ГОСТ 5.1459-72 ℓ=3580	16	2.2
			С10		42.7
Б/4	18	—	Стержень ф5ВI ГОСТ 6727-53* ℓ=2940	6	0.45
Б/4	20	—	То же ф10АIII ГОСТ 5.1459-72 ℓ=1300	14	2.6
Б/4	21	—	То же, ф10АIII ГОСТ 5.1459-72 ℓ=2940	2	1.8
			С11		64.7
Б/4	22	—	Стержень ф16АIII ГОСТ 5.1459-72 ℓ=1930	19	3.0
Б/4	23	—	То же ф8АI ГОСТ 5781-75 ℓ=1820	11	0.7
			С12		37.5
Б/4	24	—	Стержень ф16АIII ГОСТ 5.1459-72 ℓ=1820	11	2.9
Б/4	25	—	То же ф8АI ГОСТ 5781-75 ℓ=1930	7	0.6
			С13		0.8
Б/4	26	—	Стержень ф5ВI ГОСТ 6727-53* ℓ=480	3	0.1
Б/4	27	—	То же ф5ВI ГОСТ 6727-53* ℓ=220	5	0.1
			С14		4.2
Б/4	28	—	Стержень ф12АIII ГОСТ 5.1459-72 ℓ=1820	2	1.6
Б/4	29	—	То же ф6АI ГОСТ 5781-75 ℓ=380	10	0.1
			С15		3.1
Б/4	29	—	Стержень ф6АI ГОСТ 5781-75 ℓ=380	7	0.1
Б/4	30	—	То же ф12АIII ГОСТ 5.1459-72 ℓ=1300	2	1.2

Изм. Лист	N докум.	Подп.	Дата
Разраб.	Сидоренко		15.06.79
Провер.	Айзенберг		
Н.контр.	Новоминский		
Рук. гр.	Мактаз		
Нач. отд.	Волошин		
Гл. ин. пр.	Новоминский		

ТП 901-2-10/80

Речные водозаборные сооружения раздельного типа для амплитуд колебания уровней воды до 6 м.

Насосная станция производительностью от 20 до 180 тыс. с заглублением машзала H=2.4 м, 3.6 м.

Лит.	Лист	Листов
Р	29	

Арматурные сетки С7 ÷ С15

Госстрой СССР Укрводоканалпроект Киев

Альбом III

ТП 901-2-10/80

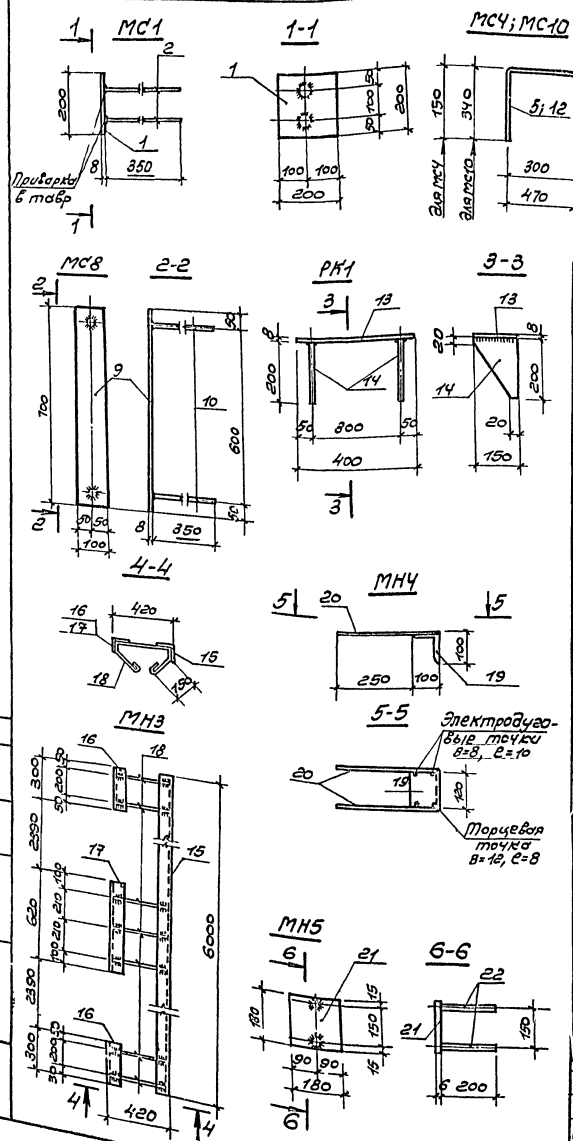

Формат	Зона	Поз.	Обозначение	Наименование	Кол.	Примечание масса 1шт. в кг
				Документация		
			901-2- -КЖ-30	Сборочный чертеж		
				МС1		2.9
				Детали		
б/ч		1	—	-200×8 ГОСТ 103-76, е=200	1	2.5
б/ч		2	—	Ф10АIII ГОСТ 5781-75, е=350	2	0.2
				МС2		
				Детали		
б/ч		3	—	Ф18АIII ГОСТ 5,1459-72, е=340	1	0.7
				МС3		1.0
				Детали		
б/ч		4	—	-80×8 ГОСТ 103-76, е=200	1	1.0
				МС4		0.9
				Детали		
б/ч		5	—	Ф18АIII ГОСТ 5,1459-72, е=450	1	0.9
				МС5		0.7
				Детали		
б/ч		6	—	-80×6 ГОСТ 103-76, е=190	1	0.7
				МС6		0.6
				Детали		
б/ч		7	—	Ф6АI ГОСТ 5781-75, е=2800	1	0.6
				МС7		0.8
				Детали		
б/ч		8	—	-80×6 ГОСТ 103-76, е=220	1	0.8
				МС8		4.8
				Детали		
б/ч		9	—	-100×8 ГОСТ 103-76, е=700	1	4.4
б/ч		10	—	Ф10АIII ГОСТ 5781-75, е=350	2	0.2

Формат	Зона	Поз.	Обозначение	Наименование	Кол.	Примечание масса 1шт. в кг
				МС9		0.1
				Детали		
б/ч		11	—	Ф6АI ГОСТ 5781-75, е=200	1	0.1
				МС10		1.6
				Детали		
б/ч		12	—	Ф18АIII ГОСТ 5 1459-72, е=810	1	1.6
				РК1		7.6
				Детали		
б/ч		13	—	-150×8 ГОСТ 103-76, е=400	1	3.8
б/ч		14	—	-150×8 ГОСТ 103-76, е=200	2	1.9
				МН3		67.9
				Детали		
б/ч		15	—	L75×8 ГОСТ 8509-72, е=6000	1	54.1
б/ч		16	—	L75×8 ГОСТ 8509-72, е=300	2	2.7
б/ч		17	—	L75×8 ГОСТ 8509-72, е=620	1	5.6
б/ч		18	—	Ф8АI ГОСТ 5781-75, е=920	7	0.4
				МН4		2.1
				Детали		
б/ч		19	—	L100×10 ГОСТ 8509-72, е=120	1	1.8
б/ч		20	—	Ф8АI ГОСТ 5781-75, е=330	2	0.13
				МН5		1.7
				Детали		
б/ч		21	—	-180×6 ГОСТ 103-75; е=180	1	1.5
б/ч		22	—	Ф8АI ГОСТ 5781-75, е=200	2	0.1

Технические требования к изготовлению закладных деталей.

1. Сварку производить в соответствии с „Указаниями по сварке соединений арматуры и закладных деталей железобетонных конструкций" СН 393-78.
2. Закладные и соединительные изделия должны соответствовать требованиям ГОСТ 10922-75 „Арматурные изделия и закладные детали для железобетонных конструкций. Технические требования и методы испытания."

Изм.	Лист	№ докум.	Подпись	Дата
Разраб.		Сидоренко		
Провер.		Айзенберг		
Н.контр.		Новоминский		
Рук.гр.		Мактаз		
Нач.отд.		Волошин		
Гл.инжен.		Новоминский		

ТП901-2-10/80

Речные водозаборные сооружения раздельного типа для амплитуд колебания уровней воды до 6 м

Насосная станция производительностью от 20 до 180 л/с с заглубленцем машзала Н=2.4 м; 3.6 м.

Соединительные детали МС1÷МС10; РК1.

Закладные детали МН3÷МН5

Литер	Лист	Листов
Р	30	

Госстрой СССР Укрводоканалпроект Киев

СФ427-03

Согласовано:

Инв. № подл. | Подпись и дата

Альбом III

ТП 901-2-10/80

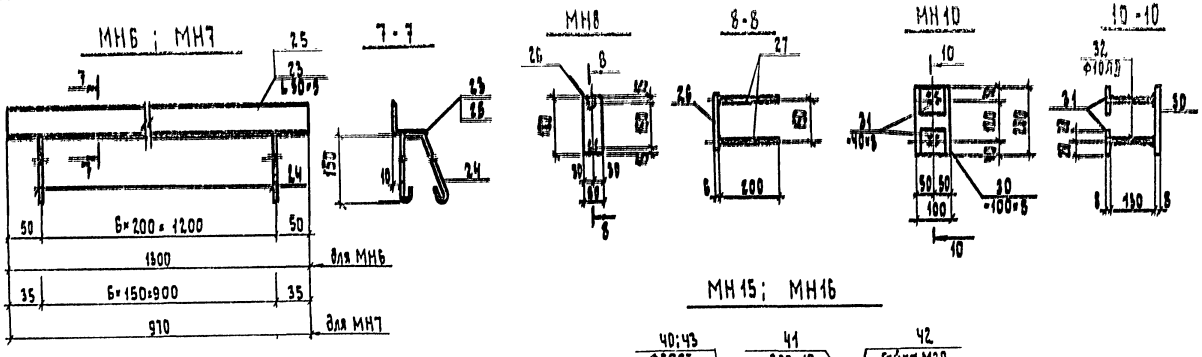

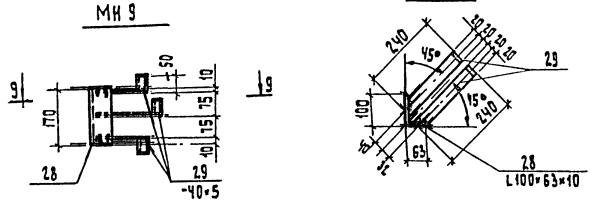

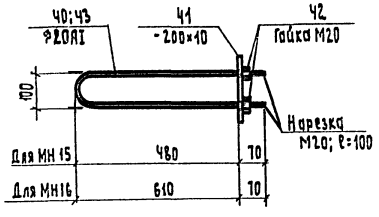

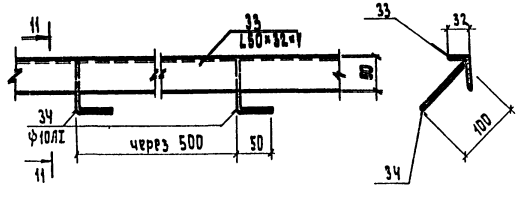

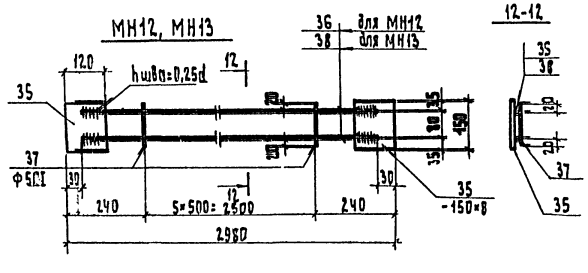

Условное обозначение:
d - диаметр арматуры.

Формат	Зона	Поз.	Обозначение	Наименование	Кол.	Примечание. Масса 1шт. в кг
				МН6		6,3
				Детали		
Б/ч		23	—	L 50×5 ГОСТ 8509-72, ℓ=1300	1	4,9
Б/ч		24	—	Ф8АI ГОСТ 5781-75, ℓ=500	7	0,2
				МН7		5,1
				Детали		
Б/ч		25	—	L 50×5 ГОСТ 8509-72, ℓ=970	1	3,7
Б/ч		24	—	Ф8АI ГОСТ 5781-75, ℓ= 500	7	0,2
				МН8		0,7
				Детали		
Б/ч		26	—	-60×6 ГОСТ 103-76, ℓ=180	1	0,5
Б/ч		27	—	Ф8АI ГОСТ 5781-75, ℓ=200	2	0,1
				МН9		3,5
				Детали		2,0
Б/ч		28	—	L=100×63×10 ГОСТ 8510-72, ℓ=110	1	2,0
Б/ч		29	—	-40×5 ГОСТ 103-76, ℓ=290	3	0,5
				МН10		1,7
				Детали		
Б/ч		30	—	-100×8 ГОСТ 103-76, ℓ= 200	1	1,3
Б/ч		31	—	-40×8 ГОСТ, 103-76, ℓ = 40	2	0,1
Б/ч		32	—	Ф10АI ГОСТ 5781-75, ℓ=130	2	0,1

Формат	Зона	Поз.	Обозначение	Наименование	Кол.	Примечание. Масса 1шт. в кг
				Документация		
			901-2-.-КЖ-31	Сборочный чертеж		
				МН 11		2,7
				Детали		
Б/ч		33	—	L 50×32×4 ГОСТ 8510-72, ℓ=1000	1	1,5
Б/ч		34	—	Ф10АI ГОСТ 5781-75, ℓ=150	2	0,1
				МН12		18,9
				Детали		
Б/ч		35	—	-150×8 ГОСТ 103-76, ℓ=120	2	1,1
Б/ч		36	—	Ф18АIII ГОСТ 5.1459-72, ℓ=2910	2	5,8
Б/ч		37	—	Ф5ВI ГОСТ 6727-53*, ℓ=100	6	0,02
				МН13		9,3
				Детали		
Б/ч		35	—	-150×8 ГОСТ 103-76, ℓ=120	2	1,1
Б/ч		37	—	Ф5ВI ГОСТ 6727-53*, ℓ=100	6	0,02
Б/ч		38	—	Ф14АIII ГОСТ 5.1459-72, ℓ=2910	2	3,5
				МН14		0,4
				Детали		
Б/ч		39	—	-40×8 ГОСТ 103-76; ℓ=160÷120	1	0,4
				МН 15		6,2
				Детали		
Б/ч		40	—	Ф20АI ГОСТ 5781-75 ℓ=1160	1	2,9
Б/ч		41	—	-200×10 ГОСТ 103-76 ℓ=200	1	3,1
Б/ч		42	—	Гайка М20 ГОСТ 5915-70	1	0,1
				МН 16		6,3
				Детали		
Б/ч		43	—	Ф20АI ГОСТ 5781-75 ℓ=1420	1	3,5
Б/ч		41	—	-200×10 ГОСТ 103-76 ℓ=200	1	3,1
Б/ч		42	—	Гайка М20 ГОСТ 5915-70	2	0,1
				[illegible]		
		43	—	[illegible]	1	0,1

1. Заготовку МН-14 производить по месту.
2. Настоящий чертеж см. совместно с л. КЖ-30.
3. Закладное изделие МН 11 разработано на 1,0 м длины.

Инв.№ подл.	Подп. и дата	Взам. инв.№		

ТП 901-2-10/80

Речные водозаборные сооружения раздельного типа для амплитуд колебания уровней воды до 6м

Изм.	Лист	№ докум.	Подп.	Дата
Разраб.		Сыбаренко		2506.79
Провер.		Абзамберг		
Н.контр.		Новосмицкая		
Рук.гр.		Мактаз		
Нач.отд.		Болошин		
Гл.инж.пр.		Новосмицкая		

Насосная станция производительностью от 10 до 180 м³/с с заглубленным машзалом

Лит.	Лист	Листов
Р	31	

Закладные детали МН6÷МН17.

Госстрой СССР Укрводоканалпроект Киев

Альбом III

ТП 901-2-10/80

Монтажный план монорельса и подкрановых путей

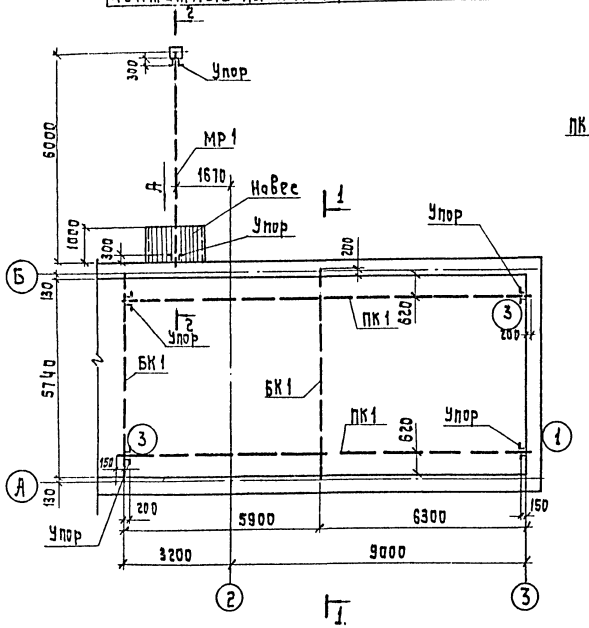

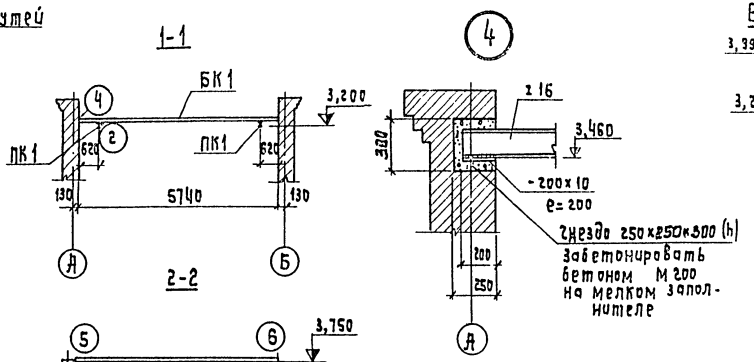

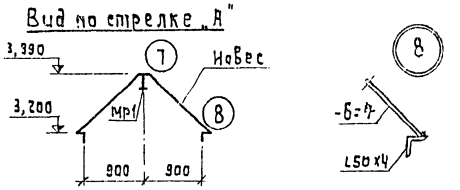

Деталь заделки L 50х4
В кирпичную кладку

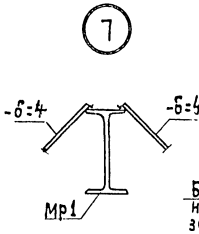

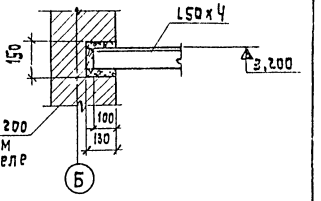

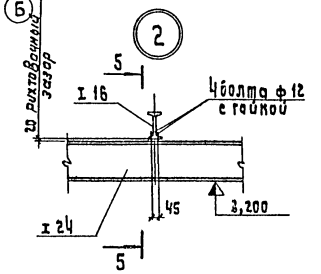

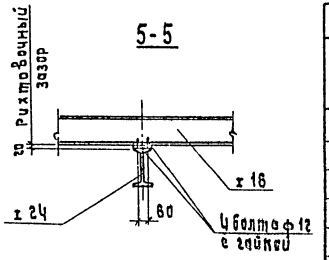

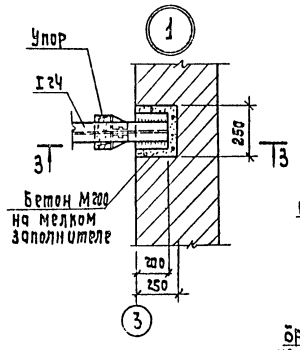

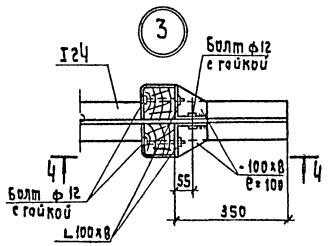

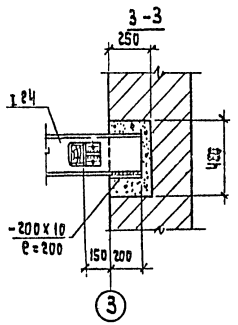

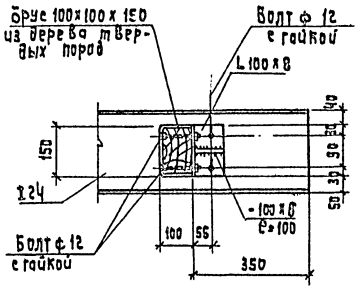

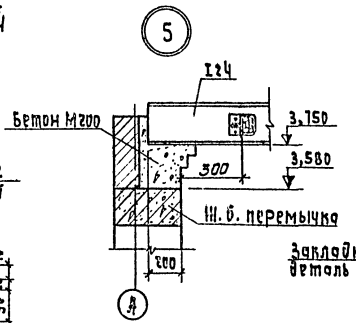

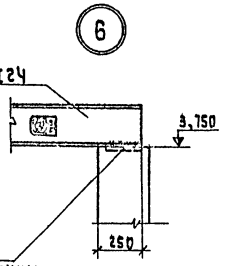

Ведомость элементов

Марка	Сечение: Эскиз	Сечение: Поз.	Сечение: Состав	Опорные усилия: M тс м	Опорные усилия: N тс	Опорные усилия: Q тс	Группа констр.	Марка металла	Примечание, кол.
ПК1	I		I24	2,1	—	1,5	II	ВСт3пс6	2
МР1	I		I24	—	—	1,35	II	То же	1
БК1	I		I16	0,95	—	1,6	IV	ВСт3кп2	2
Упоры	L		L 100х8	Конструктивно			VI	То же	6
Навес	см. чертеж		L50х4 - б=4	Конструктивно			VI	То же	1

1. Грузоподъемность монорельса 1т, грузоподъемность кранбалки для насосов марки „К"- 1т, для насосов марки „КМ"- 0,5т.
2. Сварку производить электродами Э42. Высота всех сварных швов, кроме оговоренных hшва=6мм.
3. Указания об антикоррозионной защите см. соответствующий раздел пояснительной записки.

Изм.	Лист	N докум.	Подп.	Дата	ТП 901-2-10/80		
Разраб.		Лозенберг		05.86	Речные водозаборные сооружения раздельного типа для амплитуд колебания уровней воды до 6м.		
Провер.		Клочман			Насосная станция производительностью от 10 до 180 л/с с заглублением машзала H=2,4м; 3,6м.	Лит	Лист	Листов
Н. контр.		Новоминский				Р	32	
Рук. гр.		Макпаз			Подкрановые пути ПК1, монорельс МР1.	Госстрой СССР Укрводоканалпроект Киев		
Нач. отд.		Волошин						
Гл. инж. пр		Новоминский						

Согласовано

Инв. N подл. | Подп. и дата

Альбом III

ТП 901-2-10/80

Монтажная схема металлических площадок
Н = 2,4 м

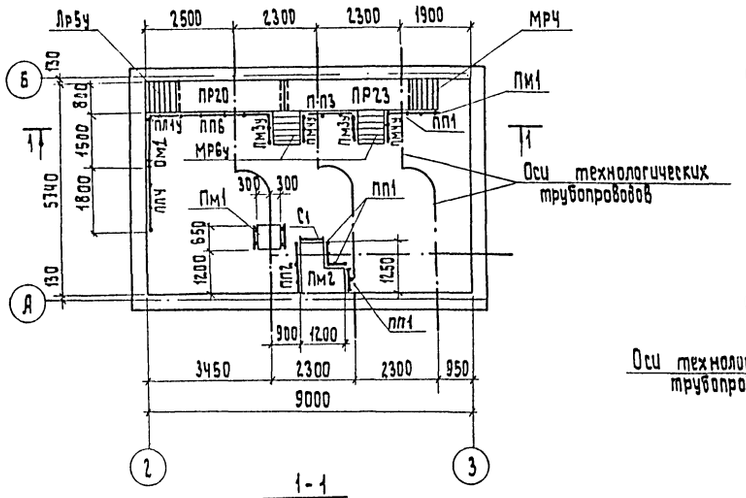

Монтажная схема металлических площадок
Н = 3,6 м

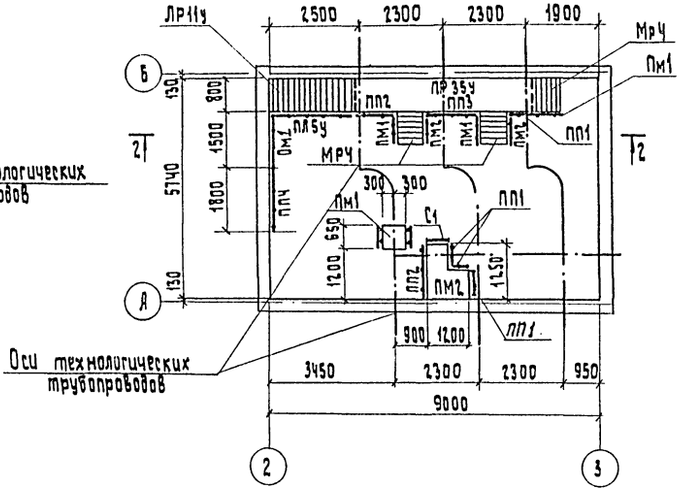

1 - 1

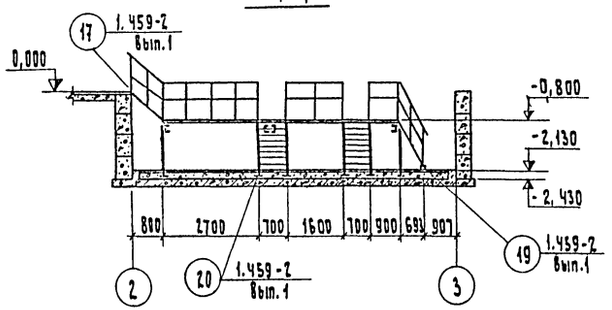

2 - 2

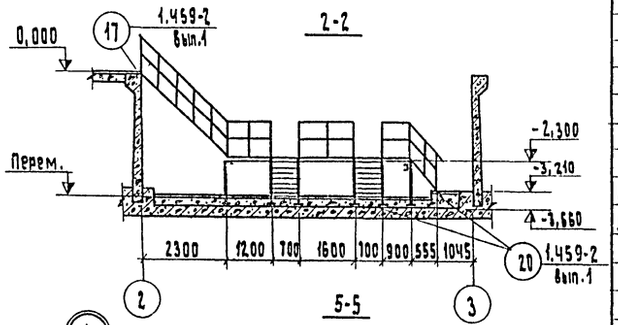

План металлических балок и стоек под площадку Н=2,4м

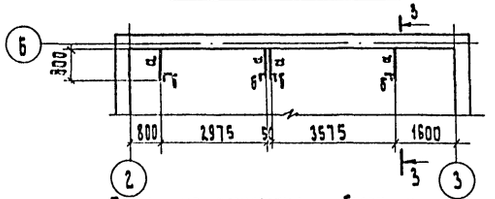

3 - 3

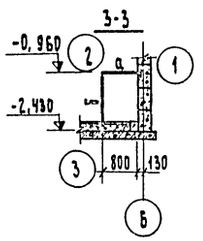

5 - 5

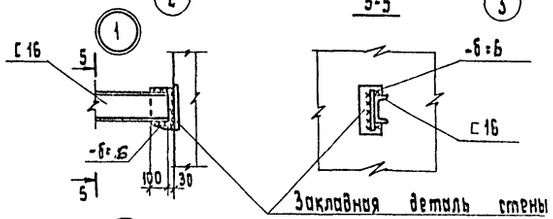

План металлических балок и стоек под площадку Н=3,6м

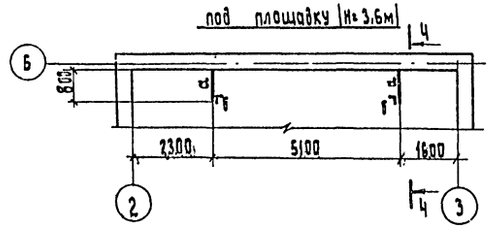

4 - 4

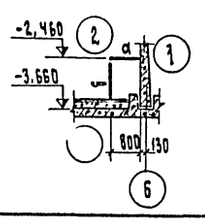

6 - 6

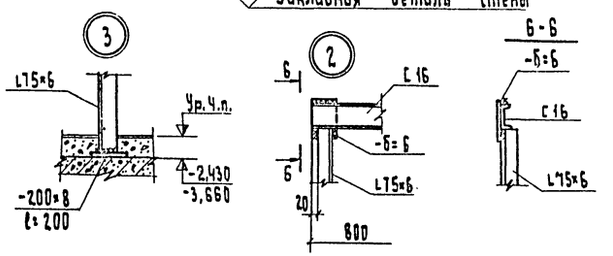

1. Настоящий чертеж см. совместно с л. КЖ-34.

Ведомость элементов

Марка	Сечение: Эскиз	Поз.	Состав	Опорные усилия: M тс.м	N тс	G тс	Группа констр.	Марка металла	Примечание кол. шт.
		Глубина		подземной	части			Н= 2,4м	
ПР20	Переходная площадка		1.459-2. Вып.1	п. 1 л.	54		VI	ВСт3кп2	1
ПР23	То же		То же	л.	55		Тоже	То же	1
ЛР5у	Лестничный марш		"	л.	14		"	"	1
МРЧ	То же		"	л.	21		"	"	1
МР6у	"		"	л.	22		"	"	2
ПП1	Ограждение переходных площадок	1.45	9-2, Вып.	2 л.	75		"	"	4
ПП2	То же		То же	л.	75		"	"	1
ППЗ	"		"	л.	75		"	"	1
ППЧ	"		"	л.	76		"	"	1
ППБ	"		"	л.	76		"	"	1
Пл1ч	Ограждение лестничных маршей		"	л.	42		"	"	1
ПМ1	То же		"	л.	54		"	"	1
ПМ3у	"		"	л.	55		"	"	2
ПмЧу	"		"	л.	55		"	"	2
С1	Стремянка	1.4	59-2 Вып	1 л.	62		"	"	1
ПМ1	Площадка индивидуальная	901-	2- [illegible]	$P^{н}$ =	400	кг/м²	"	"	1
Пм2	То же		То же		"		"	"	1
Ом1	Съемное ограждение		"	конструктивно			"	"	1
а	[		С16	0,10	–	0,6	"	"	4
б	L		L75×6	по	гибкости		"	"	4
		Глубина		подземной	части			Н= 3,6м	
ПР35у	Переходная площадка		1.459-2, Вып	п.1 л.	59		VI	ВСт3кп2	1
ЛР11ч	Лестничный марш		То же	л.	16		То же	То же	1
МРЧ	"		"	л.	21		"	"	3
ПП1	Ограждение переходных площадок	1.	459-2. Вып	п. 2 л.	75		"	"	4
ПП2	То же		То же	л.	75		"	"	2
ППЗ	"		"	л.	75		"	"	1
ППЧ	"		"	л.	76		"	"	1
ПЛ5ч	Ограждение лестничных маршей		"	л.	44		"	"	1
ПМ1	То же		"	л.	54		"	"	3
Пм2	"		"	л.	54		"	"	2
С1	Стремянка	1.45	9-2, Вып.1	л.	62		"	"	1
ПМ1	Площадка индивидуальная	901-	2- КЖ-34	P	= 400	кг/м²	"	"	1
Пм2	То же		То же		"		"	"	1
Ом1	Съемное ограждение		"	конструктивно			"	"	1
а	[		С16	0,10	–	0,5	"	"	2
б	L		L75×6	по	гибкости		"	"	2

Согласовано:

Инв.№ подл. | Подпись и дата

Изм.	Лист	№ докум.	Подпись	Дата
Разраб.		Азэнберг		25.06.80
Провер.		Клоцман		
Нормокон.		Новоминский		
Рук. гр.		Макгоз		
Нач. отд.		Волощин		
Гл. инж. пр.		Новоминский		

ТП 901-2-10/80

Речные водозаборные сооружения раздельного типа для амплитуд колебания уровней воды до 6м

Насосная станция производительностью от 20 до 100 л/с с заглублением машзала Н= 2,4 м, 3,6 м.

Лит.	Лист	Листов
Р	33	

Монтажная схема лестничных площадок.

Госстрой СССР Укрводоканалпроект Киев

Альбом III

ТП. 901-2-10/80

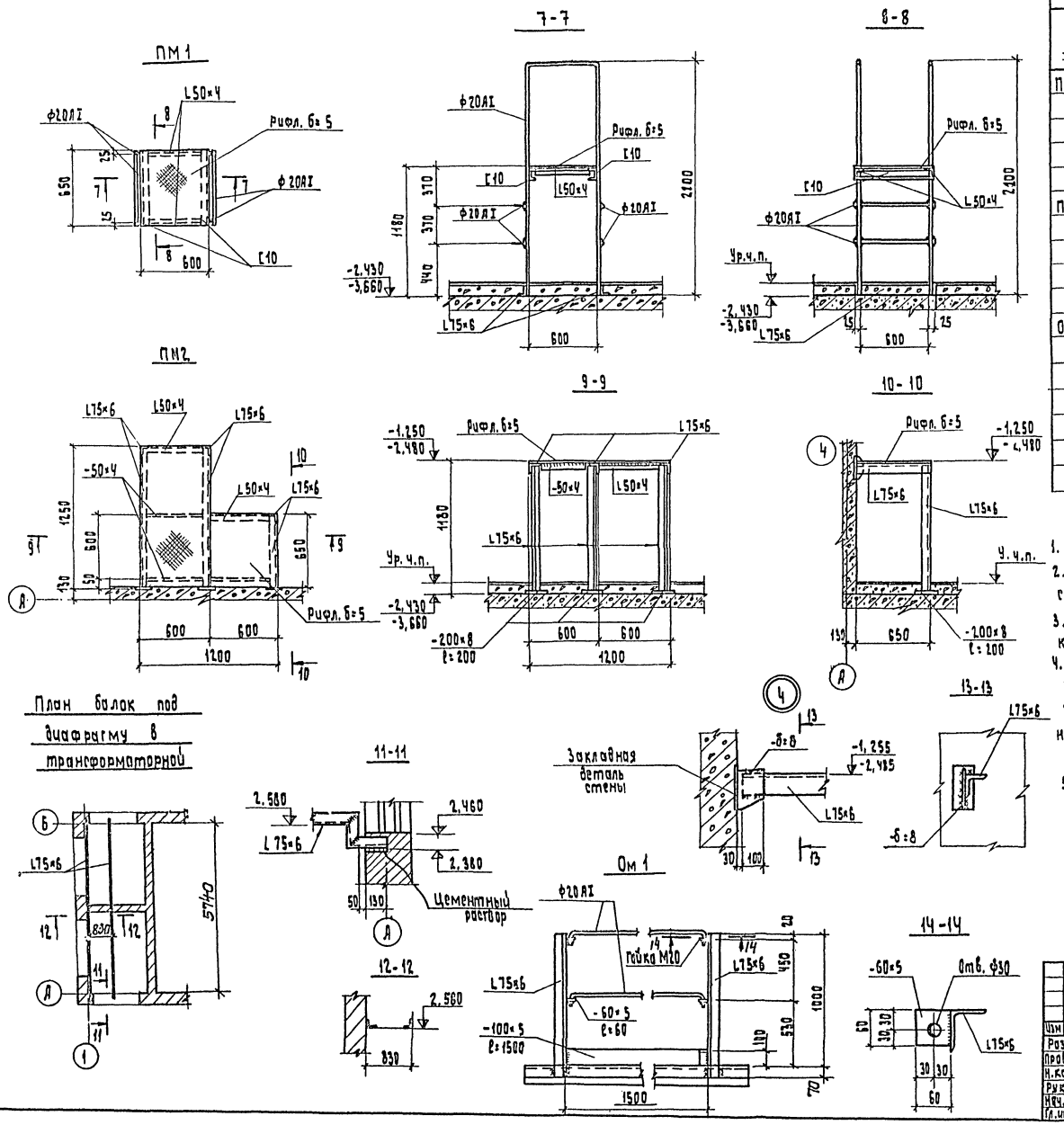

Ведомость элементов

Марка	Сечение: Эскиз	Поз.	Состав	Опорные усилия: M тс,м	N тс	Q тс	Группа констр.	Марка металла	Примечание
ПМ1	см. чертеж		[10				VI	ВСт3кп2	
			L75×6		p^H=400 кг/м²				
			L50×4						
			ф20АI						
			Рифл. б=5						
ПМ2	см. чертеж		L75×6				VI	ВСт3кп2	
			L50×4		p^H=400 кг/м²				
			-б=4						
			-б=8						
			Рифл. б=5						
ОМ1	см. чертеж		L75×6	конструктивно			VI	ВСт3кп2	
			ф20АI						
			-б=5						
	План балок под диафрагму в трансформаторной								
			L75×6	по гибкости			VI	ВСт3кп2	2

1. Настоящий чертеж см. совместно с л. КЖ-33.
2. Сварку производить электродами Э42. Высота сварных швов 5мм.
3. Антикоррозионную защиту см. соответствующий раздел пояснительной записки.
4. Площадки, лестницы и ограждения с индексом „У" отличаются от соответствующих типовых только длиной. Длину указанных элементов принять в соответствии с монтажной схемой на л. КЖ-33.
5. Отметки в числителе даны для глубин H=2.4м; в знаменателе для H=3,6 м.

Изм.	Лист	№ докум.	Подпись	Дата
Разраб.		Айзенберг		25.06.80
Провер.		Клоцман		
Н.контр.		Новоминский		
Рук.гр.		Макгаз		
Нач.отд.		Волошин		
Гл.инж.пр.		Новоминский		

ТП 901-2-10/80

Речные водозаборные сооружения раздельного типа для амплитуд колебания уровней воды до 6м.

Насосная станция производительностью от 20 до 180л/с с заглублением машзала H=2.4м; 3.6м

Лит.	Лист	Листов
Р	34	

Металлические площадки ПМ1; ПМ2 ограждения ОМ1 План балок под диафрагму в трансформаторной

Госстрой СССР Укрводоканалпроект Киев

Согласовано:

Инв. N подл. | Подп. и дата

Альбом III

ТП 901-2-10/80

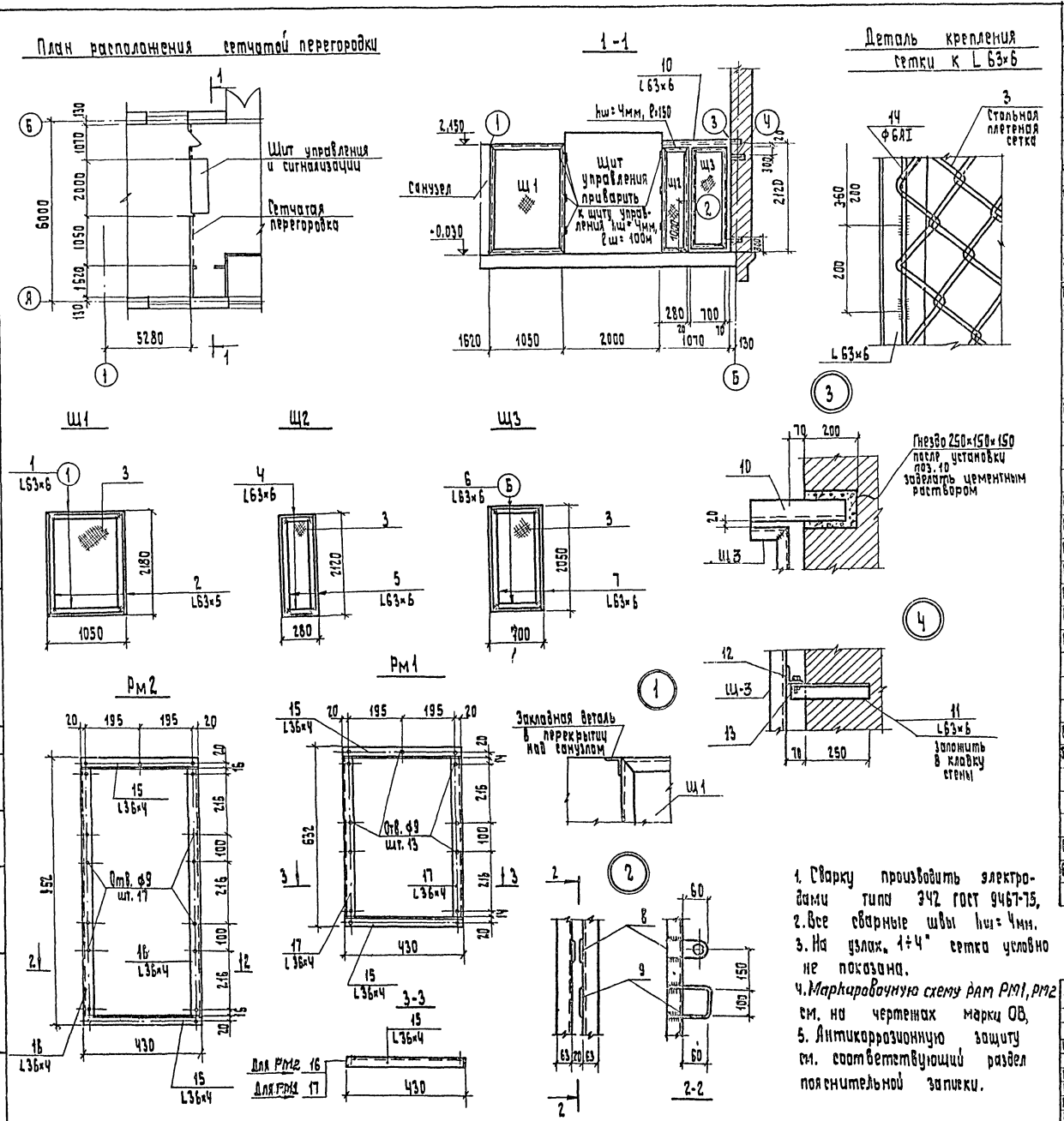

1. Сварку производить электродами типа Э42 ГОСТ 9467-75.
2. Все сварные швы hш=4мм.
3. На узлах „1÷4" сетка условно не показана.
4. Маркировочную схему рам РМ1, РМ2 см. на чертежах марки ОВ.
5. Антикоррозионную защиту см. соответствующий раздел пояснительной записки.

Формат	Зона	Поз.	Обозначение	Наименование	Кол.	Примечание Масса 1шт, кг
				Документация		
22			901-2- -КЖ-35	Сборочный чертеж		
				Щ1	1	39,6
				Детали		6,0
б/ч		1	—	L 63×6 ГОСТ 8509-72; ℓ=1050	2	
б/ч		2	—	L 63×6 ГОСТ 8509-72; ℓ=2180	2	12,5
б/ч		3	—	Сетка N 45-2,0 ГОСТ 5336-67*; 2,2м²	1	2,6
				Щ2	1	29,7
				Детали		
б/ч		3	—	Сетка N 45-2,0 ГОСТ 5336-67*; 0,8 м²	1	0,9
б/ч		4	—	L63×6 ГОСТ 8509-72, ℓ=410	2	2,3
б/ч		5	—	L 63×6 ГОСТ 8509-72, ℓ=2120	2	12,1
				Щ3	1	33,1
				Детали		
б/ч		3	—	Сетка N45-2,0 ГОСТ 5336-67*, 1,4м²	1	1,7
б/ч		6	—	L 63×6 ГОСТ8509-72, ℓ=700	2	4,0
б/ч		7	—	L63×6 ГОСТ 8509-72, ℓ=2050	2	11,7
				Отдельные позиции		
				Детали		
б/ч		8	—	-60×6 ГОСТ 103-76; ℓ=120	2	0,3
б/ч		9	—	•ф10АI ГОСТ 5781-75; ℓ=340	1	0,2
б/ч		10	—	L 63×6 ГОСТ 8509-72, ℓ=1400	1	8,0
б/ч		11	—	L63×6 ГОСТ 8509-72, ℓ=310	2	1,8
б/ч		12	—	L63×6 ГОСТ 8509-72, ℓ=100	2	0,6
б/ч		13	—	Болт М10 с шайбой и гайкой ГОСТ 5915-70; 11371-68	2	0,3
б/ч		14	—	•ф 6АI ГОСТ 5781-75; ℓ=18000	1	4,0
				Рм1		4,0
				Детали		
б/ч		15	—	L36×4 ГОСТ 8509-72; ℓ=430	2	0,9
б/ч		16	—	L36×4 ГОСТ 8509-72; ℓ=560	2	1,1
				Рм 2		5,4
				Детали		
б/ч		15	—	L36×4 ГОСТ 8509-72; ℓ=430	2	0,9
б/ч		17	—	L36×4 ГОСТ 8509-72; ℓ=880	2	1,8

ТП 901-2-10/80

Изм.	Лист	N докум.	Подп.	Дата
Разраб.		Макаев		25.06.79
Провер.		Айзенберг		
Н. контр.		Новоминский		
Рук. гр.		Макаев		
Нач. отд.		Волошин		
Гл. инж. пр.		Новоминский		

Речные водозаборные сооружения раздельного типа для амплитуд колебания уровней воды до 6м

Насосная станция производительностью от 20 до 180 л/с с заглублением машзала N=2,4м, 3,6м.

Лит.	Лист	Листов
Р	35	

Сетчатая перегородка рамы для установки электропечей РМ1 и РМ2

Госстрой СССР Укрводоканалпроект Киев

Согласовано

Инв. N подл. | Подп. и дата

Вид профиля и гост, ТУ	Марка металла и гост	Обозначение и размер профиля, мм	N п.п	Масса металла по элементам конструкции, кг: Наружный монорельс, подкрановые пути	Диафрагма	Сетчатая перегородка	Лестницы, площадки, ограждение		Общая масса кг	Примечания
Сталь холодногнутая швеллеры гост 8278-75*	ВСт3 кп2 гост 380-71*	Гн [180×50×4	1				121.0 / 215.0		121.0 / 215.0	
		Гн [160×50×4	2				101.0 / —		101.0 / —	
	Итого:						222.0 / 215.0		222.0 / 215.0	
Сталь угловая равнополочная гост 8509-72	Вст3 кп2 гост 380-71*	L 100×8	3	37.4					37.4	
		L 80×5	4				60.0		60.0	
		L 75×6	5		86,9		173.2 / 130.5		260.1 / 217.4	
		L 63×6	6			110.0			110.0	
		L 50×4	7	9,6			7.3		16.9	
		L 25×3	8				21.0 / 14.0		21.0 / 14.0	
	Итого:			47.0	86.9	110.0	261.15 / 211.8		505.4 / 455.7	
Сталь холодногнутая швеллеры неравнополочные гост 8281-69*	Вст3 кп2 гост 380-71*	Гн L 50×40×12×2,5	9				85.0 / 83.0		85.0 / 83.0	
	Итого:						85.0 / 83.0		85.0 / 83.0	
ЧмТу 2-130-70	Вст3 кп2 гост 380-71*	Гн ¢ 90×30×25×3	10				39.0 / 35.0		39.0 / 35.0	
	Итого:						39.0 / 35.0		39.0 / 35.0	
Сталь листовая рифленая гост 8568-77	Вст3 кп2 гост 380-71*	рифл. δ=5	11				64.7		64.7	
	Итого:						64.7		64.7	
Сталь горячекатанная круглая гост 5781-75	Вст3 кп2 гост 380-71*	• ф6 AI	12			4.0			4.0	
		• ф10 AI	13			0.2			0.2	
		• ф18 AI	14				8.0		8.0	
		• ф20 AI	15				36.7		36.7	
	Итого					4.2	44.7		48.9	

Вид профиля и гост, ТУ	Марка металла и гост	Обозначение и размер профиля, мм	N пп	Масса металла по элементам конструкции, кг: Наружный монорельс, подкрановые пути	Диафрагма	Сетчатая перегородка	Лестницы, площадки, ограждение		Общая масса кг	Примечания
Сталь полосовая гост 103-76	Вст3 кп2 гост 380-71*	-δ = 1.95	16				32.6 / 29.5		32.6 / 29.5	
		-δ = 2,5	17				180.8 / 173.4		180.8 / 173.4	
		-δ = 4	19	58.9			18.3		78,2	
		-δ = 5	20				5,9		5.9	
		-δ = 6	21			0.6	5.0 / 4.0		5.6 / 4.6	
		-δ = 8	22	11.3			16.3		27.6	
	Итого:			70.2		0.6	256.9 / 247.4		329.7 / 318.2	
Балки двутавровые гост 8239-72*	Вст3 пс6 гост 380-71*	I 16	23	195.9					195.9	
		I 24	24	845.0					845.0	
	Итого:			1040,9					1040,9	
Швеллеры гост 8240-72	Вст3 кп2 гост 380-71*	[16	25				45.6 / 22.8		45.6 / 22.8	
		[10	26				11.2		11.2	
	Итого:						56.8 / 34.0		56.8 / 34.0	
Стальная плетеная сетка гост 5336-67*	Вст3 кп2 гост 380-71*	N 45-2,0	27			5,2			5,2	
	Итого					5.2			5,2	
Итого масса металла				1158,1	86,9	120,0	1032,6 / 935.6		2397.6 / 2300,6	

В числителе указан вес металла для H=2,4м;
В знаменателе: для H=3,6м

Изм	Лист	№ докум	Подпись	Дата
Разраб.		Слепак		25.06.83
Проверил		Аозенберг		
Н.контр		Новоминский		
Рук.гр.		Нантаз		
Нач.отд		Волошин		
Гл.инж.пр		Новоминский		

ТП 901-2-10/80

Речные водозаборные сооружения раздельного типа для амплитуд колебания уровней воды до 6м

Насосная станция производительностью от 20 до 180 л/с с заглублением машзала H=2,4м; 3,6м

Выборка металла к чертежам КЖ-32÷КЖ-35

Пит	Лист	Листов
Р	36	

Госстрой СССР Укрводоканалпроект Киев

Согласовано:

Инв.№ подл. | Подп. и дата

Госстрой СССР
ЦЕНТРАЛЬНЫЙ ИНСТИТУТ ТИПОВОГО ПРОЕКТИРОВАНИЯ
Свердловский филиал
620062, г.Свердловск-62. ул.Чебышева, 4
Заказ № 1912 Инв.№ сф-427-03 тираж 330
Сдано в печать 24/5 1983г цена 2-89

gost.e-ecolog.ru