РЕЧНЫЕ ВОДОЗАБОРНЫЕ СООРУЖЕНИЯ РАЗДЕЛЬНОГО ТИПА ДЛЯ АМПЛИТУД КОЛЕБАНИЯ УРОВНЯ ВОДЫ ДО 6М

ТИПОВОЙ ПРОЕКТ 901-2- 10/80

НАСОСНАЯ СТАНЦИЯ

ПРОИЗВОДИТЕЛЬНОСТЬЮ ОТ 20 ДО 180 Л/С С ЗАГЛУБЛЕНИЕМ МАШЗАЛА Н= 2,4 ; 3,6 М

АЛЬБОМ II

СОСТАВ ПРОЕКТА

АЛЬБОМ	I	ТЕХНОЛОГИЧЕСКАЯ, АРХИТЕКТУРНО-СТРОИТЕЛЬНАЯ ЧАСТИ, ОТОПЛЕНИЕ И ВЕНТИЛЯЦИЯ, ВНУТРЕННИЕ ВОДОПРОВОД И КАНАЛИЗАЦИЯ
АЛЬБОМ	II	СТРОИТЕЛЬНАЯ ЧАСТЬ /ВАРИАНТ ПОДЗЕМНОЙ ЧАСТИ СО СТЕНАМИ В МОНОЛИТНОМ ЖЕЛЕЗОБЕТОНЕ/
АЛЬБОМ	III	СТРОИТЕЛЬНАЯ ЧАСТЬ /ВАРИАНТ ПОДЗЕМНОЙ ЧАСТИ СО СТЕНАМИ В СБОРНОМ ЖЕЛЕЗОБЕТОНЕ/
АЛЬБОМ	IV	ЭЛЕКТРООБОРУДОВАНИЕ И АВТОМАТИЗАЦИЯ, ТЕХНОЛОГИЧЕСКИЙ КОНТРОЛЬ
АЛЬБОМ	V	ЗАДАНИЯ ЗАВОДУ-ИЗГОТОВИТЕЛЮ
АЛЬБОМ	VI	ЗАКАЗНЫЕ СПЕЦИФИКАЦИИ
АЛЬБОМ	VII	СМЕТЫ

ПРИМЕНЕННЫЕ ТИПОВЫЕ МАТЕРИАЛЫ:

СЕРИЯ 4.901-6 ВАКУУМНЫЕ УСТАНОВКИ С ВОДОКОЛЬЦЕВЫМИ НАСОСАМИ КВН

СЕРИЯ 3.900-3 СБОРНЫЕ ЖЕЛЕЗОБЕТОННЫЕ КОНСТРУКЦИИ ЕМКОСТНЫХ СООРУЖЕНИЙ ДЛЯ ВОДОСНАБЖЕНИЯ И КАНАЛИЗАЦИИ

Шифр подписки 20.12
сф 427-02

РАЗРАБОТАН ИНСТИТУТОМ
Укрводоканалпроект
Гл. инженер института Н.В. Писанко
проекта И.Н. Новоминский

Шифр подписки 20.12
сф 427-02

Утвержден
протоколом технического совета института
Союзводоканалпроект
от 24.07.1979 г. № 10
и введен в действие В/О Союзводоканалниипроект
с 19 г.
приказ № 6 от 15.01.1980 г.

gost.e-ecolog.ru

Альбом II

ТП 901-2-10/80

Ведомость основных комплектов

Обозначение	Наименование	Примечание
901-2-10/80 -ПЗ	Пояснительная записка	Альбом I
901-2-10/80 -НВ	Технологическая часть	Альбом I
901-2-10/80 -АР	Архитектурно-строительная часть	Альбом I
901-2-10/80 -ОВ	Отопление и вентиляция	Альбом I
901-2-10/80 -ВК	Внутренний водопровод и канализация	Альбом I
901-2-10/80 -КЖС	Конструкции железобетонные	Альбом II-III
901-2-10/80 -ЭО	Электрооборудование и автоматизация	Альбом IV
901-2-10/80 -ЭА	Технологический контроль	Альбом IV
901-2-10/80 -ЭО-Н	Задание заводу-изготовителю	Альбом V
901-2-10/80 -ЭА-Н	То же	Альбом V

Ведомость чертежей основного комплекта „КЖС"

Формат	Лист	Наименование	Примечан.
22	1	Общие данные (начало).	
22	2	Общие данные (продолжение)	
22	3	Общие данные (окончание) Выборка стали к листам КЖС 31÷КЖС 34.	
22	4	Опалубочный чертеж подземной части. План. Разрезы.	
22	5	Армирование подземной части Н=3.6м. План и разрезы	
22	6	Армирование подземной части Н=3.6м. Раскладка внутренних сеток в стенах и днище.	
22	7	Армирование подземной части Н=3.6м. Раскладка наружных сеток в стенах и днище.	
22	8	Армирование подземной части Н=2.4м. План и разрезы.	
22	9	Армирование подземной части Н=2.4м. Раскладка внутренних сеток в стенах и днище.	
22	10	Армирование подземной части Н=2.4м. Раскладка наружных сеток в стенах и днище.	
22	11	Армирование подземной части. Узлы. Ведомость стержней на один элемент.	
22	12	Армирование подземной части. Спецификация и выборка стали	
22	13	Маркировочные схемы покрытия, колонны под монорельс, площадки под вентшахту, диафрагмы в трансформаторной.	
22	14	Маркировочная схема фундаментов (Для глинистых грунтов Н=3.6м).	
22	15	Маркировочная схема фундаментов (для песчаных грунтов Н=3.6м).	
22	16	Маркировочная схема фундаментов (для глинистых грунтов Н=2.4м).	
22	17	Маркировочная схема фундаментов (для песчаных грунтов Н=2.4м).	
22	18	Фундаменты под колонну ФА1-1, ФА1-2, ФА1-3. Плита перекрытия ПМ1.	
22	19	Каналы электрочасти. План, сечения.	
22	20	Каналы электрочасти Узлы. Балки БМ1, БМ2.	
22	21	Фундаменты под оборудование. План. Конструкция.	
22	22	Таблица привязочных размеров ФОМ1.	
22	23	Плита П5, опорная подушка ОП1	
22	24	Арматурные сетки С1-С6	
22	25	Арматурные сетки С7÷С8	
22	26	Арматурные сетки С10÷С13	
22	27	Арматурные сетки С14÷С19, С21, С22	
12	28	Арматурные сетки С20; С23	
12	29	Арматурные каркасы КР1, КР2, сетки С24÷С26	
22	30	Закладные детали МН1÷МН10; МН15; МН16	
22	31	Подкрановые пути ПК1, монорельс МР1.	
22	32	Монтажная схема лестничных площадок. План балок под диафрагму в трансформаторной	
22	33	Металлические площадки ПМ1, ПМ2, съемное ограждение ОМ1.	
22	34	Сетчатая перегородка. Рама для установки электропечей РМ1, РМ2.	

Настоящий раздел проекта разработан в соответствии с действующими нормами и правилами и обеспечивает взрыво и пожаробезопасность здания при соблюдении установленных правил его эксплуатации

(Главный инженер проекта [подпись] (Новоминский).

Согласовано:

Инв. № подл. | Подп. и дата

Общие указания

1. Исходные данные, область применения проекта, антикоррозионную защиту и расчетные схемы см. пояснительную записку в альбоме I настоящего проекта.
2. Условная отметка чистого пола насосной станции 0.000 соответствует абсолютной отметке ▭
3. До начала работ по возведению бетонной подготовки и днища должна быть произведена приемка котлована, состоящая в проверке соответствия его проекту по размерам, отметкам, качеству грунтов основания согласно пл. 13.16 ÷ 13.23 СНиП III-8-76.
4. Монолитные железобетонные стены и днище подземной части выполнить из бетона М200, В-4; МРЗ-75. Арматура для железобетонных конструкций принята: рабочая- горячекатанная сталь периодического профиля класса АIII по ГОСТ 5. 1459-72, класса А-II и АIII по ГОСТ 5781-75;

   распределительная и монтажная- сталь горячекатанная класса АI по ГОСТ 5781-75 и обыкновенная арматурная проволока класса ВI по ГОСТ 6727-53*. Для закладных деталей применена прокатная углеродистая сталь класса С38/23 по ГОСТ 380-71*.

   Металлические площадки, лестницы и ограждения выполняются из углеродистой стали класса С38/23 марки в ст3 кл.2 по ГОСТ 380-71*. Материал монорельса и подкрановых путей-сталь углеродистая класса С38/23 марки в ст3 ПСБ по ГОСТ 380-71*.
5. Производство и приемку работ по устройству монолитных железобетонных конструкций, а также монтаж сборных железобетонных конструкций вести в соответствии с требованиями СНиП III-15-76 и СНиП III-16-73
6. Бетонные работы в зимних условиях должны производиться в соответствии с проектами производства работ или технологическими картами, разрабатываемыми для конкретных условий. при привязке проекта, содержащими указания по:
   - технологии приготовления и транспортирования бетонной смеси;
   - способам и температурному режиму выдерживания бетона;
   - применению в лагонепроницаемых материалов и утеплению опалубки и открытых поверхностей конструкций;
   - прочности бетона к моменту распалубливания;
   - срокам и порядку распалубливания и загружения.

Изм.	Лит.	N докум.	Подп.	Дата
Разраб.		Штейнгауз	[подпись]	25.06.73
Провер.		Айзенберг	[подпись]	
Н.контр.		Новоминский	[подпись]	
Рук.гр.		Макмаз	[подпись]	
Нач.отд.		Волошин	[подпись]	
Гл.инж.пр.		Новоминский	[подпись]	

ТП 901-2-10/80

Речные водозаборные сооружения раздельного типа для амплитуд колебаний уровней воды до 6 м.

Насосная станция производительностью от 20 до 180 л/с. с заглублением машзала Н=2.4м; 3.6м.

Лит.	Лист	Листов
Р	1	34

Общие данные (начало).

Госстрой СССР Укрводоканалпроект г. Киев

Альбом II

ТП 901-2-10/80

Ведомость привязанных и ссылочных материалов

Обозначение	Наименование	Примечание
Серия 1.112-5	Плиты железобетонные для ленточных фундаментов	
ГОСТ 13578-78	Блоки бетонные для стен подвалов.	
Серия 1.400-9, вып.1	Унифицированные строповочные петли для подъема сборных ж-б. конструкций зданий и сооружений промышленных предприятий.	
Серия 1.410-2, вып.1	Унифицированные арматурные изделия для монолитных железобетонных конструкций.	
Серия 1.412-1/77, вып.1;2;3	Монолитные железобетонные фундаменты под типовые колонны прямоугольного сечения одноэтажных промышленных зданий.	
Серия 1.415-1, вып.1	Железобетонные фундаментные балки для стен производственных зданий.	
Серия 1.423-3, вып.1	Железобетонные колонны прямоугольного сечения для одноэтажных производственных зданий без мостовых кранов высотой до 9.6 м.	
Серия 1.459-2, вып 1;2	Стальные лестницы, переходные площадки и ограждения.	
Серия 1.494-24, вып.1	Стаканы для крепления крышных вентиляторов, дефлекторов и зонтов.	
Серия 3.006-2 вып II-2	Сборные железобетонные каналы и тоннели из лотковых элементов	
Серия 3.400-6	Унифицированные закладные детали сборных железобетонных конструкций инженерных сооружений промышленных предприятий	
Серия 3.901.5	Сальники набивные Ду=50÷1400мм для пропуска труб через стены.	
ГОСТ 8478-66	Сетки сварные для армирования железобетонных конструкций.	
ГОСТ 22701.0-77	Плиты железобетонные ребристые предварительно напряженные размерами 3Х6	
÷ ГОСТ 22701.5-77	для покрытий производственных зданий.	
ГОСТ 948-76	Перемычки железобетонные для зданий с кирпичными стенами	

Сводная спецификация к чертежам железобетонных конструкций

Марка	Обозначение	Наименование	Кол.	Примеч.
				Масса единицы, т.
		Сборные железобетонные и бетонные конструкции		
		Покрытие для I снегового района		
П1	ГОСТ 22701.1-77	Плита ПГ-1АтV-т	3	2,65
П2	То же	То же ПВ7-2АтVт	2	3.20
П3	"	ПВ4-2АтVт	1	3.30
		Покрытие для II снегового района		
П1	ГОСТ 22701.1-77	Плита ПГ-2АтVт	3	2.65
П2	То же	То же ПВ7-3АтVт	2	3.20
П3	"	ПВ4-2АтVт	1	3.30
		Покрытие для III снегового района		
П1	ГОСТ 22701.1-77	Плита ПГ-3АтVт	3	2.65
П2	ГОСТ 22701.1-77	Плита ПВ7-4АтVт	2	3.20
П3	То же	То же ПВ4-3АтVт	1	3.30
		Для глинистых грунтов		
		Толщина кирпичных стен d=380мм.		
БФ1	1.415-1, вып.1	Фундаментная балка ФБ6-11	2	1.8
БФ2	То же	То же ФБ6-12	2	1.5
ПР2	ГОСТ 948-76	Перемычка 2ПР72-27.38.22	2	0.57
		Толщина кирпичных стен d=510мм		
БФ1	1.415-1, вып.1	Фундаментная балка ФБ6-28	2	2,2
БФ2	То же	То же ФБ6-12	2	1,5
ПР2	ГОСТ 948-76	Перемычка 2ПР73-27.51.22	2	0.76
		Для песчаных грунтов		
		Толщина кирпичных стен d=380мм		
БФ1	1.415-1, вып.1	Фундаментная балка ФБ6-11	2	1.8
СБ1	ГОСТ 13579-78	Блок бетонный ФБС24.4.6-Т	5	1.3
СБ2	То же	То же ФБС9.4.6-Т	4	0.47
ФБ1	1.112-5	Плита фундаментная Фл8.24-2	6	1.395
		Толщина кирпичных стен d=510мм		
БФ1	1.415-1. вып.1	Фундаментная балка ФБ6-28	2	2.2
СБ1	ГОСТ 13579-78	Блок бетонный ФБС24.5.6-Т	3	1.63
СБ2	То же	То же ФБС9.4.6-Т	4	0.59
СБ3	"	" ФБС21.4.6-Т	2	1.3
ФБ1	1.112-5	Плита фундаментная Фл.8.24-2	6	1.395
		Для всех грунтов для I-IV снеговых районов		
П4	5.006-2. вып. II-2	Плита П10д-3	2	0.19
П5	901-2- -КЖ23	То же П5	1	1.62
К1	1.423.3 - вып.1	Колонна К36-1	1	1.0
ПР1	ГОСТ 948-76	Перемычка 1ПР28-27.25.22	1	0.374
СБ1А-1	1.494-24, вып.1	Стакан СБ4А-1	1	0.15
СБ7А-1	То же	То же СБ7А-1	2	0.29
ОП1	901-2 - КЖ-23	Опорная подушка ОП1	11	0.05

Марка	Обозначение	Наименование	кол.	Примеч.
				Объем единицы м3
		Монолитные железобетонные и бетонные конструкции		
		Для песчаных грунтов H=2.4м; 3.6м		
Фм1	901-2- -КЖ18	Фундамент ФД1-1	1	1.47
Фм2	901-2- -КЖ-15,17	Фундамент Фм2	2	1.20
		Для глинистых грунтов H=2.4м		
Фм1	901-2- -КЖ-16	Фундамент Фм1	2	1.47
Фм2	То же	То же Фм2	2	2.35
Фм3	901-2- -КЖ18	" ФД1-2	1	1.77
		Для глинистых грунтов H=3.6м		
Фм1	901-2- -КЖ14	Фундамент Фм1	2	2.35
Фн2	То же	То же Фм2	2	2.98
Фн3	901-2- -КЖ-18	" ФД1-3	1	2.27
		Для всех грунтов		
	901-2- -КЖ-12	Стены и днище подземной части H=2.4м	1	36.23
	То же	Стены и днище подземной части H=3.6м	1	45.52
Пм1	901-2- -КЖ18	Плита перекрытия ПМ1	1	0.46
Бм1	901-2- -КЖ-20	Балка Бм1	1	0.45
Бм2	То же	То же Бм2	1	0.21
Фом1	901-2 -КЖ-22	Фундамент Фом1	3	см.22 табл.1
Фом2	901-2 -КЖ-21	То же Фом2	2	0.26
Фом3	То же	" Фом3	1	1.23
Опм1		Опора под задвижку Опм1	11	0.005

Согласовано

Инв. № подл. | Подпись и дата | Взам. инв. №

Изм.	Лист	№ докум.	Подпись	Дата	ТП 901-2-10/80
Разраб.	Штейнгауз			12.06.79	Речные водозаборные сооружения раздельного типа для амплитуд колебания уровней воды до 6м
Проверил	Айзенберг				Насосная станция производительностью от 600 до 1800 л/с с заглублением машзала H=2.4м, 3.6м
Н.контр.	Новоминский				Стадия: Р; Лист: 2; Листов:
Рук.гр.	Мактаз				Общие данные (продолжение)
Нач.отд	Волашин				Госстрой СССР Укрводоканалпроект г.Киев
Гл.инжр	Новоминский				

Альбом II

ТП 901-2-10/80

Сводная спецификация к чертежам железобетонных конструкций

Марка	Обозначение	Наименование	кол.	прим.
		Стальные изделия		масса единицы кг
ПК1	901-2- -КЖ-31	Подкрановый путь ПК1	2	344.3
МР1	То же	Монорельс МР1	1	184.7
БК1	"	Балка БК1	2	103.2
	901-2- -КЖ-32	Балка под диафрагму	2	43.5
Щ1	901-2- -КЖ-34	Щит перегородки Щ1	1	39.6
Щ2	То же	То же Щ2	1	29.7
Щ3	"	" Щ3	1	33.1
	901-2- -КЖ-34	L 63×6	-	10.4
	901-2- -КЖ-19	-δ4	-	32.0
	То же	Рисал δ.5	-	423.0
		Для Н= 2.4м		
ПР20	1.459-2 Вып. 1	Переходная площадка ПР20	1	120.0
ПР23	То же	То же ПР23	1	141.0
ЛР5У	"	Лестничный марш ЛР5У	1	62.0
МР4	"	" МР4	1	47.0
МР6У	1.459-2 Вып. 1	Лестничный марш МР6У	2	68.0
ПП1	1.459-2 Вып. 2	Ограждение переход-		
		ных площадок ПП1	4	12.0
ПП2	То же	То же ПП2	1	13.0
ПП3	"	" ПП3	1	16.0
ПП4	"	" ПП4	1	19.0
ПП6	"	" ПП6	1	23.0
ПЛ1У	"	Ограждение лестнич-		
	"	ных маршей ПЛ1У	1	8.0
ПМ1	"	То же ПМ1	1	7.0
ПМ3У	"	" ПМ3У	2	9.0
ПМ4У	"	" ПМ4У	2	9.0
С1	1.459-2 Вып. 1	Стремянка С1	1	36.0
ПМ1	901-2- -КЖ-33	Площадка ПМ1	1	64.2
ПМ2	То же	То же ПМ2	1	52.8
ОМ1	"	Ограждение светное ОМ1	1	30.9
		Н= 3.6м		
ПР35У	1.459-2, Вып. 1	Переходная площадка ПР35У	1	216.0
ЛР11У	То же	Лестничный марш ЛР11У	1	120.0
МР4	"	То же МР4	3	141.0
ПП1	1.459-2 Вып. 2	Ограждение переходных		
		площадок ПП1	4	12.0
ПП2	"	То же ПП2	2	13.0
ПП3	"	" ПП3	1	16.0
ПП4	"	" ПП4	1	19.0
ПЛ5У	"	Ограждение лестничных		
	"	маршей ПЛ5У	1	16.0
ПМ1	"	То же ПМ1	3	7.0
ПМ2	"	" ПМ2	2	7.0
С1	1.459-2 Вып. 1	Стремянка С1	1	36.0
Л	901-2- " КЖ-33	Площадка ПМ1	1	64.2
ПМ2	То же	То же	1	52.8
ОМ1	"	Ограждение светное ОМ1	1	388

Инв. № подл. | Подп. и дата | Взам. инв. №

Выборка стали к чертежам КЖ-31 ÷ КЖ-34

Вид профиля и ГОСТ, ТУ	Марка металла и ГОСТ	Обозначение и размер профиля мм	№ п.п	Масса металла по элементам конструкции, кг: Ригель	Балка	Плита перекрытия	Плиты площадок, лестничных маршей		Общая масса кг	Примечание
Сталь холодногнутая швеллеры ГОСТ 8278-75*	Вст 3 кп2	ГН [180×50×4	1				121.0	2.5.0	121.0 / 26.0	
	ГОСТ 380-71*	ГН [160×50×4	2				101.0	-	101.0 / -	
	Итого						222.0	26.0	222.0 / 26.0	
Сталь угловая равнополочная ГОСТ 8509-72		L 100×8	3	37.4					37.4	
	Вст 3 кп2	L 80×5	4				60.0		60.0	
	ГОСТ 380-71*	L 75×6	5		86.9		121.9	79.2	208.8 / 166.1	
		L 63×6	6			110.0			110.0	
		L 50×4	7	9.6			7.3		16.9	
		L 25×3	8				21.0	14.0	21.0 / 14.0	
	Итого:			47.0	86.9	110.0	210.2	360.5	454.1 / 409.4	
Сталь холодногнутая швеллеры неравнополочные ГОСТ 8281-69*	Вст 3кп2, ГОСТ 380-71*	ГН L 50×40×12×2.5	9				85.0	83.0	85.0 / 83.0	
	Итого:									
4МТУ 2-130-70	Вст 3кп2, ГОСТ 380-71*	ГН ⊂ 90×30×2.5×3	10				39.0	35.0	39.0 / 35.0	
	Итого:						39.0	35.0	39.0 / 35.0	
Сталь листовая рифленная ГОСТ 8568-77	Вст 3кп2, ГОСТ 380-71*	- рифл. δ.5	11				64.7		64.7	
	Итого:						64.7		64.7	
Сталь горячекатанная круглая ГОСТ 5781-75	Вст 3кп2	• ф 6 АI	12			4.0			4.0	
	ГОСТ 380-71*	• ф 10 АI	13			0.2			0.2	
		• ф 18 АII	14				8.0		8.0	
		• ф 20 АII	15				36.7		36.7	
	Итого:					4.2	44.7		48.9	
Сталь полосовая ГОСТ 103-76		-δ 1.95	16				32.6	22.5	32.6 / 22.5	
	Вст 3 кп2	-δ 2.5	17				150.8	373.4	180.8 / 173.4	
	ГОСТ 380-71*									
		-δ 4	18	58.9			18.3		77.2	
		-δ 5	19				5.9		5.9	
		-δ 6	20			0.6	5.0	4.0	5.6 / 4.6	
		-δ 8	21	11.3			16.3		27.6	
	Итого:			70.2		0.6	233.3	541.4	329.7 / 318.2	
Балки двутавровые ГОСТ 8239-72*		I 16	22	195.9					195.9	
	Вст 3 пс6	I 24	23	845.0					845.0	
	ГОСТ 380-71*									
	Итого			1040.9					1040.9	
Швеллеры ГОСТ 8240-72	Вст 3 кп2	[10	24				11.2		11.2	
	ГОСТ 380-71*									
	Итого:						11.2		11.2	
Стальная плетеная сетка ГОСТ 5336-67*	Вст 3 кп 2 ГОСТ 380-71*	N 15-20	25			5.2				
Итого масса металла	Итого:			1158.1	86.9	120.0	435.7	865.5	2298.8 / 2666.4	

В выборке стали в числителе указан вес металла для Н=2м, в знаменателе - для Н=3.6м

				ТП 901-2-10/80			
Изм.	Кол.уч.	Лист	№ док.	Подп.	Дата	Ригели двойавровые сборные железобетонные для отметки уровня воды до 6м	
Разраб.	Шейнина				1984	Настенная отметка высотой 2.0 и 3.6м с регулированием наклона Н=2м, 3.6м	Стадия: Р; Лист: 3; Листов:
Провер.	Кизенберг						
Н. контр.	Кобаненков						
Рук. гр.	Макпаз					Общие данные (окончание) Выборка стали к листам КЖ-31 ÷ КЖ-34	Госстрой СССР Укрводоканалпроект г. Киев
Нач. отд.	Вайшин						
Гл. инж. пр.	Ю. Зинченко						

Альбом II

ТП 901-2-10/80

1-1

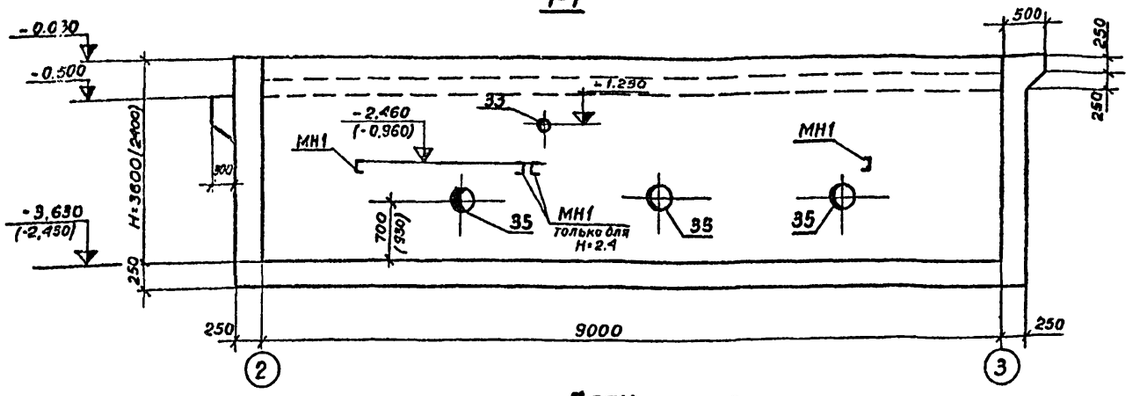

2-2

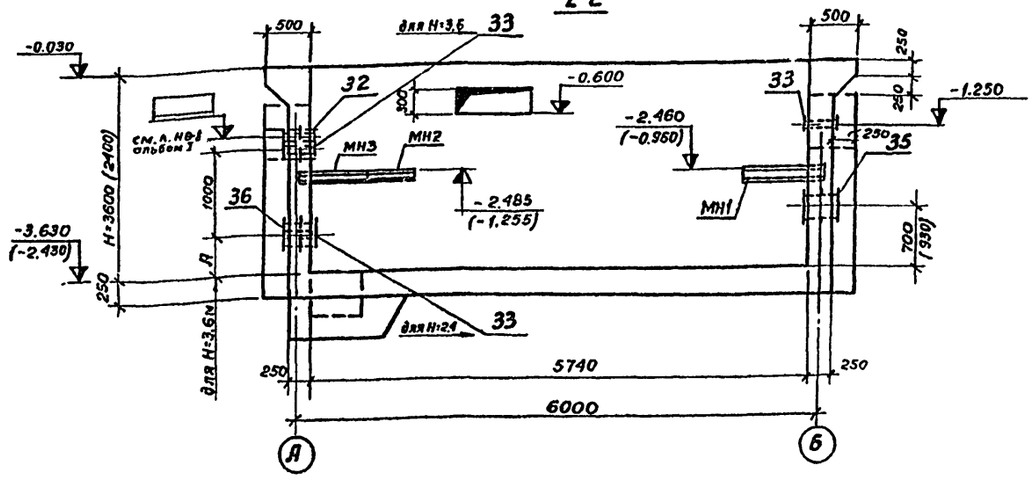

План

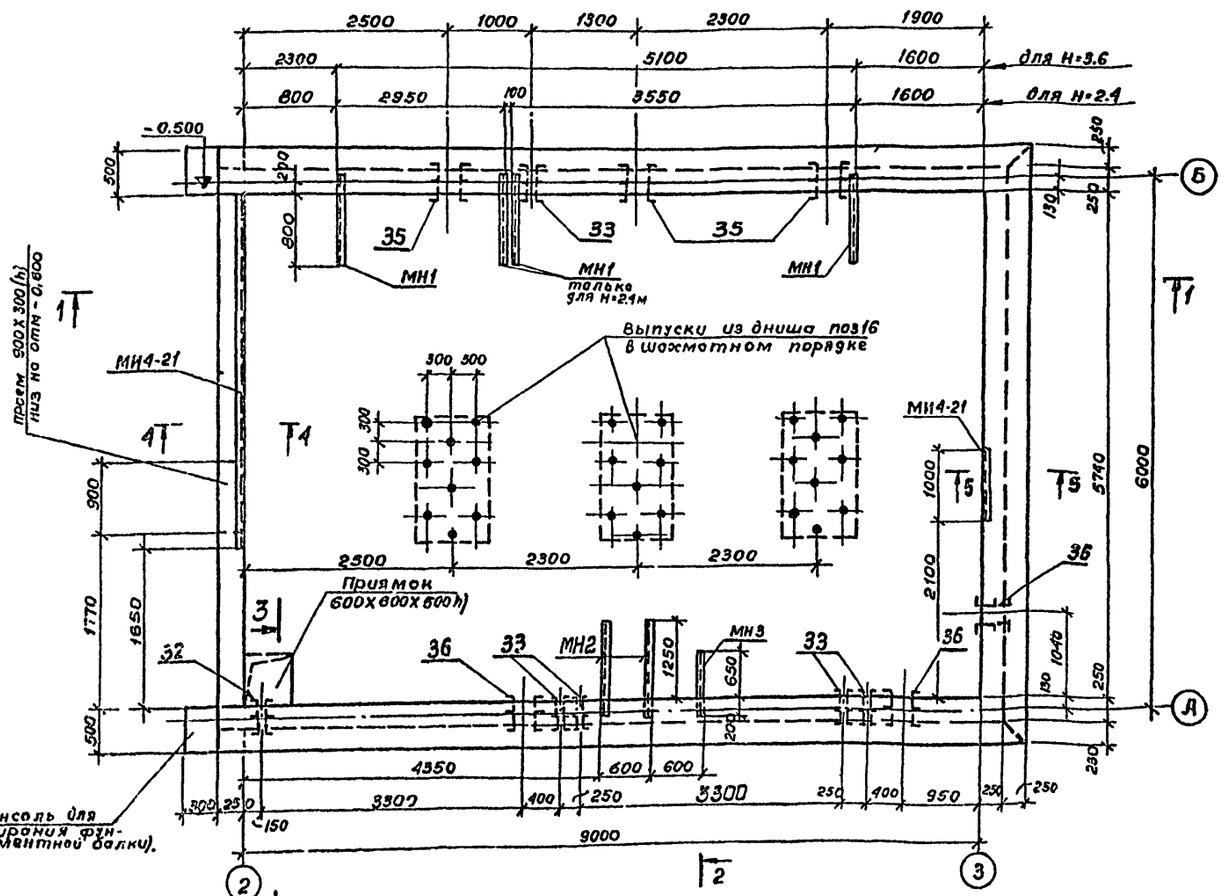

3-3

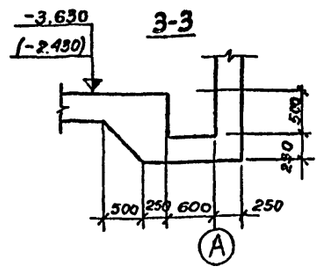

4-4

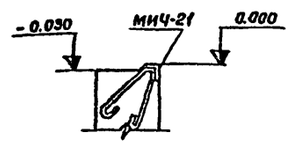

5-5

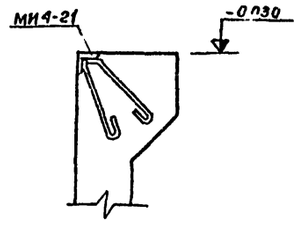

Спецификация сальников

№ поз.	Наименование	Ед. изм.	Кол.	3КМ-6 3КМ-6а Ду	3КМ-6 3КМ-6а Масса кг шт	3КМ-6 3КМ-6а Масса кг всех	4К-6У 4К-6У-а Ду	4К-6У 4К-6У-а Масса кг шт	4К-6У 4К-6У-а Масса кг всех	4КМ-8 4КМ-8а Ду	4КМ-8 4КМ-8а Масса кг шт	4КМ-8 4КМ-8а Масса кг всех	4КМ-12 4КМ-12а Ду	4КМ-12 4КМ-12а Масса кг шт	4КМ-12 4КМ-12а Масса кг всех	8К-8У 8К-8Уа 8К-8Уб Ду	8К-8У 8К-8Уа 8К-8Уб Масса кг шт	8К-8У 8К-8Уа 8К-8Уб Масса кг всех	6КМ-12 6КМ-12а Ду	6КМ-12 6КМ-12а Масса кг шт	6КМ-12 6КМ-12а Масса кг всех	8К-12У 8К-12У-а Ду	8К-12У 8К-12У-а Масса кг шт	8К-12У 8К-12У-а Масса кг всех	8К-18У 8К-18У-а Ду	8К-18У 8К-18У-а Масса кг шт	8К-18У 8К-18У-а Масса кг всех
35	Сальник l=300	шт	3	100	8.2	24.6	150	15.9	47.7	150	15.9	47.7	150	15.9	47.7	200	21.4	64.2	200	21.4	64.2	300	30.4	91.2	300	30.4	91.2
36	То же	шт	3	100	8.2	24.6	150	15.9	47.7	150	15.9	47.7	150	15.9	47.7	200	21.4	64.2	200	21.4	64.2	250	27.9	83.7	250	27.9	83.7

Таблица привязочных размеров

Марка насоса	„А"
3КМ-6 3КМ 6а	(841) 611
4К-6У 4К-6У-а	(822) 592
4КМ-8 4КМ-8а	(845) 615
4КМ-12 4КМ-12а	(860) 630
6К-8У 6К-8Уа 6К-8Уб	(780) 550
6КМ-12 6КМ-12а	(800) 570
8К-12У 8К-12У-а	(760) 530
8К-18У 8К-18У-а	(780) 550

1. Все сальники, закладные изделия и выпуски арматуры (поз. 16) заложить при бетонировании стен.
2. Сальники приняты по серии 3.901.5.
3. В скобках даны отметки и размеры для H=2.4 м.
4. Привязку и размеры фундаментов под оборудование см. л КЖС-21.

					ТП 901-2-10/80
Изм.	Лист	№ докум.	Подпись	Дата	Речные водозаборные сооружения раздельного типа для амплитуд колебаний уровней воды до 6 м
Разраб.	Сидоренко			25.06.79	Насосная станция производительностью от 20 до 180 м³/с с заглублением машзала H=2.4м; 3.6м.
Провер.	Яцевенберг				Лит. Р; Лист 4; Листов
Н.контр.	Новоминский				
Рук.гр.	Макташ				Спаллубочный чертеж подземной части. План, разрезы.
Нач.отд.	Волошин				Госстрой СССР Укрводоканалпроект г.Киев
Гл.инж.пр.	Новоминский				

Согласовано: Укр. ОТЭП; Гипрониигражданстрой

Инв. N подл. | Подпись и дата

сф 421-02

Альбом II

ТП 901-2-10/80

Согласовано

Инв. № подл. | Подпись и дата

1-1

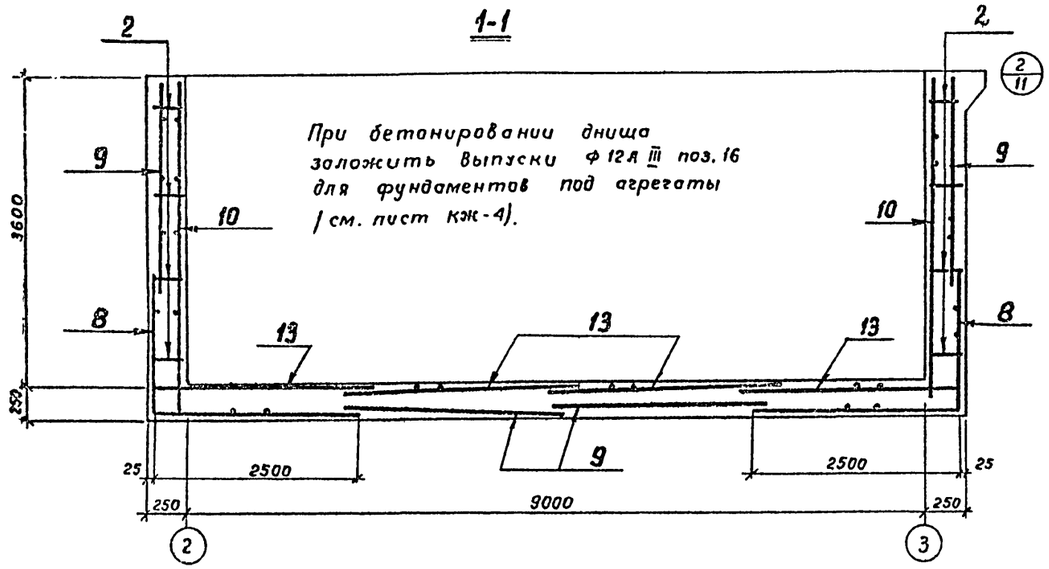

2-2

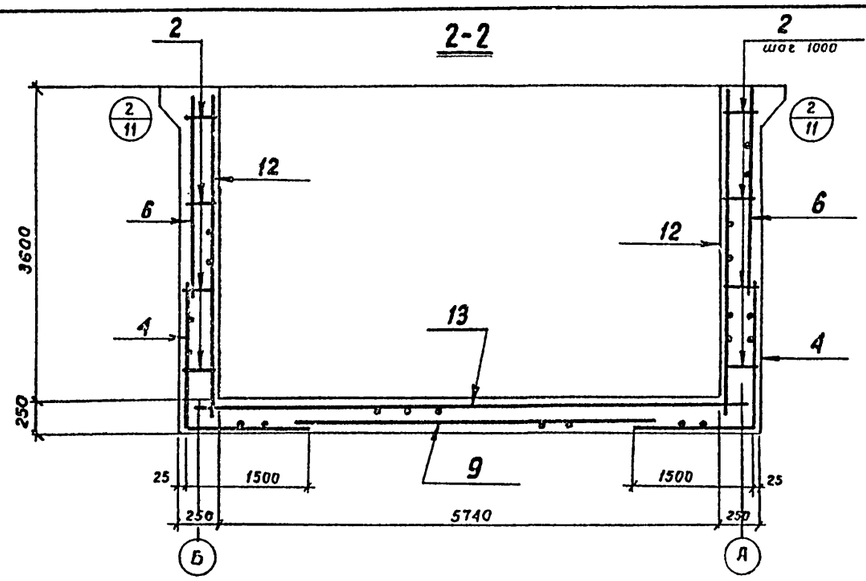

План

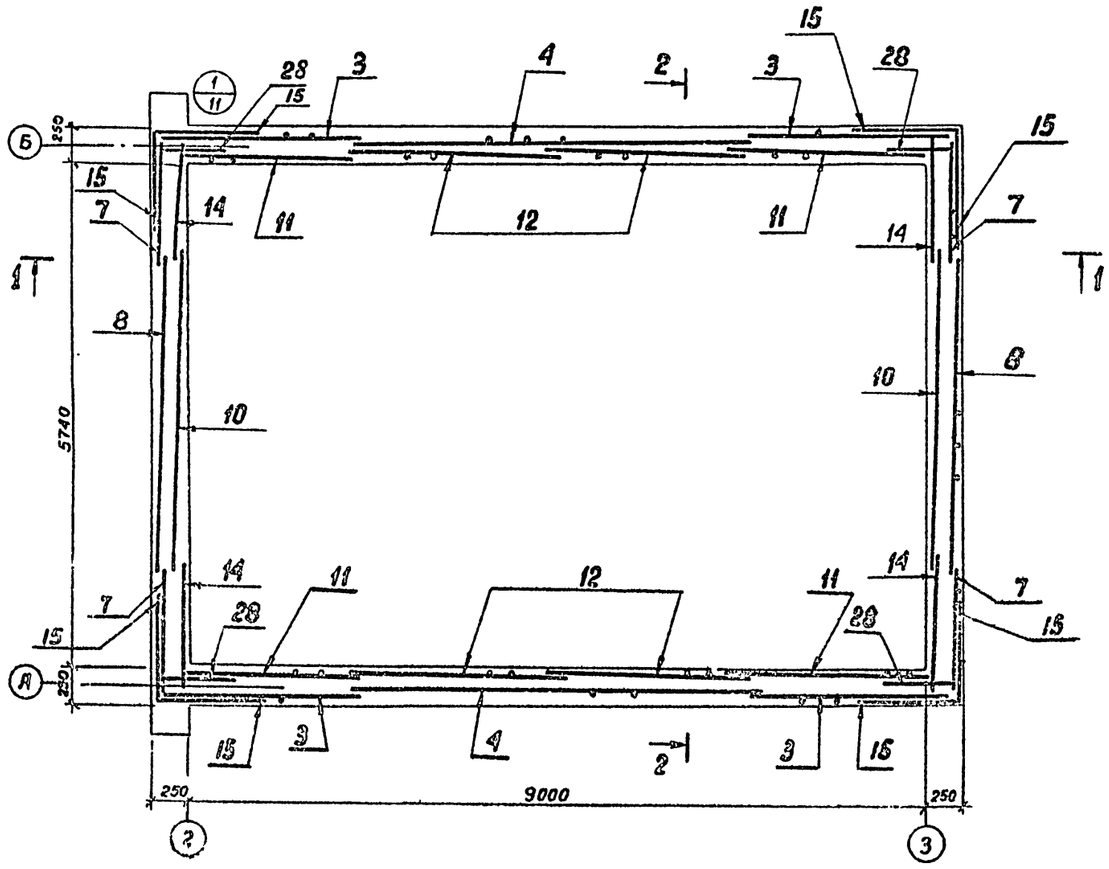

Раскладка каркасов в днище

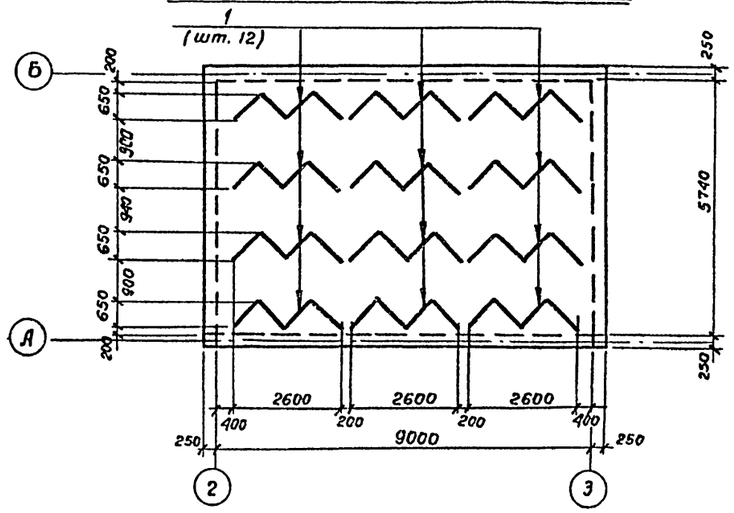

1. Опалубочный чертеж подземной части см. л.л КЖ-4.
2. Раскладку сеток в стенах и днище см. л. КЖ-67.
3. Защитный слой бетона - 35 мм. в днище и 25 мм в стенах.

изм.	лист	№ докум.	Подпись	Дата
Разраб.		Сидоренко		25.06.81
Проверил		Айзенберг		
Н. контр.		Новоминский		
Рук. гр.		Мактаз		
Нач. отд.		Волошин		
Гл. инж. пр.		Новоминский		

ТП 901-2-10/80

Речные водозаборные сооружения раздельного типа для амплитуд колебания уровней воды до 6 м.

Насосная станция производительностью от 20 до 180 м³/с с заглублением машзала Н=2,4м, 3,6м

Лит	Лист	Листов
Р	5	

Армирование подземной части Н=3,6м
План и разрезы.

Госстрой СССР
Укрводоканалпроект
г. Киев.

СФ 4197-18

Альбом II

ТП 901-2-10/80

Согласовано:

Инв. № подл. | Подп. и дата

Раскладка внутренних сеток в стенах

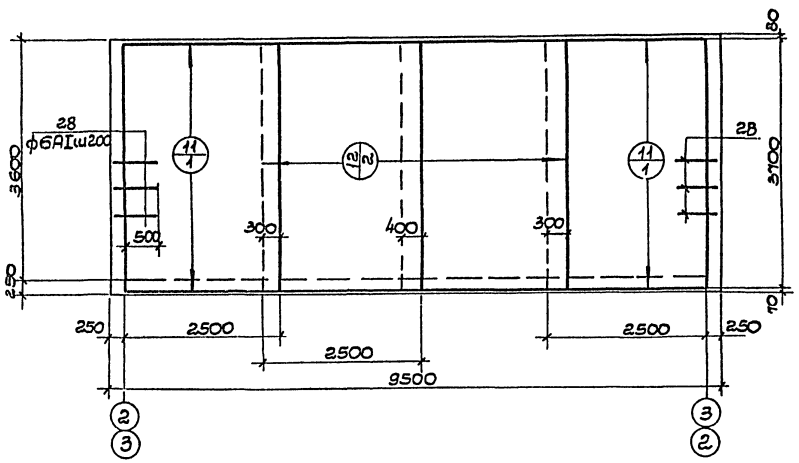

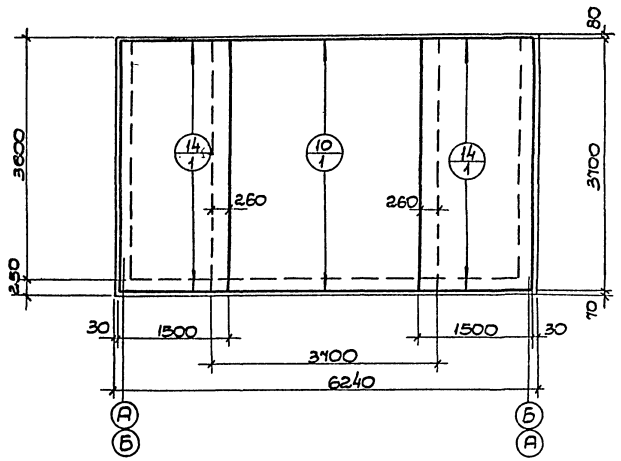

Раскладка верхних сеток в днище

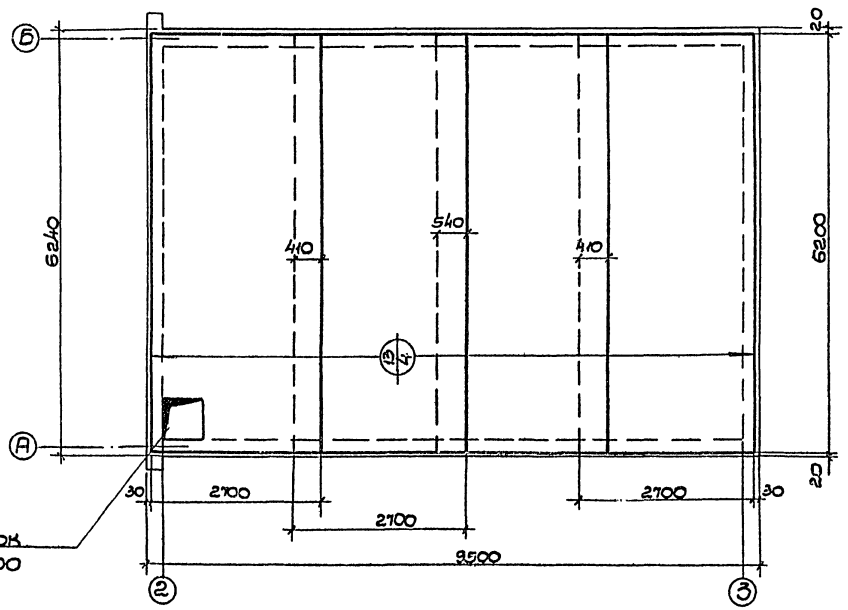

1. Пилястры в стене по оси „2" условно не показаны. Пилястры бетонировать одновременно с бетонированием стен. Армирование пилястр см. л. КЖ-11.
2. При бетонировании днища заложить выпуски арматуры для фундаментов под оборудование (поз. 16) см. л КЖ-4.
3. Арматуру сеток в местах проемов вырезать по месту. При установке сальников арматуру сеток приварить к корпусу сальника.
4. Консоли в стенах условно не показаны.
5. Размеры сеток, принятых по ГОСТ 8478-66, даны в осях крайних стержней, а разработанных в проекте по концам стержней.
6. На плане раскладки сеток в числителе указан номер сетки, в знаменателе - количество сеток.

					ТП 901-2-10/80			
Изм.	Лист	N докум.	Подп.	Дата	Речные водозаборные сооружения раздельного типа для амплитуд колебания уровней воды 20м			
Разраб.		Сидоренко		25.05.19	Насосная станция производительностью от 20 до 180 л/с с заглублением машзала Н=2.4м; 3.6м	Лит.	Лист	Листов
Провер.		Айзенберг				Р	6	
Н. контр.		Новомейский						
Рук. гр.		Макгаз			Армирование подземной части Н=3.6м. Раскладка внутренних сеток в стенах и днище	Госстрой СССР Укрводоканалпроект Киев		
Нач. отд.		Волошин						
Гл. инж. пр.		Новомейский						

СФ 427-02

Альбом II

ТП 901-2-10/80

Раскладка наружных сеток в стенах

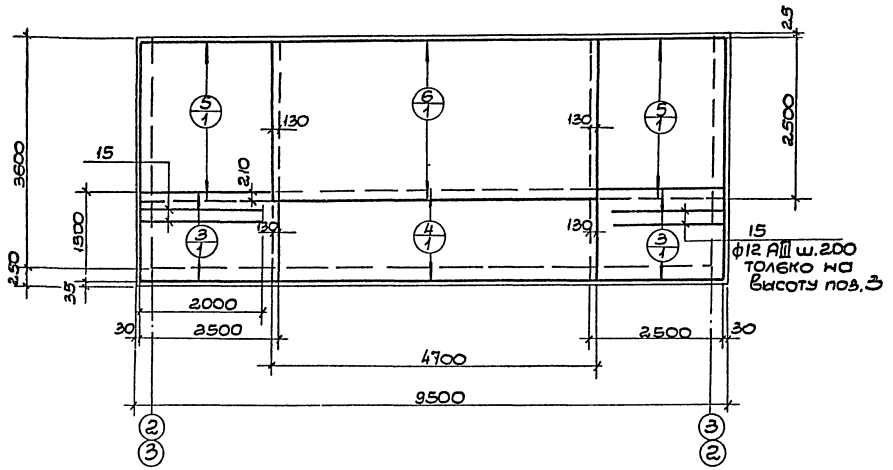

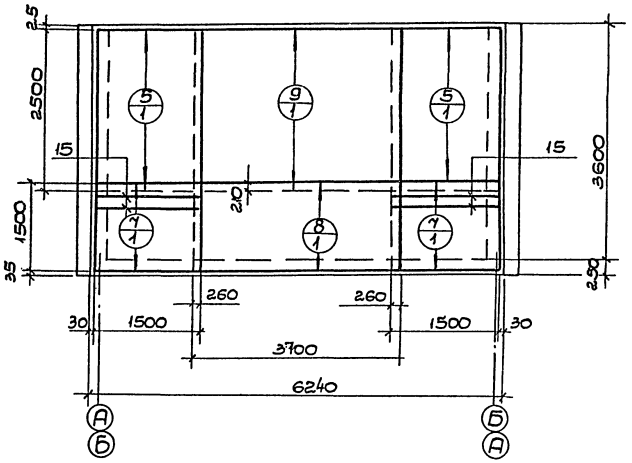

Раскладка нижних сеток в днище

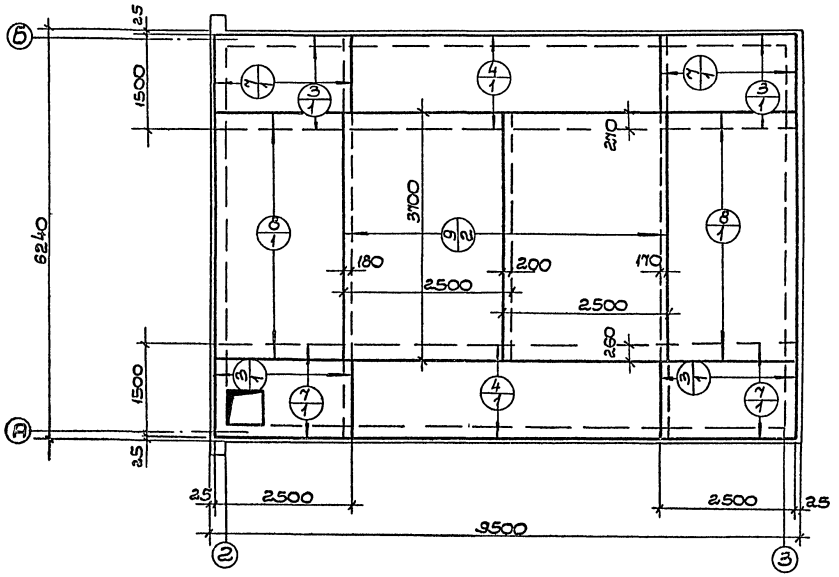

1. Арматуру сеток в местах проемов вырезать по месту. При установке сальников арматуру сеток приварить к корпусу сальника.
2. Консоли в стенах условно не показаны.
3. Размеры сеток, принятых по ГОСТ 8478-66 даны в осях крайних стержней.
4. На плане раскладки сеток в числителе указан номер сетки, в знаменателе - количество сеток.
5. Пилястры в стенах условно не показаны.
6. Арматуру сеток в месте приямка вырезать по месту.

					ТП 901-2-10/80		
					Речные водозаборные сооружения раздельного типа для амплитуд колебания уровней воды до 6м		
Изм.	Лист	N докум.	Подпись	Дата	Насосная станция производительностью от 20 до 180 л/с с заглублением машзала H=2.4м; 3.6м	Лит.	Лист	Листов
Разраб.		Сидоренко		25.04.79		Р	7	
Провер.		Айзенберг						
Н. контр.		Новоминский						
Рук. гр.		Мактаз			Армирование подземной части H=3.6м. Раскладка наружных сеток в стенах и днище	Госстрой СССР Укрводоканалпроект Киев		
Нач. отд.		Волошин						
Гл. инж. пр.		Новоминский						

Согласовано:

Инв. № подл. | Подп. и дата

Альбом II

ТП 901-2-10/80

1-1

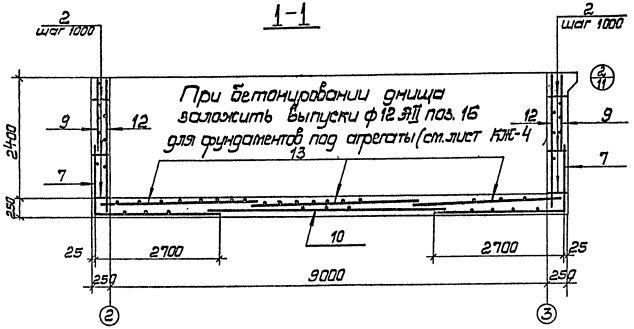

2-2

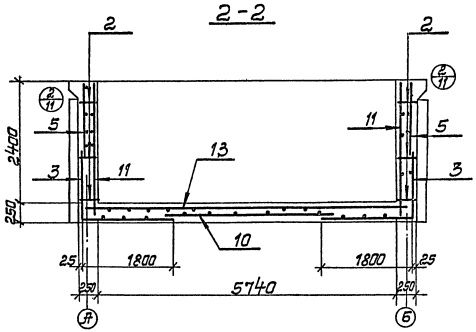

План

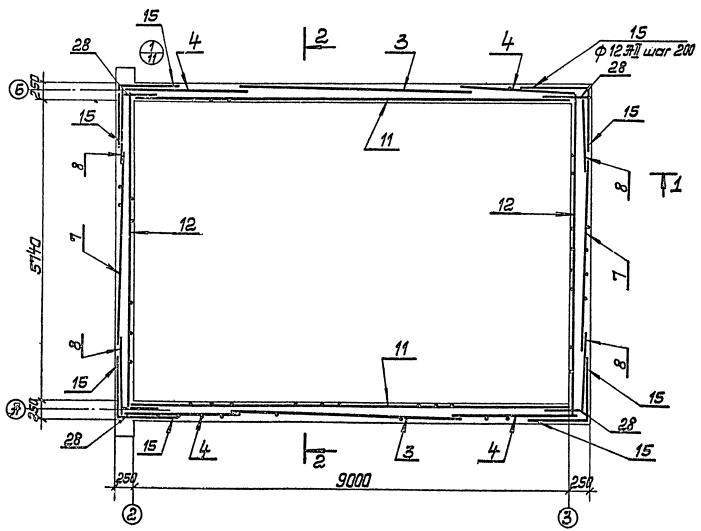

Раскладка каркасов в днище

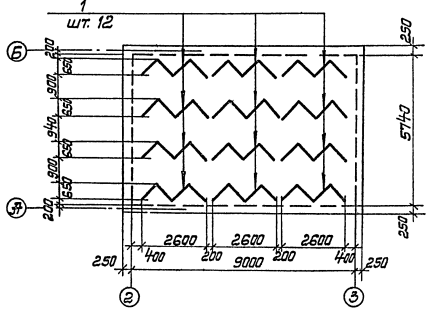

1. Опалубочный чертеж подземной части см. л. КЖ-4
2. Раскладку сеток в стенах и днище см. л. КЖ-9,10
3. Защитный слой бетона 35 мм. в днище и 25 мм. в стенах.

Изм.	Лист	№ докум.	Подпись	Дата	ТП 901-2-10/80
Разраб.		Сидоренко		25.04.80	Речные водозаборные сооружения, разделного типа для амплитуд колебания уровней воды до 6 м.
Провер.		Лизенберг			Насосная станция производительностью от 20 до 180 л/с с заглублением тяжелого $H=2{,}4$; 3,6 м.
Н. контр.		Новотинский			Лит. Р; Лист 8; Листов
Рук. гр.		Макаев			Армирование подземной части $H=2{,}4$ м. План и разрезы
Нач. отд.		Болошин			Госстрой СССР Укрводоканалпроект Киев
Гл. инж. пр.		Новотинский			

Согласовано:

Инв. № подл. | Подп. и дата

Альбом II

ТП 901-2-10/80

Раскладка внутренних сеток в стенах

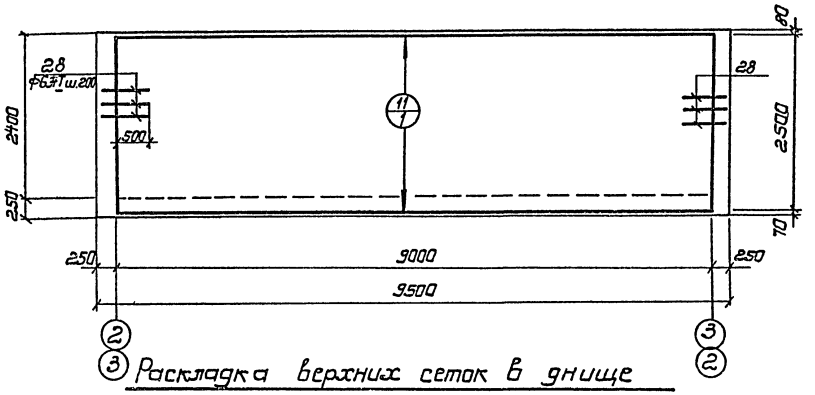

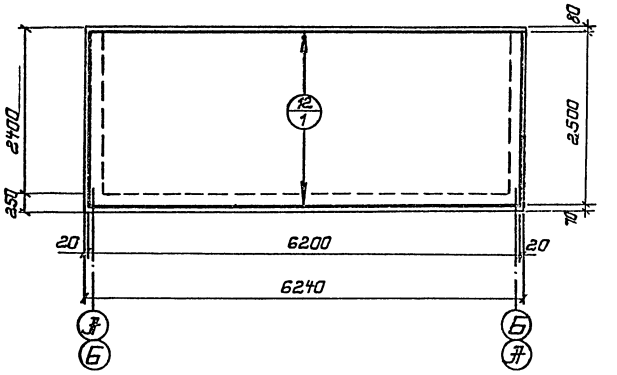

Раскладка верхних сеток в днище

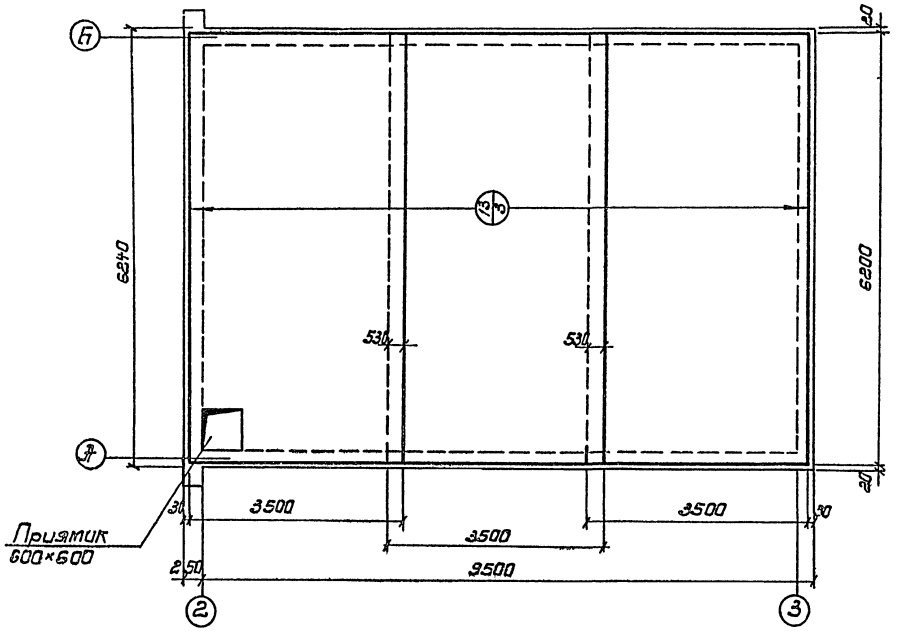

1. При бетонировании днища заложить выпуски арматуры для фундаментов под оборудование (поз. 16) см. л. КЖ-4.
2. Арматуру сеток в местах проемов вырезать по месту. При установке сальников арматуру сеток приварить к корпусу сальника.
3. Консоли в стенах условно не показаны.
4. Размеры сеток, принятых по ГОСТ 8478-66, даны в осях крайних стержней, а разработанных в проекте по концам стержней.
5. На плане раскладки сеток в числителе указан номер сетки, в знаменателе - количество сеток.
6. Пилястры в стене по оси „2" условно не показаны. Пилястры бетонировать одновременно с бетонированием стен. Армирование пилястр см. л. КЖ-11.

					ТП 901-2-10/80
Изм.	Лист	№ докум.	Подпись	Дата	Речные водозаборные сооружения раздельного типа для амплитуд колебания уровней воды до 6м.
Разраб.		Сидоренко		25.06.79	Насосная станция производительностью от 20 до 180 л/с. с заглублением машзала H=2.4м; 3.6м.
Проверил		Лазенберг			
Н.контр.		Новотинский			
Рук.гр.		Мактаз			Армирование подземной части H=2.4м. Раскладка внутренних сеток в стенах и днище.
Нач.отд.		Волошин			
Гл.инж.пр.		Новотинский			

Лит.	Лист	Листов
Р	9	34

Госстрой СССР
Укрводоканалпроект
Киев

Согласовано.

Инв. № подл. | Подп. и дата

ср 427-09

Альбом II

ТП 901-2-10/80

Согласовано

Инв.№ подл. | Подпись и дата | Взам.инв.№

Раскладка наружных сеток в стенах

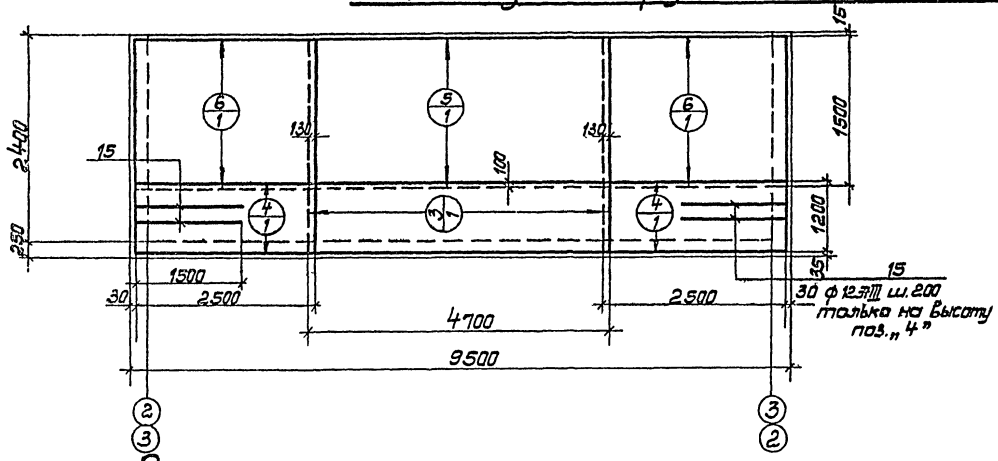

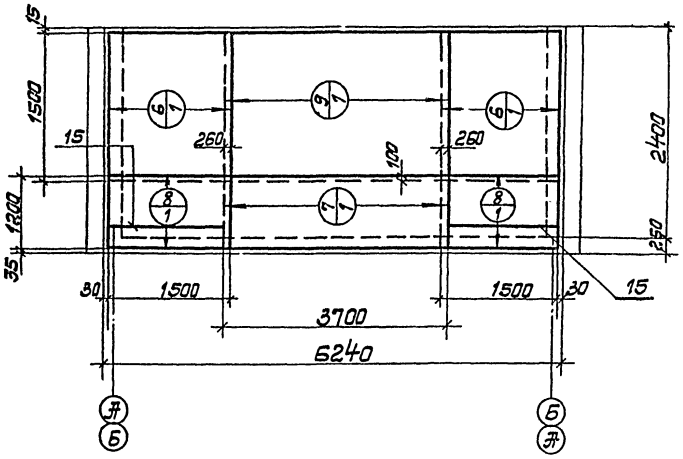

Раскладка нижних сеток в днище

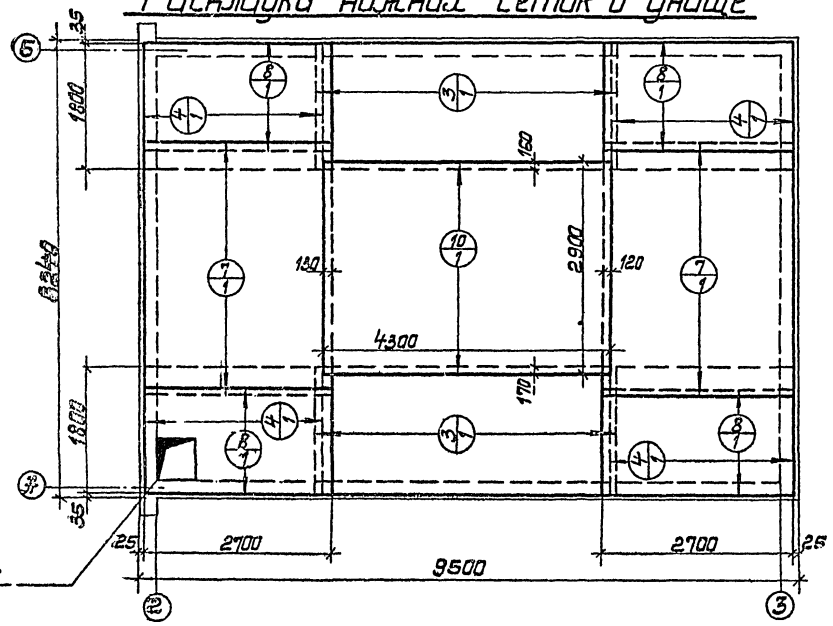

1. Арматуру сеток в местах проемов вырезать по месту. При установке сальников арматуру сеток приварить к корпусу сальника.
2. Консоли в стенах условно не показаны.
3. Размеры сеток, принятых по ГОСТ 8478-66, даны в осях крайних стержней, а разработанных в проекте, по концам стержней.
4. На плане раскладки сеток в числителе указан номер сетки, в знаменателе-количество сеток.
5. Арматуру сеток в месте приямке вырезать по месту

					ТП 901-2-10/80			
Изм.	Лист	№ докум.	Подпись	Дата	Речные водозаборные сооружения раздельного типа для амплитуд колебания уровней воды до 6 м.			
Разраб.		Сидоренко		25.06.80	Насосная станция производительностью от 20 до 150 м³/с с заглублением машзала Н=24,36 м.	Лит.	Лист	Листов
Провер.		Айзенберг				Р	10	
Н.контр.		Новотинский						
Рук.гр.		Мактас			Армирование подземной части Н=24 м. Раскладка наружных сеток в стенах и днище.	Госстрой СССР Укрводоканалпроект Киев		
Нач.отд.		Вязовкин						
Гл.инж.пр.		Новотинский						

СР 427-02

Альбом II

ТП 901-2-10/80

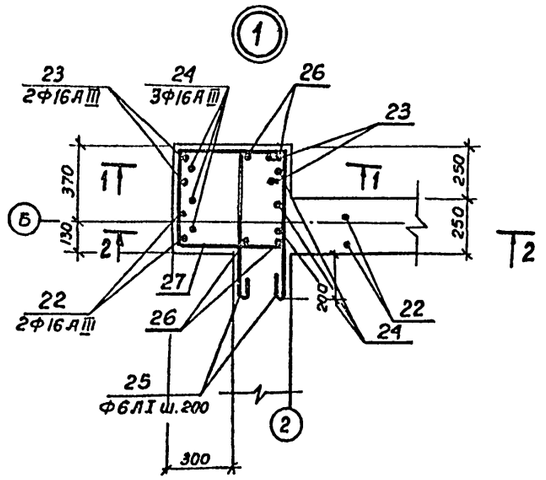

1-1

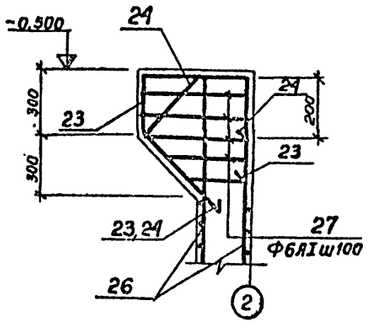

2-2

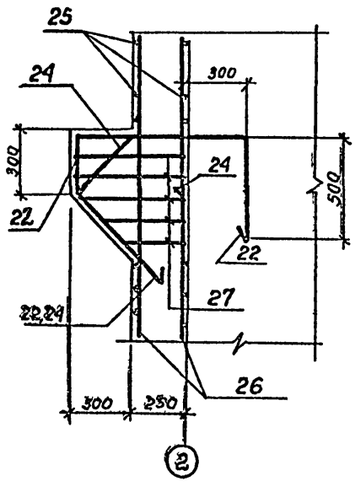

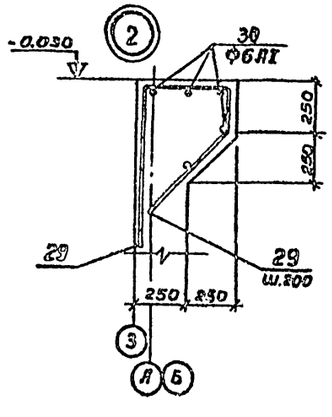

Армирование приямка.

3-3

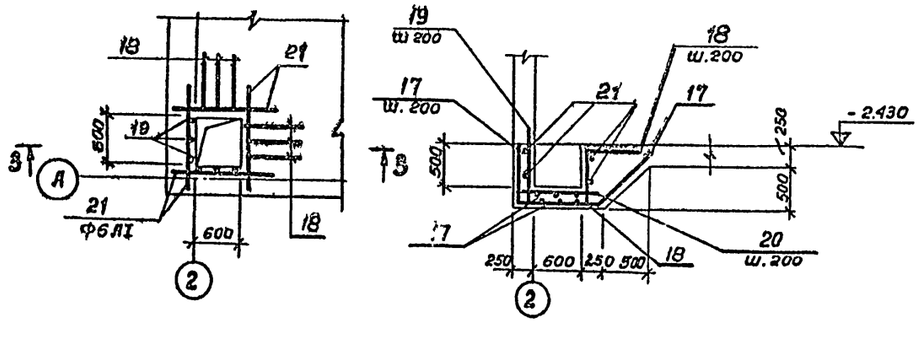

Ведомость стержней на один элемент

Стены и днище подземной части

Марка эл-та	Поз.	Эскиз или сечение	Ф мм	Длина мм	кол.
		Н=2.4м, грунты глинистые, песчаные			
	15	1500 / 1500	12АIII	3000	52
	16	550 / 150	12АIII	700	27
	17	710 / 1000 / 1050 / 710	12АIII	2760	8
	18	700 / 720	12АIII	1420	8
	19	—	12АIII	1020	8
	20	—	12АIII	1050	8
	21	—	6АI	800	8
	22	820 / 250 / 550 / 500 / 45°	16АIII	2120	4
	23	450 / 250 / 550 / 500	16АIII	1750	4
	24	350 / 250 / 550 / 200 / 45° / 675 / 200	16АIII	1350	6
	25	675 / 200	6АI	1630	24
	26	—	12АIII	2100	8
	27	560 / 430 / 980 / загнуть по месту	6АI	1970	10
	28	—	6АI	740	52
	29	450 / 850 / 200 / 60° / 400 / Распред	12АIII	ф060	124
	30		6АI	120000	

Стены и днище подземной части

Марка эл-та	Поз.	Эскиз или сечение	Ф мм.	Длина мм	кол.
		Н=3,6м грунты глинистые			
	15	1500 / 2000	12АIII	3500	72
	16	550 / 150	12АIII	700	27
	17	710 / 1000 / 1050 / 710	12АIII	2760	8
	18	700 / 720	12АIII	1420	8
	19	—	12АIII	1020	8
	20	—	12АIII	1050	8
	21	—	6АI	800	8
	22	820 / 250 / 550 / 500 / 45°	16АIII	2120	4
	23	450 / 250 / 550 / 500 / 45°	16АIII	1750	4
	24	350 / 250 / 550 / 200 / 45° / 675 / 200	16АIII	1350	6
	25	675 / 200	6АI	1630	36
	26	—	12АIII	3300	8
	27	560 / 430 / 980 / загнуть по месту	6АI	1970	10
	28	—	6АI	740	76
	29	450 / 850 / 200 / 60° / 400 / Распред	12АIII	2060	124
	30		6АI	120000	

Стены и днище подземной части

Марка эл-та	Поз.	Эскиз или сечение	Ф мм	Длина мм	кол.
		Н=3,6м грунты песчаные			
	15	1500 / 2000	10АIII	3500	72
	16	550 / 150	10АIII	700	27
	17	710 / 1000 / 1050 / 710	10АIII	2760	8
	18	700 / 720	10АIII	1420	8
	19	—	10АIII	1020	8
	20	—	10АIII	1050	8
	21	—	6АI	800	8
	22	820 / 250 / 550 / 500 / 45°	16АIII	2120	4
	23	450 / 250 / 550 / 500 / 45°	16АIII	1750	4
	24	350 / 250 / 550 / 200 / 45° / 675 / 200	16АIII	1350	6
	25	675 / 200	6АI	1630	36
	26	—	10АIII	3300	8
	27	560 / 430 / 980 / загнуть по месту	6АI	1970	10
	28	—	6АI	740	76
	29	450 / 850 / 200 / 60° / 400 / Распред	10АIII	2060	124
	30		6АI	120000	

4. Настоящий чертеж см. совместно с л. КЖ-5;8.

Согласовано

Инв. № подл. | Подпись и дата

Изм	Лист	№ докум.	Подпись	Дата
Разраб.		Штейнгауз		25.06.19
Проверил		Лозенберг		
Н. контр.		Новоминский		
Рук. гр.		Мактаз		
Нач. отд.		Волошин		
Гл. инж. пр.		Новоминский		

ТП 901-2-10/80

Речные водозаборные сооружения раздельного типа для амплитуд колебания уровней воды до 6м

Насосная станция производительностью от 20 до 180 м³/с с заглублением машзала Н=2.4м; 3.6м.

Лит	Лист	Листов
Р	11	

Армирование подземной части. Узлы. Ведомость стержней на один элемент.

Госстрой СССР Укрводоканалпроект г. Киев.

СР 427-02

Альбом II

ТП 901-2-10/80

Формат	Зона	Поз.	Обозначение	Наименование	Кол.	Примечание. Масса 1 шт. в кг
				Стены и днище H=2,4 м		
				Грунты глинистые и песчаные		
				Сборочные единицы и детали		
А2		1	901-2- - КЖ-29	Каркас плоский КР1	12	2,6
А2		2	То же	То же КР2	30	2,0
А2		3	901-2- - КЖ-24	Сетка арматурная С1	2	142,9
А2		4	То же	То же С2	4	44,7
		5	ГОСТ 8478-66	То же 200/200/5/5 / 1500×4700	2	12,1
А2		6	901-2- - КЖ-24	То же С3	4	60,3
А2		7	То же	То же С4	2	82,5
		8	"	То же С5	4	34,0
		9	ГОСТ 8478-66	То же 200/200/5/5 / 3500×3700	2	9,5
		10	То же	То же 200/200/5/5 / 2900×4300	1	24,3
А2		11	901-2- - КЖС-24	То же С6	2	77,6
А2		12	901-2- - КЖС-25	То же С7	2	54,2
А2		13	То же	То же С8	3	113,4
А2		15÷30	901-2- - КЖ-11	Стержни одиночные		
А2		31	901-2- - КЖ-30	Изделие закладное МН1	4	14,2
		32	3.901-5	Сальник dy=80 δ=300	1	6,7
		33	То же	То же dy=50 δ=300	5	5,0
		34	3.400-6	Изделие закладное МИУ-21	5,1 м	10,1
А2		37	901-2- - КЖ-30	То же МН2	2	22,7
А2		38	То же	То же МН3	1	12,8
				Материалы		
				Бетон М200, В4, Мрз75	36,4	м³

Формат	Зона	Поз.	Обозначение	Наименование	Кол.	Примечание. Масса 1 шт. в кг
				Стены и днище H=3,6 м		
				Грунты глинистые		
				Сборочные единицы и детали		
А2		1	901-2- - КЖ-29	Каркас плоский КР1	12	2,6
А2		2	То же	То же КР2	40	2,0
А2		3	901-2- - КЖС-26	Сетка арматурная С10	4	77,1
А2		4	То же	То же С12	2	250,9
А2		5	901-2 - КЖ-27	То же С14	4	181,5
		6	ГОСТ 8478-66	То же 200/200/5/5 / 2500×4700	2	19,3
А2		7	901-2- - КЖ-27	То же С16	4	41,4
А2		8	То же	То же С18	2	150,0
		9	ГОСТ 8478-66	То же 200/200/5/5 / 2500×3700	4	15,2
А2		10	901-2- - КЖС-28	То же С23	2	84,0
		11	ГОСТ 8478-66	То же 200/200/8/8 / 2500×3700	4	39,0
А2		12	901-2- - КЖС-28	То же С20	4	56,5
А2		13	901-2- - КЖС-27	То же С21	4	141,1
		14	ГОСТ 8478-66	То же 200/200/5/5 / 1500×3700	4	9,5
		15÷30	901-2- - КЖ-11	Стержни одиночные		
А2		31	901-2- - КЖС-30	Изделие закладное МН1	2	14,2
		32	3.901-5	Сальник dy=80 δ=300	1	6,7
		33	То же	То же dy=50 δ=300	5	5,0
		34	3.400-6	Изделие закладное МИУ-21	5,1 м	10,1
А2		37	901-2- - КЖС-30	То же МН2	2	
А2		38	То же	То же МН3	1	
				Материалы		
				Бетон М200, В4, Мрз75	45,6	м³

Формат	Зона	Поз.	Обозначение	Наименование	Кол.	Примечание. Масса 1 шт. в кг
				Стены и днище H=3,6 м		
				Грунты песчаные		
				Сборочные единицы и детали		
А2		1	901-2- - КЖ-29	Каркас плоский КР1	12	2,6
А2		2	То же	То же КР2	40	2,0
А2		3	901-2- - КЖ-26	Сетка арматурная С11	4	51,1
А2		4	То же	То же С13	2	139,2
А2		5	901-2 - КЖ-27	То же С15	4	144,0
		6	ГОСТ 8478-66	То же 200/200/5/5 / 2500×4700	2	19,3
А2		7	901-2- - КЖ-27	То же С17	4	26,3
А2		8	То же	То же С19	2	109,3
		9	ГОСТ 8478-66	То же 200/200/5/5 / 2500×3700	4	15,2
А2		10	901-2 - КЖ-28	То же С23	2	84,0
		11	ГОСТ 8478-66	То же 200/200/8/8 / 2500×3700	4	39,0
А2		12	901-2- - КЖ-28	То же С20	4	56,5
А2		13	901-2- - КЖ-27	То же С22	4	117,4
		14	ГОСТ 8478-66	То же 200/200/5/5 / 1500×3700	4	9,5
А2		15÷30	901-2- - КЖ-11	Стержни одиночные		
А2		31	901-2 - КЖ-30	Изделие закладное МН1	2	14,2
		32	3.901-5	Сальник dy=80; δ=300	1	6,7
		33	То же	То же dy=50; δ=300	5	5,0
		34	3.400-6	То же МИУ-21	5,1 м	10,1
А2		37	901-2- - КЖ-30	То же МН2	2	22,7
А2		38	То же	То же МН3	1	12,8
				Материалы		
				Бетон М200, В4, Мрз75	45,6	м³

Выборка стали на один элемент, кг

Марка элемента	Арматурные изделия: Арм. сталь ГОСТ 5781-75 Класса AI			Арм. сталь ГОСТ 6727-53 Класса BI		Арм. сталь ГОСТ 5.1459-72 Класса AIII		Арматурная сталь ГОСТ 5.1459-72 Класс AIII Ø мм				Итого	Закладные изделия: Профильная сталь							Арм. сталь ГОСТ 5781-75		Итого	Всего
	Ø мм 6 AI	Ø мм 10 AI	Итого	Ø мм 5 BI	Итого	Ø мм 8 AIII	Итого	Ø мм 10 AIII	Ø мм 12 AIII	Ø мм 16 AIII	Ø мм 18 AIII	Итого	С16	С10	∠75×8	∠90×56×4,5	Те 24	С11	Класс AI Ø мм 8 AI	Класс AIII Ø мм 8 AIII		
Стены и днище H=2,4 м	69,6	20,9	89,6	67,5	67,5				142,5		31,0	173,5	212,1	56,3	58,2	44,9	5,0	17,5	7,4	1,9	5,6		198,5	2321,7
Стены и днище H=3,6 м, гр. глин	42,7		42,7	137,4	137,4	55,0	55,0		178,4		108,2	286,6	384,6	28,4	58,2	44,9	5,0	17,5	7,4	1,9	5,6		169,9	4164,6
Стены и днище H=3,6 м, гр. песч.	42,7		42,7	137,4	137,4	55,0	55,0	108,8	285,0	82,0	31,0	506,8	591,6	28,4	58,2	44,9	5,0	17,5	7,4	1,9	5,6		169,9	3471,6

1. Настоящий чертеж см. совместно с л. КЖС-5 ÷ КЖС-11.
2. В выборку стали не включены сальники поз 35 и 36, спецификацию см. л. КЖС-4

						ТП 901-2-10/80		
Инв.№ подл.	Подпись и дата	Взам. инв.№				Ребристые водозаборные сооружения раздельного типа для аккумуляции каскадами уровней воды до 6 м		
Разраб.	Шейнгауз					Насосная станция производительностью от 20 до 180 л/с с заглубленным машзалом H=2,4 м; 3,6 м	Лит.	Лист.	Листов
Пробер.	Ханенберг						Р	12	
Н.контр.	Новоминский								
Рук.гр.	Макеев					Арматурные подземной части. Спецификация и выборка стали	Госстрой СССР Укрводоканалпроект г. Киев		
Начальник	Волошин								
Гл.инж.пр.	Новоминский								

ср 427 02

Альбом II

ТП 901-2-10/80

Маркировочная схема плит покрытия

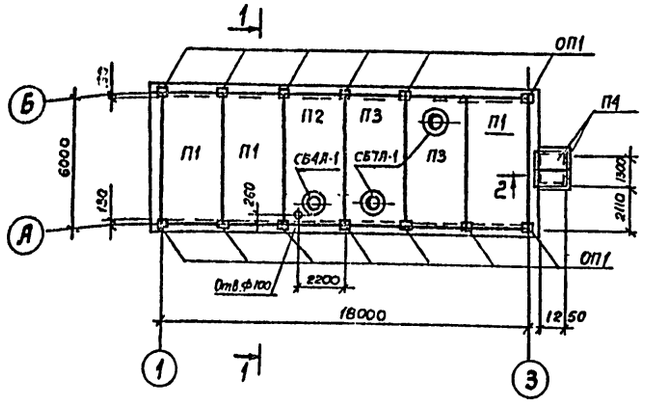

1-1

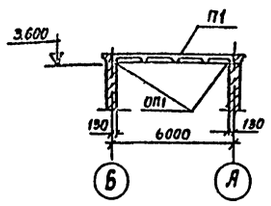

2-2

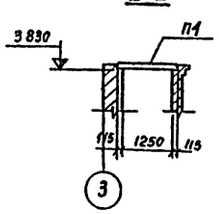

План диафрагмы в трансформаторной

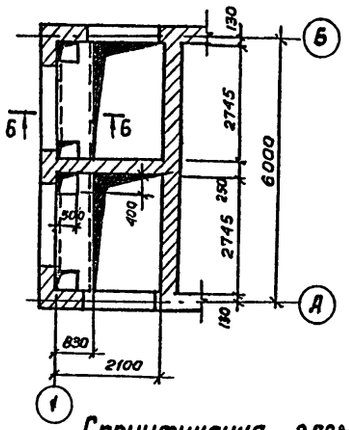

6-6

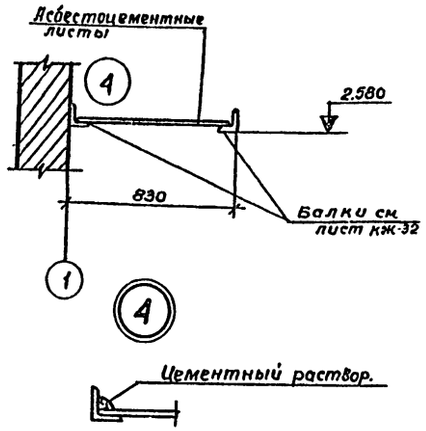

Маркировочная схема колонны под монорельс

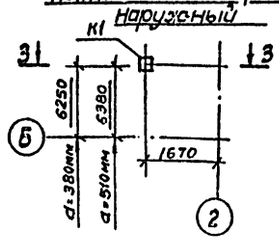

3-3

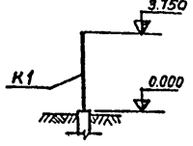

Маркировочная схема площадки под вентшахту

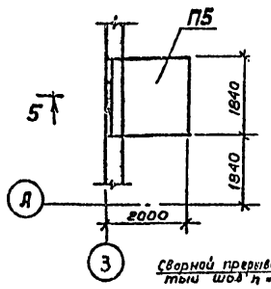

5-5

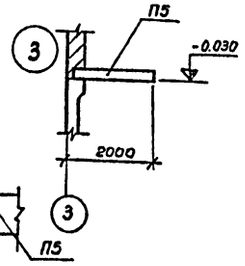

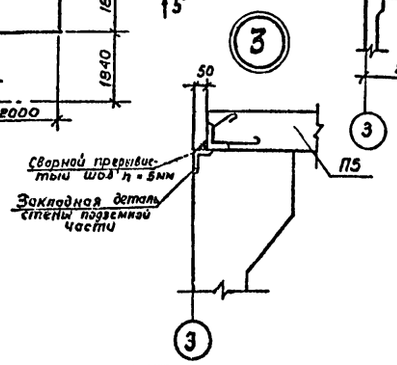

Спецификация элементов к маркировочным схемам расположенным на листе.

Марка	Обозначение	Наименование	Кол.	Примечание масса 1шт. т.
		Маркировочная схема		
		плит покрытия		
		I снеговой район		
П1	ГОСТ 22701.1-77	Плита ПГ-1А-V т	3	2.65
П3	ГОСТ 22701.2-77	То же ПВ7-2АтV т	2	3.20
П2	То же	" ПВ4-2АтV т	1	3.30
П4	3.006-2 вып. II 2	" П10д-3	2	0.19
СБ4А-1	1.494-24. вып. 1	Стакан СБ4А-1	1	0.15
СБ7А-1	То же	То же СБ7А-1	2	0.29
ОП1	904-2- -КЖ23	Опорная подушка ОП1	13	0.05
		II снеговой район		
П1	ГОСТ 22701.1-77	Плита ПГ-2АтV т	3	2.65
П3	ГОСТ 22701.2-77	То же ПВ7-3АтV т	2	3.20
П2	То же	" ПВ4-2АтV т	1	3.30
П4	3.006-2, вып. II-2	" П10д-3	2	0.19
СБ4А-1	1.494-24. вып. 1	Стакан СБ4А-1	1	0.15
СБ7А-1	То же	То же СБ7А-1	2	0.29
ОП1	901-2 -КЖ-23	Опорная подушка ОП1	13	0.05
		III снеговой район		
П1	ГОСТ 22701.1-77	Плита ПГ-2АтV т	3	2.65
П3	ГОСТ 22701.2-77	То же ПВ7-3АтV т	2	3.20
П2	То же	" ПВ4-3АтV т	1	3.30
П4	3.006-2. вып. II-2	" П10д -3	2	0.19
СБ4А-1	1.494-24. вып. 1	Стакан СБ4А-1	1	0.15
СБ7А-1	То же	То же СБ7А-1	2	0.29
ОП1	901-2- -КЖ-23	Опорная подушка ОП1	13	0.05

Марка	Обозначение	Наименование	Кол.	Примечание масса 1шт. кг.
		IV снеговой район		
П1	ГОСТ 22701-1-77	Плита ПГ-3АтV т	3	2.65
П3	ГОСТ 22701-2-77	То же ПВ7-4АтV т	2	3.20
П2	То же	" ПВ4-3АтV т	1	3.30
П4	3.006-2, вып. II-2	" П10д-3	2	0.19
СБ4А-1	1.494-24, вып. 1	Стакан СБ4А-1	1	0.15
СБ7А-1	То же	То же СБ7А-1	2	0.29
ОП1	901-2- -КЖ-23	Опорная подушка ОП1	13	0.05
		Маркировочная схема		
		колонны под монорельс		
К1	1.423-3, вып. 1	Колонна К36-1	1	1.0
		Маркировочная схема		
		площадку под вентшахту		
П5	901-2- -КЖ-23	Плита П5	1	
		План диафрагмы в		
		трансформаторной		
	ГОСТ 18124-75	Лист асбоцементный	5	0,02
		1200×800×10		

1. Плиты покрытия привариваются не менее чем по трем углам к закладным деталям опорных подушек. Сварку производить электродами типа Э-42 Толщина шва - 5мм.
2. Опорные подушки укладывать на цементном растворе одновременно с кирпичной кладкой стен.
3. Швы между плитами заполнить цементным раствором.
4. Отверстие в покрытии диаметром 100мм. сверлить по месту.

Согласовано:

Инв. № подл. | Подпись и дата

Изм.	Лист	№ докум.	Подпись	Дата
Разраб.		Айзенберг		
Проверил.		Клоцман		
Н.контр.		Новоминский		
Рук. гр.		Мактаз		
Нач. отд.		Волошин		
Гл. инж.пр.		Новоминский		

ТП 901-2-10/80 - КЖ

Речные водозаборные сооружения раздельного типа для амплитуд колебания уровней воды до 6 м.

Насосная станция производительностью от 20 до 180 л/с с заглублением машзала Н=2.4м; 3.6м

Маркировочные схемы покрытия, колонны под монорельс, площадки под вентшахту, диафрагмы в трансформат.

Лит	Лист	Листов
Р	13	

Госстрой СССР
Укрводоканалпроект г. Киев.

Альбом II

ТП 901-2-10/80

Маркировочная схема фундаментов

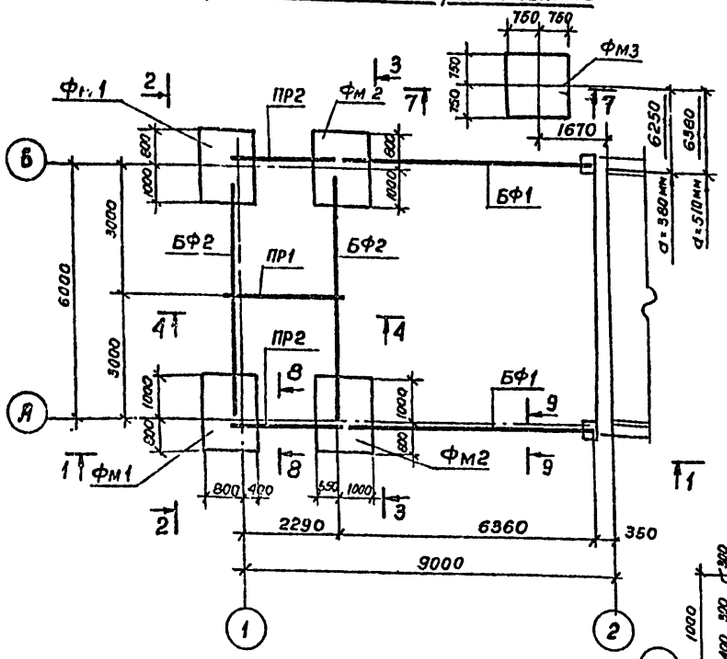

3-3

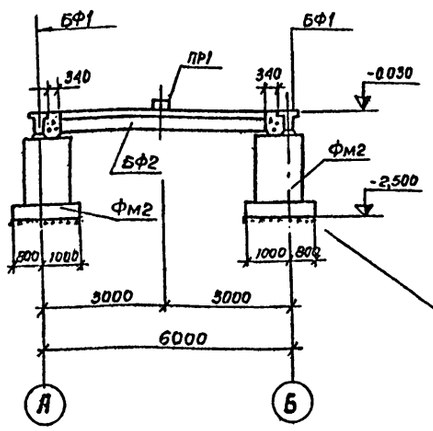

4-4

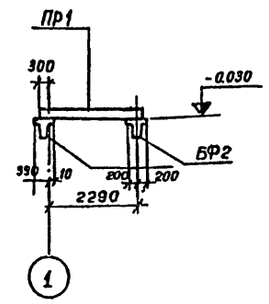

Спецификация элементов к маркировочной схеме расположенной на листе

марка	Обозначение	Наименование	кол.	Примечание Масса 1 эл-та т.
		Толщина стен. а=380мм		
БФ1	1.415-1 вып.1	Фундаментная балка ФБ6-11	2	1.8
БФ2	То же	То же ФБ6-12	2	1.5
ПР1	ГОСТ 948-78	Перемычка 1ПР28-27.25.22	1	0.374
ПР2	То же	То же 2ПР72-27.38.22	2	0.57
ФМ1	901-2-КЖ14	Фундамент ФМ1	2	
ФМ2	То же	То же ФМ2	2	
ФМ3	901-2-КЖ18	" ФД1-3	1	
		Толщина стен а=510мм		
БФ1	1.415-1 вып.1	Фундаментная балка ФБ6-28	2	2.2
БФ2	То же	То же ФБ6-12	2	1.5
ПР1	ГОСТ 948-76	Перемычка 1ПР28-27.25.22	1	0.374
ПР2	То же	То же 2ПР73-27.51.22	2	0.76
ФМ1	901-2-КЖ14	Фундамент ФМ1	2	
ФМ2	То же	То же ФМ2	2	
ФМ3	901-2-КЖ18	То же ФД1-3	1	

ФМ1

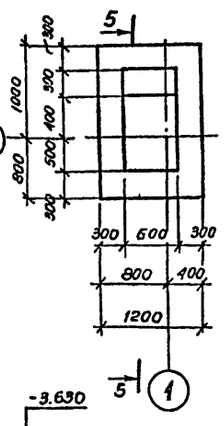

5-5

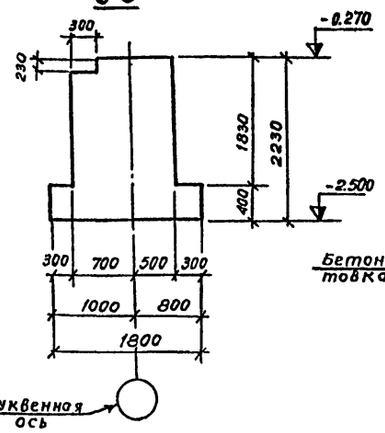

7-7

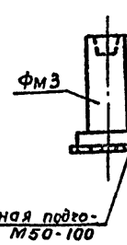

1-1

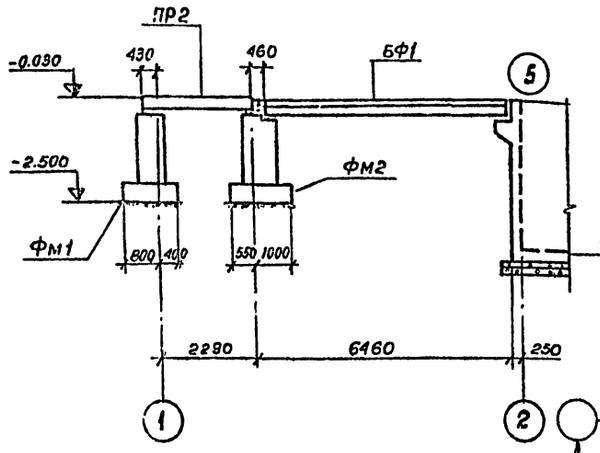

2-2

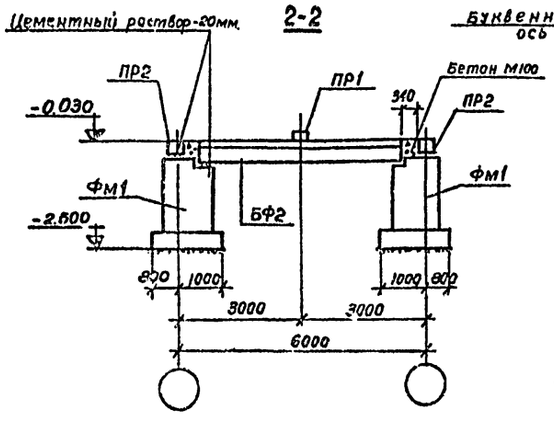

ФМ2

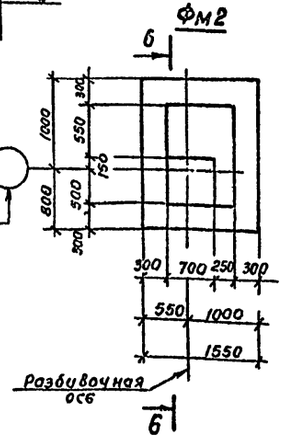

6-6

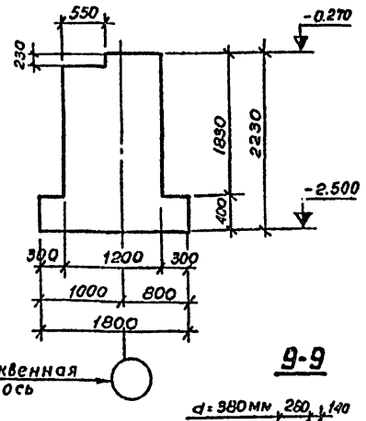

8-8

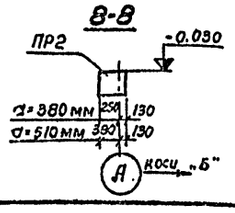

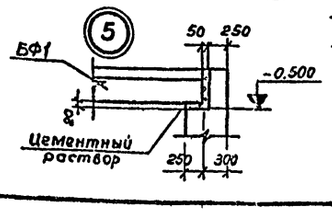

9-9

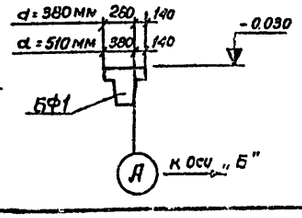

Формат	Зона	Поз.	Обозначение	Наименование	кол.	Примечание
				ФМ1		
				Материалы		
				Бетон М100	2.35	м3
				ФМ2		
				Материалы		
				Бетон М100	2.98	м3

1. Обратную засыпку котлована выполнить местным грунтом без органических примесей с тщательным послойным трамбованием.
2. Фундаменты обмазать битумом за 2раза по огрунтовке праймером.

Изм.	Лист	№ докум.	Подпись	Дата
Разраб.		Айзенберг		2.05.81
Провер.		Клоцман		
Н.контр.		Новоминский		
Рук.гр.		Мактаз		
Нач.отд		Волошин		
Гл.инж.пр		Новоминский		

ТП 901-2-10/80

Речные водозаборные сооружения раздельного типа для амплитуд колебания уровней воды до 6м

Насосная станция производительностью от 20 до 180 л/с с заглублением машзала Н=2,4м; 3,6м

Лит	Лист	Листов
Р	14	

Маркировочная схема фундаментов (Для глинистых грунтов Н=3,6м)

Госстрой СССР Укрвдоканалпроект г. Киев.

Согласовано:

Инв.№ подл. | Подп. и дата

Альбом II

ТП 901-2-10/80

Маркировочная схема фундаментов

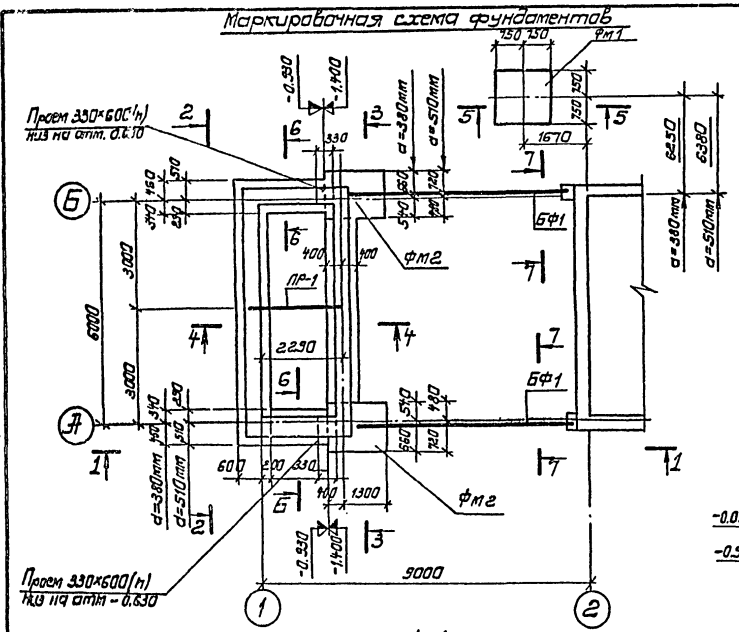

3-3

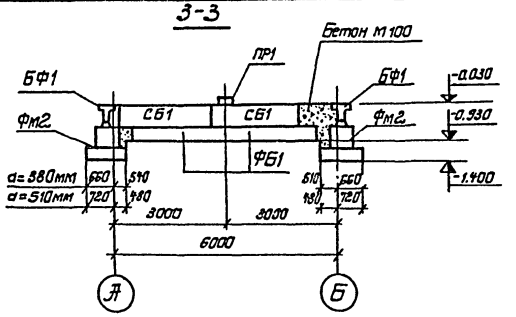

4-4

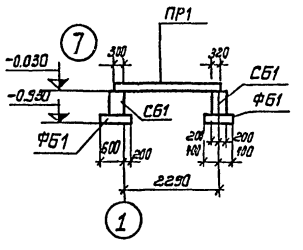

5-5

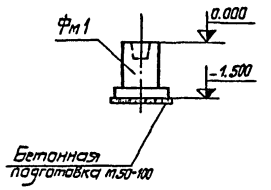

1-1

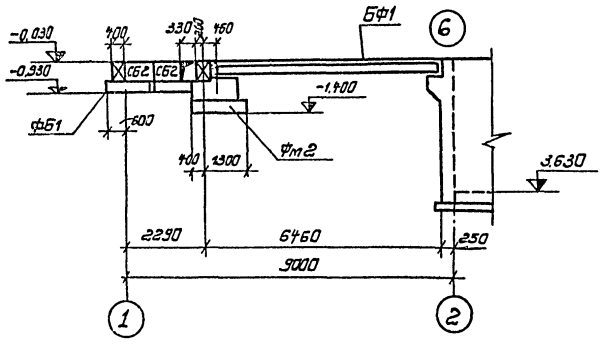

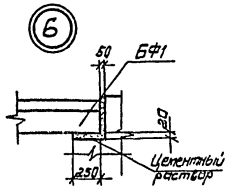

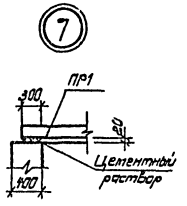

2-2

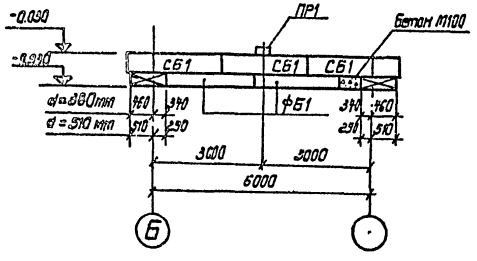

6-6

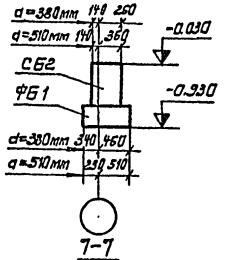

7-7

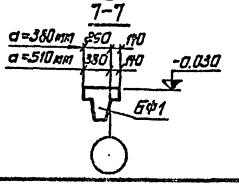

Фм2

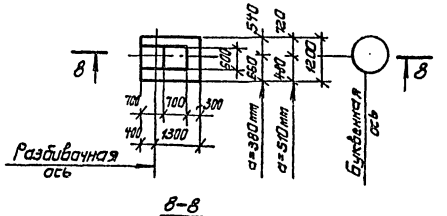

8-8

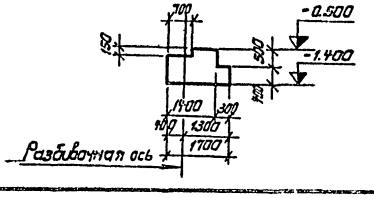

Спецификация элементов к маркировочной схеме расположенной на листе.

Марка	Обозначение	Наименование	Кол.	Примечание масса 1шт. т.
БФ1	1.415-1. Вып. 1	Толщина стен d=380мм; Фундаментная балка ФБ6-11	2	1.8
ПР1	ГОСТ 948-76	Перемычка 1ПР28-27.25.22	1	0.374
СБ1	ГОСТ 13579-78	Блок бетонный ФБС 24.4.6-Т	5	1.3
СБ2	То же	То же ФБС 9.4.6-Т	4	0.47
ФБ1	1.112-5 Вып. 2	Плита фундаментная Фл 8.24-2	6	1.395
Фм1	901-2 -КЖ18	Фундамент ФЛ1-1	1	
Фм2	901-2 -КЖ15	То же Фм2	2	
		Толщина стен a=510мм		
БФ1	1.415-1. Вып. 1	Фундаментная балка ФБ6-28	2	2.2
ПР1	ГОСТ 948-76	Перемычка 1ПР28-27.25.22	1	0.374
СБ1	ГОСТ 13579-78	Блок бетонный ФБС.24.4.6Т	5	1.3
СБ2	То же	То же ФБС 9.5.6Т	4	0.59
ФБ1	1.112-5 Вып. 2	Фундаментная плита Фл 8.24-2	6	1.395
Фм1	901-2- -КЖ18	Фундамент ФЛ1-1	1	
Фм2	901-2- -КЖ15	То же Фм2	2	

Формат	Зона	Поз.	Обозначение	Наименование	Кол.	Примечание
				Фм2		
				Материалы		
				Бетон М100	1.20	м³

1. Бетонные блоки укладывать на растворе М50.
2. Обратную засыпку производить песчаным грунтом без органических примесей с тщательным послойным уплотнением.
3. Проемы в фундаментах после прокладки электрокабеля забетонировать бетоном М100.
4. Все конструкции обмазать битумом за 2 раза по огрунтовке праймером.

Изм.	Лист	№ докум.	Подпись	Дата	ТП 901-2-10/80			
					Речные водозаборные сооружения раздельного типа для амплитуд колебаний уровней воды до 6м.			
Разраб.		Айзенберг		25.06.79	Насосная станция производительностью от 20 до 180 л/с с заглублением машзала H=2.4м; 3.6м.	Лит	Лист	Листов
Проверил		Клацман				Р	15	
Н.контр.		Новоминский						
Рук.гр.		Мактаз			Маркировочная схема фундаментов (для песчаных грунтов H=3.6м).	Госстрой СССР Укрводоканалпроект г. Киев		
Нач.отд.		Волошин						
Гл.инж.пр.		Новоминский						

Согласовано:

Инв. № подл. | Подпись и дата

Альбом II

ТП 901-2-10/80

Маркировочная схема фундаментов

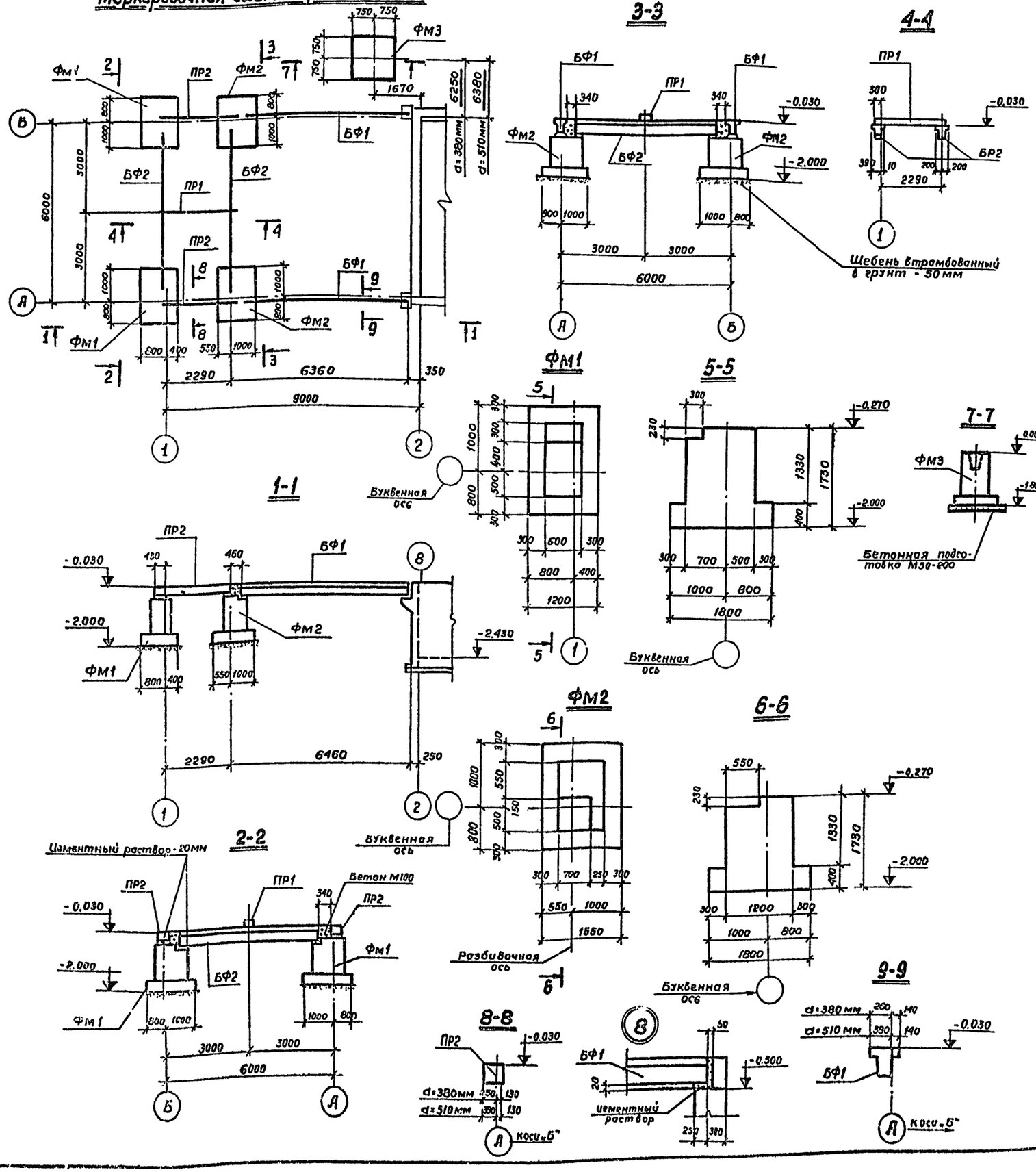

Спецификация элементов к маркировочной схеме расположенной на листе

марка	Обозначение	Наименование	кол.	Примечание масса 1эл-та, т
		Толщина стен d=380мм		
БФ1	1.415-1 вып.1	Фундаментная балка ФБ6-11	2	1.9
БФ2	То же	То же ФБ6-12	2	1.5
ПР1	ГОСТ 948-76	Перемычка 1ПР28-27,25,22	1	0.374
ПР2	То же	То же 2ПР12-27,38,22	2	0.57
ФМ1	901-2- - КЖ 16	Фундамент ФМ1	2	
ФМ2	То же	То же ФМ2	2	
ФМ3	901-2 - КЖ 18	" ФА 1-2	1	
		Толщина стен С=510мм		
БФ1	1.415 - 1 вып.1	Фундаментная балка ФБ6-28	2	2,2
БФ2	То же	То же ФБ6-12	2	1.5
ПР1	ГОСТ 948-76	Перемычка 1ПР28-27,25,22	1	0.374
ПР2	То же	То же 2ПР73-27,5,22	2	0.76
ФМ1	901-2- - КЖ16	Фундамент ФМ1	2	
ФМ2	То же	То же ФМ2	2	
ФМ3	901-2- - КЖ 18	То же ФА1-2	1	

Формат	Зона	Поз.	Обозначение	Наименование	кол.	Примечание.
				ФМ1		
				Материалы	1.47	
				Бетон М100		м³
				ФМ2		
				Материалы		
				Бетон М100	2.35	м³

1. Обратную засыпку котлована выполнить местным грунтом без органических примесей с тщательным послойным трамбованием.
2. Фундаменты обмазать битумом за 2 раза по огрунтовке праймером

Изм	Лист	№ докум.	Подпись	Дата
Разраб.		Айзенберг		25.06.15
Проверил		Клоцман		
Н.контр.		Новоминский		
Рук. гр.		Мактаз		
Нач. отд.		Волошин		
Гл. инж.		Новоминский		

ТП 901-2-10/80

Речные водозаборные сооружения раздельного типа для амплитуд колебания уровней воды до 6 м.

Насосная станция производительностью от 20 до 180 л/с с заглублением машзала Н=2.4м; 3.6м.

Лит.	Лист	Листов
Р	16	

Маркировочная схема фундаментов (Для глинистых грунтов Н=2.4м)

Госстрой СССР Укрводоканалпроект г. Киев

Инв. N подл. | Подпись и дата | Взам. инв. N

Согласовано

СФ 427-02

Альбом II

ТП 901-2-10/80

Маркировочная схема фундаментов

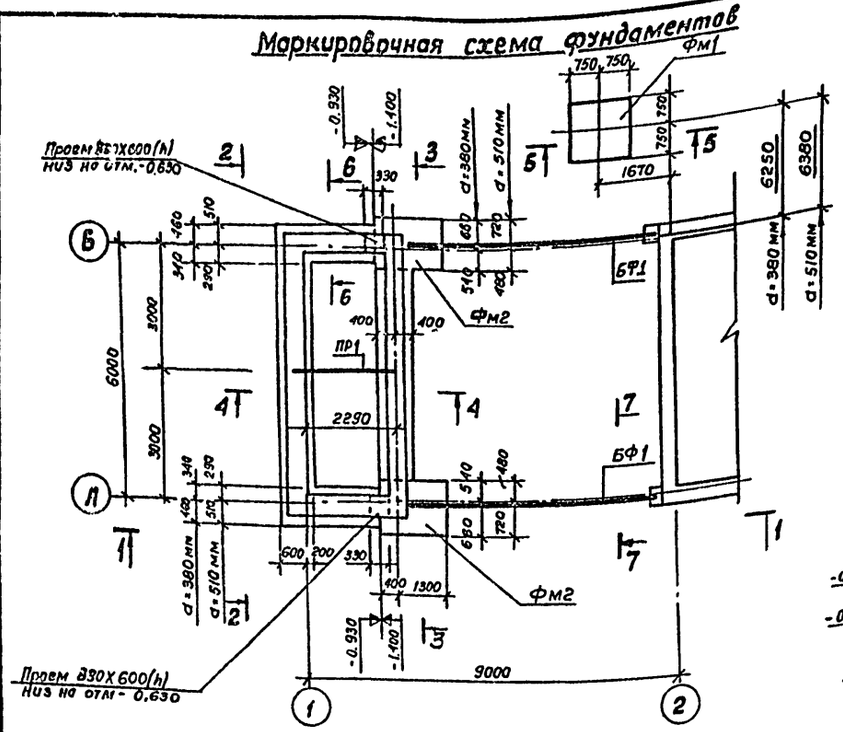

3-3

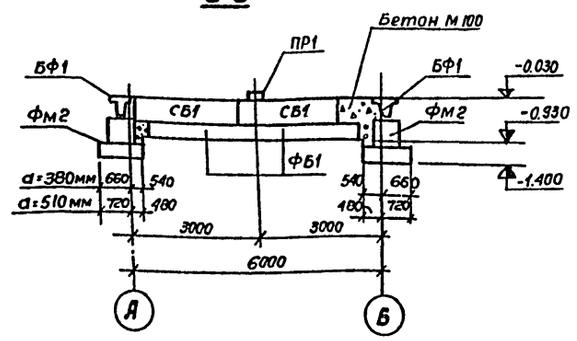

4-4

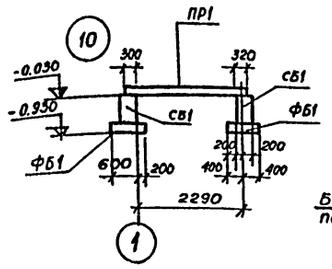

5-5

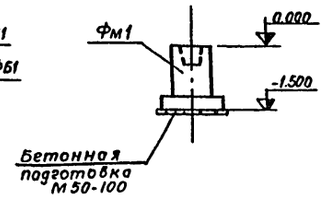

1-1

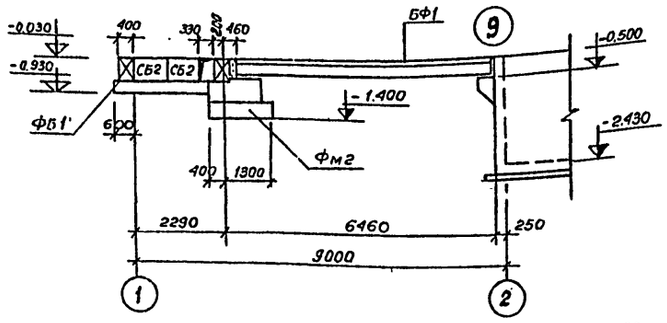

9

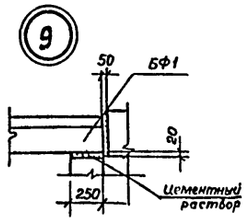

10

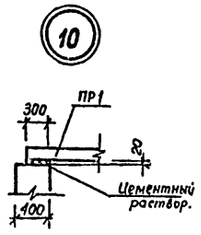

2-2

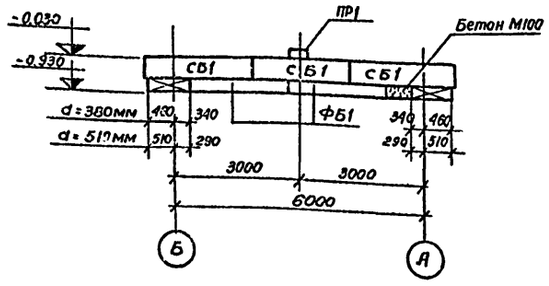

6-6

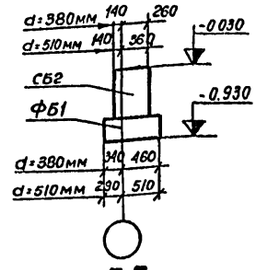

7-7

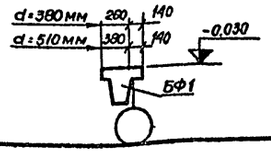

Фм2

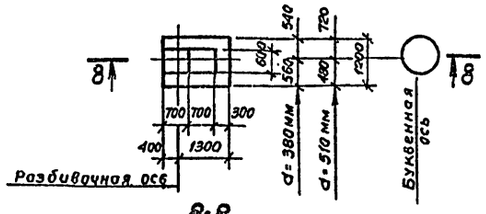

8-8

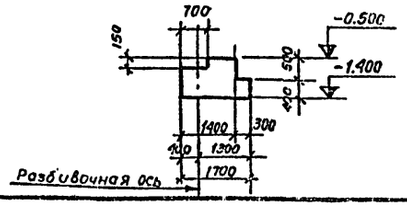

Спецификация элементов к маркировочной схеме расположенной на листе

Марка	Обозначение	Наименование	Изм.	Примечание масса шт. т
		Толщина стен d=380мм		
БФ1	1.415-1; вып.1	Фундаментная балка ФБ6-11	2	1.8
ПР1	гост 948-76	Перемычка 1ПР28-27,25.22	1	0.374
СБ1	гост 13579-78	Блок бетонный ФБС24.4.6.т	5	1.3
СБ2	то же	То же ФБС9.4.6-т	4	0.47
ФБ1	1.112-5 вып. 2	Плита фундаментная Фл8.24-2	6	1.395
Фм1	901-2 - кж-18	Фундамент Фл1-1	1	
Фм2	901-2 - кж-17	То же Фм2	2	
		Толщина стен d=510мм		
БФ1	1.415-1, вып.1	Фундаментная балка ФБ6-28	2	2.2
ПР1	гост 948-76	Перемычка 1ПР28-27.25.22	1	0,374
СБ1	гост 13579-78 вып.1	Блок бетонный ФБС24.4.6.т	5	1.3
СБ2	То же	То же ФБС9.5.6.т	4	0.59
СБ3				
ФБ1	1.112-5 вып. 2	Плита фундаментная Фл 8.24-2	6	1.395
Фм1	901-2 - кж- 18	Фундамент Фм1	1	
Фм2	901-2 - кж-17	То же Фм2	2	

Формат	Зона	Поз.	Обозначение	Наименование	Кол.	Примечан.
				Фм2		
				Материалы		
				Бетон М100	1.20	м3

1. Бетонные балки укладывать на растворе М50
2. Обратную засыпку производить песчаным грунтом без органических примесей с тщательным послойным уплотнением.
3. Проемы в фундаментах после прокладки электрокабеля забетонировать бетоном М100.
4. Все конструкции обмазать битумом за 2 раза по огрунтовке праймером.

Изм.	Лист	№ докум.	Подпись	Дата	ТП 901-2-10/80			
					Речные водозаборные сооружения раздельного типа для амплитуд колебания уровней воды до 6 м.			
Разраб.		Айзенберг.		25.07.79	Насосная станция производительностью от 20 до 180 л/с с заглублением машзала Н=24м, 36м	Лит	Лист	Листов
Проверил		Клацман				Р	17	
Н.контр.		Новоминский			Маркировочная схема фундаментов. (для песчаных грунтов Н=24м.	Госстрой СССР Укрводоканалпроект г. Киев.		
Рук. гр.		Мактоз						
Нач. отд.		Волошин						
Гл. инж. пр.		Новоминский						

Согласовано:

Инв. № подл. | Подп. и дата

Альбом II

ТП 901-2-10/80

ФА1-1; ФА1-2; ФА1-3

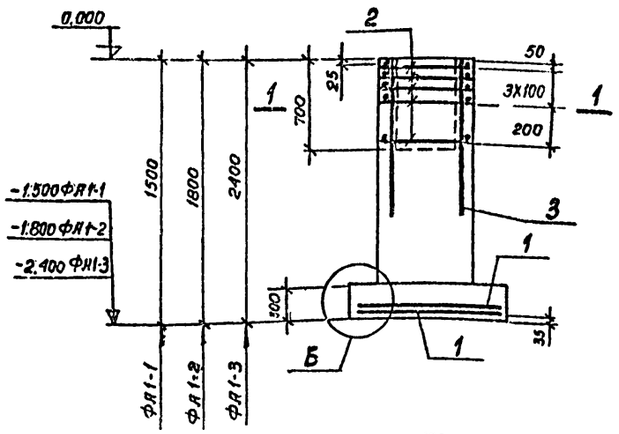

Схема раскладки сеток подошвы

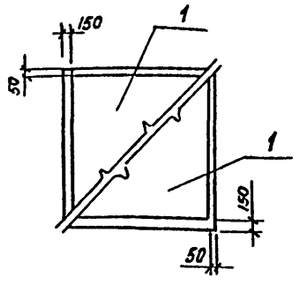

Деталь „А"

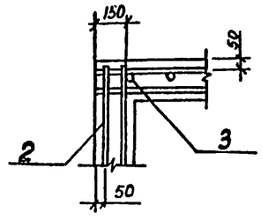

Деталь „Б"

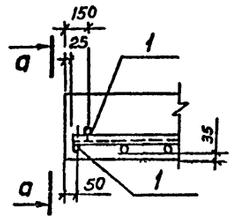

1-1

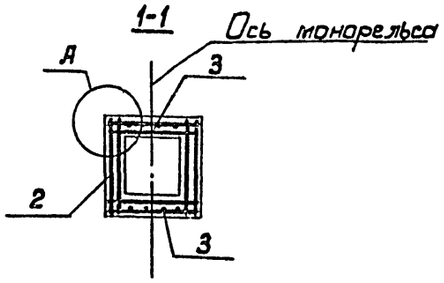

а-а

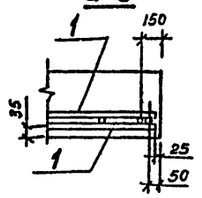

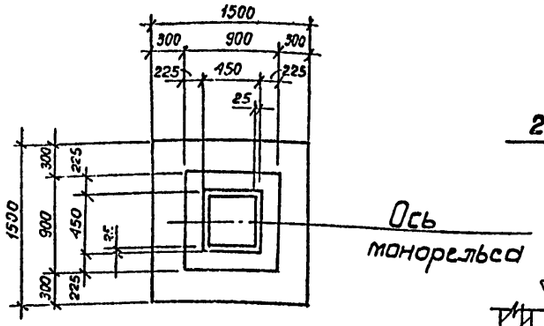

3-3

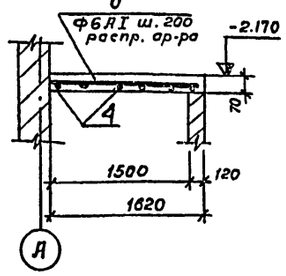

Плита перекрытия ПМ1 на отм. 2.170

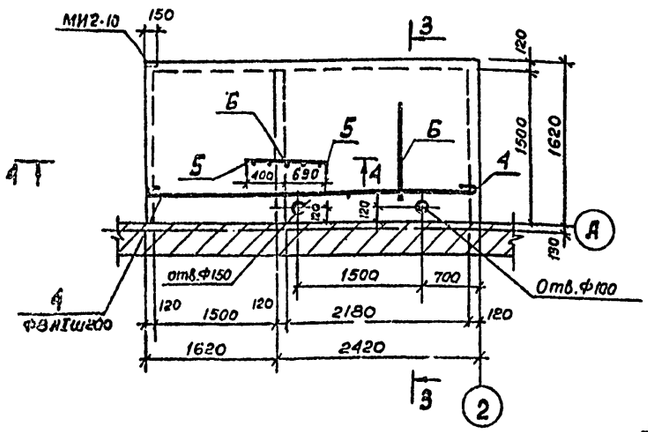

4-4

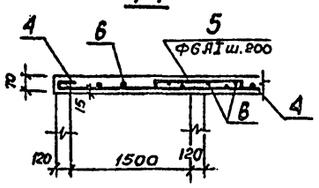

Нагрузки на фундамент

Схема	Нагрузки	M тсм	N тс	Q тс
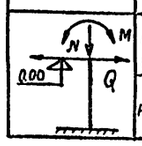	Нормативные	0.1	2.5	0.04
	Расчетные	0,12	2.85	0,05

Формат	Зона	Поз.	Обозначение	Наименование	Кол.	Примечан. масса 1шт. кг.
				ФА1-1		
				Сборочные единицы и детали		
		1	1.410-2. вып.1	Сетка арматурная С10АII 14Х15	2	8.1
		2	1.412-1/77, вып.3	То же СА8-АI	5	2.7
		3	То же	" СН12АII-6Х15	2	6.0
				Материалы		
				Бетон марки 150	1.47	м³
				ФА1-2		
				Сборочные единицы и детали		
		1	1.410-2. вып.1	сетка арматурная С10АII 14Х15	2	8,1
		2	1.412-1/77. вып.3	То же СА-8АI	5	2.7
		3	То же	" 1С12АII-6Х18	2	6.8
				"		
				Материалы		
				Бетон марки 150	1.77	м³
				ФА1-3		
				Сборочные единицы и детали		
		1	1.410-2. вып.1	Сетка арматурная С10АII-14Х15	2	8.1
		2	1.412-1/77 вып.3	То же СА-8АI	5	2.7
		3	То же	" 1С12АII-6Х18	2	6.8
				Материалы		
				Бетон марки 150	2,27	м³
				ПМ1		
				Сборочные единицы и детали		
		4÷6	901-2- -КЖ-18	Стержни одиночные		
		7	3.400-6	Изделие закладное МИ2-10	1	1.1
				Материалы		
				Бетон марки 200	0.46	м³

1. Фундаменты разработаны в соответствии с серией 1.412-1/77, выпуски 1,2.

Ведомость стержней на один элемент

Марка эл-та	Поз.	Эскиз или сечение	Ф мм	Длина мм	Кол.
ПМ1	4	4020	8АI	4100	9
	5	4030 (55)	8АI	1200	9
	6	распр.	6АI	36000	-

Выборка стали на один элемент. кг.

Марка эл-та	Арматурные изделия: Арматурная сталь ГОСТ 5781-75, класс АI, Ф мм: 6АI	8АI		Итого	класс АII, Ф мм: 10АII	12АII		Итого	Закладные изделия: Профильная сталь		Арм. сталь ГОСТ 5781-75, класс АIII, Ф мм: 8АIII		Итого	Всего
ФА1-1	1.9	15.1		17.0	14.3	10.4		24.7						41.7
ФА1-2	1.9	15.1		17.0	14.3	12.0		26.3						43.3
ФА1-3	1.9	15.1		17.0	14.3	12.0		26.3						43.3
ПМ1	8,0	18.6		26,6					0,9		0,2			27,9

Изм	Лист	№ докум.	Подпись	Дата
Разраб.		Айзенберг		25.06.80
Провер.		Клоиман		
Н.контр.		Новоминский		
Рук.гр.		Мактаз		
Нач.отд.		Волошин		
Гл.инж.пр.		Новоминский		

ТП 901-2-10/80

Речные водозаборные сооружения раздельного типа для амплитуд колебания уровней воды до 6 м

Насосная станция производительностью от 20 до 180 л/с с заглублением машзала Н=2,4 м, 3,6 м.

Фундаменты под колонны ФА1-1, ФА1-2, ФА-1-3. Плита перекрытия ПМ1

Лит	Лист	Листов
Р	18	

Госстрой СССР Укрводоканалпроект г. Киев.

Согласовано

Подпись и дата

Инв. № подл.

СФ 427-П2

Альбом II

ТП 901-2-10/80

План каналов электрочасти

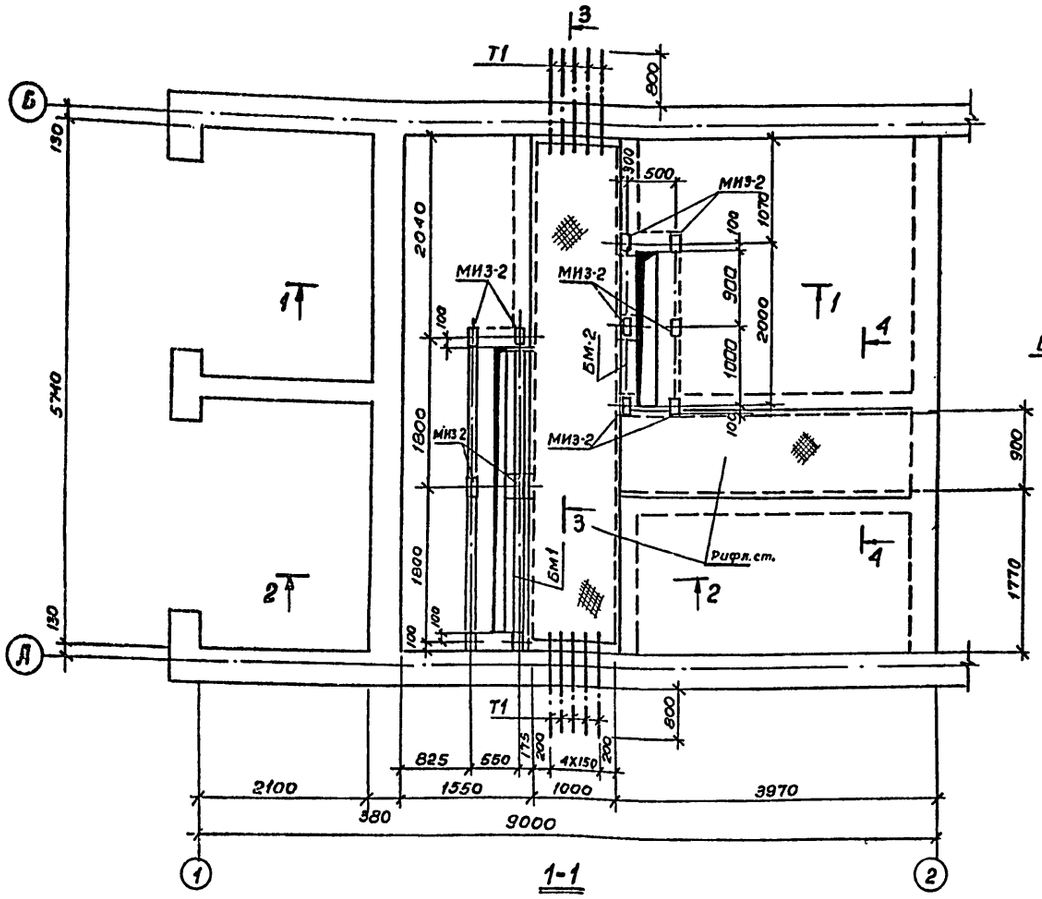

2-2

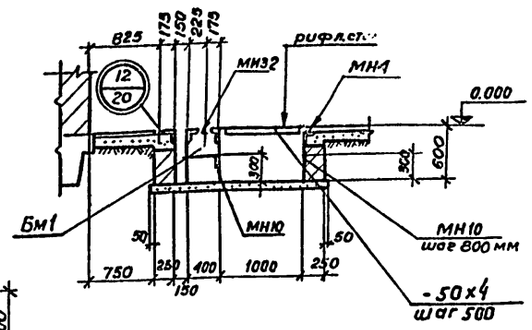

3-3

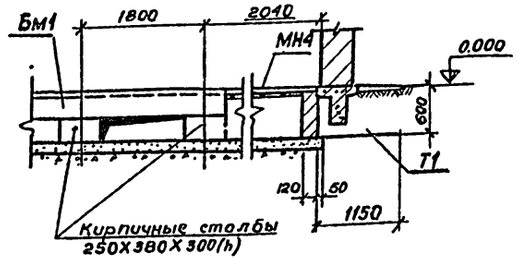

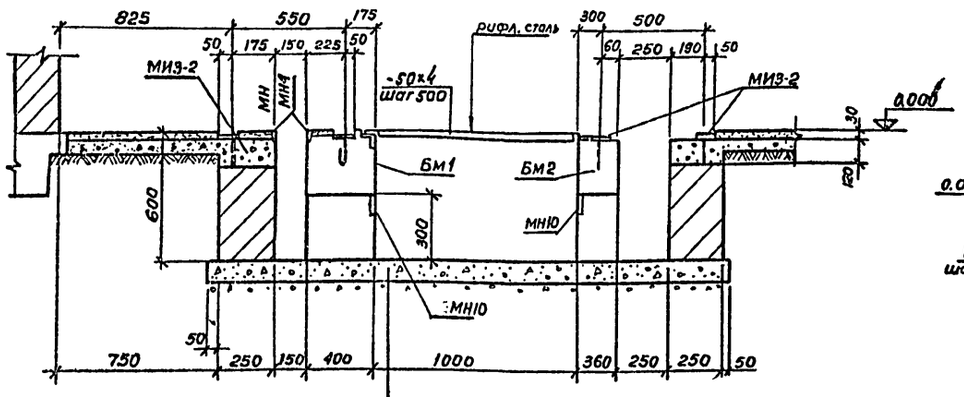

Бетон М100 - 100

Щебень, втрамбованный в грунт (только для глинистых грунтов).

4-4

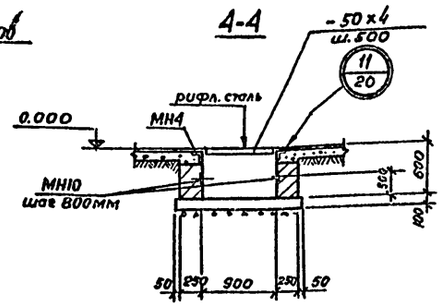

Спецификация элементов к каналам электрочасти

Марка	Обозначение	Наименование	кол.	Примечание масса 1шт, кг.
		Изделия железобетонные		
Бм1	901-2- -кж-20	Балка монолитная Бм1	1	
Бм2	То же	То же Бм2	1	
		Изделия металлические		
МИ3-2	3.400-6	Изделие закладное МИ3-2	12	1,9
МН4	901-2- -кж-30	То же МН4	31м	3.5
МН10	То же	" МН10	26	2.1
	ГОСТ 8568-77*	рифл. сталь δ=5	м2 10.0	42.3
	Гост 103-76	-50х4 Изделия асбестоцементн.	е.м	1.6
Т1	ГОСТ 1839-72	Труба Ф100; l=1150	10	6.0

1. Настоящий чертеж см. совместно с л КЖ-20
2. Наружную поверхность каналов обмазать битумом за 2 раза по огрунтовке проймером.
3. Закладную деталь МН10 установить в стенах каналов через 800мм и в каждом кирпичном столбе.

Согласовано.

Инв. № подл.	Подпись и дата	Взам. инв. №	Инв. № дубл.

Изм.	Лист	№ докум.	Подпись	Дата
Разраб.		Слепак		7.06.81
Провер.		Айзенберг		
Н.контр.		Мактаз		
Рук. гр.		Мактаз		
Нач. отд.		Волошин		
Гл. инж. пр.		Новоминский		

ТП 901-2-10/80

Речные водозаборные сооружения раздельного типа для амплитуд колебания уровней воды до 6м.

Насосная станция производительностью от 20 до 180 л/с с заглублением машзала Н=2.4 и 3.6м.

Лит	Лист	Листов
Р	19	

Каналы электрочасти План. Сечения.

Госстрой СССР Укрводоканалпроект Киев

СР 427-02

Альбом II

ТП 901-2-10/80

БМ1

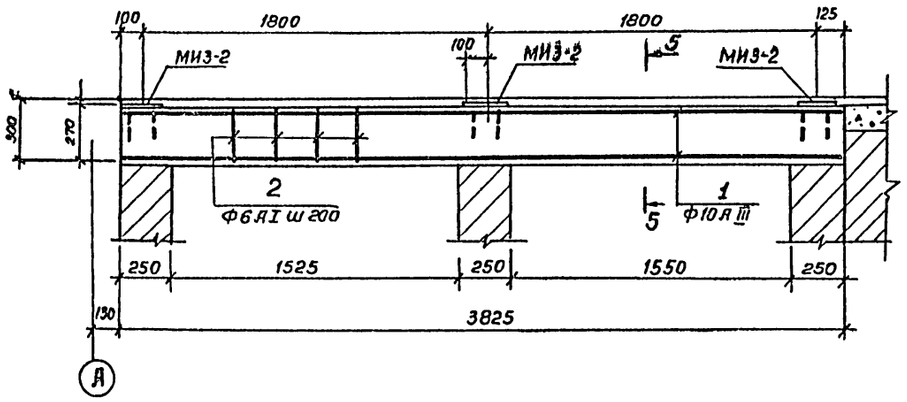

5-5

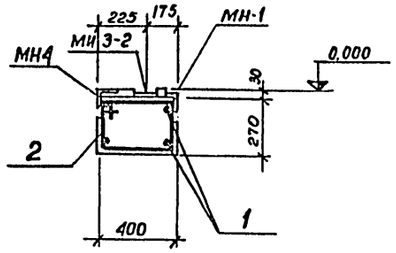

БМ2

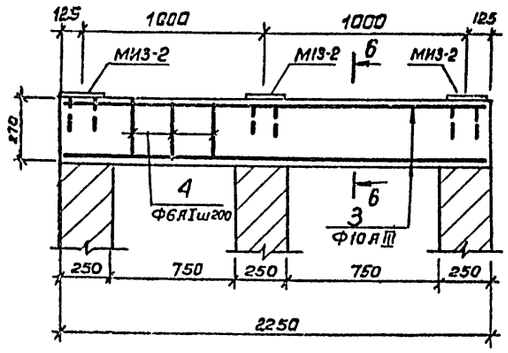

6-6

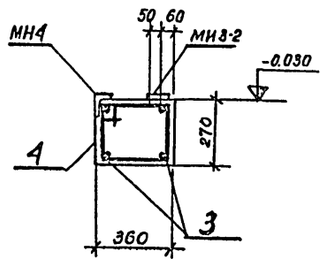

Ведомость стержней на один элемент

Марка эл-та	Поз.	Эскиз или сечение	ф мм	Длина мм	Кол.
БМ-1	1		10 AIII	3800	4
	2	загнуть по месту; 420; 650; 220	6 AI	1290	20
БМ-2	3		10 AIII	2200	4
	4	380; 610; 220	5 AI	1210	11

1. Настоящий чертеж см. совместно с л. КЖ-19.
2. Изделия закладные МИ3-2 и МН4 заложить при бетонировании балок БМ1 и БМ2.
   Вес указанных закладных учтен в спецификации на л. КЖ-19.

Формат	Зона	Поз.	Обозначение	Наименование	кол.	примечание масса 1шт, кг.
				БМ 1		
				Сборочные единицы и детали		
22		1,2	901-2- - КЖ-20	Стержни одиночные		
				Материалы		
				Бетон М200	0,45	м3
				БМ2		
				Сборочные единицы и детали		
22		3,4	901-2- - КЖ-20	Стержни одиночные		
				Материалы		
				Бетон М200	0,21	м3

Выборка стали на один элемент, кг

Марка эл-та	Арматурные изделия: Арматурная сталь ГОСТ 5781-75, Класс AI, Ф 6	Итого	Класс AIII, Ф 10	Итого	Итого	Всего
БМ-1	5,7	5,7	9,4	9,4	15,1	15,1
БМ-2	2,9	2,9	5,20	5,20	8,1	8,1

11

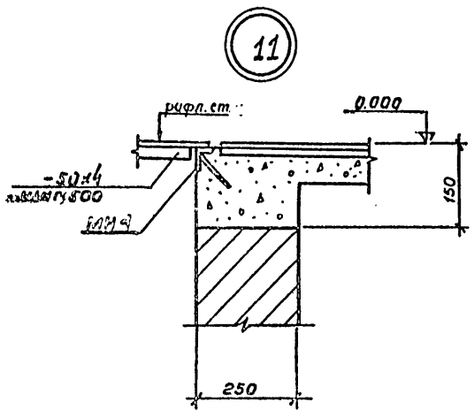

12

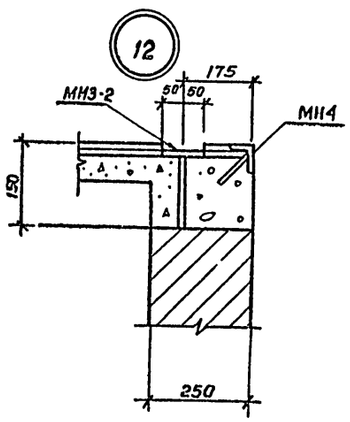

Согласовано

Инв.№ подл. | Подпись и дата

Изм.	Лист	№ докум.	Подпись	Дата
Разраб.		Слелак		25.06.81
Провер.		Айзенберг		
Н.контр.		Мактаз		
Рук.гр.		Мактаз		
Нач.отд.		Долашин		
Гл.инж.пр.		Набаминский		

ТП 901-2-10/80

Речные водозаборные сооружения раздельного типа для амплитуд колебаний уровней воды до 6м

Насосная станция производительностью 20 до 180 л/с с заглублением машзала Н=24м; -3,6м

Лит.	Лист	Листов
Р	20	

Каналы электрочасти
Узлы.
Балки БМ1, БМ2

Госстрой СССР
Укрводоканалпроект
г. Киев.

сф 427-02

Альбом II

ТП 901-2-10/80

Маркировочная схема фундаментов под оборудование и опор под задвижки

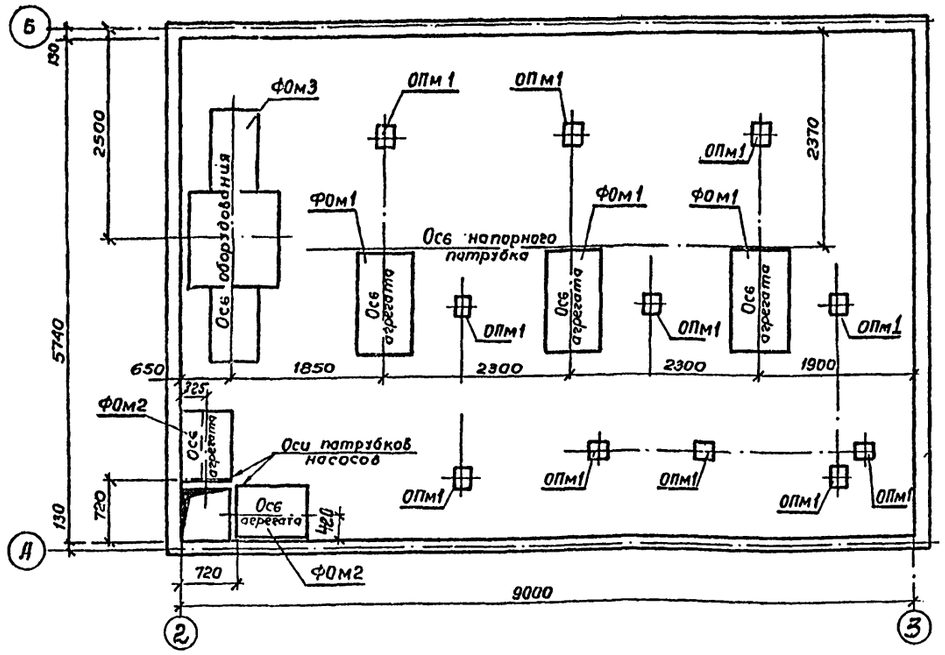

2-2

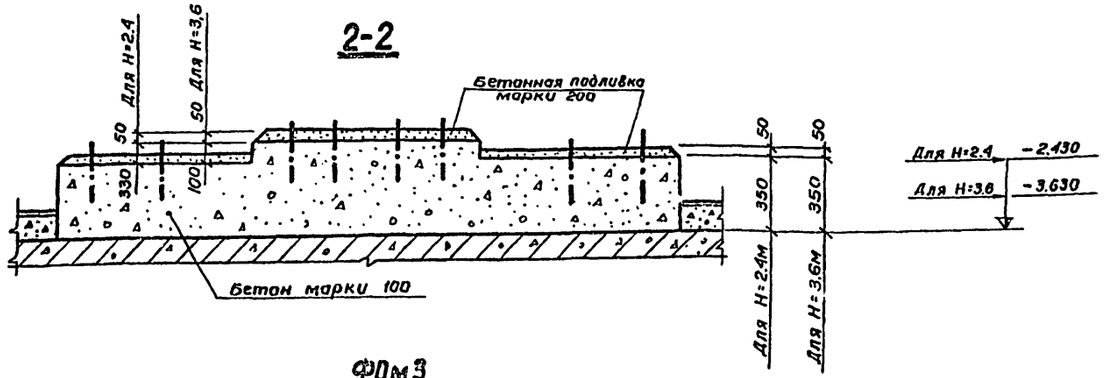

ФОм3

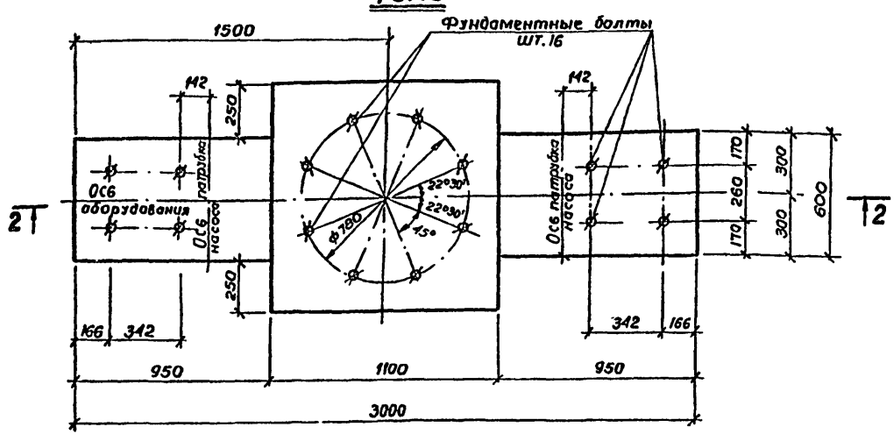

1-1

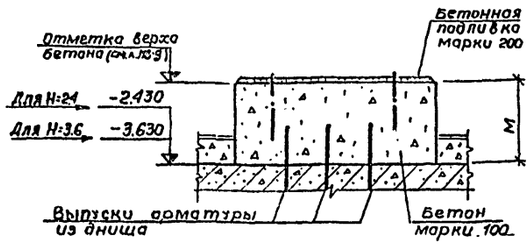

3-3

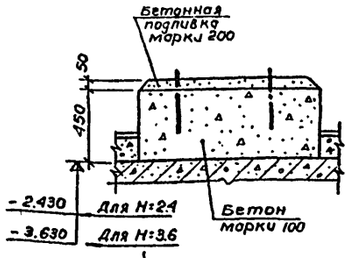

ОПм1

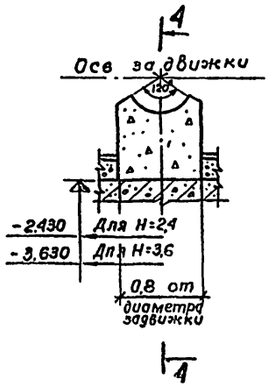

ФОм1

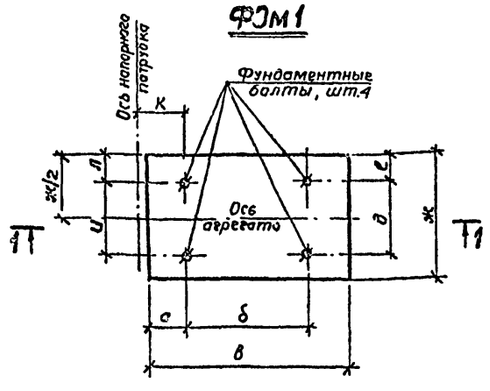

ФОм2

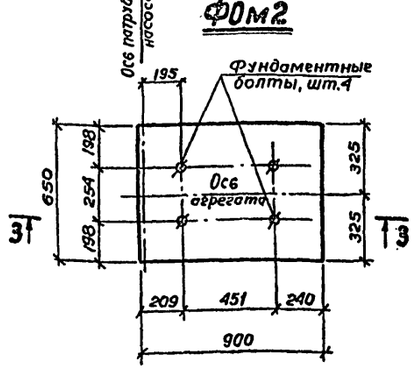

4-4

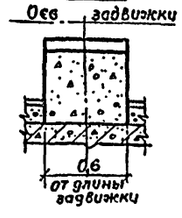

Спецификация элементов к маркировочной схеме расположенной на листе

Марка	Обозначение	Наименование	Кол.	Примечание объем бетона 1 шт м³
ФОм1	901-2- -КЖ-21	Фундамент ФОм1	3	см. таб. 1 л. КЖ-22
ФОм2	то же	то же ФОм2	2	0,26
ФОм3	"	то же ФОм3	1	0,95
ОП1	"	Опоры под задвижки ОПм1	11	0,05

1. Настоящий чертеж см. совместно с л. КЖ-22
2. В спецификации элементов объем бетона в скобках для H=2,4м.

Изм	Лист	№ докум.	Подпись	Дата
Разраб.		Клоцман		25.06.19
Проверил		Айзенберг		
Н.контр.		Новоминский		
Рук.гр.		Мактаз		
Нач.отд.		Волошин		
Гл.инж.пр.		Новоминский		

ТП 901-2-10/80

Речные водозаборные сооружения раздельного типа для амплитуд колебаний уровней воды до 6 м.

Насосная станция производительностью от 20 до 180 л/с с заглублением машзала H=2.4 м; 3.6 м

Фундаменты под оборудование. План Конструкция

Лит	Лист	Листов
Р	21	

госстрой СССР Укрводоканалпроект. г.Киев

Согласовано

Рук.гр. ОТЭП Урантенер 25.06.79

Инв. № подл. | Подпись и дата

сф 427-02

Альбом II

ТП 901-2-10/80

Таблица 1 привязочных размеров ФО м 1

Тип элемента фундамента	Марка насоса	Размеры в мм а	б	в	д	е	ж	и	к	л	м Н=2,4	м Н=3,6	Объем бетона 1 шт м3 Н=2,4м	Н=3,6м
Д2	3КМ-6 3КМ-6а	175	203	550	279	160	600	279	294	160	735	505	0,24	0,18
	4КМ-8	155	241	550	279	160	600	279	294	160	750	520	0,25	0,18
	4КМ-8а	175	203	550	279	160	600	279	294	160	750	520	0,25	0,18
	6КМ-12 6КМ-12а	175	203	550	279	160	600	279	314	160	750	520	0,25	0,18
	4КМ-12 4КМ-12а	175	203	550	279	160	600	279	294	160	750	520	0,25	0,18
	4К-6У	280	835	1500	615	193	1000	450	280	275	575	345	0,87	0,56
	4К-6У-а	280	750	1300	460	195	850	410	280	220	630	400	0,70	0,48
	6К-8У 6К-8У-а 6К-8У-б	280	750	1300	480	185	850	410	310	220	630	400	0,70	0,48
	8К-12У	280	835	1500	615	193	1000	450	510	275	575	345	0,87	0,56
	8К-12У-а 8К-18У	280	750	1300	460	195	850	410	510	220	630	400	0,70	0,48
	8К-18У-а	275	750	1250	460	195	850	410	510	220	630	400	0,67	0,46
Д1	4К-6У	270	750	1350	490	130	750	490	280	130	575	345	0,58	0,38
	6К-8У 6К-8У-а	270	680	1250	430	110	650	430	310	110	630	400	0,51	0,35
	6К-8У-а	270	650	1200	420	115	650	420	310	115	630	400	0,49	0,34
	4К-6У-а	270	750	1350	490	130	750	490	280	130	630	400	0,64	0,44
	8К-12У	270	750	1350	490	130	750	490	310	130	575	345	0,58	0,38
	8К-12У-а 8К-18У	270	680	1250	430	110	650	430	310	110	630	400	0,51	0,35
	8К-18У-а	270	650	1200	420	115	650	420	310	115	630	400	0,49	0,34

1. Настоящий чертеж см. совместно с л. КЖ-21
2. Фундаменты разработаны в соответствии с „Инструкцией по креплению технологического оборудования фундаментными болтами" СН471-75
3. Фундаментные болты установить в готовые фундаменты в просверленные скважины с закреплением их с помощью эпоксидного клея; глубину заделки болтов в фундаменты принять не менее 10 диаметров болта
4. Спецификацию фундаментных болтов см. л. НВ-9 альбома I
5. Опоры под задвижки выполнить по месту из бетона марки 100.
6. Перед бетонированием должны быть уложены газовые трубы в полу (см. чертеж АР-7 альбома 1).

П5

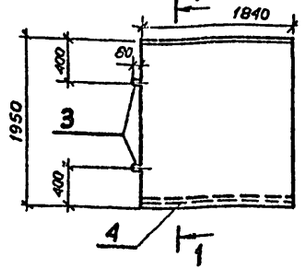

1-1

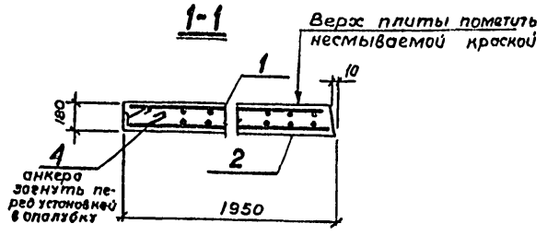

1. Плиту П5 бетонировать в опалубке П16-11, а опорную подушку ОП1 в опалубке ОП4 по серии 3.006-2 вып. II-2.
2. Защитный слой бетона для рабочей арматуры принят 15мм.

2-2

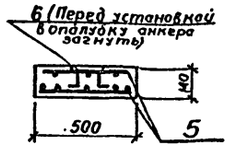

ОП1

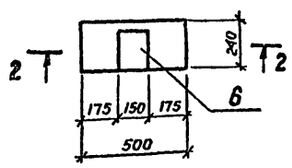

Формат	Зона	Поз	Обозначение	Наименование	Кол.	Примечание масса 1 шт в кг.
				Плита П5		
				Документация		
12			901-2- -КЖ-23	Сборочный чертеж		
				Сборочные единицы и детали		
12		1	901-2- -КЖ-29	Сетка арматурная С25	1	64,7
12		2	То же	То же С-24	1	37,5
		3	1,400-9 Вып.1	Изделие закладное УП1-5	2	0,84
		4	3.400-6	То же МИ4-29	1,8м	6,6
				Материалы		
				Бетон марки 300	0,65	м3
				Опорная подушка ОП1		
				Документация		
12			901-2- -КЖ-23	Сборочный чертеж		
				Сборочные единицы и детали		
12		5	901-2- -КЖ-29	Сетка арматурная С26	2	0,8
		6	3.400-6	Изделие закладное МИ3-9	1	2,5
				Материалы		
				Бетон марки 200	0,02	м3

Выборка стали на один элемент, кг.

Марка эл-та	Арматурные изделия: Арм. сталь ГОСТ 5781-75 класса AI Ф мм 8 AI	Итого	Арм. сталь ГОСТ 6727-53* класс BI Ф мм 5 BI	Итого	Арм. сталь ГОСТ 5 1459-72 класс AIII Ф мм 10 AIII	Итого	Итого	Закладные изделия: Профильная сталь Ф мм 8	Арматурная сталь ГОСТ 5781-75 Класс AI Ф мм 10 AI	Класс AII Ф мм 10 AII	Класс AIII Ф мм 8 AIII	Итого	Всего
П5	13,3	13,3	3,0	3,0	23,0	23,0	26,0	15,2	1,0	2,0		18,2	44,2
ОП1			1,6	1,6			1,6	1,9		0,6		2,5	4,1

Изм.	Лист	№ докум.	Подпись	Дата
Разраб.		Клоцман		25.01.79
Провер.		Айзенберг		
Н.контр.		Новоминский		
Рук. гр.		Майтаз		
Нач. отд		Волошин		
Гл. инж. пр		Новоминский		

Речные водозаборные сооружения раздельного типа для амплитуд колебания уровней воды до 6 м.

Насосная станция производительностью от 20 до 180 л/с с заглублением машзала Н=2,4 м; 3,6 м

Таблица привязочных размеров ФО м 1.

Лит.	Лист.	Листов
Р	22	

Госстрой СССР Укрводоканалпроект г. Киев.

Т.П 901-2-10/80 КЖ

Речные водозаборные сооружения раздельного типа для амплитуд колебания уровней воды до 6м

Насосная станция производительностью от 20 до 180 л/с с заглублением машзала Н=2,4м; Н=3,6т.

Плита П5. Опорная подушка ОП1

Лит	Лист	Листов
Р	23	

Госстрой СССР Укрводоканалпроект г. Киев.

Согласовано

Инв. № подл. | Подпись и дата | Взам. инв. №

Согласовано: Подп. и дата | Инв. № подл.

Альбом II

ТП 901-2-10/80

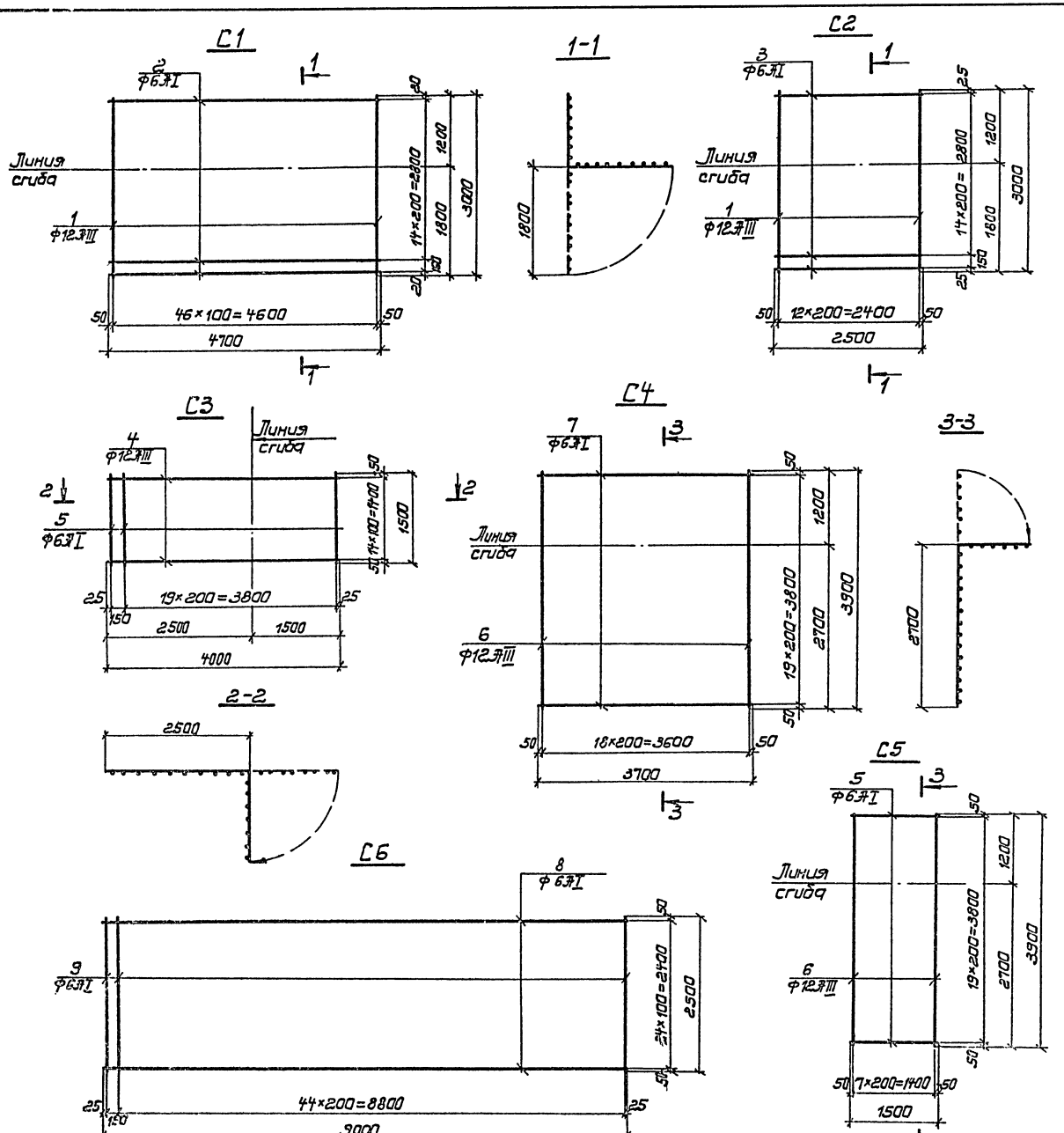

Формат	Зона	Поз.	Обозначение	Наименование	Кол.	Примечание, масса 1 шт. в кг
				Документация		
22			901-2- -КЖ-24	Сборочный чертеж		
				Детали		
				С1		142.9
Б/Ч		1		Стержень Ф12 AIII ГОСТ 5.1459-72, ℓ=3000	47	2.7
Б/Ч		2		То же, Ф6 AI ГОСТ 5781-75 ℓ=4700	16	1.0
				С2		44.7
Б/Ч		1		Стержень Ф12 AIII ГОСТ 5.1459-72 ℓ=3000	13	2.7
Б/Ч		3		То же, Ф6 AI ГОСТ 5781-75 ℓ=2800	16	0.6
				С3		60.3
Б/Ч		4		Стержень Ф12 AIII ГОСТ 5.1459-72, ℓ=4000	15	3.6
Б/Ч		5		То же, Ф6 AI ГОСТ 5781-75 ℓ=1500	21	0.3
				С4		82.5
Б/Ч		6		Стержень Ф12 AIII ГОСТ 5.1459-72, ℓ=3900	19	3.5
Б/Ч		7		То же, Ф6 AI ГОСТ 5781-75 ℓ=3700	20	0.8
				С5		34.0
Б/Ч		5		Стержень Ф6 AI ГОСТ 5781-75, ℓ=1500	20	0.3
Б/Ч		6		То же Ф12 AIII ГОСТ 5.1459-72 ℓ=3900	8	3.5
				С6		77.6
Б/Ч		9		Стержень Ф6 AI ГОСТ 5781-75, ℓ=2500	46	0.6
Б/Ч		8		То же, Ф6 AI ГОСТ 5781-75 ℓ=9000	25	2.0

Технические требования к изготовлению арматурных изделий

1. Плоские арматурные изделия изготовить при помощи контактной точечной сварки. Сварку сеток и каркасов производить во всех точках пересечения стержней.
2. Сварку производить в соответствии с „Указаниями по сварке соединений арматуры и закладных деталей железобетонных конструкций" СН393-78.
3. Арматурные сварные изделия должны соответствовать требованиям ГОСТ 10922-75 „Арматурные изделия и закладные детали для железобетонных конструкций. Технические требования и методы испытания.

					ТП 901-2-10/80		
Изм.	Лист	№ докум.	Подпись	Дата	Речные водозаборные сооружения раздельного типа для амплитуд колебания уровней воды 9 м		
Разраб.		Сидоренко			Насосная станция производительностью от 20 до 180 м³/с. С затопленным машзалом Н=2,4 м. ; 3,6 м	Лит.	Лист 24	Листов 34
Проверил		Лозенберг				Р		
Н. контр.		Новотинский						
Рук. гр.		Мактаз			Арматурные сетки С1 ÷ С6	Госстрой СССР Укрводоканалпроект Киев		
Нач. отд.		Волошин						
Гл. инж. пр.		Новотинский						

Согласовано:

Инв. № подл. | Подп. и дата | Взам. инв. №

СР 427-02

Альбом II

ТП 901-2-10/80

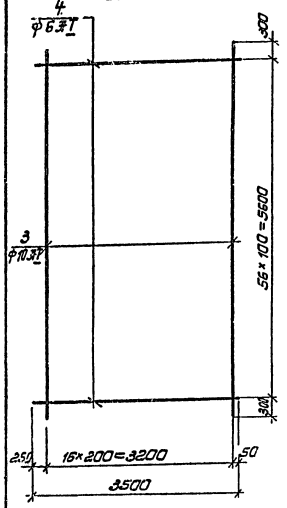

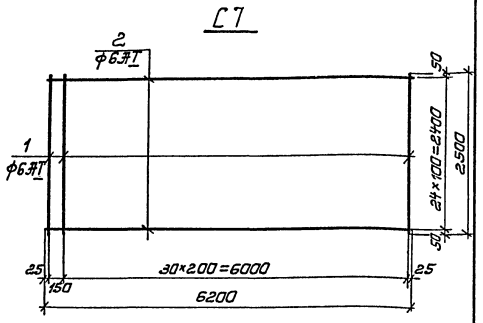

1. Технические требования к изготовлению арматурных изделий см.л. КЖ-24.

Формат	Зона	Поз.	Обозначение	Наименование	Кол.	Примечание масса 1шт. в кг
				Документация		
12			901-2- -КЖ-25	Сборочный чертеж		
				Детали		
				С7		54.2
б/ч		1	—	Стержень ф6АI ГОСТ 5781-75; ℓ=2500	32	0.6
б/ч		2	—	То же ф6АI ГОСТ 5781-75 ℓ=6200	25	1.4
				С8		113.4
б/ч		3	—	Стержень ф10АI ГОСТ 5781-75, ℓ=6200	17	4.0
б/ч		4	—	То же ф6АI ГОСТ 5781-75 ℓ=3500	57	0.8

Изм.	Лист	№ докум.	Подпись	Дата
Разраб.		Сидоренко		
Проверил		Лизенберг		
Н.контр.		Новоминский		
Рук.гр.		Мактаз		
Нач.отд.		Валошин		
Гл.инж.пр.		Новоминский		

Речные водозаборные сооружения раздельного типа для амплитуд колебания уровней воды до 6м.

Насосная станция производительностью от 20 до 180 л/с с заглублением машзала H=2.4; 3.6 м.

Лит	Лист	Листов
Р	25	

Арматурные сетки С7÷С8.

Госстрой СССР Укрводоканалпроект Киев

Согласовано:

Инв. № подл. | Подп. и дата

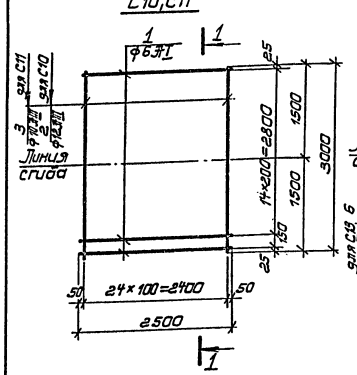

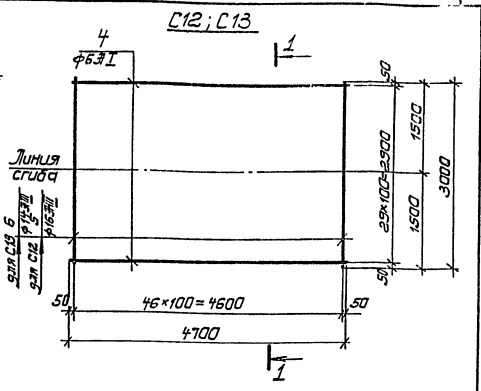

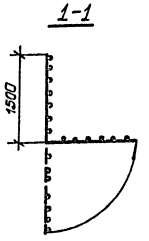

Формат	Зона	Поз.	Обозначение	Наименование	Кол.	Примечание масса 1шт. в кг
				Документация		
12			901-2- -КЖ-26	Сборочный чертеж		
				Детали		
				С10		77.1
б/ч		1	—	Стержень ф6АI ГОСТ 5781-75; ℓ=2500	16	0.6
б/ч		2	—	То же ф12АIII ГОСТ 5.1459-72 ℓ=3000	25	2.7
				С11		57.1
б/ч		1	—	Стержень ф6АI ГОСТ 5781-75, ℓ=2500	16	0.6
б/ч		3	—	То же ф10АIII ГОСТ 5.1459-72 ℓ=3000	25	1.9
				С12		250.9
б/ч		4	—	Стержень ф6АI ГОСТ 5781-75, ℓ=4700	30	1.0
б/ч		5	—	То же ф16АIII ГОСТ 5.1459-72 ℓ=3000	47	4.7
				С13		199.2
б/ч		4	—	Стержень ф6АI ГОСТ 5781-75, ℓ=4700	30	1.0
б/ч		6	—	То же ф14АIII ГОСТ 5.1459-72 ℓ=3000	47	3.6

1. Технические требования к изготовлению арматурных изделий см.л. КЖ-27.

Изм.	Лист	№ докум.	Подпись	Дата
Разраб.		Сидоренко		
Проверил		Лизенберг		
Н.контр.		Новоминский		
Рук.гр.		Мактаз		
Нач.отд.		Валошин		
Гл.инж.пр.		Новоминский		

ТП 901-2-10/80

Речные водозаборные сооружения раздельного типа для амплитуд колебания уровней воды до 6м.

Насосная станция производительностью от 20 до 180 л/с с заглублением машзала H=2.4; 3.6м.

Лит	Лист	Листов
Р	26	

Арматурные сетки С10÷С13.

Госстрой СССР Укрводоканалпроект Киев

Согласовано:

Инв. № подл. | Подп. и дата

Альбом II

ТП 901-2-10/80

Согласовано:

Инв.№ подл. | Подп. и дата

С14; С15

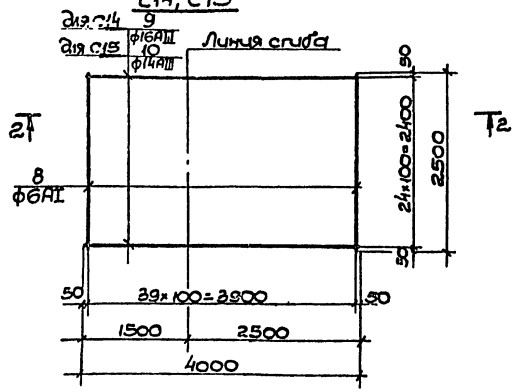

2-2

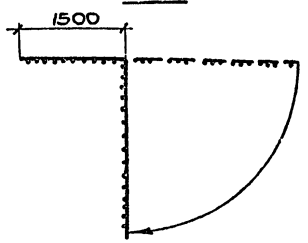

С16; С17

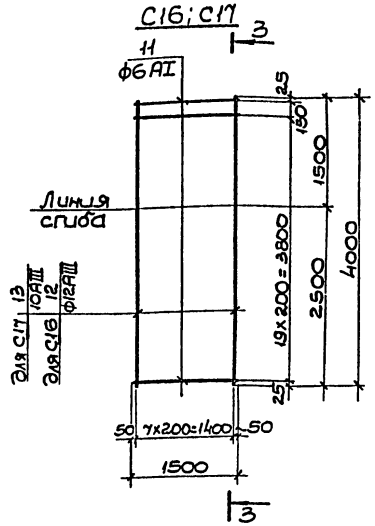

3-3

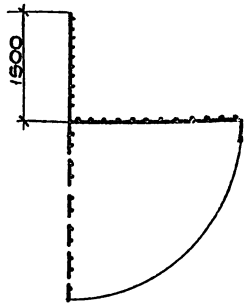

С18; С19

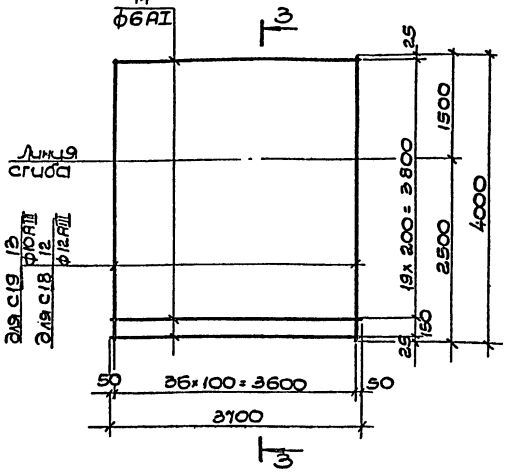

С21; С22

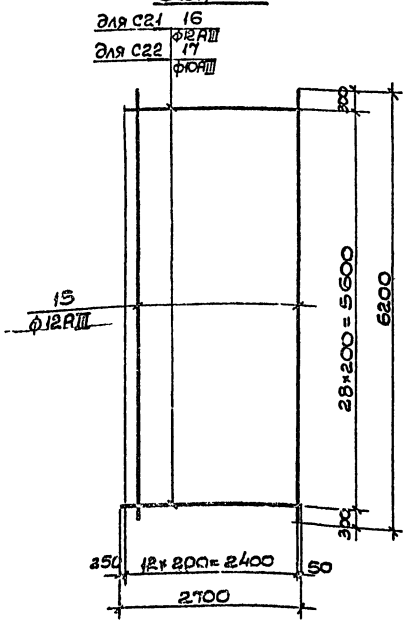

Технические требования к изготовлению арматурных изделий

1. Плоские арматурные изделия изготовить при помощи контактной точечной сварки. Сварку сеток и каркасов производить во всех точках пересечения стержней.
2. Сварку производить в соответствии с „Указаниями по сварке соединений арматуры и закладных деталей железобетонных конструкций" СН 393-78.
3. Арматурные сварные изделия должны соответствовать требованиям ГОСТ 10922-75 „Арматурные изделия и закладные детали для железобетонных конструкций, технические требования и методы испытания."

Формат	Зона	Поз.	Обозначение	Наименование	Кол.	Примечание: масса 1 шт в кг
				Документация		
22			901-2- -КЖ-24	Сборочный чертеж		
				Детали		
				С14		181.5
бн		8	—	Стержень ф6AI ГОСТ 5781-75 ℓ=2500	40	0.6
бн		9	—	То же ф16AIII ГОСТ 5.1459-72 ℓ=4000	25	6.3
				С15		144.0
бн		8	—	Стержень ф6AI ГОСТ 5781-75 ℓ=2500	40	0.6
бн		10	—	То же ф14AIII ГОСТ 5.1459-72 ℓ=4000	25	4.8
				С16		41.4
бн		11	—	Стержень ф6AI ГОСТ 5781-75 ℓ=1500	21	0.3
бн		12	—	То же ф12AIII ГОСТ 5.1459-72 ℓ=4000	8	3.6
				С17		26.3
бн		11	—	Стержень ф6AI ГОСТ 5781-75, ℓ=1500	21	0.3
бн		13	—	То же, ф10AIII ГОСТ 5.1459-72 ℓ=4000	8	2.5
				С18		150.0
бн		12	—	Стержень ф12AIII ГОСТ 5.1459-72 ℓ=4000	37	3.6
бн		14	—	То же ф6AI ГОСТ 5781-75 ℓ=3700	21	0.8
				С19		109.3
бн		13	—	Стержень ф10AIII ГОСТ 5.1459-72 ℓ=4000	37	2.5
бн		14	—	То же ф6AI ГОСТ 5781-75 ℓ=3700	21	0.8
				С21		141.1
бн		16	—	Стержень ф12AIII ГОСТ 5.1459-72 ℓ=2400	29	2.4
бн		15	—	То же ф12AIII ГОСТ 5.1459-72 ℓ=6200	13	5.5
				С22		117.4
бн		17	—	Стержень ф10AIII ГОСТ 5.1459-72 ℓ=2700	29	1.7
бн		15	—	То же ф12AIII ГОСТ 5.1459-72 ℓ=6200	13	5.5

Изм.	Лист	№ докум.	Подпись	Дата
Разраб.		Сидоренко		25.06.79
Провер.		Айзенберг		
Н. контр.		Новаминский		
Рук. гр.		Мактаз		
Нач. отд.		Волошин		
Гл. инж. пр.		Новаминский		

ТП 901-2-10/80

Речные водозаборные сооружения разделенного типа для амплитуд колебания уровней воды до 6 м

Насосная станция производительностью от 200 до 1800 л/с с заглублением машзала Н=2.4 м; 3.6 м

Лит	Лист	Листов
Р	27	34

Арматурные сетки С14÷С19; С21; С22

Госстрой СССР Укрводоканалпроект Киев

сф 427-02

Альбом II

ТП 901-2-10/80

Согласовано:

Инв.№ подл. | Подп. и дата

С20

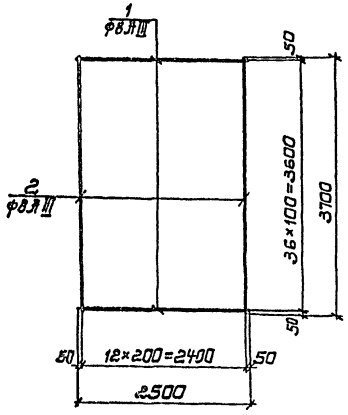

С23

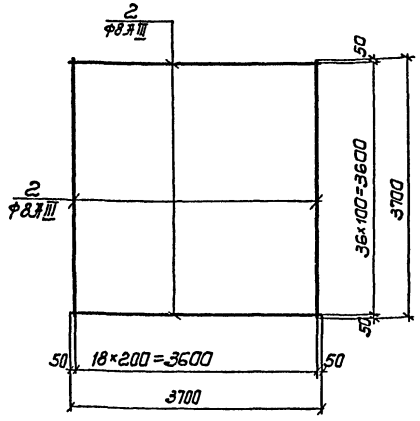

Формат	Зона	Поз.	Обозначение	Наименование	Кол.	Примечание масса 1 шт в кг
				Документация		
12			901-2- -КЖС-28	Сборочный чертеж		
				Детали		
				С20		56.5
Ф/ч		1		Стержень Ф8 AIII ГОСТ 5781-75 ℓ=2500	37	1.0
Ф/ч		2		То же Ф8 AIII ГОСТ 5781-75 ℓ=3700	13	1.5
				С23		84.0
Ф/ч		2		Стержень Ф8 AIII ГОСТ 5781-75, ℓ 3700	56	1.5

1. Технические условия на изготовление сеток см. л. КЖС-27.

Изм.	Лист	№ докум.	Подпись	Дата
Разраб.		Сидоренко		25.04
Проверил		Розенберг		
Н.контр.		Новоминский		
Рук. гр.		Макгаз		
Нач. отд.		Волошин		
Гл. инж. пр.		Новоминский		

Речные водозаборные сооружения раздельного типа для амплитуд колебания уровней воды до 6 м.

Насосная станция производительностью от 20 до 180 л/с с заглублением машзала Н=2.4 м; 3.6

Лит	Лист	Листов
Р	28	34

Арматурные сетки С20, С23.

Госстрой СССР Укрводоканалпроект Киев

КР-1

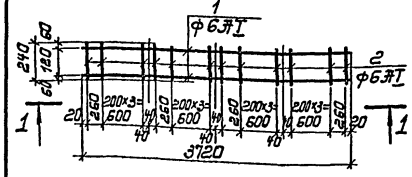

1-1

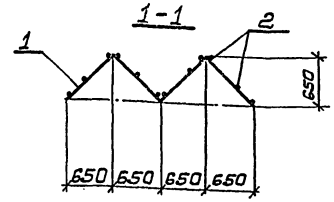

КР-2

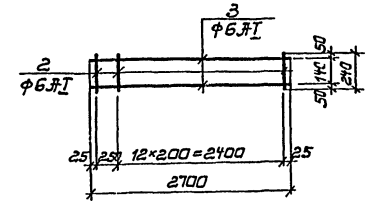

С-24

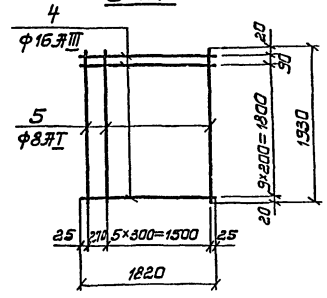

С-25

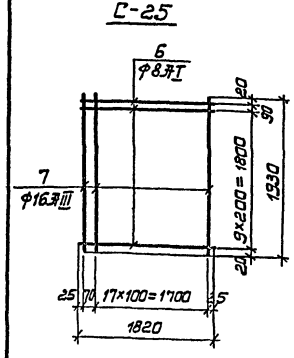

С-26

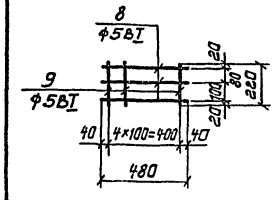

1. Технические требования на изготовление сеток см. л. КЖС-24; 27.

Формат	Зона	Поз.	Обозначение	Наименование	Кол.	Примечание масса 1 шт. кг
				Документация		
12			901-2- -КЖС-29	Сборочный чертеж		
				Детали		
				КР-1		2.6
Ф/ч		1		Стержень Ф6 AI, ГОСТ 5781-75 ℓ=3720	2	0.8
Ф/ч		2		То же Ф6 AI, ГОСТ 5781-75 ℓ=240	20	0.05
				КР-2		2.0
Ф/ч		2		Стержень 6 AI, ГОСТ 5781-75 ℓ=240	15	0.05
Ф/ч		3		То же, Ф6 AI, ГОСТ 5781-75 ℓ=2700	2	0.60
				С-24		37.5
Ф/ч		4		Стержень Ф16 AIII, ГОСТ 5.1459-72 ℓ=1820	11	2.9
Ф/ч		5		То же, Ф8 AI, ГОСТ 5781-75 ℓ=1930	7	0.8
				С-25		64.7
Ф/ч		6		Стержень Ф8 AI, ГОСТ 5781-75 ℓ=1820	11	0.7
Ф/ч		7		То же, Ф16 AIII, ГОСТ 5.1459-72 ℓ=1930	19	3.0
				С-26		0.8
Ф/ч		8		Стержень Ф5 BI, ГОСТ 6727-53* ℓ=480	3	0.1
Ф/ч		9		То же, Ф5 BI, ГОСТ 6727-53* ℓ=220	5	0.1

Изм.	Лист	№ докум.	Подпись	Дата
Разраб.		Штейнгауз		25.04.80
Проверил		Розенберг		
Н.контр.		Новоминский		
Рук. гр.		Макгаз		
Нач. отд.		Волошин		
Гл. инж. пр.		Новоминский		

ТП · 901-2-10/80

Речные водозаборные сооружения раздельного типа для амплитуд колебания уровней воды до 6 м.

Насосная станция производительностью от 20 до 180 л/с с заглублением машзала Н=2.4 м; 3.6 м.

Лит.	Лист	Листов
Р	29	34

Арматурные каркасы КР1, КР2 Сетки С24 ÷ С26.

Госстрой СССР Укрводоканалпроект Киев

Альбом II

ТП 901-2-10/80

МН4

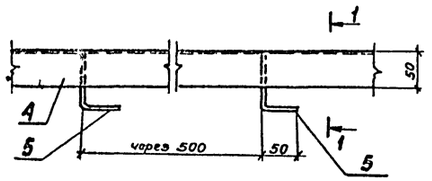

1-1

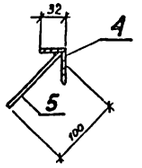

МН6; МН7

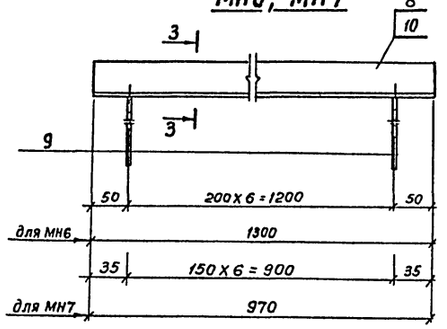

3-3

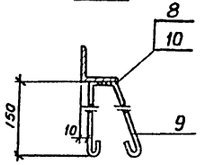

МН5

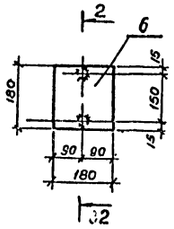

МН8

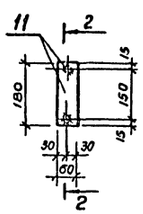

2-2

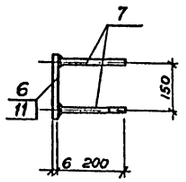

МН 9

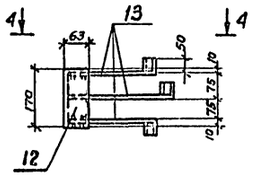

4-4

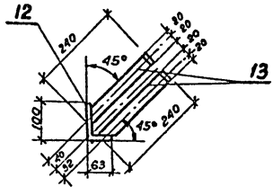

МН10

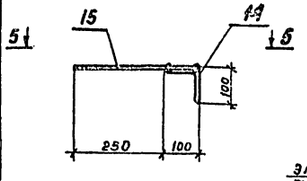

5-5

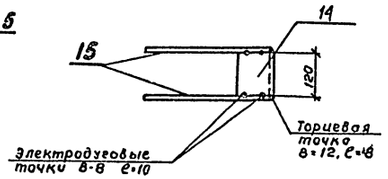

МН15; МН16

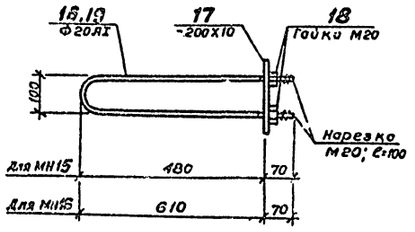

Формат	Зона	Поз.	Обозначение	Наименование	Кол.	Примечание масса 1шт. в кг.
				Документация		
22			901-2- -КЖ.30	Сборочный чертеж.		
				МН1		14.2
				Детали		
б/ч		1	—	∠16 ГОСТ 8240-72; ℓ=1000	1	14.2
				МН2		22.7
				Детали		
б/ч		2	—	∠10 ГОСТ 8240-72, ℓ=1450	1	22.7
				МН3		12.8
				Детали		
б/ч		3	—	∠10 ГОСТ 8240-72 ℓ=850	1	12.8
				МН4		3.5
				Детали		
б/ч		4	—	∠50Х32Х4 ГОСТ 8510-72 ℓ=1000	1	2.5
б/ч		5	—	Ф10АI ГОСТ 5781-75; ℓ=150	2	0.1
				МН5		1.7
				Детали		
б/ч		6	—	180х6 ГОСТ 103-76, ℓ=180	1	1.5
б/ч		7	—	Ф8АI ГОСТ 5781-75 ℓ=200	2	0.1
				МН6		6.3
				Детали		
б/ч		8	—	∠50х5 ГОСТ 8509-72, ℓ=1300	1	4.9
б/ч		9	—	Ф8АI ГОСТ 5781-75; ℓ=500	7	0.2
				МН7		5.1
				Детали		
б/ч		10		∠50х5 ГОСТ 8509-72. ℓ=970	1	3.7
б/ч		9		Ф8АI ГОСТ 5781-75, ℓ=500	7	0.2
				МН8		0.7
				Детали		
б/ч		11		-60х8 ГОСТ 103-76, ℓ=180	1	0.5
б/ч		7		Ф8АI ГОСТ 5181-75, ℓ=200	2	0.1
				МН9		3.5
				Детали		
б/ч		12		∠100х63х10 ГОСТ 8510х72 ℓ=170	1	2.0
б/ч		13		-40х5 ГОСТ 103-76 ℓ=290	3	0.5
				МН10		2.1
б/ч		14		∠100х10 ГОСТ 8510-72 ℓ=120	1	1.8
б/ч		15		Ф8АI ГОСТ 5781-75; ℓ=330	2	0.13
				МН15		6.2
				Детали		
б/ч		16		Ф20АI ГОСТ 5781-75, ℓ=1160	1	2.9
б/ч		17		-200х10 ГОСТ 103-76 ℓ=200	1	3.1
б/ч		18		Гайка М20 ГОСТ 5915-70	2	0.1
				МН16		6.8
				Детали		
б/ч		19		Ф20АI ГОСТ 5781-75 ℓ=1420	1	3.5
б/ч		17		-200х10 ГОСТ 103-76 ℓ=200	1	3.1
б/ч		18		Гайка М20 ГОСТ 5915-70	2	0.1

Технические требования к изготовлению закладных деталей

1. Сварку производить в соответствии с „Указаниями по сварке соединений арматуры и закладных деталей железобетонных конструкций" СН 393-78.
2. Закладные и соединительные изделия должны соответствовать требованиям ГОСТ 10922-75 „Арматурные изделия и закладные детали для железобетонных конструкций. Технические требования и методы испытания".

Изм.	Лист	№ докум.	Подпись	Дата	ТП 901-2-10/80		
Разраб.		Сидоренко		25.06.80	Речные водозаборные сооружения раздельного типа для амплитуд колебания уровней воды до 6м		
Проверил		Лйзенберг			Насосная станция производительностью от 80 до 120 л/с с заглублением машзала Н=2.1м; 3.6м.	Лит	Р
Н. контр.		Нагоминский				Лист	30
Рук. гр.		Мактаз			Закладные детали МН1 ÷ МН10; МН15, МН16	Листов	
Нач. отд.		Волошин				Госстрой СССР Укрводаканалпроект Киев.	
Гл. инж. пр		Новотчинский					

Согласовано:

Инв. № подл. | Подп. и дата

сф 427-02

Альбом II

ТП 901-2-10/80

Монтажный план монорельса и подкрановых путей

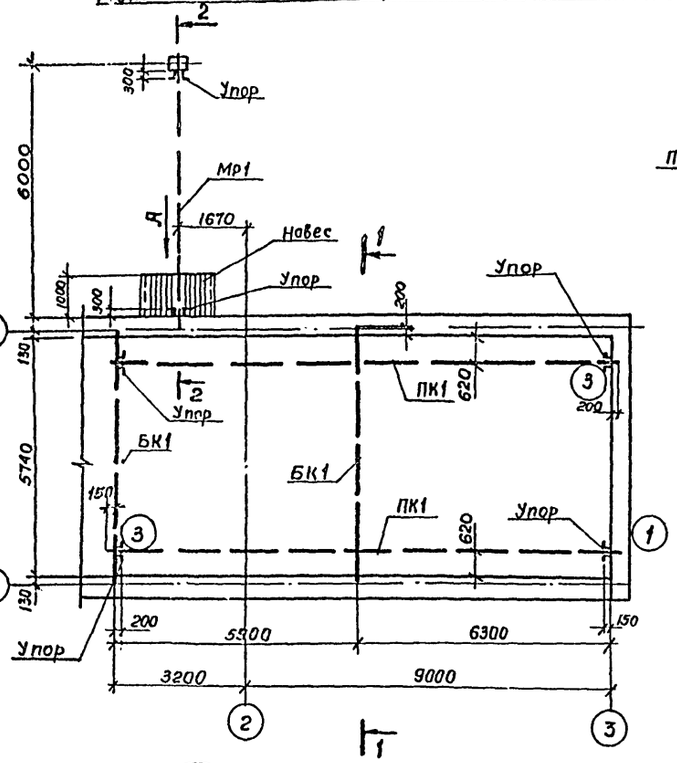

1-1

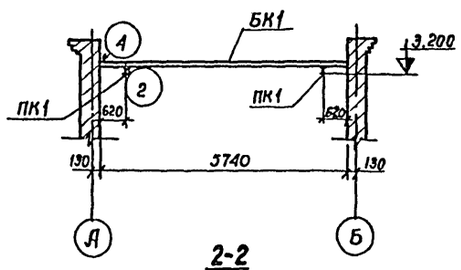

2-2

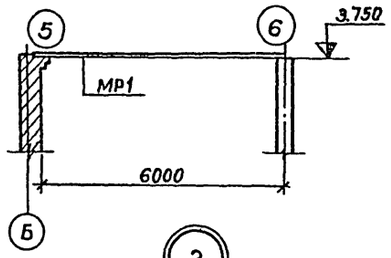

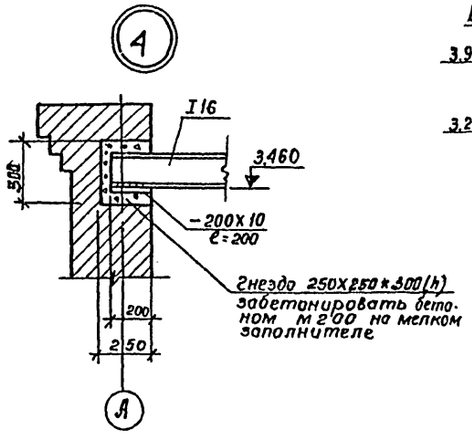

Вид по стрелке „А"

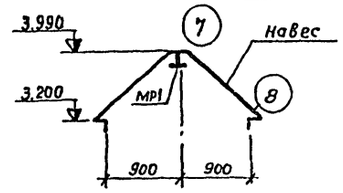

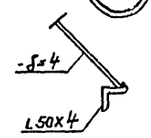

Деталь заделки L 50×4 в кирпичную кладку

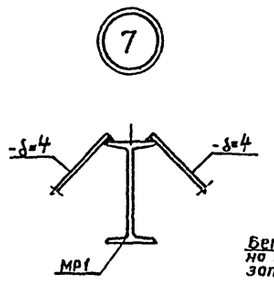

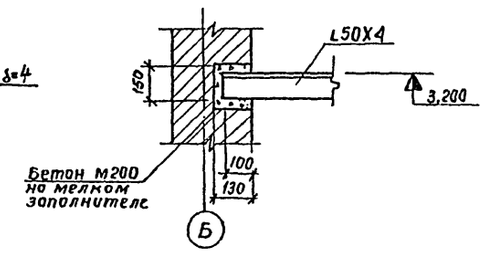

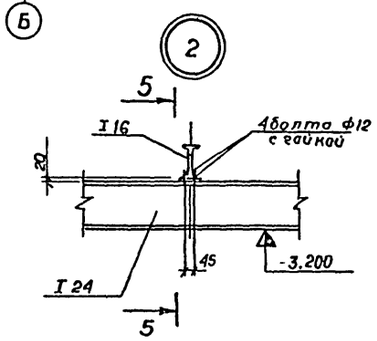

5-5

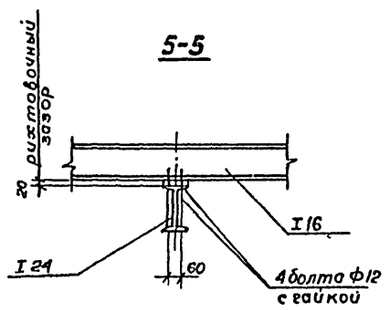

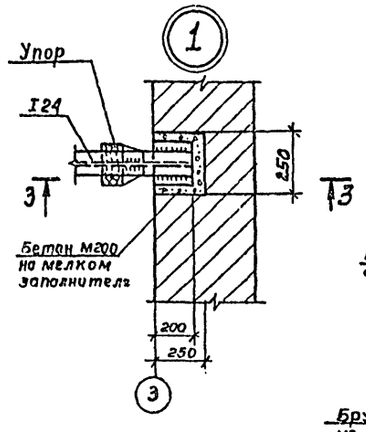

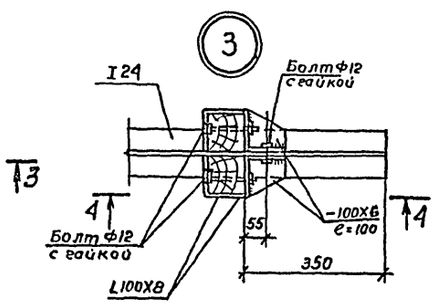

3-3

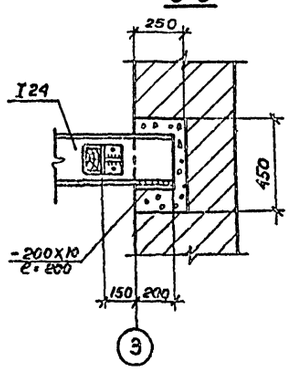

4-4

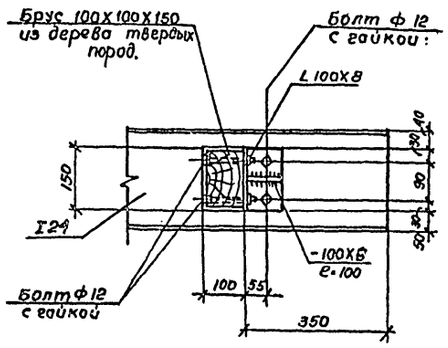

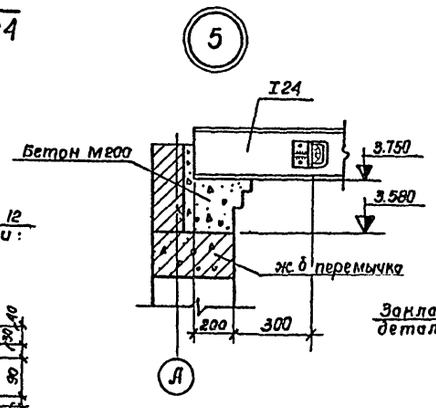

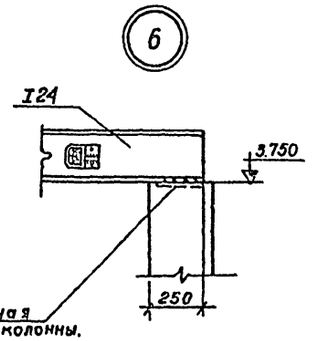

Ведомость элементов

Марка	Сечение: Эскиз	Поз	Состав	Опорные усилия: М тс	Q тс	Группа констр.	Марка металла	Примечание кол.
ПК1	I		I 24	2,1	—	1.5	II	Вст3пс6	2
МР1	I		I 24		—	1.35	II	Тоже	1
БК1	I		I 16	0.95	—	1.6	IV	Вст3кп2	2
Упоры	L		L100х8	конструктивно			VI	Тоже	6
Навес	см. чертеж		L50х4 -δ=4	конструктивно			VI	Тоже	1

1. Грузоподъемность монорельса 1т, грузоподъемность кранбалки при насосах марки „К"-1т, марки „КМ"-0,5т.
2. Сварку производить электродами Э42. Высота всех сварных швов, кроме оговоренных hшва = 6мм.
3. Указания об антикоррозионной защите см. соответствующий раздел пояснительной записки.

Согласовано

Инв. № подл. | Подпись и дата

Изм.	Лист	№ докум.	Подпись	Дата
Разраб.		Айзенберг		25.06.79
Провер.		Клоцман		
Н. контр.		Новоминский		
Рук. гр.		Мактаз		
Нач. отд.		Волошин		
Гл. инж. пр.		Новоминский		

ТП 901-2-10/80

Речные водозаборные сооружения раздельного типа для амплитуд колебания уровней воды до 6м

Насосная станция производительностью от 20 до 180 м³/с заглублением - машзала H=21; 36м

Лит.	Лист	Листов
Р	31	

Подкрановые пути ПК1, монорельс МР-1.

Госстрой СССР Укрводоканалпроект г. Киев

сф 427-02

Альбом II

ТП 901-2-10/80

Монтажная схема металлических площадок Н=2,4м

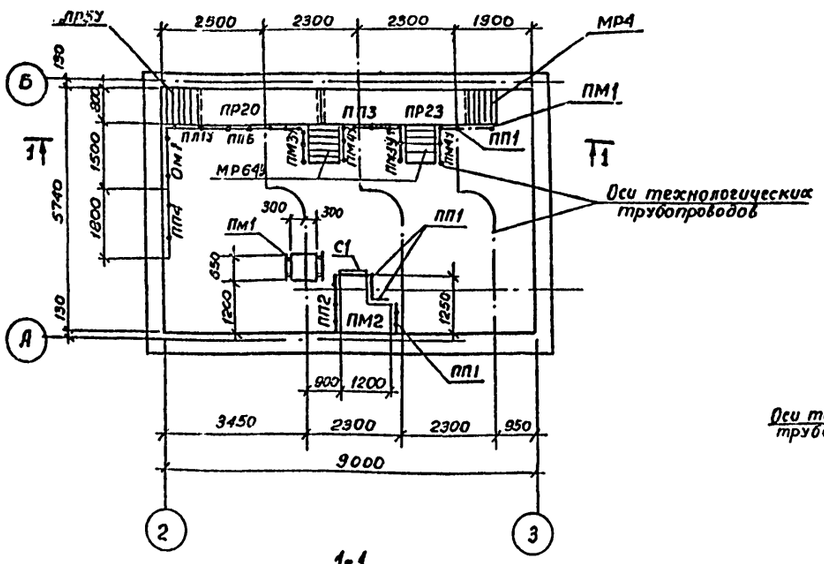

1-1

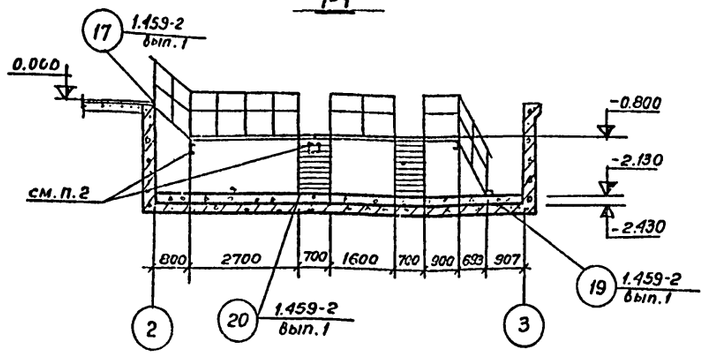

Монтажная схема металлических площадок Н=3,6м

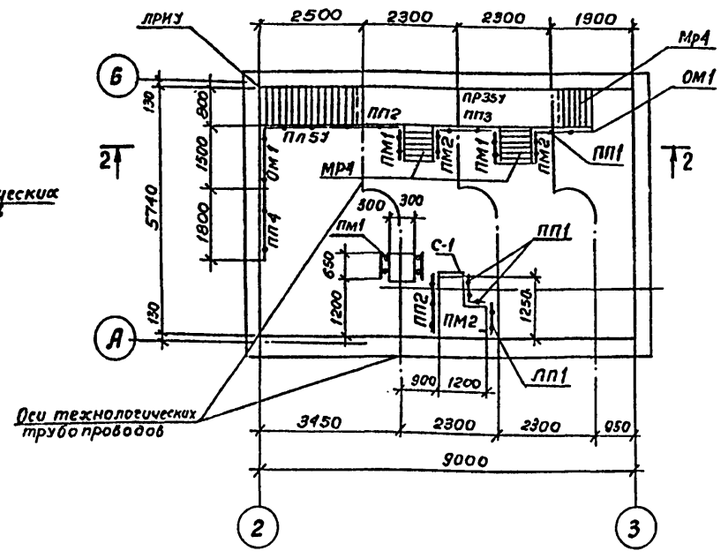

2-2

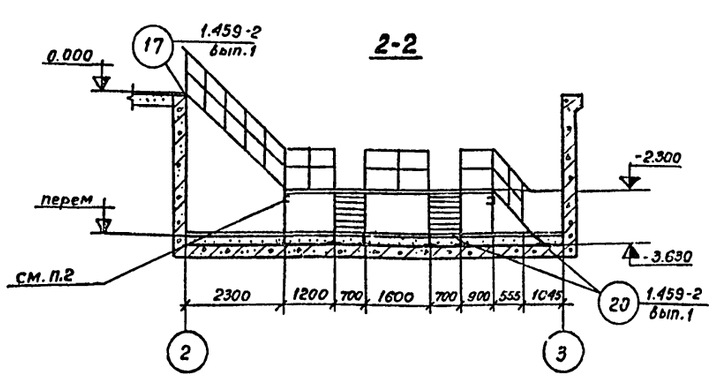

План балок под диафрагму в трансформаторной

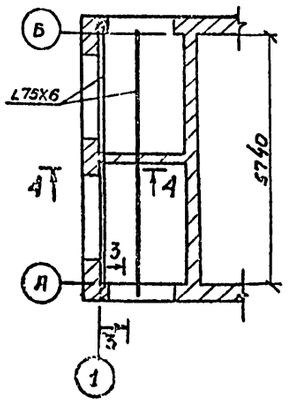

3-3

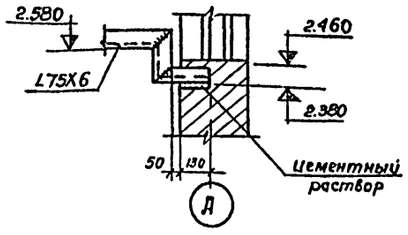

4-4

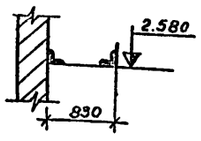

1. Настоящий чертеж см. совместно с л. КЖС-33
2. Металлические консоли для опирания площадок см. л. КЖ4.

Ведомость элементов

Марка	Сечение: Эскиз	Поз.	Состав	Опорные усилия: M тс.м	N тс	Q тс	Группа констр.	Марка металла	Примечан. кол. шт.
	Монтажная схема лестничных площадок. Глубина подземной части Н=2,4м								
ПР20	Переходная площадка		1.459-2 вып. 1	л.	54		VI	ВСт3кп2	1
ПР23	То же		То же	л.	55		То же	То же	1
ЛР5У	Лестничный марш.		"	л.	14		"	"	1
МР4	То же		"	л.	21		"	"	1
МР6У	"		"	л.	22		"	"	2
ПП1	Ограждение переходных площад.		1.459-2 вып	2 л.	75		"	"	4
ПП2	То же		То же	л.	75		"	"	1
ПП3	"		"	л.	75		"	"	1
ПП4	"		"	л.	76		"	"	1
ПП6	"		"	л.	76		"	"	1
ПЛ1У	Ограждение лестничных марш.		"	л.	42		"	"	1
ПМ1	То же		"	л.	54		"	"	1
ПМ3У	"		"	л.	55		"	"	2
ПМ4У	"		"	л.	55		"	"	2
С1	Стремянка		1.459-2 вып.	1 л.	62		"	"	1
ПМ1	Площадка индивидуальн.		901-2-	КЖ33Р = 400 кг/м2			"	"	1
ПМ2	То же		То же		"		"	"	1
ОМ1	Съемное ограждение		"	Конструктивно			"	"	1
	Глубина подземной части Н=3,6м								
ПР35У	Переходная площадка		1.459-2 вып	1 л.	59		VI	ВСт3кп2	1
ЛР11У	Лестничный марш		То же	л.	16		То же	То же	1
МР4	"			л.	21		"	"	3
ПП1	Ограждение переходных площ.		1.459-2 вып	2 л.	75		"	"	4
ПП2	То же		То же	л.	75		"	"	2
ПП3	"		"	л.	75		"	"	1
ПП4	"		"	л.	76		"	"	1
ПЛ5У	Ограждение лестничных маршей		"	л.	44		"	"	1
ПМ1	То же		"	л.	54		"	"	3
ПМ2	"		"	л.	54		"	"	2
С1	Стремянка		1.459-2 вып1	л.	62		"	"	1
ПМ1	Площадка индивидуальн.		901-2- КЖ33	Р= 400	кг/м2		"	"	1
ПМ2	То же		То же		"		"	"	1
ОМ1	Съемное ограждение		"	Конструктивно			"	"	1
	План балок под диафрагму в трансформаторной								
—	∠		∠ 75Х6	по	гибкости		VI	ВСт3кп2	2

Согласовано

Инв. № подл. | Подпись и дата

Изм.	Лист.	№ докум.			
Разраб.		Айзенберг			
Проверил		Клюкин			
Н. контр.		Новоминский			
Рук. гр.		Мактоз			
Нач. отд		Волошин			
Гл. инж. пр		Новоминский			

ТП 901-2-10/80

Речные береговые сооружения раздельного типа для амплитуд колебания уровней воды до 6м

Металлические площадки производственного обслуживания для 120 до 150 м/с [illegible] высотой 2,6м.

Лит. Р | Листов 32 | Листов

Монтажная схема металлических площадок. План балок под диафрагму в трансформаторной

Госстрой СССР Укрводоканалпроект г. Киев

Альбом II

ТП 901-2-10/80

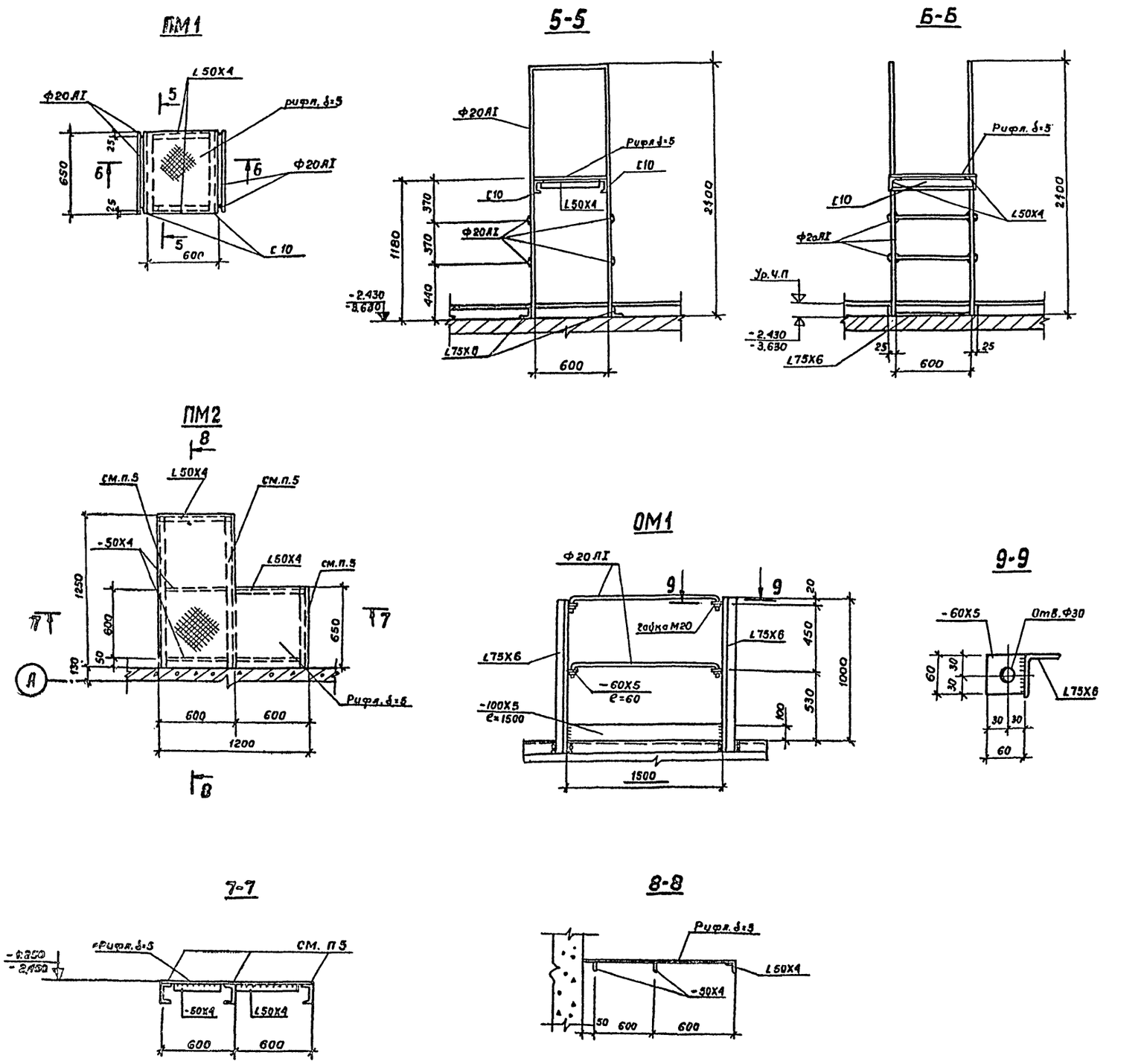

Ведомость элементов

	Сечение			Опорные усилия				Марка металла	Примечание
	Эскиз	Поз.	Состав	M тс.м	N тс	Q тс			
ПМ1	см. чертеж		С10				VI	ВСт3кп2	
			L50X4		$P^H = 400$ кг/м²				
			L75X6						
			Ф20АI						
			Рифл. δ=5						
ПМ2	см. чертеж		L50X4				VI	Вст3кп2	
			-δ=4	$P^H = 400$ кг/м²					
			Рифл. δ=5						
Ом1	см. чертеж		L75X6	конструктивно			VI	ВСт3кп2	
			Ф20АI						
			-δ=5						

1. Настоящий чертеж см. совместно с л КЖ-32
2. Сварку производить электродами Э42. Высота сварных швов 5мм.
3. Антикоррозионную защиту см. соответствующий раздел пояснительной записки.
4. Площадки, лестницы и ограждения с индексом „У" отличаются от соответствующих типовых только длиной. Длину указанных элементов принять в соответствии с монтажной схемой на л. КЖ-32.
5. Металлические консоли для опирания площадок см. л. КЖ-4.

Изм.	Лист	№ докум.	Подпись	Дата
Разраб.		Айзенберг		25.06.79
Проверил		Клоцман		
Н.контр.		Новоминский		
Рук. гр.		Мактаз		
Нач. отд		Волошин		
Гл. инж. пр		Новоминский		

ТП 901-2-10/80

Речные водозаборные сооружения раздельного типа для амплитуд колебания уровней воды до 6м.

Насосная станция производительностью от 20 до 180 л/с с заглублением машзала. H=2.4м; 3.6м.

Металлические площадки ПМ1, ПМ2 Съемное ограждение ОМ1

Лит	Лист	Листов
Р	33	

Госстрой СССР Укрводоканалпроект г.Киев.

Согласовано:

Подпись и дата.

Инв. № подл.

Альбом II

ТП 901-2-10/80

План расположения сетчатой перегородки

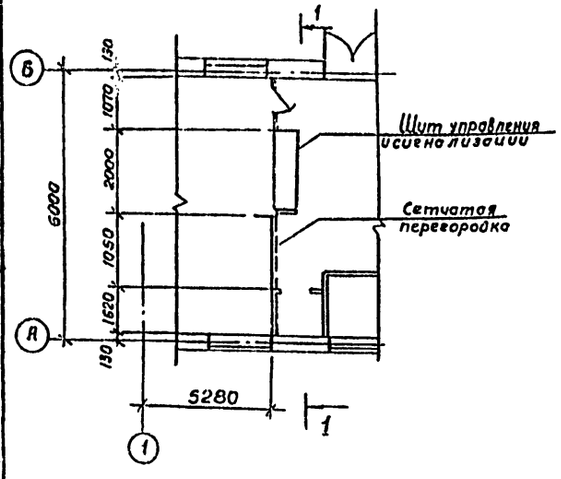

1-1

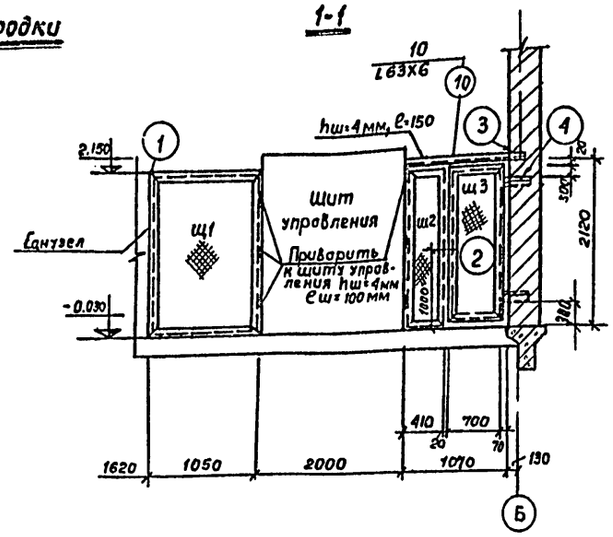

Деталь крепления сетки к L63X6

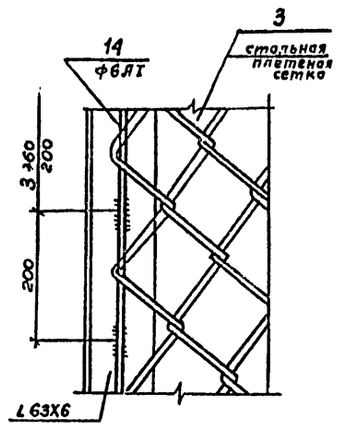

Щ1

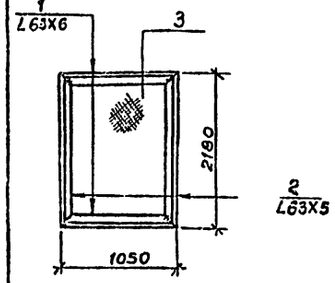

Щ2

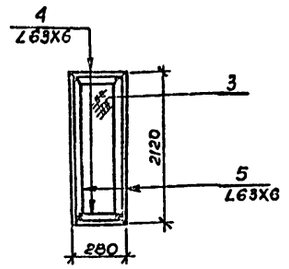

Щ3

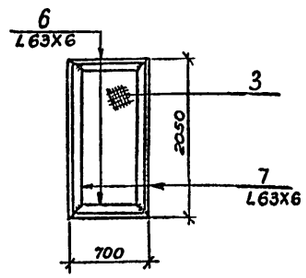

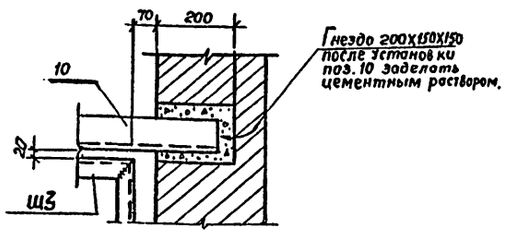

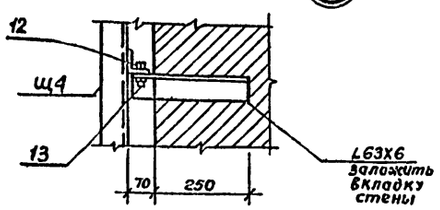

РМ2

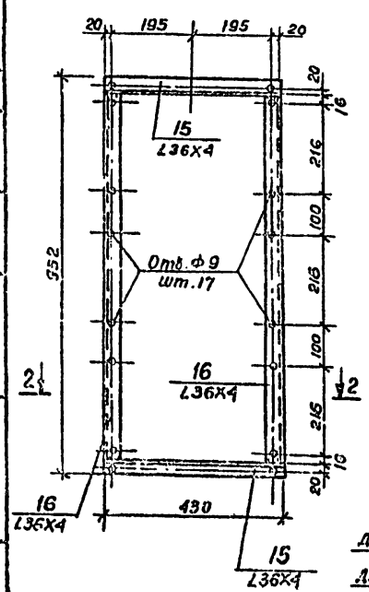

РМ1

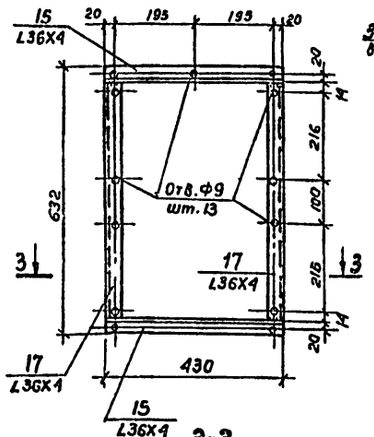

3-3

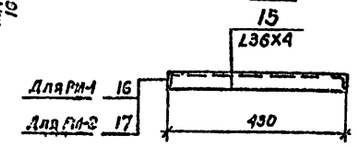

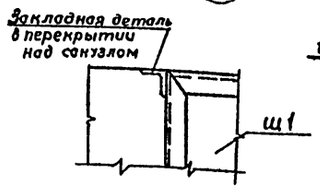

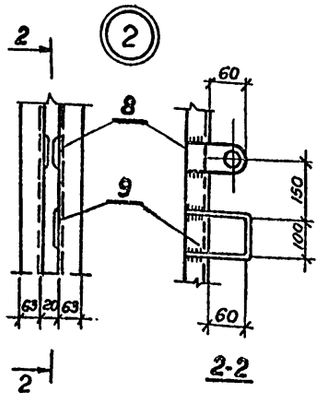

1. Сварку производить электродами типа Э42 ГОСТ 9467-75
2. Все сварные швы hм=4мм.
3. На узлах 1÷4 сетка условно не показана.
4. Маркировочную схему рам РМ1, РМ2 см. на чертежах марки ОВ.
5. Антикоррозионную защиту см. соответствующий раздел пояснительной записки.

Формат	Зона	Поз	Обозначение	Наименование	Кол.	Примечание масса 1шт.кг.
				Документация:		
22			901-2- -КЖ-34	сборочный чертеж		
				Щ1	1	39.6
				Детали		
б/ч		1		L63X6 ГОСТ 8509-72; ℓ=1050	2	6.0
б/ч		2		L63X6 ГОСТ 8509-72; ℓ=2180	2	12.5
б/ч		3		Сетка N45-2.0 ГОСТ 5336-67, 2.2 м².	1	2.6
				Щ2	1	29.7
				Детали		
б/ч		3		Сетка N45-2.0 ГОСТ 5336-67*; 0.8 м²	1	0.9
б/ч		4		L63X6 ГОСТ 8509-72, ℓ=410	2	2.3
б/ч		5		L63X6 ГОСТ 8509-72, ℓ=2120	2	12.1
				Щ3	1	33.1
				Детали		
б/ч		3		Сетка N45-2.0 ГОСТ 5336-67*; 1.4 м²	1	1.7
б/ч		6		L63X6 ГОСТ 8509-72, ℓ=700	2	4.0
б/ч		7		L63X6 ГОСТ 8502-12; ℓ=2050	2	11.7
				Отдельные позиции		
				Детали		
б/ч		8		-60X6 ГОСТ 103-76; ℓ=120	2	0,3
б/ч		9		-Ф10АI ГОСТ 5781-75; ℓ=340	1	0.2
б/ч		10		L63X6 ГОСТ 8509-72; ℓ=1400	1	8.0
б/ч		11		L63X6 ГОСТ 8509-72; ℓ=310	2	1.8
б/ч		12		L63X6 ГОСТ 8509-72; ℓ=100	2	0.6
б/ч		13		Болт М10 с шайбой 4 гайкой ГОСТ 5915-70; 11371-65	2	0.3
б/ч		14		-Ф6АI ГОСТ 5781-75; ℓ=18000	1	4.0
				РМ1		4.0
				Детали		
б/ч		15		L36X4 ГОСТ 8509-72; ℓ=430	2	0.9
б/ч		16		L36X4 ГОСТ 8509-72; ℓ=560	2	1.1
				РМ2		5.4
				Детали		
б/ч		15		L36X4 ГОСТ 8509-72; ℓ=430	2	0.9
б/ч		17		L36X4 ГОСТ 8509-72; ℓ=880	2	1.8

Изм	Лист	№ докум.	Подпись	Дата
Разраб.		Мактаз		25.06.79
Проверил		Айзенберг		
Н.контр.		Новоминский		
Рук. гр.		Мактаз		
Нач. отд.		Волошин		
Гл инж. пр		Новоминский		

ТП 901-2-10/80

Речные водозаборные сооружения раздельного типа для амплитуд колебания уровней воды до 6м

Насосная станция производительностью от 20 до 100 л/с с заглублением машзала Н=2 ч.м; 3 6м.

Сетчатая перегородка. Рамы для установки электропечей РМ1, РМ2.

Лит	Лист	Листов
Р	34	

Госстрой СССР Укрводоканалпроект Киев.

Согласовано:

Инв. № подл. | Подпись и дата

Госстрой СССР
ЦЕНТРАЛЬНЫЙ ИНСТИТУТ ТИПОВОГО ПРОЕКТИРОВАНИЯ
Свердловский филиал
620062, г.Свердловск-62, ул.Чебышева, 4
Заказ № 1911 Инв.№ сир427 02 тираж 320
Сдано в печать _____ 1983г цена 2-58

gost.e-ecolog.ru