ТИПОВОЙ ПРОЕКТ
903-9-29.89
БЛОК КОТЕЛЬНО-ВСПОМОГАТЕЛЬНЫХ ПОМЕЩЕНИЙ

АЛЬБОМ 1

АР	РЕШЕНИЯ АРХИТЕКТУРНЫЕ	СТР. 2 – 9
КЖ	КОНСТРУКЦИИ ЖЕЛЕЗОБЕТОННЫЕ	СТР. 10–15
ЭО	ЭЛЕКТРООСВЕЩЕНИЕ ВНУТРЕННЕЕ	СТР. 16–20
ОВ	ОТОПЛЕНИЕ И ВЕНТИЛЯЦИЯ	СТР. 21–23
СС	СВЯЗЬ И СИГНАЛИЗАЦИЯ	СТР. 24

23936-01
ЦЕНА 1-98

gost.e-ecolog.ru

ТИПОВОЙ ПРОЕКТ
903-9-29.89
БЛОК КОТЕЛЬНО-ВСПОМОГАТЕЛЬНЫХ ПОМЕЩЕНИЙ
АЛЬБОМ 1
ПЕРЕЧЕНЬ АЛЬБОМОВ

АЛЬБОМ 1 АР РЕШЕНИЯ АРХИТЕКТУРНЫЕ
КЖ КОНСТРУКЦИИ ЖЕЛЕЗОБЕТОННЫЕ
ЭО ЭЛЕКТРООСВЕЩЕНИЕ ВНУТРЕННЕЕ
ОВ ОТОПЛЕНИЕ И ВЕНТИЛЯЦИЯ
СС СВЯЗЬ И СИГНАЛИЗАЦИЯ
АЛЬБОМ 2 СПЕЦИФИКАЦИИ ОБОРУДОВАНИЯ
АЛЬБОМ 3 ВЕДОМОСТИ ПОТРЕБНОСТИ В МАТЕРИАЛАХ
АЛЬБОМ 4 СМЕТНАЯ ДОКУМЕНТАЦИЯ

РАЗРАБОТАН ИНСТИТУТАМИ
ХАРЬКОВСКИЙ САНТЕХПРОЕКТ
ГЛАВНЫЙ ИНЖЕНЕР ИНСТИТУТА В.А. СЛЮСАРЕВ
ГЛАВНЫЙ ИНЖЕНЕР ПРОЕКТА Л.И. ЛЕВОНТИН
ХАРЬКОВСКИЙ ПРОМСТРОЙНИИПРОЕКТ
ГЛАВНЫЙ ИНЖЕНЕР ИНСТИТУТА Н.Ф. ДОВГИЙ
ГЛАВНЫЙ ИНЖЕНЕР ПРОЕКТА А.М. МОНИН

УТВЕРЖДЕН
И ВВЕДЕН В ДЕЙСТВИЕ
ГПКНИИ „САНТЕХНИИПРОЕКТ“
ПРОТОКОЛ ОТ 12.07.1989г. N10

ЦИТП Госстроя СССР, 1990
23936-01 2

Содержание альбома № 1

№№ листов	Наименование и обозначение документов Наименование листа	стр
	Содержание альбома №1	2
	АР Решения архитектурные	
1	Общие данные (начало)	3
2	Общие данные (продолжение)	4
3	Общие данные (окончание)	5
4	План на отм. 0.000. Разрезы 1-1; 2-2	6
5	Фасады. Схемы расположения элементов заполнения оконных проемов.	7
6	План и экспликация полов.	8
7	Узлы 1-3	9
	КЖ - Конструкции железобетонные	
1	Общие данные (начало)	10
2	Общие данные (окончание)	11
3	Схема расположения фундаментов.	12
4	Схема расположения фундаментов.	
	Сечения 1-1; 2-2. Узел I.	13
5	Схема расположения фундаментов.	
	Сечения 3-3; 4-4; 6-6	14
6	Схема расположения плит покрытия	15
	ЭО - Электроосвещение внутреннее	
1	Электрическое освещение. Общие данные	16
2	План расположения электрического обо-	
	рудования и прокладка электрических	

№№ листов	Наименование и обозначение документов Наименование листа	стр.
	сетей на отм. 0.000	17
3	Схема питающей сети. Сводка кабе-	
	лей и проводов	18
	Ведомость электромонтажных конструкций	
	подлежащих изготовлению в МЭЗ	19
	Ведомость изделий и материалов для	
	изготовления электромонтажных конст	
	рукций и деталей в МЭЗ	20
	ОВ - Отопление и вентиляция	
1	Общие данные (начало)	21
2	Общие данные (окончание)	22
3	План на отм. 0.000. Схема системы	
	отопления	23
	СС - Связь и сигнализация	
1	Общие данные. План с сетью авто-	
	матической пожарной сигнализации	24

Альбом 1

Ведомость основных комплектов рабочих чертежей

Обозначение	Наименование	Примечание
903-9-29.89 – АР	Решения архитектурные	
903-9-29.89 – КЖ	Конструкции железобетонные	
903-9-29.89 – ОВ	Отопление и вентиляция	
903-9-29.89 – ЭО	Электроосвещение внутреннее	
903-9-29.89 – СС	Связь и сигнализация	

Ведомость рабочих чертежей основного комплекта АР

Лист	Наименование	Примечание
1	Общие данные / начало /	
2	Общие данные / продолжение /	
3	Общие данные / окончание /	
4	План на отм. 0,000 ; разрезы 1-1; 2-2	
5	Фасады. Схемы расположения элементов заполнения оконных проемов	
6	План и экспликация полов	
7	Узлы 1...3	

Ведомость спецификаций

Лист	Наименование	Примечание
2	Спецификация элементов заполнения проемов	
2	Спецификация перемычек	

Типовой проект разработан в соответствии с действующими нормами и правилами и предусматривает мероприятия, обеспечивающие пожарную безопасность при эксплуатации здания.

Гл. инженер проекта /Монин/

Ведомость ссылочных и прилагаемых документов

Обозначение	Наименование	Примечание
	Ссылочные документы	
ГОСТ 24698-81	Двери деревянные наружные для жилых и общественных зданий	
ГОСТ 12506-81	Окна деревянные для производственных зданий	
1.038.1-1 вып 1, 12	Перемычки железобетонные для зданий с кирпичными стенами	
1.435.9-17 вып. 1	Ворота распашные	
2.436-17 вып. 1	Узлы окон с деревянными переплетами по ГОСТ 12506-81	
2.430-20 вып. 1,2	Узлы стен из кирпича одноэтажных зданий промышленных предприятий	
ТУ 36-1517-84	Решетки жалюзийные неподвижные односекционные СТД 301 и СТД 302	
	Прилагаемые документы	
903-9-29.89 АР.ВМ	Ведомости потребности в материалах	

Привязан:

Инв. №

ГИП	Монин	
Нач. отд.	Бродский	
Н. контр.	Коневников	
Гл. арх.	Коневников	
Гл. конст.	Зорин	
Зав. гр.	Берлин	
Вед. арх.	Берман	
Проверил	Берман	
Разработ.	Минакова	

903-9-29.89 – АР

Блок котельно-вспомогательных помещений.

Стадия	Лист	Листов
Р	1	7

Общие данные (начало)

Харьковский Промстройниипроект

23936-01 4

Ведомость отделки помещений

Наименование или номер помещения	Потолок		Стены или перегородки		Низ стен или перегородок /панель/			Примечание
	Площадь	Вид отделки	Площадь	Вид отделки	Площадь	Вид отделки	Высота мм	
1; 2; 3	47,0	Затирка швов известковая побелка	161,1	Затирка швов известковая побелка	—	—	—	

Толщины стен и утеплителя

tн	а	б	в	д	Утеплитель
Помещения для фильтрующих материалов и хранения баллонов					
-20	250	—	120	250	80
-30	380	130	250	380	120
-40	510	260	380	380	150
Помещение для погрузчика					
-20	250	—	—	—	80
-30	380	130	—	—	120
-40	380	130	—	—	150

Спецификация перемычек

Марка поз.	Обозначение	Наименование	Количество на этаж всего	Масса ед.кг	Примечание
1	1.038.1-1.121000	6ПБ 35-37	1	532,0	для t= -20;
2	1.038.1-1.1090000-02	3ПБ 16-37	3	102,0	для t= -20;-30;-40
3	1.038.1-1.1020000-04	2ПБ 16-2	8	65,0	для t= -20
			11		для t= -30
			13		для t= -40
4	1.038.1-1.1060000-02	3ПБ 21-8	1	137,0	для t= -20;-30;-40
5	1.038.1-1.1030000-02	2ПБ 19-3	1	81,0	для t= -20
			2		для t= -30
			3		для t= -40
6	1.038.1-1.1020000-02	2ПБ 13-1	1	54,0	для t= -20
			2		для t= -30
			3		для t= -40
7	1.038.1-1.121000-04	5ПГ 35-17	1	646,0	для t= -30;-40

Спецификация элементов заполнения проемов

Марка поз.	Обозначение	Наименование	Кол-во	Масса ед.кг.	Примечание
1	1.435.9-17 вып. 1	Ворота ВР 30х30-т	1		
2	ГОСТ 24698-81	Дверь ДН 24-15 Б Т Щ Р2	1		
3	ГОСТ 24698-81	Дверь ДН 24-10 А Г Щ Р2	1		
ОК1	ГОСТ 12506-81	СВО 12-12	3		
ОК2	ГОСТ 12506-81	СВД 12-12	2		
ОК3	ТУ 36-1517-84	Жалюзийная решетка СТД 301 УХЛ3	3		
		Деревянная рама РД 1	3		
ОК4	ТУ 36-1517-84	Жалюзийная решетка СТД 301 УХЛ3	2		
		Деревянная рама РД 2	2		
ОК5	ТУ 36-1517-84	Жалюзийная решетка СТД 301 УХЛ3	3		
		Деревянная рама РД 3	1		

Привязан:

Инв. №

ГИП	Монин	
Нач.отд.	Бродский	
Н.контр.	Кошевников	
Гл.арх.	Кошевников	
Гл.констр.	Зорин	
Зав.гр.	Берлин	
Вед.арх.	Берман	
Проверил	Берман	
Разраб.	Минакова	

903-9-29.89-АР

Блок котельно-вспомогательных помещений

Стадия	Лист	Листов
Р	2	

Общие данные (продолжение)

Харьковский Промстройниипроект

ОБЩИЕ УКАЗАНИЯ

1. По степени огнестойкости сооружение относится к II степени.
2. За условную отметку 0,000 принят уровень чистого пола помещений, что соответствует абсолютной отметке ☐.
3. Вокруг здания устроить отмостку из асфальта толщиной 25 мм, шириной 750 мм на плотно утрамбованном щебеночном основании.
4. Горизонтальная гидроизоляция кирпичных стен на отм. -0,030 из цементного раствора состава 1:2, толщиной 20мм.
5. Кладку стен выполнить из глиняного кирпича марки 75 (ГОСТ 530-80) на растворе марки 25 с расшивкой швов снаружи и с подрезкой изнутри.
6. Наружные дверные откосы оштукатурить цементно-песчаным раствором состава 1:3.
7. При кладке кирпичных стен в откосы дверных проемов заложить деревянные антисептированные пробки размером 250×120×65 через 8 рядов кладки по высоте, но не менее 2-х на сторону.
8. Состав кровли.
   а. Защитный слой из гравия по ГОСТ 8268-82 крупностью зерен 5-10 мм, втопленного в антисептированную горячую битумную мастику марки ☐
   б. Водоизоляционный ковер- из 4-х слоев рубероида марки РКП 350Б по ГОСТ 10923-82 на горячей антисептированной битумной мастике марки ☐
   в. Стяжка- из цементно-песчаного раствора марки 50-15мм
   г. Утеплитель- ячеистый бетон марки 400(Б) по ГОСТ 5742-76.
   д. Сборные железобетонные плиты.
9. Все работы по устройству кровли должны выполняться в соответствии со СНиП 3.04.01-87 „Изоляционные и отделочные покрытия".
10. Над проемами по ширине менее 700мм выполнить рядовые перемычки, деталь смотрите на листе 7.
11. Стальные изделия окрасить эмалью ПФ-1189 в 2 слоя, столярные изделия окрасить алкидной эмалью за 2 раза.
12. Отделочные работы и чистые полы выполнять после монтажа оборудования, укладки труб электропроводки и прочих коммуникаций. Все работы по устройству полов выполнять в соответствии со СНиП 3.04.01-87„ Изоляционные и отделочные покрытия" пункт 4 „Устройство полов."
13. Проектом предусматривается выполнение строительных работ при положительных температурах наружного воздуха При выполнении строительных работ в зимних условиях пользоваться указаниями соответствующих разделов СНиП часть 3.
14. При производстве работ, а также при изготовлении, монтаже и транспортировке конструкций и деталей необходимо соблюдение строительных норм и правил производства и приемки работ, а также требований СНиП III-4-80„ Техника безопасности в строительстве".
15. Перечень основных видов работ по которым необходимо составлять акты освидетельствования скрытых работ:
    1. Устройство оснований под полы
    2. Устройство отмостки
    3. Устройство кровли

ГИП	Монин		903-9-29.89 - АР
Нач.отд.	Бродский		
Н.контр.	Кожевников		
Гл. арх.	Кожевников		
Гл.конст.	Зорин		
Зав. гр	Берлин		Блок котельно-вспомогательных помещений
Вед. арх.	Берман		Стадия: Р; Лист: 3; Листов:
Провер.	Берман		
Разраб.	Шульженко		Общие данные /окончание/
			Харьковский Промстройниипроект

Привязан:

Инв. №

23936-01 6

РАЗРЕЗ 1-1

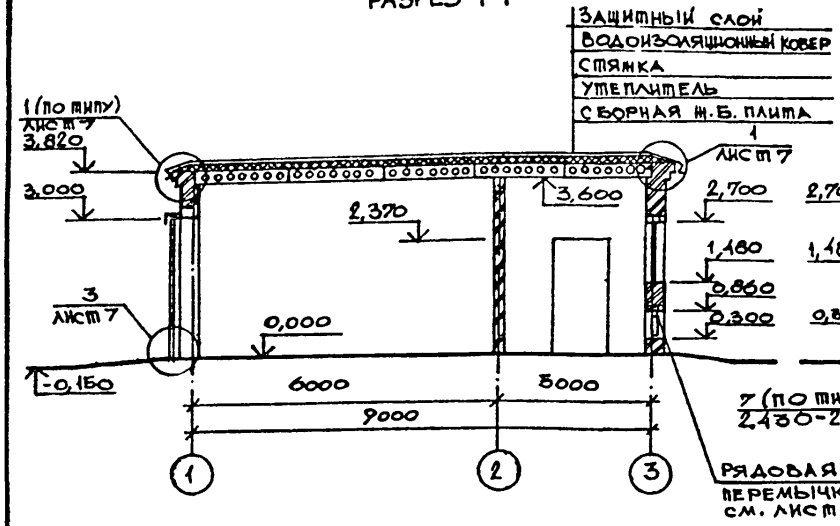

РАЗРЕЗ 2-2

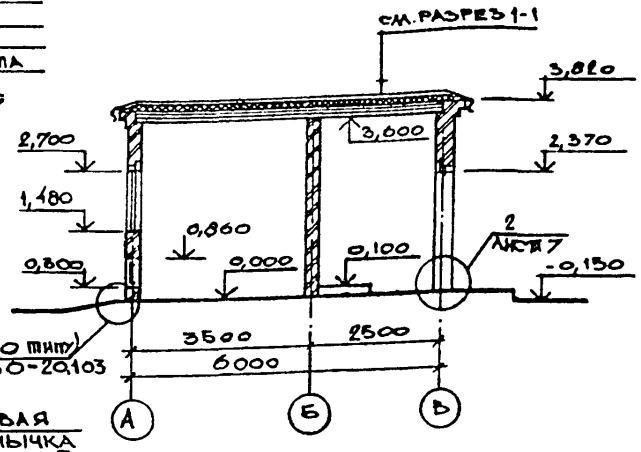

Ведомость проемов ворот и дверей

Марка поз.	Размер проема, мм
1	3000 × 3000
2	1510 × 2370
3	1010 × 2370

План на отм. 0,000

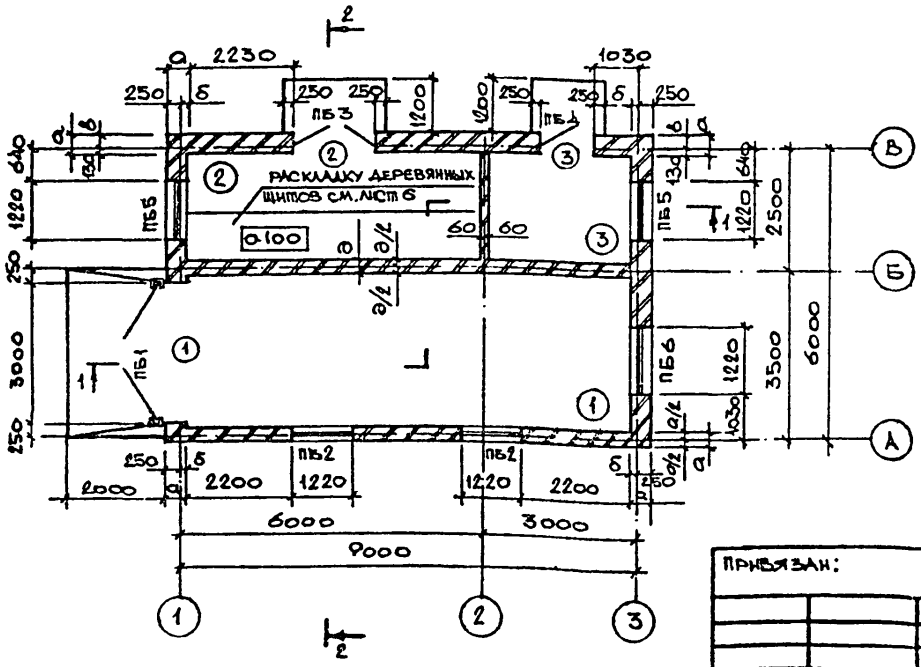

Ведомость деревянных щитов рабочего настила

Номер по проекту	Марка поз.	Размеры в мм. Длина	Ширина	Кол-во	Примечание
—	ЩД	1400	1000	4	см. лист 6

Экспликация помещений

Номер по плану	Наименование	Площадь м²	Категория производства по взрывопожарной и пожарной опасности
1	Помещение для погрузчика	28,6	Б
2	Помещение для фильтрующих материалов	12,7	Б
3	Помещение хранения баллонов	6,1	А

ГИП	Монин	
Нач. отд.	Бродский	
Н. контр.	Комевников	
Гл. арх.	Кошевников	
Гл. конст.	Зорин	
Зав. гр.	Берлин	
Вед. арх.	Берман	
Проверил	Берман	
Разработ.	Минакова	

Привязан:

Инв. №

903-9-29.89 — АР

Блок котельно-вспомогательных помещений.

Стадия	Лист	Листов
Р	4	

План на отм. 0.000
Разрезы 1-1; 2-2

Харьковский Промстройниипроект

23936-01 7

ФАСАД 1-3

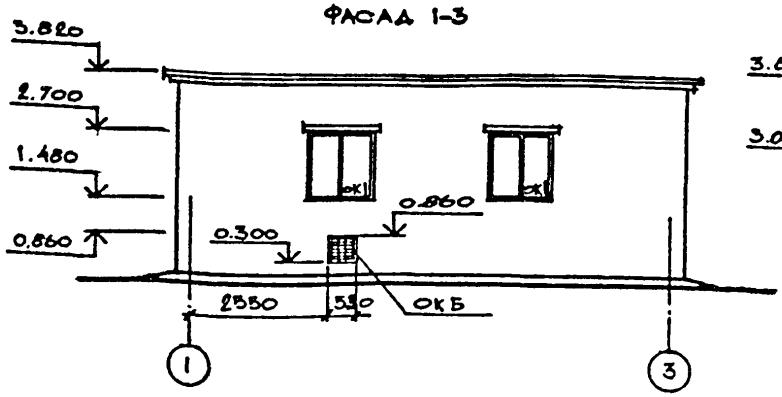

ФАСАД А-Б

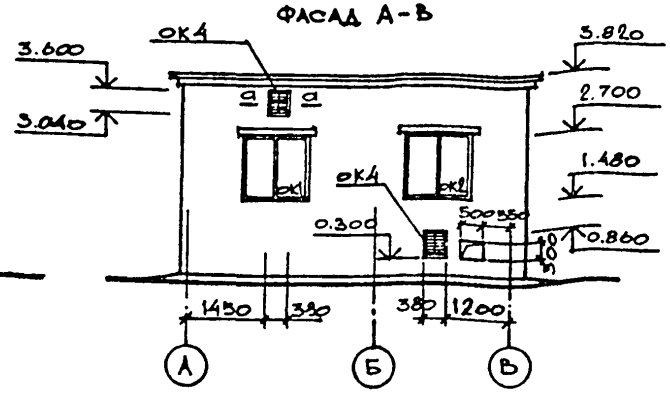

ФАСАД 3-1

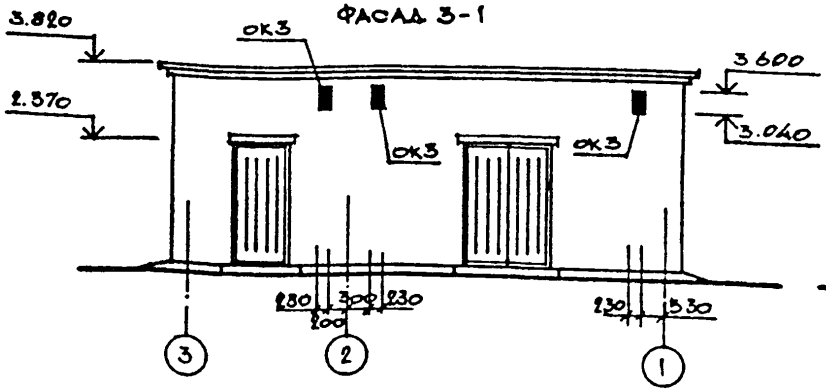

ФАСАД Б-А

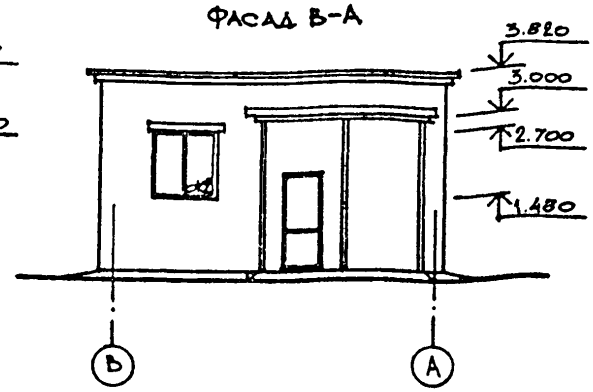

СХЕМЫ РАСПОЛОЖЕНИЯ ЭЛЕМЕНТОВ ЗАПОЛНЕНИЯ ОКОННЫХ ПРОЕМОВ

ОК 1

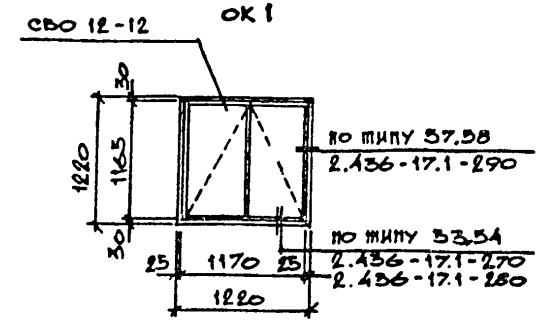

ОК 2

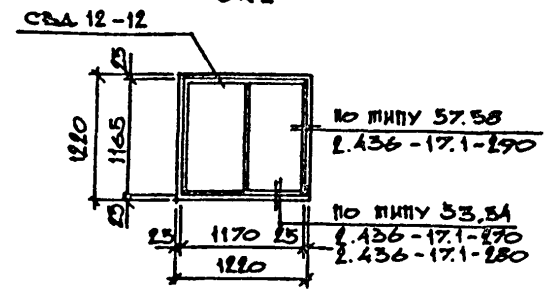

ОК 3

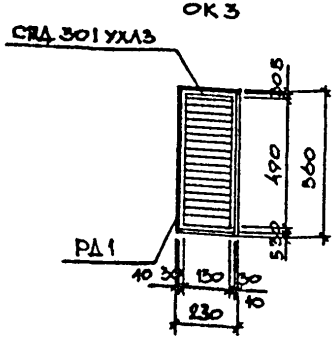

ОК 4

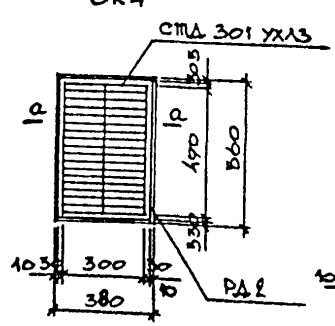

ОК 5

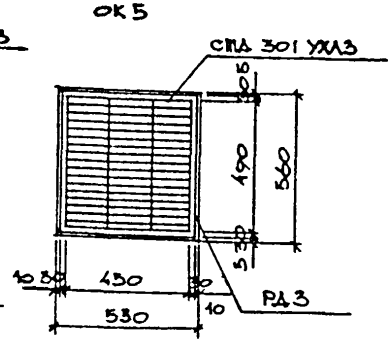

РД 1

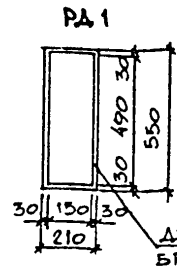

РД 2

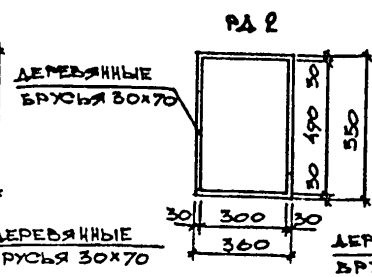

РД 3

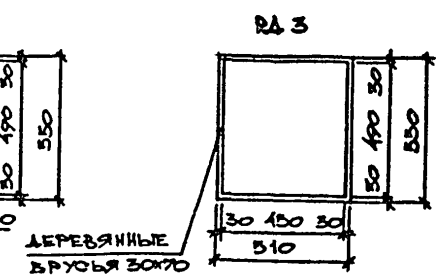

а-а

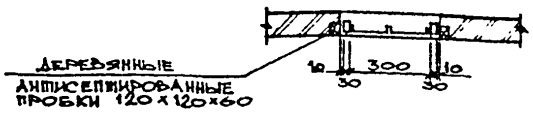

ГИП	Монин	
НАЧ.ОТД.	Брадский	
Н.КОНТР.	Кошевников	
ГЛ.АРХ.	Кошевников	
ГЛ.КОНСТР.	Зорин	
ЗАВ.ГР.	Берлин	
ВЕД.АРХ	Берман	
ПРОВЕРИЛ	Берман	
РАЗРАБОТ.	Минакова	

ПРИВЯЗАН:

ИНВ. №

903-9-29.89 – АР

Блок котельно-вспомогательных помещений

СТАДИЯ	ЛИСТ	ЛИСТОВ
Р	5	

ФАСАДЫ. СХЕМЫ РАСПОЛОЖЕНИЯ ЭЛЕМЕНТОВ ЗАПОЛНЕНИЯ ОКОННЫХ ПРОЕМОВ

ХАРЬКОВСКИЙ ПРОМСТРОЙНИИПРОЕКТ

23936-01 8

ВЕДОМОСТЬ ПЕРЕМЫЧЕК

МАРКА ПОЗ.	СХЕМА СЕЧЕНИЯ
для t=-20	
ПБ1	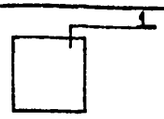
ПБ2	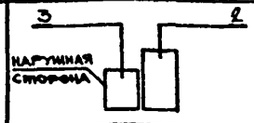
ПБ6	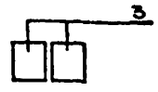
для t=-30;-40	
ПБ1	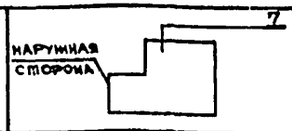
ПБ2	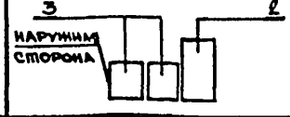
ПБ6	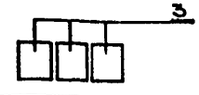
для t=-20	
ПБ3	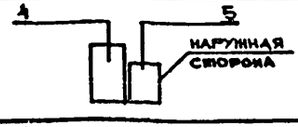
ПБ4	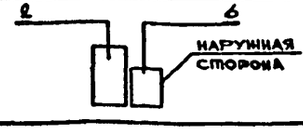
ПБ5	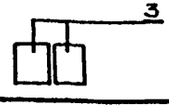

МАРКА ПОЗ.	СХЕМА СЕЧЕНИЯ
для t=-30	
ПБ3	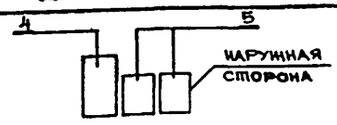
ПБ4	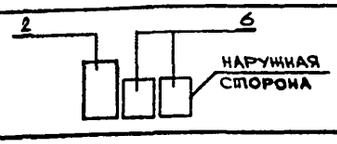
ПБ5	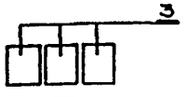
для t=-40	
ПБ3	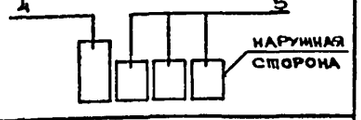
ПБ4	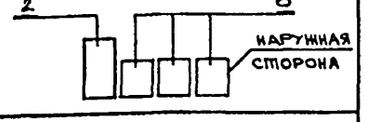
ПБ5	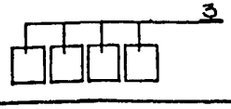

ПЛАН ПОЛОВ

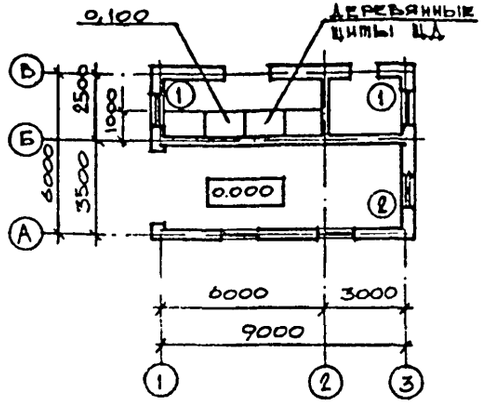

ДЕРЕВЯННЫЙ ЩИТ ЩД /шт.4/

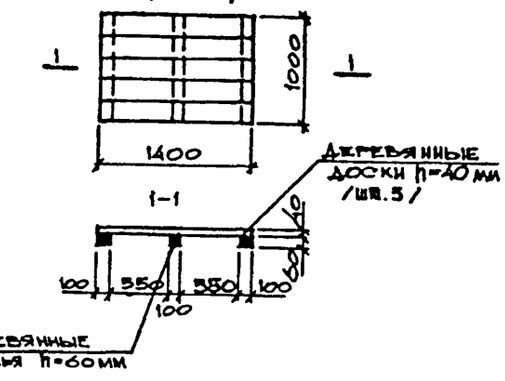

ЭКСПЛИКАЦИЯ ПОЛОВ

Наименование или номер помещения по проекту	Тип пола по проекту	Схема пола или номер узла по серии	Элементы пола и их толщина	Площадь пола, м²
2,3	1		Покрытие - мозаичное из раствора марки 200 - 20 мм (щебень и песок известковых пород) Стяжка - цементно - песчаный раствор марки 150 - 20 мм Подстилающий слой - бетон класса В 7,5 - 100 мм Основание - уплотненный грунт с плотностью скелета до 1,6 т/м³ с втрамбованным в него слоем щебня или гравия крупностью 20-60 мм - 100 мм	18,0
1	2	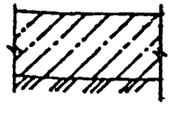	Покрытие, подстилающий слой - бетон класса В 22,5 - 175 мм Основание - уплотненный грунт с плотностью скелета до 1,6 т/м³ с втрамбованным в него слоем щебня или гравия крупностью 40-60 мм - 100 мм	29,0

ГИП	Монин	
Нач. отд.	Бродский	
Н. контр.	Кожевников	
Гл. арх.	Кожевников	
Гл. конст.	Зорин	
Зав. гр.	Берлин	
Вед. арх.	Берман	
Провер.	Берман	
Разраб.	Минакова	

ПРИВЯЗАН:

ИНВ. №

903-9-29.89 - АР

БЛОК КОТЕЛЬНО-ВСПОМОГАТЕЛЬНЫХ ПОМЕЩЕНИЙ

СТАДИЯ	ЛИСТ	ЛИСТОВ
Р	6	

ПЛАН И ЭКСПЛИКАЦИЯ ПОЛОВ

ХАРЬКОВСКИЙ ПРОМСТРОЙНИИПРОЕКТ

Альбом 1

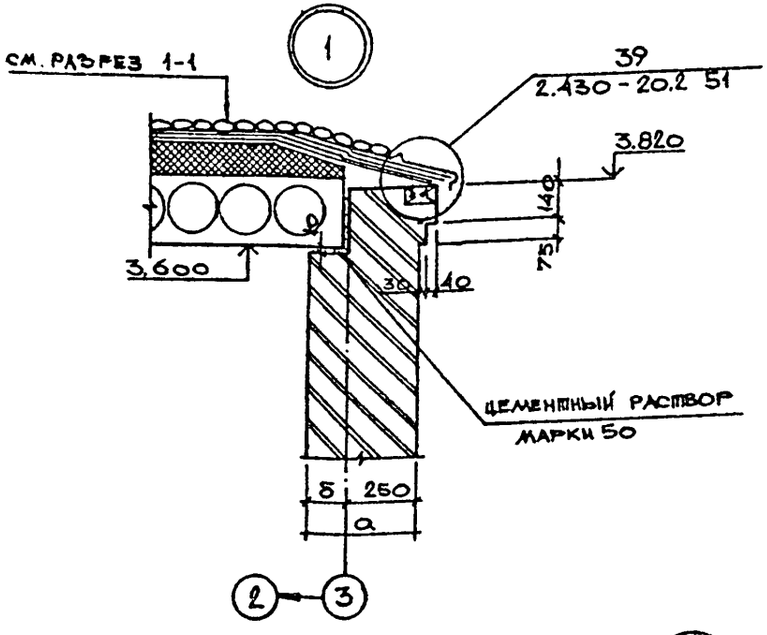

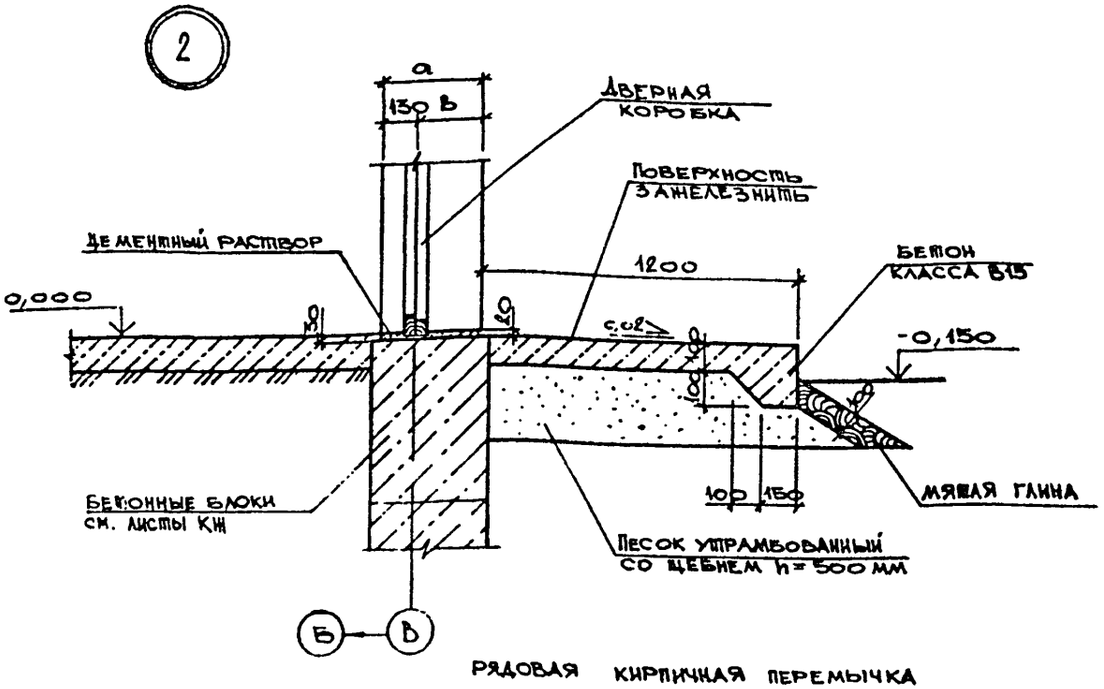

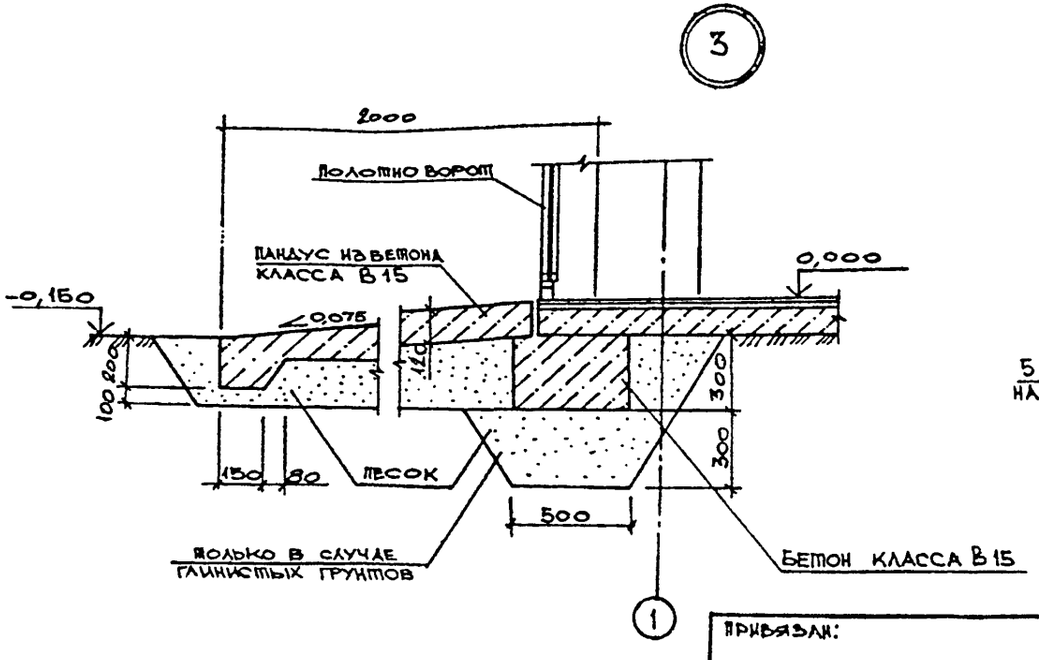

рядовая кирпичная перемычка

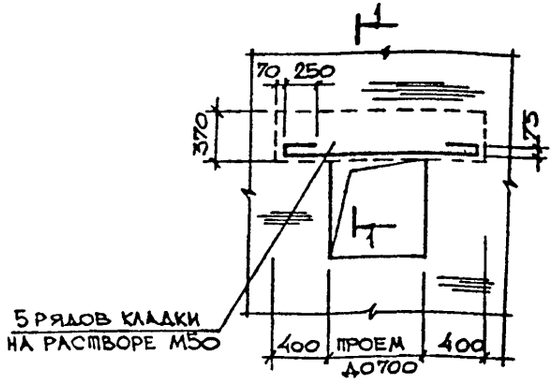

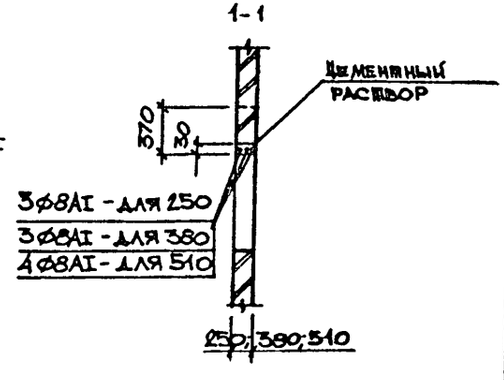

ГИП	Монин	
Нач.отд.	Бродский	
Н.контр.	Кошевников	
Гл.арх.	Кошевников	
Гл.констр.	Зорин	
Зав.гр.	Берлин	
Вед.арх.	Берман	
Проверил	Берман	
Разраб.	Минакова	

Привязан:

Инв. №

903-9-29.89 - АР

Блок котельно-вспомогательных помещений.

Стадия	Лист	Листов
Р	7	

Узлы 1...3

Харьковский Промстройниипроект

23936-01 10

Альбом 1

Ведомость чертежей основного комплекта КЖ

Лист	Наименование	Примечан.
1	Общие данные (начало)	
2	Общие данные (окончание)	
3	Схема расположения фундаментов	
4	Схема расположения фундаментов.	
	Сечения 1-1, 2-2. Узел I	
5	Схема расположения фундаментов	
	Сечения 3-3, 4-4, 6-6	
6	Схема расположения плит покрытия	

Ведомость ссылочных и прилагаемых документов

Обозначение	Наименование	Примечан.
	Ссылочные документы	
ГОСТ 13579-78*	Блоки бетонные для стен	
	подвалов. Технические условия	
ГОСТ 13580-85	Плиты железобетонные для	
	ленточных фундаментов	
Серия 1.141-1. вып. 63	Панели перекрытий железо-	
	бетонные многопустотные	
	Прилагаемые документы	
403-9-29.89 КЖ. ВМ	Ведомости потребности в мате-	
	риалах	

Проектная документация разработана в соответствии с действующими нормами, правилами, инструкциями и государственными стандартами, а также предусматривает мероприятия по безопасности эксплуатации зданий (сооружений) с пожароопасным и взрывоопасным характером производства. Главный инженер проекта [Монин]

Ведомость спецификаций

Лист	Наименование	Примечан.
3	Схема расположения фундаментов	
6	Схема расположения плит покрытия	

Ведомость объемов сборных бетонных и железобетонных конструкций по рабочим чертежам основного комплекта марки КЖ

N п/п	Наименование группы элементов конструкций	Код	Кол, м³	Примечан.
1	Блоки бетонные для стен			
	подвалов	5800000000	22,3	
2	Плиты железобетонные для			
	ленточных фундаментов	5813210000	9,6	
3	Плиты покрытий	5841000000	6,4	

Привязан:

Инв. №

903-9-29.89 КЖ

ГИП	Монин	
Нач. отд.	Бродский	
Н. контр.	Зорин	
Гл. спец.	Зорин	
Зав. гр.	Шахновский	
Вед. инж.	Боднянская	
Провер.	Шахновский	
Исполн.	Фомичёв	

Блок котельно-вспомогательных помещений

Стадия	Лист	Листов
Р	1	6

Общие данные (начало)

ХАРЬКОВСКИЙ ПРОМСТРОЙНИИПРОЕКТ

Общие указания

1. Проект разработан для строительства в следующих природных условиях:
   - сейсмичность района не выше 6 баллов;
   - территория без подработок горными выработками;
   - расчетная зимняя температура воздуха -20°С, -30°С, -40°С;
   - нормативное значение ветрового давления — для I–IV ветровых районов;
   - нормативный вес снегового покрова — для I–IV снеговых районов.
2. Основанием фундаментов приняты сухие, непучинистые, непросадочные грунты с условными нормативными характеристиками:
   Объемный вес грунта $\gamma^н = 1{,}8\ т/м^3$
   Угол внутреннего трения $\varphi^н = 28°$
   Удельное сцепление $C^н = 0{,}02\ кг/см^2$ (2 кПа)
   Модуль деформации $E = 150\ кг/см^2$ (15 МПа)
   Рельеф местности спокойный, грунтовые воды отсутствуют.
3. Обратную засыпку пазух котлована производить местными грунтами, без включений растительного слоя и строительного мусора, с послойным уплотнением до $\gamma_{ск.} = 1{,}65\ т/м^3$.

Таблица марок арматурной стали

Вид арматуры		Класс арматуры	Марка стали при расчетной температуре наружного воздуха	
			До -30°С включительно	Ниже -30°С до -40°С включительно
Стержневая горячекатаная арматурная сталь	Гладкая ГОСТ 5781-82	AI	ВСт3кп2	ВСт3пс2
	Периодического профиля ГОСТ 5781-82	AIII	25Г2С	
	Термически упрочненная периодического профиля ГОСТ 10884-81*	AтV	25Г2С	

4. Для армирования железобетонных конструкций марку арматурной стали назначать в зависимости от расчетной температуры наружного воздуха в соответствии с таблицей, приведенной на данном листе.
5. Проект разработан без учета требований на производство работ в зимнее время. При выполнении работ в зимнее время должны соблюдаться специальные требования по каждому виду работ.
6. Если действительные условия строительства отличаются от принятых в проекте, при привязке проекта должны быть выполнены необходимые расчеты, подтверждающие возможность применения конструкций типового проекта без изменений, либо внесены необходимые изменения.

			903-9-29.89 КЖ
Нач.отд.	Бродский		
Н.контр.	Зорин		
Гл.спец.	Зорин		Блок котельно-вспомогательных помещений
Зав.гр.	Шахновский		Стадия: Р; Лист: 2; Листов:
Вед.инж.	Бодянская		
Провер.	Шахновский		Общие данные (окончание)
Исполн.	Фомичев		Харьковский промстройниипроект

Привязан:

Инв. №

Схема расположения фундаментов

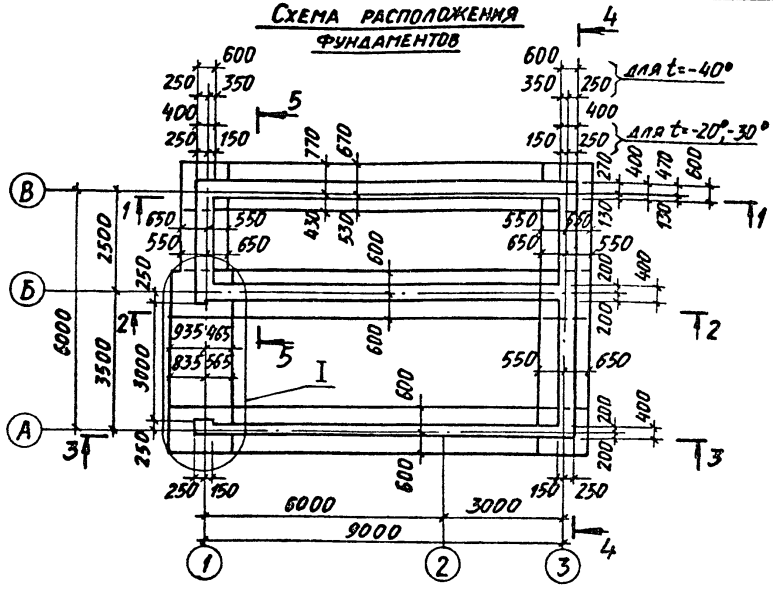

5-5

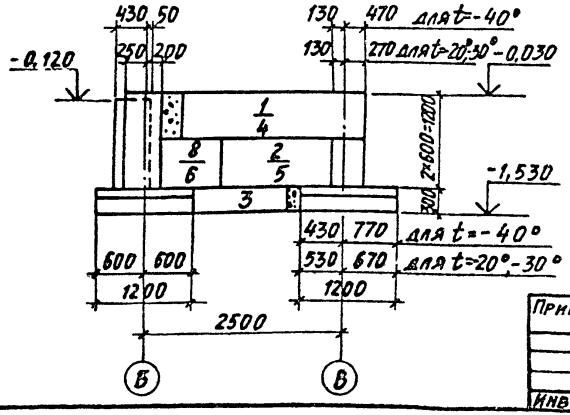

Спецификация к схеме расположения фундаментов

Марка	Обозначение	Наименование	Кол-во t>-20	Кол-во t=-30	Кол-во t=-40	Масса ед., кг	Примеч.
		Сборные железобетонные					
		и бетонные элементы					
1	ГОСТ 13579-78*	Блок бетонный ФБС 24.4.6-Т	23	23	14	1300	
2	То же	То же ФБС 12.4.6-Т	7	7	4	640	
3	ГОСТ 13580-85	Плита фундам. ФЛ 12.12-1	7	7	7	870	
4	ГОСТ 13579-78*	Блок бетонный ФБС 24.6.6-Т	—	—	9	1960	
5	То же	То же ФБС 12.6.6-Т	—	—	3	960	
6	"	" ФБС 9.6.6-Т	—	—	2	700	
7	ГОСТ 13580-85	Плита фундам. ФЛ 12.24-1	9	9	9	1760	
8	ГОСТ 13579-78*	Блок бетонный ФБС 9.4.6-Т	3	3	1	470	
9	ГОСТ 13580-85	Плита фундам. ФЛ 14.12-1	2	2	2	1040	

1 В маркировке бетонных блоков принято:
в числителе – позиции блоков для t=-20°С и t=-30°С,
в знаменателе – для t=-40°С.

2 Для монолитных участков принять бетон класса В10.

3 Под всеми сборными фундаментами выполнить песчаную подготовку толщиной 100мм.

4 Размеры подготовки в плане принимать в каждом направлении на 100мм больше, чем размеры подошвы конструкций.

Нач. отд.	Бродский	
Н. контр.	Зорин	
Гл. спец.	Зорин	
Зав. гр.	Шахновская	
Вед. инж.	Боднянская	
Провер.	Боднянская	
Разраб.	Квасова	
Рассчит.	Квасова	

Привязан:

Инв. №

903-9-29.89			КЖ
Блок котельно-вспомогательных помещений	Стадия Р	Лист 3	Листов
Схема расположения фундаментов	ХАРЬКОВСКИЙ ПРОМСТРОЙНИИПРОЕКТ		

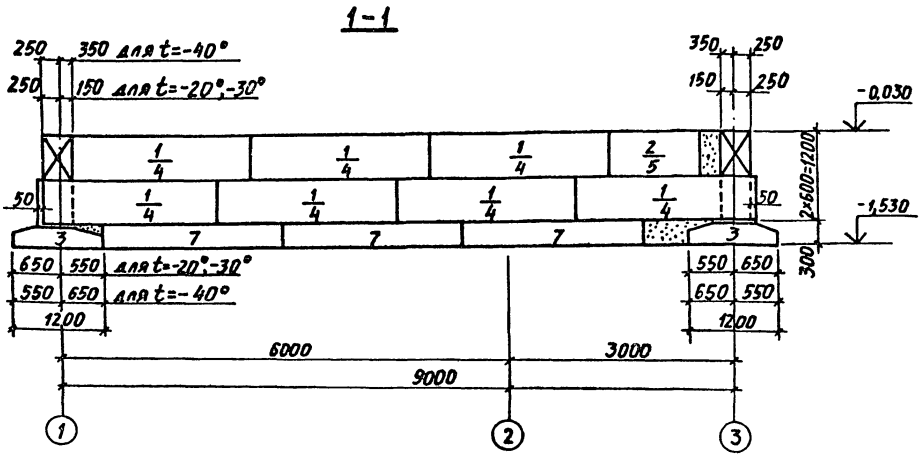

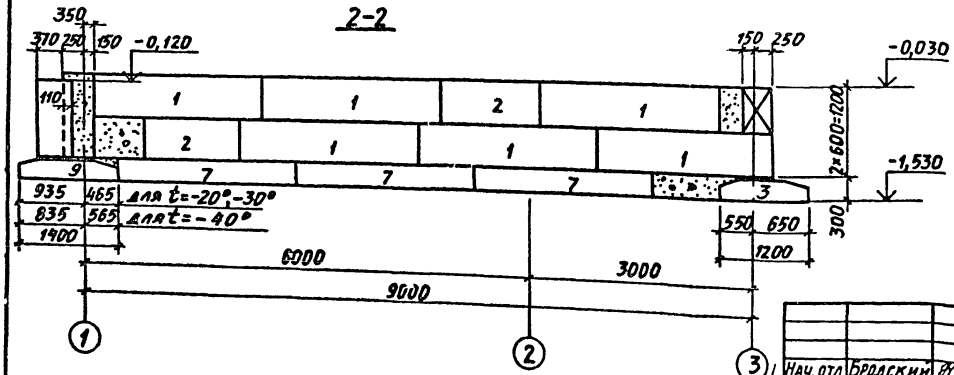

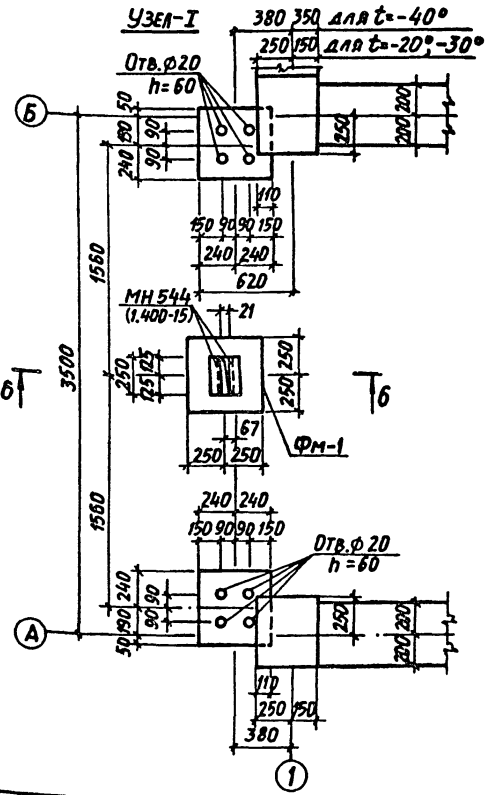

Нач.отд.	Бродский		
Н.контр.	Зорин		
Гл.спец.	Зорин		
Зав.гр.	Шахновский		
Вед.инж.	Боднянская		
Провер.	Боднянская		
Разраб.	Квасова		
Рассчит.	Квасова		

Привязан:

Инв. №

903-9-29.89 КЖ

Блок котельно-вспомогательных помещений

Стадия	Лист	Листов
Р	4	

Схема расположения фундаментов. Сечения 1-1; 2-2. Узел I

ХАРЬКОВСКИЙ ПРОМСТРОЙНИИПРОЕКТ

Альбом 1

3-3

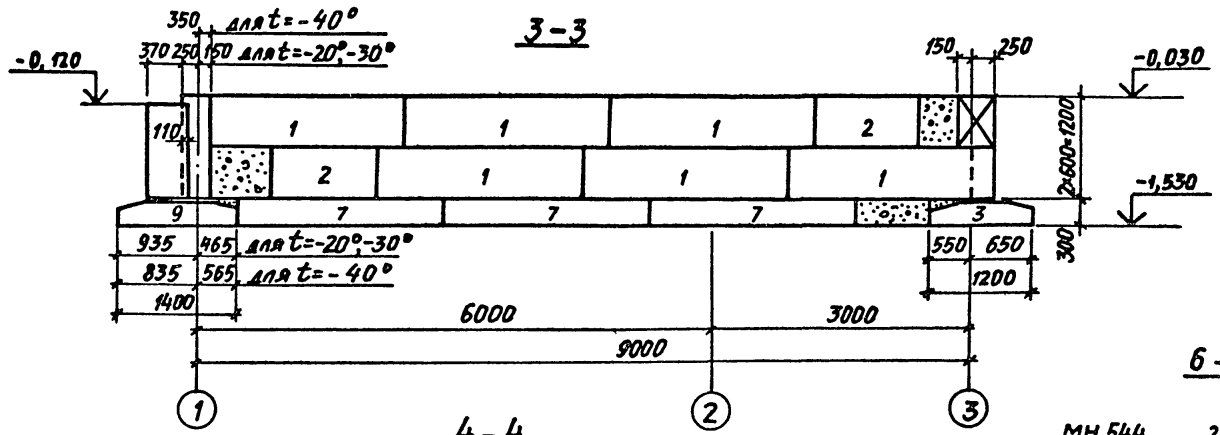

6-6

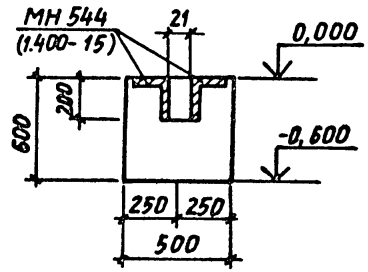

4-4

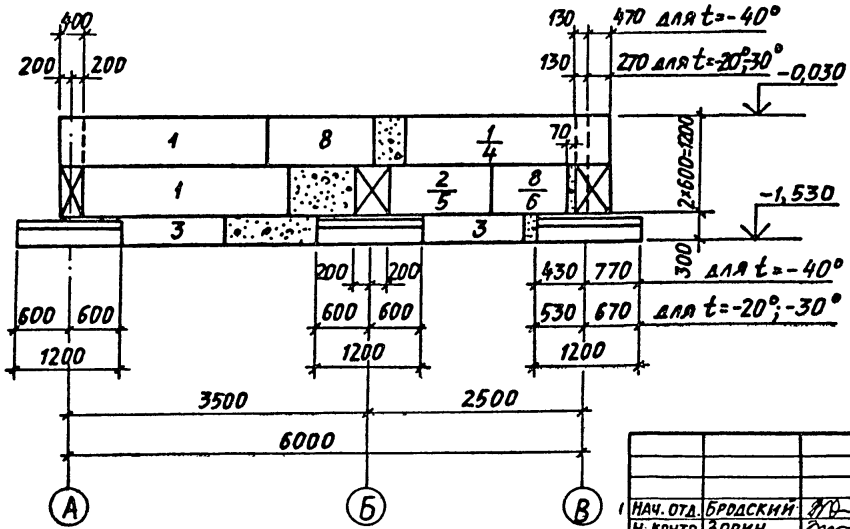

Привязан:

Инв. №

Нач. отд.	Бродский	
Н. контр.	Зорин	
Гл. спец.	Зорин	
Зав. гр.	Шахневский	
Вед. инж.	Боднянская	
Провер.	Боднянская	
Разраб.	Квасова	
Рассчит.	Квасова	

903-9-29.89 КЖ

Блок котельно-вспомогательных помещений

Стадия	Лист	Листов
Р	5	

Схема расположения фундаментов. Сечения 3-3; 4-4; 6-6

Харьковский промстройниипроект

Схема расположения плит покрытия

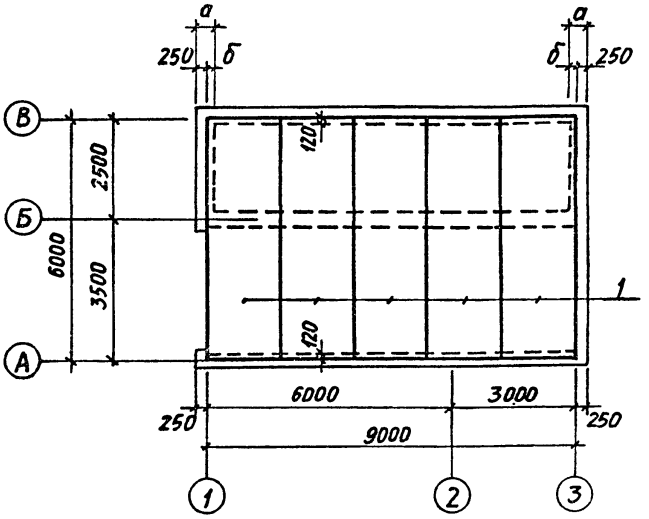

Буквенные обозначения толщин стен смотрите на чертежах марки АР

Спецификация к схеме расположения плит покрытия

Поз.	Обозначение	Наименование	Кол.	Масса, ед., кг	Примеч.
		Плиты покрытия			
1	1.141-1 В 63	ПК 60.18-6АтVТ	5	3175	

Привязан:

Инв. №

Нач. отд.	Бродский		
Н. контр.	Зорин		
Гл. спец.	Зорин		
Зав. гр.	Шахновский		
Вед. инж.	Бодянская		
Провер.	Бодянская		
Разраб.	Квасова		
Рассчит.	Квасова		

903-9-29.89 КЖ

Блок котельно-вспомогательных помещений

Стадия	Лист	Листов
Р	6	

Схема расположения плит покрытия

ХАРЬКОВСКИЙ ПРОМСТРОЙНИИПРОЕКТ

Ведомость чертежей основного комплекта

Лист	Наименование	Примечание
1	Электрическое освещение. Общие данные.	
2	План расположения электрического оборудования и прокладка электрических сетей на отм. 0.000	
3	Схема питающей сети. Сводка кабелей и проводов.	

N п/п	Перечень видов работ, для которых необходимо составить акты освидетельствования скрытых работ согласно СНиП 3.01.01-85
1	Монтаж проводок, требующих заделки борозд и отверстий.
2	Прокладка кабелей в траншее, защита кирпичом.

Типовый проект разработан в соответствии с действующими нормами и правилами и предусматривает мероприятия, обеспечивающие взрывобезопасность и пожаробезопасность эксплуатации здания.

Главный инженер проекта /Л.И.Левантин/

Ведомость ссылочных и прилагаемых документов

Обозначение	Наименование	Примечание
	Ссылочные документы	
5.407-77	Установка кнопок ПКЕ, ПКУ15, переключателей ПП, сигнальных приборов и автоматов АП50Б	
5.407-91	Установка светильников с разрядными лампами высокого давления и лампами накаливания в производственных помещениях.	
ГОСТ 21608-84	Внутреннее электрическое освещение предприятий. Рабочие чертежи.	
	Прилагаемые документы	
альбом 2 ЭО-С01	Спецификация оборудования. Поставка заказчика.	
альбом 2 ЭО.С02	Спецификация оборудования. Поставка подрядчика.	
альбом 3 ЭО.ВМ	Ведомость потребности в материалах по рабочим чертежам основного комплекта.	
альбом 1 ЭО.И.ВБ	Ведомость электромонтажных конструкций подлежащих изготовлению в МЭЗ.	
альбом 1 ЭО.И.ВА	Ведомость изделий и материалов для изготовления электромонтажных конструкций и деталей.	

Привязан:

903-9-29.89 ЭО

Гл.спец.ТО	Мороз	
Нач.отд	Светушенко	
Н.контр	Аыбнер	
Гл.спец.	Амбросова	
Рук.гр.	Аыбнер	
Инж.Ткот	Амдур	

Блок котельно-вспомогательных помещений.	Стадия	Лист	Листов
	Р	1	3
Электрическое освещение. Общие данные.	Харьковский Сантехпроект		

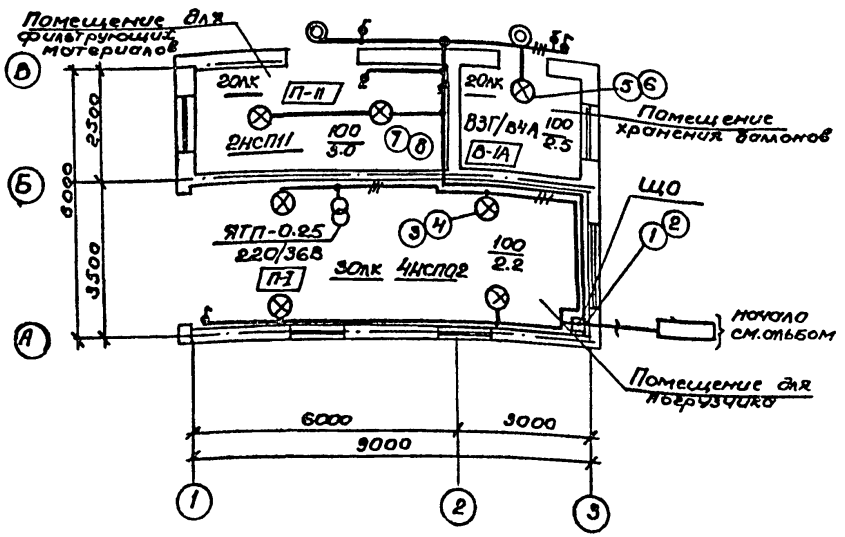

1. Напряжение сети освещения 220В
2. Питание электроосвещения предусматривается от магистрального щита рабочего освещения котельной.
3. Групповая сеть выполняется кабелем АВВГ открыто по стенам и перекрытиям с креплением скобами.
4. Схема питающей сети см. лист 90-3
5. Для зануления элементов электрооборудования используется рабочий нулевой провод сети

Ведомость узлов установки электрического оборудования

Поз	Обозначение	Наименование	Кол.	Примеч.
1	5.407-77.1.320М4-01	Автомат серии АП50Б-2МГ	1	
		на стене кирпичной		
		кладки		
2	5.407-77.2.200	Автомат в сборе	1	
3	5.407-91.1.30М4	Установка светильника НУЛ02	4	
		на стене на кронштейне У116У3		
4	5.407-91.2.10	Кронштейн со светильником	4	
		НСП02		
5	5.407-91.1.30М4	Установка светильника	1	
		ВЗГ/В4А на стене на крон-		
		штейне У116У3		
6	5.407-91.2.10	Кронштейн со светильни-	1	
		ком ВЗГ/В4А		
7	5.407-91.1.250М4	Установка светильника	2	
		НСП11-100 на трубчатом		
		подвесе под перекрытием		
8	5.407-91.2.150	Подвес со светильником	2	
		НСП11-100		

Привязан		903-9-29.89	90
Инв.№			
Нач.отд	Евтушенко	Блок котельно-вспомогательных помещений.	Стадия: Р; Лист: 2; Листов:
Н.контр	Дыбнер		
Гл.спец	Амбросов		
Рук.гр.	Дыбнер	План расположения электрического оборудования и прокладка электрических сетей на отм. 0,000	Харьковский Сантехпроект
Инж.1к	Амбур		

Схема питающей сети

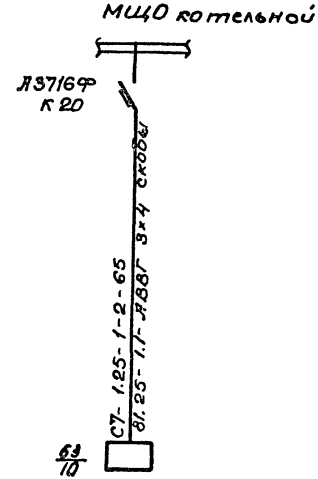

Источник питания	
Маркировка - расчетная нагрузка, квт - коэффициент мощности - расчетный ток, А - вид участка, м	Момент нагрузки, квт.м - потеря напряжения в % - марка и сечение проводника - способ прокладки.
Щиток групповой, аппарат на вводе. Тип Номинальный ток. А Ток уставки расцепителя	

Номер щитка по расположению на плане.	ЩО
Тип щитка освещения.	АП50Б2МТ
Установленная мощность квт	1.25
Потеря напряжения до щитка. %	1.1

Сводка кабелей

Число и сечение жил, напряжение	Марка	
	АВВГ	АПВ
2х2.5-660В	20м	—
3х2.5-660В	20м	—
3х4-660В	65м	—
1х2.5-380В	—	12м

Привязан

Инв.№

Нач.отд.	Евтухенко		
Н.контр.	Дыбнер		
Гл.спец.	Амбросова		
Рук.гр.	Дыбнер		
Инж.техн.	Амбур		

903-9-29.89 ЭО

Блок котельно-вспомогательных помещений

Стадия	Лист	Листов
Р	3	

Схема питающей сети. Сводка кабелей и проводов

Харьковский Сантехпроект

Обозначение чертежа	Наименование	Кол.	Примечание
5.407-77.1.320М4-01	Автомат серии АП50Б-2МТ	1	
	на стене кирпичной кладки		
5.407-77.2.200	Автомат в сборе	1	
5.407-911.30М4	Установка светильника НСП02	4	
	на стене на кронштейне У116У3		
5.407-91.2.10	Кронштейн со светильником	4	
	НСП02		
5.407-91.1.30М4	Установка светильника	1	
	ВЗГ/В4А на стене на кронш-		
	тейне У116У3		
5.407-91.2.10	Кронштейн со светильником В34/В4	1	
5.407-91.1.250М4	Установка светильника	2	
	НСП11-100 на трубчатом		
	подвесе под. перекрытием		
5.407-91.2.150	Подвес со светильником	2	
	НСП11-100		

Привязан.

Инв.№

ТП 903-9-29.89 ЭО.И.85

Нач.отд.	Евтушенко		Блок котельно-вспомогательных помещений	Стадия	Лист	Листов
Н.контр.	Дубнер			Р		1
Гл.спец.	Амбросов					
Рук.гр.	Дубнер		Ведомость электромонтажных конструкций, подлежащих изготовлению в МЭЗ	Харьковский Сантехпроект		
Инж.-техн.	Амбур					

23936-01 20 формат А3

Наименование и техническая характеристика изделия, материала	тип марка	ЕВ изм.	коли-чество
Автомат ТУ 16-522.139-79	АП 50Б-2МТУ3	шт	1
Светильник подвесной			
до 100 Вт	НСП02-100/Р51	шт	4
до 100 Вт	НСП11-100-231	шт	2
до 200 Вт	ВЗГ/ВЧА-200	шт	1
Сальник ТУ36-1952-81	У265У2	шт	2
Дюбель ТУ36-941-79	У661У3	шт	2
Швеллер С-200; ТУ36-1434-82	К 235 У2	шт	2
Швеллер С = 450; ТУ36-1434-82	К 235 У2	шт	2
Дюбель-винт ТУ 14-4-1375-86	ДВ М6х45	шт	10
Трубка электромонтажная С=50мм	ХВТ-Ц4ХЛ2	шт	7
ТУ36-501-80			
Провод 1х2.5 С=800мм ГОСТ6323-79	АПВ	шт	10
Провод 1х2.5 С=1000мм ГОСТ6323-79	АПВ	шт	4
Полоса ТУ 36-2355-80 С=50мм	УСЭК 56У3	шт	4
Подвес трубчатый ТУ36-1459-82	К 980 У3	шт	2
Кронштейн ТУ36-2240-80	У116 У3	шт	5
Держатель светильника ТУ36-1459-82	У25М У3	шт	2
Провод 1х2.5 С=800мм ГОСТ 6323-79	ПВ1	шт	2

Привязан:

Инв №

ТП 903-9-29.89 ЭО.И.ВА

Нач.отд	Евтушенко		
Н.контр	Дыбнер		
Гл.спец	Амбросова		
Рук.гр	Дыбнер		
Инж.техн	Амбур		

Блок котельно-вспомогательных помещений

Стадия	Лист	Листов
Р		1

Ведомость изделий и материалов для изготовления электромонтажных конструкций и деталей в МЭЗ

Харьковский Сантехпроект

23936-01 21 формат А3

План- схема

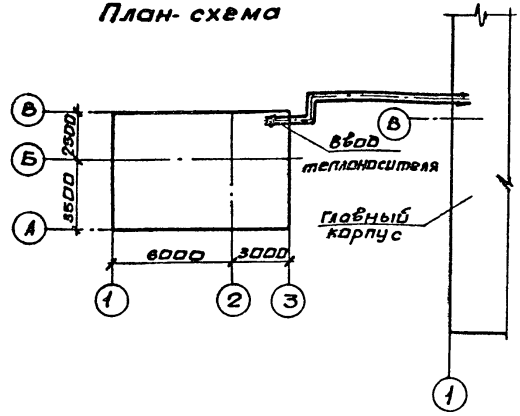

Основные показатели по чертежам отопления и вентиляции.

Наименование здания /сооружения, помещения/	Объем м³	Периоды года при $t_н$ °С	Расход теплоты Вт/ккал/ч: на отопление	на вентиляцию	на горячее водоснабжение	Общий	Расход холода Вт ккал/ч	Установленная мощность электрообогревателя кВт
Блок котельно-	200	холодн.						
но- вспомо-		- 20	19000 / 16400	——	——	19000 / 16400	——	——
гательных		- 30	20000 / 17300	——	——	20000 / 17300	——	——
помещений		- 40	21600 / 18700	——	——	21600 / 18700	——	——

Типовой проект разработан в соответствии с действующими нормами и правилами и предусматривает мероприятия, обеспечивающие взрывобезопасность и пожаробезопасность при эксплуатации здания.

Гл. инженер проекта Левантин /Левантин Л.И./

Общие указания:

1. Проект разработан в соответствии со СНиП 2.04.05-86, СНиП II-35-76.

2. В проекте приняты в холодный период года расчетные температуры наружного воздуха -20, -30, -40°С.

3. В качестве теплоносителя принята вода с параметрами 150-70°С для помещения хранения баллонов и 130-70°С для помещений фильтрующих материалов и погрузчика.

4. Для систем отопления приняты трубы:
— для резьбовых соединений-водогазопроводные по ГОСТ 3262-75*
— для трубопроводов с температурой теплоносителя свыше 115° и гнутых участков - электросварные термообработанные по ГОСТ 10704-76*.
— остальные трубопроводы-электросварные по ГОСТ 10704-76*

5. Нагревательные приборы и трубопроводы окрасить эмалью ПФ-115 за 2 раза по грунту ГФ-021.

6. Монтаж санитарно-технических устройств производить согласно СНиП 3.05.01-85.

7. Трубопроводы изолировать полотном холстопрошивным δ=20мм. Покровный слой — фольгоизол. Трубопроводы перед изоляцией покрыть алюминиевой краской в 2 слоя по грунту ГФ-021.

Привязан:

Инв. №

903-9-29.89 ОВ

Гл.спец ТО	Кублановский		Блок котельно-вспомогательных помещений.	Стадия	Лист	Листов
Нач.отд	Маиц			Р	1	3
Гл.спец	Рябой					
Н.контр.	Рябой					
Рук.гр.	Элькина		Общие данные (начало).	Харьковский сантехпроект		
Инж.тк	Лавыдова					

Ведомость рабочих чертежей основного комплекта

Лист	Наименование	Примеч.
1.	Общие данные. (начало)	
2.	Общие данные (окончание)	
3.	План на отм. 0.000. Схема системы	
	отопления	

Ведомость ссылочных и прилагаемых документов

Обозначение	Наименование	Примеч.
	Ссылочные материалы	
серия 7.903-9.8.3	Конструкции тепловой изоляции надземной и подземной прокладки тепловых сетей.	
серия. 4.904-69	Детали крепления санитарно-технических приборов и трубопроводов	
Разделы 1,4	Каталог крепежных изделий ЦИТП М. 1986г.	
серия 3.903-12	Индустриальные конструкции для промышленной тепловой изоляции	
серия 5.904-3	Ограждение нагревательных приборов для помещений категорий А, Б, В и Е	
серия 4.903-10 в.4,5	Изделия и детали трубопроводов для тепловых сетей	

Обозначение	Наименование	Примеч.
	Прилагаемые документы	
альбом 2 ОВ.С01	Спецификация оборудования Поставка заказчика	Альбом 2
альбом 2 ОВ С02	Спецификация оборудования Поставка подрядчика	Альбом 2
альбом 3 ОВ ВМ	Ведомость потребности в материалах	Альбом 3

NN п/п	Перечень видов работ, для которых необходимо составлять акты освидетельствования скрытых работ согласно СНиП 3.01.01-85
1	Прокладка трубопроводов в футлярах через ограждающие конструкции
2	Окраска трубопроводов перед изоляцией.
3	Установка каркаса теплоизоляции и элементов для её крепления.

				903-9-29.89 ОВ			
Привязан:							
			Нач.отд.	Манц			
			Гл.спец.	Рябой			
			Н.контр.	Рябой	Блок котельно-вспомогательных помещений	Стадия: Р	Лист: 2	Листов:
			Рук.гр.	Элькина				
			Инж.Т.к.	Давыдова	Общие данные (Окончание)	Харьковский сантехпроект		

Альбом 1

Схема отопления

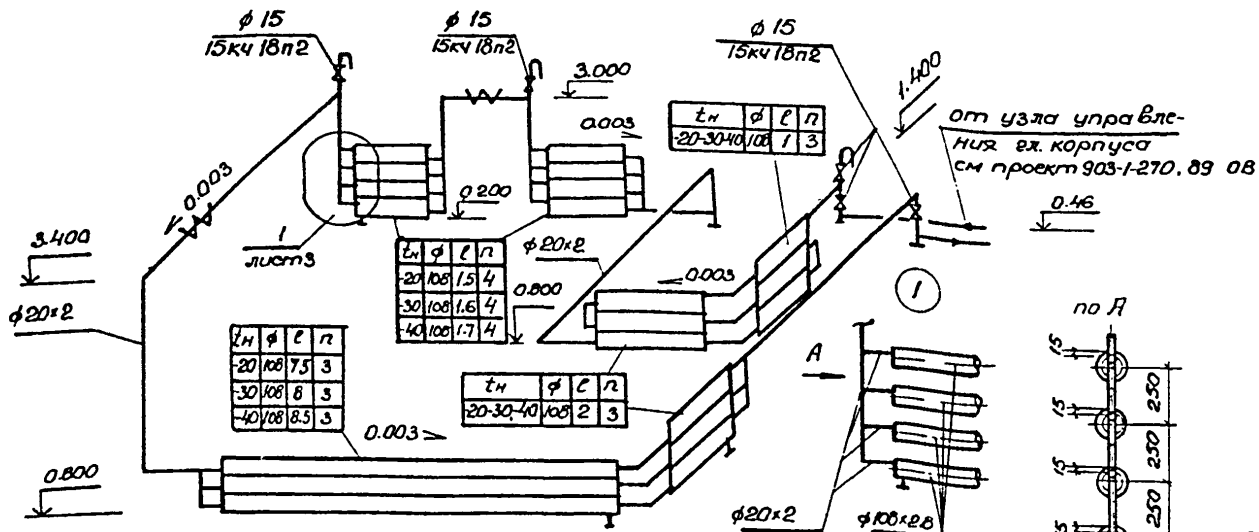

$t_н$	ф	l	n
-20	108	1.5	4
-30	108	1.6	4
-40	108	1.7	4

$t_н$	ф	l	n
-20	108	7.5	3
-30	108	8	3
-40	108	8.5	3

$t_н$	ф	l	n
-20-30-40	108	2	3

$t_н$	ф	l	n
-20-30-40	108	1	3

Разрез 1-1

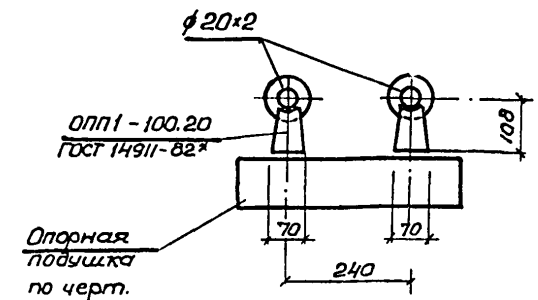

План на отм. 0.000

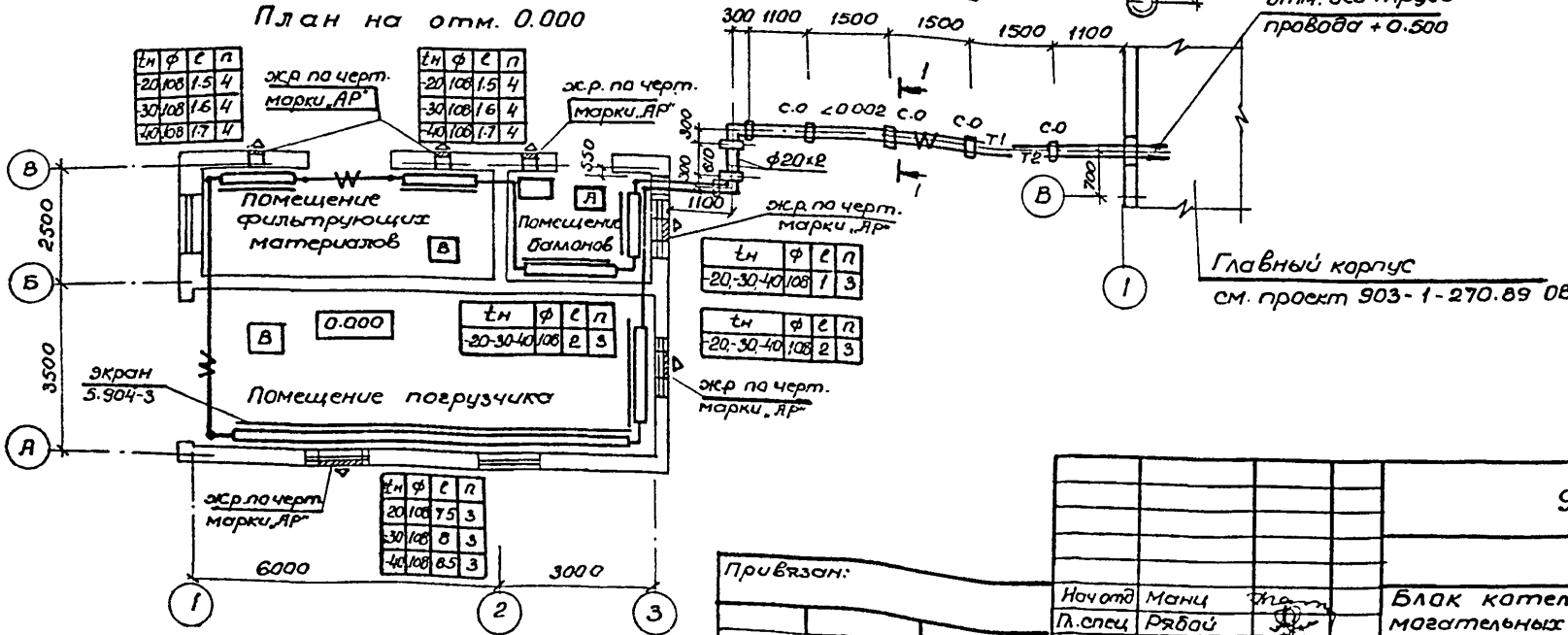

$t_н$	ф	l	n
-20	108	1.5	4
-30	108	1.6	4
-40	108	1.7	4

$t_н$	ф	l	n
-20-30-40	108	2	3

$t_н$	ф	l	n
-20-30-40	108	1	3

$t_н$	ф	l	n
-20-30-40	108	2	3

$t_н$	ф	l	n
20	108	7.5	3
-30	108	8	3
-40	108	8.5	3

Привязан:

Нач.отд	Манц	
Гл.спец	Рябой	
Н.контр	Рябой	
Рук.гр.	Элькина	
Инж.Тк.	Давыдова	

903-9-29.89 ОВ

Блок котельно-вспомогательных помещений

Стадия	Лист	Листов
Р	3	

План на отм.0.000. Схема системы отопления.

Харьковский Сантехпроект

23936-01 24 формат А3

План на отм. 0.000

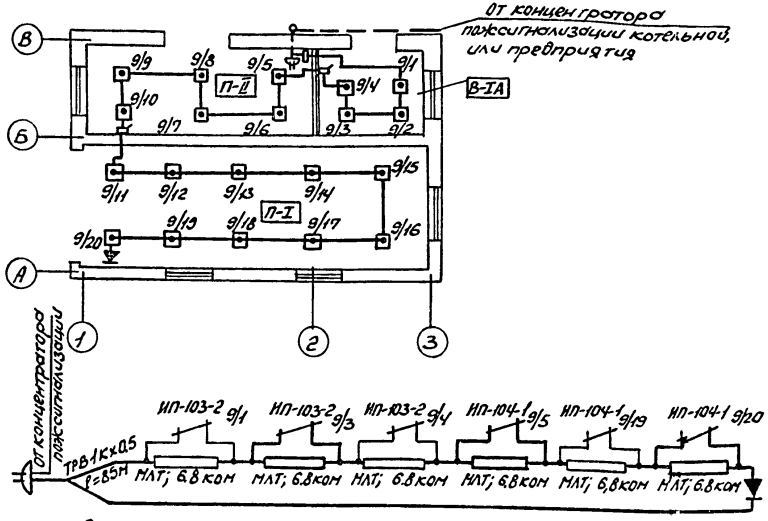

Общие указания:

Автоматическая пожарная сигнализация предусматривается от концентратора пожарной сигнализации котельной или предприятия. Абонентская сеть выполняется проводом ТРВ 1х2х0.5 по потолкам с установкой автоматических тепловых датчиков ИП-104-1 и ИП-103-2. В помещении хранения баллонов устанавливаются взрывобезопасные датчики ИП-103-2, прокладка провода-трубная. При проходе провода через стену в другое помещение зазоры между трубами, стеной и кабелями заделать уплотнительным составом. В конце каждого луча установить диод Д-105.

Марка, поз. обознач.	Обозначение	Наименование	Кол.	Примечан.
1	ТУ 2509-1-83	Датчик тепловой автоматический ИП-104-1	18шт	
2		Датчик взрывобезопасный ИП-103-2	5шт	
3		Диод Д-105	1шт	
4	ТУ45-6е0.362.016ТУ	Коробка РК-10	1шт	
5		Коробка УК-2П	3шт	
6	ГОСТ 22498-88Е	Кабель ТПВ-10х2х0,5	10м	
7	ГОСТ 20575-75	Провод ТРВ-1х2х0,5	85м	
8	ГОСТ 2423В-84Е	Резистор МЛТ-0,5; 6,8 ком	23шт	
9	ГОСТ 3262-75	Труба 20х2,5	10м	

Ведомость рабочих чертежей основного комплекта

Лист	Наименование	Примечание
1	Общие данные. План с сетью автоматической пожарной сигнализации	

Ведомость прилагаемых документов

Обозначение	Наименование	Примечание
903-9-29.89 СС.С01	Спецификация оборудования (поставка заказчика)	
903-9-29.89 СС.С02	Спецификация оборудования (поставка подрядчика)	

Проект разработан в соответствии с действующими нормами и правилами и предусматривает мероприятия, обеспечивающие взрывопожарную безопасность при эксплуатации здания.
Гл. инж. проекта Левонтин Л.И.

Привязан:

Инв. №

Гл. спец.	Мороз	
Нач. отд.	Евтушенко	
Н. контр.	Ворсуль	
Гл. спец.	Коростышевский	
Вед. инж.	Ворсуль	
Инж.		

903-9-29.89 СС

Блок котельно-вспомогательных помещений.	Стадия	Лист	Листов
	Р		1
Общие данные. План с сетью автоматической пожарной сигнализации	Харьковский Сантехпроект		

23936-01 (25) Формат А3

ЦЕНТРАЛЬНЫЙ ИНСТИТУТ ТИПОВОГО ПРОЕКТИРОВАНИЯ
ГОССТРОЯ СССР

Москва, А-445, Смольная ул., 22

Сдано в печать VII 1990 года

Заказ № 6654 Тираж 500 экз

gost.e-ecolog.ru